P3PC-7752-02ARZ2

RICOH

# fi-8600/fi-8700/fi-8700S
# Also covers fi-8600GA/fi-8700GA/fi-8700SGA

# دليل المشغل

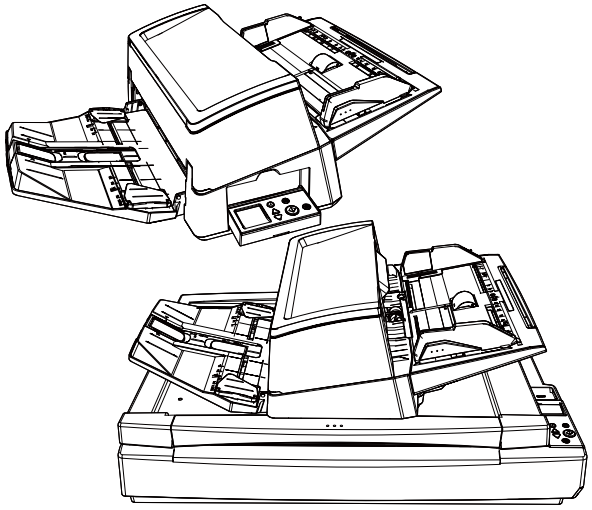

# المحتويات


## مقدمة 10

حول هذا المنتج ..... 10
كتيبات دليل التشغيل ..... 11
العلامات التجارية ..... 13
الشركة المصنّعة ..... 13
تاريخ الإصدار/جهة الإصدار ..... 13
معلومات الأمان ..... 13
الرموز المستخدمة في هذا الدليل ..... 14
الاختصارات المستخدمة في هذا الدليل ..... 15
الأسهم في هذا الدليل ..... 16
أمثلة لقطات الشاشة في هذا الدليل ..... 16
شروط الاستخدام ..... 16
إرجاع/التخلص من/نقل ملكية الماسحة الضوئية ..... 16

## نظرة عامة حول الماسحة الضوئية 17

ما يمكنك فعله باستخدام الماسحة الضوئية ..... 17
طرق الاتصال للماسح الضوئي ..... 19
الأجزاء والوظائف ..... 20

## بدء إعداد الماسحة الضوئية 28

نظرة عامة على البرامج المجمعة ..... 28
متطلبات النظام ..... 30
كيفية تثبيت البرنامج (في بيئة متصلة بالإنترنت) ..... 31
كيفية تثبيت البرنامج (في بيئة غير متصلة بالإنترنت) ..... 34

## كيفية تشغيل الماسحة الضوئية 39

تشغيل/إيقاف تشغيل الطاقة ..... 39
كيفية القيام بالتشغيل ..... 40
كيفية إيقاف تشغيل الطاقة ..... 42
دخول الماسحة الضوئية في وضع حفظ الطاقة واستئناف عملها منه ..... 43
فتح/إغلاق وحدة تغذية المستندات التلقائية ADF ..... 45
كيفية فتح وحدة تغذية المستندات التلقائية ADF ..... 45
كيفية إغلاق وحدة تغذية المستندات التلقائية ADF ..... 46

**فتح/إغلاق غطاء المستند [fi-8700/fi-8700S] ..... 47**
كيفية فتح غطاء المستند ..... 47
كيفية إغلاق غطاء المستند ..... 48
**ضبط وضع وحدة ADF [fi-8700/fi-8700S] ..... 49**
**إعداد حامل الورق ADF (الملقم) ..... 53**
**إعداد المُعبئ ..... 54**

**كيفية إجراء مسح ضوئي أساسي 57**

**بدء مسح ضوئي من تطبيق مسح ضوئي للصور ..... 58**
**الضغط على زر في الماسحة لبدء تشغيل تطبيق المسح الضوئي للصور وإجراء مسح ضوئي ..... 60**
تكوين إعدادات الزر في خصائص الماسحة الضوئية في نظام Windows (لتوصيل USB) ..... 65
**تمكين تكوين الزر المطلوب ..... 68**

**كيفية تحميل المستندات 69**

**تحميل مستندات في حامل ورق ADF (الملقم) ..... 69**
تحضير المستندات لتحميلها في حامل الورق ADF (الملقم) ..... 69
كيفية تحميل مستندات في حامل ورق ADF (الملقم) ..... 71
كيفية تحميل المستندات في منتصف حامل ورق ADF (الملقم) ..... 71
كيفية تحميل المستندات المحاذاة إلى أيّ من جانبي حامل الورق ADF (الملقم) ..... 73
**وضع مستند على الماسحة الضوئية المسطحة [fi-8700/fi-8700S] ..... 78**
**مستندات للمسح الضوئي ..... 79**
مقاس الورق ..... 79
نوع المستند ..... 79
وزن الورق (السماكة) ..... 79
المستندات التي قد لا يتم مسحها ضوئيًا بنجاح ..... 80
المستندات التي لا يجب مسحها ضوئيًا ..... 80
ملاحظات على المستندات والبطاقات البلاستيكية ..... 81
سعة التحميل ..... 83
منطقة لا يجب أن تكون مثقوبة ..... 84
تحميل المستندات التي تحتوي على أشرطة فهرسة أو الوثائق التي ليست مستطيلة الشكل ..... 85
الشروط المطلوبة لكشف المستندات المتراكبة بدقة (التلقيم المتعدد) ..... 86
شروط المسح الضوئي للدفعة المختلطة ..... 88
شروط اكتشاف مقاس الصفحة التلقائيً ..... 92
شروط استخدام الورقة كبيرة الحجم ..... 93

**كيفية استخدام لوحة التشغيل 95**

**نظرة عامة على لوحة التشغيل ..... 95**
أسماء لوحة التشغيل ووظائفها ..... 95

العلامات على LCD ..... 97
أسماء المؤشر ووظائفه ..... 100
**كيفية استخدام القائمة الرئيسية ..... 103**
التحقق من محتويات الإرشاد ..... 106
التحقق من المعلومات ..... 108
التحقق من معلومات الماسحة ..... 110
الإعدادات التشغيلية للماسحة ..... 112
التحقق من عدادات اللوازم المستهلكة ومسحها ..... 113
حساب المستندات ..... 115
**العناصر القابلة للضبط في قائمة الإعدادات ..... 117**
**كيفية استخدام اختيار الوظائف ..... 124**
**العنصر القابل للضبط في اختيار الوظائف ..... 126**

## طرق متنوّعة لمسح المستندات 127

**مسح ضوئي لمستندات بمقاسات عرض مختلفة ..... 127**
**مسح ضوئي لمستندات مطوية من المنتصف ..... 130**
**مسح ضوئي لمستندات مثل المغلفات أو أوراق النقل متعددة الطبقات ..... 134**
**مسح المستندات التي يمكن أن تتلف بسهولة شديدة دون أن تتعرض للتلف ..... 136**
**المسح الضوئي للصور الفوتوغرافية والقصاصات دون إتلافها ..... 138**
**مسح المستندات ذات الصفحات الطويلة ضوئيًا ..... 140**
**تلقيم المستندات يدويًا ..... 141**
**فرز الصور الممسوحة ضوئيًا في وضع المسح الضوئي الفردي بنفس الترتيب الذي يتم به ترتيب الصور الممسوحة ضوئيًا في وضع المسح الضوئي المزدوج [fi-8700S] ..... 143**
**مسح الكتب باستخدام الماسحة الضوئية المسطحة [fi-8700/fi-8700S] ..... 145**
**مسح المستندات ضوئيًا على السطح المسطح مع فتح غطاء المستند [fi-8700/fi-8700S] ..... 146**
**مسح ضوئي لمستندات متعددة في وقت واحد على الماسحة الضوئية المسطحة وقص كل مستند كصورة منفصلة [fi-8700/fi-8700S] ..... 148**
**مسح المستندات ضوئيًا تلقائيًا على فترات منتظمة باستخدام الماسحة الضوئية المسطحة [fi-8700/fi-8700S] ..... 150**
**تكوين عدم كشف بعض أنماط التراكب المعينة ..... 151**
الإجراء التشغيلي ..... 152
**تعطيل وظيفة حماية الورق ..... 155**
الإجراء التشغيلي ..... 155

## العناية اليومية 157

**أدوات التنظيف ..... 157**

**المكان والمُعدّل..... 158**

**تنظيف الجزء الخارجي للماسحة الضوئية..... 159**

**تنظيف الجزء الداخلي من الماسحة الضوئية (ADF) بورقة التنظيف ..... 161**

**تنظيف الجزء الداخلي من الماسحة الضوئية (ADF) بقطعة قماش..... 163**

**تنظيف الجزء الداخلي للماسحة الضوئية(الماسحة الضوئية المسطحة)[fi-8700/fi-8700S] ..... 169**

**تنظيف الورقة كبيرة الحجم ..... 171**

## استبدال القطع المستهلكة 172

**القطع المستهلكة ودورات الاستبدال ..... 172**

**استبدال بكرة الإيقاف..... 174**

**استبدال بكرة الالتقاط..... 178**

## استكشاف الأخطاء وإصلاحها 185

**عند حدوث انحشار ورق..... 185**

**الأخطاء..... 187**

خطأ في الطابعة (عند تثبيت أداة الختم) [fi-8600] ..... 191

خطأ في الذاكرة/خطأ في LSI..... 191

خطأ في حامل الماسحة المسطحة [fi-8700/fi-8700S] ..... 192

خطأ بصري (الماسحة المسطحة) [fi-8700/fi-8700S] ..... 192

خطأ ضوئي (وحدة تغذية المستندات التلقائية ADF) ..... 193

خطأ في لوحة التشغيل..... 193

خطأ EEPROM ..... 193

خطأ في القراءة والكتابة على ذاكرة الصورة ..... 194

خلل في ذراع الالتقاط..... 194

خطأ في آلية تبديل الخلفية..... 194

خطأ في محرك الدارة ..... 195

خطأ في نظام أداة الختم (عند تثبيت أداة الختم) [fi-8600]..... 195

خطأ في دائرة اللمبة ..... 196

منع تلف الورق ..... 196

خطأ انحشار/التقاط الورق..... 197

تزاحم الورق (عند تثبيت أداة الختم) [fi-8600]..... 197

التلقيم المتعدد..... 197

تبديل وضع التغذية..... 198

الحساس(الحساسات) متسخة ..... 198

خطأ في أداة الاستشعار..... 199

خطأ في شبكة LAN السلكية ..... 199

خطأ في إعدادات الشبكة..... 199

خطأ في قفل النقل [fi-8700/fi-8700S] ..... 200

فتح وحدة تغذية المستندات التلقائية ADF ..... 201
غطاء أداة الختم مفتوح (عند تثبيت أداة الختم) [fi-8600]..... 201
خرطوشة الطباعة ليست مثبّتة (عند تثبيت أداة الختم) [fi-8600] ..... 202
خطأ في منطقة الطباعة (عند تثبيت أداة الختم) [fi-8600]..... 202
يتم الاستخدام بواسطة آخرين ..... 202
لا توجد أوراق ..... 202
إيقاف ..... 203
إيقاف مؤقت..... 203

**استكشاف الأخطاء وإصلاحها ..... 204**

لا يمكن تشغيل الماسحة ..... 206
إيقاف تشغيل شاشة LCD أو زر [Power] أو كليهما ..... 207
لا يمكن الاتصال بالماسحة الضوئية وجهاز الكمبيوتر عبر كابل USB..... 208
لا يمكن توصيل الماسحة وجهاز كمبيوتر عبر شبكة LAN سلكية ..... 209
المسح الضوئي لا يبدأ ..... 212
المسح الضوئي يستغرق وقتًا طويلاً..... 214
يتم عرض خطأ (كود الخطأ "U0:10"، أو "U4:40" أو "U5:4A") بالفعل في LCD بعد تشغيل الطاقة..... 215
يتم تلقيم المستندات المتراكبة بشكل متكرر في الماسحة..... 216
موقف يحدث بشكل متكرر عندما يكون المستند غير ملقم في وحدة تغذية المستندات التلقائية ADF..... 219
أخطاء منع تلف الورق تحدث بشكل متكرر..... 221
أخطاء انحشار الورق/الالتقاط تحدث بشكل متكرر..... 223
الصورة الممسوحة ضوئياً لصورة عادية أو صورة عبارة عن مظاهر ضوضاء صورة/قوية..... 225
جودة النص أو السطور الممسوحة ضوئياً غير مرضية ..... 226
الصور مشوّشة أو غير واضحة ..... 227
تظهر خطوط رأسية على الصورة الممسوحة ضوئيًا ..... 229
الصور تصبح مستطيلة..... 230
يظهر ظل عند أعلى أو أسفل الصورة..... 231
توجد آثار سوداء على المستند ..... 232
لم يتم تلقيم الورق كبير الحجم بشكل سلس أو حدوث تزاحم الورق..... 233
يظهر جزء من الصورة مفقودًا في حالة استخدام ورق كبير الحجم..... 235
نسيت كلمة مرور المسؤول ..... 236
يقع خطأ عند إدخال كلمة مرور المسؤول الافتراضية ..... 236

**قبل أن تتصل بمركز خدمة الماسحة الضوئية..... 237**

الإجراءات المطلوب اتخاذها قبل أن تتصل بمركز خدمة الماسحة الضوئية..... 237
العناصر المطلوب التحقق منها قبل أن تتصل بمركز خدمة الماسحة الضوئية ..... 237

**التحقق من ملصقات المنتج..... 239**

## إعدادات الماسحة الضوئية (Software Operation Panel) 241

**بدء تشغيل Software Operation Panel..... 241**

**تعيين Software Operation Panel على [وضع العرض فقط]..... 243**

الإعداد [وضع العرض فقط]..... 244

الخروج من [وضع العرض فقط] ..... 246
إعداد كلمة مرور ..... 248
تغيير كلمة المرور ..... 249
إلغاء كلمة المرور ..... 250
إعادة تعيين كلمة المرور ..... 251

**عناصر الإعدادات ..... 252**
ضبط الجهاز ..... 252
إعداد الجهاز 2 ..... 254

**الإعدادات المتعلقة بعدادات الورق ..... 257**
فحص عدادات الورق ..... 257
تنظيف عدادات الورق ..... 260
رسائل للتنظيف أو استبدال القطع المستهلكة ..... 261
دورة تنظيف الماسحة [دورة التنظيف] ..... 262
تحديد دورة استبدال القطع المستهلكة [إعداد منبه عداد الحياة] ..... 263

**إعدادات متعلقة بالمسح الضوئي ..... 264**
ضبط وضع بدء المسح الضوئي [ضبط الأوفست/تعديل التكبير العمودي] ..... 264
إزالة الظلال/الخطوط الرأسية التي تظهر حول حواف الصور [مزيل حدود الصفحات (ADF)/مزيل حدود الصفحات (fi-8700/) FB) [fi-8700S]] ..... 266
تكوين إعداد المسح للألوان المحددة غير المطبوعة عند مسح [تسرب اللون] ..... 268
تقصير الفواصل الزمنية للمسح [التقاط مسبق] ..... 269
تحديد عدد إعادات المحاولات لتلقيم الورق [عدد محاولات إعادة تلقيم الورق] ..... 270
ضبط التوقيت الذي يبدأ عنده تلقيم المستندات [سرعة الالتقاط] ..... 271
إعدادات مقاسات الصور [حدود القطع التلقائي] ..... 272
إعدادات وظيفة حماية الورق [حماية الورق] ..... 273
تحديد مستوى الحساسية لحماية الورق [حساسية حماية الورق] ..... 275
إعدادات مسح المستندات التي تحتوي على أشرطة فهرسة أو الوثائق التي ليست مستطيلة الشكل [اكتشاف مقاس الصفحة التلقائي (نهاية الصفحة)] ..... 277
ضبط ضغط التقاط الورق [ضغط الالتقاط] ..... 278
منع فقدان أي أجزاء من الصورة عند تلقيم المستندات المنحرفة [التحكم بالمسح الزائد] ..... 279
المسح الضوئي عند الارتفاع العالي [الوضعية العمودية العالية] ..... 281
تحديد جودة الصورة للمسح [وضع جودة الصورة] ..... 282
إعدادات وظيفة منع تلف الورق [وضع تلقيم بطئ السرعة] ..... 283
تحديد سرعة إخراج الورق (التحكم في التكديس) ..... 284

**الإعدادات المتعلقة بكشف المستندات المتراكبة (تلقيم متعدد) ..... 285**
تحديد طريقة لكشف المستندات المتراكبة [تلقيم متعدد] ..... 285
تحديد المنطقة لكشف المستندات المتراكبة [مواصفات منطقة التحقق من المستندات لاكتشاف التلقيم المتعدد] ..... 287
الضبط لتجاهل بعض أنماط التراكب [وظيفة التلقيم المتعدد الذكي] ..... 293

**الإعدادات المتعلقة بوقت الانتظار ..... 295**
وقت انتظار الماسحة للدخول في وضع حفظ الطاقة [حفظ الطاقة] ..... 295
وقت الانتظار في التلقيم اليدوي [التلقيم اليدوي] ..... 297

**الإعدادات ذات الصلة بالاتصال بين الماسحة والكمبيوتر ..... 298**

تحديد تشغيل USB [USB] ..... 298
إعدادات استخدام الماسحة فقط عبر اتصال USB [وظيفة الشبكة] ..... 299
**الإعدادات المتعلقة بالتشغيل/إيقاف التشغيل ومعدل استهلاك الطاقة للماسحة ..... 300**
طريقة تشغيل/إيقاف تشغيل الماسحة [التحكم بمفتاح الطاقة] ..... 300
**إعدادات متعلقة بصيانة الماسحة ..... 301**
الكشف عن الخطوط الرأسية [كشف الخطوط الرأسية] ..... 301
تعيين مستوى الحساسية للكشف عن الخطوط الرأسية [حساسية الخطوط الرأسية] ..... 302
ضبط دورات الصيانة/الفحص للماسحة الضوئية [دورة الصيانة والفحص] ..... 303

**إعدادات الشبكة (إعدادات الشبكة في fi Series) 304**

**بدء تشغيل إعدادات الشبكة في fi Series ..... 304**
**عناصر الإعدادات ..... 307**
**معلومات الماسحة ..... 309**
معلومات الماسحة ..... 309
**الشبكة ..... 310**
اسم الماسحة ..... 310
شبكة LAN السلكية ..... 311
**الأمان ..... 313**
تشفير الشبكة ..... 313
**صيانة ..... 314**
كلمة مرور المسؤول ..... 314
تصدير معلومات إعداد الماسحة ..... 315
استيراد معلومات إعداد الماسحة ..... 316
استعادة إعدادات المصنع الافتراضية ..... 317
الترخيص ..... 318

**الملحق 319**

**المواصفات الأساسية ..... 319**
**مواصفات التثبيت ..... 322**
**الأبعاد الخارجية ..... 324**
**خيارات الماسحة ..... 326**
**كيف تتحقَّق من إعدادات الشبكة الخاصة بالماسحة ..... 327**
**إلغاء تثبيت البرنامج ..... 328**
**ملاحظات عند استخدام IPv6 ..... 329**
**ملاحظات عند تصدير إعدادات الماسحة ..... 330**
**كيفية البدء Network Setup Tool ..... 331**

بدء تشغيل أداة تحديد الماسحة ..... 331
بدء تشغيل أداة إعداد عنوان IP ..... 332
كيفية البدء Button Event Manager ..... 333
**ملاحظات حول إعادة التعبئة [fi-8700/fi-8700S] ..... 334**
تثبيت وحدة الحامل داخل الماسحة المسطحة ..... 334
تثبيت وحدة تغذية المستندات التلقائية ADF ..... 337
تثبيت حامل ورق ADF (الملقم) والمكدس ..... 339

**الاتصال للاستفسارات 341**

# مقدمة

شكرًا لك لشرائك هذا المنتج.

## حول هذا المنتج

يشير "هذا المنتج" إلى طُرُز الماسحات الثلاثة التالية: fi-8600/fi-8700/fi-8700S
تم تجهيز كل الطُرُز بوحدة تغذية المستندات التلقائية (ADF) التي تتيح تغذية المستندات التلقائية، ويمكن توصيلها عبر كابل USB أو شبكة LAN السلكية.
بالإضافة إلى ذلك، بعض الطرز مزودة بالماسحة الضوئية المسطحة.
راجع القائمة الواردة أدناه لعرض الاختلافات بين كل طراز ماسحة.

| النموذج | نوع الماسحة | | الواجهة | | سرعة المسح الضوئي (*2) |
|---|---|---|---|---|---|
| | وحدة تغذية المستندات التلقائية (ADF) | الماسحة الضوئية المسطحة (*1) | USB | شبكة LAN السلكية | |
| fi-8600 | ○ | — | ○ | ○ | ● وحدة تغذية المستندات التلقائية (ADF) الفردي 100 صفحة في الدقيقة، المزدوج 200 صورة في الدقيقة<br>● الماسحة الضوئية المسطحة بدون |
| fi-8700 | ○ | ○ | ○ | ○ | ● وحدة تغذية المستندات التلقائية (ADF) الفردي 100 صفحة في الدقيقة، المزدوج 200 صورة في الدقيقة<br>● الماسحة الضوئية المسطحة 0.9 ثانية لكل ورقة |
| fi-8700S | ○ (*3) | ○ | ○ | ○ | ● وحدة تغذية المستندات التلقائية (ADF) الفردي 75 صفحة في الدقيقة<br>● الماسحة الضوئية المسطحة 0.9 ثانية لكل ورقة |

**○:** مجهزة

**—:** غير مجهزة

***1:** تتيح لك الماسحة الضوئية المسطحة مسح المستندات ذات الورق الرقيق والورق السميك مثل كتاب.

***2:** بالنسبة لوحدة تغذية المستندات التلقائية ADF، ينطبق هذا عند إجراء مسح ضوئي للمستندات A4 في الوضع الأفقي بدقة 200/300 نقطة في البوصة باستخدام ضغط JPEG.
بالنسبة للماسحة الضوئية المسطحة، ينطبق هذا عند إجراء مسح ضوئي للمستندات A4 في الوضع الرأسي بدقة 200/300 نقطة في البوصة باستخدام ضغط JPEG.

***3:** يتم دعم المسح الضوئي أحادي الجانب فقط.

## كتيبات دليل التشغيل

كتيبات دليل التشغيل التالية مرفقة مع هذا المنتج.
اقرأها عند الحاجة.

| الدليل | الوصف |
|---|---|
| احتياطات السلامة (نسخة ورقية، PDF) 1*)) | يحتوي على معلومات هامة حول الاستخدام الآمن لهذا المنتج.<br>تأكد من قراءة هذا الدليل قبل استخدام الماسحة. |
| بدء الاستخدام (نسخة ورقية) | يوضح العناصر المضمنة في الحزمة للماسحة، وكيفية إزالة المواد المُستخدمة للحماية، وكيفية تحضير الماسحة قبل استخدامه. |
| دليل المشغل (هذا الدليل) (HTML) 1*)) | يزوّدك بالمعلومات التفصيلية عن كيفية إعداد الماسحة وكيفية تشغيل وصيانة الماسحة يومياً، وكيفية استبدال القطع المستهلكة، وكذلك كيفية استكشاف المشاكل وحلها. |
| دليل مشغل أداة الختم fi-760PRB (PDF) 1*)) | يقدم معلومات تفصيلية عن التشغيل الأساسي، والصيانة اليومية، واستبدال المواد الاستهلاكية، واستكشاف الأعطال وإصلاحها الخاصة بجهاز الطباعة fi-760PRB المتوفر كخيار إضافي لهذا المنتج. |
| دليل مستخدِم PaperStream Capture (HTML) | يُقدّم نظرة عامة على PaperStream Capture، بالإضافة إلى معلومات تفصيلية عن التثبيت والضبط وإجراءات مسح المستندات والإعدادات المفيدة وعناصر النوافذ. |
| مساعدة PaperStream IP | يشرح كيفية استعمال وتكوين الإعدادات لبرنامج تشغيل PaperStream IP. |
| مساعدة Network Setup Tool | يوضح كيفية استخدام أدوات متنوعة لتوصيل الماسحة بشبكة. |
| مساعدة PaperStream ClickScan | يشرح كيفية الاستعمال وتكوين الإعدادات لبرنامج PaperStream ClickScan. |
| مساعدة fi Series Online Update | يشرح كيفية الاستعمال وتكوين الإعدادات لبرنامج fi Series Online Update. |

**1*:** يمكنك الرجوع إلى الأدلة بعد تثبيتها أثناء تثبيت البرنامج.
للاطلاع على إجراءات تثبيت البرنامج، راجع ما يلي:

- كيفية تثبيت البرنامج (في بيئة متصلة بالإنترنت) (31 صفحة)
- كيفية تثبيت البرنامج (في بيئة غير متصلة بالإنترنت) (34 صفحة)

لعرض الكتيبات المثبتة، قم بما يلي:

- لـ Windows 10/Windows Server 2016/Windows Server 2019/Windows Server 2022
  انقر فوق قائمة [ابدأ] ← [fi Series] ← [احتياطات السلامة - fi-8700 fi-8700S fi-8600]، أو [دليل المشغل - fi-8700 fi-8700S fi-8600]، أو [دليل مشغل أداة الختم - fi-8700 fi-8700S fi-8600].
- بالنسبة لـ Windows 11/Windows Server 2025
  انقر فوق قائمة [ابدأ] ← [كل التطبيقات] ← [fi Series] ← [احتياطات السلامة - fi-8700 fi-8700S fi-8600]، أو [دليل المشغل - fi-8700 fi-8700S fi-8600]، أو [دليل مشغل أداة الختم - fi-8700 fi-8700S fi-8600].

بناءً على البرنامج الذي تريد استخدامه، راجع الدليل لذلك البرنامج بالإضافة إلى الأدلة المذكورة أعلاه.
لمعرفة التفاصيل حول البرنامج، راجع نظرة عامة على البرامج المجمعة (28 صفحة).

- **الأدلة للرجوع إليها عند إعداد الماسحة**

| الإجراء | | راجع |
|---|---|---|
| من الفك إلى التحضير قبل الاستخدام | | بدء الاستخدام |
| إعداد الماسحة | التحقق من طرق الاتصال | دليل المشغل<br>● طرق الاتصال للماسح الضوئي (19 صفحة)<br>● إعدادات الشبكة (إعدادات الشبكة في fi Series) (304 صفحة) |
| | تثبيت البرنامج/ضبط طريقة الاتصال | ● دليل المشغل<br>- بدء إعداد الماسحة الضوئية (28 صفحة)<br>● مساعدة Network Setup Tool |
| هيكلة الخوادم | تكوين التفضيلات لخوادم DNS<br>(عند البحث عن ماسح ضوئي أو كمبيوتر باسم المضيف الخاص به) | دليل المستخدم لخوادم DNS المُستخدمة |
| | من التثبيت إلى تشغيل PaperStream Central Admin<br>(عند استخدام PaperStream Central Admin) | دليل مستخدم PaperStream Central Admin |
| المسح | إجراء المسح | دليل المشغل<br>● بدء مسح ضوئي من تطبيق مسح ضوئي للصور (58 صفحة)<br>● الضغط على زر في الماسحة لبدء تشغيل تطبيق المسح الضوئي للصور وإجراء مسح ضوئي (60 صفحة) |
| | إعدادات المسح الضوئي | ● مساعدة برنامج تشغيل الماسحة<br>● دليل/مساعدة تطبيق المسح الضوئي للصور |
| الإعدادات التشغيلية للماسحة | | دليل المشغل<br>● إعدادات الماسحة الضوئية (Software Operation Panel) (241 صفحة) |

## العلامات التجارية

ISIS هي علامة تجارية لصالح Open Text.
Intel وIntel Core هي علامتين تجاريتين لشركة Intel Corporation أو الشركات التابعة لها في الولايات المتحدة و/أو بلدان أخرى.
Google وGoogle Chrome هما علامتان تجاريتان أو علامتان تجاريتان مسجلتان لصالح Google LLC.
بجانب البرنامج المرخص من قبل مطوّر المنتج (PFU Limited)، يحتوي هذا المنتج على برمجيات مفتوحة المصدر مطوّرة من قبل جهات خارجية. للتفاصيل حول شروط ترخيص البرمجيات مفتوحة المصدر، راجع النافذة التي تظهر بالنقر على [الترخيص] في قائمة "إعدادات الشبكة في fi Series".
Microsoft وInternet Explorer وWindows وWindows Server هي علامات تجارية مسجلة لصالح مجموعة شركات Microsoft.
PaperStream هي علامة تجارية مسجلة لصالح PFU Limited في اليابان.
أسماء الشركات والمنتجات الأخرى هي علامات تجارية مسجلة أو علامات تجارية لصالح الشركات المالكة.

## الشركة المصنّعة

PFU Limited
YOKOHAMA i-MARK PLACE, 4-5 Minatomirai 4-chome, Nishi-ku, Yokohama-shi, Kanagawa
220-8567 Japan.

## تاريخ الإصدار/جهة الإصدار

تاريخ الإصدار: سبتمبر 2026
صادر عن: PFU Limited
الطراز التنظيمي: P3890A/P3890C/P3890E/P3890L/P3890M/P3890N
© PFU Limited 2026

## معلومات الأمان

إن الدليل المرفق "احتياطات السلامة" يحتوي على معلومات هامة حول الاستخدام الصحيح والآمن لهذا المنتج.
تأكد أنك قرأت وفهمت هذا الدليل قبل استخدام الماسحة.

## الرموز المستخدمة في هذا الدليل

العلامات التالية يتم استخدامها في هذا الدليل وذلك لتجنب أي فرصة لوقوع حادث أو ضرر عليك، أو على من حولك، أو ممتلكاتك.
علامات التحذير تتكون من علامات توضح الخطورة وبيان التحذير.
فيما يلي شرح الرموز ومعانيها.

| | |
|---|---|
| **تحذير** | هذه العلامة تحذر المستخدمين بأن هناك عملية – إن لم تراقب بدقة – قد تتسبب في إصابة بالغة أو الوفاة. |

| | |
|---|---|
| **تنبيه** | هذه العلامة تحذر المستخدمين بأن هناك عملية – إن لم تراقب بدقة – قد تتسبب في مخاطر السلامة للأفراد أو وقوع ضرر بالمنتج. |

بالنسبة إلى الاصطلاح التوضيحي، تُستخدم الرموز التالية في هذا الدليل:

**انتباه**

هذا الرمز ينبه المستخدمين إلى المعلومات الهامة بشكل خاص. تأكّد من قراءة هذه المعلومات.

**تلميح**

هذا الرمز ينبه المستخدمين إلى نصائح مفيدة بخصوص العمليات.

## الاختصارات المستخدمة في هذا الدليل

تُستخدم الاختصارات التالية في هذا الدليل.

| الاسم | أنظمة التشغيل والبرامج |
|---|---|
| (Windows® 10 Home (32-bit/64-bit<br>(Windows® 10 Pro (32-bit/64-bit<br>(Windows® 10 Enterprise (32-bit/64-bit<br>(Windows® 10 Education (32-bit/64-bit | (1*) Windows 10 |
| (Windows® 11 Home (64-bit<br>(Windows® 11 Pro (64-bit<br>(Windows® 11 Enterprise (64-bit<br>(Windows® 11 Education (64-bit | (1*) Windows 11 |
| (Windows Server® 2016 Standard (64-bit | ((*1 Windows Server 2016 |
| (Windows Server® 2019 Standard (64-bit | ((*1 Windows Server 2019 |
| (Windows Server® 2022 Standard (64-bit | ((*1 Windows Server 2022 |
| (Windows Server® 2025 Standard (64-bit | ((*1 Windows Server 2025 |
| Internet Explorer® | Internet Explorer |
| Google Chrome™ | Google Chrome |
| (PaperStream IP (TWAIN<br>(PaperStream IP (TWAIN x64<br>PaperStream IP (ISIS) fi-8000 Series | برنامج التشغيل PaperStream IP |

***1:**لا يوجد تمييز بين الإصدارات المختلفة الخاصة بأنظمة التشغيل الموضحة أعلاه، ويتم استخدام المصطلح العام "Windows".

## الأسهم في هذا الدليل

تُستخدم رموز سهم اليسار (←) لفصل الأيقونات أو خيارات القائمة التي يجب تحديدها بشكل متتابع.

**مثال:**انقر فوق قائمة [ابدأ] ← [لوحة التحكم].

## أمثلة لقطات الشاشة في هذا الدليل

تمت طباعة لقطات الشاشة التابعة لمنتج Microsoft بترخيص من Microsoft Corporation.
قد تتغير أمثلة لقطات الشاشة في هذا الدليل دون سابق إنذار وذلك لصالح تطوير المنتج.
إذا كان ما يظهر على الشاشة الفعلية يختلف عن الأمثلة الموجودة في هذا الدليل، قم بتشغيل الماسحة الضوئية حسب ما يظهر فعلياً على الشاشة لديك مستعيناً بدليل المستخدم الخاص بتطبيق الماسحة الذي تستخدمه.
لقطات الشاشة المستخدمة في هذا الدليل تخص Windows 11. قد تختلف النوافذ والعمليات الفعلية حسب أنظمة التشغيل. لاحظ أيضاً أنه قد تختلف الشاشات والعمليات عن هذا الدليل بعد تحديث برنامج تطبيق الماسحة الضوئية. في هذه الحالة، راجع الدليل المرفق عند تحديث البرنامج.

## شروط الاستخدام

احرص على قراءة شروط الاستخدام التالية قبل استخدام هذا الدليل:

- لاستخدام كل الوظائف المبينة في هذا الدليل، عليك تحديث البرنامج والبرنامج الثابت المثبتين على وحدة fi Series إلى أحدث إصدار.
- هذا الدليل مُجهَّز لعملائنا الذين اشتروا منتجنا أو قاموا بتثبيتها. لذا يرجى ملاحظة أننا لا نضمن الرد على الاستفسارات التي تردنا حول هذا الدليل من العملاء الذين لم يشتروا أو يثبتوا هذا المنتج.
- لاحظ أننا قد نحدّث محتويات هذا الدليل أو نوقف الخدمة دون إخطار لصالح تطوير المنتج.
- لا تتحمل شركة PFU Limited أي مسؤولية عن أي خسائر أو أضرار تنجم عن استخدام هذا الدليل أو عن كونه غير متاح في أي وقت من الأوقات.
- إن PFU Limited لا تتحمل أي مسؤولية عن أي ضرر ناتج عن استخدام هذا المنتج، وكذلك أي شكاوى من أي طرف ثالث.
- ممنوع نسخ محتويات هذا الدليل، بالكامل أو جزء منه، وكذلك تطبيقات الماسحة بموجب قانون حقوق الطبع والنشر.

## إرجاع/التخلص من/نقل ملكية الماسحة الضوئية

قد تخزن الماسحة الضوئية إعدادات مهمة منها أسماء المستخدمين أو عناوين البريد الإلكتروني.
إذا أردت إرجاع الماسحة الضوئية، أو التخلص منها أو نقل ملكيتها، فقم بإزالة المعلومات التي خزنتها فيها.
للحصول على تفاصيل حول كيفية إزالة هذه المعلومات، راجع ما يلي:

- إعدادات الشبكة في fi Series (المستعرض)
  - استعادة إعدادات المصنع الافتراضية (317 صفحة)

# نظرة عامة حول الماسحة الضوئية

يقدم هذا القسم نظرة عامة على الماسحة الضوئية قبل الاستخدام.

## ما يمكنك فعله باستخدام الماسحة الضوئية

- **توصيلات الماسح الضوئي**
  - توصيل الماسحة الضوئية بجهاز كمبيوتر باستخدام كابل USB أو كابل LAN
    - ← طرق الاتصال للماسح الضوئي (19 صفحة)
- **طرق المسح الضوئي**
  - بدء المسح الضوئي من الكمبيوتر
    - ← بدء مسح ضوئي من تطبيق مسح ضوئي للصور (58 صفحة)
  - بدء المسح الضوئي باستخدام زر على الماسحة الضوئية
    - ← الضغط على زر في الماسحة لبدء تشغيل تطبيق المسح الضوئي للصور وإجراء مسح ضوئي (60 صفحة)
- **طرق المسح الضوئي لمستندات مختلفة**
  - المسح الضوئي للمستندات التي يصعب مسحها ضوئياً (مثل المستندات المطوية من المنتصف أو الأظرف أو ورق النقل متعدد الطبقات)
    - ← مستندات للمسح الضوئي (79 صفحة)
    - ← مسح ضوئي لمستندات بمقاسات عرض مختلفة (127 صفحة)
    - ← مسح ضوئي لمستندات مثل المغلفات أو أوراق النقل متعددة الطبقات (134 صفحة)
  - مسح المستندات ذات الأوزان والأحجام والأنواع المختلفة من الورق ضوئياً في آن واحد
    - ← شروط المسح الضوئي للدفعة المختلطة (88 صفحة)
    - ← مسح ضوئي لمستندات بمقاسات عرض مختلفة (127 صفحة)
  - المسح الضوئي لمستندات كبيرة الحجم
    - ← مسح المستندات التي يمكن أن تتلف بسهولة شديدة دون أن تتعرض للتلف (136 صفحة)
    - ← مسح المستندات ذات الصفحات الطويلة ضوئيًا (140 صفحة)
  - مسح المستندات المهمة أو الصور الفوتوغرافية أو القصاصات ضوئياً مع حمايتها من التلف
    - ← مسح المستندات التي يمكن أن تتلف بسهولة شديدة دون أن تتعرض للتلف (136 صفحة)
    - ← المسح الضوئي للصور الفوتوغرافية والقصاصات دون إتلافها (138 صفحة)
    - ← شروط استخدام الورقة كبيرة الحجم (93 صفحة)
  - التحميل والمسح الضوئي يدويًا لورقة واحدة في كل مرة
    - ← تلقيم المستندات يدويًا (141 صفحة)
  - مسح كتاب
    - ← مسح الكتب باستخدام الماسحة الضوئية المسطحة [fi-8700/fi-8700S] (145 صفحة)
  - المسح الضوئي مع ترك غطاء المستند مفتوحًا
    - ← مسح المستندات ضوئيًا على السطح المسطح مع فتح غطاء المستند [fi-8700/fi-8700S] (146 صفحة)

- مسح مستندات متعددة ضوئيًا على الماسحة الضوئية المسطحة واقتطاع كل مستند كصورة منفصلة

  ← مسح ضوئي لمستندات متعددة في وقت واحد على الماسحة الضوئية المسطحة وقص كل مستند كصورة منفصلة [fi-8700/fi-8700S] (148 صفحة)

- مسح كتاب أثناء قلب الصفحات

  ← مسح المستندات ضوئيًا تلقائيًا على فترات منتظمة باستخدام الماسحة الضوئية المسطحة [fi-8700/fi-8700S] (150 صفحة)

- مسح المستندات ضوئيًا مع وجود ملاحظات لاصقة أو إيصالات أو صور ملصقة في مواضع ثابتة دون اعتبارها أخطاء

  ← تكوين عدم كشف بعض أنماط التراكب المعينة (151 صفحة)

- **الإدارة المركزية لماسحات متعددة**

  - باستخدام PaperStream Central Admin Agent، يمكنك إدارة ماسحات ضوئية في PaperStream Central Admin للحصول على تفاصيل، ارجع إلى دليل مستخدِم PaperStream Central Admin.

## طرق الاتصال للماسح الضوئي

- **توصيل الماسحة الضوئية عبر كابل USB**

قم بتوصيل الماسحة الضوئية بالكمبيوتر باستخدام كابل USB.

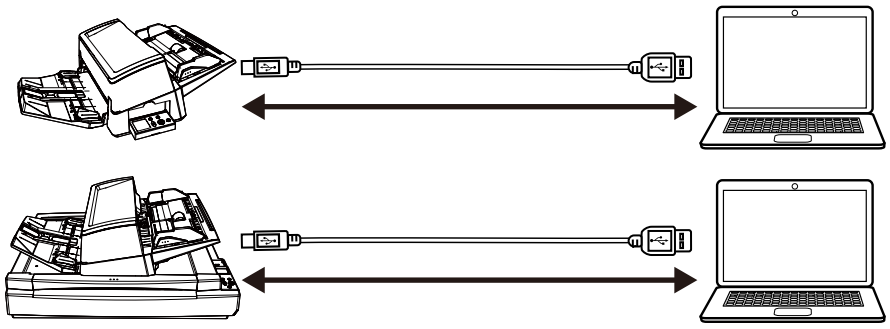

يمكنك مسح المستندات ضوئياً بالطرق التالية.

- استخدام الكمبيوتر لإجراء مسح ضوئي

← بدء مسح ضوئي من تطبيق مسح ضوئي للصور (58 صفحة)

- استخدام أزرار الماسح الضوئي لإجراء مسح ضوئي

← الضغط على زر في الماسحة لبدء تشغيل تطبيق المسح الضوئي للصور وإجراء مسح ضوئي (60 صفحة)

- **توصيل الماسحة الضوئية عبر شبكة LAN سلكية**

قم بتوصيل الماسحة الضوئية بجهاز شبكة (مثل مفتاح، أو موزّع، أو موجه) عبر كابل LAN.
عند توصيل الماسحة الضوئية بجهاز كمبيوتر، يمكن استخدامها من أجهزة الكمبيوتر المتاحة على نفس الشبكة.

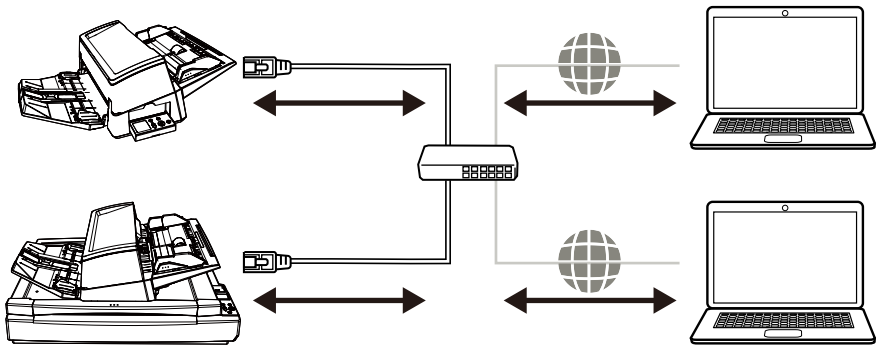

يمكنك مسح المستندات ضوئياً بالطرق التالية.

- استخدام الكمبيوتر لإجراء مسح ضوئي

← بدء مسح ضوئي من تطبيق مسح ضوئي للصور (58 صفحة)

- استخدام أزرار الماسح الضوئي لإجراء مسح ضوئي

← الضغط على زر في الماسحة لبدء تشغيل تطبيق المسح الضوئي للصور وإجراء مسح ضوئي (60 صفحة)

## الأجزاء والوظائف

هذا القسم يشرح أسماء أجزاء الماسحة.

- **الجزء الأمامي**

- fi-8600

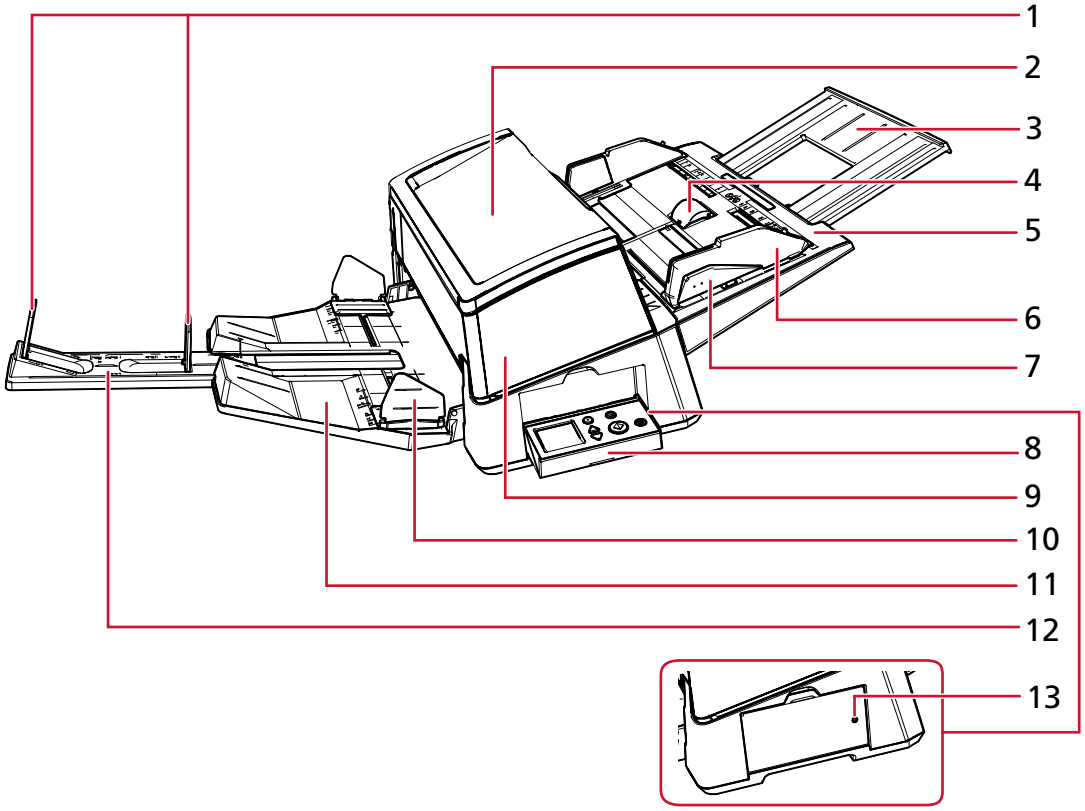

- fi-8700/fi-8700S

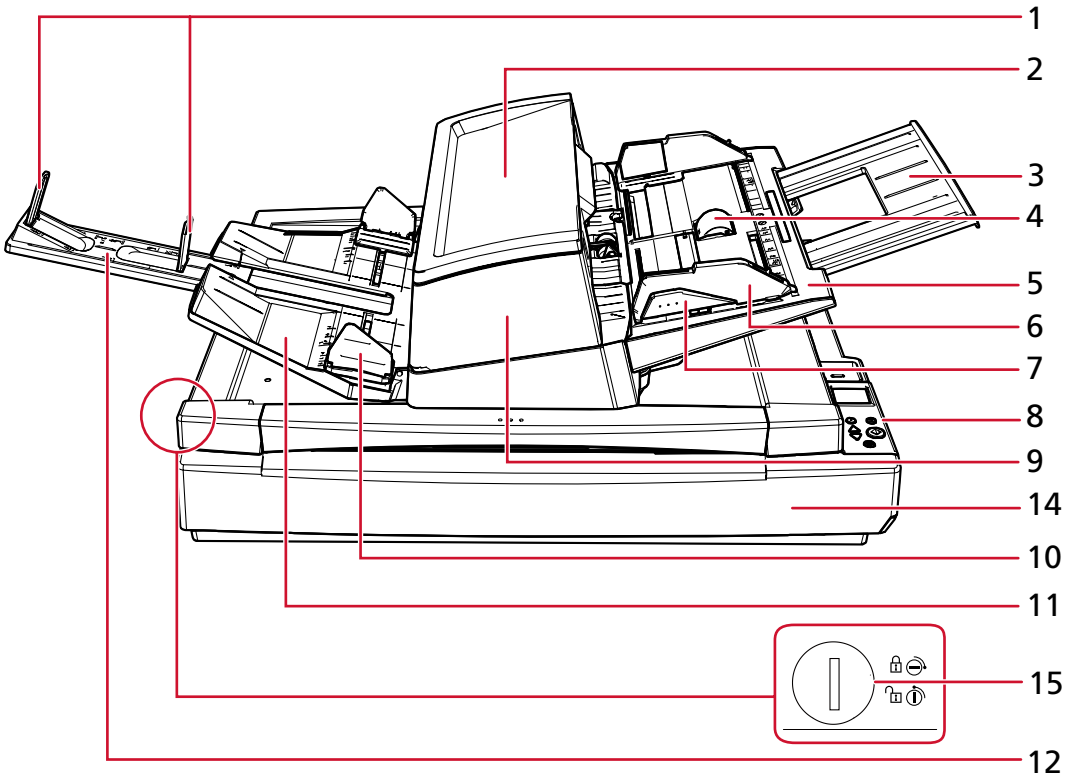


| لا. | الاسم | الوظيفة |
|---|---|---|
| 1 | موقّف | ارفعها لضبطها مع طول المستند. |
| 2 | درج فرعي | يسمح لك بوضع المستندات مؤقتًا ليتم مسحها ضوئيًا. |
| 3 | امتداد الحامل | اسحب للخارج لضبطه مع طول المستند. |
| 4 | غطاء بكرة الحامل | يمنع أصابعك من أن تعلق في بكرة الحامل. |
| 5 | حامل الورق ADF (الملقم) | يمسك المستندات التي سيتم مسحها ضوئياً. |
| 6 | دليل جانبي | يضبط الموضع الأفقي للمستندات وفقاً لعرض المستندات التي تم تحميلها في حامل الورق ADF (الملقم).<br>يمنع انحراف المستندات أثناء التغذية. |
| 7 | زر الدليل الجانبي | اضغط مع الاستمرار على هذا لإلغاء قفل الدليل الجانبي لضبط الوضع.<br>يتم قفل الدليل الجانبي عند تحرير الزر. |
| 8 | لوحة التشغيل | تتكون من LCD والأزرار.<br>مُستخدمة لتشغيل الماسحة أو لفحص الحالة.<br>يحتوي الماسح الضوئي على لوحة التشغيل على كل جانب، مما يتيح التشغيل من أي جانب. يمكن تثبيت لوحة التشغيل على جانب الماسحة الضوئية في حالة عدم استخدامها.<br>← كيفية استخدام لوحة التشغيل (95 صفحة) |

| لا. | الاسم | الوظيفة |
|---|---|---|
| 9 | (وحدة تغذية المستندات التلقائية) ADF | تسحب وتلقم المستندات بمعدل ورقة في كل مرة من حامل الورق ADF (الملقم).<br>افتح هذه الوحدة لاستبدال العناصر المستهلكة أو لتنظيف الجزء الداخلي للماسحة الضوئية. |
| 10 | الدليل الجانبي للمعبئ | يوجه المستندات التي تم إخراجها في اتجاه العرض لمنعها من التبعثر. |
| 11 | المعبئ | يقوم بتعبئة المستندات التي تم إخراجها.<br>يمكنك ضبط الارتفاع على الوضع العالي أو المنخفض. |
| 12 | امتداد المُعبئ | اسحب للخارج لضبطه مع طول المستند. |
| 13 | مؤشر الحالة (LED) | تتيح لك التحقق مما إذا كان الماسح الضوئي قيد التشغيل حتى عندما تكون لوحة التشغيل مثبتة في الجانب.<br>يضيء باللون الأخضر عندما تكون الماسحة قيد التشغيل.<br>يتم إيقاف تشغيله عند إيقاف تشغيل الماسح الضوئي. |
| 14 | الماسحة الضوئية المسطحة | ضع المستندات على مُسطّح مسح المستند عند مسح مستندات رفيعة أو مستندات سميكة (مثل كتب) لا يمكن مسحها باستخدام ADF. |
| 15 | مبدّل قفل النقل | يقوم بقفل أو إلغاء قفل قفل النقل.<br>يؤدي قفل النقل إلى تثبيت وحدة الحامل داخل الماسحة الضوئية المسطحة بحيث لا تتعرض الماسحة الضوئية المسطحة للتلف أثناء النقل.<br>لقفل قفل النقل، استخدم عملة معدنية أو أداة مماثلة لتدوير مبدّل قفل النقل حتى تصبح الفتحة في الوضع الأفقي.<br>يتيح لك فتح قفل النقل مسح المستندات ضوئيًا على الماسحة الضوئية المسطحة.<br>لفتح قفل النقل، استخدم عملة معدنية أو أداة مماثلة لتدوير مبدّل قفل النقل حتى تصبح الفتحة في الوضع الرأسي. |

- **الجزء الخلفي**

- fi-8600

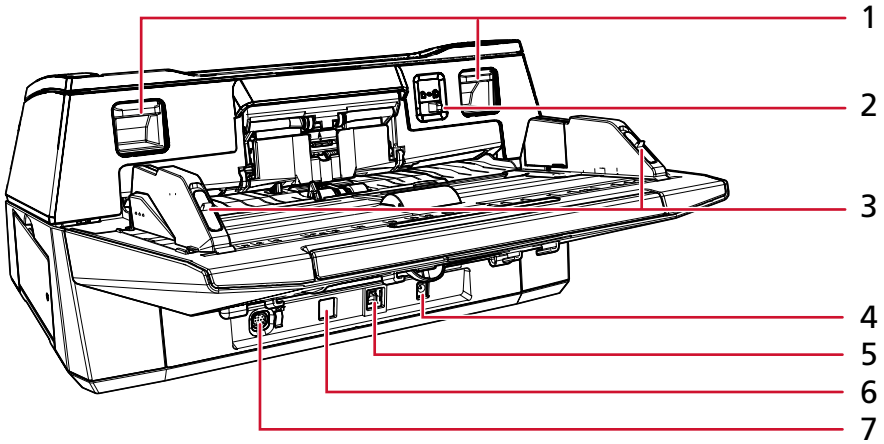

- fi-8700/fi-8700S

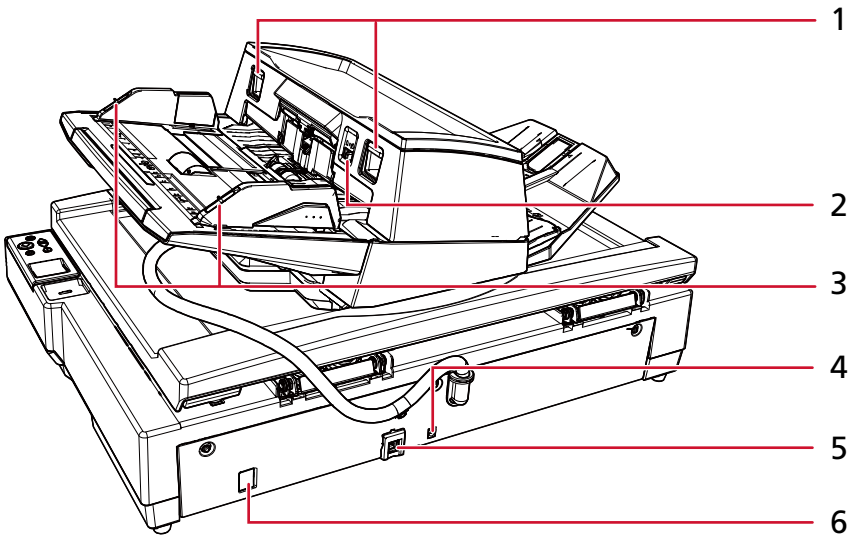


| لا. | الاسم | الوظيفة |
|---|---|---|
| 1 | عروة إفلات وحدة تغذية المستندات التلقائية ADF | ارفع هذه العروات لإلغاء قفل وحدة تغذية المستندات التلقائية ADF وفتحها. |
| 2 | مفتاح وضع التلقيم | حرك مفتاح وضع التلقيم إلى اليسار لتبديل وضع التغذية إلى وضع يدوي أحادي. |
| 3 | قفل الدليل الجانبي | يقفل الأدلة الجانبية. |
| 4 | موصل الطاقة | يُستخدم لتوصيل الماسحة بكابل طاقة.<br>مصطلح "كابل الطاقة" يُستخدم للدلالة على كابل التيار المتردد ومحول التيار المتردد عند اتصالهما معًا. |
| 5 | موصل USB | يُستخدم لتوصيل الماسحة بكابل USB. |
| 6 | موصل LAN | يُستخدم لتوصيل الماسحة بكابل LAN. |
| 7 | موصل خارجي | مُستخدم لتوصيل أداة الختم.<br>أداة الختم متوفرة كأداة ختم اختيارية (تُباع بشكل منفصل) يمكنها طباعة نص (على سبيل المثال الأحرف الأبجدية، الأرقام) على مستند بعد المسح.<br>ويمكن استخدامها لترتيب مستنداتك بطباعة اسم أو تاريخ أو رقم تسلسلي على المستند الممسوح ضوئيًا.<br>← خيارات الماسحة (326 صفحة) |

- **الجزء الداخلي (وحدة تغذية المستندات التلقائية ADF)**

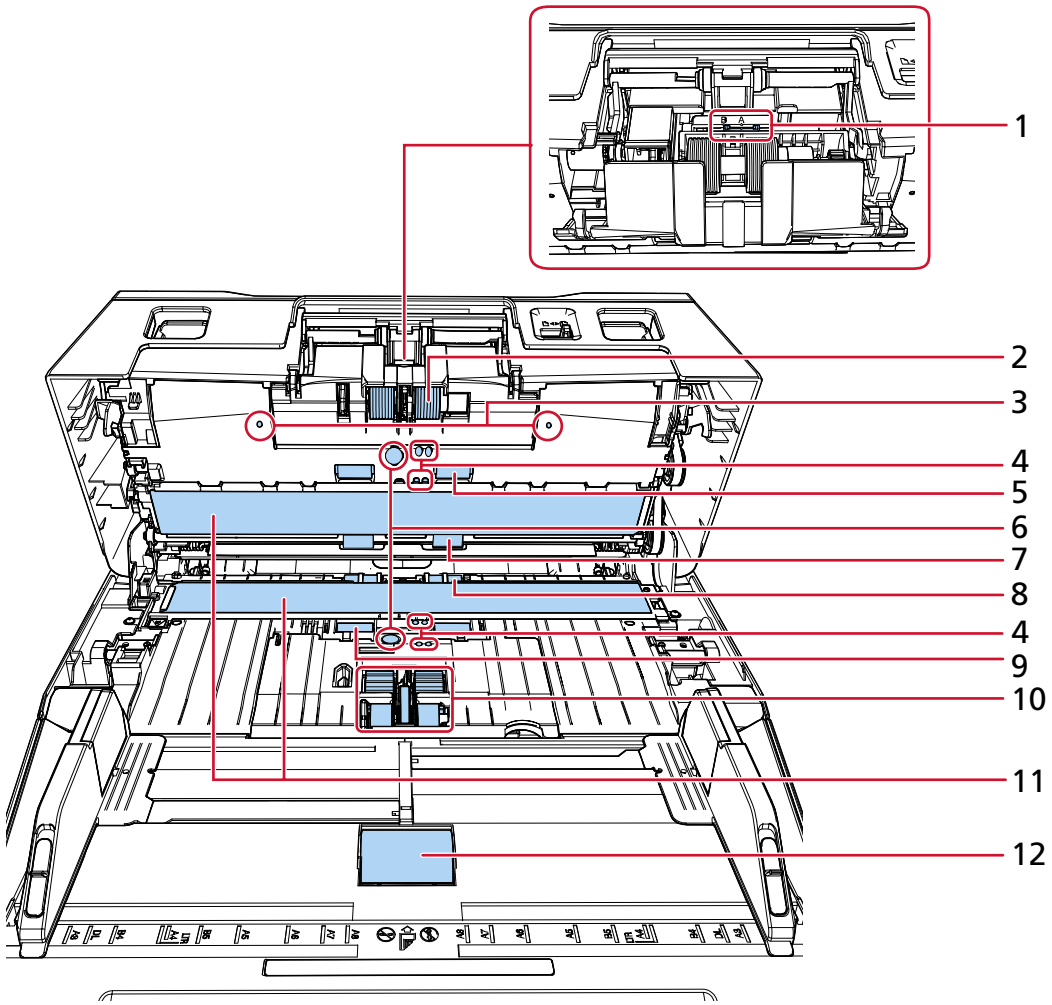


| لا. | الاسم | الوظيفة |
|---|---|---|
| 1 | مفتاح مستوى الفصل (× 1) | يتم تعيين هذا المفتاح إلى "A" كإعداد افتراضي للمصنع. |
| 2 | بكرة الإيقاف (× 2) | بكرة تمنع تلقيم أكثر من ورقة واحدة في وحدة تغذية المستندات التلقائية ADF في وقت واحد. |
| 3 | الميكروفون (× 2) | يكتشف تشويشات تزاحم الورق. |
| 4 | أداة استشعار المستندات (× 8) | هي أداة الاستشعار التي تكشف ما إذا كان هناك مستند أم لا. |
| 5 | بكرة التلقيم (× 2) | هي البكرة التي تلقّم المستندات في وحدة تغذية المستندات التلقائية ADF. |
| 6 | أداة الاستشعار فوق الصوتية (× 2) | هي أداة استشعار تكشف المستندات المتراكبة عن طريق الموجات فوق الصوتية.<br>تقوم بكشف المستندات المتراكبة عن طريق مراقبة الاختلاف الموجود بكمية الموجات فوق الصوتية التي تنتقل عبر المستندات. |

| لا. | الاسم | الوظيفة |
|---|---|---|
| 7 | بكرة الإخراج (2 ×) | هي البكرة التي تلقم المستندات من وحدة تغذية المستندات التلقائية ADF إلى المعبئ. |
| 8 | بكرة بلاستيكية (2 ×) | هي البكرة التي تلقم المستندات من وحدة تغذية المستندات التلقائية ADF إلى المعبئ. |
| 9 | بكرة مطاطية (2 ×) | هي البكرة التي تلقّم المستندات في وحدة تغذية المستندات التلقائية ADF. |
| 10 | بكرة الالتقاط (5 ×) | مجموعة من البكرات تفصل ورقة واحدة من المستند المحمّل في حامل الورق ADF (الملقم) وتلقم المستند في ADF. |
| 11 | الزجاج (2 ×) | هو السطح الذي يمسح المستندات ضوئيًا. |
| 12 | بكرة الحامل (1 ×) | هي البكرة التي تلّقم المستندات التي تم تحميلها على حامل ورق ADF (الملقم). |

- **داخل (الماسحة الضوئية المسطحة) [fi-8700/fi-8700S]**

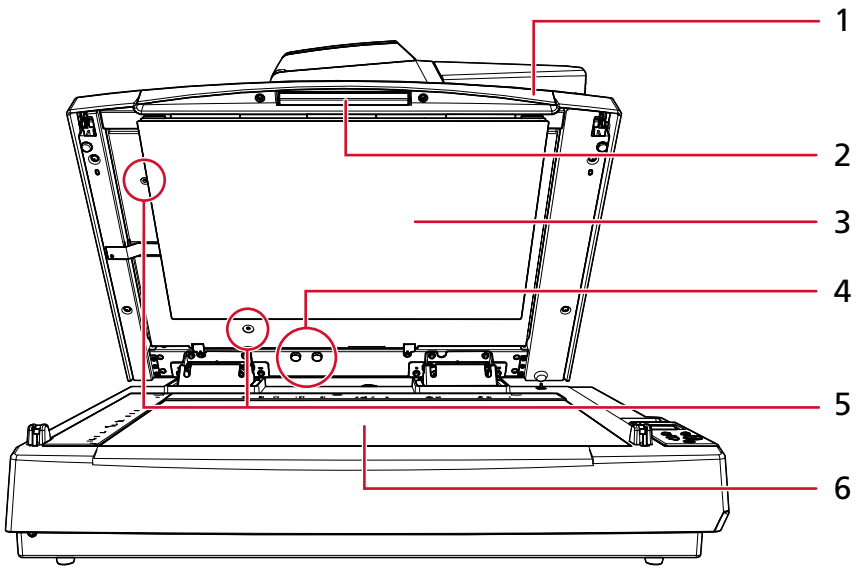


| لا. | الاسم | الوظيفة |
|---|---|---|
| 1 | غطاء المستند | أغلقه لتثبيت المستند في موضعه. |
| 2 | المقبض | يُستخدم لفتح غطاء المستند وإغلاقه |
| 3 | لوحة المستند | يقوم بتثبيت المستند لأسفل مقابل مُسطّح مسح المستند.<br>تتوفر لوحة المستند السوداء كخيار (تُباع بشكل منفصل).<br>يُستخدم لإجراء المسح في خلفية سوداء.<br>◄ خيارات الماسحة (326 صفحة) |
| 4 | فتحة تخزين برغي القفل | تقوم بتخزين براغي قفل ADF التي تمت إزالتها بعد أن يتم إلغاء قفل وحدة تغذية المستندات التلقائية ADF. |
| 5 | برغي قفل ADF | ثبّت وحدة تغذية المستندات التلقائية ADF. |
| 6 | مُسطّح مسح المستند | ضع مستندًا على الجزء الزجاجي. |

| لا. | الاسم | الوظيفة |
|---|---|---|
| | | ← وضع مستند على الماسحة الضوئية المسطحة [fi-8700/fi-8700S] (78 صفحة) |

- **الأجزاء القابلة للإزالة**

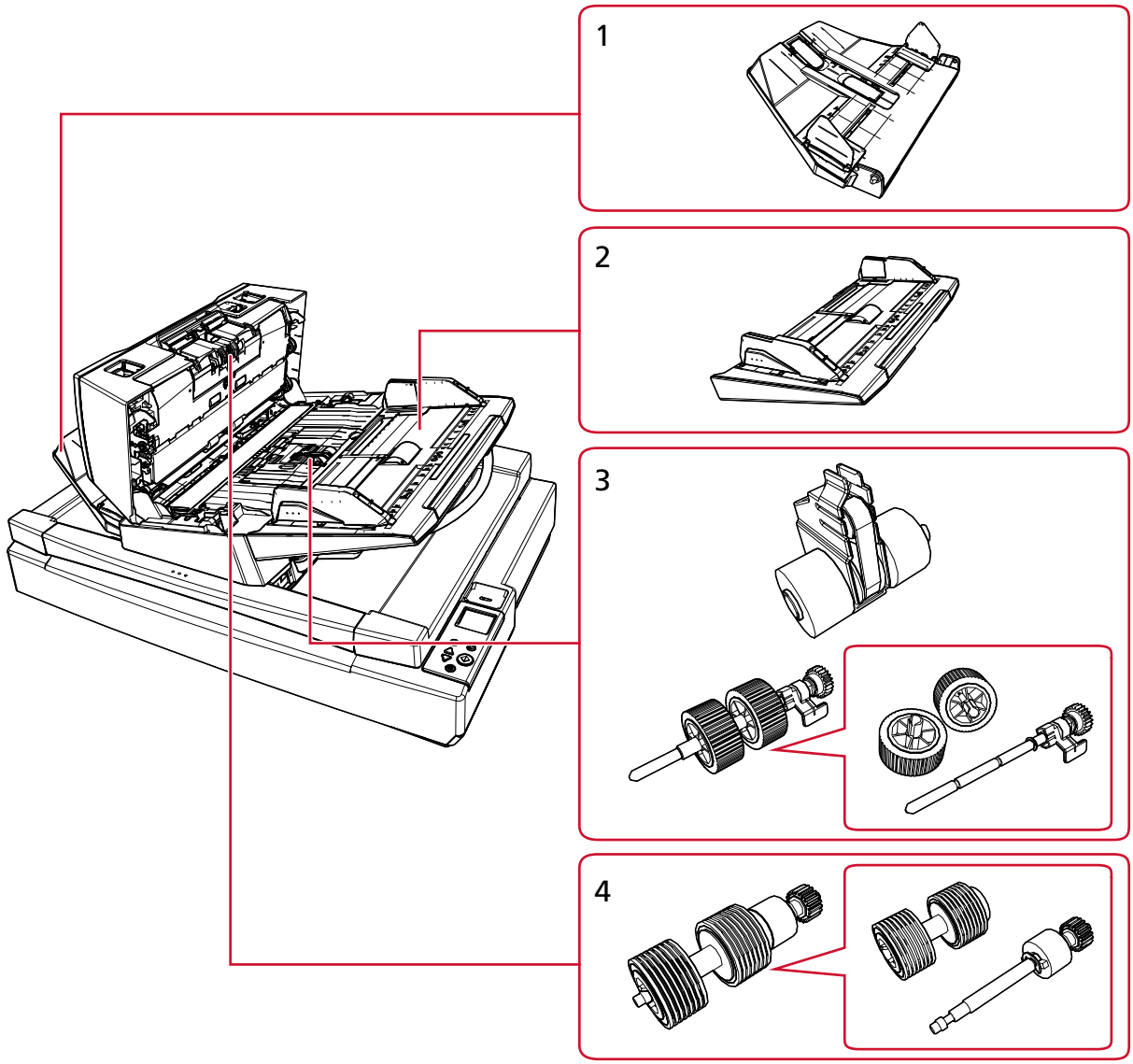


| لا. | الاسم | الوظيفة |
|---|---|---|
| 1 | المعبئ | يقوم بتعبئة المستندات التي تم إخراجها.<br>يمكنك ضبط الارتفاع على الوضع العالي أو المنخفض. |
| 2 | حامل الورق ADF (الملقم) | يمسك المستندات التي سيتم مسحها ضوئياً. |
| 3 | بكرة الالتقاط | مجموعة من البكرات تفصل ورقة واحدة من المستند المحمّل في حامل الورق ADF (الملقم) وتلقم المستند في ADF. |

| لا. | الاسم | الوظيفة |
|---|---|---|
| 4 | بكرة الإيقاف | بكرة تمنع تلقيم أكثر من ورقة واحدة في وحدة تغذية المستندات التلقائية ADF في وقت واحد. |

# بدء إعداد الماسحة الضوئية

يوضح هذا القسم كيفية إعداد الماسحة.
لاستخدام الماسحة الضوئية، احصل على المثبت من موقع التنزيل وقم بإجراء الإعداد التالي.

- تثبيت البرنامج
  ثبّت البرنامج الضروري على جهاز الكمبيوتر الذي سيُجرى توصيله بالماسحة.

  ← كيفية تثبيت البرنامج (في بيئة متصلة بالإنترنت) (31 صفحة)

  ← كيفية تثبيت البرنامج (في بيئة غير متصلة بالإنترنت) (34 صفحة)

- توصيل الماسحة الضوئية
  يمكن توصيل الماسحة الضوئية بجهاز كمبيوتر باستخدام كابل USB أو شبكة LAN سلكية.
  لمعرفة التفاصيل، راجع تعليمات Network Setup Tool.
  لمعرفة التفاصيل حول أنواع توصيل الماسحة الضوئية، ارجع إلى طرق الاتصال للماسح الضوئي (19 صفحة).
  ثم قم بتكوين الإعدادات التالية إذا لزم الأمر:

- الإعدادات التشغيلية للماسحة

  ← إعدادات الماسحة الضوئية (Software Operation Panel) (241 صفحة)

- إعدادات الشبكة للماسحة

  ← إعدادات الشبكة (إعدادات الشبكة في fi Series) (304 صفحة)

## نظرة عامة على البرامج المجمعة

هذا القسم يوضح البرنامج المطلوب لجهاز الكمبيوتر الذي ترغب في توصيل الماسحة به.
الحصول على برنامج التثبيت من موقع التنزيل، ثم تثبيت جميع البرامج دفعة واحدة أو تثبيت البرامج الضرورية فقط بشكل فردي.

> **تلميح**
> إذا أردت استخدام PaperStream Central Admin، فقم بتثبيته بشكل منفصل من موقع التحميل. للحصول على تفاصيل، ارجع إلى دليل مستخدِم PaperStream Central Admin.

- برنامج التشغيل PaperStream IP
  برنامج التشغيل PaperStream IP هو برنامج تشغيل ماسحة متوافق مع معيار TWAIN/ISIS. وهو يدعم الماسحات المتصلة بإحدى الشبكات.
  يوجد ثلاثة أنواع من برامج التشغيل PaperStream IP.

  - (PaperStream IP (TWAIN
    متوافق مع معيار TWAIN. يتم استخدامه عند قيامك بتشغيل الماسحة مستخدماً تطبيقات TWAIN-متوافقة مع نظام bit-32.

  - (PaperStream IP (TWAIN x64
    متوافق مع معيار TWAIN. يتم استخدامه عند قيامك بتشغيل الماسحة مستخدماً تطبيقات TWAIN-متوافقة مع نظام bit-64.
    بغض النظر عن نظام التشغيل الخاص بك، إذا كان تطبيق المسح الضوئي للصور الذي تستخدمه عبارة عن تطبيق 32 بت، فاستخدم (PaperStream IP (TWAIN.

  - PaperStream IP (ISIS) fi-8000 Series
    متوافق مع معيار ISIS. يتم استخدامه عند قيامك بتشغيل الماسحة مستخدماً تطبيقات متوافقة مع ISIS.
    لمعرفة التفاصيل، راجع ملف مساعدة برنامج التشغيل PaperStream IP.

- Network Setup Tool

يتم تضمين التطبيقات التالية.
هذه التطبيقات مطلوبة لتوصيل الماسحة الضوئية بشبكة وجعلها متاحة للاستخدام.

- أداة تحديد الماسحة
استخدم هذا التطبيق لتعيين جهاز كمبيوتر ليتمكّن من استخدام الماسحة المتصلة بإحدى الشبكات.

- أداة تعيين عنوان IP
قم باستخدام هذا التطبيق لتكوين عنوان IP الخاص بالماسحة الضوئية واسم الماسحة الضوئية.

- Button Event Manager
قم باستخدام هذا التطبيق لتكوين الإعدادات لتطبيق مسح الصور الذي يتم تشغيله بالضغط على الزر الموجود على الماسحة الضوئية عند توصيلها بالشبكة.

لمعرفة التفاصيل، راجع تعليمات Network Setup Tool.

- Software Operation Panel
يمكنك تكوين الإعدادات المتعلقة بمسح المستندات ضوئيًا وإدارة القطع المستهلكة.
تم تثبيتها معًا بواسطة برنامج التشغيل PaperStream IP.

إعدادات الماسحة الضوئية (Software Operation Panel) (241 صفحة)

- Error Recovery Guide
استخدم هذا التطبيق لعرض حالة الماسحة وحل للمشكلة في حال حدوث خطأ في الماسحة.
تم تثبيتها معًا بواسطة برنامج التشغيل PaperStream IP.
يمكن الاطّلاع على الحلول للمشكلات في استكشاف الأخطاء وإصلاحها (185 صفحة).

- Error Recovery Guide (دليل المستخدم)
هذا دليل يصف حلول الأخطاء التي تم الإبلاغ عنها من قِبل Error Recovery Guide.

- PaperStream ClickScan
تطبيق مسح ضوئي للصور 32-بت يدعم PaperStream IP (TWAIN).
يمكن إجراء المسح الضوئي عبر عمليات وإعدادات بسيطة.
يبدأ تشغيل هذا البرنامج تلقائيًا عندما تسجل الدخول إلى جهاز الكمبيوتر الخاص بك ويظل في منطقة الإشعارات الموجودة في شريط المهام.
لمعرفة التفاصيل، ارجع إلى مساعدة PaperStream ClickScan.

- PaperStream Capture
تطبيق مسح ضوئي للصور 32-بت يدعم fi-8000 Series PaperStream IP (TWAIN)/PaperStream IP (ISIS).
بمجرد تحديد إعدادات المسح الضوئي كمهام، يمكنك تخصيص الإعدادات حسب تفضيلاتك.
PaperStream Capture لديه إصدارات مدفوعة، وهي PaperStream Capture Pro و PaperStream Capture Premium. هناك إصدار تقييمي متوفر لتجربة ميزات PaperStream Capture Pro Premium.
لمعرفة التفاصيل، راجع دليل مستخدم PaperStream Capture.

- كتيبات دليل التشغيل
تم تثبيت احتياطات السلامة وfi-760PRB دليل التشغيل ودليل تشغيل أداة الختم.

- fi Series Online Update
هذا تطبيق يتحقق من آخر التحديثات للبرامج التالية ويقوم بتثبيتها.

- البرامج المثبتة على الكمبيوتر

- البرنامج الثابت للماسح الضوئي المتصل بالكمبيوتر

لمعرفة التفاصيل، راجع fi Series Online Update Help.

## متطلبات النظام

فيما يلي متطلبات النظام للكمبيوتر الذي سيتم تثبيت البرنامج عليه.

| | |
|---|---|
| نظام تشغيل | • Windows® 10 Home (32-bit/64-bit) (*1)<br>• Windows® 10 Pro (32-bit/64-bit) (*1)<br>• Windows® 10 Enterprise (32-bit/64-bit) (*1)<br>• Windows® 10 Education (32-bit/64-bit) (*1)<br>• Windows® 11 Home (64-bit) (*1)<br>• Windows® 11 Pro (64-bit) (*1)<br>• Windows® 11 Enterprise (64-bit) (*1)<br>• Windows® 11 Education (64-bit) (*1)<br>• Windows Server® 2016 Standard (64-bit) (*1)<br>• Windows Server® 2019 Standard (64-bit) (*1)<br>• Windows Server® 2022 Standard (64-bit) (*1)<br>• Windows Server® 2025 Standard (64-bit) (*1) |
| CPU | معالج Intel أو معالج متوافق مع Intel |
| دقة العرض | 1024 × 768 بكسل أو أعلى، 65,536 لون أو أكثر (*2) |
| مساحة القرص | 12 غيغابايت أو أكثر من المساحة الحرة على القرص الثابت (*3) |
| الواجهة | USB3.2 Gen 1x1/USB3.0/USB2.0/USB1.1 |
| المستعرضات (*4) | • Google Chrome<br>• Microsoft Edge |

***1:** البرنامج المجمع يعمل كتطبيق سطح مكتب.

***2:** عند استخدام إعدادات الشبكة في fi Series، استخدم شاشة عرض قادرة على عرض 1280 × 768 بكسل على الأقل أو أعلى.
عند استخدام PaperStream Capture، استخدم شاشة قادرة على عرض ما لا يقل عن 1280 × 800 بكسل أو أعلى و 65,536 لون أو أكثر.

***3:** مساحة القرص المطلوبة للمسح الضوئي للمستندات تختلف وفقاً لمقاس ملف الصور الممسوحة.

***4:** أحد المستعرضات مطلوب عندما تضبط إعدادات الشبكة في إعدادات الشبكة في fi Series.
وضع Internet Explorer على Microsoft Edge غير مدعوم.

## كيفية تثبيت البرنامج (في بيئة متصلة بالإنترنت)

يشرح هذا القسم كيفية تثبيت البرنامج الضروري على جهاز الكمبيوتر الذي سيُجرى توصيله بالماسحة.

يجب أن يكون الكمبيوتر متصلاً بالإنترنت.
إذا تعذر اتصال الكمبيوتر الذي سيتم توصيله بالماسحة الضوئية بالإنترنت، فارجع إلى كيفية تثبيت البرنامج (في بيئة غير متصلة بالإنترنت) (34 صفحة) للتثبيت.

**انتباه**

- إذا تم تثبيت إصدار قديم من البرنامج، فقم بإلغاء تثبيته أولاً.

  ← إلغاء تثبيت البرنامج (328 صفحة)

- Network Setup Tool المرفق مع برنامج التثبيت هذا هو المنتج الخلفي لـ Network Setup Tool for fi Series. إذا كان Network Setup Tool for fi Series مثبتًا، فقم بإلغاء تثبيته قبل تثبيت Network Setup Tool.

1 **سجّل الدخول إلى Windows كمستخدم لديه امتيازات المسؤول.**

2 **اتصل بموقع التنزيلات.**
https://www.pfu.ricoh.com/fi/d/

3 **انقر فوق [مثبّت عبر الإنترنت].**




4 **في نافذة اتفاقية الترخيص، أكد المحتويات وانقر فوق زر [موافقة وتنزيل].**

يبدأ تنزيل برنامج التثبيت عبر الإنترنت.

5 **انقر نقرًا مزدوجًا فوق برنامج التثبيت عبر الإنترنت الذي تم تنزيله [Online Installer fi Series.exe].**

6 **حدد إما [ تثبيت (يوصى به)] أو [تثبيت (مخصص)].**

- التثبيت (مستحسن)

يتم تثبيت البرنامج التالي:

- (PaperStream IP (TWAIN
يتم تثبيت البرنامج التالي في نفس الوقت.

- Software Operation Panel ●
- Error Recovery Guide ●
- PaperStream Capture
- PaperStream ClickScan
- Network Setup Tool
- Error Recovery Guide (دليل المستخدم)
- fi Series Online Update
- الأدلة (احتياطات السلامة، ودليل المشغل، ودليل مشغل أداة ختم fi-760PRB)

**a** حدد [تثبيت(يوصى به)] وانقر فوق الزر [التالي].




- التثبيت (مخصص)
حدد البرنامج الذي تحتاجه وقم بتثبيته.

a حدد [تثبيت (مخصص)] وانقر على زر [التالي].

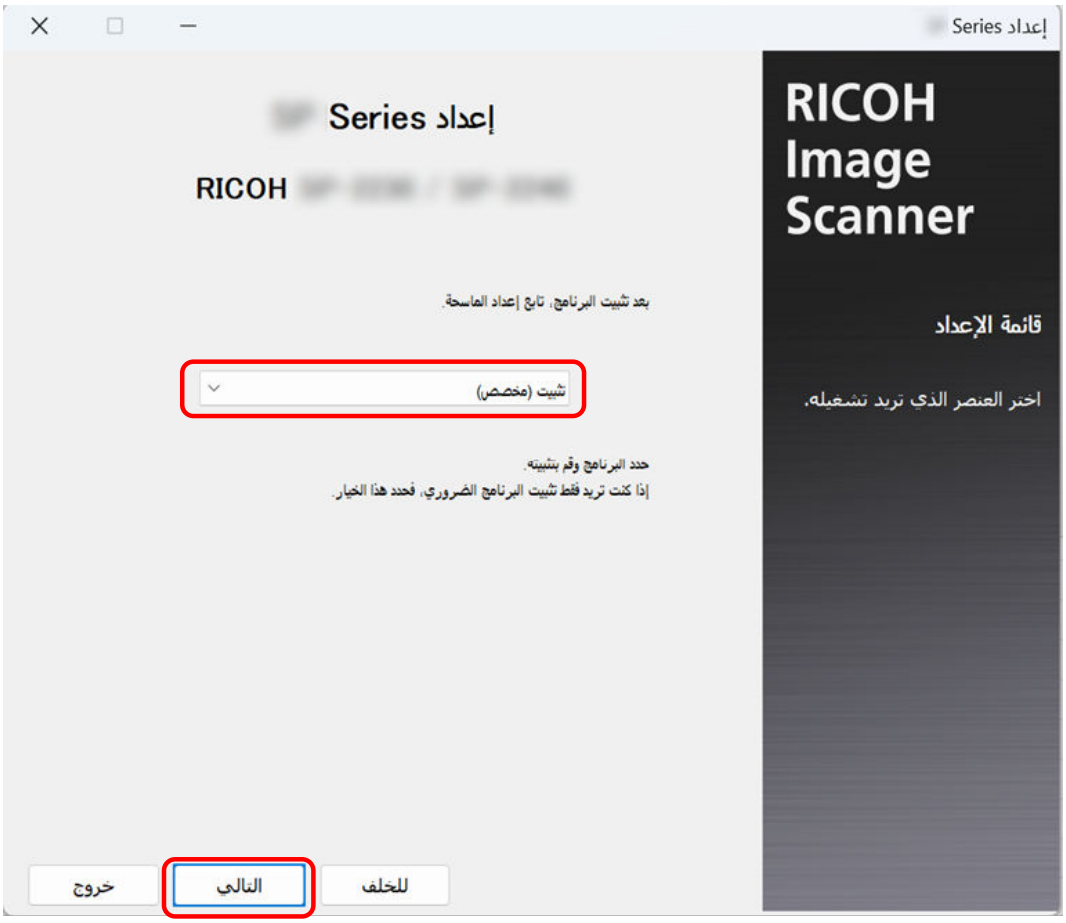


b حدد مربعات الاختيار للبرنامج الذي تريد تثبيته، وانقر زر [التالي].

لتوصيل الماسحة الضوئية بالشبكة، قم بتثبيت Network Setup Tool.Network Setup

**7 قم بتثبيت البرنامج متبعًا التعليمات الظاهرة في النافذة.**

إذا كان هناك تحديث للبرنامج الثابت، تظهر نافذة تسألك عما إذا كنت تريد تحديث البرنامج الثابت.

حدد ما إذا كنت تريد تحديث البرنامج الثابت ومتابعة التثبيت.

**8 عندما تظهر نافذة لاختيار طريقة اتصال الماسحة الضوئية، حدد طريقة الاتصال واتبع التعليمات المعروضة في النافذة.**

لمعرفة التفاصيل، راجع تعليمات Network Setup Tool.

- لـ Windows 10/Windows Server 2016/Windows Server 2019/Windows Server 2022

  انقر فوق قائمة [ابدأ] ← [Network Setup Tool] ← [مساعدة Network Setup Tool].

- بالنسبة لـ Windows 11/Windows Server 2025

  انقر فوق قائمة [ابدأ] ← [كل التطبيقات] ← [Network Setup Tool] ← [مساعدة Network Setup Tool].

## كيفية تثبيت البرنامج (في بيئة غير متصلة بالإنترنت)

يشرح هذا القسم كيفية تثبيت البرنامج الضروري إذا لم يكن الكمبيوتر الذي سيتم توصيله بالماسح الضوئي متصلاً بالإنترنت.

في هذه الحالة، على جهاز كمبيوتر يمكنه الاتصال بالإنترنت، احصل على منشئ برنامج التثبيت دون اتصال بالإنترنت من موقع التنزيل وأنشئ مثبتًا غير متصل (ملف ISO).
قم بتشغيل المثبت غير المتصل (ملف ISO) على الكمبيوتر الذي سيتم توصيله بالماسح الضوئي لتثبيت البرنامج.

**انتباه**

- إذا تم تثبيت إصدار قديم من البرنامج، فقم بإلغاء تثبيته أولاً.

  إلغاء تثبيت البرنامج (328 صفحة)

- Network Setup Tool المرفق مع برنامج التثبيت هذا هو المنتج الخلفي لـ Network Setup Tool for fi Series. إذا كان Network Setup Tool for fi Series مثبتًا، فقم بإلغاء تثبيته قبل تثبيت Network Setup Tool.

1. **على جهاز كمبيوتر يمكنه الاتصال بالإنترنت، سجّل الدخول إلى Windows كمستخدم له امتيازات المسؤول.**
2. **اتصل بموقع التنزيلات.**
   https://www.pfu.ricoh.com/fi/d/
3. **انقر فوق "هنا" في "لتثبيت البرنامج على كمبيوتر لا يمكنه الاتصال بالإنترنت، انقر هنا.".**




4. **في النافذة التي تصف عملية التثبيت، انقر فوق "منشئ برنامج التثبيت دون اتصال بالإنترنت".**
5. **في نافذة اتفاقية الترخيص، أكد المحتويات وانقر فوق زر [موافقة وتنزيل].**

   يبدأ تنزيل منشئ برنامج التثبيت دون اتصال بالإنترنت.
6. **انقر نقرًا مزدوجًا فوق أداة إنشاء برنامج التثبيت دون اتصال التي تم تنزيلها [Offline Installer Creator fi Series.exe].**
7. **حدد إما [ تثبيت (يوصى به)] أو [تثبيت (مخصص)].**

سيتم إنشاء المثبت دون اتصال بالإنترنت (ملف ISO) يحتوي على أحدث البرامج بناءً على التحديد الذي تقوم به هنا.

- التثبيت (مستحسن)

يتم تثبيت البرنامج التالي:

- (PaperStream IP (TWAIN

يتم تثبيت البرنامج التالي في نفس الوقت.

- Software Operation Panel
- Error Recovery Guide
- PaperStream Capture
- PaperStream ClickScan
- Network Setup Tool
- Error Recovery Guide (دليل المستخدم)
- fi Series Online Update
- الأدلة (احتياطات السلامة، ودليل المشغل، ودليل مشغل أداة ختم fi-760PRB)

a حدد [تثبيت(يوصى به)] وانقر فوق الزر [التالي].




- التثبيت (مخصص)

حدد البرنامج الذي تحتاج إليه.

a حدد [تثبيت (مخصص)] وانقر على زر [التالي].

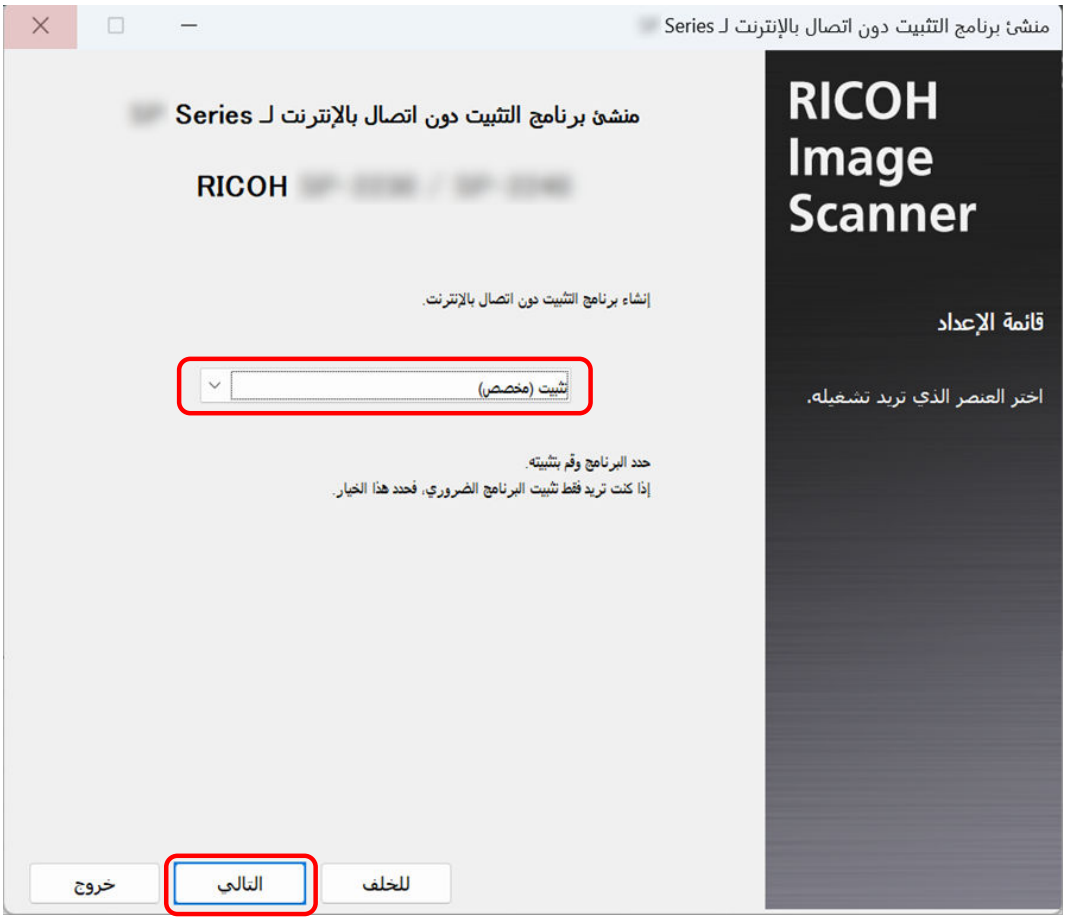


b حدد مربعات الاختيار للبرنامج الذي تريد تثبيته، وانقر زر [التالي].
لتوصيل الماسحة الضوئية بالشبكة، حدد خانة اختيار Network Setup Tool.

**8 حدد أين تريد حفظ ملف ISO وانقر فوق زر [التالي].**

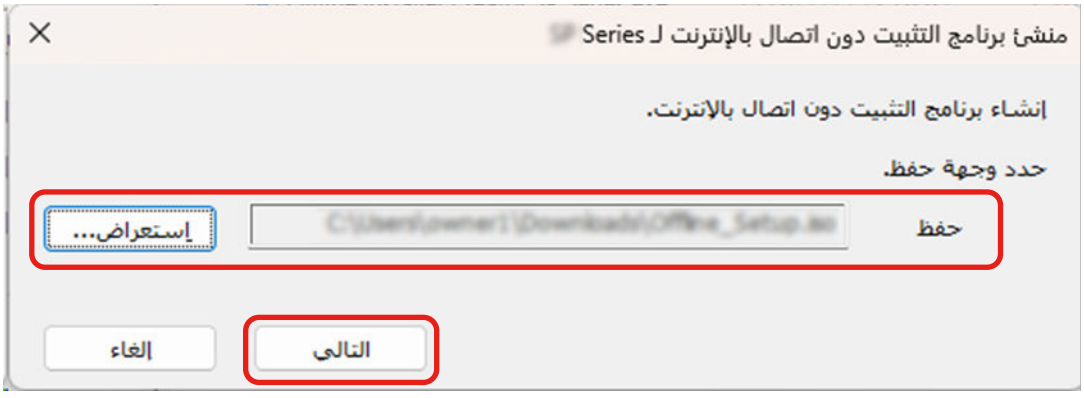

9 انقر فوق زر [خروج].

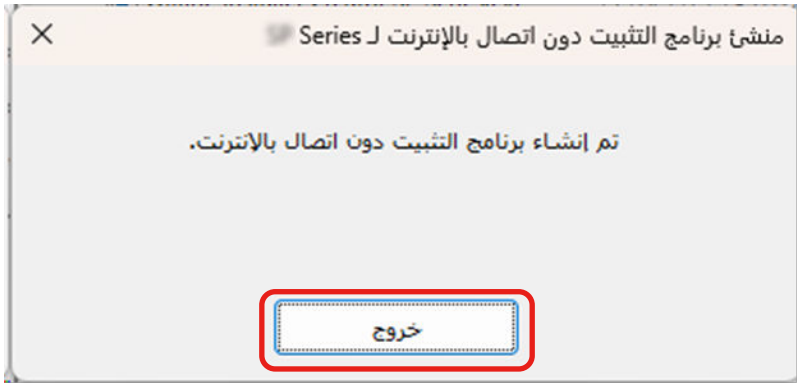


10 احفظ ملف ISO الذي قمت بإنشائه على الكمبيوتر الذي سيتم توصيله بالماسحة الضوئية.

11 انقر بزر الماوس الأيمن فوق ملف ISO المحفوظ، ثم انقر فوق [تحميل].

12 انقر نقرًا مزدوجًا فوق [Setup.exe] في المجلد المعروض.

13 انقر على زر [التالي].

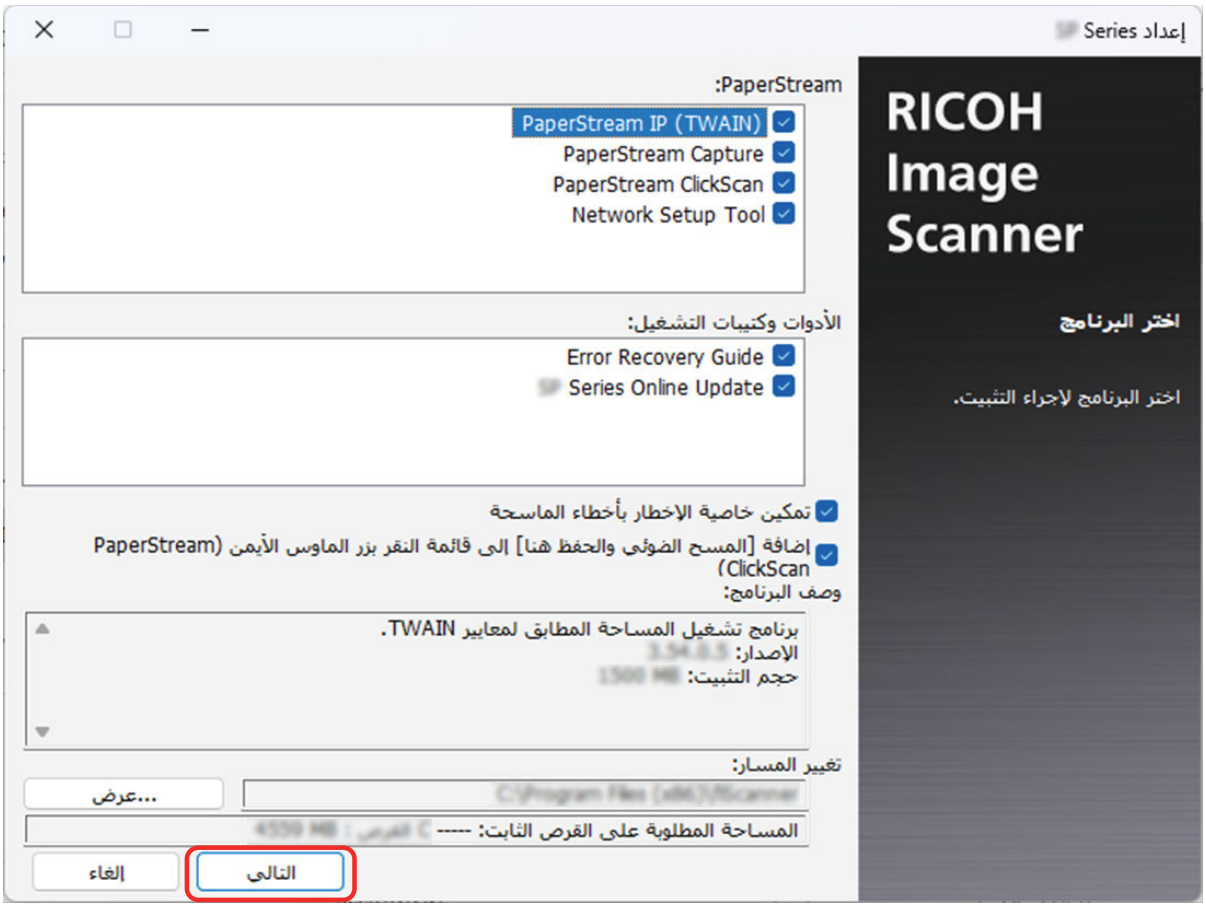


14 قم بتثبيت البرنامج متبعًا التعليمات الظاهرة في النافذة.

15 عندما تظهر نافذة لاختيار طريقة اتصال الماسحة الضوئية، حدد طريقة الاتصال واتبع التعليمات المعروضة في النافذة.
لمعرفة التفاصيل، راجع تعليمات Network Setup Tool.

- لـ Windows 10/Windows Server 2016/Windows Server 2019/Windows Server 2022
  انقر فوققائمة [ابدأ] ← [Network Setup Tool] ← [مساعدة Network Setup Tool].
- بالنسبة لـ Windows 11/Windows Server 2025
  انقر فوققائمة [ابدأ] ← [كل التطبيقات] ← [Network Setup Tool] ← [مساعدة Network Setup Tool].

# كيفية تشغيل الماسحة الضوئية

هذا الجزء يشرح كيفية تشغيل الماسحة.

## تشغيل/إيقاف تشغيل الطاقة

يمكن تعيين طريقة لتشغيل/إيقاف تشغيل الماسحة بها كالتالي:

- الضغط على زر [Power] الموجود على الماسحة الضوئية
- عند تعطيل وظيفة الشبكة في الماسحة الضوئية'، يتم تشغيلها/إيقاف تشغيلها وفقًا لطاقة الكمبيوتر'

طريقة تشغيل/إيقاف تشغيل الماسحة [التحكم بمفتاح الطاقة] (300 صفحة)

يشرح هذا القسم عمليات الماسحة الضوئية بافتراض أن الماسحة الضوئية مهيأة للتشغيل أو الإيقاف بالضغط على زر [Power] الخاص بها.

## كيفية القيام بالتشغيل

**1 اضغط على زر [Power] الموجود على الماسحة الضوئية.**

- fi-8600

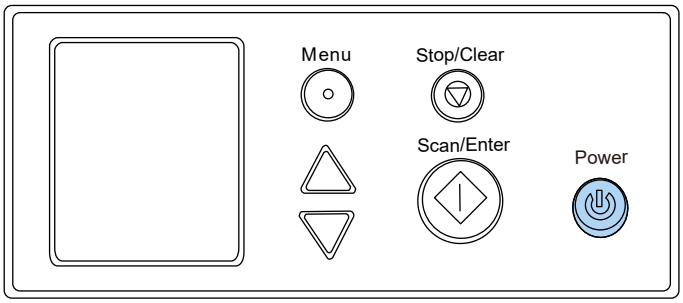


- fi-8700/fi-8700S

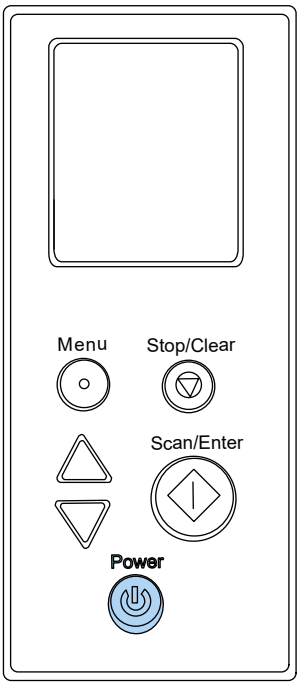


يتم تشغيل الماسحة، ويضيء زر [Power] باللون الأخضر.

لاحظ أنه يتم عرض الشاشة التالية على LCD أثناء التهيئة.




عند عرض شاشة [جاهز] على LCD، تكون الماسحة جاهزة لبدء المسح الضوئي.

## كيفية إيقاف تشغيل الطاقة

**1 اضغط زر [Power] الموجود على الماسحة الضوئية لمدة ثانيتين أو أكثر.**

- fi-8600

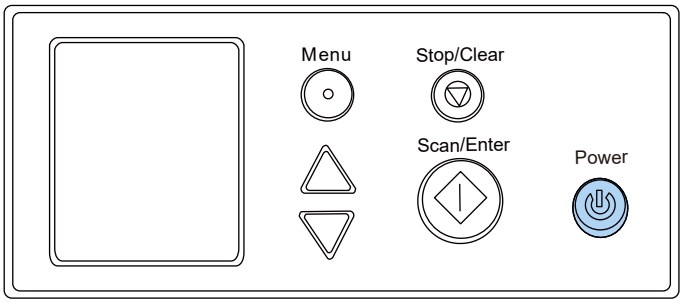


- fi-8700/fi-8700S

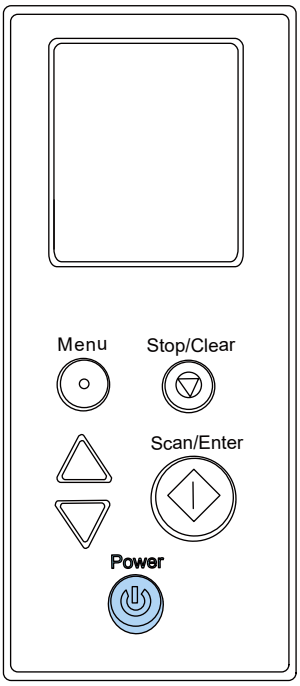


يتم إيقاف تشغيل الماسحة وينطفئ زر [Power].

## دخول الماسحة الضوئية في وضع حفظ الطاقة واستئناف عملها منه

تدخل الماسحة الضوئية في وضع حفظ الطاقة في حال تم تركها قيد التشغيل دون استخدام لفترة معينة من الوقت.
وضع حفظ الطاقة يقلل من استهلاك الطاقة خاصة عندما لا يتم استخدام الماسحة لفترة زمنية معينة.
يحتوي وضع حفظ الطاقة على نوعين من الإعدادات.

- حفظ الطاقة

تدخل الماسحة الضوئية في وضع حفظ الطاقة تلقائيًا إذا تم تركها قيد التشغيل لمدة 10 دقائق (الإعداد الافتراضي للمصنع)، أو مدة أطول من ذلك دون استخدام.
عندما تدخل الماسحة وضع حفظ الطاقة، يتم إيقاف تشغيل LCD. يومض زر [Power] بالأخضر.
لمتابعة العمل على الماسحة وإخراجها من وضع حفظ الطاقة، قم بإجراء أحد الخيارات التالية:

- حمّل مستندًا في حامل الورق ADF (الملقم)
- اضغط على أي زر موجود على الماسحة الضوئية
- حرك مفتاح وضع التلقيم الخاص بالماسحة الضوئية
- قم بمسح مستند ما ضوئيًا من خلال تطبيق المسح الضوئي للصور
- أغلق وحدة تغذية المستندات التلقائية ADF عند فتحها
- قم بتوصيل الماسحة الضوئية بالكمبيوتر باستخدام كابل USB
- قم بالوصول إلى الماسحة الضوئية من البرنامج لتغيير الإعدادات

- إيقاف تلقائي

يتم إيقاف تشغيل الماسحة الضوئية تلقائيًا في حال تم تركها قيد التشغيل دون استخدام لفترة معينة من الوقت (20 دقيقة للإعداد الافتراضي للمصنع).
لإعادة التشغيل بعد التوقف عن العمل تلقائياً، اضغط على زر [Power].

كيفية القيام بالتشغيل (40 صفحة)

**انتباه**

- إذا كان هناك مستنداً متبقياً في مسار الورق، قد لا تدخل الماسحة الضوئية في وضع حفظ الطاقة. أزِل المستندات بالرجوع إلى عند حدوث انحشار ورق (185 صفحة).
- إذا تم عرض أي من الحالات التالية على لوحة التشغيل، فلن تدخل الماسحة الضوئية في وضع حفظ الطاقة.
  - بينما يكون المسح الضوئي قيد التقدّم
  - بينما يكون تعداد المستندات قيد التقدّم في وضع إحصاء المستندات
  - أثناء عرض خطأ
  - في وضع التنظيف
- بناءً على تطبيق المسح الضوئي للصور الذي يتم استخدامه، قد لا يتوقف تشغيل الماسحة حتى إذا تم تحديد خانة الاختيار [إيقاف الطاقة بعد مدة محددة من الزمن].
- إذا توقفت الماسحة تلقائياً أثناء استخدامك لتطبيق مسح الصور، قم بالخروج من التطبيق ثم أعِد تشغيل الماسحة الضوئية.

**تلميح**

- يمكنك تغيير وقت الانتظار لدخول الماسحة في وضع حفظ الطاقة باستخدام إحدى الطرق التالية.
  - [23:حفظ الطاقة] على شاشة [قائمة الإعدادات] من لوحة التشغيل

كيفية استخدام القائمة الرئيسية (103 صفحة)

- Software Operation Panel

وقت انتظار الماسحة للدخول في وضع حفظ الطاقة [حفظ الطاقة] (295 صفحة)

- يمكنك منع الماسحة من إيقاف التشغيل تلقائيًا باستخدام إحدى الطرق التالية.
  - [24:وقت إيقاف التشغيل] على شاشة [قائمة الإعدادات] من لوحة التشغيل

كيفية استخدام القائمة الرئيسية (103 صفحة)

  - Software Operation Panel

وقت انتظار الماسحة للدخول في وضع حفظ الطاقة [حفظ الطاقة] (295 صفحة)

إذا تم تكوين الماسح الضوئي بحيث لا يتم إيقاف تشغيله تلقائيًا، فسيزداد استهلاك الطاقة الخاص بالماسح الضوئي.

## فتح/إغلاق وحدة تغذية المستندات التلقائية ADF

هذا الجزء يوضح كيفية فتح وإغلاق وحدة تغذية المستندات التلقائية ADF.

## كيفية فتح وحدة تغذية المستندات التلقائية ADF

1. **عند استخدام fi-8700/fi-8700S، تأكد من أن غطاء المستند مغلق.**
   إذا قمت بفتح وحدة تغذية المستندات التلقائية ADF وغطاء المستند مفتوحًا، فقد يحدث خطأ.
2. **قم بإزالة أي مستندات من حامل الورق ADF (الملقم).**
3. **ارفع عروات تحرير ADF لفتح وحدة تغذية المستندات التلقائية ADF.**

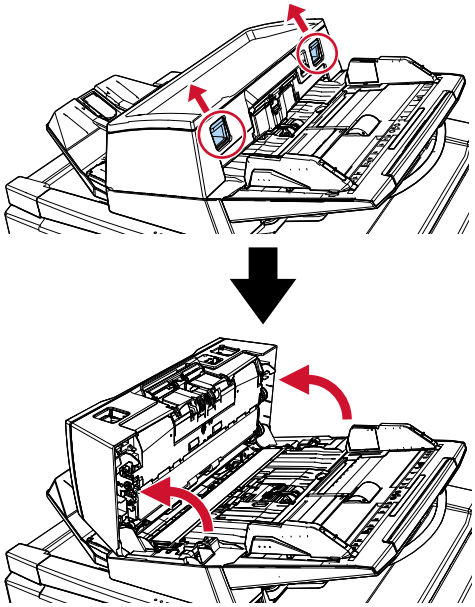

**تنبيه**

حينما تكون وحدة ADF مفتوحة، قد تنغلق عن طريق الخطأ. كن حذرا ألا تعلق أصابعك.

## كيفية إغلاق وحدة تغذية المستندات التلقائية ADF

1. **تأكد من عدم وجود أي جسم غريب عالق داخل وحدة تغذية المستندات التلقائية ADF.**
2. **أغلق وحدة تغذية المستندات التلقائية ADF.**
   ادفع وسط وحدة تغذية المستندات التلقائية ADF حتى تستقر في موضعها، ويستدل على ذلك بصوت طقة.

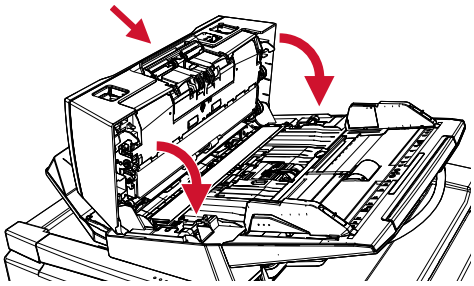

**تنبيه**

انتبه كي لا تغلق وحدة تغذية المستندات التلقائية ADF على أصابعك.

## فتح/إغلاق غطاء المستند [fi-8700/fi-8700S]

هذا الجزء يوضح كيفية فتح وإغلاق غطاء المستند.

### كيفية فتح غطاء المستند

1 **تأكد أن وحدة تغذية المستندات التلقائية ADF مغلقة.**

إذا قمت بفتح وحدة تغذية المستندات التلقائية ADF وغطاء المستند مفتوحًا، فقد يحدث خطأ.

2 **أحكم مسك المقبض وافتح غطاء المستند.**

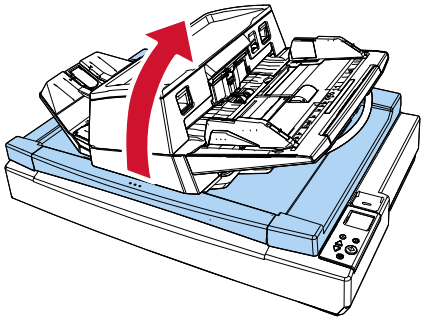

| تنبيه |
| --- |
| لا يبقى غطاء المستند مفتوحًا عند النقطة التي تتوقف فيها عن فتحه أو إغلاقه. لذلك، احرص على عدم السماح لغطاء المستند أن ينغلق على يديك. |

## كيفية إغلاق غطاء المستند

1 **أحكم مسك المقبض وأغلق برفق غطاء المستند.**

ادفع الغطاء حتى يستقر في موضعه، ويستدل على ذلك بصوت طقة.

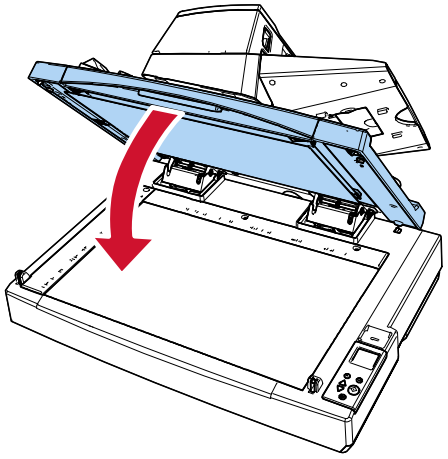

**تنبيه**

لا يبقى غطاء المستند مفتوحًا عند النقطة التي تتوقف فيها عن فتحه أو إغلاقه. لذلك، احرص على عدم السماح لغطاء المستند أن ينغلق على يديك.

## ضبط وضع وحدة ADF [fi-8700/fi-8700S]

يمكن إعادة وضع وحدة تغذية المستندات التلقائية ADF لتناسب المساحات الأصغر.
فيما يلي الأوضاع المتاحة:

- الوضع 1 (الإعداد الافتراضي للمصنع)

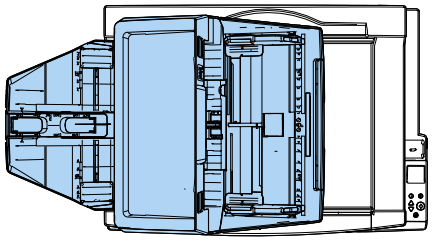

- الوضع 2 (النوع الموفّر للمساحة: يتم تحميل المستندات على اليمين)

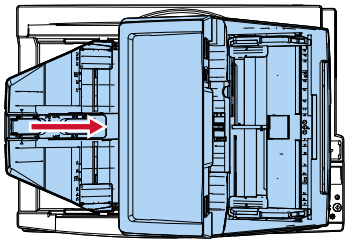

- الوضع 3 (النوع الموفّر للمساحة: يتم تحميل المستندات على اليسار)

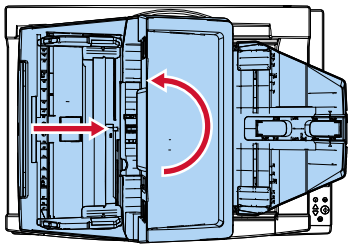

**1 افتح غطاء المستند.**

كيفية فتح غطاء المستند (47 صفحة)

**2 أزل برغيي قفل ADF الاثنين وأدخلهما في فتحات تخزين برغي القفل.**

يتم تثبيت وحدة تغذية المستندات التلقائية ADF في مكانها باستخدام براغي قفل ADF. إذا تمت إزالة براغي قفل ADF، يمكن ضبط وضع وحدة تغذية المستندات التلقائية ADF.

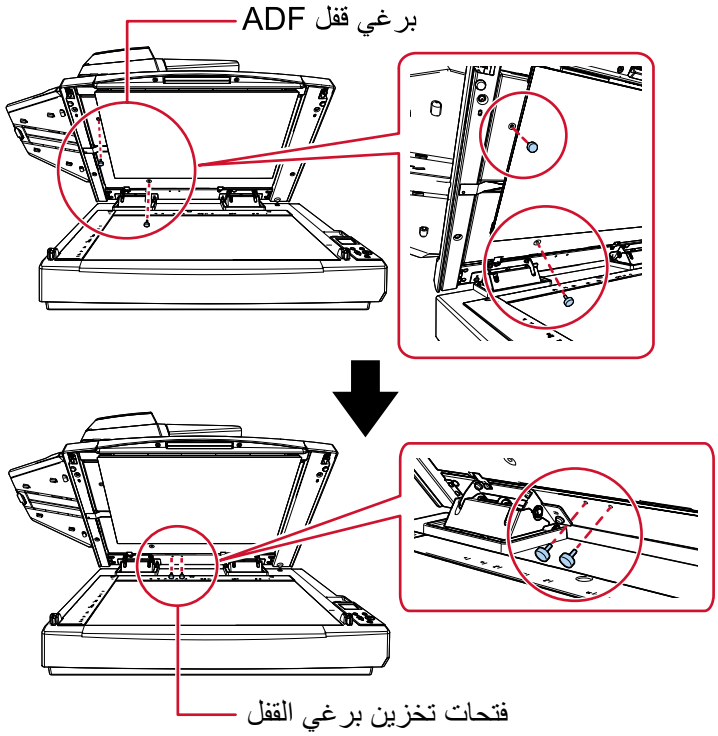


**تلميح**

- أزل لوحة المستند إذا كان من الصعب إزالة براغي قفل ADF.
- إذا قمت بإزالة لوحة المستند، فقم بتركيب لوحة المستند على النحو التالي:

1 ضع لوحة المستند في مواجهة الزاوية اليسرى العلوية على مُسطّح سطح المستند.
تأكد من أن الأخدود الموجود في لوحة المستند في المكان الصحيح.

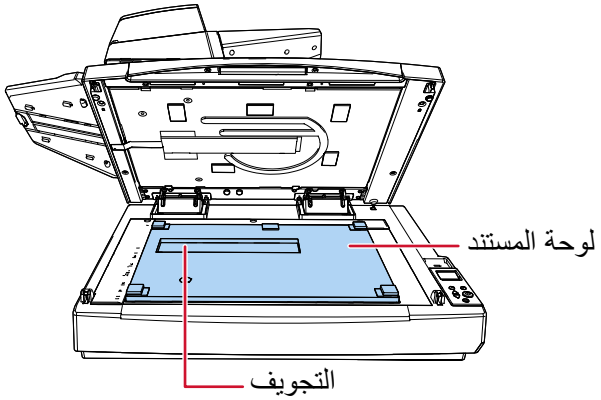


2 أغلق غطاء المستند ببطء.
عندما تقوم بإغلاق غطاء المستند، يتم إرفاق لوحة المستند بغطاء المستند.

**3 أغلق غطاء المستند ببطء.**

← كيفية إغلاق غطاء المستند (48 صفحة)

**4 اسحب المكدس للخارج.**

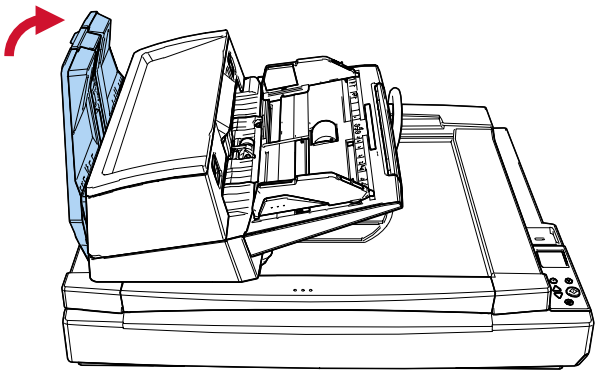

**5 قم بتغيير وضع وحدة ADF.**

حرّك وحدة تغذية المستندات التلقائية ADF حتى تستقر في موضعها، ويستدل على ذلك بصوت طقة. تأكد من أن وحدة تغذية المستندات التلقائية (ADF) مقفلة بإحكام في موضعها.

- لتغيير الوضع 1 إلى الوضع 2

حرّك وحدة تغذية المستندات التلقائية ADF إلى مركز الماسحة الضوئية.

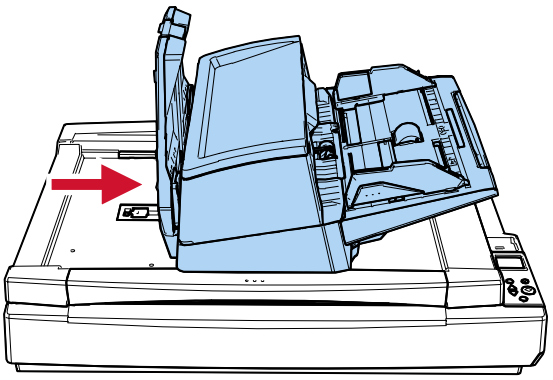

- لتغيير الوضع 1 إلى الوضع 3

حرّك وحدة تغذية المستندات التلقائية ADF إلى مركز الماسحة الضوئية، ومن ثم قم بإدارتها عكس اتجاه عقارب الساعة بزاوية 180 درجة.

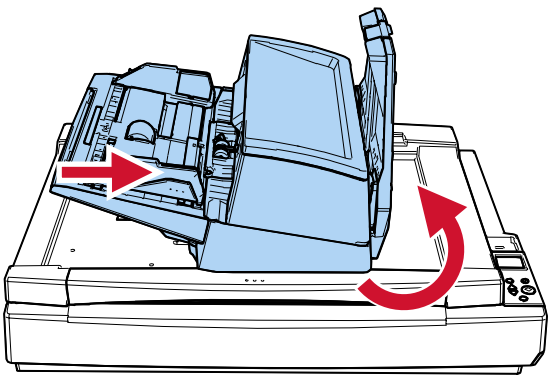

**تنبيه**

- انتبه كي لا تعلق أصابعك عند تحريك وحدة تغذية المستندات التلقائية ADF.
- لا تقم بإدارة وحدة تغذية المستندات التلقائية ADF بزاوية أكبر من 180 درجة. قد تتلف وحدة تغذية المستندات التلقائية ADF.

**6 اسحب المعبئ لأسفل.**

## إعداد حامل الورق ADF (الملقم)

المستندات المحملة داخل حامل الورق (الملقم) ADF يتم تلقيمها في وحدة تغذية المستندات التلقائية ADF واحدة تلو الأخرى عند بدء المسح الضوئي.
عند مسح مستند طويل نسبيًا مثل مستند بمقاس A4، استخدم امتدادات الحامل كما هو موضح أدناه حتى يتم حفظ المستند مستقيمًا ويتم تلقيمه بسلاسة.

1 **أمسك حامل الورق ADF (الملقم) أثناء سحب امتداد الحامل.**

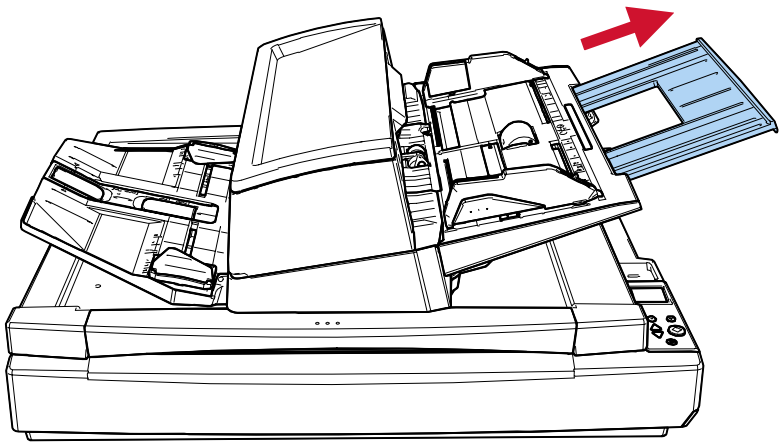

## إعداد المُعبئ

يتم إخراج المستندات المحملة داخل حامل الورق ADF (الملقم) إلى المُعبئ واحد تلو الآخر أثناء المسح الضوئي.
عند مسح مستند طويل نسبيًا مثل مستند بمقاس A4، سيحتفظ استخدام امتداد المكدس، والموقّفات والأدلة الجانبية للمكدس كما هو موضح أدناه بالمستندات مستقيمة ويتم تلقيمها بسلاسة.

1 **اسحب امتداد المعبئ وارفع الموقّف.**
تأكد من ضبط الموقّف على موضع لا يقل طوله عن طول المستند.

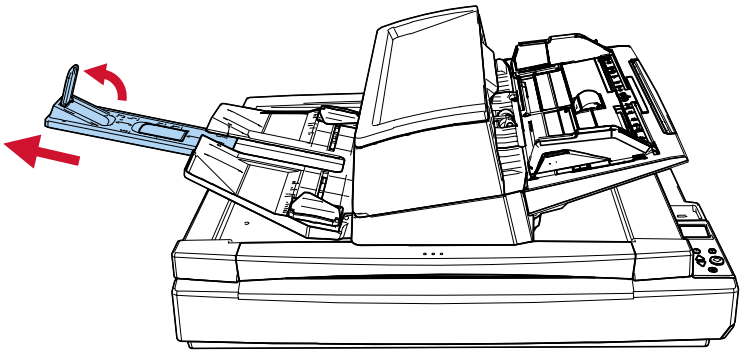

**انتباه**

- لا تمسك الموقّف لسحب امتداد المكدس للخارج. قد يتلف الموقّف.
- لا ترفع الموقّف أكثر من 90 درجة، نظرًا لأنه قد ينكسر.

**تلميح**

- عند القيام بالمسح الضوئي لمستندات قصيرة مثل بطاقات الأعمال أو البطاقات البلاستيكية، ارفع الموقّف الأيمن.
- عند القيام بالمسح الضوئي لمستندات أطول من مقاس A3، اسحب امتداد المكدس للخارج على طول الطريق بدون رفع الموقّف لأعلى.
- عند القيام بالمسح الضوئي لمستندات عرضية مقاس A4/Letter، إذا قمت برفع الموقّف الأيمن، فيمكن تعبئة المستندات التي تم إخراجها بشكل مرتب.
- إذا لم تُكدَّس المستندات المخرَجة بشكل مرتب، فإن تقليل الفجوة (إلى 10 مم تقريباً) بين المستندات والموقّف يساعد على محاذاتها بشكل أكثر دقةً وانتظامًا.

2 **ارفع الأدلة الجانبية للمكدس واضبطها على عرض المستندات.**

تأكد من أن المسافة بين أدلة المكدس الجانبية أوسع من عرض المستند.

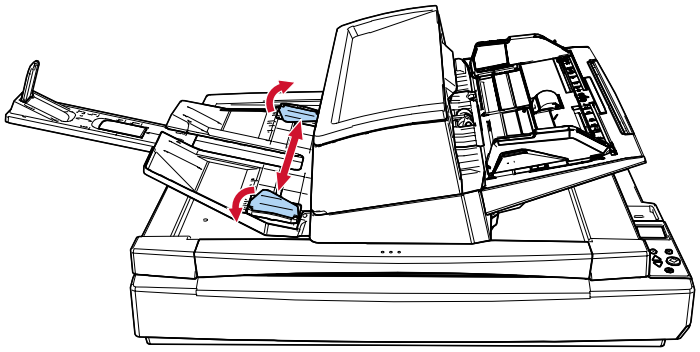

**تلميح**

- اضبط ارتفاع المكدس وفقًا لنوع ورق المستند.

حدد الوضع المنخفض للاستخدام العادي.

عند القيام بالمسح الضوئي لمستند رفيع أو مجعّد، حدد الوضع العلوي.

عندما يتم تثبيته في الوضع العلوي، يمكن أن ينخفض عدد المستندات التي يمكن تحميلها في حامل الورق (الملقم) ADF.

الرقم المُقترح هو 100 إذا كان وزن الورق 80 غ/م$^2$ (20 رطل).

- الوضع المنخفض (الورق العادي)

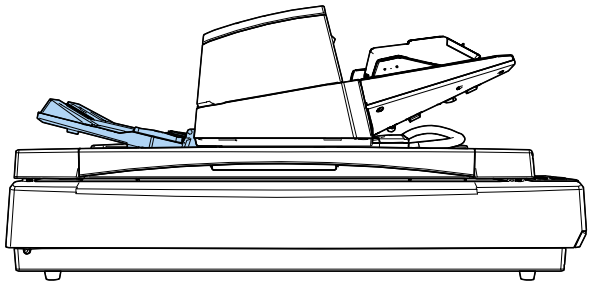

- الوضع العلوي (ورق رفيع أو مجعد)

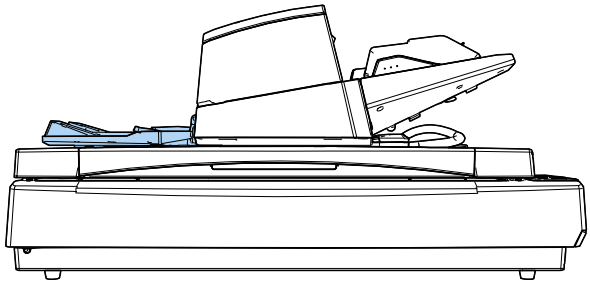

يمكنك وضع المكدس في الوضع العلوي بسلاسة إذا كنت تمسك بكِلا الجانبين من المكدس بإحكام وتدفعه للأمام أثناء رفعه لأعلى.

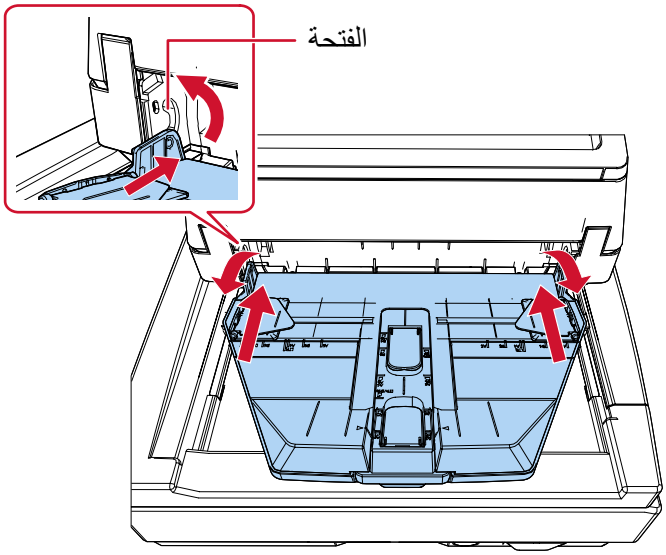


- يمنع تباطؤ سرعة إخراج الورق من تناثر المستندات.
  يمكن أن يتم تقليل سرعة إخراج الورق بإحدى الطرق التالية.
  - [11:التحكم في التكديس] في شاشة [قائمة الإعدادات] الخاصة بلوحة التشغيل
    كيفية استخدام القائمة الرئيسية (103 صفحة)
  - Software Operation Panel
    تحديد سرعة إخراج الورق (التحكم في التكديس) (284 صفحة)

# كيفية إجراء مسح ضوئي أساسي

هذا القسم يشرح كيفية إجراء مسح ضوئي أساسي.

**انتباه**

بناءً على كيفية استخدام الماسحة الضوئية، استخدم كابل USB لتوصيلها بجهاز كمبيوتر أو استخدم كابل LAN فقط لتوصيلها بجهاز شبكة. لا تستخدم الكابلين في نفس الوقت.

ابدأ تشغيل تطبيق من تطبيقات مسح الصور على الكمبيوتر المتصل بالماسحة أو بالضغط على ز ما موجود على الماسحة، ثم ابدأ بمسح المستندات ضوئيًا.

- الاتصال عبر USB
  - استخدام الكمبيوتر لإجراء مسح ضوئي
    - ← بدء مسح ضوئي من تطبيق مسح ضوئي للصور (58 صفحة)
  - استخدام أزرار الماسح الضوئي لإجراء مسح ضوئي
    - ← الضغط على زر في الماسحة لبدء تشغيل تطبيق المسح الضوئي للصور وإجراء مسح ضوئي (60 صفحة)

    البرامج ذات الصلة: نافذة خصائص الماسحة الضوئية في Windows (الأحداث)
- الاتصال عبر شبكة LAN السلكية
  - استخدام الكمبيوتر لإجراء مسح ضوئي
    - ← بدء مسح ضوئي من تطبيق مسح ضوئي للصور (58 صفحة)

    البرامج ذات الصلة: أداة تحديد الماسحة، إعدادات الشبكة في fi Series
    - ← بدء تشغيل أداة تحديد الماسحة (331 صفحة)
    - ← بدء تشغيل إعدادات الشبكة في fi Series (304 صفحة)
  - استخدام أزرار الماسح الضوئي لإجراء مسح ضوئي
    - ← الضغط على زر في الماسحة لبدء تشغيل تطبيق المسح الضوئي للصور وإجراء مسح ضوئي (60 صفحة)

    البرامج ذات الصلة: أداة تحديد الماسحة، Button Event Manager، إعدادات الشبكة في fi Series
    - ← بدء تشغيل أداة تحديد الماسحة (331 صفحة)
    - ← كيفية البدء Button Event Manager (333 صفحة)
    - ← بدء تشغيل إعدادات الشبكة في fi Series (304 صفحة)

اعتماداً على كيفية استخدامك للماسحة الضوئية، يمكنك تعيين إعدادات الزر المختلفة للأزرار. عند استخدام طرق متعددة معاً، تأكد من تمكين الإعداد الذي ترغب في استخدامه.

- ← تمكين تكوين الزر المطلوب (68 صفحة)

## بدء مسح ضوئي من تطبيق مسح ضوئي للصور

هذا الجزء يشرح ماهية التدفق الأساسي لإجراء عملية مسح ضوئي باستخدام تطبيق مسح الصور على جهاز الكمبيوتر.
في هذه الحالة، يجب تثبيت برنامج تشغيل الماسحة وتطبيق مسح الصور الذي يدعم برنامج تشغيل الماسحة على جهاز الكمبيوتر.

- برنامج تشغيل الماسحة
  - برنامج التشغيل PaperStream IP
- تطبيق مسح الصور
  - PaperStream ClickScan
  - PaperStream Capture

لتوصيل الماسحة الضوئية عبر شبكة LAN سلكية، تحتاج إلى ما يلي:

- Network Setup Tool
- إعدادات الشبكة في fi Series

← نظرة عامة على البرامج المجمعة (28 صفحة)

← إعدادات الشبكة (إعدادات الشبكة في fi Series) (304 صفحة)

تختلف إجراءات المسح الضوئي والعمليات وعناصر إعدادات المسح قليلاً بناءً على برنامج تشغيل الماسحة وتطبيق المسح الضوئي للصور.
للتفاصيل، راجع ملف مساعدة برنامج تشغيل الماسحة الضوئية ودليل/مساعدة تطبيق المسح الضوئي للصور.

1. **شغِّل الماسحة.**

   ← كيفية القيام بالتشغيل (40 صفحة)

2. **صِل الماسحة الضوئية بجهاز الكمبيوتر الخاص بك.**

   - عند استخدام اتصال USB
     قم بتوصيل الماسحة الضوئية بالكمبيوتر باستخدام كابل USB.
   - عند استخدام اتصال شبكة LAN سلكية
     قم بتوصيل الماسحة الضوئية بالشبكة، وحدد الماسحة الضوئية باستخدام أداة تحديد الماسحة.

     ← الشبكة (310 صفحة)

     ← بدء تشغيل أداة إعداد عنوان IP (332 صفحة)

     إذا لم تكن في بيئة DHCP، فأنت بحاجة إلى أداة تعيين عنوان IP.

     ← بدء تشغيل أداة تحديد الماسحة (331 صفحة)

3. **حمّل مستنداً في حامل الورق (الملقم) ADF.**

   ← كيفية تحميل مستندات في حامل ورق ADF (الملقم) (71 صفحة)

4. **قم ببدء تشغيل تطبيق المسح الضوئي للصور.**

5. **قم بتحديد برنامج تشغيل الماسحة ليتم استخدامه للمسح الضوئي.**
   قد لا يحتاج الأمر إلى تحديد برنامج تشغيل مع بعض تطبيقات المسح الضوئي للصور.

6. **قم بتحديد الماسحة الضوئية ليتم استخدامها للمسح الضوئي.**
   يعتمد اسم الماسحة الضوئية على نوع برنامج تشغيل الماسحة وطريقة اتصالها. للتفاصيل، راجع ملف مساعدة برنامج تشغيل الماسحة الضوئية.
   قد لا يحتاج الأمر إلى تحديد ماسحة مع بعض تطبيقات المسح الضوئي للصور.

7. **قم بضبط إعدادات المسح الضوئي في نافذة الإعداد لبرنامج تشغيل الماسحة.**

قد لا تظهر نافذة الإعداد لبرنامج تشغيل الماسحة مع بعض تطبيقات المسح الضوئي الصور.

**8 قم بمسح المستند ضوئيا من خلال تطبيق المسح الضوئي للصور.**

**انتباه**

لا تُجري أيًا من العمليات التالية.
يعمل القيام بذلك على توقف عملية المسح.

- فصل كابل USB
- فصل كابل LAN
- فصل الشبكة
- تسجيل الخروج من Windows

## الضغط على زر في الماسحة لبدء تشغيل تطبيق المسح الضوئي للصور وإجراء مسح ضوئي

يشرح هذا القسم الإعدادات المسبقة المطلوبة وإجراء المسح الضوئي عند بدء تشغيل تطبيق مسح الصور على الكمبيوتر وإجراء مسح ضوئي بالضغط على الزر الموجود على الماسح الضوئي.
في هذه الحالة، يجب تثبيت برنامج تشغيل الماسحة وتطبيق مسح الصور الذي يدعم برنامج تشغيل الماسحة على جهاز الكمبيوتر.

- برنامج تشغيل الماسحة
  - برنامج التشغيل PaperStream IP
- تطبيق مسح الصور
  - PaperStream Capture

لتوصيل الماسحة الضوئية عبر شبكة LAN سلكية، تحتاج إلى ما يلي:

- Network Setup Tool
- إعدادات الشبكة في fi Series

← نظرة عامة على البرامج المجمعة (28 صفحة)
← إعدادات الشبكة (إعدادات الشبكة في fi Series) (304 صفحة)

**تلميح**

- إذا كان PaperStream Capture مثبتًا، فسيتم تعيين PaperStream Capture تلقائيًا إلى زر الماسح الضوئي.
- في حالة تثبيت PaperStream ClickScan وPaperStream Capture، يختلف تطبيق مسح الصور الذي يتم تشغيله عند الضغط على الزر [Scan/Enter] الموجود بالماسحة الضوئية حسب وجود PaperStream ClickScan في شريط المهام.
  - عند وجوده في شريط المهام
    يتم تشغيل PaperStream ClickScan.
  - عند عدم وجوده في شريط المهام
    يتم تشغيل PaperStream Capture.
- إذا قمت بتغيير تطبيق مسح الصور المعين لزر الماسحة الضوئية من PaperStream Capture إلى تطبيق آخر، فسيتم بدء تشغيل تطبيق مسح الصور المعين حديثاً.
  إذا تم تعيين PaperStream Capture ليشغل الماسح الضوئي، قم بتغيير الإعداد لتعطيل هذه الوظيفة.

**1 شغِّل الماسحة.**

← كيفية القيام بالتشغيل (40 صفحة)

**2 صِل الماسحة الضوئية بجهاز الكمبيوتر الخاص بك.**

- عند استخدام اتصال USB
  قم بتوصيل الماسحة الضوئية بالكمبيوتر باستخدام كابل USB.
- عند استخدام اتصال شبكة LAN سلكية
  قم بتوصيل الماسحة الضوئية بالشبكة، وحدد الماسحة الضوئية باستخدام أداة تحديد الماسحة.

← الشبكة (310 صفحة)
← بدء تشغيل أداة إعداد عنوان IP (332 صفحة)
إذا لم تكن في بيئة DHCP، فأنت بحاجة إلى أداة تعيين عنوان IP.

← بدء تشغيل أداة تحديد الماسحة (331 صفحة)

**3 قم بتكوين إعدادات المسح في تطبيق المسح الضوئي للصور.**

بدء مسح ضوئي من تطبيق مسح ضوئي للصور (58 صفحة)

**4 من جهاز الكمبيوتر، حدد تطبيق المسح الضوئي للصور الذي تريد أن يعمل عند الضغط على الزر على الماسحة الضوئية.**

يتنوع إجراء إعداد الزر حسب طريقة اتصال الماسحة الضوئية.

- عند إنشاء اتصال عبر كابل USB

اعرض نافذة إعداد [الأجهزة والطابعات] لنظام التشغيل Windows، واضبط الأزرار في [خصائص المسح] للماسحة الضوئية.

تكوين إعدادات الزر في خصائص الماسحة الضوئية في نظام Windows (لتوصيل USB) (65 صفحة)

- عند إنشاء اتصال عبر شبكة LAN سلكية

استخدم Button Event Manager لتعيين الزر.

لمعرفة التفاصيل حول Button Event Manager، ارجع إلى مساعدة Network Setup Tool.

كيفية البدء Button Event Manager (333 صفحة)

**5 عند اللزوم، قم بتكوين الإعدادات في تطبيق مسح الصور ليبدأ تشغيله.**

بالنسبة لبعض تطبيقات مسح الصور، قد تكون الإعدادات الموجودة على تطبيق مسح الصور ضرورية.

للتفاصيل، راجع ملف دليل/مساعدة تطبيق المسح الضوئي للصور لبدء تشغيله.

**6 حمّل مستنداً في حامل الورق (الملقم) ADF.**

كيفية تحميل مستندات في حامل ورق ADF (الملقم) (71 صفحة)

**7 اضغط على الزر الموجود على الماسح الضوئي لبدء مسح ضوئي**

- عند تحديد تطبيق مسح الصور لـ [Scan Button] في الخطوة 4

أثناء عرض [F00] في منطقة المؤشر بشاكلة [جاهز]، اضغط على زر [Scan/Enter].

**a** اضغط على زر [△]/زر [▽] بينما يتم عرض شاشة [جاهز].

يتم عرض شاشة [اختيار الوظائف].

**b** اضغط على زر [△]/زر [▽] لتحديد [No.00]، ومن ثم اضغط على زر [Stop/Clear].

يتم عرض [F00] في منطقة المؤشر بشاشة [جاهز].

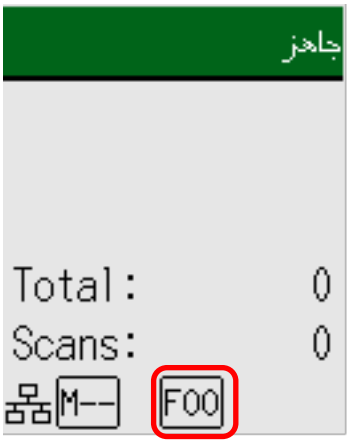


**c** اضغط على زر [Scan/Enter].

- fi-8600

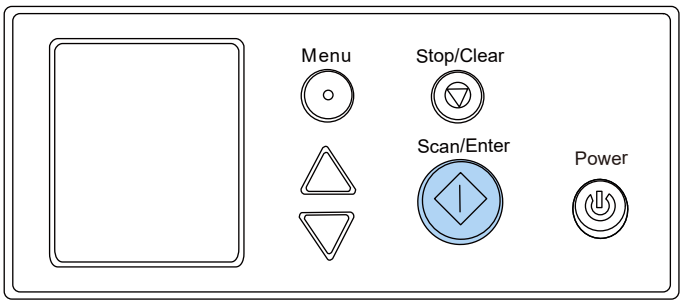


- fi-8700/fi-8700S

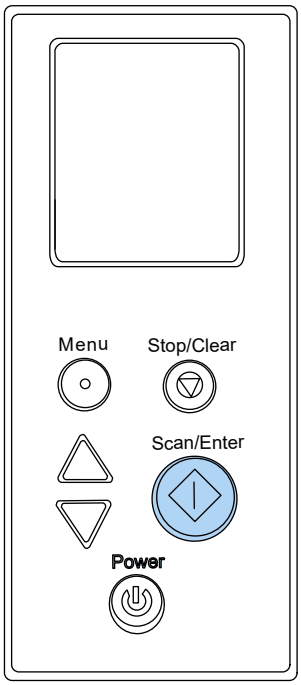


يبدأ تشغيل تطبيق المسح الضوئي للصور المحدد لـ [Scan Button].

- عند تحديد تطبيق مسح ضوئي للصور لأحد الأزرار من [Send to 01] إلى [Send to 50] في الخطوة 4 أثناء عرض أي رمز من [F01] إلى [F50] في منطقة المؤشر بشاشة [جاهز]، اضغط على زر [Scan/Enter]. كمثال، يوضّح ما يلي إجراء تكوين تطبيق مسح الصور لـ [Send to 02].

**a** اضغط على زر [△]/زر [▽] بينما يتم عرض شاشة [جاهز].
يتم عرض شاشة [اختيار الوظائف].

**b** اضغط على زر [△]/زر [▽] لتحديد [No.02]، ومن ثم اضغط على زر [Stop/Clear].

يتم عرض [F02] في منطقة المؤشر بشاشة [جاهز].

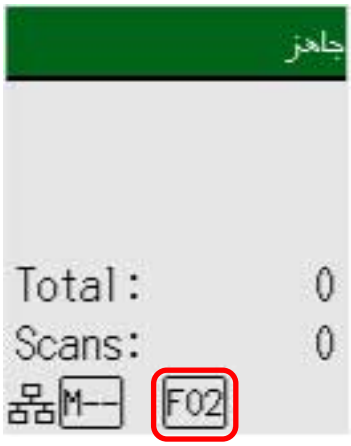


**c** اضغط على زر [Scan/Enter].

- fi-8600

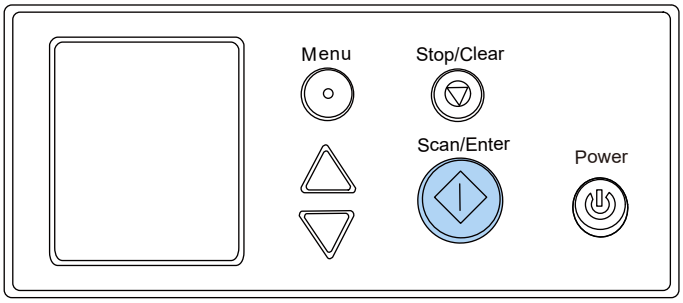


- fi-8700/fi-8700S

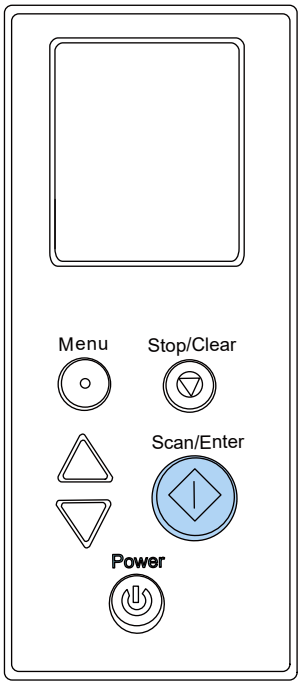

يبدأ تشغيل تطبيق المسح الضوئي للصور المحددة لـ [Send to 02].

**8 إذا لزم الأمر، قم بمسح مستندات ضوئيًا من خلال تطبيق المسح الضوئي للصور.**

**انتباه**

لا تُجري أيًا من العمليات التالية.
يعمل القيام بذلك على توقف عملية المسح.

- فصل كابل USB
- فصل كابل LAN
- فصل الشبكة
- تسجيل الخروج من Windows

**راجع أيضًا**

تمكين تكوين الزر المطلوب (68 صفحة)

# تكوين إعدادات الزر في خصائص الماسحة الضوئية في نظام Windows (لتوصيل USB)

قم بتكوين الزر الموجود على الماسحة الضوئية الذي يبدأ عملية المسح الضوئي.
حدد تطبيق مسح ضوئي للصور للزر على جهاز الكمبيوتر، الذي تريد بدء تشغيله عند الضغط على الزر على الماسحة.

1. **شغِّل الماسحة.**

← كيفية القيام بالتشغيل (40 صفحة)

2. **تحقّق من توصيل الماسحة وجهاز الكمبيوتر عبر كابل USB.**
3. **عرض [الإعدادات] في Windows.**
4. **انقر [Bluetooth والأجهزة].**
5. **انقر فوق [الطابعات والماسحات الضوئية].**
6. **انقر فوق [fi-8700]، [fi-8600]، أو [fi-8700S].**
7. **انقر فوق [خصائص الماسح الضوئي].**

ستظهر نافذة [الماسحات الضوئية والكاميرات].

8. **انقر فوق أيقونة الماسحة الضوئية وانقر فوق زر [خصائص].**

**انتباه**

عندما يكون PaperStream ClickScan موجودًا في شريط المهام، لا يمكن عرض نافذة خصائص الماسحة الضوئية.
لعرض نافذة خصائص الماسحة الضوئية، اخرج من PaperStream ClickScan.

9. **في علامة تبويب [أحداث]، حدد الزر الذي تريد ضبطه من القائمة المنسدلة [حدد أحد الإجراءات].**

- [Scan Button]

قم بتكوين الإجراء المراد تنفيذه عند الضغط على زر [Scan/Enter] أثناء عرض [F00] في منطقة المؤشر بشاشة [جاهز].

- [Send to 01] إلى [Send to 50]

قم بتكوين الإجراء المطلوب تنفيذه عند الضغط على زر [Scan/Enter] أثناء عرض أي رمز من [F01] إلى [F50] في منطقة المؤشر بشاشة [جاهز].

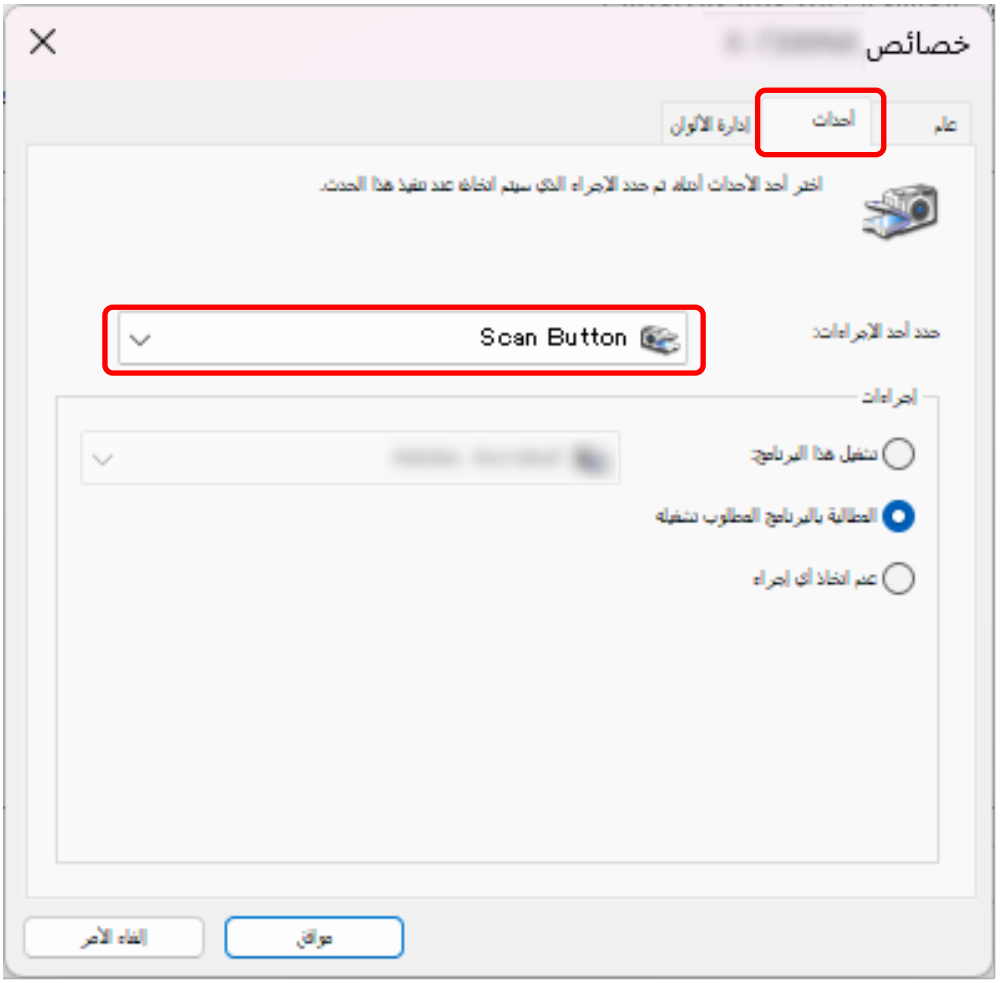


**10 حدّد تطبيق مسح الصور ليتم تشغيله عند الضغط على الزر.**

انقر فوق [تشغيل هذا البرنامج] وحدّد تطبيق مسح الصور من قائمة البرامج.

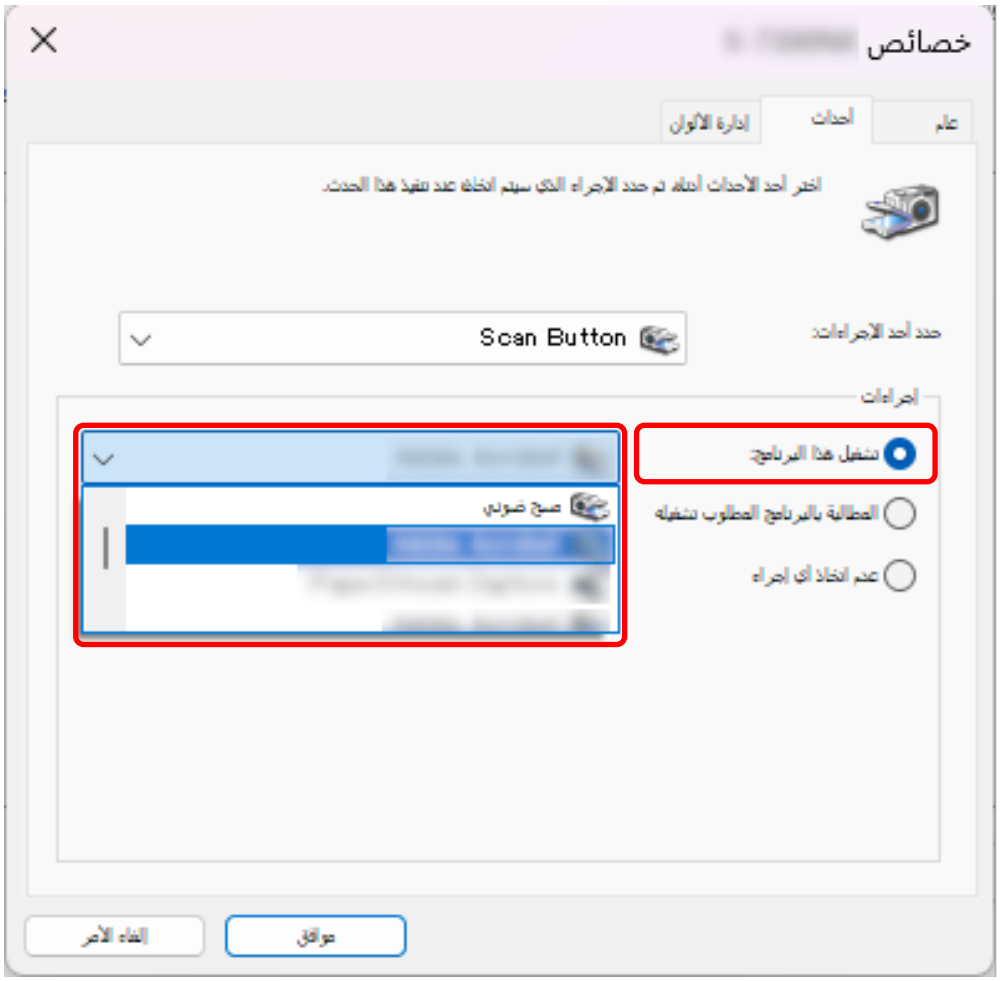


لتعيين عدة أزرار، كرّر الخطوات من 9 إلى 10.

**11 انقر فوق زر [موافق].**

**راجع أيضًا**

تمكين تكوين الزر المطلوب (68 صفحة)

## تمكين تكوين الزر المطلوب

إذا قمت بضبط زر بأكثر من طريقة، فقم بتفعيل الضبط الذي ترغب في استخدامه فقط وتعطيل غيره.

| طريقة توصيل الماسحة الضوئية | تكوين الزر المطلوب | التكوينات الأخرى المطلوب تعطيلها |
|---|---|---|
| USB | ● نافذة خصائص الماسحة الضوئية في Windows (الأحداث)<br>تكوين العمليات على الأحداث | ● Button Event Manager<br>إلغاء تحديد خانة الاختيار [حدث زر المشاهدة] |
| شبكة LAN السلكية | ● Button Event Manager<br>حدد خانة الاختيار [حدث زر المشاهدة] (*1) | بدون |

***1:** عند استخدام اتصال LAN سلكي، لا تحدد خانة الاختيار [حدث زر المشاهدة] على أجهزة كمبيوتر متعددة في الوقت نفسه لنفس الماسح الضوئي.

**تلميح**

- إذا كان PaperStream Capture مثبتًا، فسيتم تعيين PaperStream Capture تلقائيًا إلى زر الماسح الضوئي.
- في حالة تثبيت PaperStream ClickScan وPaperStream Capture، يختلف تطبيق مسح الصور الذي يتم تشغيله عند الضغط على الزر [Scan/Enter] الموجود بالماسحة الضوئية حسب وجود PaperStream ClickScan في شريط المهام.
  - عند وجوده في شريط المهام
    يتم تشغيل PaperStream ClickScan.
  - عند عدم وجوده في شريط المهام
    يتم تشغيل PaperStream Capture.
- إذا قمت بتغيير تطبيق مسح الصور المعين لزر الماسحة الضوئية من PaperStream Capture إلى تطبيق آخر، فسيتم بدء تشغيل تطبيق مسح الصور المعين حديثاً.
  إذا تم تعيين PaperStream Capture ليشغل الماسح الضوئي، قم بتغيير الإعداد لتعطيل هذه الوظيفة.

# كيفية تحميل المستندات

هذا القسم يشرح كيفية تحميل المستندات على الماسحة.

## تحميل مستندات في حامل ورق ADF (الملقم)

هذا القسم يشرح كيفية تحميل مستندات الورق العادي.

### تحضير المستندات لتحميلها في حامل الورق ADF (الملقم)

1 **تحقّق من المستندات.**

a **تحقق من مقاس الورق والجودة التي يمكن إجراء مسح ضوئي لها باستخدام الماسحة الضوئية.**

← مستندات للمسح الضوئي (79 صفحة)

b **تأكد مما إذا كانت المستندات التي سيتم تحميلها بنفس مقاس العرض أم لا.**

تختلف طرق تحميل المستندات وفقًا لما إذا كانت المستندات بنفس مقاس العرض أم لا.

إذا كانت المستندات بمقاسات عرض مختلفة، راجع شروط المسح الضوئي للدفعة المختلطة (88 صفحة) أو مسح ضوئي لمستندات بمقاسات عرض مختلفة (127 صفحة).

c **تأكد من عدد الورق.**

فيما يلي عدد الأوراق التي يمكن تحميلها على النحو التالي:

- مستندات مقاس A4/Letter أو أصغر

300 ورقة (بوزن ورق 80 جم/م$^2$ [20 رطلًا] وبسماكة أقل من 30 مم لرزمة المستندات)

- مستندات أكبر من مقاس A4/Letter

100 ورقة (بوزن ورق 80 جم/م$^2$ [20 رطل] وبسماكة أقل من 10 مم لرزمة المستندات)

← سعة التحميل (83 صفحة)

2 **قم بتهوية المستندات.**

a **أخرج رزمة من المستندات، وفقًا للسماكة الموضحة في الإرشادات التالية:**

- مستندات مقاس A4/Letter أو أصغر

30 مم أو أقل

- مستندات أكبر من مقاس A4/Letter

10 مم أو أقل

**b** أمسك بطرفي المستندات وقم بتهويتهم عدة مرات.

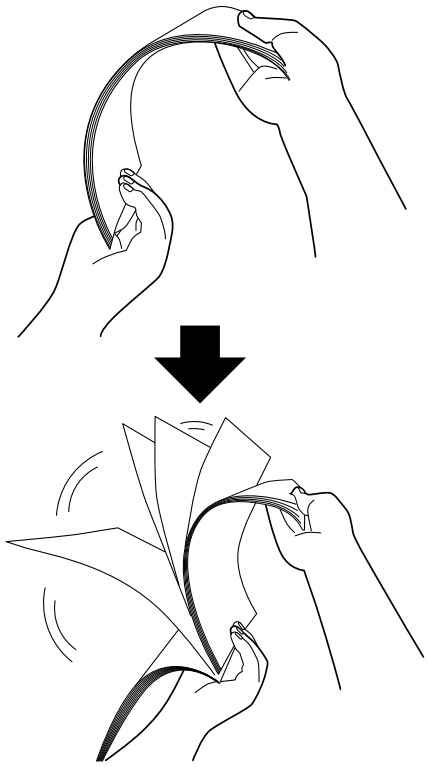

**c** قم بتدوير المستندات 90 درجة وقم بتهويتها بنفس الطريقة.

**d** قم بإجراء الخطوات من a إلى c لكل المستندات.

**e** قم بمحاذاة الجزء العلوي من المستندات.

# كيفية تحميل مستندات في حامل ورق ADF (الملقم)

هناك طريقتان لتحميل المستندات.

- كيفية تحميل المستندات في منتصف حامل ورق ADF (الملقم) (71 صفحة)
  يستخدم هذا الأسلوب بشكل أساسي عندما تكون المستندات بنفس المقاس.
- كيفية تحميل المستندات المحاذاة إلى أيّ من جانبي حامل الورق ADF (الملقم) (73 صفحة)
  يستخدم هذا الأسلوب بشكل أساسي عندما تكون المستندات بمقاسات مختلفة أو عندما ترغب في تحريك مركز المستندات.

**انتباه**

لاحظ أن الظروف المختلفة تنطبق على الكشف عن التلقيم المتعدد عند إعداد المستندات على يمين أو يسار مخزن الورق.

## كيفية تحميل المستندات في منتصف حامل ورق ADF (الملقم)

1. **اضبط حامل الورق ADF (الملقم) وفقًا لطول المستندات.**

   ← إعداد حامل الورق ADF (الملقم) (53 صفحة)

2. **قم بضبط المعبئ وفقًا لطول المستندات.**

   ← إعداد المُعبئ (54 صفحة)

3. **قم بتحميل المستندات في حامل الورق ADF (الملقم) بحيث يكون الجانب المراد مسحه متجهًا لأسفل.**

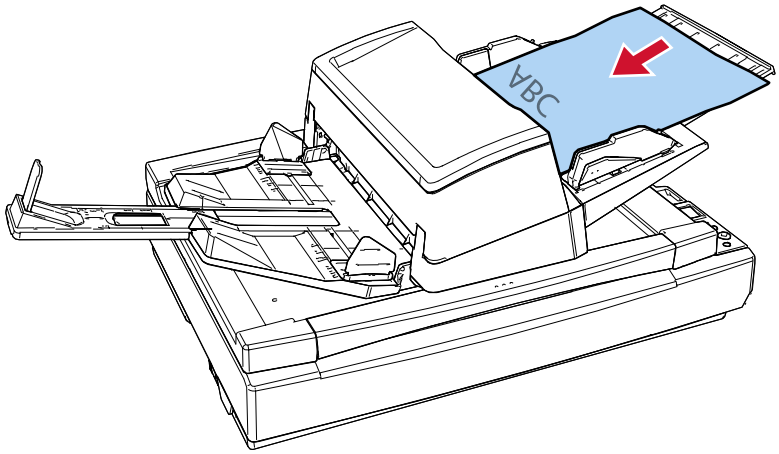


**انتباه**

- قم بإزالة كافة مشابك ودبّاسات الورق.
- قلّل عدد المستندات عندما لا يتم تلقيم المستندات في الماسحة أو يتم تلقيم المستندات المتراكبة.

4. **قم بضبط الأدلة الجانبية على عرض المستندات.**

   حرّك الأدلة الجانبية عند الضغط على زر الدليل الجانبي بحيث لا توجد مسافة بين الأدلة الجانبية والمستندات.

عندما يكون هناك مسافة بين الأدلة الجانبية والمستندات، قد يتم تلقيم المستندات بصورة منحرفة.

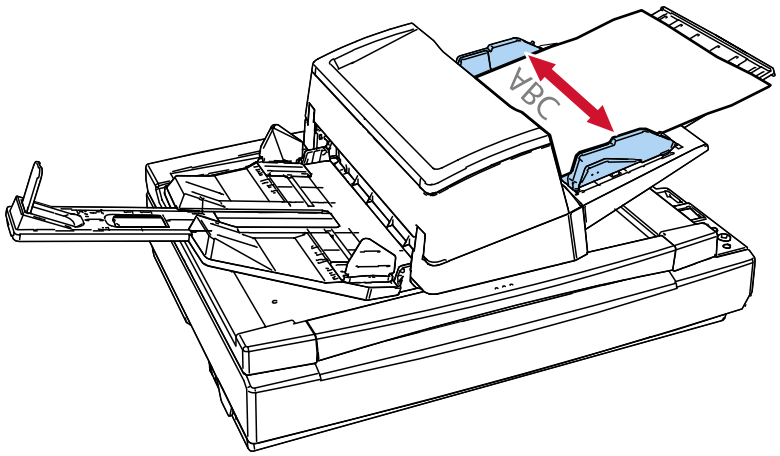

## كيفية تحميل المستندات المحاذاة إلى أيٍّ من جانبي حامل الورق ADF (الملقم)

1 **اضبط حامل الورق ADF (الملقم) وفقًا لطول المستندات.**

إعداد حامل الورق ADF (الملقم) (53 صفحة)

2 **قم بضبط المعبئ وفقًا لطول المستندات.**

إعداد المُعبئ (54 صفحة)

3 **مرّر الأدلة الجانبية لأماكنها الأبعد.**

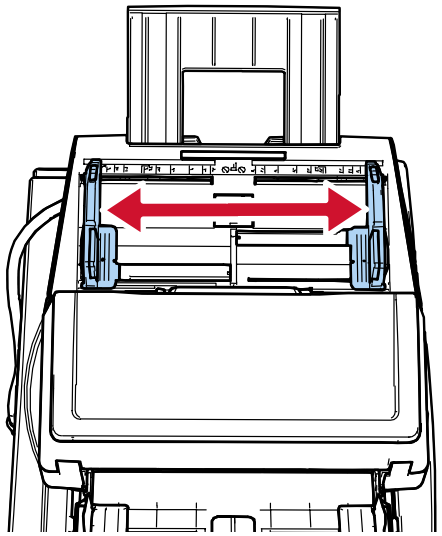

4 **قم بتحميل المستندات في حامل الورق ADF (الملقم) بحيث يكون المستند الأضيق ضمن عرض بكرة الالتقاط والجانب المراد إجراء مسح ضوئي عليه متجهًا لأسفل.**

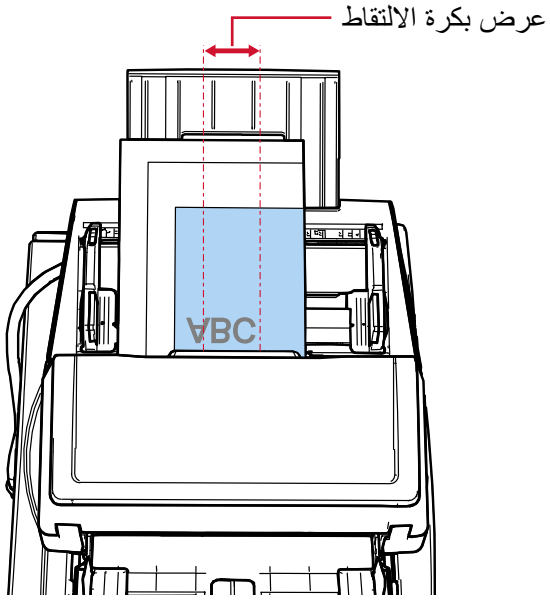

**انتباه**

- قم بإزالة كافة مشابك ودبّاسات الورق.
- قلِّل عدد المستندات عندما لا يتم تلقيم المستندات في الماسحة أو يتم تلقيم المستندات المتراكبة.
- حمّل جميع المستندات بحيث توضع تحت بكرتي الالتقاط تمامًا. لن يتم تلقيم المستندات التي لا توضع تحت كلتا بكرتي الالتقاط.

- مثال جيد

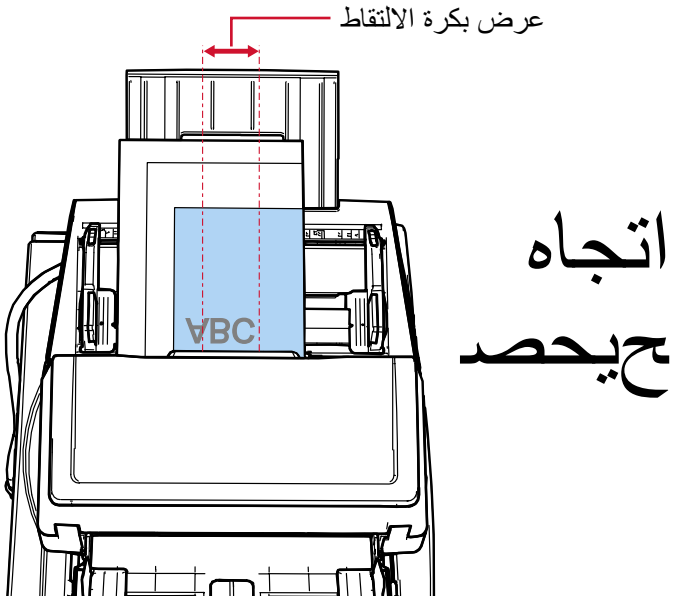


- مثال سيئ

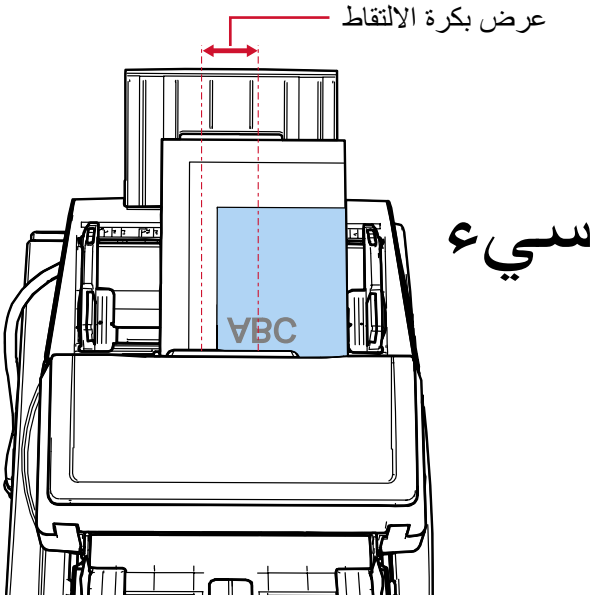


**5 قم بضبط الأدلة الجانبية على عرض المستندات.**

حرّك الأدلة الجانبية عند الضغط على زر الدليل الجانبي بحيث لا توجد مسافة بين الأدلة الجانبية وأعرض مستند.

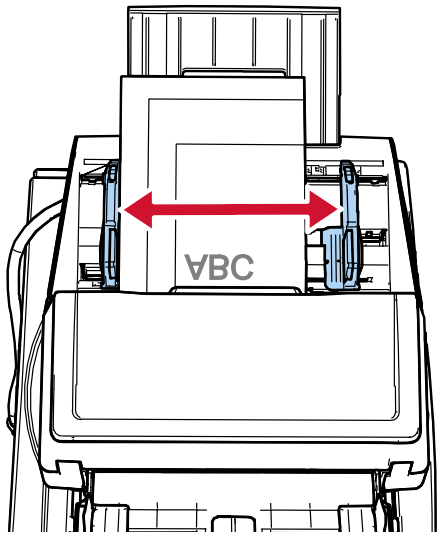


**6 قم بقفل أحد الأدلة الجانبية.**

حرّك قفل الدليل الجانبي الموجود على الدليل الجانبي الأيسر في اتجاه السهم الأحمر لقفل الدليل الجانبي.

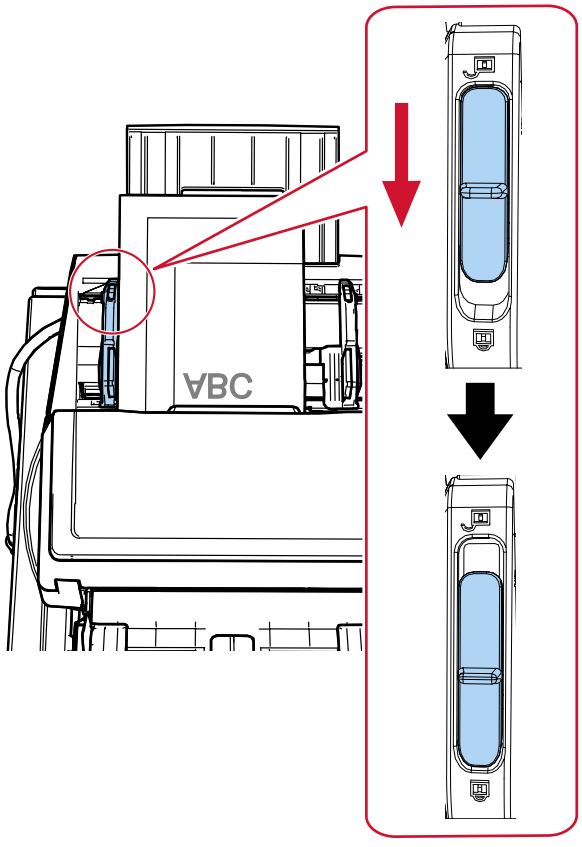


**7 اضبط الدليل الجانبي الآخر على الموضع المطلوب مع الضغط على زر الدليل الجانبي.**

مرّر الدليل الجانبي الأيمن بحيث لا توجد مسافة بين الدليل الجانبي والمستندات.

عندما يكون هناك مسافة بين الأدلة الجانبية والمستندات، قد يتم تلقيم المستندات بصورة منحرفة.

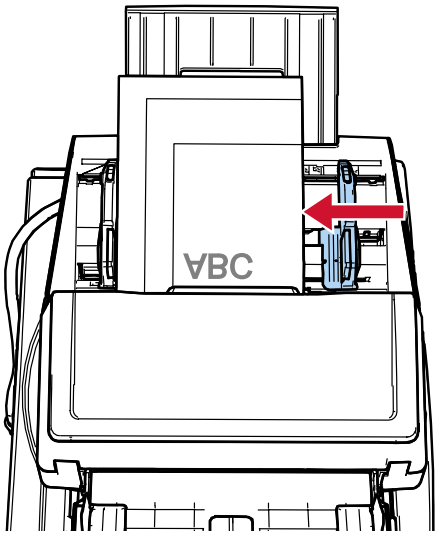


**تلميح**

لإلغاء قفل الدليل الجانبي، اتبع الخطوات التالية.

1 حرك قفل الدليل الجانبي الموجود على الدليل الجانبي المقفل في اتجاه السهم الأحمر.

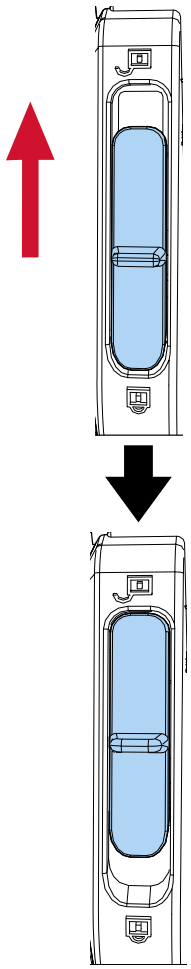

2 أمسك كلا الدليلين الجانبيين، وأثناء الضغط على زري الدليل الجانبي، حركهما للداخل حتى يلتقيا في المنتصف.

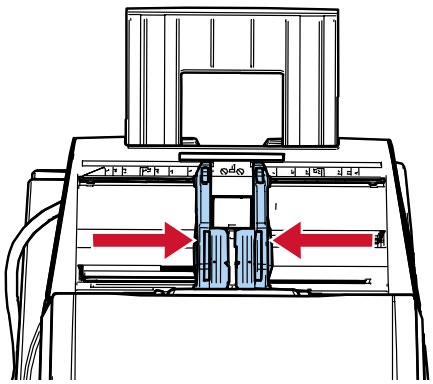

3 اترك الأدلة الجانبية.

سيتحرك كلا الدليلين الجانبيين في توافق مع بعضهما البعض.

## وضع مستند على الماسحة الضوئية المسطحة [fi-8700/fi-8700S]

**1 افتح غطاء المستند.**

كيفية فتح غطاء المستند (47 صفحة)

**2 ضع مستندًا على مُسطّح مسح المستند.**

ضع المستند ووجهه لأسفل لمحاذاة زاويته العلوية اليسرى مع نقطة الرجوع.

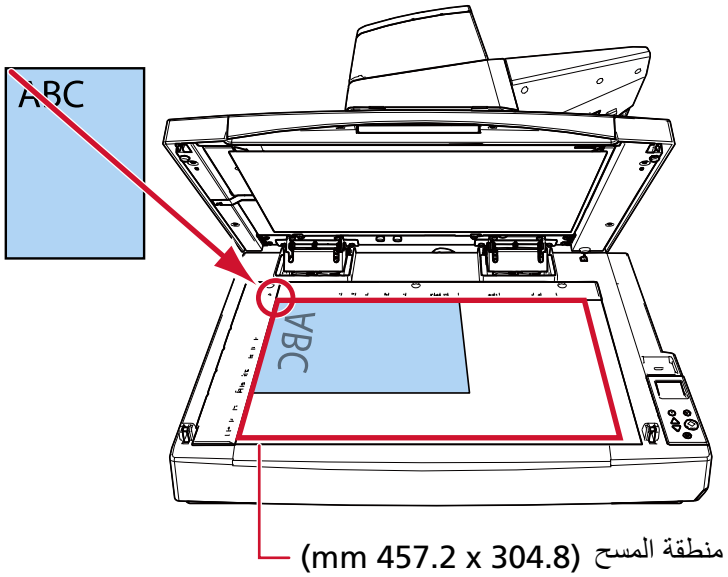


**انتباه**

لاحظ أن أي مستند مجعد أو مطوي قد يُنشئ ثغرة صغيرة بين المستند ومُسطح مسح المستند، مما يؤدي إلى عدم وضوح الصورة الممسوحة ضوئيًا.

**3 أغلق غطاء المستند ببطء.**

كيفية إغلاق غطاء المستند (48 صفحة)

**تلميح**

- يمكن إجراء مسح ضوئي لمستند مع كون غطاء المستند مفتوحًا.

مسح المستندات ضوئيًا على السطح المسطح مع فتح غطاء المستند [fi-8700/fi-8700S] (146 صفحة)

- لمسح مستندات على خلفية سوداء، استخدم لوحة مستند سوداء اختيارية (تباع بشكل منفصل).

خيارات الماسحة (326 صفحة)

## مستندات للمسح الضوئي

### مقاس الورق

يمكن المسح الضوئي لمقاسات الورق التالية:

| | | |
|---|---|---|
| **وحدة تغذية المستندات التلقائية (ADF)** | الحد الأقصى للمقاس (العرض × الطول) (*1) | 304.8 × 431.8 مم (12.0 × 17.0 بوصة.) |
| | الحد الأدنى للمقاس (العرض × الطول) | 50.8 × 69.0 مم/2.0 × 2.7 بوصة |
| **الماسحة الضوئية المسطحة [/fi-8700 fi-8700S]** | الحد الأقصى للمقاس (العرض × الطول) | 304.8 × 457.2 مم (12.0 × 18.0 بوصة) |

***1:** حسب برنامج تشغيل الماسحة أو إعداد المسح الضوئي من تطبيق المسح الضوئي للصور، قد لا تكون الذاكرة كافية لإجراء المسح الضوئي.
المسح الضوئي للصفحات الطويلة يدعم المستندات بطول يصل إلى 5,588 مم (220 بوصة) عند ضبط الدقة على 200 نقطة لكل بوصة أو أقل.
لاحظ أنه يجب تعيين الدقة على قيمة نقطة لكل بوصة التالية وفقًا لمقاس المستند.

- الطول الذي يتجاوز 863 مم (34 بوصة) ولكن لا يتجاوز 2,700 مم (106.3 بوصة)
  600 dpi أو أقل
- الطول الذي يتجاوز 2,700 مم (106.3 بوصة) ولكن لا يتجاوز 4,064 مم (160 بوصة)
  400 نقطة لكل بوصة أو أقل
- الطول الذي يتجاوز 4,064 مم (160 بوصة) ولكن لا يتجاوز 5,461 مم (215 بوصة)
  300 نقطة لكل بوصة أو أقل
- الطول الذي يتجاوز 5,461 مم (215 بوصة) ولكن لا يتجاوز 5,588 مم (220 بوصة)
  200 نقطة لكل بوصة أو أقل

إذا كنت تجري مسحًا ضوئيًا لمستند بصفحة طويلة عبر اتصال USB وقمت بتقسيم الصورة الممسوحة ضوئيًا إلى صفحات متعددة، فإن المستند الذي يصل إلى 200 م (218.8 ياردة) يمكن مسحه.

### نوع المستند

تكون أنواع المستندات (أنواع الورق) كما يلي:

- ورق خالٍ من الخشب
- ورق يحتوي على خشب
- ورق PPC (معاد تصنيعه)
- البطاقات البلاستيكية

عند إجراء مسح ضوئي للمستند بنوع آخر لم يذكر أعلاه، قم بإجراء اختبار على نفس نوع المستند (الورق) أولاً للتحقق مما إذا كان يمكن مسحه ضوئيًا أم لا.

### وزن الورق (السماكة)

يمكن مسح المستندات ذات أوزان (سماكة) الورق التالية ضوئيًا مع وحدة تغذية المستندات التلقائية ADF:

- من 20 إلى 413 جم/م$^2$ (5.3 إلى 110 رطل)

- من 27 إلى 413 جم/م$^2$ (من 7.2 إلى 110 رطل) للمقاس الأكبر من A4/Letter
- من 128 إلى 209 جم/م$^2$ (34 إلى 56 رطل) لمقاس A8
- 1.4 مم أو أقل للبطاقات البلاستيكية (البطاقات ذات النقش مسموح بها (متوافقة مع النوع ISO7810 ID-1))

## المستندات التي قد لا يتم مسحها ضوئيًا بنجاح

الأنواع التالية من المستندات قد لا يتم مسحها ضوئيًا مع وحدة تغذية المستندات التلقائية ADF بنجاح:

- مستندات ذات سماكة غير متساوية (مثل: المغلفات أو المستندات التي تحتوي على مرفقات)
- مستندات مجعدة أو منحنية الحواف
- مستندات مطوية أو مقطوعة
- ورق استشفاف
- ورق مصقول
- ورق كربون
- ورق حساس للضوء
- مستندات مثقوبة
- مستندات ذات أشكال غير مربعة أو مستطيلة
- ورق رقيق جدًا/ورق سميك جدًا
- الصور الفوتوغرافية (ورق التصوير الفوتوغرافي)

**تلميح**

يمكن مسح المستندات التي قد لا يتم مسحها ضوئيًا بنجاح باستخدام الورقة كبيرة الحجم.
يمكن أيضا مسح المستندات المجعدة أو منحنية الحواف أو المطوية ضوئيًا عن طريق تسوية التجاعيد أو الانحناءات أو الطيات الموجودة بالمستندات.

## المستندات التي لا يجب مسحها ضوئيًا

الأنواع التالية من المستندات يجب مسحها ضوئيًا مع وحدة تغذية المستندات التلقائية ADF:

- قصاصات الورق أو المستندات المدبّسة
- مستندات لم يجف الحبر عليها بعد
- المستندات الأصغر من 50.8 × 69 مم (2 × 2.72 بوصة)
- مستندات أعرض من 304.8 مم (12.0 بوصة)
- مستندات أخرى غير الورق/البطاقات البلاستيكية (مثل القماش، وورق الرقائق المعدنية (فويل) وورق OHP)
- مستندات مهمة مثل الشهادات والإيصالات النقدية التي يجب ألا تتلف

**انتباه**

نظراً لاحتواء الورق الخالي من الكربون على مواد كيميائية قد تتسبب في تلف البكرات مثل بكرة الإيقاف، فقد تتعطل الماسحة الضوئية.

# ملاحظات على المستندات والبطاقات البلاستيكية

- **ملاحظات حول المستندات**

بناءً على المستندات التي سيتم مسحها ضوئيًا، ضع في اعتبارك ما يلي.

- بما أن الورق الخالي من الكربون يحتوي على عناصر كيميائية قد تؤدي إلى تآكل البكرات مثل بكرة الإيقاف، يجب مراعاة ما يلي:
  - التنظيف
    إذا تكرر حدوث تزاحم الورق، قم بتنظيف بكرة الإيقاف وبكرة الالتقاط.
    ← العناية اليومية (157 صفحة)
  - استبدال القطع المستهلكة
    قد ينتهي العمر الافتراضي لبكرة الإيقاف وبكرة الالتقاط بشكل أسرع مقارنة بالمسح الضوئي لورق خالٍ من الخشب.
- عند المسح الضوئي لورق يحتوي على خشب، قد ينتهي العمر الافتراضي لبكرة الإيقاف وبكرة الالتقاط بشكل أسرع مقارنة بالمسح بورق خالٍ من الخشب.
- قد تتعرض بكرة الإيقاف وبكرة الالتقاط للتلف عندما تتلامس صورة/ملاحظة ملصقة في أحد المستندات مع هذه الأجزاء أثناء المسح الضوئي.
- قد يتلف سطح المستند عند المسح الضوئي لورق مصقول مثل الصور.
  بالنسبة للمستندات التي يمكن أن تتلف بسهولة كبيرة، استخدم ورقة كبيرة الحجم الاختيارية.
- قد ينعكس ضوء LED بشكل ساطع عندما يتم المسح الضوئي لورق مصقول.
- عند المسح الضوئي لمستندات نصف شفافة، قم بتعيين درجة أعلى من [السطوع] في برنامج تشغيل الماسحة لتفادي تجاوز الهوامش.
- عند مسح المستندات المكتوبة بقلم رصاص، قد تكون هناك آثار سوداء متروكة على المستند، مما قد يتسبب في حدوث أخطاء في التلقيم.
  نظّف البكرات بشكل متكرر.
  ← العناية اليومية (157 صفحة)
- إذا لم يتم تلقيم المستندات أو يتم تلقيم المستندات بشكل متراكب أو منحشر بصورة متكررة، راجع استكشاف الأخطاء وإصلاحها (204 صفحة).
- عندما تمسح المستندات باستخدام ADF، يجب أن تكون كافة المستندات موضوعة بشكل مسطح على الحافة الأمامية.
  تأكد أن الالتفافات على حافة توجيه المستندات باقية خلال المدى التالي.

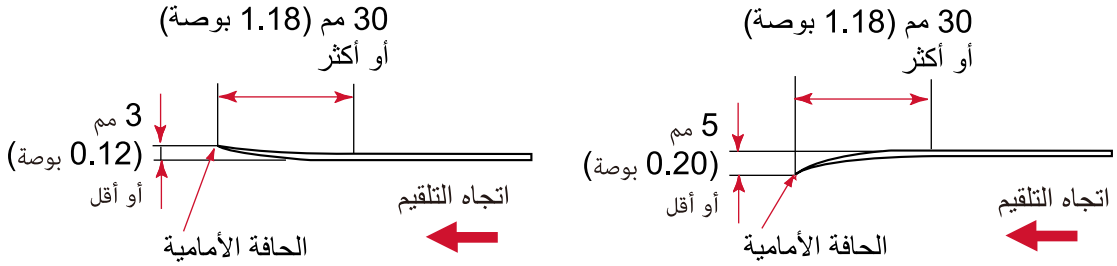


- **ملاحظات على البطاقات البلاستيكية**

عند قيامك بمسح بطاقات بلاستيكية، ضع في الاعتبار النقاط التالية.

- تأكد من استخدامك لبطاقة تفي بالمواصفات التالية، وتحقق مما إذا يمكن تلقيم البطاقة قبل مسحها ضوئيًا.
  - النوع: متوافقة مع النوع ISO7810 ID-1
  - المقاس: 85.6 × 53.98 مم/3.37 × 2.13 بوصة.
  - السماكة: 1.4 مم أو أقل (البطاقات ذات الحروف البارزة مسموح بها)
  - المادة : PVC (بولي فينيل كلورايد) أو PVCA (بولي فينيل خلات الكلورايد)

- عند المسح الضوئي للبطاقات البلاستيكية من وحدة ADF، يمكنك تحميل ما يصل إلى 3 بطاقات في حامل الورق (الملقم) بوحدة تغذية المستندات التلقائية ADF.
  لاحظ أنه يمكنك تحميل بطاقة واحدة فقط في كل مرة إذا كانت البطاقة البلاستيكية منقوشة.

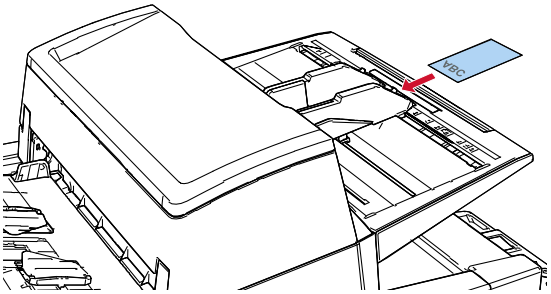

- يجب تحميل البطاقات البلاستيكية عموديًا.
- يُنصح بتحميل البطاقات البلاستيكية على حامل الورق ADF بحيث يكون الجانب الأمامي متجهًا لأسفل.
- قد لا يتم تلقيم البطاقات الصلبة بشكل صحيح.
- إذا كان سطح البطاقة متسخاً بآثار دهنية (مثل بصمات الأصابع)، قم بإجراء المسح الضوئي للبطاقة بعد مسح الوَسَخ من عليها.
- لا يمكن إجراء مسح ضوئي للبطاقات البلاستيكية عند توصيل أداة الختم.
- المسح الضوئي للمستند السميك مثل البطاقات البلاستيكية سيتم اكتشافه بالخطأ كمستندات متراكبة.
  في هذه الحالة، حدّد أحد الإعدادات التالية وحاول إجراء المسح الضوئي مجددًا.
  - تكوين عدم كشف بعض أنماط التراكب.
  - تعطيل إعداد كشف المستندات المتراكبة باستخدام أداة الاستشعار فوق الصوتية.
  - المسح ضوئيًا باستخدام وضع يدوي أحادي.

## سعة التحميل

عدد الورق الذي يمكن تحميله في حامل الورق (الملقم) ADF محدد بمقاس ووزن الورق.
انظر الرسم البياني أدناه.

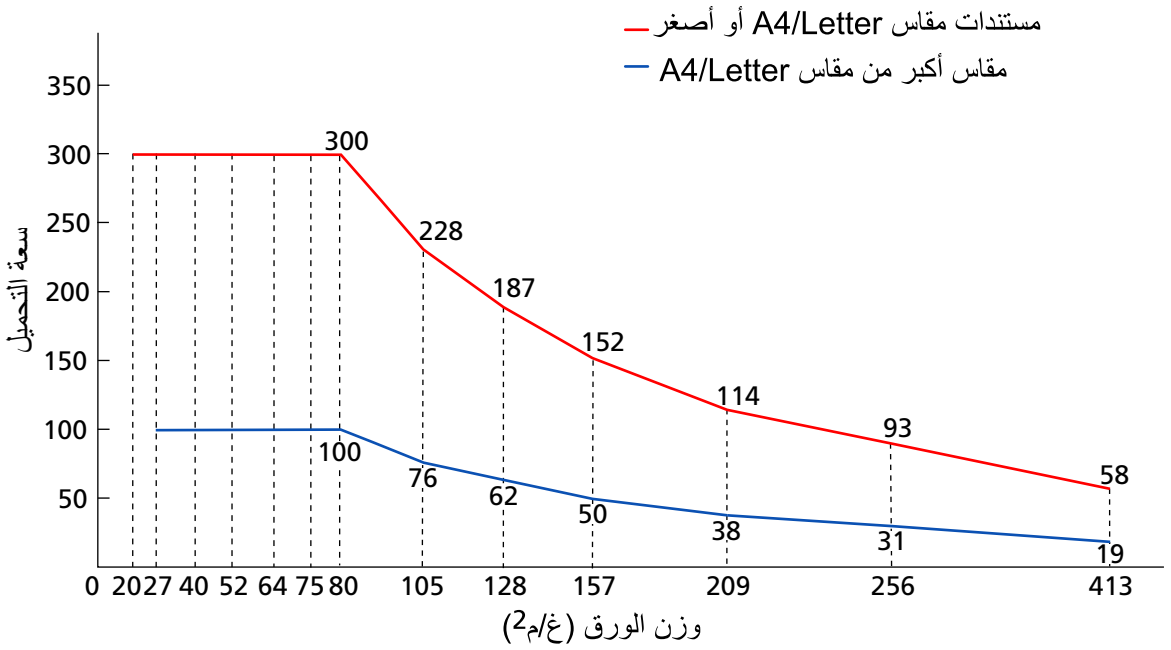


| الوحدة | غ/م2 | رطل | كغ |
|---|---|---|---|
| التحويل | 20 | 5.3 | 17 |
| | 27 | 7.2 | 23 |
| | 40 | 11 | 34.5 |
| | 52 | 14 | 45 |
| | 64 | 17 | 55 |
| | 75 | 20 | 65 |
| | 80 | 21 | 69 |
| | 105 | 28 | 90 |
| | 128 | 34 | 110 |
| | 157 | 42 | 135 |
| | 209 | 56 | 180 |
| | 256 | 68 | 220 |
| | 413 | 110 | 355 |

## منطقة لا يجب أن تكون مثقوبة

قد يحدث خطأ عندما يكون هناك ثقوب في المنطقة الملونة بالأزرق الفاتح في الشكل أدناه.
يتم تطبيق الشرط الموضح أعلاه عندما يتم تحميل المستند في النقطة المركزية بين بكرات الالتقاط.
استخدم الماسحة الضوئية المسطحة [fi-8700/fi-8700S] لمسح هذه المستندات.

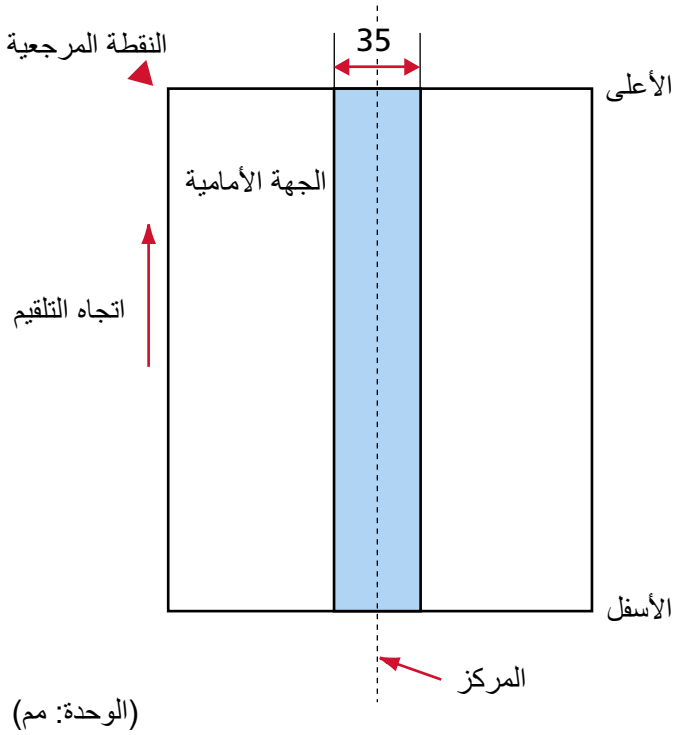


**تلميح**

إذا كان هناك أية ثقوب في عمود المنتصف العريض 35 مم، يمكنك نقل المستند إلى اليسار أو اليمين لتفادي حدوث خطأ.

## تحميل المستندات التي تحتوي على أشرطة فهرسة أو الوثائق التي ليست مستطيلة الشكل

لمسح مستند يحتوي على أشرطة فهرسة أو وثيقة ليست مستطيلة الشكل، ضع المستند أو الوثيقة بطريقة تجعله لا ينحشر عند التلقيم.

**مثال جيد**

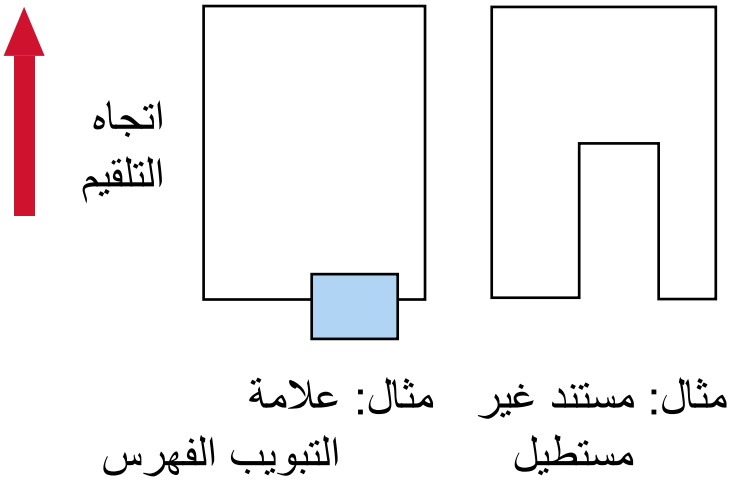


**مثال سيئ**

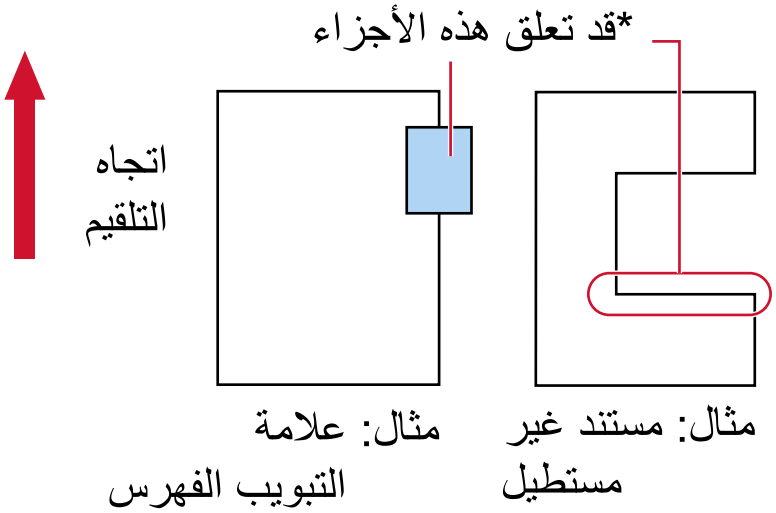


**انتباه**

عند إجراء المسح الضوئي كما هو موضح في المثال السيئ أعلاه، قد يتم اكتشاف الأقسام المُشار إليها أثناء التلقيم. قد يتسبب هذا في انحشار الورق أو تمزيق المستند.

## الشروط المطلوبة لكشف المستندات المتراكبة بدقة (التلقيم المتعدد)

التلقيم المتعدد هو خطأ يحدث عند تراكب أكثر من ورقة وتلقيمها في وقت واحد.
يتم كشف المستندات المتراكبة باستخدام أداة الاستشعار فوق الصوتية أو وفقًا لاختلاف طول المستندات.
بالنسبة للمستندات التي يتم تحميلها، الشروط التالية مطلوبة لكشف المستندات المتراكبة بدقة.
يتم تطبيق الشرط الموضح أعلاه عندما يتم تحميل المستند في النقطة المركزية بين بكرات الالتقاط.

**كشف المستندات المتراكبة باستخدام أداة الاستشعار فوق الصوتية**

- وزن الورق: من 20 إلى 413 جم/م$^2$ (5.3 إلى 110 رطل)
- لا تقم بعمل ثقوب في إطار 35 مم (1.38 بوصة) على منتصف المستند.
  - ← منطقة لا يجب أن تكون مثقوبة (84 صفحة)
- لا تقم بإرفاق مستندات أخرى بها مادة لاصقة أو مواد لاصقة أخرى في حدود 35 مم (1.38 بوصة) على منتصف المستند. فهذا قد يؤدي إلى اكتشاف مستندات متداخلة بطريق الخطأ.
  - ← منطقة لا يجب أن تكون مثقوبة (84 صفحة)

**كشف المستندات المتراكبة وفقًا للاختلاف في الطول**

- قم بتحميل المستندات بنفس الطول في حامل الورق ADF (الملقم).
- نسبة التفاوت في طول المستندات: 1% أو أقل
- لا تقم بعمل ثقوب في إطار 35 مم (1.38 بوصة) على منتصف المستند.
  - ← منطقة لا يجب أن تكون مثقوبة (84 صفحة)

**كشف المستندات المتراكبة باستخدام أداة الاستشعار فوق الصوتية ووفقًا للاختلاف في الطول**

- قم بتحميل المستندات بنفس الطول في حامل الورق ADF (الملقم).
- وزن الورق: من 20 إلى 413 جم/م$^2$ (5.3 إلى 110 رطل)
- نسبة التفاوت في طول المستندات: 1% أو أقل
- لا تقم بعمل ثقوب في إطار 35 مم (1.38 بوصة) على منتصف المستند.
  - ← منطقة لا يجب أن تكون مثقوبة (84 صفحة)
- لا تقم بإرفاق مستندات أخرى بها مادة لاصقة أو مواد لاصقة أخرى في حدود 35 مم (1.38 بوصة) على منتصف المستند. فهذا قد يؤدي إلى اكتشاف مستندات متداخلة بطريق الخطأ.
  - ← منطقة لا يجب أن تكون مثقوبة (84 صفحة)

**انتباه**

عند تحديد خيار لاكتشاف تراكب المستندات باستخدام أداة الاستشعار فوق الصوتية، سيتم اكتشاف المسح الضوئي لمستند سميك مثل بطاقة بلاستيكية خطأً على أنه تراكب للمستندات.
في هذه الحالة، حدّد أحد الإعدادات التالية وحاول إجراء المسح الضوئي مجددًا.

- تكوين عدم كشف بعض أنماط التراكب.
- تعطيل إعداد كشف المستندات المتراكبة باستخدام أداة الاستشعار فوق الصوتية.
- المسح ضوئيًا باستخدام وضع يدوي أحادي.

**تلميح**

- قد تنخفض دقة كشف المستندات المتراكبة بناءً على نوع المستند.
  لا يمكن كشف التراكب لأعلى 30 مم (1.18 بوصة) من مستند ما في اتجاه التلقيم.
- لا تُحدّد طريقة الكشف حسب طول المستند عند مسح دفعة مختلطة من المستندات بأطوال مختلفة وعند كشف المستندات المتراكبة.

## شروط المسح الضوئي للدفعة المختلطة

تسري الشروط التالية عندما يتم مسح دفعة مختلطة من المستندات ذات مقاسات/أوزان/احتكاكات ورق مختلفة.
تأكد من اختبار بعض الأوراق أولاً للتأكد أن الدفعة المختلطة من المستندات قابلة للتلقيم.
لمعرفة التفاصيل حول المسح الضوئي، راجع مسح ضوئي لمستندات بمقاسات عرض مختلفة (127 صفحة).

**اتجاه الورق**

قم بمحاذاة اتجاه الورق مع اتجاه التلقيم.

**وزن الورق (السماكة)**

عند مسح مستندات ذات وزن ورق مختلف في الدفعة نفسها، أبقِ وزن الورق داخل النطاق المقبول التالي:
من 20 إلى 413 جم/م$^2$ (5.3 إلى 110 رطل)

**معامل الاحتكاك**

ينصح باستعمال نفس ماركة الورق من نفس الشركة المُصنِّعة للمستندات.
عندما يتم خلط ورق مختلف من مصنعين/ماركات للورق في المستندات المُراد مسحها ضوئيًا، يؤثر ذلك على أداء التلقيم كما أن الاختلاف في معامل الاحتكاك يزيد.
ينصح بأن تكون معاملات الاحتكاك على النحو التالي:
0.35 إلى 0.60 (القيمة المرجعية لمعامل احتكاك الورق)

**وضع المستند**

حمّل كل المستندات بحيث تكون موضوعة بكاملها تحت بكرتي الالتقاط (العرض عبر كلتا بكرتي الالتقاط: حوالي 48 مم/ 1.89 بوصة عرضًا).

بالنسبة إلى الإرشاد التوجيهي للمسح الضوئي لدفعة مختلطة، راجع مجموعة مقاسات الورق القياسية في دفعة مختلطة (90 صفحة) في مقاس الورق (89 صفحة).

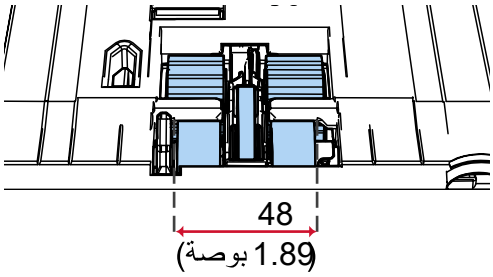


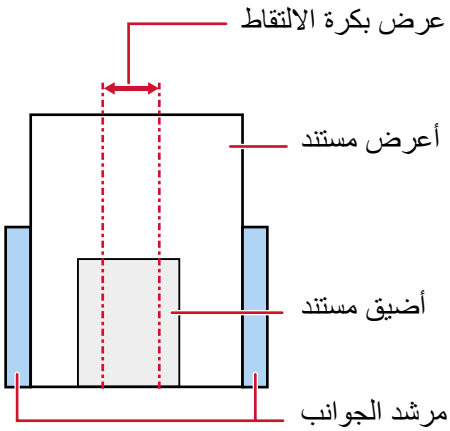


**تلميح**

عندما يغطي أضيق مستند عرض بكرة الالتقاط حتى عندما يتم تحميله باتجاه جانب واحد كما هو موضح في الصورة أدناه، قم بتحميل المستندات بحيث تكون محاذية على جانب واحد. حتى يمكنها منع المستندات من الانحراف عند تلقيمها.

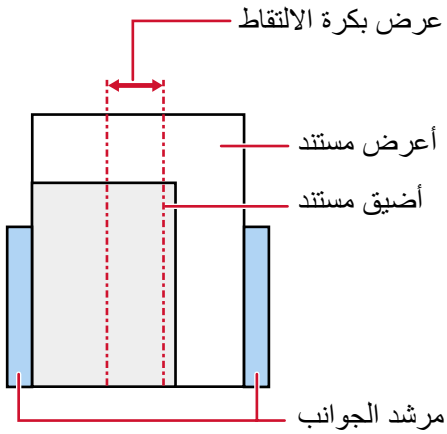


**مقاس الورق**

عند إجراء مسح ضوئي لدفعة مختلطة بمقاسات مختلفة، قد يتسبب عدم تلقيم المستندات بشكل مستقيم في مشكلات مثل انحشار بالورق أو فقدان جزء من الصورة.

يُنصح بالتحقّق من الصور الممسوحة ضوئيًا إذا تم تلقيم المستندات بشكل منحرف.

**انتباه**

عند قيامك بمسح ضوئي لدفعة مختلطة بمقاسات مختلفة، تكون المستندات أكثر عرضة لانحراف زواياها لأن الأدلة الجانبية لا تناسب كل ورقة بشكل صحيح.

**مجموعة مقاسات الورق القياسية في دفعة مختلطة**

راجع الجدول الموضح أدناه إرشاد للمدى المتاح للمسح الضوئي لدفعة مختلطة.

| الحد الأدنى المقاس | | مقاس الورق العرض (مم) (1*) | A3 (P) A4 (L) | DL (P) LTR (L) | B4 (P) B5 (L) | LTR (P) A3-CS | A4 (P) A5 (L) | B5 (P) B6 (L) | A5 (P) A6 (L) | B6 (P) B7 (L) | A6 (P) A7 (L) | B7 (P) B8 (L) | A7 (P) A8 (L) | B8 (P) | A8 (P) |
|---|---|---|---|---|---|---|---|---|---|---|---|---|---|---|---|
| | | الحد الأقصى للحجم | 297 | 279 | 257 | 216 | 210 | 182 | 149 | 129 | 105 | 91 | 74.3 | 64.3 | 52.5 |
| | A3 (P) A4 (L) | 297 | ■ | | | | | | | | | | | | |
| | DL (P) LTR (L) | 279 | ■ | ■ | | | | | | | | | | | |
| | B4 (P) B5 (L) | 257 | ■ | ■ | ■ | | | | | | | | | | |
| | LTR (P) A3-CS | 216 | ■ | ■ | ■ | ■ | | | | | | | | | |
| | A4 (P) A5 (L) | 210 | ■ | ■ | ■ | ■ | ■ | | | | | | | | |
| | B5 (P) B6 (L) | 182 | ■ | ■ | ■ | ■ | ■ | ■ | | | | | | | |
| | A5 (P) A6 (L) | 149 | | | ■ | ■ | ■ | ■ | ■ | | | | | | |
| | B6 (P) B7 (L) | 129 | | | | ■ | ■ | ■ | ■ | ■ | | | | | |
| | A6 (P) A7 (L) | 105 | | | | ■ | ■ | ■ | ■ | ■ | ■ | | | | |
| | B7 (P) B8 (P) | 91 | | | | | ■ | ■ | ■ | ■ | ■ | ■ | | | |
| | A7 (P) A8 (L) | 74.3 | | | | | | ■ | ■ | ■ | ■ | ■ | ■ | | |
| | B8 (P) | 64.3 | | | | | | ■ | ■ | ■ | ■ | ■ | ■ | ■ | |
| | A8 (P) | 52.5 | | | | | | | | | | | | | ■ |

■ المدى المتاح

**DL:** مقاس Double Letter

**LTR:** مقاس Letter

**A3-CS:** الورقة كبيرة الحجم

**P:** عمودي

**L:** أفقي

***1:** يوضح الشكل التالي كيفية ضبط أعرض المستندات الموجودة في الدفعة وأصغرها بين الأدلة الجانبية.

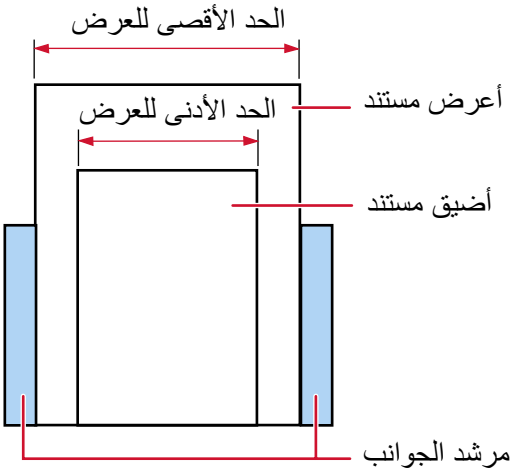


**انتباه**

لا يمكن خلط مستندات مقاس B8 (عمودي) وA8 (عمودي) بأحجام أخرى في نفس الدفعة.

**مستندات لا يمكن مسحها ضوئيا في دفعة مختلطة**

الأنواع التالية من المستندات لا يمكن خلطها في نفس الدفعة:

- ورق خالٍ من الكربون
- ورق خفيف
- مستندات مثقوبة
- ورق حراري
- الورق المُكربن
- شريط الفيلم الشفاف
- ورق استشفاف

## شروط اكتشاف مقاس الصفحة التلقائيً

اكتشاف مقاس الصفحة لا يعمل مع أنواع المستندات التالية:

- مستندات ليست مستطيلية الشكل

وقد لا يعمل اكتشاف مقاس الصفحة أيضًا مع أنواع المستندات التالية:

- ورق رفيع (52 غ/م$^2$ [14 رطل] أو أقل)
- مستندات بيضاء بحواف لامعة
- مستندات بحواف داكنة (رمادية)

## شروط استخدام الورقة كبيرة الحجم

- **مقاس الورق**

يمكن المسح الضوئي لمقاسات الورق التالية:

- ورق كبير الحجم(216 × 297 مم)
- A3 (297 × 420 مم) (*1)
- A4 (210 × 297 مم)
- A5 (148 × 210 مم)
- A6 (105 × 148 مم)
- B4 (257 × 364 مم) (*1)
- B5 (182 × 257 مم)
- B6 (128 × 182 مم)
- بطاقة عمل (51 × 89 مم) (*2)
- Letter (8.5 × 11 بوصة/216 × 279.4 مم)
- Double Letter (11 × 17 بوصة/279.4 × 431.8 مم) (*1)
- مقاس مخصص
  - العرض
    25.4 إلى 216 مم (1 إلى 8.5 بوصة)
  - الطول
    25.4 إلى 297 مم (1 إلى 11.69 بوصة)

***1:**بالنسبة للمستندات الأعرض من 216 مم (8.5 بوصة)، قم بطيها في المنتصف ليتم مسحها ضوئيًا.

***2:**متوفر عند إجراء المسح الضوئي باستخدام PaperStream IP (ISIS) fi-8000 Series.

- **حالات المستندات**

**نوع المستند**

تكون أنواع المستندات (أنواع الورق) كما يلي:

- ورق المكتب القياسي
- مستندات أكبر من مقاس A4/Letter
- المستندات التي يمكن أن تتلف بسهولة شديدة مثل الصور الفوتوغرافية
- المستندات التي قد تسبب انحشار الورق مثل القصاصات

**وزن الورق (السماكة)**

يمكن مسح المستندات ذات أوزان (سماكة) الورق التالية ضوئيًا:

- حتى 209 غ/م$^2$ (56 رطل)

عند المسح الضوئي للمستندات المطوية من المنتصف، يكون وزن الورق المقبول كما يلي:

- حتى 105 غ/م$^2$ (28 رطل)

- **احتياطات استخدام/تخزين الورقة كبيرة الحجم**

**احتياطات استخدام الورقة كبيرة الحجم**

- يمكن تحميل ما يصل إلى ثلاثة أوراق كبيرة الحجم في مرة واحدة.
- وفقًا لتطبيق مسح الصور، قد لا تكون هناك ذاكرة كافية لإجراء عملية مسح لـ [صفحتان متقابلتان] باستخدام الورقة كبيرة الحجم بدقة عالية.
  في هذه الحالة، حدّد دقة منخفضة وحاول إجراء المسح الضوئي مجددًا.
- لا تكتب على الطرف أو تلونه أو تلطخه أو تقطعه باستخدام نمط أبيض وأسود على الورقة كبيرة الحجم.
  وإلا قد لا يتم التعرّف على الورقة كبيرة الحجم بشكل صحيح.
- لا تقم بتحميل الورقة كبيرة الحجم بشكل مقلوب.
  وإلا قد يحدث انحشار للورق أو يتلف الورقة كبيرة الحجم والمستند بداخلها.

  ← مسح المستندات التي يمكن أن تتلف بسهولة شديدة دون أن تتعرض للتلف (136 صفحة)
- بمجرد المداومة على استخدام الورقة كبيرة الحجم سيتراكم الوسخ والغبار على السطح والجزء الداخلي.
  نظّفه بشكل منتظم نظرًا لأنه قد يتسبب في حدوث مشاكل متعلقة بالمسح أو تؤثر على النتائج الممسوحة ضوئيًا.

  ← تنظيف الورقة كبيرة الحجم (171 صفحة)
  إذا ظلت المشكلة مستمرة، فاستبدل الورقة كبيرة الحجم.
- لا تقم بطي الورقة كبيرة الحجم أو سحبها.
- لا تستخدم ورقة كبيرة الحجم تالفة.
  قد يؤدي القيام بذلك إلى تلف الماسحة الضوئية أو حدوث خلل بها.
- لا تقم بتمرير إصبعك على حافة الورقة كبيرة الحجم.
  قد يؤدي القيام بذلك إلى قطع إصبعك.
- إذا حدث تزاحم الورق بشكل متكرر، فقم بتلقيم حوالي 50 ورقة من ورق PPC (معاد تصنيعه) قبل المسح باستخدام الأوراق كبيرة الحجم.
  يمكن أن يكون ورق PPC إما فارغًا أو مطبوعًا.
- قد يحدث انحشار الورق عند وضع عدة مستندات صغيرة (مثل الصور أو البطاقات البريدية) في الورقة كبيرة الحجم لإجراء المسح الضوئي.
  يُنصح بوضع مستند واحد فقط في كل مرة في الورقة كبيرة الحجم.
- لا تستبدل كتيب (مثل جواز سفر) في الأوراق كبيرة الحجم للمسح.
  قد يتسبب القيام بذلك في حدوث تزاحم الورق.
- لا تستخدم ورقة كبيرة الحجم في البيئات ذات درجات الحرارة العالية.

**احتياطات تخزين الورقة كبيرة الحجم**

- لا تترك مستند داخل الورقة كبيرة الحجم لفترة طويلة.
  وإلا قد يتم نقل الحبر الموجود بالمستند إلى الورقة كبيرة الحجم.
- لا تترك الورقة كبيرة الحجم في أماكن بها درجة الحرارة مرتفعة مثل تحت أشعة الشمس المباشرة أو بالقرب من أجهزة التدفئة لفترة طويلة.
  وإلا قد تتعرض الورقة كبيرة الحجم للتشوّه.
- لتجنب حدوث تشوّه، احتفظ بالورقة كبيرة الحجم على سطح مستوٍ دون وضع أي وزن عليها.

# كيفية استخدام لوحة التشغيل

هذا الجزء يشرح كيفية استخدام لوحة التشغيل.

## نظرة عامة على لوحة التشغيل

تتكون لوحة التشغيل من LCD والأزرار.

**انتباه**

لا تستخدم لوحة التشغيل أثناء تشغيل Software Operation Panel.

## أسماء لوحة التشغيل ووظائفها

- fi-8600

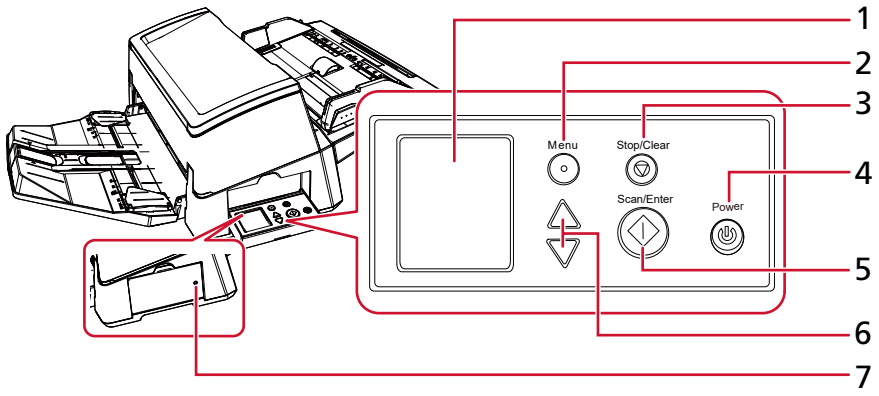


- fi-8700/fi-8700S

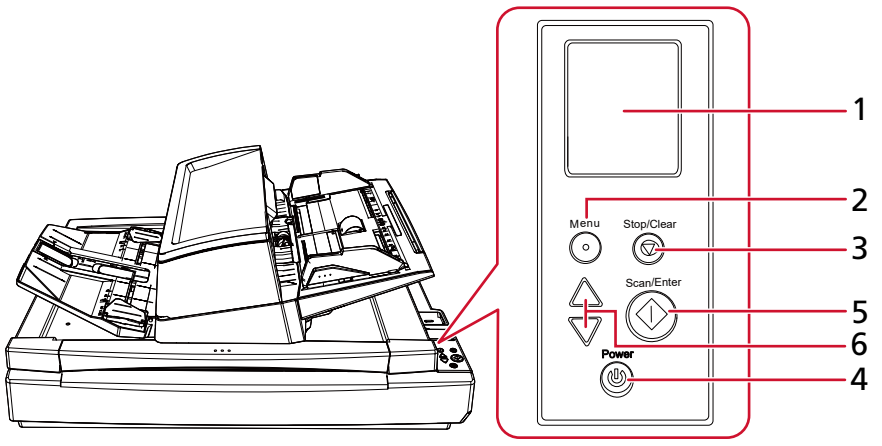


| لا. | الاسم | الوظيفة |
|---|---|---|
| 1 | LCD | يعرض حالة الماسحة والقائمة المُستخدمة لضبط الإعدادات لعمليات الماسحة.<br>عندما تدخل الماسحة وضع حفظ الطاقة، يتم إيقاف تشغيل LCD. |

| لا. | الاسم | الوظيفة |
|---|---|---|
| 2 | زر [Menu] | يعرض القائمة المُستخدمة لضبط الإعدادات لعمليات الماسحة على LCD.<br>كما يتم استخدام هذا الزر لتبديل العمليات أثناء المسح. |
| 3 | زر [Stop/Clear] | يوقف المسح.<br>كما يمكن استخدام هذا الزر لمسح خطأ على شاشة LCD، والرجوع إلى الشاشة السابقة أثناء ضبط الماسحة، ومسح عدّاد الصفحات (عند الضغط لمدة ثلاث ثوانٍ أو لمدة أطول). |
| 4 | زر [Power] | يعمل على تشغيل/إيقاف تشغيل الطاقة.<br>يضيء باللون الأخضر عندما تكون الماسحة قيد التشغيل.<br>يومض باللون الأخضر عند دخول الماسحة الضوئية في وضع حفظ الطاقة. |
| 5 | زر [Scan/Enter] | يبدأ المسح.<br>يعمل الضغط على هذا الزر أثناء المسح على إيقاف المسح مؤقتًا.<br>كما يمكن استخدام هذا الزر لإخراج مستند أو ضبط الإعدادات لعمليات الماسحة على LCD. |
| 6 | زر [△]/زر [▽] | يتم استخدام هذه الأزرار لتحريك المؤشر، والتمرير لأعلى/لأسفل، وتعيين رقم في الشاشة على LCD. |
| 7 | مؤشر الحالة (LED) | تتيح لك التحقق مما إذا كان الماسح الضوئي قيد التشغيل حتى عندما تكون لوحة التشغيل مثبتة في الجانب.<br>يضيء باللون الأخضر عندما تكون الماسحة قيد التشغيل.<br>يتم إيقاف تشغيله عند إيقاف تشغيل الماسح الضوئي. |

## العلامات على LCD

| أنظمة التشغيل والبرامج | الوصف |
| --- | --- |
|  | تظهر هذه الشاشة أثناء عملية التهيئة. |
| 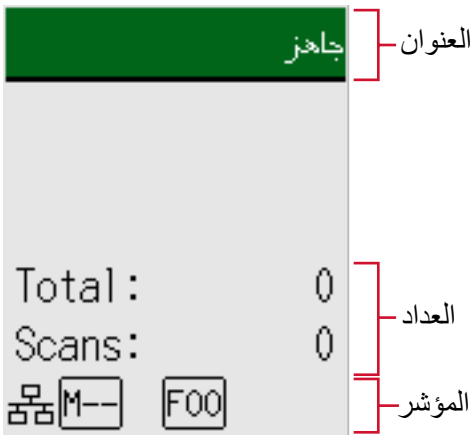 | جاهز لبدء المسح الضوئي.<br>يشير إلى أن عملية التهيئة قد اكتملت بنجاح.<br>أسماء المؤشر ووظائفه (100 صفحة) |
|  | يتم استخدام هذه الشاشة لضبط الإعدادات لعمليات الماسحة.<br>عندما تضغط على زر [Menu] بينما يتم عرض شاشة [جاهز]، تظهر شاشة [قائمة الإعدادات].<br>يمكن استخدام قائمة الإعدادات لضبط الإعدادات التشغيلية المتنوعة عقب إجراء المسح.<br>كيفية استخدام القائمة الرئيسية (103 صفحة) |

| أنظمة التشغيل والبرامج | الوصف |
| --- | --- |
| 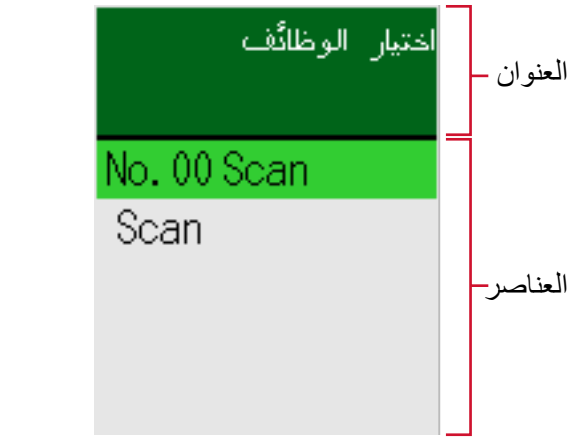 | يتم استخدام هذه الشاشة لتحديد إجراء مطلوب اتخاذه عند بدء عملية مسح بالضغط على زر [Scan/Enter].<br>حدد إجراء عند ضبط زر على جهاز الكمبيوتر لبدء تشغيل تطبيق المسح الضوئي للصور.<br>عندما تضغط على زر [△]/زر [▽] في شاشة [جاهز]، يتم عرض شاشة [اختيار الوظائف].<br>باستخدام اختيار الوظائف، يمكنك ضبط تطبيق المسح الضوئي للصور المطلوب بدء تشغيله عند الضغط على زر [Scan/Enter] في شاشة [جاهز].<br>◄ كيفية استخدام اختيار الوظائف (124 صفحة) |
|  | تظهر هذه الشاشة عند حدوث خطأ أثناء المسح.<br>يتم عرض رمز الخطأ الذي يبدأ بالحرف "J" أو "M" أو "U".<br>◄ الأخطاء (187 صفحة)<br>يمكنك مسح شاشة الخطأ بالضغط على زر [Stop/Clear].<br>لاحظ أنه بالنسبة إلى خطأ تزاحم الورق، تختفي الرسالة بعد انقضاء فترة زمنية معينة دون وجود أي مستندات (حالة [جاهز]) في الماسحة. |
| 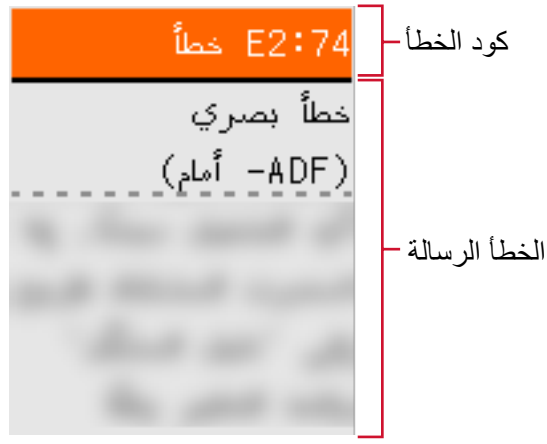 | تظهر هذه الشاشة عند حدوث خطأ على الماسحة نفسها.<br>يتم عرض رموز الأخطاء التي تبدأ بالحرف "A" أو "C" أو "E" أو "F" أو "H" أو "L" أو "M".<br>◄ الأخطاء (187 صفحة)<br>عندما تظهر هذه الشاشة، قم بإيقاف تشغيل الماسحة ثم أعد تشغيلها مرة أخرى.<br>إذا استمرت المشكلة، فقم بتدوين كود الخطأ، وتحقّق من كل عنصر في قبل أن تتصل بمركز خدمة الماسحة الضوئية (237 صفحة) ومن ثم اتصل بالموزع/الوكيل الذي اشتريت منه هذا المنتج. |

| أنظمة التشغيل والبرامج | الوصف |
| --- | --- |
|  | إذا لم يتم تشغيل الماسحة الضوئية للمدة الزمنية المعيّنة للفاصل الزمني لوضع السكون، تقوم بالدخول في وضع حفظ الطاقة. اضغط على أي زر على الماسحة (باستثناء زر [Power]) للاستئناف من وضع حفظ الطاقة. |

## أسماء المؤشر ووظائفه

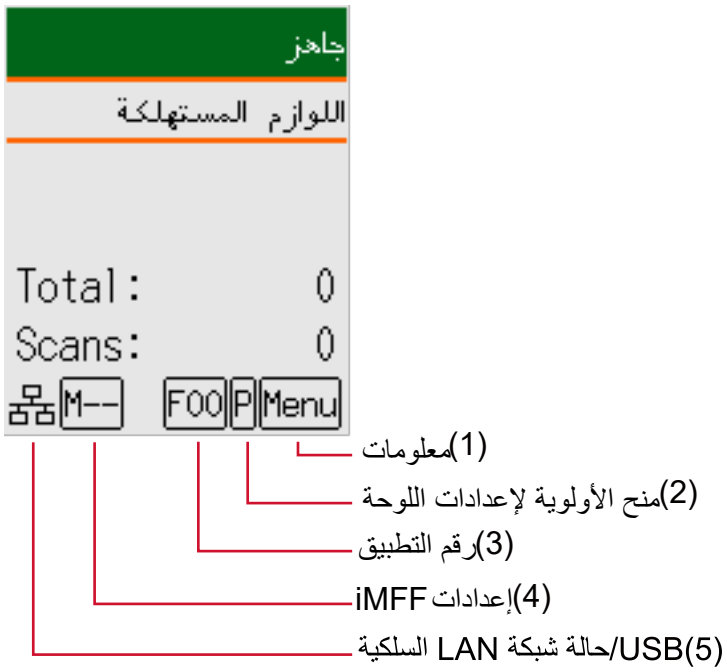


**(1) المعلومات**

يومض Menu عندما تكون هناك رسالة لاستبدال القطع المستهلكة/التنظيف/تنظيف الزجاج/الصيانة المنتظمة.
كما يومض [اللوازم المستهلكة]، أو [التنظيف]، أو [تنظيف الزجاج!]، أو [الصيانة] على السطر الثاني في شاشة [جاهز].
اضغط على زر [Menu] وحدد [معلومات].

للحصول على التعليمات عندما يومض Menu، راجع كيفية استخدام القائمة الرئيسية (103 صفحة).

**(2) ترتيب أولويات إعدادات اللوحة**

تظهر P عند ترتيب أولويات إعدادات لوحة التشغيل على إعدادات Software Operation Panel.

كيفية استخدام القائمة الرئيسية (103 صفحة)

**(3) رقم التطبيق**

يعرض رقم التطبيق الذي تريد تشغيله عند الضغط على زر [Scan/Enter] بينما يتم عرض شاشة [جاهز].

كيفية استخدام اختيار الوظائف (124 صفحة)

**(4) إعدادات iMFF**

يعرض إعدادات iMFF كما يلي:

| الأيقونة | وضع العملية |
|---|---|
| M-- | الوضع اليدوي |

| الأيقونة | وضع العملية |
|---|---|
| A1-00 | الوضع التلقائي 1 |
| A2-00 | الوضع التلقائي 2 |

في الوضع اليدوي، يتم عرض M-- في جميع الأوقات.

في الوضع التلقائي 1 والوضع التلقائي 2، يعرض الرقم لأنماط التراكب المحفوظة.

يعتمد رقم أنماط التراكب التي يمكن حفظها على وضع العملية الموضح أدناه:

- بالنسبة إلى الوضع التلقائي 1

يمكن حفظ أنماط التراكب لما يصل إلى ثماني ورقات (يمكن حفظ ما يصل إلى أربعة أنماط تراكب لكل ورقة).

بمجرد حفظ أنماط التراكب لعدد ثماني ورقات، فإنه ستتم الكتابة فوق الأنماط المحفوظة بواسطة الأنماط المكتشفة حديثًا بداية من الورقة الأولى التي تم حفظها.

ومع ذلك، عند إيقاف تشغيل الماسحة الضوئية وإعادة تشغيلها، يعتمد عدد أنماط التراكب المحفوظة على الإعداد الخاص بـ [أنماط التراكب عند انقطاع التيار الكهربائي] في Software Operation Panel.

الضبط لتجاهل بعض أنماط التراكب [وظيفة التلقيم المتعدد الذكي] (293 صفحة)

**تلميح**

إذا كنت تريد أن تحفظ الماسحة الضوئية خمسة أنماط تراكب أو أكثر لمستند ما، فامسح المستند ضوئيًا مرة واحدة حتى تحفظ الماسحة الضوئية ما يصل إلى أنماط التراكب الأربعة، ثم امسح المستند ضوئيًا مرة أخرى حتى تحفظ الماسحة الضوئية نمط التراكب الخامس وما يليه بحيث لا تُكتشَف أنماط التراكب المحفوظة حديثًا على أنها تراكب من عملية المسح الضوئي التالية.

نظرًا لأن المستند نفسه يتم مسحه ضوئيًا مرتين، فإن الماسح الضوئي يتعامل معه فعليًا على أنه مستندان.

- بالنسبة إلى الوضع التلقائي 2

يمكن حفظ نمط تراكب واحد فقط في وضع العملية هذا.

لمعرفة التفاصيل حول إعدادات iMFF، راجع كيفية استخدام القائمة الرئيسية (103 صفحة).

### (5) حالة USB/شبكة LAN السلكية

يتم عرض حالة USB/شبكة LAN السلكية على النحو التالي.

| الأيقونة | حالة الاتصال عبر كابل USB | حالة الاتصال عبر كابل LAN (*1) | إعداد وظيفة الشبكة (*2) |
|---|---|---|---|
| | متصل | متصل | تمكين |
| | متصل | متصل | تعطيل |
| | متصل | غير متصل | تعطيل |
| | متصل | غير متصل | تمكين |
| | غير متصل | متصل | تمكين |
| | غير متصل | غير متصل | تمكين |
| بدون | غير متصل | متصل | تعطيل |

| الأيقونة | حالة الاتصال عبر كابل USB | حالة الاتصال عبر كابل LAN (*1) | إعداد وظيفة الشبكة (*2) |
|---|---|---|---|
| | غير متصل | غير متصل | تعطيل |

***1:** إذا لم يكن هناك اتصال يتم إجراؤه إذا كان كابل شبكة LAN متصلاً، يتم اعتباره كـ "غير متصل".

***2:** عند تعطيل وظيفة الشبكة، لا تظهر حالة شبكة LAN السلكية.

لمعرفة معلومات حول كيفية ضبط إعدادات الشبكة، راجع إعدادات استخدام الماسحة فقط عبر اتصال USB [وظيفة الشبكة] (299 صفحة).

## كيفية استخدام القائمة الرئيسية

يشرح هذا القسم قائمة الإعدادات.
عندما تضغط على زر [Menu] بينما يتم عرض شاشة [جاهز]، تظهر شاشة [قائمة الإعدادات].
يمكن استخدام قائمة الإعدادات لضبط الإعدادات التشغيلية المتنوعة عقب إجراء المسح.
توجد قائمتان في شاشة [قائمة الإعدادات].

- قائمة المستخدم

يمكنك ضبط الإعدادات الأساسية لتشغيل الماسحة واستخدام لوحة التشغيل.




- قائمة المسؤول

يمكنك ضبط الإعدادات المتقدمة لتشغيل الماسحة واستخدام لوحة التشغيل.




للتبديل بين القوائم، اضغط على كل من أزرار [△] و[▽] في الوقت نفسه لمدة ثلاث ثوانٍ أو لمدة أطول بينما يتم عرض شاشة [قائمة الإعدادات].
إذا لم يتم تبديل القائمة، حرّر الأزرار واضغط عليها مرة أخرى.
عند إيقاف تشغيل الماسحة، يتم تبديل القائمة إلى قائمة المستخدم.
يوضح هذا القسم كيفية استخدام قائمة الإعدادات للوحة التشغيل وفقًا للفئات التالية.

| العملية | الوصف | عنصر الإعداد | قائمة المستخدم | قائمة المسؤول |
|---|---|---|---|---|
| | | | ○: متوفر<br>—: غير متوفر | |
| التحقق من محتويات الإرشاد | يمكنك التحقق من الطريقة لمسح عداد الصفحات.<br>← التحقق من محتويات الإرشاد (106 صفحة) | الإرشاد | ○ | ○ |
| التحقق من المعلومات | يومض Menu على LCD عندما تكون هناك رسالة لاستبدال القطع المستهلكة/التنظيف/تنظيف الزجاج/الصيانة المنتظمة.<br>اقرأ الرسالة واتخذ التدابير وفقًا لذلك.<br>← التحقق من المعلومات (108 صفحة) | معلومات | ○ | ○ |
| التحقق من معلومات الماسحة | يمكنك التحقق من معلومات الماسحة الضوئية مثل اسم الماسحة ومعلومات الشبكة.<br>← التحقق من معلومات الماسحة (110 صفحة) | 1:معلومات الماسحة | ○ | ○ |
| الإعدادات التشغيلية للماسحة | يمكنك ضبط الإعدادات المتنوعة لتشغيل الماسحة واستخدام لوحة التشغيل.<br>وأيضًا، يمكنك التحقق من الاعتماد.<br>← الإعدادات التشغيلية للماسحة (112 صفحة) | 2:سرعة تغذية الورق | ○ | ○ |
| | | 6:اللغة | ○ | ○ |
| | | 7:السطوع | ○ | ○ |
| | | 8:التحقق من سرعة الوميض | ○ | ○ |
| | | 9:سرعة تمرير LCD | ○ | ○ |
| | | 10:وضع تلقيم بطئ السرعة | ○ | ○ |
| | | 11:التحكم في التكديس | ○ | ○ |
| | | 12:الاعتماد | ○ | ○ |
| | | 14:إعدادات iMFF | — | ○ |
| | | 15:عدد إعادة محاولات تلقيم الورق | — | ○ |
| | | 16:ضغط الالتقاط | — | ○ |
| | | 17:إعداد تلقيم يدوي/متتابع | — | ○ |
| | | 18:انتهاء وقت التلقيم اليدوي | — | ○ |
| | | 19:حماية الورق | — | ○ |
| | | 20:الكشف عن الخطوط الرأسية | — | ○ |
| | | 21:ترتيب أولويات إعدادات اللوحة | — | ○ |

| العملية | الوصف | عنصر الإعداد | قائمة المستخدم | قائمة المسؤول |
|---|---|---|---|---|
| | | | ○: متوفر<br>—: غير متوفر | |
| | | 22:تهيئة لوحة العمليات | — | ○ |
| | | 23:حفظ الطاقة | — | ○ |
| | | 24:وقت إيقاف التشغيل | — | ○ |
| | | 25:ما قبل الالتقاط | — | ○ |
| | | 26:التحكم بالمسح الزائد | — | ○ |
| | | USB:27 | — | ○ |
| تنظيف الماسحة | يمكنك تنظيف الماسحة باستخدام ورقة التنظيف أو منديل التنظيف أو قطعة قماش.<br>← العناية اليومية (157 صفحة) | 3:تنظيف | ○ | ○ |
| اختبار طباعة لأداة الختم | يمكنك تشغيل اختبار طباعة عند تثبيت أداة الختم.<br>لمعرفة المزيد من التفاصيل، راجع دليل مشغل أداة الختم fi-760PRB. | 4:اختبار طباعة | ○ | ○ |
| التحقق من عدادات اللوازم المستهلكة ومسحها | يمكنك التحقق من دورة الاستبدال للوازم المستهلكة وعدد الصفحات الكلي.<br>أيضًا استخدمه لمسح العداد عندما تستبدل اللوازم المستهلكة أو التنظيف الذي تم إجراؤه.<br>← التحقق من عدادات اللوازم المستهلكة ومسحها (113 صفحة) | 5:عدادات اللوازم المستهلكة | ○ | ○ |
| حساب المستندات | يمكنك حساب عدد الأوراق الممسوحة ضوئيًا.<br>← حساب المستندات (115 صفحة) | 13:نظام إحصاء المستندات | ○ | ○ |

## التحقق من محتويات الإرشاد

**1** **شغِّل الماسحة.**

كيفية القيام بالتشغيل (40 صفحة)

يتم عرض شاشة [جاهز] على LCD.

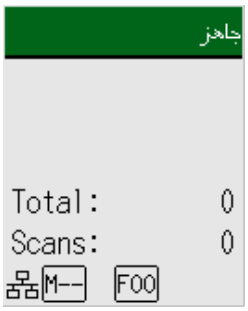


**2** **اضغط على زر [Menu]، اضغط على زر [△]/[▽] لتحديد [الإرشاد]، ومن ثم اضغط على زر [Scan/Enter].**




**3** **اضغط على زر [△]/[▽] لتحديد [1:مسح العداد]، ثم اضغط على زر [Scan/Enter].**




**4** **اضغط على زر [△]/[▽] وتحقق من محتويات الإرشاد.**

يمكنك التحقق من الطريقة لمسح عداد الصفحات.



## التحقق من المعلومات

**1 شغِّل الماسحة.**

← كيفية القيام بالتشغيل (40 صفحة)

يتم عرض شاشة [جاهز] على LCD.

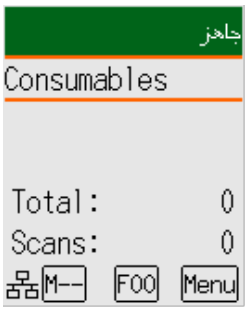


**2 اضغط على زر [Menu]، واضغط على زر [△]/[▽] لتحديد [معلومات]، ومن ثم اضغط على زر [Scan/Enter].**




**انتباه**

يمكن تحديد [معلومات] فقط عندما تكون هناك رسالة لاستبدال القطع المستهلكة/التنظيف/تنظيف الزجاج/الصيانة المنتظمة.

**3 اضغط على زر [△]/[▽] وتحقق من محتويات المعلومات.**

يمكنك التحقق من رسائل استبدال اللوازم المستهلكة/التنظيف/تنظيف الزجاج/الصيانة.

عندما تطلب منك الرسالة استبدال اللوازم المستهلكة/التنظيف، يتم توضيح العداد المتوافق الذي يطلب استبدال اللوازم المستهلكة/التنظيف.




ستظهر العدادات الموضحة عندما:

- يصل عدد الصفحات بعد استبدال اللوازم المستهلكة إلى 95% من القيمة التي تم ضبطها في تحديد دورة استبدال القطع المستهلكة [إعداد منبه عداد الحياة] (263 صفحة) في Software Operation Panel. (بالنسبة إلى عدادات بكرة الإيقاف/بكرة الالتقاط)

- يصل عدد الصفحات بعد التنظيف إلى القيمة التي تم ضبطها في دورة تنظيف الماسحة [دورة التنظيف] (262 صفحة) في Software Operation Panel. (بالنسبة إلى عدّاد التنظيف)
- يكون مقدار الحبر المتبقي أقل من 33%. يتم عرض هذا فقط عند تثبيت أداة الختم. (بالنسبة إلى عدّاد الحبر)

**4 اتخذ التدابير وفقًا لمحتويات [معلومات].**

اتبع التعليمات في الرسالة إذا طلبت استبدال اللوازم المستهلكة/التنظيف/تنظيف الزجاج.

لمعرفة التفاصيل حول استبدال القطع المستهلكة، راجع ما يلي:

- استبدال بكرة الالتقاط (178 صفحة)
- استبدال بكرة الإيقاف (174 صفحة)

لمعرفة التفاصيل حول التنظيف، راجع العناية اليومية (157 صفحة).

إذا طلبت الرسالة الصيانة المنتظمة، يُرجى إجراء فحص للماسحة بواسطة مهندس الخدمة للصيانة المنتظمة/الفحص.

بالنسبة لدورة الفحص والصيانة المنتظمة على الماسحة بواسطة مهندس الخدمة، اتصل بالموزع/الوكيل الذي اشتريت منه هذا المنتج.

## التحقق من معلومات الماسحة

**1 شغِّل الماسحة.**

كيفية القيام بالتشغيل (40 صفحة)

يتم عرض شاشة [جاهز] على LCD.

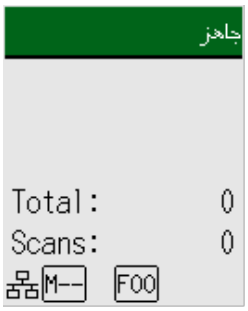


**2 اضغط على زر [Menu]، واضغط على [△]/زر [▽] لتحديد [1:معلومات الماسحة]، ومن ثم اضغط على زر [Scan/Enter].**




**3 اضغط على زر [△]/زر [▽] لتحديد [1:اسم الماسحة] أو [2:الشبكة]، ومن ثم اضغط على زر [Scan/Enter].**

في هذا المثال، تم تحديد [1:اسم الماسحة].




**4 تحقق من محتويات العنصر المحدد.**

في هذا المثال، يعرض المؤشر اسم الماسحة نظرًا لأنه تم تحديد [1:اسم الماسحة].



## الإعدادات التشغيلية للماسحة

**1 شغِّل الماسحة.**

كيفية القيام بالتشغيل (40 صفحة)

يتم عرض شاشة [جاهز] على LCD.

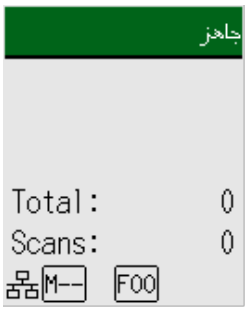


**2 اضغط على زر [Menu]، واضغط على [△]/زر [▽] لتحديد عنصر إعداد، ومن ثم اضغط على زر [Scan/Enter].**

في هذا المثال، تم تحديد [2:سرعة تغذية الورق].




العناصر القابلة للضبط في قائمة الإعدادات (117 صفحة)

**3 اضغط على زر [△]/زر [▽] لتحديد معلمة، ومن ثم اضغط على زر [Scan/Enter].**

تم تمييز الإعداد الافتراضي للمصنع بـ "*".

يُشار إلى الإعداد الحالي بعلامة ">".

إذا كان الإعداد الحالي هو نفسه الإعداد الافتراضي للمصنع، فلن تظهر علامة "*"، وستظهر فقط علامة ">".

في هذا المثال، تم تحديد [1:عادي].




إذا تم عرض شاشة [قائمة الإعدادات] على LCD، يشير ذلك إلى اكتمال الإعداد.

إذا عرض LCD شاشة بعناصر الإعداد، فكرر الخطوة 3 حتى يعرض شاشة [قائمة الإعدادات].

## التحقق من عدادات اللوازم المستهلكة ومسحها

**1 شغِّل الماسحة.**

← كيفية القيام بالتشغيل (40 صفحة)

يتم عرض شاشة [جاهز] على LCD.

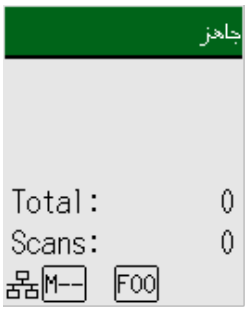


**2 اضغط على زر [Menu]، واضغط على زر [△]/[▽] لتحديد [5:عدادات اللوازم المستهلكة]، ومن ثم اضغط على زر [Scan/Enter].**




**3 اضغط على زر [△]/[▽] وتحقق من العداد.**

يتم توضيح العدادات عندما يكون استبدال اللوازم المستهلكة أو التنظيف مطلوبًا.




ستظهر العدادات الموضحة عندما:

- يصل عدد الصفحات بعد استبدال اللوازم المستهلكة إلى 95% من القيمة التي تم ضبطها في تحديد دورة استبدال القطع المستهلكة [إعداد منبه عداد الحياة] (263 صفحة) في Software Operation Panel. (بالنسبة إلى عدادات بكرة الإيقاف/بكرة الالتقاط)
- يصل عدد الصفحات بعد التنظيف إلى القيمة التي تم ضبطها في دورة تنظيف الماسحة [دورة التنظيف] (262 صفحة) في Software Operation Panel. (بالنسبة إلى عدّاد التنظيف)
- يكون مقدار الحبر المتبقي أقل من 33%. يتم عرض هذا فقط عند تثبيت أداة الختم. (بالنسبة إلى عدّاد الحبر)

يتم عرض إجمالي عدد الأوراق الممسوحة ضوئيًا في العدد الكلي. لا يمكن مسح العدد الكلي.

**4 بعد استبدال اللوازم المستهلكة أو التنظيف، اضغط على زر [△]/[▽] لتحديد العداد الموضح، ومن ثم اضغط على الزر [Scan/Enter].**




تظهر رسالة لتأكيد أنك تريد مسح العداد.

**5 اضغط على زر [△]/ زر [▽] لتحديد [Yes:1]، ثم اضغط على زر [Scan/Enter].**




يتم إعادة تعيين العداد إلى 0.




بالنسبة إلى الحبر المتبقي، ستتم إعادة ضبطه على 100.

## حساب المستندات

يمكن حساب عدد المستندات من دون إخراج صور من المستندات.
هذه العملية مفيدة في التحقق من عدد المستندات عند مسح عدد كبير من المستندات ضوئيًا.
تعد أحجام المستندات حتى حجم Double Letter (11 × 17 بوصة، 279.4 × 431.8 مم) مدعومة.

**1 شغِّل الماسحة.**

كيفية القيام بالتشغيل (40 صفحة)

يتم عرض شاشة [جاهز] على LCD.

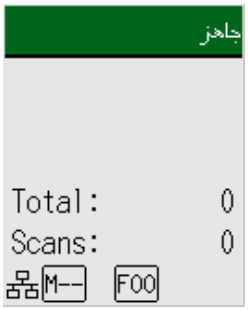


**2 اضغط على زر [Menu]، واضغط على زر [△]/[▽] لتحديد [13:نظام إحصاء المستندات]، ومن ثم اضغط على زر [Scan/Enter].**




يتم عرض شاشة [نظام إحصاء المستندات (مستندات أكثر)] على LCD.




**3 حمّل المستندات في حامل الورق ADF (الملقم) واضغط على الزر [Scan/Enter].**

يتم حساب المستندات الممسوحة ضوئيًا.

يتم عرض عدد الأوراق المحسوبة في [Count].




لمسح [Count]، اضغط على زر [Stop/Clear] بينما يتم عرض شاشة [نظام إحصاء المستندات (مستندات أكثر)].
لإنهاء نظام إحصاء المستندات، اضغط على زر [Stop/Clear] لمدة ثلاث ثوانٍ أو لمدة أطول بينما يتم عرض شاشة [نظام إحصاء المستندات (مستندات أكثر)].

**انتباه**

قد لا يتم حساب المستندات بشكل صحيح إذا تم اكتشاف المستندات المتراكبة أثناء المسح.

## العناصر القابلة للضبط في قائمة الإعدادات

| عنصر الإعداد | الوصف | المعلمة(*1)/القيمة<br>- : دون معلمات/قيم | الإعداد الافتراضي للمصنع (*2) |
|---|---|---|---|
| الإرشاد | يعرض طريقة مسح عداد الصفحات. | 1:مسح العداد | 1:مسح العداد |
| معلومات | يظهر [معلومات] كعنصر في شاشة [قائمة الإعدادات] الذي يومض في وضع التشغيل وإيقاف التشغيل، فقط إذا كان Menu يومض على LCD. | الرسالة لاستبدال القطع المستهلكة/التنظيف/تنظيف الزجاج/الصيانة المنتظمة | يتم عرضه فقط عندما تكون هناك معلومات |
| 1:معلومات الماسحة | يعرض معلومات الماسحة الضوئية مثل اسم الماسحة ومعلومات الشبكة. | 1:اسم الماسحة<br>2:الشبكة | — |
| 2:سرعة تغذية الورق | حدد توقيت بدء تلقيم المستند.<br>عند حدوث حالات تزاحم الورق أو مستندات متراكبة بشكل متكرر، قد يحسن تأخير توقيت تلقيم المستندات الأداء.<br>هذا الإعداد فعّال عندما تمسح ورقًا رقيقًا.<br>يمكن أيضًا تكوين هذا الإعداد في Software Operation Panel. | 1:عادي<br>2:بطيء | 1:عادي |
| 3:تنظيف | استخدم هذا الإعداد عندما تنظّف الماسحة.<br>لمعرفة المزيد من التفاصيل، راجع العناية اليومية (157 صفحة). | 1:ورقة التنظيف<br>2:منديل مسح البكرة | — |
| 4:اختبار طباعة | استخدم هذا الخيار لتشغيل اختبار طباعة عند تثبيت أداة الختم.<br>لمعرفة المزيد من التفاصيل، راجع دليل مشغل أداة الختم fi-760PRB. | **عدد الأوراق الممسوحة ضوئيا:**<br>1:ورقة واحدة فقط<br>2:أوراق متعددة<br>**نمط الطباعة:**<br>:1<br>L)ABCDEFGHIJKLMNO)<br>¥]PQRSTUVWXYZ<br>00000000`_^[<br>:2<br>L)abcdefghijklmnopqr)<br>stuvwxyz{|}¯00000000<br>L)!"#$%&'()*+,-./):3<br>0123456789:;<=>?<br>@00000000<br>:4<br>P)ABCDEFGHIJKLMNO)<br>¥]PQRSTUVWXYZ<br>00000000`_^[ | (*3) |

| عنصر الإعداد | الوصف | المعلمة(*1)/القيمة | الإعداد الافتراضي للمصنع (*2) |
|---|---|---|---|
| | | - : دون معلمات/قيم | |
| | | :5<br>P)abcdefghijklmnopqr)<br>stuvwxyz{\|}~00000000<br>P)!"#$%&'()*+,-./):6<br>0123456789:;<=>?<br>@00000000<br>**اختبار طباعة:**<br>1:نعم<br>2:لا | |
| 5:عدادات اللوازم المستهلكة | يمكن معاينة حالة كل عنصر مستهلك لتحديد متى يتم استبدال أو تنظيف القطع المستهلكة.<br>عند قيامك باستبدال أو تنظيف عنصر مستهلك، قم بمسح العداد المقابل.<br>يمكن أيضًا التحقق من هذا الإعداد ومسحه في Software Operation Panel. | إجمالي الأوراق الممسوحة/بكرة الإيقاف/بكرة الالتقاط/التنظيف | 0 |
| | | الحبر المتبقي (عند تثبيت أداة الختم) | يتم عرضه فقط عند تثبيت أداة الختم |
| 6:اللغة | حدد اللغة التي يتم عرض البيانات بها. | 1:اليابانية<br>2:الإنكليزية<br>3:الفرنسية<br>4:الألمانية<br>5:الإيطالية<br>6:الإسبانية<br>7:الروسية<br>8:الصينية (S)<br>9:الصينية (T)<br>10:البرتغالية<br>11:التركية<br>12:الكورية<br>13:العربية | 2:الإنكليزية |
| 7:السطوع | حدد السطوع لـ LCD. | ضعيف ←→ قوي<br>□□□□■<br>□□□■■<br>□□■■■<br>□■■■■<br>■■■■■ | □□■■■ |

| عنصر الإعداد | الوصف | المعلمة(*1)/القيمة | الإعداد الافتراضي للمصنع (*2) |
|---|---|---|---|
| | | - : دون معلمات/قيم | |
| 8:التحقق من سرعة الوميض | حدد فاصلاً زمنيًا بين كل ومضة لـ Menu و[معلومات] في شاشة [قائمة الإعدادات] عندما يومض Menu على LCD. | 0.5، 1.0، 1.5، 2.0، 2.5 (ثوانٍ) | 2.0 |
| 9:سرعة تمرير LCD | حدد السرعة التي يتم تمرير العرض أفقيًا بها. يتم تمرير العنصر المعروض أفقيًا عندما لا يكون النص ملائمًا في LCD. | 1:سريع<br>2:عادي<br>3:بطيء<br>4:إيقاف التشغيل | 2:عادي |
| 10:وضع تلقيم بطئ السرعة | حدد هذا لإبطاء سرعة المسح لحماية المستندات. عند إجراء عملية مسح بدقة منخفضة (أقل من 400 dpi)، يتم إجراء عملية المسح بسرعة بطيئة بغض النظر عن الدقة المعيّنة. هذا الإعداد فعّال لمسح المستندات ذات الصفحات الطويلة ضوئيًا. يمكن أيضًا تكوين هذا الإعداد في Software Operation Panel. | 1:تمكين<br>2:تعطيل | 2:تعطيل |
| 11:التحكم في التكديس | يتيح لك هذا الخيار إبطاء سرعة إخراج المستندات عند إخراجها، مما يمنع المستندات التي أجري عليها مسح ضوئي من التناثر. يمكن أيضًا تكوين هذا الإعداد في Software Operation Panel. | 1:تمكين<br>2:تعطيل | 2:تعطيل |
| 12:الاعتماد | يعرض السجلات. | — | — |
| 13:نظام إحصاء المستندات | يمكنك حساب عدد الأوراق الممسوحة ضوئيًا. | — | — |
| 14:إعدادات iMFF | اضبط الإعداد لتجاهل أنماط معينة من المستندات المتراكبة تلقائيًا عند تفعيل الإعداد لكشف المستندات المتراكبة. لاحظ أنك أولاً بحاجة إلى تحديد [التحقق من التراكب(الموجات فوق الصوتية)] أو [مراجعة التراكب والطول] في برنامج تشغيل الماسحة وفي Software Operation Panel (تحديد طريقة لكشف المستندات المتراكبة [تلقيم متعدد] (285 صفحة)) قبل إعداد هذا العنصر. عند تحديد [4:نمط مسح]، يمكنك محو أنماط التراكب (الطول والموقع) التي تم حفظها في الوضع التلقائي. يمكن أيضًا تكوين هذا الإعداد في Software Operation Panel. | 1:الوضع اليدوي<br>2:الوضع التلقائي 1<br>3:الوضع التلقائي 2<br>4:نمط مسح | 1:الوضع اليدوي |

| عنصر الإعداد | الوصف | المعلمة(*1)/القيمة | الإعداد الافتراضي للمصنع (*2) |
|---|---|---|---|
| | | - : دون معلمات/قيم | |
| 15:عدد إعادة محاولات تلقيم الورق | حدّد عدد إعادة محاولات التلقيم عندما لا يتم تلقيم مستند من حامل الورق ADF (الملقم).<br>يمكن أيضًا تكوين هذا الإعداد في Software Operation Panel. | 1 إلى 12 (مرات) | 3 |
| 16:ضغط الالتقاط | اضبط ضغط الالتقاط لتغذية الورق.<br>يمكن أيضًا تكوين هذا الإعداد في Software Operation Panel. | 1:ضعيف<br>2:عادية<br>3:قوى | 2:عادية |
| 17:إعداد تلقيم يدوي/متتابع | حدد هذا لمتابعة تحميل المستندات ومسحها ضوئيًا على نحو متتابع بعد أن يبدأ المسح.<br>لتكوين الماسحة لانتظار تحميل المستند على حامل الورق ADF (الملقم) لمدة انتظار محددة بعد أن يبدأ المسح الضوئي أو بعد أن يكتمل تلقيم المستند، حدد مدة الانتظار.<br>هذا يتيح لك إجراء مسح ضوئي متتابع ما دمت قد حملت المستند خلال مدة الانتظار المحددة.<br>إذا تم تخطي مدة الانتظار المحددة، تنتهي عملية المسح الضوئي تلقائيًا.<br>يمكن أيضًا تكوين هذا الإعداد في Software Operation Panel. | 1:تمكين<br>2:تعطيل | 2:تعطيل |
| 18:انتهاء وقت التلقيم اليدوي | حدد وقت انتظار للمستندات الممسوحة ضوئيًا يدويًا.<br>يمكن أيضًا تكوين هذا الإعداد في Software Operation Panel. | 5، 10، 20، 30، 40، 50، 60، 70، 80، 90، 100، 110، 120، 180، 240، 300، 360، 420، 480، 540، 600، 900، 1200، 1500، 1800، 1999 (seconds) | 10 |
| 19:حماية الورق | قم بتكوين إعداد اكتشاف أخطاء التلقيم.<br>تكشف هذه الوظيفة أخطاء التلقيم في الحالات التالية:<br>● عندما يكتشف الماسح الضوئي مستندًا مشوهًا بشكل غير طبيعي بسبب خطأ في التغذية<br>● عندما تكتشف الماسحة ضوضاء تزاحم الورق<br>قد يؤدي انحشار الورق الناتج عن أخطاء التلقيم إلى تلف المستندات القيّمة أو تمزيقها.<br>يمكن أن يؤدي اكتشاف خطأ في تلقيم المستندات ووقف التلقيم إلى منع إتلاف المستندات.<br>تكون هذه الوظيفة فعالة عند المسح الضوئي للمستندات التي يصعب تغذيتها مثل المستندات الورقية الرفيعة.<br>حدّد مستوى الحساسية لكشف أخطاء التلقيم عند تفعيل خاصية حماية الورق. | 1:تعطيل<br>2:دقة التلقيم<br>3:تشويش التلقيم<br>4:دقة وتشويش التلقيم<br>**الحساسية لدقة التلقيم:**<br>1:منخفض<br>2:عادي<br>3:مرتفع<br>**الحساسية لتشويش التلقيم:**<br>1:منخفض<br>2:عادي<br>3:مرتفع | 2:دقة التلقيم<br>**الحساسية لدقة التلقيم:**<br>2:عادي<br>**الحساسية لتشويش التلقيم:**<br>2:عادي |

| عنصر الإعداد | الوصف | المعلمة(*1)/القيمة<br>- : دون معلمات/قيم | الإعداد الافتراضي للمصنع (*2) |
|---|---|---|---|
| | تصبح المستندات منحرفة بشكل طبيعي أو تحدث ضوضاء تزاحم الورق عندما لا يتم تلقيم المستندات بشكل صحيح.<br>حدد مستوى الحساسية لاكتشاف انحراف المستند غير الطبيعي أو ضوضاء تزاحم الورق.<br>كما يمكن تكوين إعداد حماية الورق في برنامج تشغيل الماسحة أو Software Operation Panel.<br>لاحظ الأولوية تعطى لإعدادات برنامج تشغيل الماسحة.<br>عند تعيين إعداد حماية الورق على تشغيل في برنامج تشغيل الماسحة، يتم تمكين [ضوضاء ودقة التلقيم] بغض النظر عن الإعدادات الخاصة بلوحة التشغيل وSoftware Operation Panel.<br>يرجى ملاحظة أنه عندما تكون لإعدادات لوحة التشغيل الأولوية، يتم تطبيق إعدادات حماية الورق بالترتيب التالي.<br>**1** برنامج تشغيل الماسحة<br>للتفاصيل، راجع ملف مساعدة برنامج تشغيل الماسحة الضوئية.<br>**2** [19:حماية الورق] على شاشة [قائمة الإعدادات] من لوحة التشغيل<br>← كيفية استخدام القائمة الرئيسية (103 صفحة)<br>**3** Software Operation Panel<br>← إعدادات وظيفة حماية الورق [حماية الورق] (273 صفحة)<br>يمكن أيضًا تكوين الحساسية في Software Operation Panel. | | |
| 20:الكشف عن الخطوط الرأسية | يمكنك تفعيل الإعدادات لكشف الوسخ الموجود على الزجاج.<br>قد تظهر الخطوط السوداء على الصور إذا كان الزجاج متسخاً.<br>عند تحديد [تمكين] لإعداد اكتشاف الخطوط الرأسية، تظهر رسالة بالأوقات التالية في حال إمكانية ظهور خطوط رأسية على الصورة التي قمت بمسحها ضوئيًا باستخدام ADF:<br>● عند فتح وحدة تغذية المستندات التلقائية ADF أو إغلاقها | 1:تمكين<br>2:تعطيل<br>**الحساسية:**<br>1:منخفضة<br>2:عادية<br>3:عالية | 2:تعطيل<br>**الحساسية:**<br>2:عادية |

| عنصر الإعداد | الوصف | المعلمة(*1)/القيمة<br>- : دون معلمات/قيم | الإعداد الافتراضي للمصنع (*2) |
|---|---|---|---|
| | ● عند انتهاء المسح الضوئي<br>● عند تحميل مستند في حامل الورق ADF (الملقم)<br>● عند استيقاظ الماسحة الضوئية من وضع توفير الطاقة تظهر رسالة كما يلي.<br>● يومض Menu على LCD.<br>كما يومض [تنظيف الزجاج!] على السطر الثاني في شاشة [جاهز].<br>لمنع ظهور الخطوط الرأسية على الصور، تحقق من المعلومات، ومن ثم نظّف الزجاج.<br>لمعرفة التفاصيل حول كيفية التحقق من المعلومات، راجع التحقق من المعلومات (108 صفحة).<br>● تظهر رسالة في Error Recovery Guide على الكمبيوتر المتصل بالماسح الضوئي.<br>لمنع ظهور الخطوط الرأسية على الصور، تحقق من الرسالة ومن ثم نظّف الزجاج.<br>لمعرفة التفاصيل حول التنظيف، راجع العناية اليومية (157 صفحة).<br>قم بتعيين مستوى الحساسية للكشف عن الخطوط الرأسية (الوسخ الموجود على الزجاج) عندما يتم تحديد [تفعيل] من أجل [كشف الخطوط الرأسية].<br>اضبط مستوى الحساسية وفقًا لمدى اتساخ الزجاج.<br>يمكن أيضًا تكوين هذا الإعداد في Software Operation Panel. | | |
| 21:ترتيب أولويات إعدادات اللوحة | بالنسبة إلى إعداد حماية الورق، قم بترتيب أولوية إعدادات لوحة التشغيل على إعداد Software Operation Panel.<br>لا يمكنك ترتيب أولوية الإعداد على إعداد برنامج تشغيل الماسحة.<br>عند تحديد [1:حماية الورق]، يتم ترتيب أولوية إعداد حماية الورق للوحة التشغيل.<br>عند تحديد [2:مسح]، لن يتم ترتيب أولوية إعداد حماية الورق بعد الآن. | 1:حماية الورق<br>2:مسح | 2:مسح |
| 22:تهيئة لوحة العمليات | قم بتهيئة إعدادات لوحة التشغيل، باستثناء إعداد اللغة وأي عناصر دون الإعداد الافتراضي للمصنع. | 1:نعم<br>2:لا | (4*) |
| 23:حفظ الطاقة | حدد وقت الانتظار قبل دخول الماسحة في وضع حفظ الطاقة. | 5 إلى 115 (بزيادة قدرها 5) (دقائق) | 15 |

| عنصر الإعداد | الوصف | المعلمة(*1)/القيمة | الإعداد الافتراضي للمصنع (*2) |
|---|---|---|---|
| | | - : دون معلمات/قيم | |
| | يمكن أيضًا تكوين هذا الإعداد في Software Operation Panel. | | |
| 24:وقت إيقاف التشغيل | حدد وقتًا للماسحة ليتم إيقاف تشغيلها تلقائيًا.<br>عند التعيين على [تعطيل]، سيزداد استهلاك الطاقة في الماسحة.<br>يمكن أيضًا تكوين هذا الإعداد في Software Operation Panel. | 20، 1، 2، 4، 8، تعطيل (الوحدة 20 دقيقة؛ 1، 2، 4، و8 ساعات) | 20 |
| 25:ما قبل الالتقاط | خصص هذا الإعداد لتقليص مدة المسح الضوئي عند إجراء المسح لأكثر من مستند.<br>يشير "الالتقاط المسبق" إلى تلقيم المستند التالي في ADF قبل إخراج المستند الحالي الذي يتم مسحه ضوئيًا.<br>هذا الإعداد يمكن أيضًا تكوينه في برنامج تشغيل الماسحة أو Software Operation Panel.<br>لاحظ الأولوية تعطى لإعدادات برنامج تشغيل الماسحة. | 1:نعم<br>2:لا | 1:نعم |
| 26:التحكم بالمسح الزائد | حدد ما إذا كان سيتم منع فقدان جزء من الصورة أو لا عندما تنحرف المستندات التي يتم تلقيمها.<br>يمكن أيضًا تكوين هذا الإعداد في Software Operation Panel. | 1:عادية<br>2:منتشر | 1:عادية |
| USB:27 | غيّر إعداد USB إذا حدث خطأ على جهاز كمبيوتر أثناء الاتصال.<br>إذا تم تغيير هذا الإعداد، يبدأ تشغيل الماسحة الضوئية.<br>يمكن أيضًا تكوين هذا الإعداد في Software Operation Panel. | 1:تلقائي<br>2:USB 2.0 | 1:تلقائي |

***1:**يُشار إلى الإعداد الحالي بعلامة ">".
إذا كان الإعداد الحالي هو نفسه الإعداد الافتراضي للمصنع، فلن تظهر علامة "*"، وستظهر فقط علامة ">".

***2:**تم تمييز الإعداد الافتراضي للمصنع بـ "*".

***3:**على الرغم من أنه لا يوجد إعداد افتراضي للمصنع، يتم ضبط الإعدادات كما يلي عندما تشغّل الطاقة: [2:أوراق متعددة] لـ [عدد الأوراق الممسوحة ضوئيًا]، [1:(ABCDEFGHIJKLMNOPQRSTUVWXYZ)[¥]^_`00000000] لـ [نمط الطباعة]، و[1:نعم] لـ [اختبار طباعة]. وبالتالي، لا يتغير الإعداد حتى عندما تقوم بتهيئة الإعدادات للوحة التشغيل.

***4:**على الرغم من أنه لا يوجد إعداد افتراضي للمصنع، تم تعيينه على [No:2] عندما تشغّل الطاقة. وبالتالي، لا يتغير الإعداد حتى عندما تقوم بتهيئة الإعدادات للوحة التشغيل.

## كيفية استخدام اختيار الوظائف

يوضح هذا القسم اختيار الوظائف.

عندما تضغط على زر [△]/زر [▽] في شاشة [جاهز]، يتم عرض شاشة [اختيار الوظائف].

باستخدام اختيار الوظائف، يمكنك ضبط تطبيق المسح الضوئي للصور المطلوب بدء تشغيله عند الضغط على زر [Scan/Enter] في شاشة [جاهز].

يجب ضبط زر على جهاز الكمبيوتر لبدء تشغيل تطبيق المسح الضوئي للصور مقدمًا.

← الضغط على زر في الماسحة لبدء تشغيل تطبيق المسح الضوئي للصور وإجراء مسح ضوئي (60 صفحة)

يعرض المؤشر الرقم المحدد في شاشة [اختيار الوظائف].

إذا حددت [No.02] في شاشة [اختيار الوظائف]، يعرض المؤشر [F02].

**1 شغِّل الماسحة.**

← كيفية القيام بالتشغيل (40 صفحة)

يتم عرض شاشة [جاهز] على LCD.

يعرض المؤشر [F00] عند تشغيل الطاقة بالفعل.

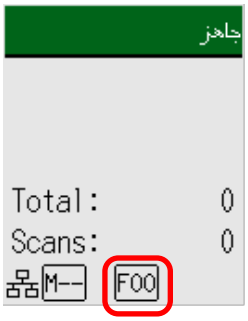


**2 اضغط على زر [△]/زر [▽]، واضغط على زر [△]/زر [▽] لتحديد رقم تم ضبطه لبدء تشغيل تطبيق مسح ضوئي للصور مرغوب فيه، ومن ثم اضغط على زر [Stop/Clear].**

في هذا المثال، تم تحديد [No.02].




← العنصر القابل للضبط في اختيار الوظائف (126 صفحة)

اكتمل الإعداد عندما تعرض LCD شاشة [جاهز].

يعرض المؤشر الرقم المحدد في شاشة [اختيار الوظائف].

في هذا المثال، يعرض المؤشر [F02] نظرًا لأنه تم تحديد [No.02].

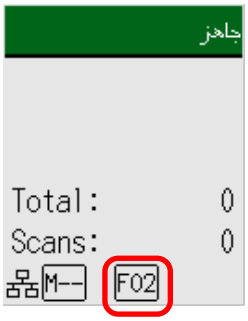


إذا حددت رقمًا من [No.00] إلى [No.50]، يتم عرض رقم من [F00] إلى [F50] يتوافق مع الرقم الذي حددته على المؤشر.
إذا حددت [SOP]، يعرض المؤشر [SOP].
يتم تحديد Software Operation Panel لـ [SOP] لبدء التشغيل بواسطة الإعدادات الافتراضية للمصنع ولا يمكن تغييره.

## العنصر القابل للضبط في اختيار الوظائف

| عنصر الإعداد | الوصف | الإعداد | الإعداد الافتراضي للمصنع |
|---|---|---|---|
| اختيار الوظائف | يمكنك ضبط تطبيق المسح الضوئي للصور المطلوب بدء تشغيله عند الضغط على زر [Scan/Enter] في شاشة [جاهز].<br>يعرض الأرقام التي تتوافق مع الأزرار التي تم ضبطها على جهاز الكمبيوتر ([Scan Button]، من [Send to 01] إلى [Send to 50]).<br>يتوافق [No.00] مع [Scan Button] .<br>تتوافق الأرقام من [No.01] إلى [No.50] مع الأزرار من [Send to 01] إلى [Send to 50].<br>يتوافق [SOP] مع [Software Operation Panel].<br>للمعلومات حول كيفية ضبط الإعدادات للزر، راجع الضغط على زر في الماسحة لبدء تشغيل تطبيق المسح الضوئي للصور وإجراء مسح ضوئي (60 صفحة). | No.00 إلى No.50/SOP<br>(يتم تحديد Software Operation Panel لـ [SOP] لبدء التشغيل بواسطة الإعدادات الافتراضية للمصنع ولا يمكن تغييره.) | (1*) |

**1*:**على الرغم من أنه لا يوجد إعداد افتراضي للمصنع، تم تعيينه على [No.00] عندما تشغّل الطاقة. وبالتالي، لا يتغير الإعداد حتى عندما تقوم بتهيئة الإعدادات للوحة التشغيل.

# طرق متنوّعة لمسح المستندات

يشرح هذا القسم كيفية تكوين إعدادات الماسح الضوئي ومسح أنواع مختلفة من المستندات.
للمعلومات حول الطرق الأخرى لإجراء المسح وهي غير موضحة هنا، راجع ملف مساعدة برنامج تشغيل الماسحة، ودليل/ملف مساعدة تطبيق المسح الضوئي للصور.

## مسح ضوئي لمستندات بمقاسات عرض مختلفة

**انتباه**

عند قيامك بمسح ضوئي لدفعة مختلطة بمقاسات عرض مختلفة، قد تنحرف زوايا بعض المستندات الضيقة أو قد لا يتم تلقيمها في وحدة تغذية المستندات التلقائية ADF.
في هذه الحالة، قم بترتيب المستندات حسب مقاسات العرض، ثم قم بمسحهم ضوئيا بدفعات مختلفة.

1. **تحقق من متطلبات إجراء مسح ضوئي لرزمة مختلطة من المستندات.**

   ← شروط المسح الضوئي للدفعة المختلطة (88 صفحة)

2. **قم بمحاذاة الجزء العلوي من المستندات.**

   ● محاذاة حسب المنتصف

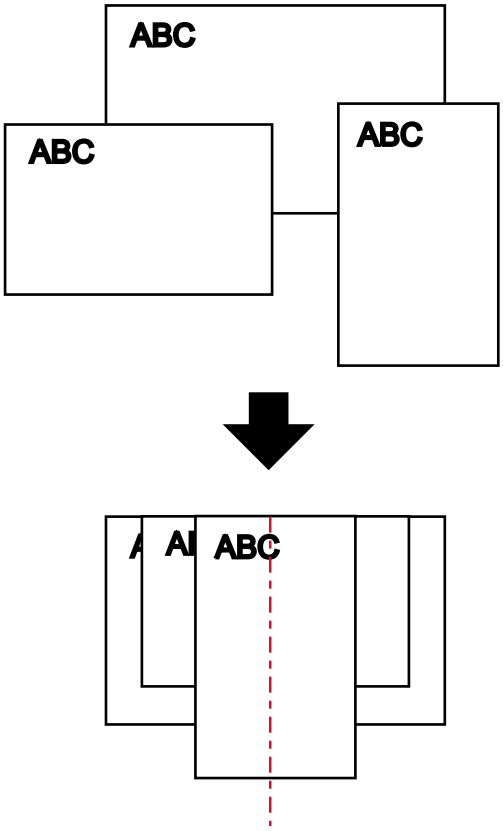

- محاذاة حسب الجانب

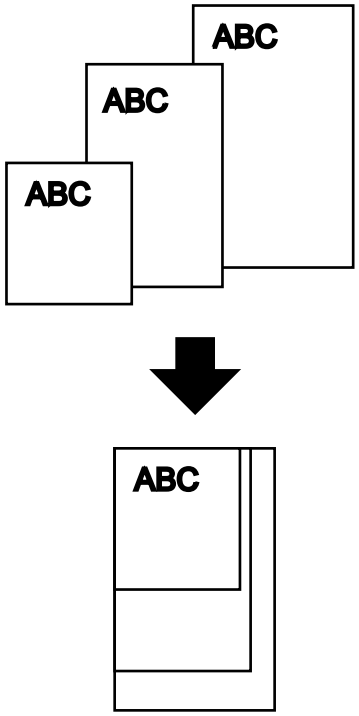


**3 ضع المستندات على حامل ورق ADF (الملقم)، ثم قم بضبط الأدلة الجانبية على أعرض مستند في الدفعة.**

كيفية تحميل مستندات في حامل ورق ADF (الملقم) (71 صفحة)

**انتباه**

حمّل جميع المستندات أعلى منتصف بكرة الالتقاط. إذا تم تحميل المستندات خارج عرض بكرة الالتقاط، قد يتم تلقيمها بشكل منحرف أو قد لا يتم تلقيمها في وحدة تغذية المستندات التلقائية ADF.

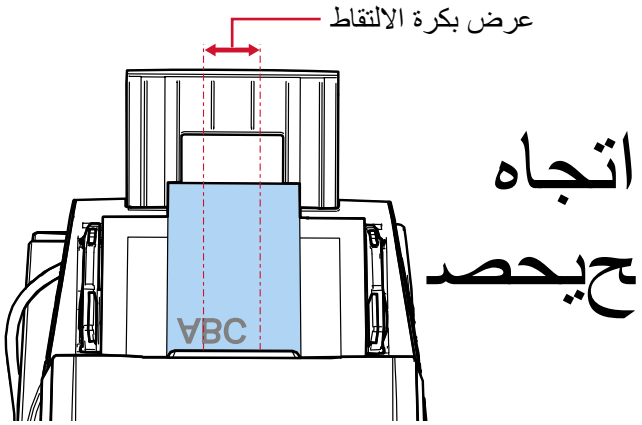


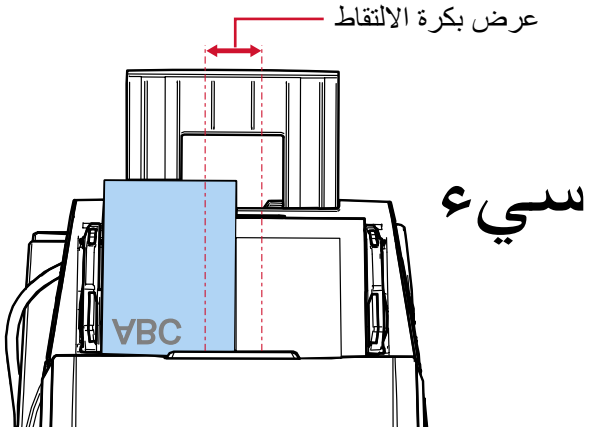


4 **في برنامج تشغيل الماسحة الضوئية، قم بضبط إعدادات المسح الضوئي لكشف مقاس المستندات تلقائياً.**

للتفاصيل، راجع ملف مساعدة برنامج تشغيل الماسحة الضوئية.

5 **قم بمسح مستندات ضوئيًا من خلال تطبيق المسح الضوئي للصور.**

للتفاصيل، راجع ملف مساعدة/دليل تطبيق المسح الضوئي للصور.

## مسح ضوئي لمستندات مطوية من المنتصف

يسمح لك تمرير مفتاح وضع التلقيم إلى اليسار لتبديل وضع التلقيم إلى وضع يدوي/أحادي بمسح ضوئي لمستند مطوي من المنتصف (مستند بمقاس يصل إلى A1 أو A2 ومطوي من المنتصف) كما هو.

**انتباه**

- قد يتم تلقيم المستند بزاوية منحرفة إذا كان الجزء المطوي سميكًا أكثر مما ينبغي.
- وضع يدوي أحادي هو وضع مسح مستند مطويّ من المنتصف أو مستند متعدد الطبقات مثل مغلف.

وبالتالي، حتى لو تم تمكين إعداد اكتشاف المستندات المتراكبة، لم يتم اكتشاف هذه المستندات مثل المستندات المتراكبة.

← تحديد طريقة لكشف المستندات المتراكبة [تلقيم متعدد] (285 صفحة)

1 **اطوِ المستند إلى نصفين بحيث تكون الجهتان المراد مسحهما ضوئيًا على الوجه الخارجي.**

اطوي المستند بثبات وقم بتسوية أي تجعيدات.

وإلا قد يحدث انحراف في زوايا المستند أثناء التلقيم ويتسبب في ظهور صورة مُنحرفة.

**مثال 1: مقاس A2**

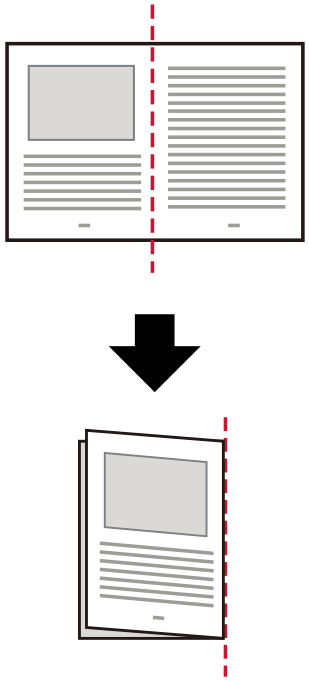

**مثال 2: مقاس A1**

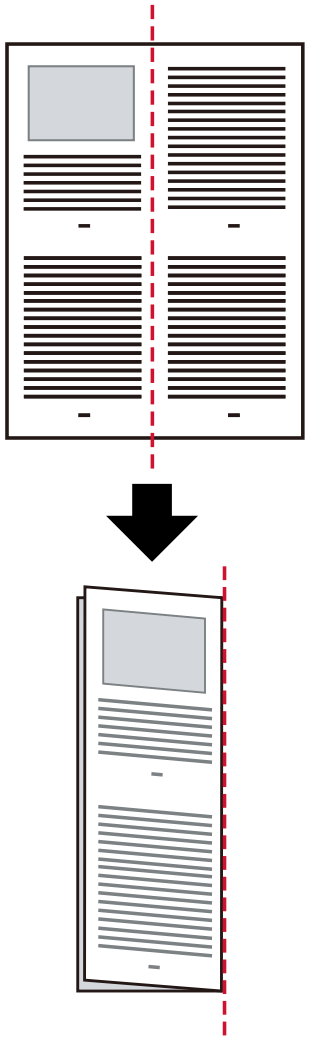

**2 حمّل المستند المطويّ من المنتصف في حامل الورق ADF (الملقم).**

كيفية تحميل مستندات في حامل ورق ADF (الملقم) (71 صفحة)

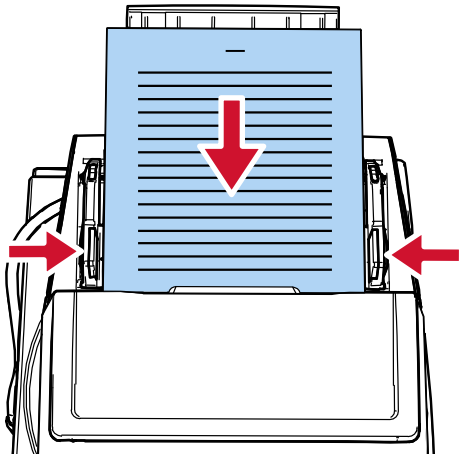

**3 حرك مفتاح وضع التلقيم إلى اليسار لتفعيل الوضع اليدوي الأحادي.**

تبطئ سرعة المسح عند تبديل وضع التلقيم إلى وضع يدوي أحادي.

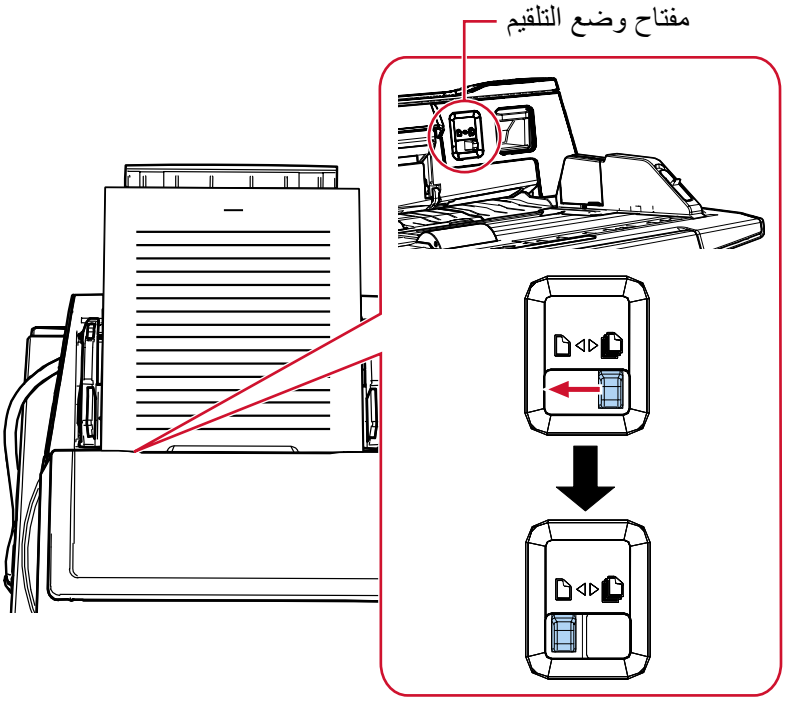


يتم عرض [التلقيم اليدوي (تم تعطيل الكشف عن تلقيم متعدد)] على LCD.

**4 قم بمسح المستند ضوئيا من خلال تطبيق المسح الضوئي للصور.**

للتفاصيل، راجع ملف مساعدة/دليل تطبيق المسح الضوئي للصور.

**انتباه**

عند إجراء مسح ضوئي لمستند بحجم A1 مطوي إلى النصف، قم بدعم المستند من الأسفل بيدك لمنع انحرافه.

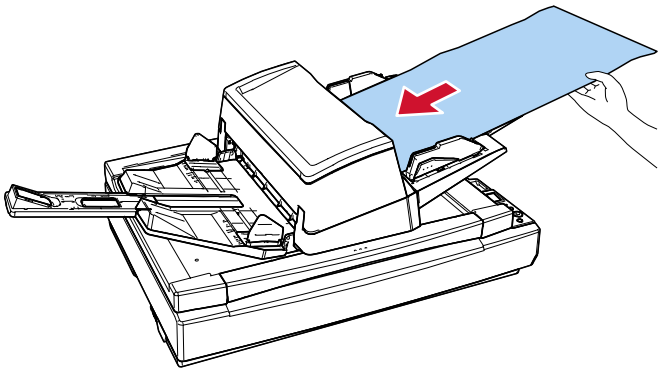

**تلميح**

في وضع يدوي أحادي، لن تنتظر الماسحة تحميل المستندات في حامل الورق ADF (الملقم) حتى ينتهي وقت المهلة الزمنية بعد بدء عملية المسح أو يتم إخراج مستند.

سينتهي المسح إذا لم يتم تحميل أي مستند خلال وقت المهلة الزمنية.

استخدم إحدى الطرق التالية لتعيين وقت المهلة الزمنية.

- [18:انتهاء وقت التلقيم اليدوي] في شاشة [قائمة الإعدادات] في لوحة التشغيل

  ← كيفية استخدام القائمة الرئيسية (103 صفحة)

- Software Operation Panel

  ← وقت الانتظار في التلقيم اليدوي [التلقيم اليدوي] (297 صفحة)

## مسح ضوئي لمستندات مثل المغلفات أو أوراق النقل متعددة الطبقات

يتيح لك تحريك مفتاح وضع التلقيم إلى اليسار تبديل وضع التلقيم إلى وضع يدوي أحادي لإجراء مسح ضوئي للمستندات مثل الخطابات وورق النقل متعدد الطبقات.

**انتباه**

- للحصول على معلومات عن أوزان ورق المستندات التي يمكن مسحها ضوئيًا، راجع مستندات للمسح الضوئي (79 صفحة).
- وضع يدوي أحادي هو وضع مسح مستند مطويّ من المنتصف أو مستند متعدد الطبقات مثل مغلف.
  وبالتالي، حتى لو تم تمكين إعداد اكتشاف المستندات المتراكبة، لم يتم اكتشاف هذه المستندات مثل المستندات المتراكبة.

  تحديد طريقة لكشف المستندات المتراكبة [تلقيم متعدد] (285 صفحة)

1. **حمّل مستنداً في حامل الورق (الملقم) ADF.**
   لمسح ورقة نقل متعددة الطبقات، ضع الحافة المرتبطة أولاً عند تحميل الورق.

   كيفية تحميل مستندات في حامل ورق ADF (الملقم) (71 صفحة)

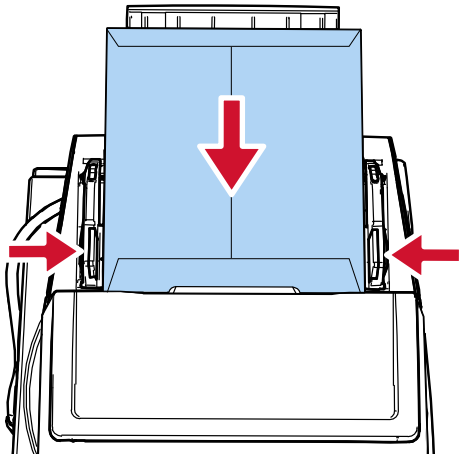

2. **حرك مفتاح وضع التلقيم إلى اليسار لتفعيل الوضع اليدوي الأحادي.**

تبطئ سرعة المسح عند تبديل وضع التلقيم إلى وضع يدوي أحادي.

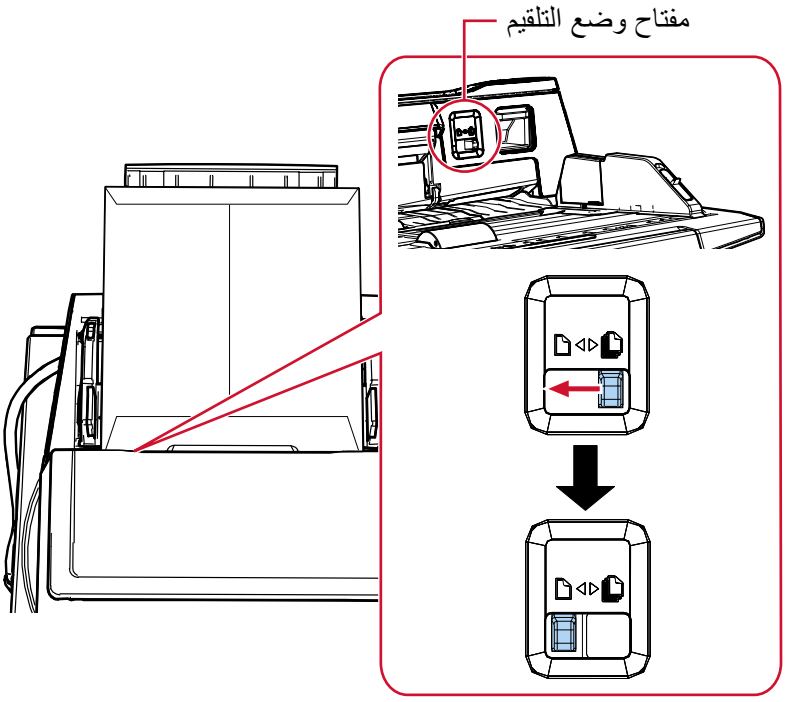


يتم عرض [التلقيم اليدوي (تم تعطيل الكشف عن تلقيم متعدد)] على LCD.

**3 قم بمسح المستند ضوئيا من خلال تطبيق المسح الضوئي للصور.**

للتفاصيل، راجع ملف مساعدة/دليل تطبيق المسح الضوئي للصور.

**تلميح**

في وضع يدوي أحادي، لن تنتظر الماسحة تحميل المستندات في حامل الورق ADF (الملقم) حتى ينتهي وقت المهلة الزمنية بعد بدء عملية المسح أو يتم إخراج مستند.

سينتهي المسح إذا لم يتم تحميل أي مستند خلال وقت المهلة الزمنية.

استخدم إحدى الطرق التالية لتعيين وقت المهلة الزمنية.

- [18:انتهاء وقت التلقيم اليدوي] في شاشة [قائمة الإعدادات] في لوحة التشغيل

← كيفية استخدام القائمة الرئيسية (103 صفحة)

- Software Operation Panel

← وقت الانتظار في التلقيم اليدوي [التلقيم اليدوي] (297 صفحة)

## مسح المستندات التي يمكن أن تتلف بسهولة شديدة دون أن تتعرض للتلف

يتيح لك استخدام الورقة كبيرة الحجم الاختيارية مسح المستندات التي يمكن أن تتلف بسهولة شديدة دون أن تتعرض للتلف.
قم بطي مستند أكبر من مقاس A4/Letter size (على سبيل المثال مقاس A3 أو B4) من المنتصف وضعه داخل الورقة كبيرة الحجم.

**1 ضع المستند داخل الورقة كبيرة الحجم.**

**a اطوِ المستند إلى نصفين بحيث تكون الجهتان المراد مسحهما ضوئيًا على الوجه الخارجي.**
اطوي المستند بثبات وقم بتسوية أي تجعيدات.
قد يتم تلقيم المستند بزاوية منحرفة إذا كان الجزء المطوي سميكًا أكثر مما ينبغي.

**مثال**

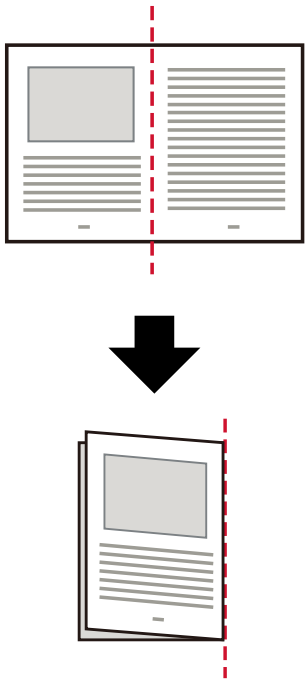

**b افتح الورقة كبيرة الحجم لوضع المستند بداخلها.**
لاحظ أن الوجهة الأمامية للورقة كبيرة الحجم تحتوي على نمط أبيض وأسود في الجزء العلوي وخط رأسي سميك في الركن الأيمن العلوي.

قم بمحاذاة الجزء العلوي والخط المطوي من المستند باستخدام الورقة كبيرة الحجم بحيث لا توجد مسافة بين جانبي الورقة كبيرة الحجم العلوي والأيمن.

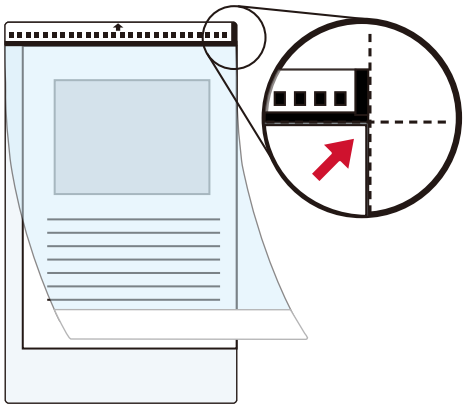

2 **حمّل الأوراق كبيرة الحجم بالطرف الذي يحتوي على نمط أبيض وأسود كالحافة الأمامية وبجانب المسح مواجهًا حامل الورق ADF (الملقم) (الوجه لأسفل).**

قم بتأمين ورق كبير الحجم بالأدلة الجانبية لتجنب الانحراف.

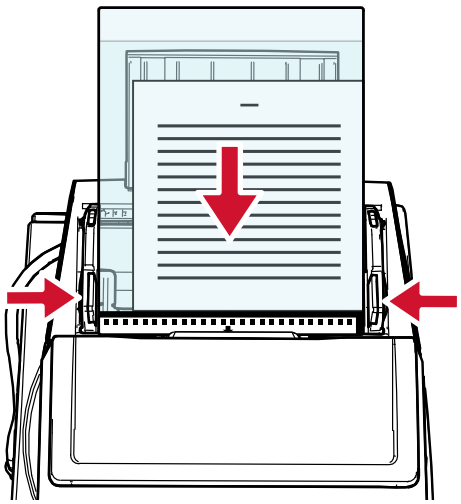

3 **قم بتفعيل إعدادات المسح الضوئي في برنامج تشغيل الماسحة الضوئية لاستخدام الورقة كبيرة الحجم.**

للتفاصيل، راجع ملف مساعدة برنامج تشغيل الماسحة الضوئية.

4 **قم بمسح المستند ضوئيا من خلال تطبيق المسح الضوئي للصور.**

للتفاصيل، راجع ملف مساعدة/دليل تطبيق المسح الضوئي للصور.

**انتباه**

للحصول على المعلومات الخاصة بكيفية اقتصاص الصورة وإخراجها عند استخدام ورقة كبيرة الحجم، راجع التعليمات الخاصة ببرنامج تشغيل الماسحة الضوئية.

## المسح الضوئي للصور الفوتوغرافية والقصاصات دون إتلافها

يتيح لك استخدام الورقة كبيرة الحجم الاختيارية مسح مقاسات المستندات غير القياسية مثل الصور الفوتوغرافية أو القصاصات دون إتلافها.

1 **ضع المستند داخل الورقة كبيرة الحجم.**

افتح الورقة كبيرة الحجم وضع المستند في منتصف الجزء العلوي من الورقة كبيرة الحجم.

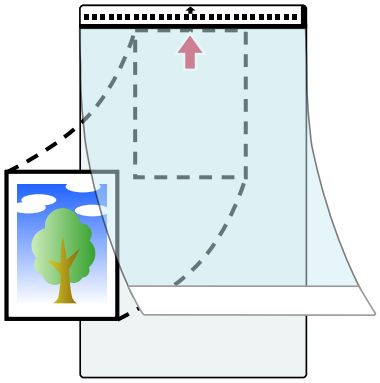

2 **حمّل الأوراق كبيرة الحجم بالطرف الذي يحتوي على نمط أبيض وأسود كالحافة الأمامية وبجانب المسح مواجهًا حامل الورق ADF (الملقم) (الوجه لأسفل).**

قم بتأمين ورق كبير الحجم بالأدلة الجانبية لتجنب الانحراف.

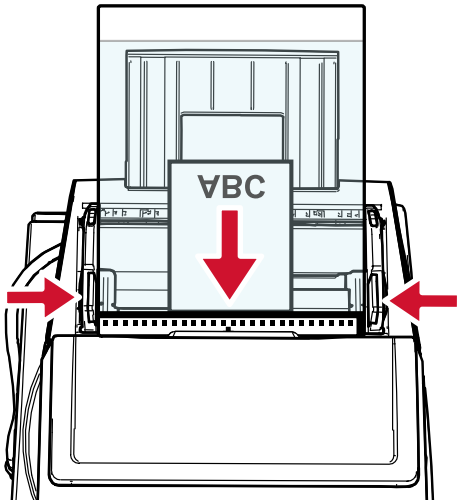


3 **قم بتفعيل إعدادات المسح الضوئي في برنامج تشغيل الماسحة الضوئية لاستخدام الورقة كبيرة الحجم.**

للتفاصيل، راجع ملف مساعدة برنامج تشغيل الماسحة الضوئية.

4 **قم بمسح المستند ضوئيا من خلال تطبيق المسح الضوئي للصور.**

للتفاصيل، راجع ملف مساعدة/دليل تطبيق المسح الضوئي للصور.

**انتباه**

للحصول على المعلومات الخاصة بكيفية اقتصاص الصورة وإخراجها عند استخدام ورقة كبيرة الحجم، راجع التعليمات الخاصة ببرنامج تشغيل الماسحة الضوئية.

**تلميح**

في الحالات التالية، ضع ورقة (بيضاء) فارغة خلف المستند عند المسح الضوئي.

- لا يتم إخراج الصورة الممسوحة ضوئيًا بالمقاس الفعلي للمستند عند تحديد [تلقائي] لـ [مقاس الورق] في برنامج تشغيل الماسحة.
- تظهر الظلال حول الحواف في الصور الممسوحة ضوئيًا.
- تظهر خطوط سوداء حول حواف القطع بشكل فريد.
- تظهر الصورة خارج المستند على الصورة الممسوحة ضوئيًا.

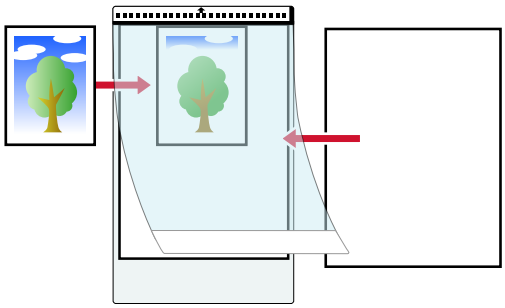

## مسح المستندات ذات الصفحات الطويلة ضوئيًا

يمكن مسح المستندات بطول يصل إلى 5,588 مم (220 بوصة) عن طريق المسح الضوئي للصفحات الطويلة.
قد تختلف مقاسات المستندات القابلة للمسح الضوئي، وذلك حسب إعداد الدقة أو تطبيق المسح الضوئي للصور.
للتفاصيل، راجع مقاس الورق (79 صفحة)، ملف مساعدة برنامج تشغيل الماسحة الضوئية ودليل/مساعدة تطبيق المسح الضوئي للصور.

1. **حمّل مستنداً في حامل الورق (الملقم) ADF.**

   ← كيفية تحميل مستندات في حامل ورق ADF (الملقم) (71 صفحة)

2. **اسند المستند الذي تم تحميله بيدك حتى لا يسقط خارج حامل الورق ADF (الملقم).**
   احرص على ألا تجرح إصبعك بحافة المستند.

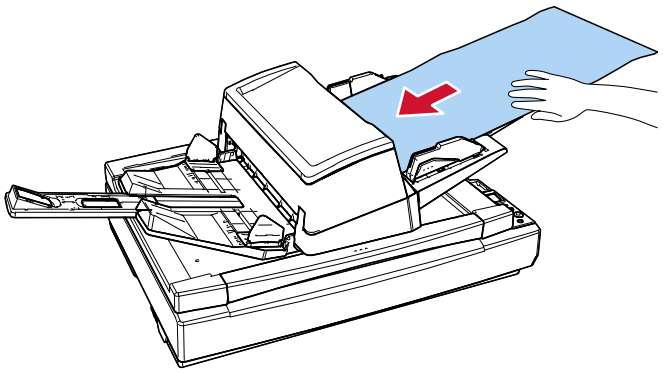

3. **في برنامج تشغيل الماسحة، اضبط إعدادات المسح الضوئي لمسح مقاس ورق الصفحات الطويلة.**
   للتفاصيل، راجع ملف مساعدة برنامج تشغيل الماسحة الضوئية.
   قد لا تظهر نافذة الإعداد لبرنامج تشغيل الماسحة مع بعض تطبيقات المسح الضوئي الصور.

4. **قم بمسح المستند ضوئيا من خلال تطبيق المسح الضوئي للصور.**
   للتفاصيل، راجع ملف مساعدة/دليل تطبيق المسح الضوئي للصور.

5. **قم بتأمين مساحة كافية حول المُعبئ وامسك بالورقة التي تم إخراجها حتى لا تسقط من المُعبئ.**
   احرص على ألا تجرح إصبعك بحافة المستند.

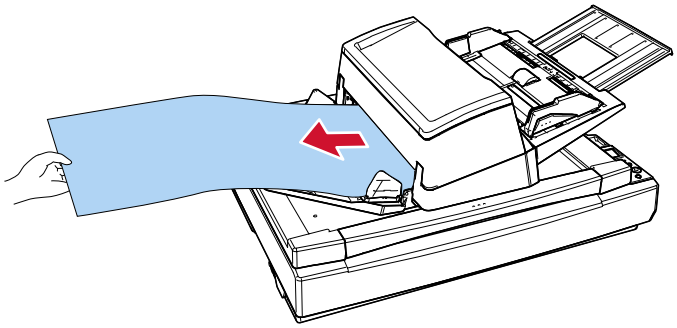

## تلقيم المستندات يدويًا

عند تلقيم المستندات يدويًا، يمكنك متابعة تحميل المستندات ومسحها ضوئيًا على نحو متكرر بعد أن يبدأ المسح.
لتكوين الماسحة لانتظار تحميل المستند على حامل الورق ADF (الملقم) لمدة انتظار محددة بعد أن يبدأ المسح الضوئي أو بعد أن يكتمل تلقيم المستند، حدد مدة الانتظار.
هذا يتيح لك إجراء مسح ضوئي متتابع ما دمت قد حملت المستند خلال مدة الانتظار المحددة.
إذا تم تخطي مدة الانتظار المحددة، تنتهي عملية المسح الضوئي تلقائيًا.
باستخدام هذه الطريقة، يمكنك إجراء عملية المسح بينما تتحقق من المستندات واحدًا تلو الآخر.
التلقيم اليدوي فعّال في الحالات التالية:

- لمسح المستندات ضوئيًا بينما تتحقق من محتويات كل ورقة
- لمسح مستندات تم تلقيمها متراكبة أو منحشرة عند تحميل المستندات معًا في دفعة
- لمتابعة مسح المستندات مثل قصاصات الجرائد أو المجلات التي لا يمكن تحميلها معًا، واحدة في كل مرة
- لمسح مستند مطويّ من المنتصف أو خطاب أو ورق نقل متعدد الطبقات واحد في كل مرة

تتوفر الأوضاع التالية عند تغذية المستندات يدويًا:

- وضع يدوي مستمر
  استخدم هذا الوضع عند مسح أكثر من مستند واحد بشكل متتابع يدويًا.
- وضع يدوي أحادي
  استخدم هذا الوضع عند مسح مستند مطويّ من المنتصف، أو خطاب، أو ورق نقل متعدد الطبقات واحد في كل مرة يدويًا.

إذا كنت تستخدم التلقيم اليدوي بشكل متكرر، قد تقصر دورة استبدال اللوازم المستهلكة.

**1 تحقق من نطاق وزن الورق الذي يمكنه إجراء مسح ضوئي عليه.**

← وزن الورق (السماكة) (79 صفحة)

عند المسح الضوئي لمستند مطوي من المنتصف، قد يتم تلقيم المستند بزاوية منحرفة إذا كان الجزء المطوي سميكًا أكثر مما ينبغي.

**2 اضبط إعدادات الزر.**

- عند مسح أكثر من مستند واحد بشكل متتابع يدويًا

**a** استخدم إحدى الطرق التالية للتبديل إلى الوضع المتتابع اليدوي وتعيين وقت المهلة الزمنية.

- [إعداد تلقيم يدوي/متتابع] و[انتهاء وقت التلقيم اليدوي] في شاشة [قائمة الإعدادات] الخاصة بلوحة التشغيل

← كيفية استخدام القائمة الرئيسية (103 صفحة)

- Software Operation Panel

← وقت الانتظار في التلقيم اليدوي [التلقيم اليدوي] (297 صفحة)

- عند مسح مستند مطويّ من المنتصف، أو خطاب، أو ورق نقل متعدد الطبقات واحد في كل مرة يدويًا

**a** حرك مفتاح وضع التلقيم إلى اليسار لتفعيل الوضع اليدوي الأحادي.
تبطئ سرعة المسح عند تبديل وضع التلقيم إلى وضع يدوي أحادي.

**b** استخدم إحدى الطرق التالية لتعيين وقت المهلة الزمنية.

- [18:انتهاء وقت التلقيم اليدوي] في شاشة [قائمة الإعدادات] في لوحة التشغيل

← كيفية استخدام القائمة الرئيسية (103 صفحة)

- Software Operation Panel

← وقت الانتظار في التلقيم اليدوي [التلقيم اليدوي] (297 صفحة)

**3 حمّل مستنداً في حامل الورق (الملقم) ADF.**

لمسح ورقة نقل متعددة الطبقات، ضع الحافة المرتبطة أولاً عند تحميل الورق.

كيفية تحميل مستندات في حامل ورق ADF (الملقم) (71 صفحة)

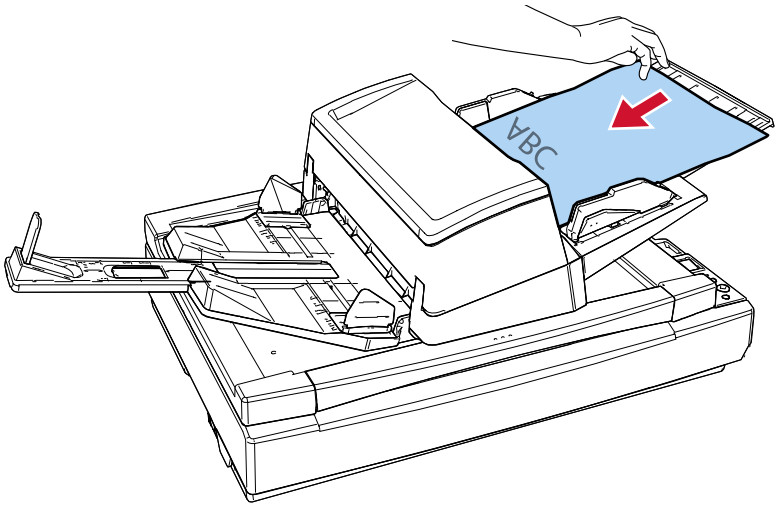


**4 قم بمسح المستند ضوئيا من خلال تطبيق المسح الضوئي للصور.**

للتفاصيل، راجع ملف مساعدة/دليل تطبيق المسح الضوئي للصور.

بعد بدء عملية المسح أو تم إخراج المستند، لن تنتظر الماسحة تحميل المستندات في حامل الورق ADF (الملقم) حتى ينتهي وقت المهلة الزمنية.
عند تحميل أكثر من ورقة واحدة، يتم تلقيم المستند في أسفل الرزمة.
في الوضع المتتابع اليدوي، تظل تدور البكرات الموجودة داخل ADF.
في الوضع اليدوي الأحادي، لا تدور البكرات الموجودة داخل ADF.

**5 حمّل المستند التالي في حامل الورق ADF (الملقم).**

**6 كرّر الخطوة 5 حتى يتم مسح كل المستندات ضوئيًا.**

**7 قم بإنهاء المسح الضوئي.**

سينتهي المسح إذا لم يتم تحميل أي مستند خلال وقت المهلة الزمنية بعد إخراج آخر مستند.
لإنهاء المسح الضوئي على الفور، اضغط على زر [Scan/Enter] أو زر [Stop/Clear].
يرجى ملاحظة أنه لا يمكن إلغاء المسح الضوئي حتى إذا ضغطت على زر [Stop/Clear] أثناء تغذية المستند.

## فرز الصور الممسوحة ضوئيًا في وضع المسح الضوئي الفردي بنفس الترتيب الذي يتم به ترتيب الصور الممسوحة ضوئيًا في وضع المسح الضوئي المزدوج [fi-8700S]

تدعم الماسحة الضوئية مسحًا مزدوجًا افتراضيًا، والذي يتم معه مسح الوجه الأمامي لصفحات المستندات أولاً، ويتم مسح الوجه الخلفي للصفحات بشكل متتابع، ثم يتم فرز الصور الممسوحة تلقائيًا.
في هذه الحالة، تحتاج إلى تطبيق للمسح الضوئي للصور يدعم وظيفة المسح الضوئي المزدوج الافتراضي. تحتاج أيضًا إلى تكوين الإعدادات في برنامج تشغيل الماسحة.

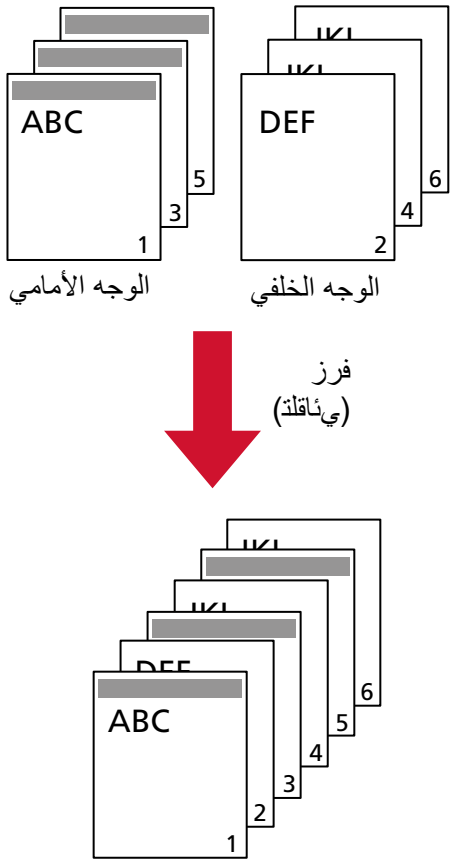


1. **قم بتحميل المستندات في حامل الورق ADF (الملقم) بحيث يكون الجانب الأمامي (الجانب المراد إجراء مسح ضوئي عليه) متجهًا لأسفل.**

   ← كيفية تحميل مستندات في حامل ورق ADF (الملقم) (71 صفحة)

2. **في برنامج تشغيل الماسحة الضوئية، قم بتكوين إعدادات المسح الضوئي لمسح كلا وجهي المستندات افتراضيًا.**

   للتفاصيل، راجع ملف مساعدة برنامج تشغيل الماسحة الضوئية.

3. **قم بمسح المستندات ضوئيا من خلال تطبيق المسح الضوئي للصور.**

   للتفاصيل، راجع ملف مساعدة/دليل تطبيق المسح الضوئي للصور.
   عندما يكتمل المسح الضوئي، تظهر رسالة تطلب منك تحميل المستندات ووجهها لأعلى.

4. **قم بتحميل المستندات في حامل الورق ADF (الملقم) بحيث يكون الجانب الخلفي (الجانب المراد إجراء مسح ضوئي عليه) متجهًا لأسفل.**

   ← كيفية تحميل مستندات في حامل ورق ADF (الملقم) (71 صفحة)

   عندما تستجيب للرسالة الظاهرة، يتم المسح الضوئي لصفحات الوجه الخلفي من المستندات.

**انتباه**

عند قيامك بمسح صفحات الوجه الخلفي، ضع في الاعتبار ما يلي:

- حمّل المستندات ليتم مسحها ضوئيًا بنفس الترتيب كصفحات بوجه أمامي.
- حمّل المستندات بحيث لا يتم مسحها ضوئيًا بشكل مقلوب.

**5 عندما يكتمل المسح الضوئي، يتم فرز الصفحات الممسوحة تلقائيًا.**

إذا كان عدد المستندات مختلفًا بين الوجه الأمامي والوجه الخلفي، فلا يتم فرز المستندات.

## مسح الكتب باستخدام الماسحة الضوئية المسطحة [fi-8700/fi-8700S]

**1 افتح غطاء المستند.**

كيفية فتح غطاء المستند (47 صفحة)

**2 ضع مستندًا على مُسطّح مسح المستند.**

ضع المستند ووجهه لأسفل لمحاذاة زاويته العلوية اليسرى مع نقطة الرجوع.

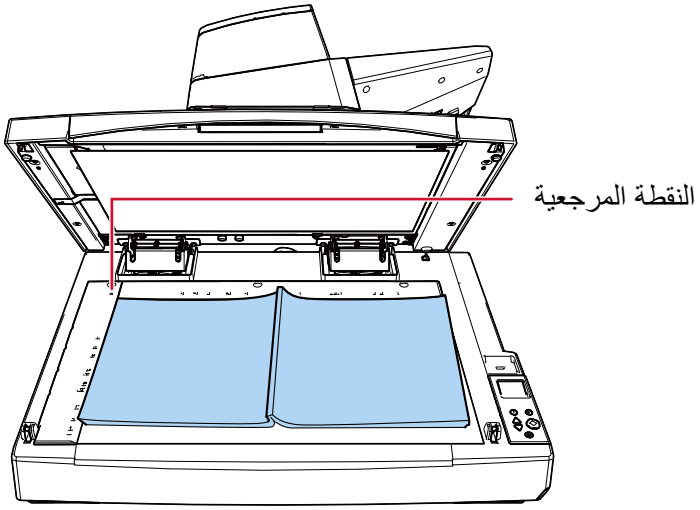


**انتباه**

لاحظ أن أي مستند مجعد أو مطوي قد يُنشئ ثغرة صغيرة بين المستند ومُسطح مسح المستند، مما يؤدي إلى عدم وضوح الصورة الممسوحة ضوئيًا.

**3 أغلق غطاء المستند ببطء.**

كيفية إغلاق غطاء المستند (48 صفحة)

**4 في برنامج تشغيل الماسحة الضوئية، قم بضبط إعدادات المسح الضوئي للماسحة الضوئية المسطحة.**

للتفاصيل، راجع ملف مساعدة برنامج تشغيل الماسحة الضوئية.

**5 قم بمسح المستند ضوئيا من خلال تطبيق المسح الضوئي للصور.**

للتفاصيل، راجع ملف مساعدة/دليل تطبيق المسح الضوئي للصور.

## مسح المستندات ضوئيًا على السطح المسطح مع فتح غطاء المستند [fi-8700/fi-8700S]

تسمح لك الماسحة الضوئية بمسح المستندات في ظل وجود غطاء المستند مفتوحًا للماسحة المسطحة.
تقوم الماسحة الضوئية بالتصحيح التلقائي لصورة ممسوحة ضوئيًا منحرفة أو تتعرف على مقاس مستند وتقوم بإخراج الصورة بهذا المقاس.
في هذه الحالة، تحتاج أيضًا إلى تكوين الإعدادات في برنامج تشغيل الماسحة الضوئية.

1 **افتح غطاء المستند.**

كيفية فتح غطاء المستند (47 صفحة)

2 **ضع مستندًا على مُسطّح مسح المستند.**
ضع المستند ووجهه لأسفل لمحاذاة زاويته العلوية اليسرى مع نقطة الرجوع.

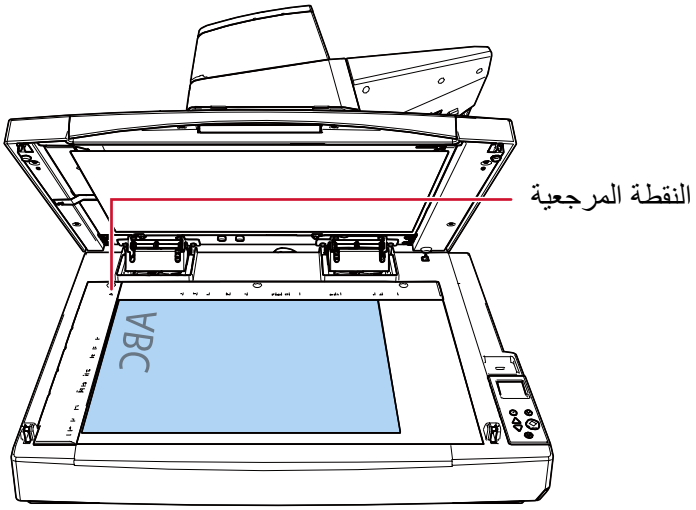


**انتباه**

لاحظ أن أي مستند مجعد أو مطوي قد يُنشئ ثغرة صغيرة بين المستند ومُسطح مسح المستند، مما يؤدي إلى عدم وضوح الصورة الممسوحة ضوئيًا.

3 **في برنامج تشغيل الماسح الضوئي، قم بتكوين إعدادات المسح الضوئي لحجب الضوء المحيط عند المسح الضوئي باستخدام الماسحة الضوئية المسطحة.**
للتفاصيل، راجع ملف مساعدة برنامج تشغيل الماسحة الضوئية.

**انتباه**

وفقًا لطريقة تعريض الضوء المحيط على مسطح مسح المستند، قد لا تكون الماسحة الضوئية قادرة على التصحيح التلقائي لأية صورة ممسوحة تكون منحرفة أو إخراج الصورة بالمقاس الذي تم التعرف عليه.
للتفاصيل، راجع ملف مساعدة برنامج تشغيل الماسحة الضوئية.

4 **قم بمسح المستندات ضوئيا من خلال تطبيق المسح الضوئي للصور.**
للتفاصيل، راجع ملف مساعدة/دليل تطبيق المسح الضوئي للصور.

**تنبيه**

لا تنظر لمصدر الضوء مباشرةً أثناء المسح.

## مسح ضوئي لمستندات متعددة في وقت واحد على الماسحة الضوئية المسطحة وقص كل مستند كصورة منفصلة [fi-8700/fi-8700S]

يمكن وضع مستندات متعددة على الماسحة الضوئية المسطحة ومسحها ضوئيًا، ويمكن اقتصاص كل مستند كصورة منفصلة.
في هذه الحالة، تحتاج أيضًا إلى تكوين الإعدادات في برنامج تشغيل الماسحة الضوئية.

**انتباه**

لقص كل مستند كصورة منفصلة، استخدم لوح المستند الأسود الاختياري (يباع بشكل منفصل).

خيارات الماسحة (326 صفحة)

1 **افتح غطاء المستند.**

كيفية فتح غطاء المستند (47 صفحة)

2 **ضع عدة مستندات على مُسطّح مسح المستند.**
ضع المستندات بحيث يكون وجهها لأسفل.

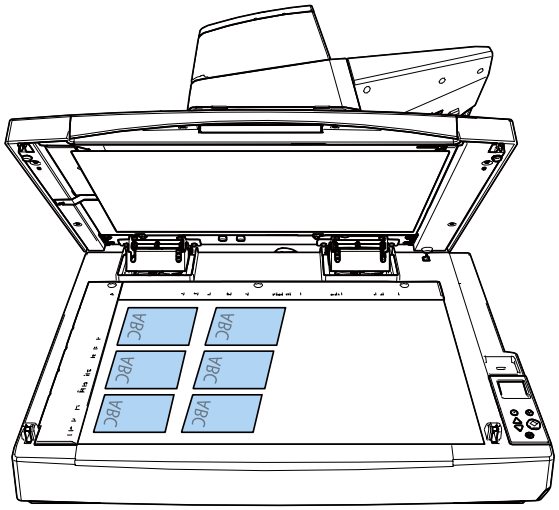

**انتباه**

- لاحظ أن أي مستند مجعد أو مطوي قد يُنشئ ثغرة صغيرة بين المستند ومُسطح مسح المستند، مما يؤدي إلى عدم وضوح الصورة الممسوحة ضوئيًا.
- للحصول على تفاصيل حول شروط الكشف الدقيق عن مستندات متعددة، راجع المساعدة الخاصة ببرنامج تشغيل الماسح الضوئي.

3 **أغلق غطاء المستند ببطء.**

كيفية إغلاق غطاء المستند (48 صفحة)

4 **في برنامج تشغيل الماسح الضوئي، قم بتكوين إعدادات المسح الضوئي لمسح مستندات متعددة في وقت واحد على الماسحة الضوئية المسطحة وقص كل مستند كصورة منفصلة.**
للتفاصيل، راجع ملف مساعدة برنامج تشغيل الماسحة الضوئية.

5 **قم بمسح المستندات ضوئيا من خلال تطبيق المسح الضوئي للصور.**

للتفاصيل، راجع ملف مساعدة/دليل تطبيق المسح الضوئي للصور.

**انتباه**

للحصول على تفاصيل حول ترتيب قص الصور، راجع مساعدة برنامج تشغيل الماسحة الضوئية.

## مسح المستندات ضوئيًا تلقائيًا على فترات منتظمة باستخدام الماسحة الضوئية المسطحة [fi-8700/fi-8700S]

يمكن مسح المستندات ضوئيًا تلقائيًا على فترات منتظمة باستخدام الماسحة الضوئية المسطحة.
تغني هذه الميزة عن الحاجة إلى بدء المسح الضوئي من تطبيق مسح الصور في كل مرة تضع فيها مستندًا على الماسحة الضوئية المسطحة.
في هذه الحالة، تحتاج أيضًا إلى تكوين الإعدادات في برنامج تشغيل الماسحة الضوئية.

1. **افتح غطاء المستند.**
   ← كيفية فتح غطاء المستند (47 صفحة)
2. **ضع مستندًا على مُسطّح مسح المستند.**
   ← وضع مستند على الماسحة الضوئية المسطحة [fi-8700/fi-8700S] (78 صفحة)
3. **أغلق غطاء المستند ببطء.**
   ← كيفية إغلاق غطاء المستند (48 صفحة)
4. **في برنامج تشغيل الماسح الضوئي، قم بتكوين إعدادات المسح الضوئي لمسح المستندات ضوئيًا تلقائيًا على فترات منتظمة باستخدام الماسحة الضوئية المسطحة.**
   للتفاصيل، راجع ملف مساعدة برنامج تشغيل الماسحة الضوئية.
5. **قم بمسح المستند ضوئيا من خلال تطبيق المسح الضوئي للصور.**
   للتفاصيل، راجع ملف مساعدة/دليل تطبيق المسح الضوئي للصور.
   عند اكتمال المسح الضوئي، تظهر نافذة تعرض المؤقت (بالثواني) على جهاز الكمبيوتر الخاص بك، ويبدأ العد التنازلي.
6. **قبل أن يصل المؤقت (بالثواني) إلى 0، ضع المستند التالي على مُسطّح مسح المستند.**
7. **أغلق غطاء المستند ببطء.**
   عندما يصل المؤقت إلى 0، يبدأ المسح الضوئي التالي.
   عند اكتمال عملية المسح الضوئي التالية، تظهر نافذة تعرض المؤقت (بالثواني) على جهاز الكمبيوتر الخاص بك، ويبدأ العد التنازلي.
8. **كرّر الخطوات 6 إلى 7 حتى يتم مسح كل المستندات ضوئيًا.**
9. **قم بإنهاء المسح الضوئي.**
   انقر فوق الزر [إنهاء] في النافذة التي تعرض المؤقت (بالثواني).

**انتباه**

إذا تم تمكين التحديد التلقائي لوحدة تغذية المستندات التلقائية ADF أو الماسحة الضوئية المسطحة في برنامج تشغيل الماسح الضوئي، فإن وحدة تغذية المستندات التلقائية ADF تعمل بالطريقة نفسها أيضًا.

## تكوين عدم كشف بعض أنماط التراكب المعينة

إذا تم ضبط كشف المستندات المتراكبة أثناء عملية المسح الضوئي، عندما تمسح مستندًا بمرفق ورقي مثل ملاحظات ملصقة أو فواتير أو صورة فوتوغرافية، يتم كشفها على أنها مستندات متراكبة، وقد يتوقف المسح الضوئي. استخدم خاصية كشف التلقيم المتعدد الذكية لعدم كشف هذه الأنواع من المستندات.

تحتوي هذه الخاصية على وضعين، وضع يُستخدم لتكوين الإعدادات يدويًا من قِبل المستخدم في كل مرة تكتشف فيها الماسحة وجود مستندات متراكبة، ووضع يُستخدم لتكوين الإعدادات تلقائيًا من قِبل الماسحة استنادًا إلى أنماط التراكب (الطول والموقع) للمرفقات الورقية مثل الملاحظات الملصقة أو الإيصالات أو الصور التي تحفظها الماسحة.

لاستخدام هذا الإعداد، يجب تعيين كشف المستندات المتراكبة مسبقًا.

- [اكتشاف التلقيم المتعدد] في برنامج تشغيل الماسحة
  للتفاصيل، راجع ملف مساعدة برنامج تشغيل الماسحة الضوئية.
- [تلقيم متعدد] في Software Operation Panel

تحديد طريقة لكشف المستندات المتراكبة [تلقيم متعدد] (285 صفحة)

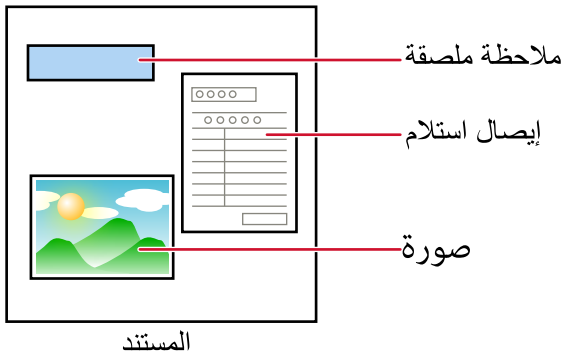


أوضاع العملية الثلاثة التالية متاحة.

| وضع العملية | الوصف |
|---|---|
| الوضع اليدوي | حدّد ما إذا كان سيتم كشف المستندات المتراكبة أم لا في كل مرة يتم كشفها.<br>سيتوقف المسح على الفور إذا تم اكتشاف المستندات المتراكبة.<br>لاحظ أنه إذا تم تعيين إعداد إيقاف المسح لفحص الصور على تشغيل في برنامج تشغيل الماسحة، سيتوقف المسح بعد إخراج المستندات المتراكبة. |
| الوضع التلقائي 1 | حدّد الإعداد لعدم كشف المستندات المتراكبة تلقائيًا عندما يكون طول مرفق الورق هو نفسه وفي نفس الموقع كما تم حفظه.<br>سيتوقف المسح بعد إخراج المستندات المتراكبة.<br>يمكن حفظ أنماط التراكب لما يصل إلى ثماني ورقات (يمكن حفظ ما يصل إلى أربعة أنماط تراكب لكل ورقة).<br>بمجرد حفظ أنماط التراكب لعدد ثماني ورقات، فإنه ستتم الكتابة فوق الأنماط المحفوظة بواسطة الأنماط المكتشفة حديثًا بداية من الورقة الأولى التي تم حفظها.<br>ومع ذلك، عند إيقاف تشغيل الماسحة الضوئية وإعادة تشغيلها، يعتمد عدد أنماط التراكب المحفوظة على الإعداد الخاص بـ [أنماط التراكب عند انقطاع التيار الكهربائي] في Software Operation Panel.<br>الضبط لتجاهل بعض أنماط التراكب [وظيفة التلقيم المتعدد الذكي] (293 صفحة) |

| وضع العملية | الوصف |
|---|---|
| | **تلميح**<br>إذا كنت تريد أن تحفظ الماسحة الضوئية خمسة أنماط تراكب أو أكثر لمستند ما، فامسح المستند ضوئيًا مرة واحدة حتى تحفظ الماسحة الضوئية ما يصل إلى أنماط التراكب الأربعة، ثم امسح المستند ضوئيًا مرة أخرى حتى تحفظ الماسحة الضوئية نمط التراكب الخامس وما يليه بحيث لا تُكتشَف أنماط التراكب المحفوظة حديثًا على أنها تراكب من عملية المسح الضوئي التالية.<br>نظرًا لأن المستند نفسه يتم مسحه ضوئيًا مرتين، فإن الماسح الضوئي يتعامل معه فعليًا على أنه مستندان. |
| الوضع التلقائي 2 | حدّد الإعداد لعدم كشف المستندات المتراكبة تلقائيًا عندما يكون طول مرفق الورق هو نفسه أو أقصر كما تم حفظه.<br>سيتوقف المسح بعد إخراج المستندات المتراكبة.<br>يمكن حفظ نمط تراكب واحد فقط في وضع العملية هذا. |

استخدم إحدى الطرق التالية لتحديد وضع العملية.

- [14:إعدادات iMFF] على شاشة [قائمة الإعدادات] من لوحة التشغيل

← كيفية استخدام القائمة الرئيسية (103 صفحة)

- Software Operation Panel

← الضبط لتجاهل بعض أنماط التراكب [وظيفة التلقيم المتعدد الذكي] (293 صفحة)

## الإجراء التشغيلي

**1 عند اكتشاف المستندات المتراكبة، يتم عرض ما يلي على LCD:**

| عند اكتشاف المستندات المتراكبة |
|---|
| تم الكشف عن تلقيم متعدد (تداخل)<br>اضغط على زر [Scan/Enter]. إذا كان هناك مستند يجري تلقيمه، فسيتم إخراجه. |
| تم الكشف عن تلقيم متعدد (طول)<br>اضغط على زر [Scan/Enter]. إذا كان هناك مستند يجري تلقيمه، فسيتم إخراجه. |

**2 اتبع كل التعليمات الواردة أدناه حسب وضع العملية المحدد.**

- الوضع اليدوي

سيتوقف المسح على الفور عند اكتشاف المستندات المتراكبة. اضغط على زر [Scan/Enter] لتخرج المستند من مسار الورق، أو افتح وحدة تغذية المستندات التلقائية ADF لإزالة المستند. ثم حمّل المستندات المتراكبة مجددًا في حامل الورق ADF (الملقم).

← كيفية فتح وحدة تغذية المستندات التلقائية ADF (45 صفحة)

**تنبيه** حينما تكون وحدة ADF مفتوحة، قد تنغلق عن طريق الخطأ. كن حذرا ألا تعلق أصابعك.

بعد إزالة المستندات بينما تكون ADF مفتوحة، أغلق ADF.

← كيفية إغلاق وحدة تغذية المستندات التلقائية ADF (46 صفحة)

**تنبيه**

انتبه كي لا تغلق وحدة تغذية المستندات التلقائية ADF على أصابعك.

**انتباه**

تأكد أن وحدة تغذية المستندات التلقائية ADF مغلقة جيداً. وإلا فإنه قد لا يتم تلقيم المستندات داخل وحدة تغذية المستندات التلقائية ADF.

لاحظ أنه إذا تم تعيين إعداد إيقاف المسح لفحص الصور على تشغيل في برنامج تشغيل الماسحة، سيتوقف المسح بعد إخراج المستندات المتراكبة، لذا اضغط على زر [Scan/Enter] وحمّل المستندات المتراكبة مجددًا في حامل الورق ADF (الملقم).

- الوضع التلقائي 1/الوضع التلقائي 2

سيتوقف المسح بعد إخراج المستندات المتراكبة، لذا اضغط على الزر [Scan/Enter] وحمّل المستندات المتراكبة مجددًا في حامل الورق ADF (الملقم).

**3 عند إخراج المستندات، تتغير العلامة على LCD إلى ما يلي حسب وضع العملية المحدد.**

- الوضع اليدوي

| عند اكتشاف المستندات المتراكبة | عند إخراج المستندات |
|---|---|
| تم الكشف عن تلقيم متعدد (تداخل)<br>اضغط على زر [Scan/Enter]. إذا كان هناك مستند يجري تلقيمه، فسيتم إخراجه. | يتم تمكين اكتشاف التلقيم المتعدد للمستند التالي.<br>———————<br>يؤدي الضغط على زر [Menu] إلى تمكين/تعطيل الوظيفة. يؤدي الضغط على زر [Scan/Enter] إلى استئناف المسح الضوئي. |
| تم الكشف عن تلقيم متعدد (طول)<br>اضغط على زر [Scan/Enter]. إذا كان هناك مستند يجري تلقيمه، فسيتم إخراجه. | شاشة [جاهز] |

- الوضع التلقائي 1/الوضع التلقائي 2

| عند اكتشاف المستندات المتراكبة | عند إخراج المستندات |
|---|---|
| تم الكشف عن تلقيم متعدد (تداخل)<br>اضغط على زر [Scan/Enter]. إذا كان هناك مستند يجري تلقيمه، فسيتم إخراجه. | تم تعطيل وظيفة تذكّر نمط التراكب.<br>———————<br>يؤدي الضغط على زر [Menu] إلى تمكين/تعطيل الوظيفة. يؤدي الضغط على زر [Scan/Enter] إلى استئناف المسح الضوئي. |
| تم الكشف عن تلقيم متعدد (طول)<br>اضغط على زر [Scan/Enter]. إذا كان هناك مستند يجري تلقيمه، فسيتم إخراجه. | شاشة [جاهز] |

**4 شغّل الماسحة كما يلي، وأعِد تشغيل المسح.**

تعمل العلامة على LCD على التبديل بين [تم تمكين اكتشاف تلقيم متعدد للمستند التالي.] و[تم تعطيل اكتشاف تلقيم متعدد للمستند التالي.] أو بين [تم تمكين وظيفة تذكّر نمط التراكب.] و[تم تعطيل وظيفة تذكّر نمط التراكب.] في كل مرة يتم الضغط على زر [Menu].

تأكد من أنه يتم عرض [تم تعطيل اكتشاف تلقيم متعدد للمستند التالي.] أو [تم تمكين وظيفة تذكّر نمط التراكب.] على LCD، ومن ثم اضغط على زر [Scan/Enter] أو ابدأ المسح من جهاز الكمبيوتر.

إذا تم مسح المستندات ضوئيًا بينما يتم عرض [تم تعطيل اكتشاف تلقيم متعدد للمستند التالي.] أو [تم تمكين وظيفة تذكّر نمط التراكب.]، تشغّل الماسحة في كل وضع كما يلي.

- الوضع اليدوي (تجاوز عن طريق زر اللوحة الأمامية)
تقوم الماسحة الضوئية بمسح الورقة التالية ضوئيًا دون كشف المستندات المتراكبة، وبدءًا من الورقة الثانية فصاعدًا، تكشف المستندات المتراكبة وفقًا للإعداد المُفعّل في برنامج تشغيل الماسحة أو على Software Operation Panel.

- الوضع التلقائي 1 (التمرير عن طريق الجمع بين الطول والموضع)
تحفظ الماسحة الضوئية طول ومكان المرفقات الورقية التي تم كشفها كمستندات متراكبة، ومن ثم تتابع المسح الضوئي.
إذا تم التعرف على نمط التراكب المحفوظ في عملية مسح ضوئي لاحقة، سيتم اكتشاف المستندات ذات النمط كمستندات متراكبة تلقائيًا **(*1)** **(*2)**.

- الوضع التلقائي 2 (التجنب عن طريق الطول)
تحفظ الماسحة طول أطول المرفقات الورقية التي تم كشفها كمستندات متراكبة، ومن ثم تتابع المسح الضوئي.
إذا تم التعرف على نمط التراكب بالطول المحفوظ أو أقصر من ذلك في المسح الضوئي اللاحق، فلن يتم اكتشاف المستندات ذات النمط تلقائيًا كمستندات متراكبة **(*2)** **(*3)**.

***1:** يمكن حفظ أنماط التراكب لما يصل إلى ثماني ورقات (يمكن حفظ ما يصل إلى أربعة أنماط تراكب لكل ورقة).
بمجرد حفظ أنماط التراكب لعدد ثماني ورقات، فإنه ستتم الكتابة فوق الأنماط المحفوظة بواسطة الأنماط المكتشفة حديثًا بداية من الورقة الأولى التي تم حفظها.
ومع ذلك، عند إيقاف تشغيل الماسحة الضوئية وإعادة تشغيلها، يعتمد عدد أنماط التراكب المحفوظة على الإعداد الخاص بـ [أنماط التراكب عند انقطاع التيار الكهربائي] في Software Operation Panel.

← الضبط لتجاهل بعض أنماط التراكب [وظيفة التلقيم المتعدد الذكي] (293 صفحة)

**تلميح**

إذا كنت تريد أن تحفظ الماسحة الضوئية خمسة أنماط تراكب أو أكثر لمستند ما، فامسح المستند ضوئيًا مرة واحدة حتى تحفظ الماسحة الضوئية ما يصل إلى أنماط التراكب الأربعة، ثم امسح المستند ضوئيًا مرة أخرى حتى تحفظ الماسحة الضوئية نمط التراكب الخامس وما يليه بحيث لا تُكتشَف أنماط التراكب المحفوظة حديثًا على أنها تراكب من عملية المسح الضوئي التالية.
نظرًا لأن المستند نفسه يتم مسحه ضوئيًا مرتين، فإن الماسح الضوئي يتعامل معه فعليًا على أنه مستندان.

***2:** يمكنك مسح نمط التراكب المحفوظ باستخدام إحدى الطرق التالية.

- [14:إعدادات iMFF] على شاشة [قائمة الإعدادات] من لوحة التشغيل

← كيفية استخدام القائمة الرئيسية (103 صفحة)

- Software Operation Panel

← الضبط لتجاهل بعض أنماط التراكب [وظيفة التلقيم المتعدد الذكي] (293 صفحة)

عند محو الأنماط، تعرض شاشة LCD A1-00 أو A2-00.
يمكنك محو أنماط التراكب التي ليس من المفترض حفظها.
كن حذرًا بهذه العملية لأنه سيتم محو كل أنماط التراكب المحفوظة.

***3:** يمكن حفظ نمط تراكب واحد فقط في وضع العملية هذا.

## تعطيل وظيفة حماية الورق

عند تمكين وظيفة حماية الورق، في الحالات التالية، قد تتوقف عملية المسح حتى عندما يتم تلقيم المستندات بشكل صحيح.

- إذا قمت بمسح مستند مجعد
- إذا قمت بمسح مستند ليس مربعًا أو مستطيلاً
- إذا قمت بمسح مستند بخلفية داكنة
- إذا قمت بمسح مستند يحتوي على نص أو خلفية منقوشة مطبوعة بالقرب من الحافة
- إذا تم تلقيم مستند منحرف

في هذه الحالة، يمكنك تعطيل حماية الورق فقط للمستند المحمي ليتم مسحه ضوئيًا مجددًا.

## الإجراء التشغيلي

**1 عند تشغيل حماية الورق بينما يتم مسح مستند ضوئيًا، يتم عرض ما يلي على LCD.**

| عند تشغيل حماية الورق |
|---|
| حماية الورق (تشويش التلقيم)<br>قم بإزالة المستند. احذر من التسبب في انحشار المستند أو انحرافه عند إعادة تحميله. للحصول على التفاصيل، ارجع إلى "دليل المشغّل". |
| حماية الورق (دقة التلقيم)<br>قم بإزالة المستند. احذر من التسبب في انحشار المستند أو انحرافه عند إعادة تحميله. للحصول على التفاصيل، ارجع إلى "دليل المشغّل". |

**2 افتح ADF وأزِل المستند.**

← كيفية فتح وحدة تغذية المستندات التلقائية ADF (45 صفحة)

> **تنبيه**
> حينما تكون وحدة ADF مفتوحة، قد تنغلق عن طريق الخطأ. كن حذرا ألا تعلق أصابعك.

**3 أغلق وحدة تغذية المستندات التلقائية ADF.**

← كيفية إغلاق وحدة تغذية المستندات التلقائية ADF (46 صفحة)

عندما تغلق ADF، تتغير العلامة على LCD كما يلي.

| عند تشغيل حماية الورق | عند إخراج المستندات |
|---|---|
| حماية الورق (تشويش التلقيم)<br>قم بإزالة المستند. احذر من التسبب في انحشار المستند أو انحرافه عند إعادة تحميله. للحصول على التفاصيل، ارجع إلى "دليل المشغّل". | تم تمكين وظيفة حماية الورق.<br>———————<br>يؤدي الضغط على زر [Menu] إلى تمكين/تعطيل الوظيفة. يؤدي الضغط على زر [Scan/Enter] إلى استئناف المسح الضوئي. |
| حماية الورق (دقة التلقيم)<br>قم بإزالة المستند. احذر من التسبب في انحشار المستند أو انحرافه عند إعادة تحميله. للحصول على التفاصيل، ارجع إلى "دليل المشغّل". | |

> **تنبيه**
> انتبه كي لا تغلق وحدة تغذية المستندات التلقائية ADF على أصابعك.

**انتباه**

تأكد أن وحدة تغذية المستندات التلقائية ADF مغلقة جيداً. وإلا فإنه قد لا يتم تلقيم المستندات داخل وحدة تغذية المستندات التلقائية ADF.

**4 حمّل المستند الذي تمت إزالته مرة أخرى في حامل الورق ADF (الملقم).**

**5 شغّل الماسحة كما يلي، وأعِد تشغيل المسح.**

لاحظ أنه يتم تبديل العلامة على LCD بين [تم تمكين وظيفة حماية الورق.] ↔ و[تم تعطيل وظيفة حماية الورق.] في كل مرة يتم الضغط فيها على زر [Menu].

تأكد من عرض [تم تعطيل وظيفة حماية الورق.] على LCD، ومن ثم اضغط على زر [Scan/Enter] أو ابدأ المسح من جهاز الكمبيوتر.

عند عرض [تم تعطيل وظيفة حماية الورق.]، يتم مسح المستند التالي ضوئيًا مع تعطيل حماية الورق. بعد ذلك، يتم مسح المستندات اللاحقة وفقاً لإعداد حماية الورق في إما برنامج تشغيل الماسحة أو Software Operation Panel أو لوحة التشغيل.

**تلميح**

إذا تم عرض أخطاء لحماية المستندات بشكل متكرر على LCD، راجع أخطاء منع تلف الورق تحدث بشكل متكرر (221 صفحة).

# العناية اليومية

هذا القسم يشرح كيفية تنظيف الماسحة.

**تنبيه**

- لا تستعمل رش الأيروسول أو أي رش يحتوي على مادة كحولية. إبعاد أتربة الورق بالهواء القوي المنبعث من الرش قد يدخل إلى الماسحة والذي قد يسبب فشل أو خلل بالماسحة.
  أيضاً لاحظ أن الشرر المولّد من الشحنات الكهربائية قد يسبب حرائق.
- الزجاج الداخلي لوحدة تغذية المستندات التلقائية ADF يصبح ساخناً جداً أثناء استعمال الماسحة.
  قبل أن تبدأ تنظيف الجزء الداخلي من وحدة تغذية المستندات التلقائية ADF، تأكد أنك قمت بإيقاف تشغيل الماسحة، وبفصل كابل الطاقة والانتظار لمدة 15 دقيقة حتى يبرد الجزء الداخلي لوحدة تغذية المستندات التلقائية ADF.

## أدوات التنظيف

| الاسم | رقم القطعة | ملاحظات |
|---|---|---|
| سائل التنظيفCleaner F1<br> | PA03950-0352 | 100 مل<br>سائل التنظيف الواجب استخدامه لإزالة الأوساخ والتلطخات |
| ورق التنظيف<br>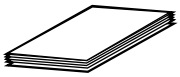 | CA99501-0012 | 10 ورقات<br>تستخدم لتنظيف الجزء الداخلي من الماسحة الضوئية بسهولة.<br>قم برشها بمنظف Cleaner F1 ومسحها ضوئيًا بالماسحة الضوئية بنفس الطريقة كمستند. |
| منديل التنظيف<br> | PA03950-0419 | 24 حزمة<br>مناديل مبللة بسائل التنظيف Cleaner F1. يمكن استعمالها بدلاً من استعمال قطعة قماش جافة وترطيبها بسائل التنظيف Cleaner F1. |
| ممسحة قطنية | متوفر بالأسواق | تُستخدم لتنظيف أي جزء دقيق مثل أداة الاستشعار فوق الصوتية. |
| قماش جاف | | يُستخدم لمسح الأوساخ والتلطخات. قم بترطيبه باستخدام منظف Cleaner F1 للتنظيف. |

**انتباه**

لاستعمال أدوات التنظيف بأمان وبطريقة صحيحة، اقرأ الاحتياطات المكتوبة على كل منتج بعناية.

لمزيد من المعلومات حول أدوات التنظيف، اتصل بالموزع/الوكيل الذي اشتريت منه هذا المنتج.

## المكان والمُعدّل

| المكان | | المُعدّل |
|---|---|---|
| الجزء الداخلي من الماسحة الضوئية (ADF) | بكرة الإيقاف | كل 10,000 ورقة |
| | بكرة الالتقاط | |
| | بكرة التلقيم | |
| | بكرة الإخراج | |
| | بكرة بلاستيكية | |
| | بكرة مطاطية | |
| | بكرة الحامل | |
| | أداة استشعار المستند | |
| | أداة الاستشعار فوق الصوتية | |
| | الزجاج | |
| | مسار الورق | |
| الجزء الداخلي من الماسحة الضوئية (الماسحة الضوئية المسطحة)[fi-8700/ fi-8700S] | لوحة المستند | |
| | مُسطّح مسح المستند | |

يلزم تنظيف الجزء الداخلي من الماسحة الضوئية (ADF) بشكل منتظم لكل عدد مُعين من الأوراق الممسوحة ضوئيًا. تقوم الماسحة الضوئية بتسجيل عدد الأوراق الممسوحة ضوئيًا حتى يمكنك التحقّق من عدد الأوراق الممسوحة ضوئيًا بعد تنظيفها آخر مرة.
استخدم إحدى الطرق التالية للتحقق من عدد الورق الذي تم مسحه ضوئيًا.

- [5:عدادات اللوازم المستهلكة] في شاشة [قائمة الإعدادات] في لوحة التشغيل

← كيفية استخدام القائمة الرئيسية (103 صفحة)

- Software Operation Panel

← فحص عدادات الورق (257 صفحة)

**انتباه**

قد تختلف دورات الصيانة حسب حالة المستندات. أيضاً، يجب القيام بالتنظيف بصفة متكررة عندما يتم مسح ضوئي لأنواع المستندات التالية:

- مستندات ذات سطح أملس مثل الورق المصقول أو المطلي
- مستندات بنصوص/رسومات مطبوعة والتي تغطي معظم سطح المستند.
- مستندات معالجة كميائياً مثل الورق خالي من الكربون
- مستندات تحتوي على كمية كبيرة من كاربونات الكالسيوم
- مستندات مكتوبة بقلم رصاص
- مستندات لا يندمج بها الحبر بما فيه الكفاية

## تنظيف الجزء الخارجي للماسحة الضوئية

يجب تنظيف الماسحة الضوئية بما في ذلك حامل الورق ADF (الملقم) والمعبئ سواء بقطعة قماش جافة، أو قطعة قماش مبللة بسائل التنظيف Cleaner F1/سائل تنظيف خفيف، أو بمنديل من مناديل التنظيف.

**انتباه**

- لتجنب التشوّه أو تغير اللون، لا تستعمل أبداً مرقق الطلاء – تِنَر – أو أي مذيبات عضوية أخرى.
- كن حذراً أن لا يدخل أي سائل أو ماء داخل الماسحة أثناء التنظيف.
- قد تستغرق وقتاً طويلاً لتجف في حالة استعمال كمية مفرطة من سائل المنظف F1/سائل تنظيف خفيف. استخدم كمية صغيرة فقط. امسح سائل التنظيف كلياً ولا تترك أي بقايا منه على القطع التي تم تنظيفها.

- **fi-8600**

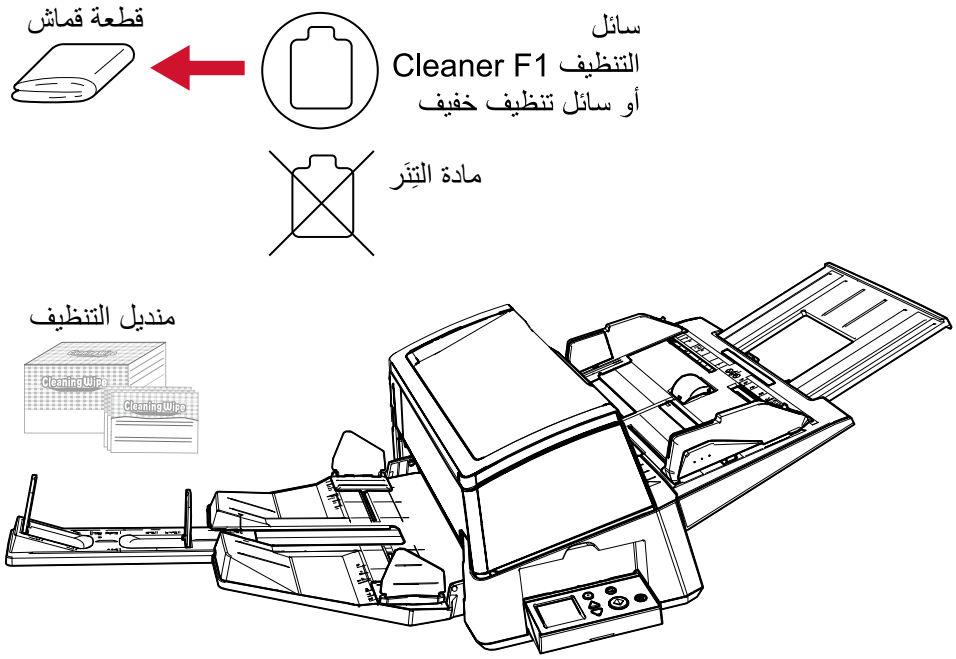

- **fi-8700/fi-8700S**




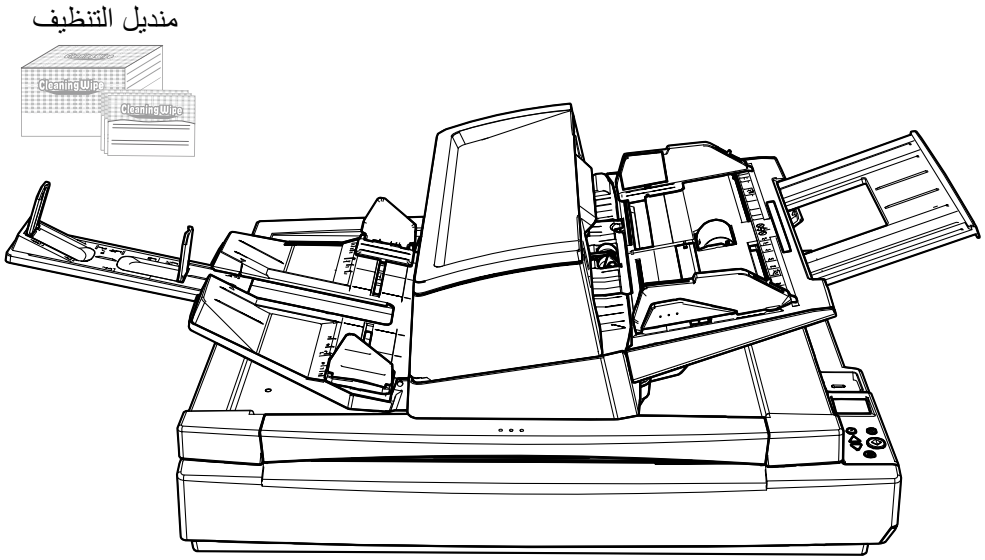

## تنظيف الجزء الداخلي من الماسحة الضوئية (ADF) بورقة التنظيف

يمكن تنظيف الجزء الداخلي من وحدة تغذية المستندات التلقائية ADF بورقة من ورق التنظيف رطبة بسائل التنظيف Cleaner F1.
بينما تستمر الماسحة في تلقيم المستندات، سيتراكم الغبار داخل وحدة تغذية المستندات التلقائية ADF والذي قد يسبب مشاكل متعلقة بالمسح الضوئي أو تؤثر على النتائج الممسوحة ضوئيًا. يجب إجراء التنظيف بعد المسح الضوئي لكل 10,000 ورقة تقريبًا. لاحظ أن الإرشادات تختلف حسب نوع المستندات التي تقوم بمسحها ضوئياً. على سبيل المثال، القيام بتنظيف الماسحة بصفة متكررة قد يكون ضرورياً وذلك عند قيامك بالمسح الضوئي لمستندات لم يتشبّع بها الحبر بصورة كافية.

**انتباه**

- لا تستعمل الماء أو سائل تنظيف خفيف لتنظيف وحدة تغذية المستندات التلقائية ADF.
- قد تستغرق وقتاً طويلاً لتجف في حالة استعمال كمية مفرطة من سائل التنظيف Cleaner F1. استخدم كمية صغيرة فقط.

1. **شغِّل الماسحة.**

   ← كيفية القيام بالتشغيل (40 صفحة)

   يتم عرض شاشة [جاهز] على LCD.

2. **اضغط على زر [Menu].**

   يتم عرض شاشة [قائمة الإعدادات] على LCD.

3. **اضغط على زر [△]/[▽] لتحديد [3:تنظيف]، ثم اضغط على زر [Scan/Enter].**

   يتم عرض شاشة [تنظيف] على LCD.

4. **اضغط على زر [△]/[▽] لتحديد [1:ورق التنظيف]، ثم اضغط على زر [Scan/Enter].**

   يتم عرض رسالة على LCD.

**انتباه**

لا تبدأ عملية مسح باستخدام تطبيق المسح الضوئي للصور أثناء التنظيف.

5. **قم برش سائل التنظيف Cleaner F1 على ورقة التنظيف.**

6. **اسحب امتداد الحامل حسب طول ورقة التنظيف.**

   ← إعداد حامل الورق ADF (الملقم) (53 صفحة)

7. **قم بضبط المعيِّن وفقًا لطول ورق التنظيف.**

   ← إعداد المُعيِّن (54 صفحة)

**8 حمّل ورقة التنظيف في حامل الورق ADF (الملقم).**

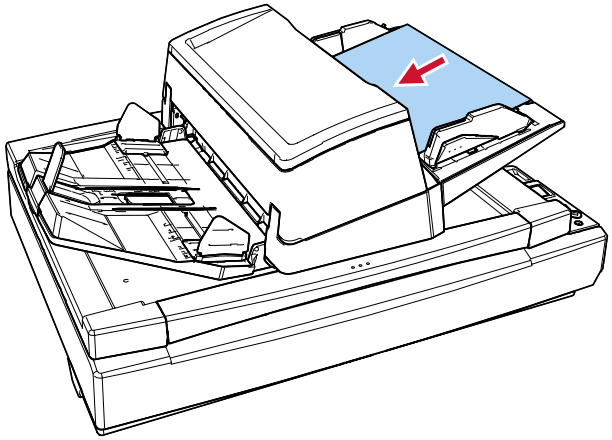

**9 قم بضبط الأدلة الجانبية على عرض ورقة التنظيف.**

حرّك الأدلة الجانبية عند الضغط على أزرار الأدلة الجانبية بحيث لا توجد مسافة بين الأدلة الجانبية وورق التنظيف.
خلاف ذلك، قد يتم تلقيم ورقة التنظيف منحرفة الزوايا.

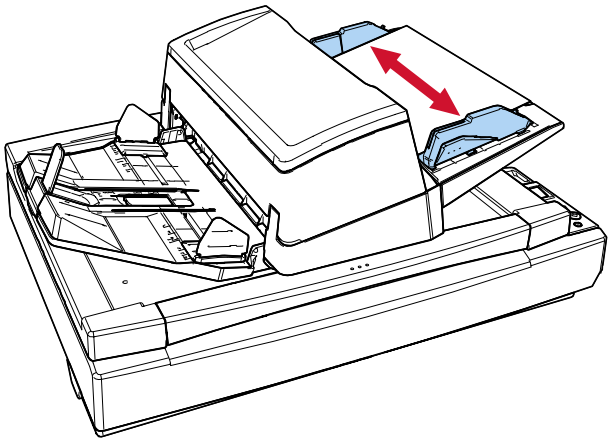

**10 اضغط على زر [Scan/Enter]، وقم بمسح ورقة التنظيف.**

يتم تلقيم ورقة التنظيف وإخراجها من المعبئ.

**11 استخدم إحدى الطرق التالية لمسح عدّاد التنظيف.**

- [5:عدادات اللوازم المستهلكة] في شاشة [قائمة الإعدادات] في لوحة التشغيل

  ← كيفية استخدام القائمة الرئيسية (103 صفحة)

- Software Operation Panel

  ← تنظيف عدادات الورق (260 صفحة)

## تنظيف الجزء الداخلي من الماسحة الضوئية (ADF) بقطعة قماش

يمكن تنظيف الجزء الداخلي لوحدة تغذية المستندات التلقائية ADF بقطعة قماش رطبة بسائل التنظيف Cleaner F1، أو بمنديل التنظيف.
بينما تستمر الماسحة في تلقيم المستندات، سيتراكم الغبار داخل وحدة تغذية المستندات التلقائية ADF والذي قد يسبب مشاكل متعلقة بالمسح الضوئي أو تؤثر على النتائج الممسوحة ضوئيًا. يجب إجراء التنظيف بعد المسح الضوئي لكل 10,000 ورقة تقريبًا. لاحظ أن الإرشادات تختلف حسب نوع المستندات التي تقوم بمسحها ضوئياً. على سبيل المثال، القيام بتنظيف الماسحة بصفة متكررة قد يكون ضرورياً وذلك عند قيامك بالمسح الضوئي لمستندات لم يتشبّع بها الحبر بصورة كافية.

**تنبيه**

الزجاج الداخلي لوحدة تغذية المستندات التلقائية ADF يصبح ساخناً جداً أثناء استعمال الماسحة.
قبل أن تبدأ تنظيف الجزء الداخلي من وحدة تغذية المستندات التلقائية ADF، تأكد أنك قمت بإيقاف تشغيل الماسحة، وبفصل كابل الطاقة والانتظار لمدة 15 دقيقة حتى يبرد الجزء الداخلي لوحدة تغذية المستندات التلقائية ADF.

**انتباه**

- لا تستعمل الماء أو سائل تنظيف خفيف لتنظيف وحدة تغذية المستندات التلقائية ADF.
- قد تستغرق وقتاً طويلاً لتجف في حالة استعمال كمية مفرطة من سائل التنظيف Cleaner F1. استخدم كمية صغيرة فقط. امسح سائل التنظيف كلياً ولا تترك أي بقايا منه على القطع التي تم تنظيفها.

1. **قم بإيقاف تشغيل الماسحة، وافصل كابل الطاقة، ثم انتظر 15 دقيقة على الأقل إلى أن تنخفض درجة الحرارة داخل ADF.**

← كيفية إيقاف تشغيل الطاقة (42 صفحة)

2. **افتح وحدة تغذية المستندات التلقائية ADF.**

← كيفية فتح وحدة تغذية المستندات التلقائية ADF (45 صفحة)

**تنبيه**

حينما تكون وحدة ADF مفتوحة، قد تنغلق عن طريق الخطأ. كن حذرا ألا تعلق أصابعك.

3 نظف الأماكن التالية بقطعة قماش مبللة بالمنظف F1، أو ورقة من مناديل التنظيف.

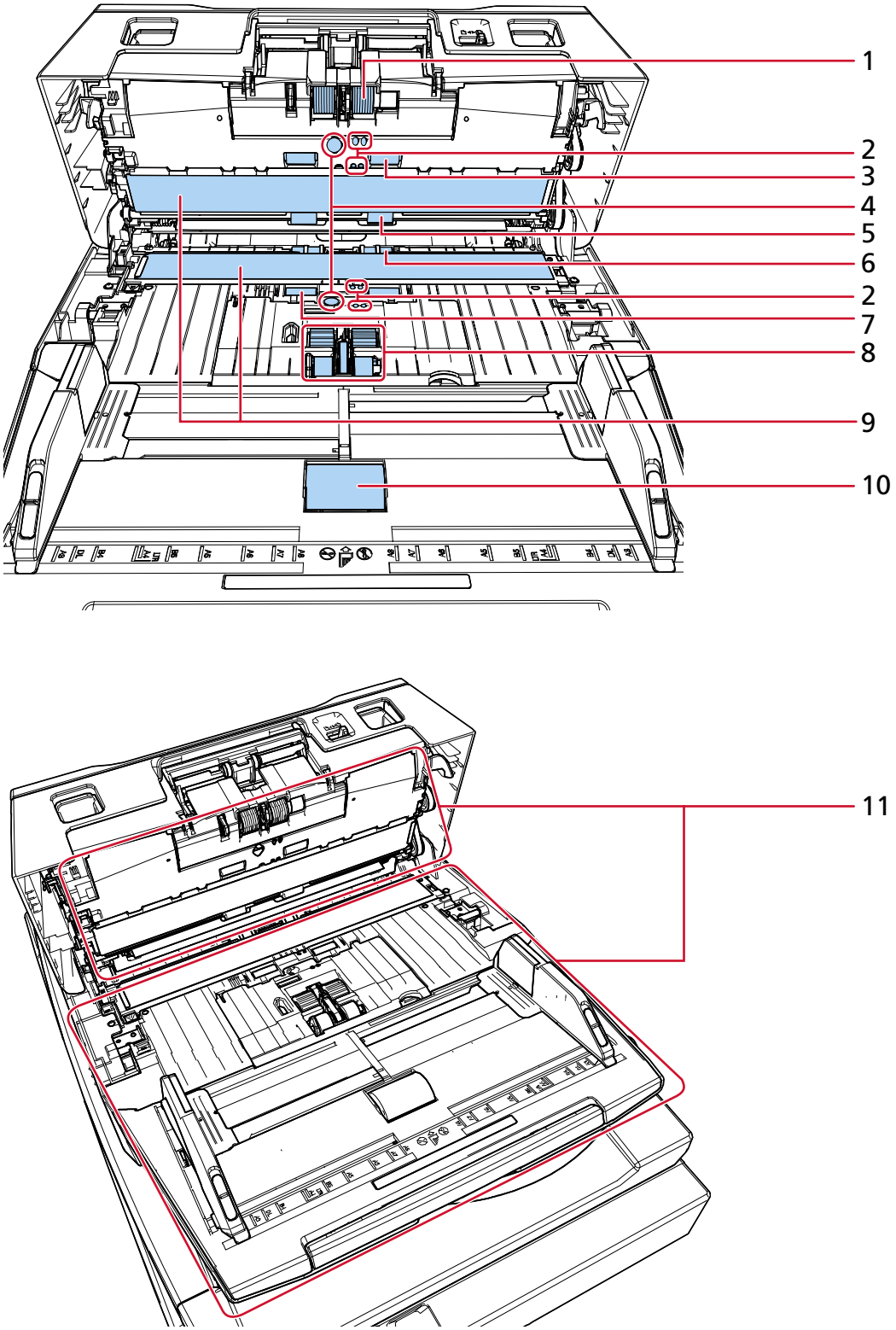


| لا. | المكان |
|---|---|
| 1 | بكرة الإيقاف (× 2) |

| لا. | المكان |
|---|---|
| 2 | أداة استشعار المستندات (× 8) |
| 3 | بكرة التلقيم (× 2) |
| 4 | أداة الاستشعار فوق الصوتية (× 2) |
| 5 | بكرة الإخراج (× 2) |
| 6 | بكرة بلاستيكية (× 2) |
| 7 | بكرة مطاطية (× 2) |
| 8 | بكرة الالتقاط (× 5) |
| 9 | الزجاج (× 2) |
| 10 | بكرة الحامل (× 1) |
| 11 | مسار الورق (× 2) |

**1 بكرة الإيقاف (× 2)**

أزِل بكرة الإيقاف من الماسحة.

لمعرفة التفاصيل حول إزالة بكرة الإيقاف، راجع استبدال بكرة الإيقاف (174 صفحة).

امسح أي أوساخ أو غبار برفق على طول التجاويف، مراعياً عدم إتلاف سطح البكرة.

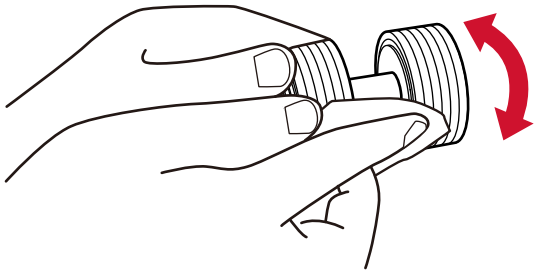

**2 أداة استشعار المستندات (× 2)**

**4 أداة الاستشعار فوق الصوتية (× 2)**

امسح برفق الأوساخ والغبار عن سطح أدوات استشعار المستندات وأدوات الاستشعار فوق الصوتية.

**تلميح**

إذا كانت صعبة التنظيف، استعمل ممسحة قطنية.

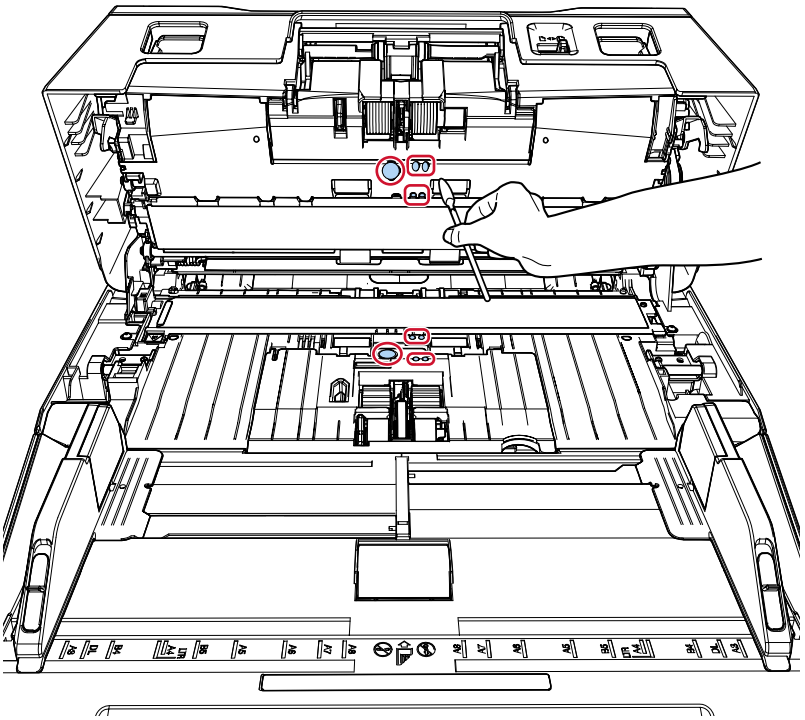

**3 بكرة التلقيم (× 2)**

**5 بكرة الإخراج (× 2)**

يجب تشغيل الماسحة الضوئية لتدوير بكرات التلقيم /الإخراج للتنظيف.

**a** قم بتوصيل كابل الطاقة وتشغيل الماسحة الضوئية.

← كيفية القيام بالتشغيل (40 صفحة)

يتم عرض شاشة [جاهز] على LCD.

**b** اضغط على زر [Menu].

يتم عرض شاشة [قائمة الإعدادات] على LCD.

**c** اضغط على زر [△]/[▽] لتحديد [3:تنظيف]، ثم اضغط على زر [Scan/Enter].

يتم عرض شاشة [تنظيف] على LCD.

**d** اضغط على زر [△]/[▽] لتحديد [2:منديل مسح البكرة]، ثم اضغط على زر [Scan/Enter].

يتم عرض رسالة على LCD.

**انتباه**

لا تبدأ عملية مسح باستخدام تطبيق المسح الضوئي للصور أثناء التنظيف.

**e** افتح وحدة تغذية المستندات التلقائية ADF.

كيفية فتح وحدة تغذية المستندات التلقائية ADF (45 صفحة)

**تنبيه**

حينما تكون وحدة ADF مفتوحة، قد تنغلق عن طريق الخطأ. كن حذرا ألا تعلق أصابعك.

**f** إذا ضغطتَ على زر [Scan/Enter]، تدور بكرات التلقيم/الإخراج بكمية معينة في الوقت نفسه.
كإرشاد توجيهي، عند الضغط على زر [Scan/Enter] سبع مرات ستدور بكرات التلقيم/ الإخراج دورة كاملة.

- fi-8600

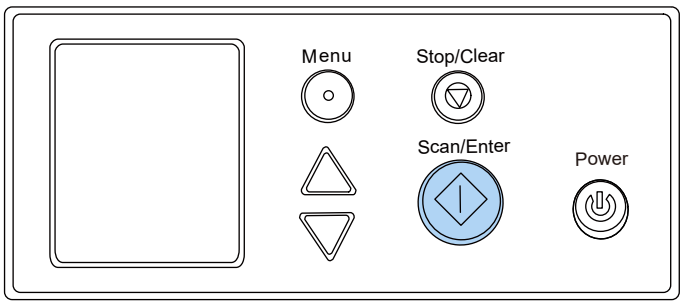


- fi-8700/fi-8700S

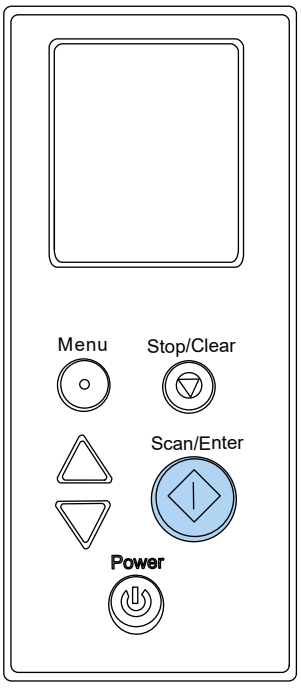


**تنبيه**

انتبه أن لا تلمس البكرات بيدك أثناء دورانها.

**g** ضع قطعة قماش رطبة بسائل التنظيف المنظف F1، أو بمنديل التنظيف على سطح بكرة التلقيم/الإخراج الدوارة، وامسح بشكل أفقي لتنظيف الوسخ والغبار من السطح كله.
تأكد أنها تم مسحها بشكل صحيح لأن البقايا السوداء على البكرات سوف تؤثر على أداء التلقيم.

**6 بكرة بلاستيكية (× 2)**

امسح الأوساخ والغبار برفق من على البكرة، مراعيًا عدم إتلاف سطحها. تأكد أنها تم مسحها بشكل صحيح لأن البقايا السوداء على البكرات سوف تؤثر على أداء التلقيم.
احرص على عدم إتلاف الإسفنجة المثبتة على الأسطوانة.

**7 بكرة مطاطية (× 2)**

امسح الأوساخ والغبار برفق من على البكرة، مراعيًا عدم إتلاف سطحها. تأكد أنها تم مسحها بشكل صحيح لأن البقايا السوداء على البكرات سوف تؤثر على أداء التلقيم.

**8 بكرة الالتقاط (× 5)**

امسح أي أوساخ أو غبار برفق على طول التجاويف أثناء تدوير البكرة يدوياً، مراعياً عدم إتلاف سطح البكرة. تأكد أنها تم مسحها بشكل صحيح لأن البقايا السوداء على البكرات سوف تؤثر على أداء التلقيم.

**9 الزجاج (× 2)**

امسح برفق الوَسَخ والغبار من على الأجزاء الزجاجية.

**انتباه**

قد تظهر الخطوط السوداء على الصور إذا كان الجزء الزجاجي متسخاً.

**10 بكرة الحامل (× 1)**

مع فتح غطاء بكرة الحامل، امسح برفق أي أوساخ أو غبار على سطح بكرة الحامل. تأكد أنها تم مسحها بشكل صحيح لأن البقايا السوداء على البكرات سوف تؤثر على أداء التلقيم.

**11 مسار الورق (× 2)**

امسح برفق الأوساخ والغبار عن سطح مسار الورق.

**4 أغلق وحدة تغذية المستندات التلقائية ADF.**

← كيفية إغلاق وحدة تغذية المستندات التلقائية ADF (46 صفحة)

**تنبيه**

انتبه كي لا تغلق وحدة تغذية المستندات التلقائية ADF على أصابعك.

**انتباه**

تأكد أن وحدة تغذية المستندات التلقائية ADF مغلقة جيداً. وإلا فإنه قد لا يتم تلقيم المستندات داخل وحدة تغذية المستندات التلقائية ADF.

**5 استخدم إحدى الطرق التالية لمسح عدّاد التنظيف.**

- [5:عدادات اللوازم المستهلكة] في شاشة [قائمة الإعدادات] في لوحة التشغيل

← كيفية استخدام القائمة الرئيسية (103 صفحة)

- Software Operation Panel

← تنظيف عدادات الورق (260 صفحة)

## تنظيف الجزء الداخلي للماسحة الضوئية(الماسحة الضوئية المسطحة)[fi-8700/fi-8700S]

يمكن تنظيف الماسحة الضوئية المسطحة بقطعة قماش رطبة بسائل التنظيف Cleaner F1، أو بمنديل التنظيف.

1 **افتح غطاء المستند.**

كيفية فتح غطاء المستند (47 صفحة)

2 **نظف الأماكن التالية بقطعة قماش مبللة بالمنظف F1، أو ورقة من مناديل التنظيف.**

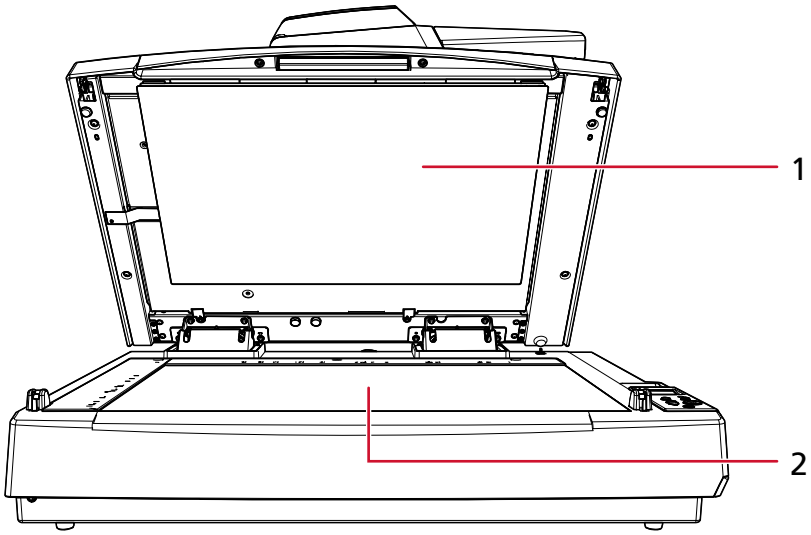


| لا. | المكان |
|---|---|
| 1 | لوحة المستند |
| 2 | مُسطّح مسح المستند |

**انتباه**

احرص على ألا تدع المنظف بين مُسطّح مسح المستند والإطار البلاستيكي.

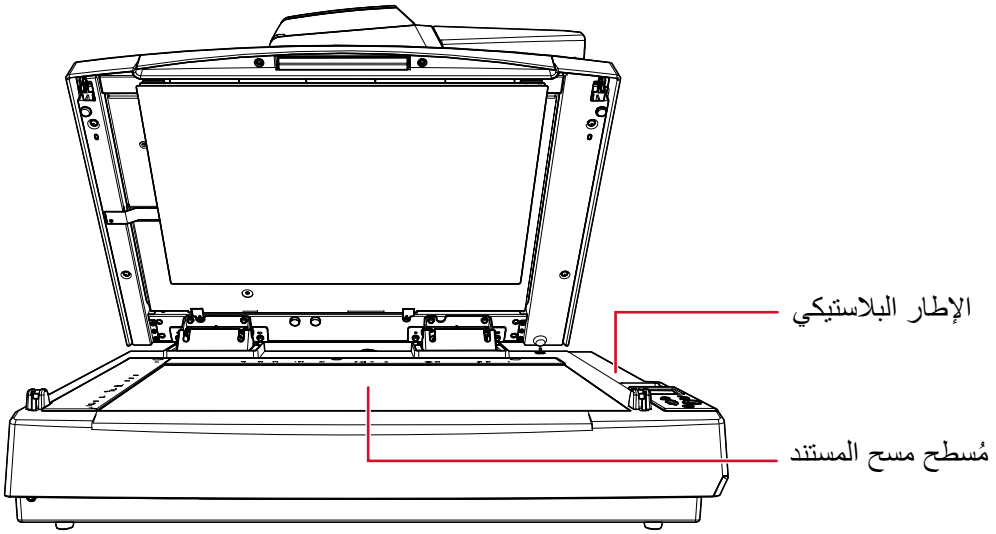


3 **انتظر حتى تجف الأجزاء التي تم تنظيفها.**

4 **أغلق غطاء المستند ببطء.**

← كيفية إغلاق غطاء المستند (48 صفحة)

## تنظيف الورقة كبيرة الحجم

يجب تنظيف الورقة كبيرة الحجم سواء بقطعة قماش جافة، أو قطعة قماش مبللة بالمنظف F1/سائل تنظيف خفيف، أو بمنديل من مناديل التنظيف.
امسح الأوساخ والغبار عن سطح الورقة كبيرة الحجم وداخلها برفق.
بمجرد المداومة على استخدام الورقة كبيرة الحجم سيتراكم الوسخ والغبار على السطح والجزء الداخلي.
نظّفه بشكل منتظم نظرًا لأنه قد يتسبب في حدوث مشاكل متعلقة بالمسح أو تؤثر على النتائج الممسوحة ضوئيًا.

**انتباه**

- تأكد من أن الورقة كبيرة الحجم غير مجعدة.
- لتجنب التشوّه أو تغير اللون، لا تستعمل أبداً مرقق الطلاء – تِنَر – أو أي مذيبات عضوية أخرى.
- لا تستخدم القوة لفرك الورقة كبيرة الحجم لأن القيام بذلك قد يتسبب في حدوث تلف أو تشوّه.
- بعد تنظيف الجزء الداخلي للورقة كبيرة الحجم بقطعة قماش مبللة بالمنظف F1/سائل تنظيف خفيف، أو بمنديل من مناديل التنظيف، لا تغلق الورقة كبيرة الحجم حتى تصبح جافة تمامًا.
- يجب استبدال الورقة كبيرة الحجم كل 500 عملية مسح ضوئي تقريبًا.
  لاحظ أن هذه الإرشادات تختلف حسب نوع المستندات الممسوحة ضوئيًا وكم مرة يتم استخدام الماسحة وتنظيفها فيها.
  للحصول على معلومات حول شراء الورق كبير الحجم، اتصل بالموزع/الوكيل الذي اشتريت منه هذا المنتج.

# استبدال القطع المستهلكة

هذا القسم يشرح كيفية استبدال القطع المستهلكة للماسحة.

**تنبيه**

الزجاج الداخلي لوحدة تغذية المستندات التلقائية ADF يصبح ساخناً جداً أثناء استعمال الماسحة.
قبل قيامك باستبدال القطع المستهلكة، تأكد أنك قمت بإيقاف تشغيل الماسحة، وبفصل كابل الطاقة والانتظار لمدة 15 دقيقة حتى يبرد الجزء الداخلي لوحدة تغذية المستندات التلقائية ADF.

## القطع المستهلكة ودورات الاستبدال

| الاسم | رقم القطعة | دورة الاستبدال المقترحة |
|---|---|---|
| بكرة الإيقاف 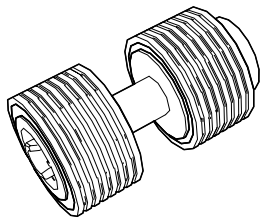 | PA03740-K010 | كل 250,000 ورقة |
| بكرة الالتقاط 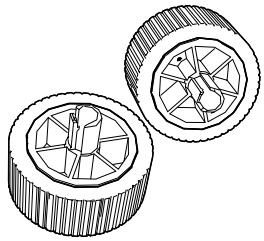 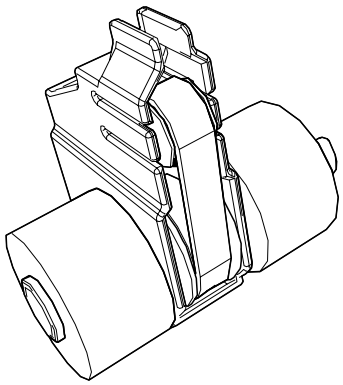 | PA03740-K011 | كل 250,000 ورقة |

تحتاج القطع المستهلكة إلى الاستبدال بصفة دورية. ينصح بجعل مخزون احتياطي من القطع المستهلكة وتبديلها قبل أن ينتهي عمرها الافتراضي.
تقوم الماسحة بتسجيل عدد الأوراق الممسوح ضوئياً لكل قطعة مستهلكة (بكرة الالتقاط وبكرة الإيقاف) ومقدار الحبر المتبقي (خرطوشة الطباعة)، والتي تسمح لك باستبدال القطع المستهلكة.
استخدم إحدى الطرق التالية للتحقق من عدد الورق الذي تم مسحه ضوئيًا ومقدار الحبر المتبقي.

- [5:عدادات اللوازم المستهلكة] في شاشة [قائمة الإعدادات] في لوحة التشغيل

← كيفية استخدام القائمة الرئيسية (103 صفحة)

- Software Operation Panel

← فحص عدادات الورق (257 صفحة)

لاحظ أن دورة الاستبدال المقترحة مجرد إرشادات في حالة استعمال ورق A4 مقاس (80 غ/م$^2$ [20 رطل]) خالٍ من الخشب أو ورق يحتوي على خشب، نظرًا لأن تلك الدورات تختلف حسب نوع المستند الممسوح ضوئيًا وعدد المرات التي استخدمت فيها الماسحة وتم تنظيفها وبيئة التشغيل الخاصة بك.

**انتباه**

استعمل فقط القطع المستهلكة المخصصة.

للمعلومات حول شراء القطع المستهلكة، اتصل بالموزع/الوكيل الذي اشتريت منه هذا المنتج.

## استبدال بكرة الإيقاف

1. **قم بإيقاف تشغيل الماسحة، وافصل كابل الطاقة، ثم انتظر 15 دقيقة على الأقل إلى أن تنخفض درجة الحرارة داخل ADF.**

← كيفية إيقاف تشغيل الطاقة (42 صفحة)

2. **قم بإزالة جميع المستندات من حامل الورق ADF (الملقم).**

3. **افتح وحدة تغذية المستندات التلقائية ADF.**

← كيفية فتح وحدة تغذية المستندات التلقائية ADF (45 صفحة)

> **تنبيه**
> حينما تكون وحدة ADF مفتوحة، قد تنغلق عن طريق الخطأ. كن حذرا ألا تعلق أصابعك.

4. **افتح غطاء بكرة التوقيف باتجاه السهم.**

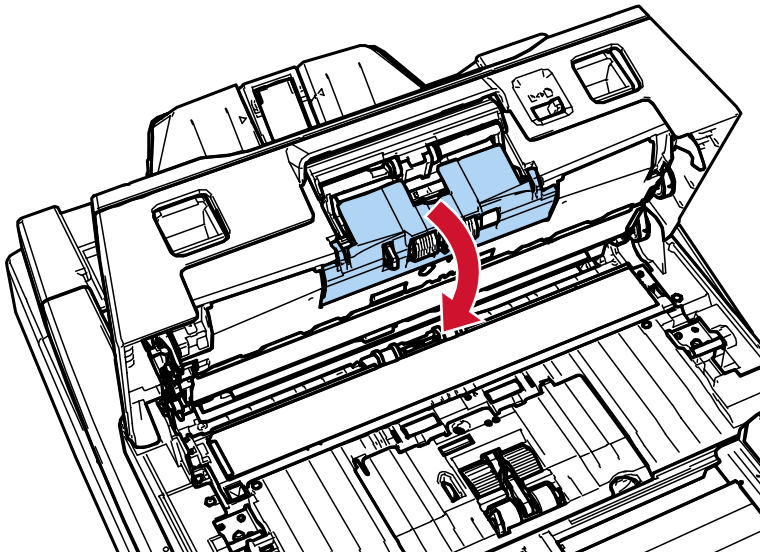

5. **قم بإزالة بكرة الإيقاف.**

ارفع الجانب الأيسر من البكرة باتجاه السهم (1) أولاً، ثم اسحب عمود الدوران من الفتحة الموجودة على اليمين باتجاه السهم (2).

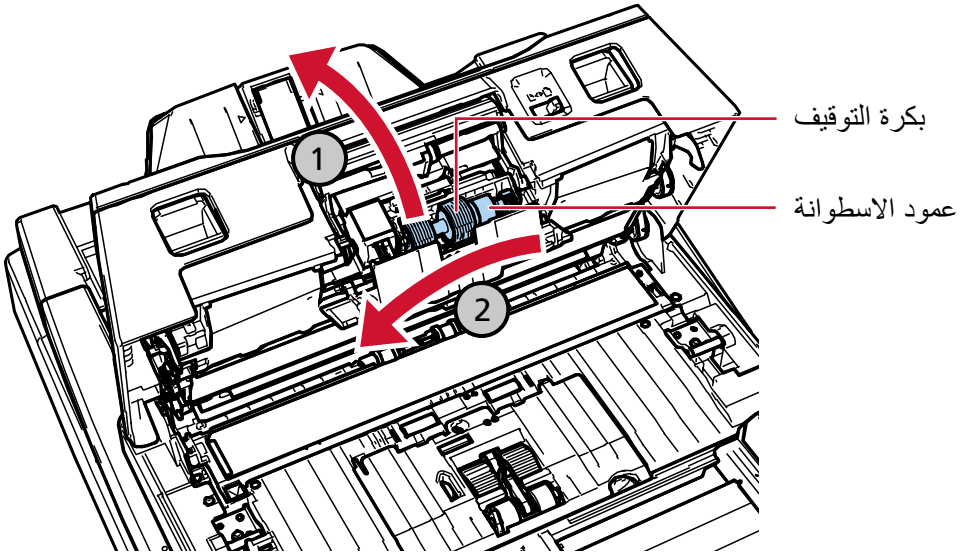


**6 أزِل بكرة الإيقاف من عمودها.**

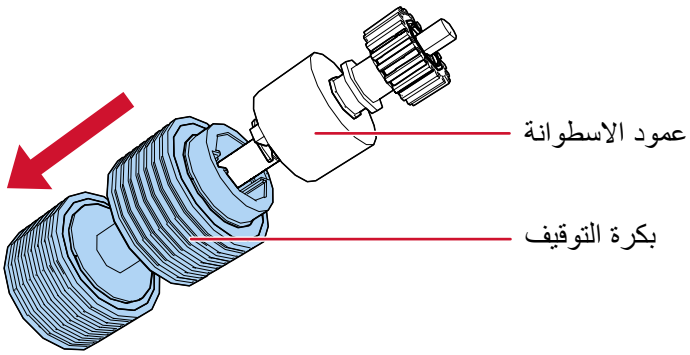


**7 ضع بكرة إيقاف جديدة على العمود.**

أدخل النتوء الموجود على العمود في الفتحة.

تأكد من إدخالك للبكرة حتى تنغلق في مكانها، ويُشار إليه بصوت النقر.

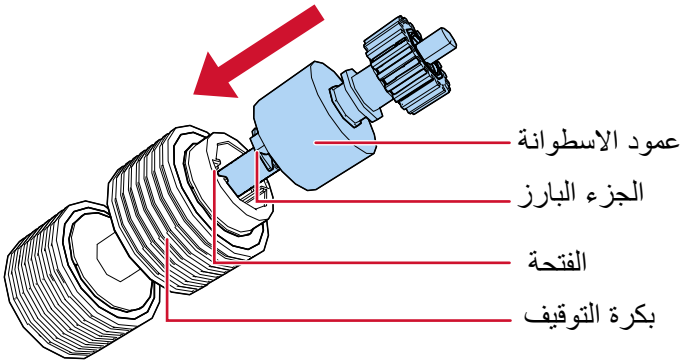


تأكد أن بكرة الإيقاف قد تم تركيبها بشكل صحيح. وإلا فقد يحدث انحشار للورق.

**8 أرفق بكرة الإيقاف.**

أدخل الطرف الأيمن من عمود الدوران في الفتحة بما يتوافق مع شكل الفتحة باتجاه السهم (1)، ثم قم بتركيب الجانب الأيسر من عمود الدوران باتجاه السهم (2).

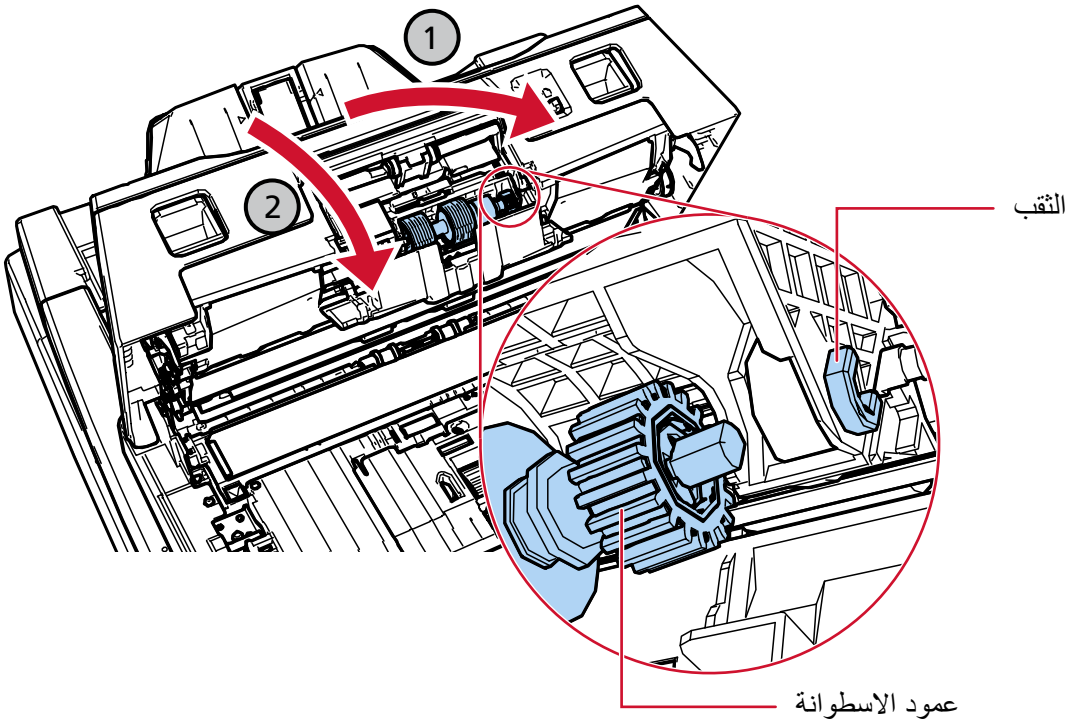


تأكد أن بكرة الإيقاف قد تم تركيبها بشكل صحيح. وإلا فقد يحدث انحشار للورق.

**9 أغلق غطاء بكرة الإيقاف.**

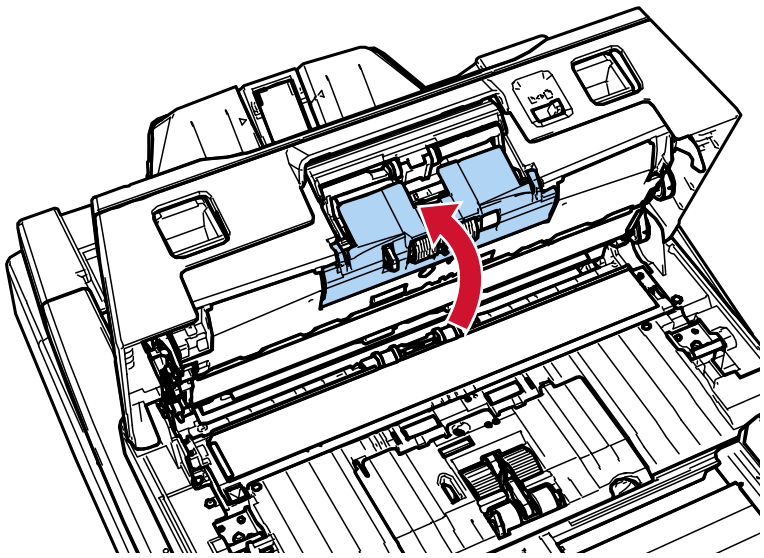

**10 أغلق وحدة تغذية المستندات التلقائية ADF.**

← كيفية إغلاق وحدة تغذية المستندات التلقائية ADF (46 صفحة)

**تنبيه**

انتبه كي لا تغلق وحدة تغذية المستندات التلقائية ADF على أصابعك.

**11 قم بتوصيل كابل الطاقة وتشغيل الماسحة الضوئية.**

← كيفية القيام بالتشغيل (40 صفحة)

**12 استخدم إحدى الطرق التالية لمسح عدّاد بكرة الإيقاف.**

- [5:عدادات اللوازم المستهلكة] في شاشة [قائمة الإعدادات] في لوحة التشغيل

← كيفية استخدام القائمة الرئيسية (103 صفحة)

- Software Operation Panel

← تنظيف عدادات الورق (260 صفحة)

## استبدال بكرة الالتقاط

يوجد نوعان من بكرات الالتقاط. عند استبدال بكرات الالتقاط، تأكد من استبدال النوعين في نفس الوقت.

1 **قم بإيقاف تشغيل الماسحة، وافصل كابل الطاقة، ثم انتظر 15 دقيقة على الأقل إلى أن تنخفض درجة الحرارة داخل ADF.**

← كيفية إيقاف تشغيل الطاقة (42 صفحة)

2 **قم بإزالة جميع المستندات من حامل الورق ADF (الملقم).**

3 **افتح وحدة تغذية المستندات التلقائية ADF.**

← كيفية فتح وحدة تغذية المستندات التلقائية ADF (45 صفحة)

> **تنبيه** حينما تكون وحدة ADF مفتوحة، قد تنغلق عن طريق الخطأ. كن حذرا ألا تعلق أصابعك.

4 **افتح دليل الورق.**

مرر الأدلة الجانبية حتى نهايتها مع الضغط على أزرار الأدلة الجانبية (1)، واسحب دليل الورق مفتوحًا من dip (معالجة صور المستند) (2).

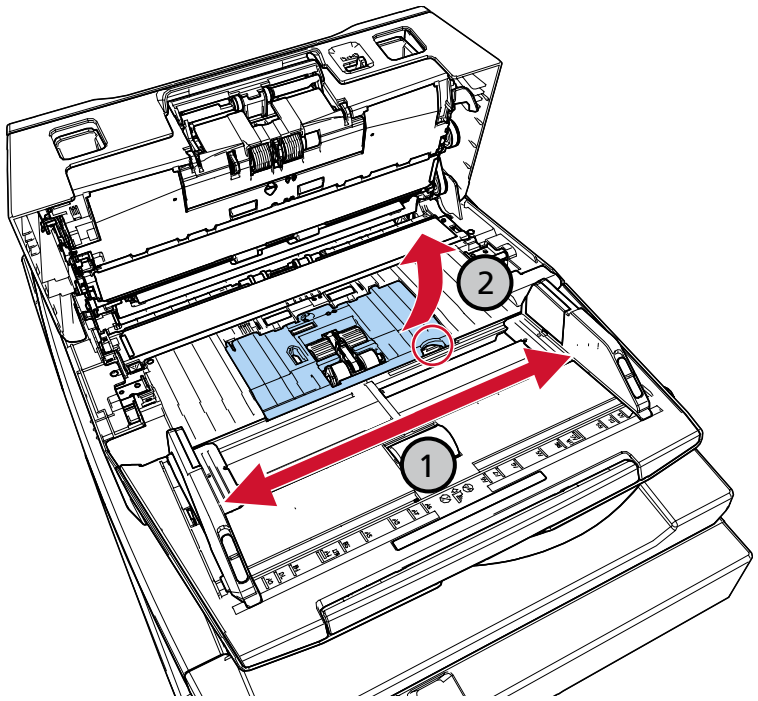


5 **أزل بكرة الالتقاط الأقرب لك.**

a قم بتدوير البطانات المعدنية (× 2) على عمود الأسطوانة باتجاه السهم.

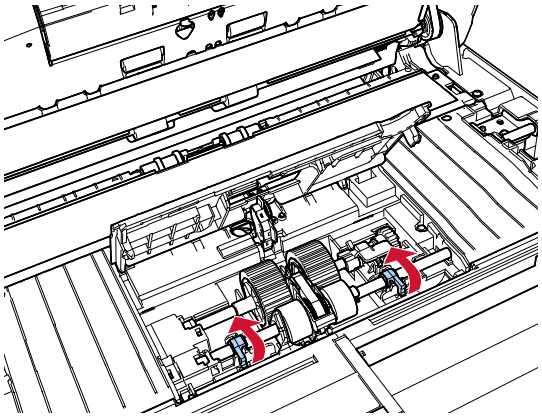

b قم بتمرير البطانات المعدنية (× 2) على عمود الأسطوانة باتجاه السهم.

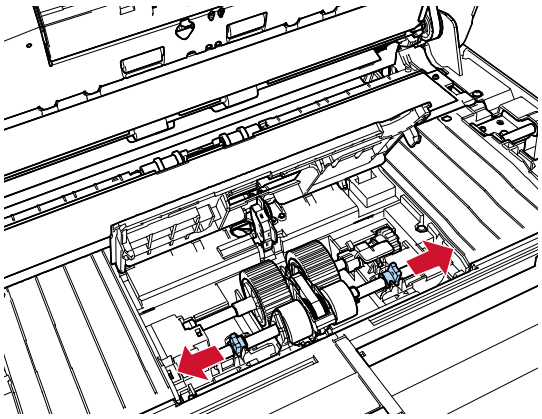

c قم بإزالة بكرة الالتقاط.

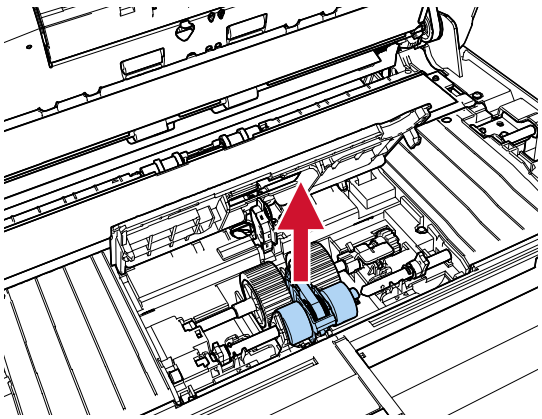

6 قم بإزالة عمود بكرة الالتقاط الأبعد عنك.

**a قم بتدوير البطانة المعدنية على عمود الأسطوانة باتجاه السهم.**

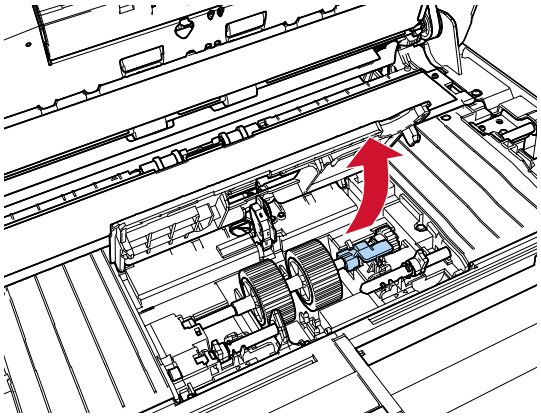

**b قم برفع البطانة باتجاه ① (حوالي 5 مم)، وقم بتمرير عمود الأسطوانة باتجاه ② لتقوم بسحب الطرف الأمامي من الفتحة، ثم قم برفع عمود الأسطوانة باتجاه ③ لإزالته.**

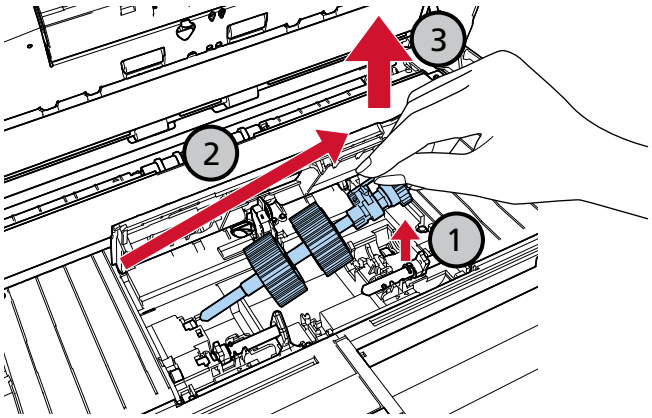


الترس القريب من البطانة المعدنية على العمود مغطى بالشحم. احرص على عدم لمس الترس.

**7 أزِل بكرات الالتقاط (× 2) واحدة تلو الأخرى من العمود.**

**a قم بسحب بكرة الالتقاط من العمود بينما ترفع إبزيم الاحتفاظ.**

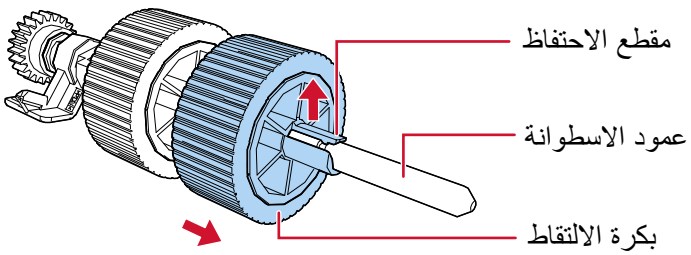

**b قم بسحب بكرة الالتقاط الأخرى من العمود بينما ترفع إبزيم الاحتفاظ.**

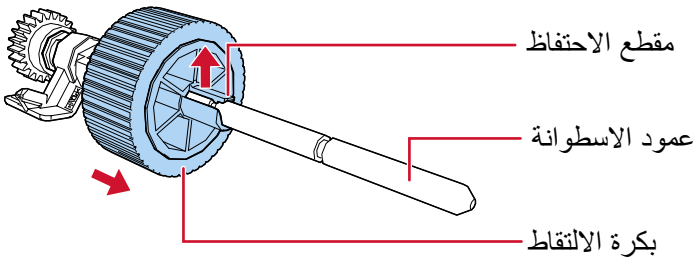


**8 أرفق بكرات الالتقاط الجديدة (× 2) على العمود واحدة تلو الأخرى.**

**a أمسك البطانة المعدنية الخاصة بعمود الأسطوانة بيد واحدة وبكرة الالتقاط بحيث يكون مشبك الاحتجاز باتجاهك باليد الأخرى، ومن ثم ضع بكرة الالتقاط على عمود الأسطوانة باتجاه السهم (1). إذا قمت بإدارة بكرة الالتقاط باتجاه السهم (2)، فيمكنك وضعها على عمود الأسطوانة بشكل أسهل.**

تأكد من إدخالك للبكرة حتى تنغلق في مكانها، ويُشار إليه بصوت النقر.

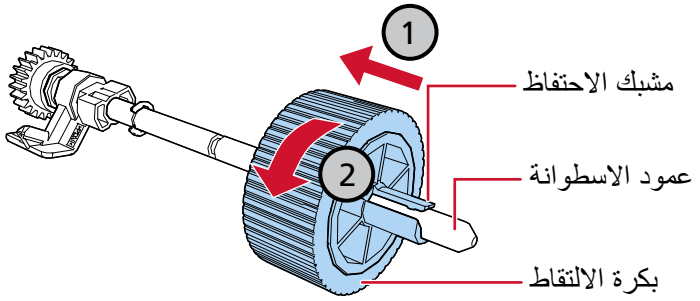


تأكد أن بكرات الالتقاط قد تم تركيبها بشكل جيد. وإلا فقد يحدث انحشار للورق.

**b أمسك البطانة المعدنية الخاصة بعمود الأسطوانة بيد واحدة وبكرة الالتقاط الأخرى بحيث يكون مشبك الاحتجاز باتجاهك باليد الأخرى، ومن ثم ضع بكرة الالتقاط على عمود الأسطوانة باتجاه السهم (1). إذا قمت بإدارة بكرة الالتقاط باتجاه السهم (2)، فيمكنك وضعها على عمود الأسطوانة بشكل أسهل.**

تأكد من إدخالك للبكرة حتى تنغلق في مكانها، ويُشار إليه بصوت النقر.

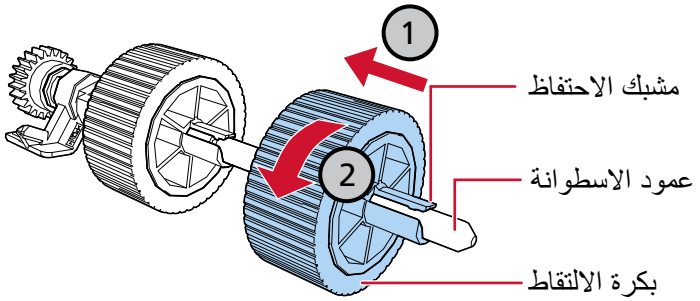


تأكد أن بكرات الالتقاط قد تم تركيبها بشكل جيد. وإلا فقد يحدث انحشار للورق.

**9 قم بتركيب بكرة الالتقاط في الموضع الأبعد عنك.**

a أدخل الطرف الأيسر من العمود في الفتحة، واخفض الطرف الآخر تدريجيًا.

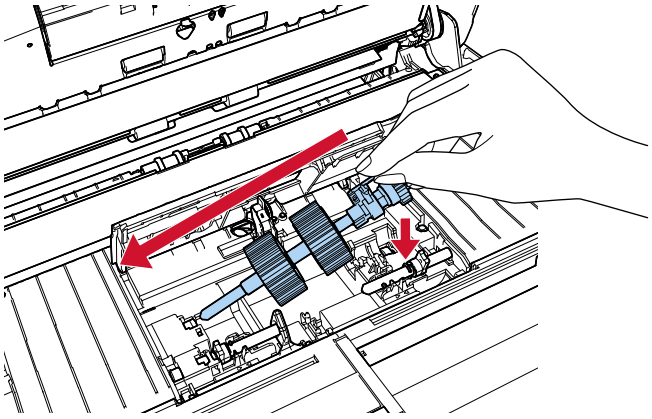

b قم بتدوير البطانة المعدنية على عمود الأسطوانة باتجاه السهم.

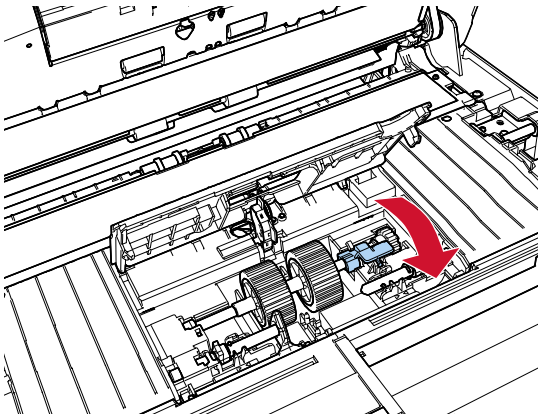

10 قم بتركيب بكرة الالتقاط الجديدة في الموضع الأقرب منك.

a أدخل الأجزاء البارزة (× 2) الموجود على الماسحة الضوئية في الثقاب (× 2) الموجود على بكرة الالتقاط.

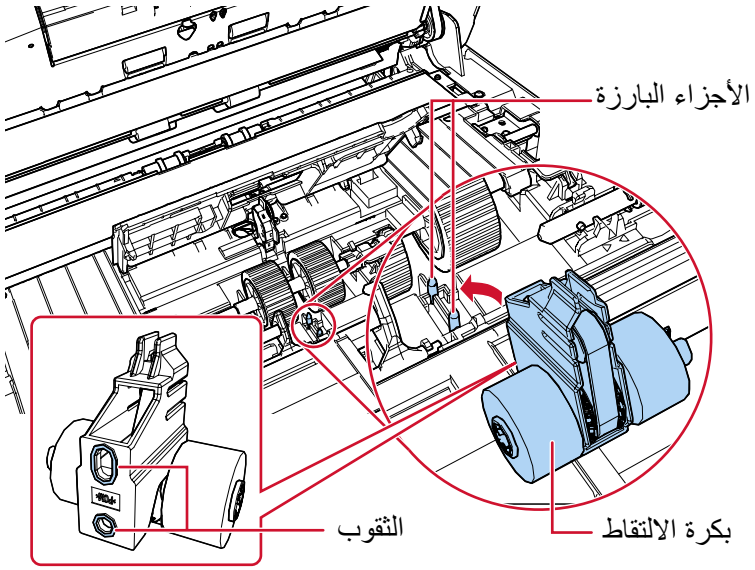

**b** **مرّر البطانة المعدنية على عمود الأسطوانة الأيسر باتجاه السهم.**

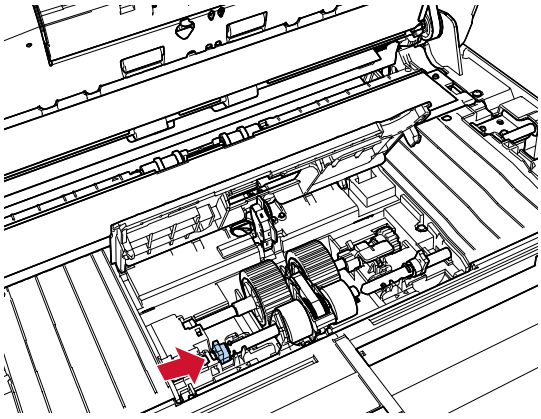

**c** **ثبّت الجزء البارز على عمود الأسطوانة في الحزّ على بكرة الالتقاط ومرّر البطانة المعدنية على عمود الأسطوانة الأيمن باتجاه السهم.**

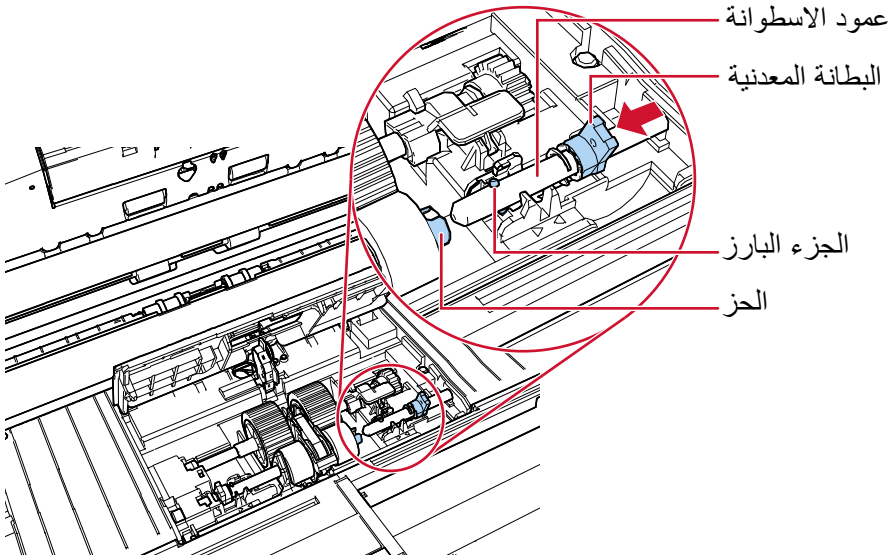


**d** **قم بتدوير البطانات المعدنية (2 ×) على عمود الأسطوانة باتجاه السهم.**

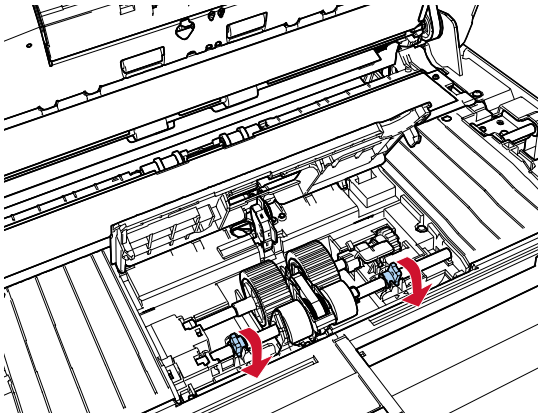

تأكد أن بكرات الالتقاط قد تم تركيبها بشكل جيد. وإلا فقد يحدث انحشار للورق.

**11 أغلق دليل الورق.**

تأكد من أن طرفا دليل الورق مقفلين بإحكام.

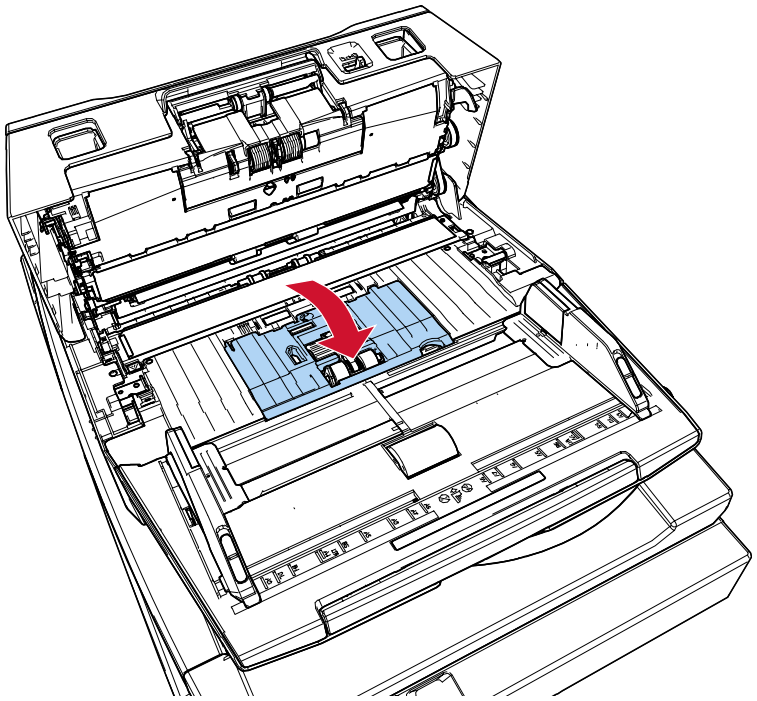

**12 أغلق وحدة تغذية المستندات التلقائية ADF.**

كيفية إغلاق وحدة تغذية المستندات التلقائية ADF (46 صفحة)

> **تنبيه** انتبه كي لا تغلق وحدة تغذية المستندات التلقائية ADF على أصابعك.

**13 قم بتوصيل كابل الطاقة وتشغيل الماسحة الضوئية.**

كيفية القيام بالتشغيل (40 صفحة)

**14 استخدم إحدى الطرق التالية لمسح عدّاد بكرة الالتقاط.**

- [5:عدادات اللوازم المستهلكة] في شاشة [قائمة الإعدادات] في لوحة التشغيل

كيفية استخدام القائمة الرئيسية (103 صفحة)

- Software Operation Panel

تنظيف عدادات الورق (260 صفحة)

# استكشاف الأخطاء وإصلاحها

هذا القسم يشرح التدابير المضادة عند حدوث انحشار الورق والمشكلات الأخرى، والعناصر التي يجب فحصها قبل الاتصال بمركز الخدمة، وكيفية قراءة وفهم الملصق الموجود على الماسحة.

**انتباه**

للحصول على تفاصيل حول الأخطاء/المشاكل الأخرى التي لم تتم تغطيتها في هذا القسم، راجع دليل/مساعدة محرك أقراص الماسح الضوئي وتطبيق مسح الصور.

## عند حدوث انحشار ورق

أزل المستندات المتروكة في وحدة تغذية المستندات التلقائية ADF في الإجراء التالي:

**تنبيه**

- لا تستخدم القوة لنزع المستندات المنحشرة وتأكد أنك فتحت وحدة تغذية المستندات التلقائية ADF أولاً.
- احذر ألا تلمس الأجزاء الحادة عند إزالة المستندات المنحشرة. يمكن أن ينتج عن القيام بذلك حدوث إصابة.
- احذر من حدوث تشابك لأشياء مثل الشعر أو رابطة العنق أو القلادة داخل الماسحة الضوئية عند إزالة المستندات المنحشرة.
- قد يصبح الجزء الداخلي لوحدة ADF ساخن جداً أثناء التشغيل. كن حريصًا على ألا تحرق نفسك.

1. **قم بإزالة جميع المستندات من حامل الورق ADF (الملقم).**
2. **افتح وحدة تغذية المستندات التلقائية ADF.**

← كيفية فتح وحدة تغذية المستندات التلقائية ADF (45 صفحة)

**تنبيه**

حينما تكون وحدة ADF مفتوحة، قد تنغلق عن طريق الخطأ. كن حذرا ألا تعلق أصابعك.

3. **قم بإزالة المستند المنحشر.**

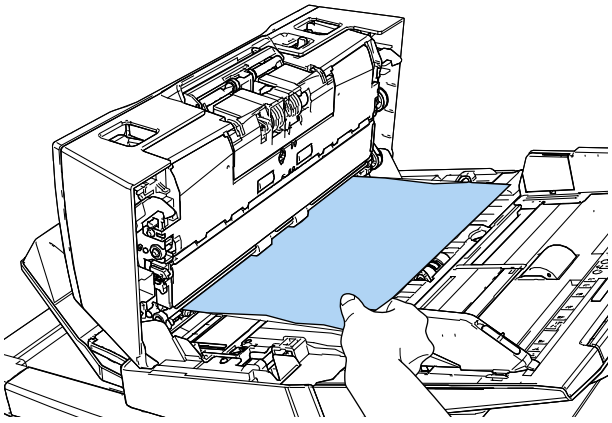

**انتباه**

- تأكد من فحص المستندات ومسار الورق جيدًا. قم بإزالة أي أجسام معدنية مثل المشابك الورقية أو الدباسات لتجنب انحشار الورق.
- احذر أن لا تتلف سطح الزجاج ودليل الورق عند إزالة المستندات التي بها أجسام معدنية مثل مشابك الورق أو الدبابيس.

**4 أغلق وحدة تغذية المستندات التلقائية ADF.**

← كيفية إغلاق وحدة تغذية المستندات التلقائية ADF (46 صفحة)

**تنبيه**

انتبه كي لا تغلق وحدة تغذية المستندات التلقائية ADF على أصابعك.

**انتباه**

- تأكد أن وحدة تغذية المستندات التلقائية ADF مغلقة جيداً. وإلا فإنه قد لا يتم تلقيم المستندات داخل وحدة تغذية المستندات التلقائية ADF.
- أحياناً عندما يكتمل أو يتم إلغاء المسح، تبقى المستندات في وحدة تغذية المستندات التلقائية ADF دون ظهور أية رسائل خطأ. في هذه الحالة، اتبع الخطوات 1 من خلال 4 أعلاه لإزالة المستندات.
- لمتابعة عملية المسح الضوئي، تحقّق من الصفحة التي ترغب في الاستئناف منها، وحمّل المستند في حامل الورق ADF (الملقم) مجدداً.

## الأخطاء

- **مؤشر الخطأ**

عند حدوث خطأ ما أثناء استخدام الماسحة الضوئية، يتم عرض معلومات الخطأ في الموقعين التاليين.

- LCD (187 صفحة)
- نافذة Error Recovery Guide (188 صفحة)

- **LCD**

عند حدوث خطأ ما أثناء استخدام الماسحة الضوئية، يتم عرض رمز الخطأ ورسالة خطأ على LCD.
يمكنك مسح شاشة الخطأ بالضغط على زر [Stop/Clear].
لاحظ أنه بالنسبة إلى تزاحم الورق، تختفي الرسالة بعد انقضاء فترة زمنية معينة دون وجود أي مستندات (حالة [جاهز]) في الماسحة.

- fi-8600

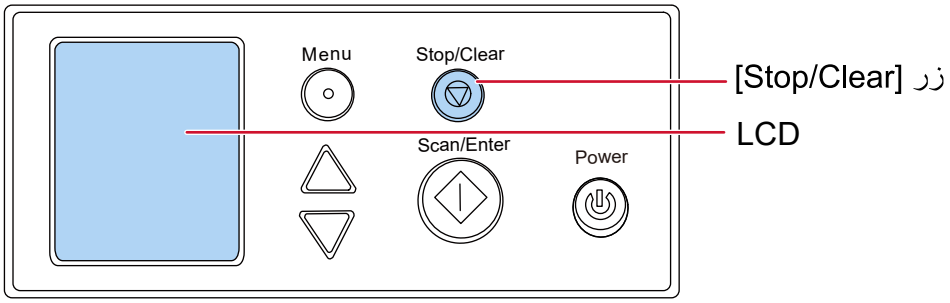


- fi-8700/fi-8700S

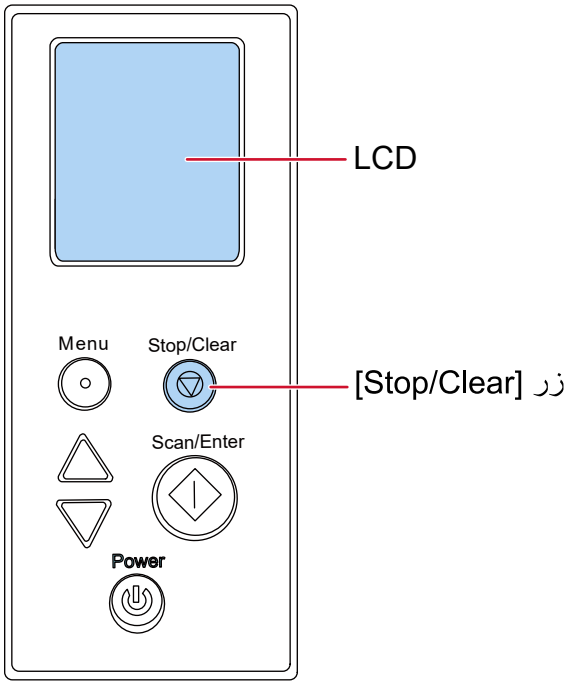

- **نافذة Error Recovery Guide**

عند حدوث خطأ ما أثناء استخدام الماسحة الضوئية، يتم عرض رمز واسم الخطأ في نافذة Error Recovery Guide.
عند تسجيل الدخول إلى Windows، يتم بدء تشغيل Error Recovery Guide ويظهر رمز Error Recovery Guide في منطقة الإشعارات في أقصى يمين شريط المهام.
ضع في الاعتبار المعلومات المعروضة وانقر فوق الزر [مزيد من المعلومات] للتحقّق من إجراء استكشاف الأخطاء وإصلاحها.




- **قائمة الأخطاء**

| LCD | | نافذة Error Recovery Guide | راجع |
|---|---|---|---|
| كود الخطأ | ملخص رسائل الخطأ | | |
| خطأ A1:B3 | خطأ في الطابعة (انتهاء مهلة الاتصال) | خطأ في الطابعة (انتهاء مهلة الاتصال) | خطأ في الطابعة (عند تثبيت أداة الختم) [fi-8600] (191 صفحة) |
| خطأ A2:B5 | خطأ في أداة الختم (رأس الطباعة) | خطأ في أداة الختم (رأس الطباعة) | |
| خطأ A3:B6 | خطأ في الطابعة (EEPROM) | خطأ في الطابعة (EEPROM) | |
| خطأ A4:B8 | خطأ في الطابعة (ROM) | خطأ في الطابعة (ROM) | |
| خطأ C0:E5 | خطاء في الذاكرة (الأمامية) | خلل في الذاكرة | خطأ في الذاكرة/خطأ في LSI (191 صفحة) |
| خطأ C0:E6 | خطاء في الذاكرة (الخلفية) | | |
| خطأ C0:E9 | خطأ في LSI (الأمامية) | خلل في LSI | |
| خطأ C0:EA | خطأ في LSI (الخلفية) | | |
| خطأ E0:87 | خطأ في حامل FB | خطأ في محرك الماسحة الضوئية المسطحة | خطأ في حامل الماسحة المسطحة [fi-8700/fi-8700S] (192 صفحة) |
| خطأ E1:7E | خطأ بصري (FB) | خطأ بصري (الماسحة الضوئية المسطحة) | خطأ بصري (الماسحة المسطحة) [fi-8700/fi-8700S] (192 صفحة) |
| خطأ E2:74 | خطأ بصري (ADF- أمام) | خطأ بصري (ADF- أمام) | خطأ ضوئي (وحدة تغذية المستندات التلقائية ADF) (193 صفحة) |
| خطأ E3:75 | خطأ بصري (ADF- خلف) | خطأ بصري (ADF- خلف) | |
| خطأ E6:D3 | خطأ فى لوحة التشغيل | خطأ فى لوحة التشغيل | خطأ في لوحة التشغيل (193 صفحة) |
| خطأ E7:D2 | EEPROM error | خطأ فى EEPROM | خطأ EEPROM (193 صفحة) |
| خطأ E9:F5 | خطأ في قراءة-كتابة ذاكرة الصور (الأمامية) | خطأ في قراءة-كتابة ذاكرة الصور (F) | خطأ في القراءة والكتابة على ذاكرة الصورة (194 صفحة) |

| LCD | | نافذة Error Recovery Guide | راجع |
|---|---|---|---|
| كود الخطأ | ملخص رسائل الخطأ | | |
| خطأ E9:F6 | خطأ في قراءة-كتابة ذاكرة الصور (الخلفية) | خطأ في قراءة-كتابة ذاكرة الصور (B) | |
| خطأ F2:C4 | خلل في ذراع الالتقاط | خلل في ذراع الالتقاط | خلل في ذراع الالتقاط (194 صفحة) |
| خطأ F4:C2 | خطأ في آلية تبديل الخلفية (ADF- أمام) | خطأ في وحدة تحويل الخلفية | خطأ في آلية تبديل الخلفية (194 صفحة) |
| خطأ F4:C3 | خطأ في آلية تبديل الخلفية (ADF- خلف) | | |
| خطأ H0:83 | خطأ في محرك الدارة | خطأ في محرك الدارة | خطأ في محرك الدارة (195 صفحة) |
| خطأ H1:80 | | | |
| خطأ H2:81 | | | |
| خطأ H6:B1 | خطأ في نظام الطبع | خطأ في نظام الطبع | خطأ في نظام أداة الختم (عند تثبيت أداة الختم) [fi-8600] (195 صفحة) |
| خطأ H7:84 | خطأ في دائرة اللمبة | خلل في قاطع المصباح | خطأ في دائرة اللمبة (196 صفحة) |
| خطأ H8:88 | خطأ في محرك الدارة | خطأ في محرك الدارة | خطأ في محرك الدارة (195 صفحة) |
| خطأ J0:37 | حماية الورق (تشويش التلقيم) | تم إيقاف عملية المسح لمنع إتلاف الورق. | منع تلف الورق (196 صفحة) |
| خطأ J0: 51 | حماية الورق (دقة التلقيم) | | |
| خطأ J1:31 | تزاحم الورق | انحشار المستندات | خطأ انحشار/التقاط الورق (197 صفحة) |
| خطأ J1:36 | | | |
| خطأ J1:50 | خطأ في الالتقاط | | |
| خطأ J1:5A | تزاحم الورق | انحشار المستندات | تزاحم الورق (عند تثبيت أداة الختم) [fi-8600] (197 صفحة) |
| خطأ J2:55 | تم الكشف عن تلقيم متعدد (تداخل) | تلقيم متعدد | التلقيم المتعدد (197 صفحة) |
| خطأ J2:56 | تم الكشف عن تلقيم متعدد (طول) | | |
| خطأ J7:5F | تبديل وضع التغذية | تبديل وضع التغذية | تبديل وضع التغذية (198 صفحة) |
| خطأ J8:01 | المستشعر(المستشعرات) متسخة | الحساس(الحساسات) متسخة | الحساس(الحساسات) متسخة (198 صفحة) |
| خطأ J8:04 | | | |
| خطأ J9:39 | تزاحم الورق | انحشار المستندات(بكرات متسخة) | خطأ انحشار/التقاط الورق (197 صفحة) |
| خطأ L0:11 | خطأ في أداة الاستشعار | خلل في الاستشعار | خطأ في أداة الاستشعار (199 صفحة) |
| خطأ L2:13 | | | |

| LCD | | نافذة Error Recovery Guide | راجع |
|---|---|---|---|
| كود الخطأ | ملخص رسائل الخطأ | | |
| خطأ L6:1B | | | |
| خطأ M1:D5 | خطأ في شبكة LAN السلكية | — | خطأ في شبكة LAN السلكية (199 صفحة) |
| خطأ M4:AB | خطأ في الشبكة | — | خطأ في إعدادات الشبكة (199 صفحة) |
| خطأ U0:10 | خطأ في قفل النقل | خلل في قفل النقل | خطأ في قفل النقل [/fi-8700 fi-8700S] (200 صفحة) |
| خطأ U4:40 | ADF مفتوح | الغطاء مفتوح | فتح وحدة تغذية المستندات التلقائية ADF (201 صفحة) |
| خطأ U5:4A | غطاء أداة الختم مفتوح | الغطاء مفتوح | غطاء أداة الختم مفتوح (عند تثبيت أداة الختم) [fi-8600] (201 صفحة) |
| خطأ U6:B4 | خرطوشة الطباعة غير مثبّتة | خرطوشة الطباعة ليست مثبّتة | خرطوشة الطباعة ليست مثبّتة (عند تثبيت أداة الختم) [fi-8600] (202 صفحة) |
| خطأ U7:B9 | خطأ في منطقة الطباعة | خطأ في اكتشاف ورق الطابعة أو في منطقة الطباعة | خطأ في منطقة الطباعة (عند تثبيت أداة الختم) [fi-8600] (202 صفحة) |
| — | — | يتم الاستخدام بواسطة آخرين | يتم الاستخدام بواسطة آخرين (202 صفحة) |
| — | لا توجد أوراق | — | لا توجد أوراق (202 صفحة) |
| — | توقف | — | إيقاف (203 صفحة) |
| — | إيقاف مؤقت | — | إيقاف مؤقت (203 صفحة) |

## خطأ في الطابعة (عند تثبيت أداة الختم) [fi-8600]

في حالة حدوث خطأ في وحدة الطباعة، تظهر معلومات الخطأ التالية.

| LCD | | نافذة Error Recovery Guide |
|---|---|---|
| كود الخطأ | رسالة خطأ | |
| خطأ A1:B3 | خطأ في الطابعة (انتهاء مهلة الاتصال)<br>أعد تشغيل الطاقة مرة أخرى. إذا استمرت المشكلة، فارجع إلى "دليل المشغّل" واتخذ التدابير وفقًا لذلك. | خطأ في الطابعة (انتهاء مهلة الاتصال) |
| خطأ A2:B5 | خطأ في أداة الختم (رأس الطباعة)<br>أعد تشغيل الطاقة مرة أخرى. إذا استمرت المشكلة، فارجع إلى "دليل المشغّل" واتخذ التدابير وفقًا لذلك. | خطأ في أداة الختم (رأس الطباعة) |
| خطأ A3:B6 | خطأ في الطابعة (EEPROM)<br>أعد تشغيل الطاقة مرة أخرى. إذا استمرت المشكلة، فارجع إلى "دليل المشغّل" واتخذ التدابير وفقًا لذلك. | خطأ في الطابعة (EEPROM) |
| خطأ A4:B8 | خطأ في الطابعة (ROM)<br>أعد تشغيل الطاقة مرة أخرى. إذا استمرت المشكلة، فارجع إلى "دليل المشغّل" واتخذ التدابير وفقًا لذلك. | خطأ في الطابعة (ROM) |

اتخذ التدابير التالية.

- راجع دليل مشغل أداة الختم fi-760PRB للتحقق مما إذا تم تثبيت خرطوشة الطباعة بشكل صحيح.
- راجع دليل مشغل أداة الختم fi-760PRB لإعادة توصيل الكابل الخارجي.
- قم بإيقاف تشغيل الماسحة ثم أعد تشغيلها مرة أخرى.

إذا استمرت المشكلة، فقم بتدوين كود الخطأ، وتحقّق من كل عنصر في قبل أن تتصل بمركز خدمة الماسحة الضوئية (237 صفحة) ومن ثم اتصل بالموزع/الوكيل الذي اشتريت منه هذا المنتج.

## خطأ في الذاكرة/خطأ في LSI

في حالة حدوث خطأ في الذاكرة أو حدوث خطأ في LSI، تظهر معلومات الخطأ التالية.

| LCD | | نافذة Error Recovery Guide |
|---|---|---|
| كود الخطأ | رسالة خطأ | |
| خطأ C0:E5 | خطأ في الذاكرة (الأمامية)<br>أعد تشغيل الطاقة مرة أخرى. إذا استمرت المشكلة، فارجع إلى "دليل المشغّل" واتخذ التدابير وفقًا لذلك. | خلل في الذاكرة |
| خطأ C0:E6 | خطأ في الذاكرة (الخلفية)<br>أعد تشغيل الطاقة مرة أخرى. إذا استمرت المشكلة، فارجع إلى "دليل المشغّل" واتخذ التدابير وفقًا لذلك. | |
| خطأ C0:E9 | خطأ في LSI (الأمامية)<br>أعد تشغيل الطاقة مرة أخرى. إذا استمرت المشكلة، فارجع إلى "دليل المشغّل" واتخذ التدابير وفقًا لذلك. | خلل في LSI |

| LCD | | نافذة Error Recovery Guide |
|---|---|---|
| كود الخطأ | رسالة خطأ | |
| خطأ C0:EA | خطأ في LSI (الخلفية)<br>أعد تشغيل الطاقة مرة أخرى. إذا استمرت المشكلة، فارجع إلى "دليل المشغّل" واتخذ التدابير وفقًا لذلك. | |

قم بإيقاف تشغيل الماسحة ثم أعد تشغيلها مرة أخرى.
إذا استمرت المشكلة، فقم بتدوين كود الخطأ، وتحقّق من كل عنصر في قبل أن تتصل بمركز خدمة الماسحة الضوئية (237 صفحة) ومن ثم اتصل بالموزع/الوكيل الذي اشتريت منه هذا المنتج.

## خطأ في حامل الماسحة المسطحة [fi-8700/fi-8700S]

في حالة حدوث خطأ في حامل الماسحة المسطحة، يتم عرض معلومات الخطأ التالية.

| LCD | | نافذة Error Recovery Guide |
|---|---|---|
| كود الخطأ | رسالة خطأ | |
| خطأ E0:87 | خطأ في حامل FB<br>فتح مبدّل قفل النقل. | خطأ في محرك الماسحة الضوئية المسطحة |

تحقق من أنه لم يتم تأمين قفل النقل.
إذا تم تأمين قفل النقل، فافتحه.

◄ خطأ في قفل النقل [fi-8700/fi-8700S] (200 صفحة)

إذا استمرت المشكلة، فقم بتدوين كود الخطأ، وتحقّق من كل عنصر في قبل أن تتصل بمركز خدمة الماسحة الضوئية (237 صفحة) ومن ثم اتصل بالموزع/الوكيل الذي اشتريت منه هذا المنتج.

## خطأ بصري (الماسحة المسطحة) [fi-8700/fi-8700S]

في حالة حدوث خطأ بصري في الماسحة الضوئية المسطحة، تظهر معلومات الخطأ التالية.

| LCD | | نافذة Error Recovery Guide |
|---|---|---|
| كود الخطأ | رسالة خطأ | |
| خطأ E1:7E | خطأ بصري (FB)<br>أعد تشغيل الطاقة مرة أخرى. إذا استمرت المشكلة، فارجع إلى "دليل المشغّل" واتخذ التدابير وفقًا لذلك. | خطأ بصري (الماسحة الضوئية المسطحة) |

اتخذ التدابير التالية.

- تحقق من أنه لم يتم تأمين قفل النقل.
  إذا تم تأمين قفل النقل، فافتحه.

  ◄ خطأ في قفل النقل [fi-8700/fi-8700S] (200 صفحة)

- راجع تنظيف الجزء الداخلي للماسحة الضوئية(الماسحة الضوئية المسطحة)[fi-8700/fi-8700S] (169 صفحة) ونظف مُسطّح مسح المستند (الجزء الزجاجي).
- قم بإيقاف تشغيل الماسحة ثم أعد تشغيلها مرة أخرى.

إذا استمرت المشكلة، فقم بتدوين كود الخطأ، وتحقّق من كل عنصر في قبل أن تتصل بمركز خدمة الماسحة الضوئية (237 صفحة) ومن ثم اتصل بالموزع/الوكيل الذي اشتريت منه هذا المنتج.

## خطأ ضوئي (وحدة تغذية المستندات التلقائية ADF)

في حالة حدوث خطأ في وحدة تغذية المستندات ADF، تظهر معلومات الخطأ التالية.

| LCD | | نافذة Error Recovery Guide |
|---|---|---|
| كود الخطأ | رسالة خطأ | |
| خطأ E2:74 | خطأ بصري (ADF- أمام)<br>أعد تشغيل الطاقة مرة أخرى. إذا استمرت المشكلة، فارجع إلى "دليل المشغّل" واتخذ التدابير وفقًا لذلك. | خطأ بصري (ADF- أمام) |
| خطأ E3:75 | خطأ بصري (ADF- خلف)<br>أعد تشغيل الطاقة مرة أخرى. إذا استمرت المشكلة، فارجع إلى "دليل المشغّل" واتخذ التدابير وفقًا لذلك. | خطأ بصري (ADF- خلف) |

اتخذ التدابير التالية.

- راجع تنظيف الجزء الداخلي من الماسحة الضوئية (ADF) بقطعة قماش (163 صفحة) ونظف الزجاج.
- قم بإيقاف تشغيل الماسحة ثم أعد تشغيلها مرة أخرى.

إذا استمرت المشكلة، فقم بتدوين كود الخطأ، وتحقّق من كل عنصر في قبل أن تتصل بمركز خدمة الماسحة الضوئية (237 صفحة) ومن ثم اتصل بالموزع/الوكيل الذي اشتريت منه هذا المنتج.

## خطأ في لوحة التشغيل

في حالة حدوث خطأ في لوحة التشغيل، تظهر معلومات الخطأ التالية.

| LCD | | نافذة Error Recovery Guide |
|---|---|---|
| كود الخطأ | رسالة خطأ | |
| خطأ E6:D3 | خطأ فى لوحة التشغيل<br>أعد تشغيل الطاقة مرة أخرى. إذا استمرت المشكلة، فارجع إلى "دليل المشغّل" واتخذ التدابير وفقًا لذلك. | خطأ فى لوحة التشغيل |

قم بإيقاف تشغيل الماسحة ثم أعد تشغيلها مرة أخرى.

إذا استمرت المشكلة، فقم بتدوين كود الخطأ، وتحقّق من كل عنصر في قبل أن تتصل بمركز خدمة الماسحة الضوئية (237 صفحة) ومن ثم اتصل بالموزع/الوكيل الذي اشتريت منه هذا المنتج.

## خطأ EEPROM

في حالة حدوث خطأ في ذاكرة EEPROM، يتم عرض معلومات الخطأ التالية.

| LCD | | نافذة Error Recovery Guide |
|---|---|---|
| كود الخطأ | رسالة خطأ | |
| خطأ E7:D2 | EEPROM error | خطأ فى EEPROM |

| LCD | | نافذة Error Recovery Guide |
|---|---|---|
| كود الخطأ | رسالة خطأ | |
| | Turn the power back on. If the problem persists, refer to the Operator's Guide and take measures accordingly. | |

قم بإيقاف تشغيل الماسحة ثم أعد تشغيلها مرة أخرى.
إذا استمرت المشكلة، فقم بتدوين كود الخطأ، وتحقّق من كل عنصر في قبل أن تتصل بمركز خدمة الماسحة الضوئية (237 صفحة) ومن ثم اتصل بالموزع/الوكيل الذي اشتريت منه هذا المنتج.

## خطأ في القراءة والكتابة على ذاكرة الصورة

إذا حدث خطأ عند قراءة البيانات من ذاكرة الصورة أو كتابتها على ذاكرة الصورة، يتم عرض معلومات الخطأ التالية.

| LCD | | نافذة Error Recovery Guide |
|---|---|---|
| كود الخطأ | رسالة خطأ | |
| خطأ E9:F5 | خطأ في قراءة-كتابة ذاكرة الصور (الأمامية)<br>أعد تشغيل الطاقة مرة أخرى. إذا استمرت المشكلة، فارجع إلى "دليل المشغّل" واتخذ التدابير وفقًا لذلك. | خطأ في قراءة-كتابة ذاكرة الصور (F) |
| خطأ E9:F6 | خطأ في قراءة-كتابة ذاكرة الصور (الخلفية)<br>أعد تشغيل الطاقة مرة أخرى. إذا استمرت المشكلة، فارجع إلى "دليل المشغّل" واتخذ التدابير وفقًا لذلك. | خطأ في قراءة-كتابة ذاكرة الصور (B) |

قم بإيقاف تشغيل الماسحة ثم أعد تشغيلها مرة أخرى.
إذا استمرت المشكلة، فقم بتدوين كود الخطأ، وتحقّق من كل عنصر في قبل أن تتصل بمركز خدمة الماسحة الضوئية (237 صفحة) ومن ثم اتصل بالموزع/الوكيل الذي اشتريت منه هذا المنتج.

## خلل في ذراع الالتقاط

عند حدوث عطل في ذراع التقاط، تظهر معلومات الخطأ التالية.

| LCD | | نافذة Error Recovery Guide |
|---|---|---|
| كود الخطأ | رسالة خطأ | |
| خطأ F2:C4 | خلل في ذراع الالتقاط<br>أعِد التشغيل مجددًا. إذا استمرت المشكلة، فارجع إلى "دليل المشغّل" واتخذ التدابير وفقًا لذلك. | خلل في ذراع الالتقاط |

قم بإيقاف تشغيل الماسحة ثم أعد تشغيلها مرة أخرى.
إذا استمرت المشكلة، فقم بتدوين كود الخطأ، وتحقّق من كل عنصر في قبل أن تتصل بمركز خدمة الماسحة الضوئية (237 صفحة) ومن ثم اتصل بالموزع/الوكيل الذي اشتريت منه هذا المنتج.

## خطأ في آلية تبديل الخلفية

في حالة حدوث خطأ في آلية تبديل الخلفية، يتم عرض معلومات الخطأ التالية.

| LCD | | نافذة Error Recovery Guide |
|---|---|---|
| كود الخطأ | رسالة خطأ | |
| خطأ F4:C2 | خطأ في آلية تبديل الخلفية (ADF- أمام)<br>أعد تشغيل الطاقة مرة أخرى. إذا استمرت المشكلة، فارجع إلى "دليل المشغّل" واتخذ التدابير وفقًا لذلك. | خطأ في وحدة تحويل الخلفية |
| خطأ F4:C3 | خطأ في آلية تبديل الخلفية (ADF- خلف)<br>أعد تشغيل الطاقة مرة أخرى. إذا استمرت المشكلة، فارجع إلى "دليل المشغّل" واتخذ التدابير وفقًا لذلك. | |

افتح وحدة تغذية المستندات التلقائية ADF للتحقق مما إذا لم تكن هناك مستندات متبقية، ومن ثم أوقف تشغيل الماسحة ثم أعِد تشغيلها مرة أخرى.
إذا استمرت المشكلة، فقم بتدوين كود الخطأ، وتحقّق من كل عنصر في قبل أن تتصل بمركز خدمة الماسحة الضوئية (237 صفحة) ومن ثم اتصل بالموزع/الوكيل الذي اشتريت منه هذا المنتج.

## خطأ في محرك الدارة

في حالة حدوث خطأ في دائرة المحرك، يتم عرض معلومات الخطأ التالية.

| LCD | | نافذة Error Recovery Guide |
|---|---|---|
| كود الخطأ | رسالة خطأ | |
| خطأ H0:83 | خطأ في محرك الدارة<br>أعد تشغيل الطاقة مرة أخرى. إذا استمرت المشكلة، فارجع إلى "دليل المشغّل" واتخذ التدابير وفقًا لذلك. | خطأ في محرك الدارة |
| خطأ H1:80 | خطأ في محرك الدارة<br>أعد تشغيل الطاقة مرة أخرى. إذا استمرت المشكلة، فارجع إلى "دليل المشغّل" واتخذ التدابير وفقًا لذلك. | |
| خطأ H2:81 | خطأ في محرك الدارة<br>أعد تشغيل الطاقة مرة أخرى. إذا استمرت المشكلة، فارجع إلى "دليل المشغّل" واتخذ التدابير وفقًا لذلك. | |
| خطأ H8:88 | خطأ في محرك الدارة<br>أعد تشغيل الطاقة مرة أخرى. إذا استمرت المشكلة، فارجع إلى "دليل المشغّل" واتخذ التدابير وفقًا لذلك. | |

قم بإيقاف تشغيل الماسحة ثم أعد تشغيلها مرة أخرى.
إذا استمرت المشكلة، فقم بتدوين كود الخطأ، وتحقّق من كل عنصر في قبل أن تتصل بمركز خدمة الماسحة الضوئية (237 صفحة) ومن ثم اتصل بالموزع/الوكيل الذي اشتريت منه هذا المنتج.

## خطأ في نظام أداة الختم (عند تثبيت أداة الختم) [fi-8600]

في حالة حدوث خطأ في الدارة، تظهر معلومات الخطأ التالية.

| LCD | | نافذة Error Recovery Guide |
|---|---|---|
| كود الخطأ | رسالة خطأ | |
| خطأ H6:B1 | خطأ في نظام الطبع<br>أعد تشغيل الطاقة مرة أخرى. إذا استمرت المشكلة، فارجع إلى "دليل المشغّل" واتخذ التدابير وفقًا لذلك. | خطأ في نظام الطبع |

قم بإيقاف تشغيل الماسحة ثم أعد تشغيلها مرة أخرى.
إذا استمرت المشكلة، فقم بتدوين كود الخطأ، وتحقّق من كل عنصر في قبل أن تتصل بمركز خدمة الماسحة الضوئية (237 صفحة) ومن ثم اتصل بالموزع/الوكيل الذي اشتريت منه هذا المنتج.

## خطأ في دائرة اللمبة

في حالة حدوث خطأ في دائرة المصباح، يتم عرض معلومات الخطأ التالية.

| LCD | | نافذة Error Recovery Guide |
|---|---|---|
| كود الخطأ | رسالة خطأ | |
| خطأ H7:84 | خطأ في دائرة اللمبة<br>أعد تشغيل الطاقة مرة أخرى. إذا استمرت المشكلة، فارجع إلى "دليل المشغّل" واتخذ التدابير وفقًا لذلك. | خلل في قاطع المصباح |

قم بإيقاف تشغيل الماسحة ثم أعد تشغيلها مرة أخرى.
إذا استمرت المشكلة، فقم بتدوين كود الخطأ، وتحقّق من كل عنصر في قبل أن تتصل بمركز خدمة الماسحة الضوئية (237 صفحة) ومن ثم اتصل بالموزع/الوكيل الذي اشتريت منه هذا المنتج.

## منع تلف الورق

عند تنشيط وظيفة حماية الورق، يتوقف تغذية الورق، وتظهر معلومات الخطأ التالية.

| LCD | | نافذة Error Recovery Guide |
|---|---|---|
| كود الخطأ | رسالة خطأ | |
| خطأ J0:37 | حماية الورق (تشويش التلقيم)<br>قم بإزالة المستند. احذر من التسبب في انحشار المستند أو انحرافه عند إعادة تحميله. للحصول على التفاصيل، ارجع إلى "دليل المشغّل". | تم إيقاف عملية المسح لمنع إتلاف الورق. |
| خطأ J0: 51 | حماية الورق (دقة التلقيم)<br>قم بإزالة المستند. احذر من التسبب في انحشار المستند أو انحرافه عند إعادة تحميله. للحصول على التفاصيل، ارجع إلى "دليل المشغّل". | |

تمنع وظيفة حماية المستندات (حماية الورق) تلف المستندات أثناء المسح باستخدام وحدة تغذية المستندات التلقائية ADF بزيادة مستوى الحساسية لاكتشاف حالات تزاحم الورق.
اتخذ التدابير التالية.

- إذا حدث هذا الخطأ، تحقق مما إذا كان المستند يلبي المتطلبات الموضحة في مستندات للمسح الضوئي (79 صفحة).
- إذا حدث هذا الخطأ بشكل متكرر حتى عندما يلبي المستند متطلبات المسح، فقلّل مستوى حساسية حماية الورق.
- إذا بقيت المستندات في وحدة تغذية المستندات التلقائية (ADF)، فأزلها بالرجوع إلى عند حدوث انحشار ورق (185 صفحة).

## خطأ انحشار/التقاط الورق

في حالة حدوث انحشار الورق أو حدوث خطأ في الالتقاط، تظهر معلومات الخطأ التالية.

| LCD | | نافذة Error Recovery Guide |
|---|---|---|
| كود الخطأ | رسالة خطأ | |
| خطأ J1:31 | تزاحم الورق<br>قم بإزالة المستند. | انحشار المستندات |
| خطأ J1:36 | تزاحم الورق<br>قم بإزالة المستند. | |
| خطأ J1:50 | خطأ في الالتقاط<br>قم بإزالة المستند. | |
| خطأ J9:39 | تزاحم الورق<br>يرجى تنظيف البكرات. | انحشار المستندات(بكرات متسخة) |

اتخذ التدابير التالية.

- عند حدوث انحشار ورق داخل الماسحة الضوئية، راجع عند حدوث انحشار ورق (185 صفحة) لإزالة المستندات المنحشرة.
- راجع مستندات للمسح الضوئي (79 صفحة) حتى تتحقق من أن المستندات مناسبة للمسح الضوئي.
- إذا حدث انحشار الورق بشكل متكرر، اتخذ التدابير وفقًا لـ أخطاء انحشار الورق/الالتقاط تحدث بشكل متكرر (223 صفحة).
- راجع العناية اليومية (157 صفحة) ونظف البكرات.

إذا استمرت المشكلة، فقم بتدوين كود الخطأ، وتحقّق من كل عنصر في قبل أن تتصل بمركز خدمة الماسحة الضوئية (237 صفحة) ومن ثم اتصل بالموزع/الوكيل الذي اشتريت منه هذا المنتج.

## تزاحم الورق (عند تثبيت أداة الختم) [fi-8600]

في حالة حدوث انحشار الورق، تظهر معلومات الخطأ التالية.

| LCD | | نافذة Error Recovery Guide |
|---|---|---|
| كود الخطأ | رسالة خطأ | |
| خطأ J1:5A | تزاحم الورق<br>قم بإزالة المستند. | انحشار المستندات |

اتخذ التدابير التالية.

- عند حدوث انحشار ورق في أداة الختم، راجع دليل مشغل أداة الختم fi-760PRB لإزالة المستندات المنحشرة.
- راجع دليل مشغل أداة الختم fi-760PRB للتأكد من أن المستند يلبي متطلبات المستندات التي يمكن تلقيمها في أداة الختم
- راجع دليل مشغل أداة الختم fi-760PRB لتنظيف البكرات.

إذا استمرت المشكلة، فقم بتدوين كود الخطأ، وتحقّق من كل عنصر في قبل أن تتصل بمركز خدمة الماسحة الضوئية (237 صفحة) ومن ثم اتصل بالموزع/الوكيل الذي اشتريت منه هذا المنتج.

## التلقيم المتعدد

في حالة حدوث تغذية متعددة، يتم عرض معلومات الخطأ التالية.

| LCD | | نافذة Error Recovery Guide |
|---|---|---|
| كود الخطأ | رسالة خطأ | |
| خطأ J2:55 | تم الكشف عن تلقيم متعدد (تداخل)<br>اضغط على زر [Scan/Enter]. إذا كان هناك مستند يجري تلقيمه، فسيتم إخراجه. | تلقيم متعدد |
| خطأ J2:56 | تم الكشف عن تلقيم متعدد (طول)<br>اضغط على زر [Scan/Enter]. إذا كان هناك مستند يجري تلقيمه، فسيتم إخراجه. | |

إذا بقيت المستندات في الماسحة الضوئية، راجع عند حدوث انحشار ورق (185 صفحة) لإزالة المستندات.
إذا تم تراكب المستندات وتلقيمها بشكل متكرر في الماسحة الضوئية، اتخذ التدابير وفقًا لـ يتم تلقيم المستندات المتراكبة بشكل متكرر في الماسحة (216 صفحة).
إذا استمرت المشكلة، فقم بتدوين كود الخطأ، وتحقّق من كل عنصر في قبل أن تتصل بمركز خدمة الماسحة الضوئية (237 صفحة) ومن ثم اتصل بالموزع/الوكيل الذي اشتريت منه هذا المنتج.

## تبديل وضع التغذية

في حالة تبديل وضع التلقيم أثناء المسح الضوئي، تظهر معلومات الخطأ التالية.

| LCD | | نافذة Error Recovery Guide |
|---|---|---|
| كود الخطأ | رسالة خطأ | |
| خطأ J7:5F | تبديل وضع التغذية<br>تأكد من إعداد مفتاح وضع التغذية، وأعد تحميل المستندات وحاول مرة أخرى. | تبديل وضع التغذية |

تحقق من موضع مفتاح وضع التلقيم.
إذا بقيت المستندات في وحدة تغذية المستندات التلقائية (ADF)، فأزِلها بالرجوع إلى عند حدوث انحشار ورق (185 صفحة).
إذا استمرت المشكلة، فقم بتدوين كود الخطأ، وتحقّق من كل عنصر في قبل أن تتصل بمركز خدمة الماسحة الضوئية (237 صفحة) ومن ثم اتصل بالموزع/الوكيل الذي اشتريت منه هذا المنتج.

## الحساس(الحساسات) متسخة

في حالة اتساخ المستشعرات، يتم عرض معلومات الخطأ التالية.

| LCD | | نافذة Error Recovery Guide |
|---|---|---|
| كود الخطأ | رسالة خطأ | |
| خطأ J8:01 | المستشعر(المستشعرات) متسخة<br>قم بتنظيف مستشعر الالتقاط. | المستشعر(المستشعرات) متسخة |
| خطأ J8:04 | المستشعر (المستشعرات) متسخة<br>قم بتنظيف مستشعر READ-TOP. | |

اتخذ التدابير التالية.

- نظّف أدوات استشعار المستندات بالرجوع إلى تنظيف الجزء الداخلي من الماسحة الضوئية (ADF) بقطعة قماش (163 صفحة).

● قم بإيقاف تشغيل الماسحة ثم أعد تشغيلها مرة أخرى.
إذا استمرت المشكلة، فقم بتدوين كود الخطأ، وتحقّق من كل عنصر في قبل أن تتصل بمركز خدمة الماسحة الضوئية (237 صفحة) ومن ثم اتصل بالموزع/الوكيل الذي اشتريت منه هذا المنتج.

## خطأ في أداة الاستشعار

في حالة حدوث خطأ في المستشعر، تظهر معلومات الخطأ التالية.

| LCD | | نافذة Error Recovery Guide |
|---|---|---|
| كود الخطأ | رسالة خطأ | |
| خطأ L0:11 | خطأ في أداة الاستشعار<br>أعد تشغيل الطاقة مرة أخرى. إذا استمرت المشكلة، فارجع إلى "دليل المشغّل" واتخذ التدابير وفقًا لذلك. | خلل في الاستشعار |
| خطأ L2:13 | خطأ في أداة الاستشعار<br>أعد تشغيل الطاقة مرة أخرى. إذا استمرت المشكلة، فارجع إلى "دليل المشغّل" واتخذ التدابير وفقًا لذلك. | |
| خطأ L6:1B | خطأ في أداة الاستشعار<br>أعد تشغيل الطاقة مرة أخرى. إذا استمرت المشكلة، فارجع إلى "دليل المشغّل" واتخذ التدابير وفقًا لذلك. | |

اتخذ التدابير التالية.

● راجع تنظيف الجزء الداخلي من الماسحة الضوئية (ADF) بقطعة قماش (163 صفحة) لتنظيف أدوات الاستشعار فوق الصوتية.

● قم بإيقاف تشغيل الماسحة ثم أعد تشغيلها مرة أخرى.
إذا استمرت المشكلة، فقم بتدوين كود الخطأ، وتحقّق من كل عنصر في قبل أن تتصل بمركز خدمة الماسحة الضوئية (237 صفحة) ومن ثم اتصل بالموزع/الوكيل الذي اشتريت منه هذا المنتج.

## خطأ في شبكة LAN السلكية

في حالة حدوث خطأ في شبكة LAN سلكية، يتم عرض معلومات الخطأ التالية.

| LCD | | نافذة Error Recovery Guide |
|---|---|---|
| كود الخطأ | رسالة خطأ | |
| خطأ M1:D5 | خطأ في شبكة LAN السلكية<br>أعد تشغيل الطاقة مرة أخرى. إذا استمرت المشكلة، فارجع إلى "دليل المشغّل" واتخذ التدابير وفقًا لذلك. | — |

قم بإيقاف تشغيل الماسحة ثم أعد تشغيلها مرة أخرى.
إذا استمرت المشكلة، فقم بتدوين كود الخطأ، وتحقّق من كل عنصر في قبل أن تتصل بمركز خدمة الماسحة الضوئية (237 صفحة) ومن ثم اتصل بالموزع/الوكيل الذي اشتريت منه هذا المنتج.

## خطأ في إعدادات الشبكة

عند حدوث خطأ في إعدادات الشبكة، يتم عرض معلومات الخطأ التالية.

| LCD | | نافذة Error Recovery Guide |
|---|---|---|
| كود الخطأ | رسالة خطأ | |
| خطأ M4:AB | خطأ في الشبكة<br>فشل إرسال البيانات. ارجع إلى "دليل المشغّل" واتخذ التدابير وفقًا لذلك. | — |

اتخذ التدابير التالية.

- تحقّق من إعدادات الشبكة للماسحة الضوئية.
يمكن التحقق من إعدادات الشبكة للماسحة باستخدام إحدى الطرق التالية.
  - [1:معلومات الماسحة] على شاشة [قائمة الإعدادات] في لوحة التشغيل
    ← كيفية استخدام القائمة الرئيسية (103 صفحة)
  - أداة تعيين عنوان IP
    لمعرفة التفاصيل، راجع تعليمات Network Setup Tool.
    لمعرفة التفاصيل حول كيفية تشغيل أداة تعيين عنوان IP، ارجع إلى بدء تشغيل أداة إعداد عنوان IP (332 صفحة).
  - إعدادات الشبكة في fi Series
    ← إعدادات الشبكة (إعدادات الشبكة في fi Series) (304 صفحة)
- تحقق من اتصال الشبكة.
إذا استمرت المشكلة، فقم بتدوين كود الخطأ، وتحقّق من كل عنصر في قبل أن تتصل بمركز خدمة الماسحة الضوئية (237 صفحة) ومن ثم اتصل بالموزع/الوكيل الذي اشتريت منه هذا المنتج.

## خطأ في قفل النقل [fi-8700/fi-8700S]

في حالة حدوث خطأ في قفل النقل، يتم عرض معلومات الخطأ التالية.

| LCD | | نافذة Error Recovery Guide |
|---|---|---|
| كود الخطأ | رسالة خطأ | |
| خطأ U0:10 | خطأ في قفل النقل<br>فتح مبدّل قفل النقل. | خلل في قفل النقل |

تحقق من أنه لم يتم تأمين قفل النقل.

إذا كان قفل النقل مغلقًا، فاستخدم عملة معدنية أو أداة مماثلة لتدوير مبدّل قفل النقل حتى تصبح الفتحة في الوضع الرأسي لفتح القفل.

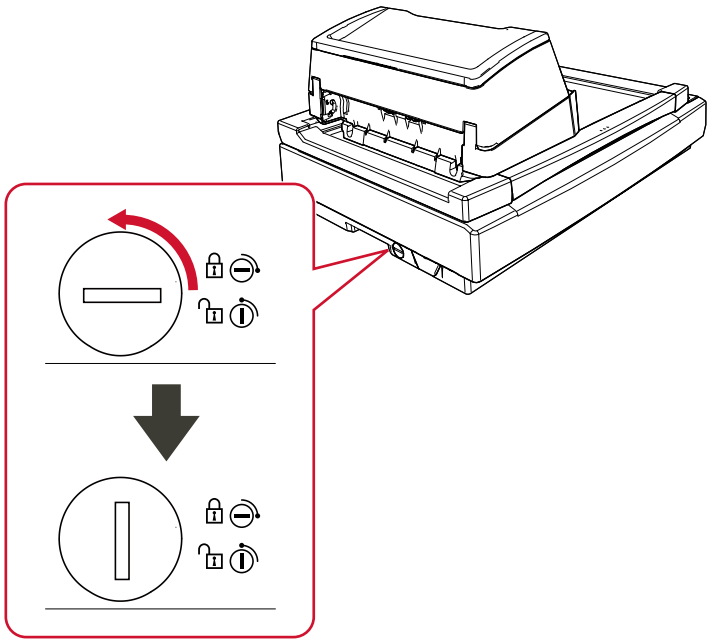

## فتح وحدة تغذية المستندات التلقائية ADF

في حالة فتح وحدة تغذية المستندات التلقائية ADF أثناء المسح الضوئي، تظهر معلومات الخطأ التالية.
إذا فتحت وحدة تغذية المستندات التلقائية ADF أثناء وجود الماسح الضوئي في وضع الاستعداد، فستظهر رسالة الخطأ فقط على شاشة LCD بدون رمز الخطأ.

| LCD | | نافذة Error Recovery Guide |
|---|---|---|
| كود الخطأ | رسالة خطأ | |
| خطأ U4:40 | وحدة تغذية المستندات التلقائية ADF مفتوحة | الغطاء مفتوح |

أزل المستند من وحدة تغذية المستندات التلقائية ADF، وأغلقها.
تأكد أن وحدة تغذية المستندات التلقائية ADF مغلقة جيداً.
للتحقّق مما إذا كانت مغلقة تمامًا أم لا، افتح وحدة تغذية المستندات التلقائية (ADF) ثم أغلقها مجددًا.
للحصول على مزيد من التفاصيل حول فتح وحدة تغذية المستندات التلقائية (ADF) وإغلاقها، راجع فتح/إغلاق وحدة تغذية المستندات التلقائية ADF (45 صفحة).

## غطاء أداة الختم مفتوح (عند تثبيت أداة الختم) [fi-8600]

إذا فتحت قسم الطباعة (غطاء أداة الختم) أثناء عملية مسح، يتم عرض معلومات الخطأ التالية.
إذا فتحت قسم الطباعة (غطاء وحدة الطباعة) أثناء وجود الماسح الضوئي في وضع الاستعداد، فستظهر رسالة الخطأ فقط على شاشة LCD بدون رمز الخطأ.

| LCD | | نافذة Error Recovery Guide |
|---|---|---|
| كود الخطأ | رسالة خطأ | |
| خطأ U5:4A | غطاء أداة الختم مفتوح | الغطاء مفتوح |

أزل المستند من وحدة تغذية المستندات التلقائية ADF، وأغلق جزء الطباعة (غطاء أداة الختم).

تأكد من إغلاق قسم الطباعة (غطاء أداة الختم) بشكل صحيح.
للتحقّق مما إذا كانت مغلقة تمامًا أم لا، افتح قسم الطباعة (غطاء أداة الختم) ومن ثم أغلقها مجددًا.
لمعرفة التفاصيل حول فتح وإغلاق قسم الطباعة (غطاء أداة الختم)، ارجع إلى دليل مشغل fi-760PRB.

## خرطوشة الطباعة ليست مثبّتة (عند تثبيت أداة الختم) [fi-8600]

إذا لم يتم تثبيت خرطوشة الطباعة في أداة الختم، يتم عرض معلومات الخطأ التالية.

| LCD | | نافذة Error Recovery Guide |
|---|---|---|
| كود الخطأ | رسالة خطأ | |
| خطأ U6:B4 | خرطوشة الطباعة غير مثبّتة<br>تحقق مما إذا كانت خرطوشة الطباعة مثبّتة بشكل صحيح. | خرطوشة الطباعة ليست مثبّتة |

راجع دليل مشغل أداة الختم fi-760PRB لتثبيت خرطوشة الطباعة.

## خطأ في منطقة الطباعة (عند تثبيت أداة الختم) [fi-8600]

إذا حدث أي خطأ بموضع بدء الطباعة في أداة الختم، يتم عرض معلومات الخطأ التالية.

| LCD | | نافذة Error Recovery Guide |
|---|---|---|
| كود الخطأ | رسالة خطأ | |
| خطأ U7:B9 | خطأ في منطقة الطباعة | خطأ في اكتشاف ورق الطابعة أو في منطقة الطباعة |

اضبط موضع البدء وسلسلة الأحرف للطباعة حتى تكون منطقة الطباعة داخل المستند.
لمعرفة التفاصيل، راجع دليل مشغل أداة الختم fi-760PRB.

## يتم الاستخدام بواسطة آخرين

يتم استخدام الماسحة الضوئية بالفعل.

- تأكّد من أنه لا يستخدم تطبيق آخر الماسحة الضوئية.
- تأكّد من أن طريقة اتصال الماسحة الضوئية صحيحة.
- تأكّد من عدم إجراء أي عمليات في لوحة التشغيل.
- تأكّد من أن التطبيقات الكامنة على جهاز الكمبيوتر لا تستخدم الماسحة الضوئية الضوئية.
  على سبيل المثال، قد تكون التطبيقات التالية تشغل الماسحة الضوئية الضوئية.
  - PaperStream Capture
  - PaperStream ClickScan
  - Button Event Manager ([حدث زر المشاهدة] يتم تمكينه)

## لا توجد أوراق

لم يتم تحميل أي مستند.
حمّل مستنداً في حامل الورق (الملقم) ADF.

## إيقاف

الضغط على زر [Stop/Clear] في منتصف عملية مسح تسبب في إيقاف عملية المسح.
قبل استئناف المسح، إذا بقيت المستندات في الماسحة الضوئية، راجع عند حدوث انحشار ورق (185 صفحة) لإزالة المستندات. ثم اضغط على زر [Stop/Clear] لمسح العرض.

## إيقاف مؤقت

قام المستخدم بإيقاف عملية المسح بشكل مؤقت.
عندما تضغط على الزر [Scan/Enter] في منتصف عملية المسح، يتوقف المسح مؤقتًا.
لاستئناف المسح، اضغط على زر [Scan/Enter].

# استكشاف الأخطاء وإصلاحها

هذا القسم يشرح أمثلة على المشكلات التي قد تواجهها عند استخدام الماسحة ويشرح أيضًا الحلول لها.
قبل أن تطلب التصليح، اتخذ التدابير بالنظر في أمثلة المشكلات وحلولها.
إذا استمرت المشكلة، افحص كل عنصر في قبل أن تتصل بمركز خدمة الماسحة الضوئية (237 صفحة) أولاً، ثم اتصل بالموزع/الوكيل الذي اشتريت منه هذا المنتج.

- **تشغيل الماسحة الضوئية**
  - لا يمكن تشغيل الماسحة (206 صفحة)
  - إيقاف تشغيل شاشة LCD أو زر [Power] أو كليهما (207 صفحة)
- **الاتصال بالماسحة الضوئية**

  **USB**
  - لا يمكن الاتصال بالماسحة الضوئية وجهاز الكمبيوتر عبر كابل USB (208 صفحة)

  **شبكة LAN السلكية**
  - لا يمكن توصيل الماسحة وجهاز كمبيوتر عبر شبكة LAN سلكية (209 صفحة)
- **عمليات المسح**
  - المسح الضوئي لا يبدأ (212 صفحة)
  - المسح الضوئي يستغرق وقتًا طويلاً (214 صفحة)
  - يتم عرض خطأ (كود الخطأ "U0:10"، أو "U4:40" أو "U5:4A") بالفعل في LCD بعد تشغيل الطاقة (215 صفحة)
  - يتم تلقيم المستندات المتراكبة بشكل متكرر في الماسحة (216 صفحة)
  - موقف يحدث بشكل متكرر عندما يكون المستند غير ملقم في وحدة تغذية المستندات التلقائية ADF (219 صفحة)
  - أخطاء منع تلف الورق تحدث بشكل متكرر (221 صفحة)
  - أخطاء انحشار الورق/الالتقاط تحدث بشكل متكرر (223 صفحة)
- **نتائج المسح**
  - الصورة الممسوحة ضوئياً لصورة عادية أو صورة عبارة عن مظاهر ضوضاء صورة/قوية (225 صفحة)
  - جودة النص أو السطور الممسوحة ضوئياً غير مرضية (226 صفحة)
  - الصور مشوّشة أو غير واضحة (227 صفحة)
  - تظهر خطوط رأسية على الصورة الممسوحة ضوئيًا (229 صفحة)
  - الصور تصبح مستطيلة (230 صفحة)
  - يظهر ظل عند أعلى أو أسفل الصورة (231 صفحة)
  - توجد آثار سوداء على المستند (232 صفحة)
- **الورقة كبيرة الحجم**
  - لم يتم تلقيم الورق كبير الحجم بشكل سلس أو حدوث تزاحم الورق (233 صفحة)
  - يظهر جزء من الصورة مفقودًا في حالة استخدام ورق كبير الحجم (235 صفحة)

- **كلمة المرور**
  - نسيت كلمة مرور المسؤول (236 صفحة)
  - يقع خطأ عند إدخال كلمة مرور المسؤول الافتراضية (236 صفحة)

## لا يمكن تشغيل الماسحة

**تحقّق من النقاط التالية**

- هل كابل الطاقة موصّل بشكل صحيح؟ (206 صفحة)
- هل ضغطت على زر [Power] الموجود على الماسحة الضوئية؟ (206 صفحة)

إذا استمرت المشكلة، افحص كل عنصر في قبل أن تتصل بمركز خدمة الماسحة الضوئية (237 صفحة) أولاً، ثم اتصل بالموزع/الوكيل الذي اشتريت منه هذا المنتج.

- **هل كابل الطاقة موصّل بشكل صحيح؟**

  **حل**

  وصّل كابل الطاقة بشكل صحيح.

  ← بدء إعداد الماسحة الضوئية (28 صفحة)

- **هل ضغطت على زر [Power] الموجود على الماسحة الضوئية؟**

  **حل**

  اضغط على زر [Power] الموجود على الماسحة الضوئية.

  ← كيفية القيام بالتشغيل (40 صفحة)

# إيقاف تشغيل شاشة LCD أو زر [Power] أو كليهما

**تحقّق من النقاط التالية**

- هل تم ترك الماسحة دون إجراء أي عملية لفترة زمنية طويلة بعد تشغيلها؟ (207 صفحة)

إذا استمرت المشكلة، افحص كل عنصر في قبل أن تتصل بمركز خدمة الماسحة الضوئية (237 صفحة) أولاً، ثم اتصل بالموزع/الوكيل الذي اشتريت منه هذا المنتج.

- **هل تم ترك الماسحة دون إجراء أي عملية لفترة زمنية طويلة بعد تشغيلها؟**

**حل**

لقد دخلت الماسحة في وضع حفظ الطاقة أو تم إيقاف تشغيلها تلقائيًا.

- إذا دخلت الماسحة في وضع حفظ الطاقة

يتم إيقاف تشغيل LCD، ويومض زر [Power] باللون الأخضر.
قم بالاستئناف من وضع حفظ الطاقة بإحدى الطرق التالية:

- حمّل مستنداً في حامل الورق (الملقم) ADF.
- اضغط على أي زر على الماسحة (باستثناء زر [Power]).
- قم بمسح مستند ضوئيًا من خلال تطبيق المسح الضوئي للصور.

← دخول الماسحة الضوئية في وضع حفظ الطاقة واستئناف عملها منه (43 صفحة)

- إذا تم إيقاف تشغيل الماسحة تلقائيًا

يتم إيقاف تشغيل LCD وزر [Power].
شغِّل الماسحة.

← كيفية القيام بالتشغيل (40 صفحة)

# لا يمكن الاتصال بالماسحة الضوئية وجهاز الكمبيوتر عبر كابل USB

**تحقّق من النقاط التالية**

- هل كابل USB موصّل جيداً؟ (208 صفحة)
- هل الموصل الموجود على كابل USB مكسور أو تالف؟ (208 صفحة)
- هل تستخدم أحدث إصدار من برنامج تشغيل الماسحة؟ (208 صفحة)
- هل قمت بتحديد [تلقائي] لإعداد USB للماسحة؟ (208 صفحة)

إذا استمرت المشكلة، افحص كل عنصر في قبل أن تتصل بمركز خدمة الماسحة الضوئية (237 صفحة) أولاً، ثم اتصل بالموزع/الوكيل الذي اشتريت منه هذا المنتج.

- **هل كابل USB موصّل جيداً؟**

  **حل**

  استخدم كابل USB المزود مع الماسحة.
  تحقّق من توصيل الماسحة وجهاز الكمبيوتر عبر كابل USB.

  ← بدء إعداد الماسحة الضوئية (28 صفحة)

- **هل الموصل الموجود على كابل USB مكسور أو تالف؟**

  **حل**

  استخدم كابل USB جديد وصِله بشكل صحيح.

- **هل تستخدم أحدث إصدار من برنامج تشغيل الماسحة؟**

  **حل**

  حدِّث برنامج تشغيل الماسحة إلى أحدث إصدار متوفر.

- **هل قمت بتحديد [تلقائي] لإعداد USB للماسحة؟**

  **حل**

  إذا قمت بتحديد [تلقائي] لإعداد USB للماسحة، قد لا يمكن إنشاء اتصال بين الماسحة وجهاز الكمبيوتر.
  قم بتغيير إعداد USB للماسحة إلى [USB 2.0] باستخدام إحدى الطرق التالية:

  - [USB:27] على شاشة [قائمة الإعدادات] من لوحة التشغيل.

    ← كيفية استخدام القائمة الرئيسية (103 صفحة)

  - Software Operation Panel

    ← تحديد تشغيل USB [USB] (298 صفحة)

# لا يمكن توصيل الماسحة وجهاز كمبيوتر عبر شبكة LAN سلكية

**تحقّق من النقاط التالية**

- هل الماسحة الضوئية متصلة بجهاز شبكة (مثل مفتاح، أو موزّع، أو موجه) عبر كابل LAN؟ (209 صفحة)
- هل تم تشغيل جهاز الشبكة (مثل مفتاح، أو موزّع، أو موجه)؟ (209 صفحة)
- هل إصدار البرنامج الثابت لجهاز الشبكة هو أحدث إصدار؟ (209 صفحة)
- هل جهاز الكمبيوتر متصل بجهاز شبكة (مثل مفتاح، أو موزّع، أو موجه)؟ (210 صفحة)
- هل قمت بتكوين الإعدادات المتعلقة بحالات الاتصال على جهاز شبكة (مثل مفتاح، أو موزّع، أو موجه)؟ (210 صفحة)
- هل هناك أي قيود أمان في الشبكة؟ (210 صفحة)
- هل الشبكة مستقرة؟ (210 صفحة)
- هل هناك أي قيود أمنية على جهاز الكمبيوتر؟ (210 صفحة)
- هل جهاز الكمبيوتر متصل بشبكة LAN سلكية؟ (211 صفحة)
- هل الماسحة الضوئية متصلة بجهاز كمبيوتر آخر؟ (211 صفحة)
- هل عنوان IP للماسحة صحيح؟ (211 صفحة)
- هل يتم استخدام عنوان IP الخاص بالماسحة الضوئية لأجهزة الاتصال الأخرى؟ (211 صفحة)
- هل تستخدم أحدث إصدار من برنامج تشغيل الماسحة؟ (211 صفحة)

إذا استمرت المشكلة، افحص كل عنصر في قبل أن تتصل بمركز خدمة الماسحة الضوئية (237 صفحة) أولاً، ثم اتصل بالموزع/الوكيل الذي اشتريت منه هذا المنتج.

- **هل الماسحة الضوئية متصلة بجهاز شبكة (مثل مفتاح، أو موزّع، أو موجه) عبر كابل LAN؟**

**حل**

قم بتوصيل الماسحة الضوئية بجهاز شبكة (مثل مفتاح، أو موزّع، أو موجه) عبر كابل LAN. وأيضاً، قم بتوصيل كابل LAN بشكل صحيح.
عند توصيل كابل LAN بشكل صحيح، اتخذ التدابير التالية:

- استبدل كابل LAN.
- غيّر المنفذ على جهاز الشبكة، الذي يتصل به كابل LAN.
- غيّر السرعة وطريقة النقل لجهاز الشبكة إلى "تلقائي".

إذا لم يمكن ضبط إعدادات جهاز الشبكة إلا على "يدوى"، حدد "نصف مزدوج" كطريقة نقل.

- **هل تم تشغيل جهاز الشبكة (مثل مفتاح، أو موزّع، أو موجه)؟**

**حل**

شغّل جهاز الشبكة (مثل مفتاح، أو موزّع، أو موجه).
وأيضاً، تحقق من عدم وجود أي خطأ أو خلل في جهاز الشبكة.
بالنسبة إلى الأخطاء التي تحدث في جهاز الشبكة، ارجع إلى دليل تشغيل جهاز الشبكة الخاص بك.

- **هل إصدار البرنامج الثابت لجهاز الشبكة هو أحدث إصدار؟**

**حل**

إذا لم يكن إصدار البرنامج الثابت لجهاز الشبكة هو أحدث إصدار، قد تحدث عمليات غير متوقعة.
اتصل بمسؤول الشبكة للتحقق من إصدار البرنامج الثابت، وفكّر في تحديثه إلى أحدث إصدار.

لمعرفة التفاصيل حول كيفية تحديث البرنامج الثابت لجهاز الشبكة، ارجع إلى دليل تشغيل جهاز الشبكة الخاص بك.

- **هل جهاز الكمبيوتر متصل بجهاز شبكة (مثل مفتاح، أو موزّع، أو موجه)؟**

**حل**

قم بتوصيل جهاز الكمبيوتر بجهاز شبكة (مثل مفتاح، أو موزّع، أو موجه).
لمعرفة التفاصيل، راجع دليل تشغيل جهاز الكمبيوتر الخاص بك.

- **هل قمت بتكوين الإعدادات المتعلقة بحالات الاتصال على جهاز شبكة (مثل مفتاح، أو موزّع، أو موجه)؟**

**حل**

عند تعيين ما يلي على جهاز الشبكة (مثل مفتاح، أو موزّع، أو موجه)، اتخذ التدابير وفقاً لذلك.

- تم تمكين خاصية تصفية البروتوكول.
  اسمح للبروتوكول الذي سيستخدم للاتصال.
- تم تمكين تصفية عنوان MAC.
  قم بتكوين جهاز الشبكة (مثل مفتاح، أو موزّع، أو موجه) باستخدام عنوان MAC للماسحة الضوئية.

بالنسبة إلى الإعدادات في جهاز الشبكة، ارجع إلى دليل تشغيل جهاز الشبكة الخاص بك.

- **هل هناك أي قيود أمان في الشبكة؟**

**حل**

قد يتم تكوين قيود على الوصول للمستخدمين في الشبكة.
لمعرفة التفاصيل، اتصل بمسؤول الشبكة.

- **هل الشبكة مستقرة؟**

**حل**

اتصل بالشبكة بعد أن تصبح مستقرة.
يمكن أن تكون الشبكة غير مستقرة بالأحداث التالية:

- برنامج مراقبة الشبكة قيد التشغيل.
- يتم نقل ملف.

إذا كانت الشبكة غير مستقرة، أعِد تشغيل أجهزة الشبكة. ومع ذلك، قبل إعادة تشغيلها، تأكد من عدم تأثر الاتصالات بالأجهزة الأخرى إذا تمت إعادة تشغيل أجهزة الشبكة. قد تصبح أجهزة الشبكة غير مستقرة.

- **هل هناك أي قيود أمنية على جهاز الكمبيوتر؟**

**حل**

في إعدادات جدار حماية Windows أو في إعدادات جدار الحماية لبرنامج الأمان لديك، قم بإلغاء حظر اتصال أرقام المنافذ التي يستخدمها البرنامج التالي.

- أداة تحديد الماسحة
  رقم المنفذ: 52217

لمعرفة التفاصيل حول إلغاء حظر الاتصال، راجع دليل أو ملف مساعدة جهاز الكمبيوتر أو برنامج الأمان لديك.

- **هل جهاز الكمبيوتر متصل بشبكة LAN سلكية؟**

**حل**

تحقق من حالة اتصال الكمبيوتر.

← كيف تتحقَّق من إعدادات الشبكة الخاصة بالماسحة (327 صفحة)

- **هل الماسحة الضوئية متصلة بجهاز كمبيوتر آخر؟**

**حل**

يمكن توصيل الماسحة الضوئية بجهاز كمبيوتر واحد فقط في كل مرة. انتظر حتى يتم قطع اتصال جهاز الكمبيوتر الآخر بالماسحة، ثم قم بتوصيل جهاز الكمبيوتر لاستخدامه مجدداً.

- **هل عنوان IP للماسحة صحيح؟**

**حل**

تحقّق من عنوان IP للماسحة.
يمكنك استخدام أداة تعيين عنوان IP للتحقق من عنوان IP.
لمعرفة التفاصيل، راجع تعليمات Network Setup Tool.
لمعرفة التفاصيل حول كيفية تشغيل أداة تعيين عنوان IP، ارجع إلى بدء تشغيل أداة إعداد عنوان IP (332 صفحة).
عند تحديد عنوان IP يدوياً، حدد عنوان IP الصحيح.
عند تعيين عنوان IP تلقائياً، تحقق مما إذا كان خادم DHCP يعمل بشكل طبيعي أم لا.
حتى عندما يعمل خادم DHCP بشكل طبيعي، قد لا يتم تعيين عنوان IP بشكل صحيح وفقاً للإعدادات لخادم DHCP. تحقق من حالة التشغيل والإعدادات لخادم DHCP.

- **هل يتم استخدام عنوان IP الخاص بالماسحة الضوئية لأجهزة الاتصال الأخرى؟**

**حل**

إذا كانت هناك أجهزة اتصال متعددة تستخدم نفس عنوان IP على نفس الشبكة، فقد يفشل الاتصال. تجنب التكرارات في عناوين IP.

- **هل تستخدم أحدث إصدار من برنامج تشغيل الماسحة؟**

**حل**

حدِّث برنامج تشغيل الماسحة إلى أحدث إصدار متوفر.

# المسح الضوئي لا يبدأ

**تحقّق من النقاط التالية**

- هل قمت بفتح قفل النقل؟ [fi-8700/fi-8700S] (212 صفحة)
- هل قمت بضبط الإعدادات للزر ليتم استخدامه لبدء عملية مسح؟ (212 صفحة)
- هل يتم تحميل المستند في حامل الورق ADF (الملقم) بشكل صحيح؟ (212 صفحة)
- هل وحدة تغذية المستندات التلقائية ADF مغلقة جيداً؟ (212 صفحة)
- هل الماسحة وجهاز الكمبيوتر متصلان بشكل صحيح؟ (212 صفحة)
- عند استخدام اتصال LAN سلكية، هل تم تكوين إعدادات وكيل WinHTTP على الكمبيوتر؟ (213 صفحة)

إذا استمرت المشكلة، افحص كل عنصر في قبل أن تتصل بمركز خدمة الماسحة الضوئية (237 صفحة) أولاً، ثم اتصل بالموزع/الوكيل الذي اشتريت منه هذا المنتج.

- **هل قمت بفتح قفل النقل؟ [fi-8700/fi-8700S]**

**حل**

أوقف تشغيل الماسحة، وافتح قفل النقل.
لمعرفة التفاصيل حول كيفية إيقاف تشغيل الماسحة الضوئية، راجع كيفية إيقاف تشغيل الطاقة (42 صفحة).
لمعرفة التفاصيل حول فتح قفل النقل، راجع خطأ في قفل النقل [fi-8700/fi-8700S] (200 صفحة).

- **هل قمت بضبط الإعدادات للزر ليتم استخدامه لبدء عملية مسح؟**

**حل**

اضبط الإعدادات للزر ليتم استخدامه لبدء عملية مسح.

← الضغط على زر في الماسحة لبدء تشغيل تطبيق المسح الضوئي للصور وإجراء مسح ضوئي (60 صفحة)

- **هل يتم تحميل المستند في حامل الورق ADF (الملقم) بشكل صحيح؟**

**حل**

أعِد تشغيل المستند في حامل الورق ADF (الملقم).

- **هل وحدة تغذية المستندات التلقائية ADF مغلقة جيداً؟**

**حل**

أغلق وحدة تغذية المستندات التلقائية ADF بإحكام.
إذا كان المستند عالق في وحدة تغذية المستندات التلقائية ADF، قم بإزالة المستند وأغلق وحدة تغذية المستندات التلقائية ADF.

- **هل الماسحة وجهاز الكمبيوتر متصلان بشكل صحيح؟**

**حل**

- بالنسبة إلى شبكة LAN سلكية

قم بتوصيل الماسحة وجهاز الكمبيوتر عبر شبكة LAN سلكية. إذا لم تتمكن من توصيلهما على شبكة LAN سلكية، يرجى الرجوع إلى لا يمكن توصيل الماسحة وجهاز كمبيوتر عبر شبكة LAN سلكية (209 صفحة).

- بالنسبة إلى USB

وصِّل كابل USB جيداً.

- **عند استخدام اتصال LAN سلكية، هل تم تكوين إعدادات وكيل WinHTTP على الكمبيوتر؟**

حتى إذا حددت ماسحة ضوئية باستخدام أداة تحديد الماسحة، فقد لا تتمكن من الاتصال بالماسحة الضوئية أو قد يكون الاتصال بطيئاً، وذلك اعتماداً على إعدادات خادم الوكيل للكمبيوتر' الخاص بك.

**حل**

غيّر إعدادات وكيل WinHTTP من خلال الإجراء التالي:

**1** افتح موجه الأوامر على جهاز الكمبيوتر كمسؤول.

**2** شغِّل الأمر التالي للتحقق من اسم خادم الوكيل ورقم المنفذ.

```
netsh winhttp show proxy
```

تظهر النتيجة كما يلي.
"*ProxyServerName*:*PortNumber*"

**3** قم بتنفيذ أحد الأوامر التالية.

- عند تعيين خادم وكيل
غيّر الإعدادات بحيث لا تستخدم خادم وكيل.

```
netsh winhttp set proxy proxy-server="XXXXXX:YYYY" bypass-list=ZZZ.ZZZ.ZZZ.ZZZ
```

XXXXXX: اسم خادم الوكيل
YYYY: رقم المنفذ المستخدم
ZZZ.ZZZ.ZZZ.ZZZ: عنوان IP الخاص بالماسحة الضوئية (*1) (*2)

- عند عدم تعيين خادم وكيل
قد تؤدي إعادة تعيين الإعدادات إلى تمكين جهاز الكمبيوتر من الوصول إلى الماسحة الضوئية.

```
netsh winhttp reset proxy
```

***1:** للتحقق من عنوان IP للماسح الضوئي، حدد [معلومات الماسحة] ← [معلومات الماسحة] في إعدادات الشبكة في Series fi.

***2:** يظهر تنسيق عنوان IPv4 أدناه كمثال.
يُستخدم التنسيق التالي لعنوان IPv6:
ZZZZ:ZZZZ:ZZZZ:ZZZZ:ZZZZ:ZZZZ:ZZZZ:ZZZZ

# المسح الضوئي يستغرق وقتًا طويلاً

**تحقّق من النقاط التالية**

- إذا تم استخدام اتصال USB، فهل كابل USB متصل بمنفذ USB 1.1 على جهاز الكمبيوتر؟ (214 صفحة)
- هل قمت ببدء المسح الضوئي بينما كان جهاز الكمبيوتر غير مستقر (على سبيل المثال، مباشرة بعد بدء تشغيل الكمبيوتر أو تسجيل الدخول)؟ (214 صفحة)
- هل البكرات نظيفة؟ (214 صفحة)
- هل جهاز الكمبيوتر يحقق متطلبات بيئة القياس؟ (214 صفحة)
- هل تقوم بمسح المستند ضوئيًا في "وضع يدوي أحادي"؟ (214 صفحة)

إذا استمرت المشكلة، افحص كل عنصر في قبل أن تتصل بمركز خدمة الماسحة الضوئية (237 صفحة) أولاً، ثم اتصل بالموزع/الوكيل الذي اشتريت منه هذا المنتج.

- **إذا تم استخدام اتصال USB، فهل كابل USB متصل بمنفذ USB 1.1 على جهاز الكمبيوتر؟**

  **حل**

  إذا تم استخدام اتصال USB، فقم بتوصيل كابل USB بمنفذ USB 3.2 Gen 1x1 (USB 3.0)/USB 2.0.

- **هل قمت ببدء المسح الضوئي بينما كان جهاز الكمبيوتر غير مستقر (على سبيل المثال، مباشرة بعد بدء تشغيل الكمبيوتر أو تسجيل الدخول)؟**

  **حل**

  عندما تبدأ تسجيل الدخول إلى الكمبيوتر، انتظر قليلاً قبل بدء المسح الضوئي.

- **هل البكرات نظيفة؟**

  **حل**

  نظف البكرات.

  ← العناية اليومية (157 صفحة)

- **هل جهاز الكمبيوتر يحقق متطلبات بيئة القياس؟**

  **حل**

  إذا كان جهاز الكمبيوتر لا يحقق متطلبات وحدة المعالجة المركزية أو الذاكرة في بيئة القياس (الموضحة في المواصفات الأساسية (319 صفحة))، فاستخدم جهاز كمبيوتر آخر يحقق المتطلبات.

- **هل تقوم بمسح المستند ضوئيًا في "وضع يدوي أحادي"؟**

  تتباطأ سرعة المسح الضوئي عند مسح المستندات ضوئياً في وضع يدوي أحادي.

  ← مسح ضوئي لمستندات مطوية من المنتصف (130 صفحة)

  ← مسح ضوئي لمستندات مثل المغلفات أو أوراق النقل متعددة الطبقات (134 صفحة)

# يتم عرض خطأ (كود الخطأ "U0:10"، أو "U4:40" أو "U5:4A") بالفعل في LCD بعد تشغيل الطاقة

**تحقّق من النقاط التالية**

- هل قمت بفتح قفل النقل؟ [fi-8700/fi-8700S] (215 صفحة)
- هل وحدة تغذية المستندات التلقائية ADF مغلقة بإحكام؟ (215 صفحة)
- هل قسم الطباعة (غطاء أداة الختم) مغلق بإحكام؟ (عند تثبيت أداة الختم) [fi-8600] (215 صفحة)

إذا استمرت المشكلة، افحص كل عنصر في قبل أن تتصل بمركز خدمة الماسحة الضوئية (237 صفحة) أولاً، ثم اتصل بالموزع/الوكيل الذي اشتريت منه هذا المنتج.

- **هل قمت بفتح قفل النقل؟ [fi-8700/fi-8700S]**

**حل**

أوقف تشغيل الماسحة، وافتح قفل النقل.
لمعرفة التفاصيل حول كيفية إيقاف تشغيل الماسحة الضوئية، راجع كيفية إيقاف تشغيل الطاقة (42 صفحة).
لمعرفة التفاصيل حول فتح قفل النقل، راجع خطأ في قفل النقل [fi-8700/fi-8700S] (200 صفحة).

- **هل وحدة تغذية المستندات التلقائية ADF مغلقة بإحكام؟**

**حل**

أغلق وحدة تغذية المستندات التلقائية ADF بإحكام.

← كيفية إغلاق وحدة تغذية المستندات التلقائية ADF (46 صفحة)

- **هل قسم الطباعة (غطاء أداة الختم) مغلق بإحكام؟ (عند تثبيت أداة الختم) [fi-8600]**

**حل**

أغلق قسم الطباعة (غطاء أداة الختم) بإحكام.
لمعرفة التفاصيل، راجع دليل مشغل أداة الختم fi-760PRB.

# يتم تلقيم المستندات المتراكبة بشكل متكرر في الماسحة

**تحقّق من النقاط التالية**

- هل المستندات تحقق متطلبات الورق؟ (216 صفحة)
- هل تستخدم ورق كبير الحجم؟ (216 صفحة)
- إذا تم تفعيل إعداد كشف المستندات ضوئيًا، هل تلبي المستندات شروط كشف المستندات المتراكبة بشكل دقيق؟ (216 صفحة)
- هل قمت بمسح مستند سميك مثل بطاقة بلاستيكية؟ (217 صفحة)
- هل قمت بتهوية المستندات قبل تحميلها؟ (217 صفحة)
- هل المستندات مطبوعة بماكينة طباعة أو طابعة ليزر؟ (217 صفحة)
- هل يبلغ ارتفاع كومة المستندات أقل من 30 مم (للمستندات بحجم A4 أو أصغر)، أو أقل من 10 مم (للمستندات الأكبر من A4)؟ (217 صفحة)
- هل بكرات الإيقاف وبكرات الالتقاط مثبتة بشكل صحيح؟ (217 صفحة)
- هل بكرات الإيقاف وبكرات الالتقاط نظيفة؟ (217 صفحة)
- هل بكرات الإيقاف وبكرات الالتقاط مهترئة؟ (217 صفحة)
- هل تستخدم الماسحة الضوئية على ارتفاع 2,000 متر أو أعلى؟ (218 صفحة)

إذا استمرت المشكلة، افحص كل عنصر في قبل أن تتصل بمركز خدمة الماسحة الضوئية (237 صفحة) أولاً، ثم اتصل بالموزع/الوكيل الذي اشتريت منه هذا المنتج.

- **هل المستندات تحقق متطلبات الورق؟**

**حل**

استعمل مستندات تفي بالمتطلبات.

← مستندات للمسح الضوئي (79 صفحة)

- **هل تستخدم ورق كبير الحجم؟**

**حل**

قم بتمكين الإعداد الخاص باستخدام ورقة (كبيرة الحجم) في برنامج تشغيل الماسح الضوئي.
للحصول على تفاصيل حول المسح الضوئي باستخدام ورقة كبيرة الحجم، راجع ما يلي.

- مسح المستندات التي يمكن أن تتلف بسهولة شديدة دون أن تتعرض للتلف (136 صفحة)
- المسح الضوئي للصور الفوتوغرافية والقصاصات دون إتلافها (138 صفحة)

- **إذا تم تفعيل إعداد كشف المستندات ضوئيًا، هل تلبي المستندات شروط كشف المستندات المتراكبة بشكل دقيق؟**

**حل**

قد يتم اكتشاف بعض المستندات كمستندات متراكبة عن طريق الخطأ.

← الشروط المطلوبة لكشف المستندات المتراكبة بدقة (التلقيم المتعدد) (86 صفحة)
إذا لزم الأمر، حدّد منطقة كشف المستندات المتراكبة.

← تحديد المنطقة لكشف المستندات المتراكبة [مواصفات منطقة التحقق من المستندات لاكتشاف التلقيم المتعدد] (287 صفحة)

- **هل قمت بمسح مستند سميك مثل بطاقة بلاستيكية؟**

  **حل**

  قم بإجراء أي مما يلي من أجل إجراء مسح ضوئي:

  - تكوين عدم كشف بعض أنماط التراكب.
  - تعطيل إعداد كشف المستندات المتراكبة باستخدام أداة الاستشعار فوق الصوتية.
  - المسح ضوئيًا باستخدام وضع يدوي أحادي.

- **هل قمت بتهوية المستندات قبل تحميلها؟**

  **حل**

  قم بتهوية المستندات.

  ← تحضير المستندات لتحميلها في حامل الورق ADF (الملقم) (69 صفحة)

- **هل المستندات مطبوعة بماكينة طباعة أو طابعة ليزر؟**

  **حل**

  قم بتهوية المستندات بضع مرات لإفراغ الشحنات الكهربائية.

  ← تحضير المستندات لتحميلها في حامل الورق ADF (الملقم) (69 صفحة)

- **هل يبلغ ارتفاع كومة المستندات أقل من 30 مم (للمستندات بحجم A4 أو أصغر)، أو أقل من 10 مم (للمستندات الأكبر من A4)؟**

  **حل**

  يمكن تحميل المستندات حتى ارتفاع 30 مم (للمستندات بحجم A4 أو أصغر)، أو حتى 10 مم (للمستندات الأكبر من A4). قلل عدد الأوراق بحيث يكون ارتفاع كومة المستندات أقل من 30 مم (للمستندات بحجم A4 أو أصغر)، أو أقل من 10 مم (للمستندات الأكبر من A4).

- **هل بكرات الإيقاف وبكرات الالتقاط مثبتة بشكل صحيح؟**

  **حل**

  ثبّت بكرات الإيقاف وبكرات الالتقاط بشكل صحيح.

  ← استبدال بكرة الإيقاف (174 صفحة)

  ← استبدال بكرة الالتقاط (178 صفحة)

- **هل بكرات الإيقاف وبكرات الالتقاط نظيفة؟**

  **حل**

  نظف بكرات الإيقاف وبكرات الالتقاط.

  ← العناية اليومية (157 صفحة)

- **هل بكرات الإيقاف وبكرات الالتقاط مهترئة؟**

  **حل**

  تحقق من العدّادات لبكرة الإيقاف وبكرة الالتقاط بإحدى الطرق التالية.

- [5:عدادات اللوازم المستهلكة] في شاشة [قائمة الإعدادات] في لوحة التشغيل

← كيفية استخدام القائمة الرئيسية (103 صفحة)

- Software Operation Panel

← فحص عدادات الورق (257 صفحة)

إذا لزم الأمر، استبدل بكرات الإيقاف وبكرات الالتقاط.

← استبدال بكرة الإيقاف (174 صفحة)

← استبدال بكرة الالتقاط (178 صفحة)

- **هل تستخدم الماسحة الضوئية على ارتفاع 2,000 متر أو أعلى؟**

**حل**

إذا كان يتم استخدام الماسحة على ارتفاع 2,000 م أو أعلى، فقم بتفعيل [الوضعية العمودية العالية] في Software Operation Panel.

**تلميح**

إذا كان يتم استخدام الماسحة على مستوى أرضي أقل من 2,000 م مع تفعيل [الوضعية العمودية العالية]، فقد لا يتم كشف المستندات المتراكبة.

إذا كانت الماسحة مستخدمة على مستوى أرضي أقل من 2,000 م، فقم بتعطيل [الوضعية العمودية العالية].

## موقف يحدث بشكل متكرر عندما يكون المستند غير ملقم في وحدة تغذية المستندات التلقائية ADF

**تحقّق من النقاط التالية**

- هل المستندات تحقق متطلبات الورق؟ (219 صفحة)
- هل قمت بتهوية المستندات قبل تحميلها؟ (219 صفحة)
- هل بكرات الإيقاف وبكرات الالتقاط مثبتة بشكل صحيح؟ (219 صفحة)
- هل بكرات الإيقاف وبكرات الالتقاط نظيفة؟ (219 صفحة)
- هل بكرات الإيقاف وبكرات الالتقاط مهترئة؟ (219 صفحة)
- هل قمت بمسح مستند سميك مثل بطاقة بلاستيكية؟ (220 صفحة)
- هل المستندات المراد إجراء مسح ضوئي لها سميكة أو ملتوية؟ (220 صفحة)

إذا استمرت المشكلة، افحص كل عنصر في قبل أن تتصل بمركز خدمة الماسحة الضوئية (237 صفحة) أولاً، ثم اتصل بالموزع/الوكيل الذي اشتريت منه هذا المنتج.

- **هل المستندات تحقق متطلبات الورق؟**

  **حل**

  استعمل مستندات تفي بالمتطلبات.

  ← مستندات للمسح الضوئي (79 صفحة)

- **هل قمت بتهوية المستندات قبل تحميلها؟**

  **حل**

  قم بتهوية المستندات.

  ← تحضير المستندات لتحميلها في حامل الورق ADF (الملقم) (69 صفحة)

- **هل بكرات الإيقاف وبكرات الالتقاط مثبتة بشكل صحيح؟**

  **حل**

  ثبّت بكرات الإيقاف وبكرات الالتقاط بشكل صحيح.

  ← استبدال بكرة الإيقاف (174 صفحة)

  ← استبدال بكرة الالتقاط (178 صفحة)

- **هل بكرات الإيقاف وبكرات الالتقاط نظيفة؟**

  **حل**

  نظف بكرات الإيقاف وبكرات الالتقاط.

  ← العناية اليومية (157 صفحة)

- **هل بكرات الإيقاف وبكرات الالتقاط مهترئة؟**

  **حل**

  تحقق من العدّادات لبكرة الإيقاف وبكرة الالتقاط بإحدى الطرق التالية.

- [5:عدادات اللوازم المستهلكة] في شاشة [قائمة الإعدادات] في لوحة التشغيل

  ← كيفية استخدام القائمة الرئيسية (103 صفحة)

- Software Operation Panel

  ← فحص عدادات الورق (257 صفحة)

إذا لزم الأمر، استبدل بكرات الإيقاف وبكرات الالتقاط.

← استبدال بكرة الإيقاف (174 صفحة)

← استبدال بكرة الالتقاط (178 صفحة)

- **هل قمت بمسح مستند سميك مثل بطاقة بلاستيكية؟**

**حل**

قم بإجراء أي مما يلي من أجل إجراء مسح ضوئي:

- تكوين عدم كشف بعض أنماط التراكب.
- تعطيل إعداد كشف المستندات المتراكبة باستخدام أداة الاستشعار فوق الصوتية.
- المسح ضوئيًا باستخدام وضع يدوي أحادي.

- **هل المستندات المراد إجراء مسح ضوئي لها سميكة أو ملتوية؟**

**حل**

استخدم إحدى الطريقتين التاليتين لضبط ضغط الالتقاط على مستوى عالٍ.

- [16:ضغط الالتقاط] على شاشة [قائمة الإعدادات] من لوحة التشغيل.

  ← كيفية استخدام القائمة الرئيسية (103 صفحة)

- Software Operation Panel

  ← ضبط ضغط التقاط الورق [ضغط الالتقاط] (278 صفحة)

# أخطاء منع تلف الورق تحدث بشكل متكرر

**تحقّق من النقاط التالية**

- عند تحميل المستندات، هل تقوم بمحاذاة مرشدات الجوانب مع عرض المستندات؟ (221 صفحة)
- هل المستندات تحقق متطلبات الورق؟ (221 صفحة)
- هل هناك أي جسم غريب داخل وحدة تغذية المستندات التلقائية ADF؟ (221 صفحة)
- هل بكرات الإيقاف وبكرات الالتقاط مثبتة بشكل صحيح؟ (221 صفحة)
- هل بكرات الإيقاف وبكرات الالتقاط نظيفة؟ (221 صفحة)
- هل بكرات الإيقاف وبكرات الالتقاط مهترئة؟ (222 صفحة)
- هل تم تعيين مستوى الحساسية لوظيفة حماية الورق على عالية؟ (222 صفحة)

إذا استمرت المشكلة، افحص كل عنصر في قبل أن تتصل بمركز خدمة الماسحة الضوئية (237 صفحة) أولاً، ثم اتصل بالموزع/الوكيل الذي اشتريت منه هذا المنتج.

- **عند تحميل المستندات، هل تقوم بمحاذاة مرشدات الجوانب مع عرض المستندات؟**

  **حل**

  تأكد من عدم وجود مسافة بين مرشدات الجوانب وحواف المستندات عند تحميل المستندات.

- **هل المستندات تحقق متطلبات الورق؟**

  **حل**

  استعمل مستندات تفي بالمتطلبات.

  ← مستندات للمسح الضوئي (79 صفحة)

- **هل هناك أي جسم غريب داخل وحدة تغذية المستندات التلقائية ADF؟**

  **حل**

  نظِّف وحدة تغذية المستندات التلقائية ADF.
  قم بإزالة أي جسم غريب من ADF.

  ← العناية اليومية (157 صفحة)

- **هل بكرات الإيقاف وبكرات الالتقاط مثبتة بشكل صحيح؟**

  **حل**

  ثبّت بكرات الإيقاف وبكرات الالتقاط بشكل صحيح.

  ← استبدال بكرة الإيقاف (174 صفحة)

  ← استبدال بكرة الالتقاط (178 صفحة)

- **هل بكرات الإيقاف وبكرات الالتقاط نظيفة؟**

  **حل**

  نظف بكرات الإيقاف وبكرات الالتقاط.

  ← العناية اليومية (157 صفحة)

- **هل بكرات الإيقاف وبكرات الالتقاط مهترئة؟**

**حل**

تحقق من العدّادات لبكرة الإيقاف وبكرة الالتقاط بإحدى الطرق التالية.

- [5:عدادات اللوازم المستهلكة] في شاشة [قائمة الإعدادات] في لوحة التشغيل

  ← كيفية استخدام القائمة الرئيسية (103 صفحة)

- Software Operation Panel

  ← فحص عدادات الورق (257 صفحة)

إذا لزم الأمر، استبدل بكرات الإيقاف وبكرات الالتقاط.

← استبدال بكرة الإيقاف (174 صفحة)

← استبدال بكرة الالتقاط (178 صفحة)

- **هل تم تعيين مستوى الحساسية لوظيفة حماية الورق على عالية؟**

**حل**

استخدم إحدى الطرق التالية لتقليل مستوى حساسية حماية الورق.

- [19:حماية الورق] على شاشة [قائمة الإعدادات] من لوحة التشغيل

  ← كيفية استخدام القائمة الرئيسية (103 صفحة)

- Software Operation Panel

  ← تحديد مستوى الحساسية لحماية الورق [حساسية حماية الورق] (275 صفحة)

## أخطاء انحشار الورق/الالتقاط تحدث بشكل متكرر

**تحقّق من النقاط التالية**

- هل المستندات تحقق متطلبات الورق؟ (223 صفحة)
- هل هناك أي جسم غريب داخل وحدة تغذية المستندات التلقائية ADF؟ (223 صفحة)
- هل هناك مستند متبقٍّ داخل وحدة تغذية المستندات التلقائية ADF؟ (223 صفحة)
- هل بكرات الإيقاف وبكرات الالتقاط مثبتة بشكل صحيح؟ (223 صفحة)
- هل بكرات الإيقاف وبكرات الالتقاط نظيفة؟ (223 صفحة)
- هل بكرات الإيقاف وبكرات الالتقاط مهترئة؟ (224 صفحة)

إذا استمرت المشكلة، افحص كل عنصر في قبل أن تتصل بمركز خدمة الماسحة الضوئية (237 صفحة) أولاً، ثم اتصل بالموزع/الوكيل الذي اشتريت منه هذا المنتج.

- **هل المستندات تحقق متطلبات الورق؟**

  **حل**

  استعمل مستندات تفي بالمتطلبات.

  ← مستندات للمسح الضوئي (79 صفحة)

- **هل هناك أي جسم غريب داخل وحدة تغذية المستندات التلقائية ADF؟**

  **حل**

  نظِّف وحدة تغذية المستندات التلقائية ADF.
  قم بإزالة أي جسم غريب من ADF.

  ← العناية اليومية (157 صفحة)

- **هل هناك مستند متبقٍّ داخل وحدة تغذية المستندات التلقائية ADF؟**

  **حل**

  قم بإزالة المستند من وحدة تغذية المستندات التلقائية ADF.

  ← عند حدوث انحشار ورق (185 صفحة)

- **هل بكرات الإيقاف وبكرات الالتقاط مثبتة بشكل صحيح؟**

  **حل**

  ثبّت بكرات الإيقاف وبكرات الالتقاط بشكل صحيح.

  ← استبدال بكرة الإيقاف (174 صفحة)

  ← استبدال بكرة الالتقاط (178 صفحة)

- **هل بكرات الإيقاف وبكرات الالتقاط نظيفة؟**

  **حل**

  نظف بكرات الإيقاف وبكرات الالتقاط.

  ← العناية اليومية (157 صفحة)

- **هل بكرات الإيقاف وبكرات الالتقاط مهترئة؟**

**حل**

تحقق من العدّادات لبكرة الإيقاف وبكرة الالتقاط بإحدى الطرق التالية.

- [5:عدادات اللوازم المستهلكة] في شاشة [قائمة الإعدادات] في لوحة التشغيل

← كيفية استخدام القائمة الرئيسية (103 صفحة)

- Software Operation Panel

← فحص عدادات الورق (257 صفحة)

إذا لزم الأمر، استبدل بكرات الإيقاف وبكرات الالتقاط.

← استبدال بكرة الإيقاف (174 صفحة)

← استبدال بكرة الالتقاط (178 صفحة)

## الصورة الممسوحة ضوئياً لصورة عادية أو صورة عبارة عن مظاهر ضوضاء صورة/قوية

**تحقّق من النقاط التالية**

- هل قمت بضبط الإعدادات في برنامج تشغيل الماسحة للمسح الضوئي في وضع أبيض وأسود؟ (225 صفحة)
- هل قمت بتحديد دقة أقل للمسح في برنامج تشغيل الماسحة؟ (225 صفحة)
- هل الزجاج والبكرات داخل وحدة تغذية المستندات التلقائية ADF نظيفة؟ (225 صفحة)

ارجع أيضًا إلى "إخراج الصور" في المساعدة الخاصة ببرنامج تشغيل الماسحة واتخذ التدابير وفقًا لذلك.
إذا استمرت المشكلة، افحص كل عنصر في قبل أن تتصل بمركز خدمة الماسحة الضوئية (237 صفحة) أولاً، ثم اتصل بالموزع/الوكيل الذي اشتريت منه هذا المنتج.

- **هل قمت بضبط الإعدادات في برنامج تشغيل الماسحة للمسح الضوئي في وضع أبيض وأسود؟**

**حل**

قد تختلف الصورة الممسوحة ضوئيًا عن الصورة الأصلية بشكل ملحوظ إذا قمت "بجعل الصور أو الصورة الفوتوغرافية ثنائية اللون" (إخراجها بالأبيض والأسود).
اضبط وضع الألوان أو التدرج الرمادي في برنامج تشغيل الماسحة.

- **هل قمت بتحديد دقة أقل للمسح في برنامج تشغيل الماسحة؟**

**حل**

إذا قمت بمسح مستند مطبوع بنظام اللون النصفي، قد يظهر التشويش النمطي (التموّج) على الصورة.
عيّن دقة أعلى في برنامج تشغيل الماسحة.

- **هل الزجاج والبكرات داخل وحدة تغذية المستندات التلقائية ADF نظيفة؟**

**حل**

نظف الأجزاء المتسخة.

← العناية اليومية (157 صفحة)

# جودة النص أو السطور الممسوحة ضوئياً غير مرضية

**تحقّق من النقاط التالية**

- هل لوحة المستند ومُسطّح مسح المستند نظيفان عندما تمسح المستندات ضوئيًا باستخدام الماسحة الضوئية المسطحة؟ [fi-8700/ fi-8700S] (226 صفحة)
- هل الزجاج والبكرات داخل وحدة تغذية المستندات التلقائية ADF نظيفة؟ (226 صفحة)
- هل درجة الدقة ملائمة؟ (226 صفحة)
- هل قمت بضبط الإعدادات في برنامج تشغيل الماسحة للمسح الضوئي في وضع تدرج رمادي أو وضع لون؟ (226 صفحة)
- هل هناك أي جسم غريب (مثل الغبار أو غبار الورق) على المستند؟ (226 صفحة)

ارجع أيضًا إلى "إخراج الصور" في المساعدة الخاصة ببرنامج تشغيل الماسحة واتخذ التدابير وفقًا لذلك.
إذا استمرت المشكلة، افحص كل عنصر في قبل أن تتصل بمركز خدمة الماسحة الضوئية (237 صفحة) أولاً، ثم اتصل بالموزع/الوكيل الذي اشتريت منه هذا المنتج.

- **هل لوحة المستند ومُسطّح مسح المستند نظيفان عندما تمسح المستندات ضوئيًا باستخدام الماسحة الضوئية المسطحة؟ [fi-8700/fi-8700S]**

**حل**

نظف الأجزاء المتسخة.

← العناية اليومية (157 صفحة)

- **هل الزجاج والبكرات داخل وحدة تغذية المستندات التلقائية ADF نظيفة؟**

**حل**

نظف الأجزاء المتسخة.

← العناية اليومية (157 صفحة)

- **هل درجة الدقة ملائمة؟**

**حل**

عيّن دقة أعلى في برنامج تشغيل الماسحة.

- **هل قمت بضبط الإعدادات في برنامج تشغيل الماسحة للمسح الضوئي في وضع تدرج رمادي أو وضع لون؟**

**حل**

اضبط وضع الأبيض والأسود في برنامج تشغيل الماسحة.
عند المسح الضوئي بطريقة التدرج الرمادي أو وضع لون، قد لا تصبح الصور الممسوحة ضوئياً نقية وصافية.

- **هل هناك أي جسم غريب (مثل الغبار أو غبار الورق) على المستند؟**

**حل**

قم بإزالة أي جسم غريب من على المستند.
قد ينتقل جسم غريب إلى الزجاج بداخل وحدة تغذية المستندات التلقائية ADF أو على مُسطّح مسح المستند للماسحة الضوئية المسطحة [fi-8700/fi-8700S] مما يتسبب في أن تبدو الصورة متسخة.

# الصور مشوّشة أو غير واضحة

**تحقّق من النقاط التالية**

- هل لوحة المستند ومُسطّح مسح المستند نظيفان عندما تمسح المستندات ضوئيًا باستخدام الماسحة الضوئية المسطحة؟ [fi-8700/ fi-8700S] (227 صفحة)
- هل الزجاج والبكرات داخل وحدة تغذية المستندات التلقائية ADF نظيفة؟ (227 صفحة)
- هل وحدة تغذية المستندات التلقائية ADF مدفوعة نحو الأسفل أثناء المسح الضوئي؟ أو هل هناك شيء ثقيل فوق وحدة تغذية المستندات التلقائية ADF؟ (227 صفحة)
- هل المكان الذي قمت بإجراء المسح الضوئي عليه غير ثابت ومهتز؟ (227 صفحة)
- هل الماسحة موضوعة على مكان مسطح؟ هل الأرجل المطاطية مركّبة أسفل الماسحة؟ (227 صفحة)
- هل توجد أي تجعيدات أو انحناءات في المستند؟ (228 صفحة)

إذا استمرت المشكلة، افحص كل عنصر في قبل أن تتصل بمركز خدمة الماسحة الضوئية (237 صفحة) أولاً، ثم اتصل بالموزع/الوكيل الذي اشتريت منه هذا المنتج.

- **هل لوحة المستند ومُسطّح مسح المستند نظيفان عندما تمسح المستندات ضوئيًا باستخدام الماسحة الضوئية المسطحة؟ [fi-8700/fi-8700S]**

**حل**

نظف الأجزاء المتسخة.

← العناية اليومية (157 صفحة)

- **هل الزجاج والبكرات داخل وحدة تغذية المستندات التلقائية ADF نظيفة؟**

**حل**

نظف الأجزاء المتسخة.

← العناية اليومية (157 صفحة)

- **هل وحدة تغذية المستندات التلقائية ADF مدفوعة نحو الأسفل أثناء المسح الضوئي؟ أو هل هناك شيء ثقيل فوق وحدة تغذية المستندات التلقائية ADF؟**

**حل**

لا تدفع الجزء العلوي لوحدة تغذية المستندات التلقائية ADF للأسفل، أو وضع أي شيء ثقيل على وحدة تغذية المستندات التلقائية ADF.

- **هل المكان الذي قمت بإجراء المسح الضوئي عليه غير ثابت ومهتز؟**

**حل**

قم بإجراء المسح الضوئي على مكان ثابت لا يهتز.

- **هل الماسحة موضوعة على مكان مسطح؟ هل الأرجل المطاطية مركّبة أسفل الماسحة؟**

**حل**

ضع الماسحة على سطح مستوٍ ومسطح.
أو أرفق الشحيات المطاطية في أسفل الماسحة الضوئية.

- **هل توجد أي تجعيدات أو انحناءات في المستند؟**

**حل**

قم بتسوية التجعيدات أو الانحناءات في المستند.

# تظهر خطوط رأسية على الصورة الممسوحة ضوئيًا

**تحقّق من النقاط التالية**

- هل لوحة المستند ومُسطّح مسح المستند نظيفان عندما تمسح المستندات ضوئيًا باستخدام الماسحة الضوئية المسطحة؟ [fi-8700/fi-8700S] (229 صفحة)
- هل الزجاج والبكرات داخل وحدة تغذية المستندات التلقائية ADF نظيفة؟ (229 صفحة)
- هل تختفي الخطوط الرأسية عند تحديد دقة أقل؟ (229 صفحة)
- هل هناك أي جسم غريب (مثل الغبار أو غبار الورق) على المستند؟ (229 صفحة)
- هل تم تمكين وظيفة تقليل الخطوط الرأسية في برنامج تشغيل الماسحة؟ (229 صفحة)

إذا استمرت المشكلة، افحص كل عنصر في قبل أن تتصل بمركز خدمة الماسحة الضوئية (237 صفحة) أولاً، ثم اتصل بالموزع/الوكيل الذي اشتريت منه هذا المنتج.

- **هل لوحة المستند ومُسطّح مسح المستند نظيفان عندما تمسح المستندات ضوئيًا باستخدام الماسحة الضوئية المسطحة؟ [fi-8700/fi-8700S]**

**حل**

نظف الأجزاء المتسخة.

← العناية اليومية (157 صفحة)

- **هل الزجاج والبكرات داخل وحدة تغذية المستندات التلقائية ADF نظيفة؟**

**حل**

نظف الأجزاء المتسخة.

← العناية اليومية (157 صفحة)

- **هل تختفي الخطوط الرأسية عند تحديد دقة أقل؟**

**حل**

قم بتحديد دقة أقل لمسح المستندات ضوئيًا.

- **هل هناك أي جسم غريب (مثل الغبار أو غبار الورق) على المستند؟**

**حل**

قم بإزالة أي جسم غريب من على المستند.
قد ينتقل جسم غريب إلى الزجاج بداخل وحدة تغذية المستندات التلقائية ADF أو على مُسطّح مسح المستند للماسحة الضوئية المسطحة [fi-8700/fi-8700S] مما يتسبب في أن تبدو الصورة متسخة.

- **هل تم تمكين وظيفة تقليل الخطوط الرأسية في برنامج تشغيل الماسحة؟**

**حل**

قم بتمكين وظيفة تقليل الخطوط الرأسية في برنامج تشغيل الماسحة.
ومع ذلك، عند تفعيل وظيفة تقليل الخطوط الرأسية، قد لا يتم تقليل هذه الخطوط بالقدر الكافي تبعًا لسمكها وموقعها، كما قد يظهر تداخل في الألوان (نزيف الألوان) على النصوص والخطوط المتوازية.

# الصور تصبح مستطيلة

**تحقّق من النقاط التالية**

- هل البكرات نظيفة؟ (230 صفحة)
- هل المستندات تحقق متطلبات الورق؟ (230 صفحة)
- هل بكرات الإيقاف وبكرات الالتقاط مهترئة؟ (230 صفحة)
- هل قمت بضبط مستوى التكبير؟ (230 صفحة)

إذا استمرت المشكلة، افحص كل عنصر في قبل أن تتصل بمركز خدمة الماسحة الضوئية (237 صفحة) أولاً، ثم اتصل بالموزع/الوكيل الذي اشتريت منه هذا المنتج.

- **هل البكرات نظيفة؟**

**حل**

نظف البكرات.

← العناية اليومية (157 صفحة)

- **هل المستندات تحقق متطلبات الورق؟**

**حل**

استعمل مستندات تفي بالمتطلبات.

← مستندات للمسح الضوئي (79 صفحة)

- **هل بكرات الإيقاف وبكرات الالتقاط مهترئة؟**

**حل**

تحقق من العدّادات لبكرة الإيقاف وبكرة الالتقاط بإحدى الطرق التالية.

- [5:عدادات اللوازم المستهلكة] في شاشة [قائمة الإعدادات] في لوحة التشغيل

← كيفية استخدام القائمة الرئيسية (103 صفحة)

- Software Operation Panel

← فحص عدادات الورق (257 صفحة)

إذا لزم الأمر، استبدل بكرات الإيقاف وبكرات الالتقاط.

← استبدال بكرة الإيقاف (174 صفحة)

← استبدال بكرة الالتقاط (178 صفحة)

- **هل قمت بضبط مستوى التكبير؟**

**حل**

اضبط مستوى التكبير لاتجاه التلقيم في Software Operation Panel.

← ضبط وضع بدء المسح الضوئي [ضبط الأوفست/تعديل التكبير العمودي] (264 صفحة)

# يظهر ظل عند أعلى أو أسفل الصورة

**تحقّق من النقاط التالية**

- هل قمت بضبط الأوفست (وضع بدء المسح)؟ (231 صفحة)
- هل استعملت خاصية مزيل حدود الصفحات لملء الظل الموجود حول الحافة؟ (231 صفحة)

إذا استمرت المشكلة، افحص كل عنصر في قبل أن تتصل بمركز خدمة الماسحة الضوئية (237 صفحة) أولاً، ثم اتصل بالموزع/الوكيل الذي اشتريت منه هذا المنتج.

- **هل قمت بضبط الأوفست (وضع بدء المسح)؟**

**حل**

اضبط الإزاحة في اتجاه المسح الضوئي الفرعي في Software Operation Panel.

← ضبط وضع بدء المسح الضوئي [ضبط الأوفست/تعديل التكبير العمودي] (264 صفحة)

- **هل استعملت خاصية مزيل حدود الصفحات لملء الظل الموجود حول الحافة؟**

**حل**

استخدم إحدى الطرق التالية لملء الظل حول الحافة.

- Software Operation Panel

← إزالة الظلال/الخطوط الرأسية التي تظهر حول حواف الصور [مزيل حدود الصفحات (ADF)/مزيل حدود الصفحات ((FB)) [[[fi-8700/fi-8700S] (266 صفحة)

- برنامج تشغيل الماسحة

يتم تطبيق ملء الحافة على الصور التي تم تعبئة حوافها بالفعل وفقاً للإعدادات في Software Operation Panel.
للتفاصيل، راجع ملف مساعدة برنامج تشغيل الماسحة الضوئية.

## توجد آثار سوداء على المستند

**تحقّق من النقاط التالية**

- هل تقوم بمسح ضوئي لمستندات مكتوبة بلقم رصاص أو ورق كربون؟ (232 صفحة)
- هل الزجاج والبكرات داخل وحدة تغذية المستندات التلقائية ADF نظيفة؟ (232 صفحة)

إذا استمرت المشكلة، افحص كل عنصر في قبل أن تتصل بمركز خدمة الماسحة الضوئية (237 صفحة) أولاً، ثم اتصل بالموزع/الوكيل الذي اشتريت منه هذا المنتج.

- **هل تقوم بمسح ضوئي لمستندات مكتوبة بلقم رصاص أو ورق كربون؟**

**حل**

عند المسح الضوئي لمستندات مكتوبة بقلم رصاص، تأكد من تنظيف البكرات بشكل متكرر.

← العناية اليومية (157 صفحة)

- **هل الزجاج والبكرات داخل وحدة تغذية المستندات التلقائية ADF نظيفة؟**

**حل**

نظف الأجزاء المتسخة.

← العناية اليومية (157 صفحة)

## لم يتم تلقيم الورق كبير الحجم بشكل سلس أو حدوث تزاحم الورق

**تحقّق من النقاط التالية**

- هل قمت بمسح ورق كبير الحجم للتو بشكل متواصل؟ (233 صفحة)
- هل الورق كبير الحجم نظيفًا؟ (233 صفحة)
- هل قمت ببدء المسح بعد تحميل ورق كبير الحجم في حامل الورق ADF (الملقم)؟ (233 صفحة)
- هل الزجاج والبكرات داخل وحدة تغذية المستندات التلقائية ADF نظيفة؟ (233 صفحة)
- هل بكرات الإيقاف وبكرات الالتقاط مهترئة؟ (234 صفحة)
- هل هناك أي جسم غريب داخل وحدة تغذية المستندات التلقائية ADF؟ (234 صفحة)
- هل قمت بوضع مستند سميك داخل ورق كبير الحجم؟ (234 صفحة)

إذا استمرت المشكلة، افحص كل عنصر في قبل أن تتصل بمركز خدمة الماسحة الضوئية (237 صفحة) أولاً، ثم اتصل بالموزع/الوكيل الذي اشتريت منه هذا المنتج.

- **هل قمت بمسح ورق كبير الحجم للتو بشكل متواصل؟**

  **حل**

  قم بتلقيم حوالي 50 ورقة من ورق PPC (معاد تصنيعه) قبل المسح الضوئي باستخدام ورق كبير الحجم.
  يمكن أن يكون ورق PPC إما فارغًا أو مطبوعًا.

- **هل الورق كبير الحجم نظيفًا؟**

  **حل**

  قم بإجراء أي مما يلي.

  - قم بتنظيف الورق كبير الحجم.

    ← تنظيف الورقة كبيرة الحجم (171 صفحة)

  - قم باستبدال الورق كبير الحجم.

  للحصول على معلومات حول شراء الورق كبير الحجم، اتصل بالموزع/الوكيل الذي اشتريت منه هذا المنتج.

- **هل قمت ببدء المسح بعد تحميل ورق كبير الحجم في حامل الورق ADF (الملقم)؟**

  **حل**

  ابدأ المسح بعد تحميل الورق كبير الحجم في حامل الورق ADF (الملقم).

  ← مسح المستندات التي يمكن أن تتلف بسهولة شديدة دون أن تتعرض للتلف (136 صفحة)

  ← المسح الضوئي للصور الفوتوغرافية والقصاصات دون إتلافها (138 صفحة)

- **هل الزجاج والبكرات داخل وحدة تغذية المستندات التلقائية ADF نظيفة؟**

  **حل**

  نظف الأجزاء المتسخة.

  ← العناية اليومية (157 صفحة)

- **هل بكرات الإيقاف وبكرات الالتقاط مهترئة؟**

**حل**

تحقق من العدّادات لبكرة الإيقاف وبكرة الالتقاط بإحدى الطرق التالية.

- [5:عدادات اللوازم المستهلكة] في شاشة [قائمة الإعدادات] في لوحة التشغيل

← كيفية استخدام القائمة الرئيسية (103 صفحة)

- Software Operation Panel

← فحص عدادات الورق (257 صفحة)

إذا لزم الأمر، استبدل بكرات الإيقاف وبكرات الالتقاط.

← استبدال بكرة الإيقاف (174 صفحة)

← استبدال بكرة الالتقاط (178 صفحة)

- **هل هناك أي جسم غريب داخل وحدة تغذية المستندات التلقائية ADF؟**

**حل**

نظِّف وحدة تغذية المستندات التلقائية ADF.

قم بإزالة أي جسم غريب من ADF.

← العناية اليومية (157 صفحة)

- **هل قمت بوضع مستند سميك داخل ورق كبير الحجم؟**

**حل**

قد تكون بعض الأوراق سميكة للغاية بحيث لا يمكن وضعها داخل ورق كبير الحجم.

استعمل مستندات تفي بالمتطلبات.

← شروط استخدام الورقة كبيرة الحجم (93 صفحة)

## يظهر جزء من الصورة مفقودًا في حالة استخدام ورق كبير الحجم

**تحقّق من النقاط التالية**

- هل وضعت عدة مستندات صغيرة (مثل الصور أو البطاقات البريدية) في الورقة كبيرة الحجم من أجل المسح الضوئي؟ (235 صفحة)
- هل الخط المطوي من المستند خارج نطاق الورقة كبيرة الحجم؟ (235 صفحة)

إذا استمرت المشكلة، افحص كل عنصر في قبل أن تتصل بمركز خدمة الماسحة الضوئية (237 صفحة) أولاً، ثم اتصل بالموزع/الوكيل الذي اشتريت منه هذا المنتج.

- **هل وضعت عدة مستندات صغيرة (مثل الصور أو البطاقات البريدية) في الورقة كبيرة الحجم من أجل المسح الضوئي؟**

**حل**

ضع مستند واحد فقط (مثل صورة أو بطاقة بريدية) في كل مرة في الورق كبير الحجم.

- **هل الخط المطوي من المستند خارج نطاق الورقة كبيرة الحجم؟**

**حل**

إذا كان الخط المطوي من المستند خارج نطاق الورقة كبيرة الحجم، فقد يظهر جزء من الصورة مفقودًا حول الخط المطوي.
ضع المستند حتى يتم وضع الخط المطوي من المستند حوالي 1 مم بالداخل من حافة الورقة كبيرة الحجم.

## نسيت كلمة مرور المسؤول

**حل**

لمعرفة التفاصيل بشأن كلمة مرور المسؤول الافتراضية للمصنع، راجع كلمة مرور المسؤول (314 صفحة).
إذا نسيت كلمة المرور الحالية، اتصل بالموزع/الوكيل الذي اشتريت منه هذا المنتج بعد التحقق من تفاصيل الماسحة الضوئية المبينة في قبل أن تتصل بمركز خدمة الماسحة الضوئية (237 صفحة).

## يقع خطأ عند إدخال كلمة مرور المسؤول الافتراضية

**تحقّق من النقاط التالية**

- هل كلمة مرور المسؤول الافتراضية التي أدخلتها صحيحة؟ (236 صفحة)

إذا استمرت المشكلة، افحص كل عنصر في قبل أن تتصل بمركز خدمة الماسحة الضوئية (237 صفحة) أولاً، ثم اتصل بالموزع/الوكيل الذي اشتريت منه هذا المنتج.

- **هل كلمة مرور المسؤول الافتراضية التي أدخلتها صحيحة؟**

**حل**

يمكنك التحقق من كلمة مرور المسؤول الافتراضية على الملصق.
لمعرفة التفاصيل بشأن الملصق، راجع التحقق من ملصقات المنتج (239 صفحة).

# قبل أن تتصل بمركز خدمة الماسحة الضوئية

هذا القسم يشرح الإجراءات المطلوب اتخاذها والعناصر المطلوب التحقق منها قبل الاتصال بالموزع/الوكيل الذي اشتريت منه هذا المنتج.

## الإجراءات المطلوب اتخاذها قبل أن تتصل بمركز خدمة الماسحة الضوئية

إذا واجهت أي أخطاء أو مشكلات عند استخدام الماسحة، اتخذ التدابير التالية قبل أن تتصل بمركز خدمة الماسحة الضوئية:

- تأكّد من أن هناك طاقة كافية مزودة. لا تستخدم كابل الامتداد.
- استخدم كابل التيار المتردد ومحوّل التيار المتردد مزودين.
- راجع العناية اليومية (157 صفحة) لتنظيف الجزء الداخلي للماسحة الضوئية.
- قم بإيقاف تشغيل الماسحة ثم أعد تشغيلها مرة أخرى.

إذا استمرت المشكلة، افحص كل عنصر في العناصر المطلوب التحقق منها قبل أن تتصل بمركز خدمة الماسحة الضوئية (237 صفحة) أولاً، ثم اتصل بالموزع/الوكيل الذي اشتريت منه هذا المنتج.

## العناصر المطلوب التحقق منها قبل أن تتصل بمركز خدمة الماسحة الضوئية

- **عام**

| العنصر | النتائج |
|---|---|
| اسم الطراز | مثال: fi-8600<br>← التحقق من ملصقات المنتج (239 صفحة) |
| الرقم التسلسلي | مثال: XXXX000001<br>← التحقق من ملصقات المنتج (239 صفحة) |
| تاريخ الصنع | مثال: 20XX-01 (يناير 20XX)<br>← التحقق من ملصقات المنتج (239 صفحة) |
| تاريخ الشراء | |
| الأعراض | |
| تكرار الحدوث | مثال: ثابت/متقطع |
| الضمان | |
| الخيارات المستخدمة | مثال: الورقة كبيرة الحجم<br>← خيارات الماسحة (326 صفحة) |

- **حالة الخطأ**

**مشاكل الاتصال في الكمبيوتر**

| العنصر | النتائج |
|---|---|
| نظام التشغيل (Windows) | |
| رسالة خطأ | |

| العنصر | النتائج |
| --- | --- |
| الواجهة | مثال: واجهة USB |
| بطاقة الشبكة | مثال: لوحة LAN قيد الاستخدام. |
| طريقة الاتصال | مثال: LAN ،USB سلكية |

**مشاكل التلقيم**

| العنصر | النتائج |
| --- | --- |
| نوع الورق | |
| الغرض الأساسي من الاستخدام | |
| تاريخ آخر تنظيف | |
| تاريخ استبدال العناصر المستهلكة | |

**مشاكل جودة الصورة**

| العنصر | النتائج |
| --- | --- |
| برنامج تشغيل الماسحة والإصدار | |
| بطاقة الشبكة | مثال: لوحة LAN قيد الاستخدام. |
| نظام التشغيل (Windows) | |
| التطبيق | مثال: PaperStream ClickScan |
| جهات المسح الضوئي | مثال: أمام، خلف، كلاهما |
| الحل | مثال: 600 dpi، 75 dpi |
| نظام الصورة | مثال: ألوان، تدرج رمادي، أبيض وأسود |

**أخرى**

إذا أمكن، أرسل الصورة المخرجة وكذلك صورة فوتوغرافية عن طريق البريد الإلكتروني توضح حالة الورق.

## التحقق من ملصقات المنتج

هذا الجزء يشرح الملصقات الموجودة على الماسحة.
يتواجد الملصق على الجزء الخلفي من الماسحة.

- fi-8600

قم بإزالة حامل الورق ADF (الملقم) لفحصه.

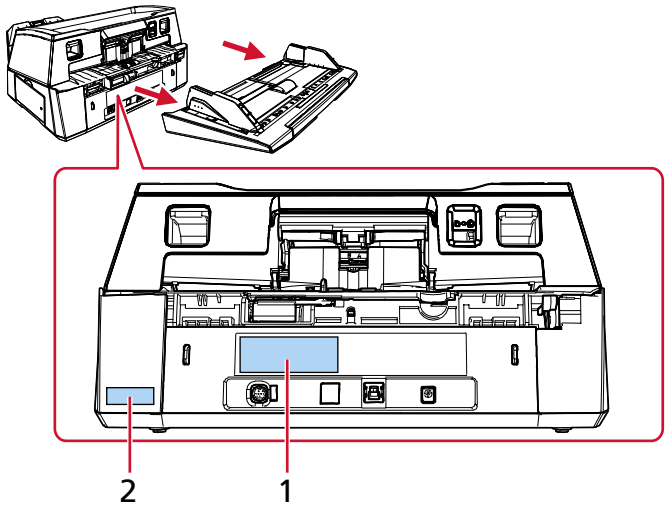


- fi-8700/fi-8700S

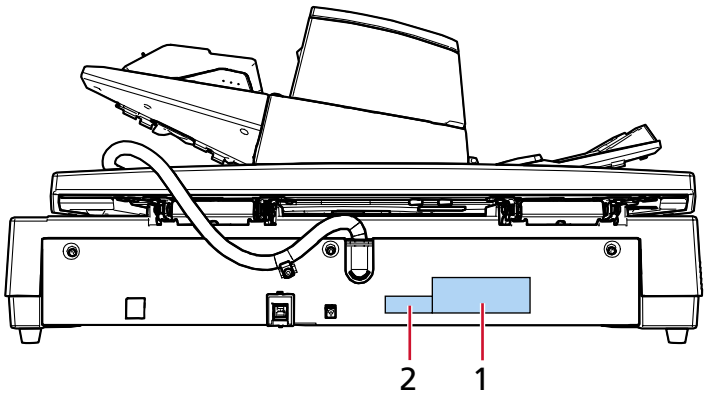


**الملصق 1 (مثال)**

يُظهر معلومات الماسحة.

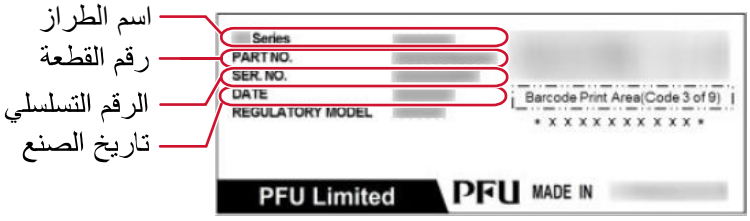

**الملصق 2 (مثال)**

يعرض كلمة مرور المسؤول الافتراضية. الجزء xxxxxxxx (الرقم المكون من 8 أعداد) هو كلمة المرور.



# إعدادات الماسحة الضوئية (Software Operation Panel)

هذا القسم يشرح كيفية استخدام Software Operation Panel لتكوين إعدادات الماسحة الضوئية.
باستخدام Software Operation Panel، يمكنك تكوين إعدادات عمليات الماسحة الضوئية وإدارة القطع المستهلكة.

## بدء تشغيل Software Operation Panel

**انتباه**

- لا تقم بتشغيل Software Operation Panel أثناء المسح الضوئي.
- في حالة إجراء تغيير في إعدادات Software Operation Panel أثناء ظهور نافذة برنامج تشغيل الماسحة، فقد لا تنطبق التغييرات على الفور. في تلك الحالة، أغلق نافذة برنامج تشغيل الماسحة وافتحها مجددًا.
- لا تستخدم لوحة التشغيل أثناء تشغيل Software Operation Panel.

**1 تحقق من توصيل الماسحة الضوئية بالكمبيوتر.**

- عند استخدام اتصال USB
  قم بتوصيل الماسحة الضوئية بالكمبيوتر باستخدام كابل USB.
- عند استخدام اتصال شبكة LAN سلكية
  قم بتوصيل الماسحة الضوئية بالشبكة، وحدد الماسحة الضوئية باستخدام أداة تحديد الماسحة.

← الشبكة (310 صفحة)

← بدء تشغيل أداة إعداد عنوان IP (332 صفحة)
إذا لم تكن في بيئة DHCP، فأنت بحاجة إلى أداة تعيين عنوان IP.

← بدء تشغيل أداة تحديد الماسحة (331 صفحة)

**2 ابدأ Software Operation Panel.**

- لـ Windows 10/Windows Server 2016/Windows Server 2019/Windows Server 2022
  انقر فوق قائمة [ابدأ] ← [Software Operation Panel] ← [fi Series].
- بالنسبة لـ Windows 11/Windows Server 2025
  انقر فوق قائمة [ابدأ] ← [كل التطبيقات] ← [Software Operation Panel] ← [fi Series].

إذا ظهرت نافذة تحديد الماسحة الضوئية، حدد الماسحة الضوئية التي تريد تشغيل Software Operation Panel لها، وانقر فوق الزر[اختيار].

تظهر نافذة Software Operation Panel.

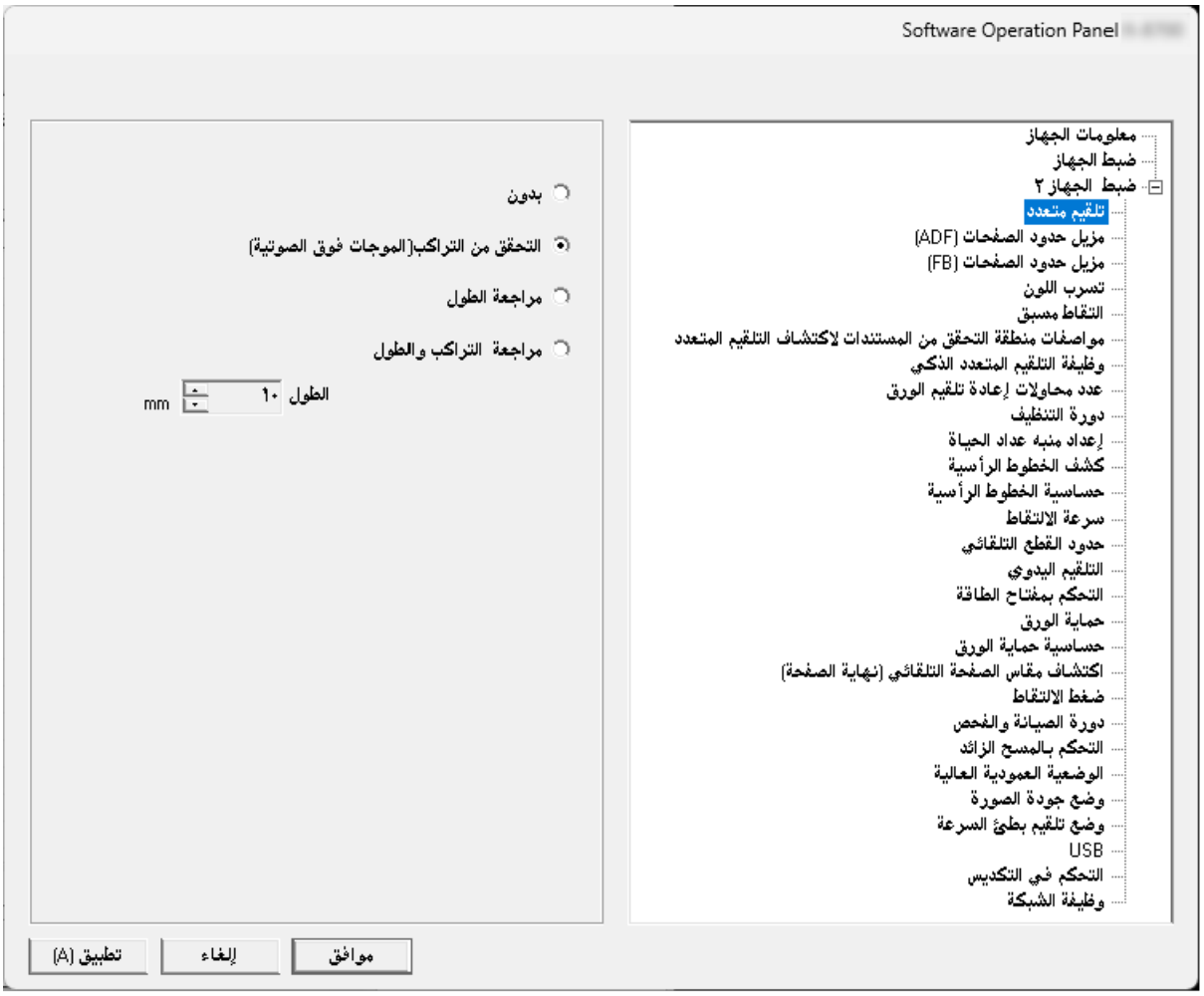


تظهر أيقونة Software Operation Panel في القائمة التي تظهر عند النقر فوق الأيقونة  في منطقة الإعلام على شريط المهام.

لجعل أيقونة Software Operation Panel ظاهرة دائمًا في منطقة الإعلام، اسحب الأيقونة وأفلتها في منطقة الإعلام.

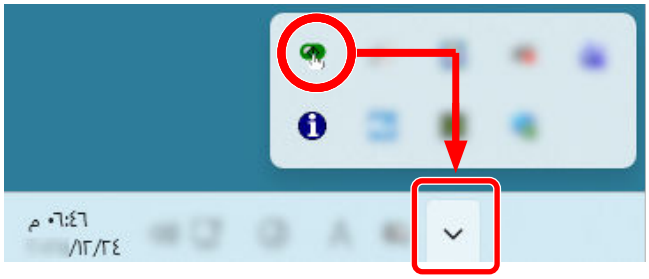

## تعيين Software Operation Panel على [وضع العرض فقط]

من خلال إعداد كلمة مرور، يمكن لبرنامج Software Operation Panel أن يعمل في [وضع العرض فقط] والذي يسمح للمستخدمين بعرض إعدادات الماسحة الضوئية فقط.
يمكن تهيئة إعدادات الماسحة إذا لم يتم إعداد كلمة مرور.
لتفادي التغييرات غير الضرورية للإعدادات، يمكن تقييد عمل المستخدم عن طريق استخدام كلمة مرور.

## الإعداد [وضع العرض فقط]

لتعيين Software Operation Panel على [وضع العرض فقط].

**1 قم بإعداد كلمة مرور.**

إعداد كلمة مرور (248 صفحة)

**2 انقر بزر الماوس الأيمن فوق أيقونة Software Operation Panel بمنطقة الإعلام من شريط المهام، ثم حدد [وضع العرض فقط] من القائمة.**



ستدخل Software Operation Panel الآن في [وضع العرض فقط].

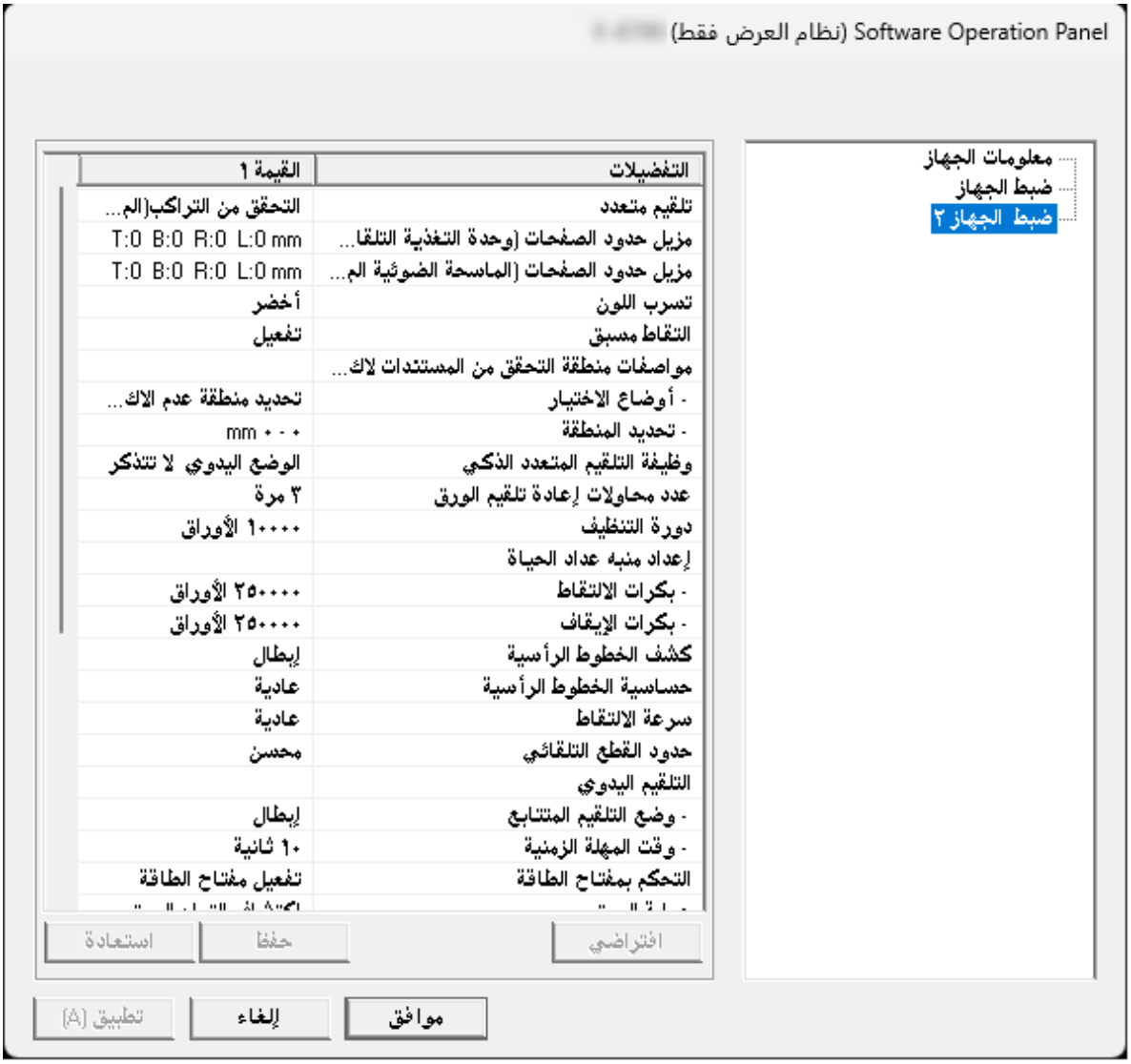


**تلميح**

في [وضع العرض فقط]، تظهر علامة اختيار بجانب [وضع العرض فقط] في القائمة التي تظهر عند النقر بزر الماوس الأيمن على أيقونة Software Operation Panel بمنطقة الإعلام.



## الخروج من [وضع العرض فقط]

اخرج من [وضع العرض فقط] في Software Operation Panel باستخدام الإجراء التالي.

1. **انقر بزر الماوس الأيمن فوق أيقونة Software Operation Panel بمنطقة الإعلام من شريط المهام، ثم حدد [وضع العرض فقط] من القائمة.**

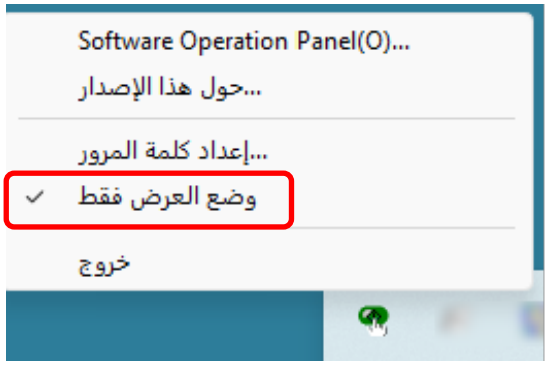


2. **أدخل كلمة المرور الحالية ثم انقر زر [موافق].**

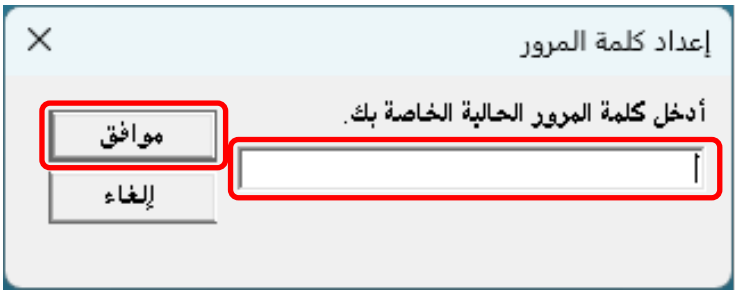

تخرج Software Operation Panel من [وضع العرض فقط]، ويمكنك الآن إجراء تغييرات على إعدادات الماسحة الضوئية.

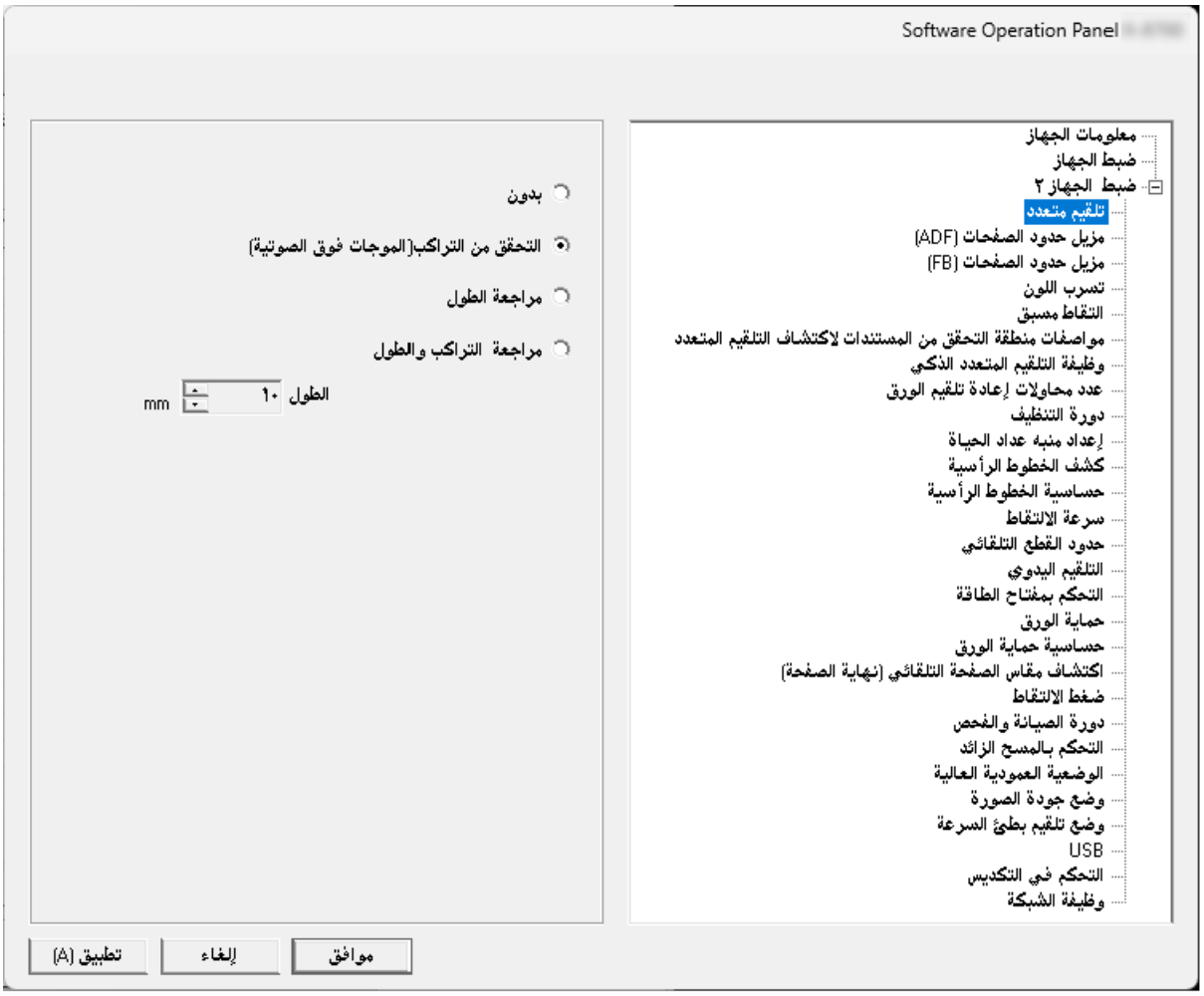


**تلميح**

عند خروج Software Operation Panel من [وضع العرض فقط]، تختفي علامة الاختيار الموجودة بجانب [وضع العرض فقط] من القائمة التي تظهر عند النقر بزر الماوس الأيمن على أيقونة Software Operation Panel بمنطقة الإعلام.



## إعداد كلمة مرور

لتعيين كلمة مرور في Software Operation Panel.

**1 انقر بزر الماوس الأيمن فوق أيقونة Software Operation Panel بمنطقة الإعلام من شريط المهام، ثم حدد [إعداد كلمة المرور] من القائمة.**

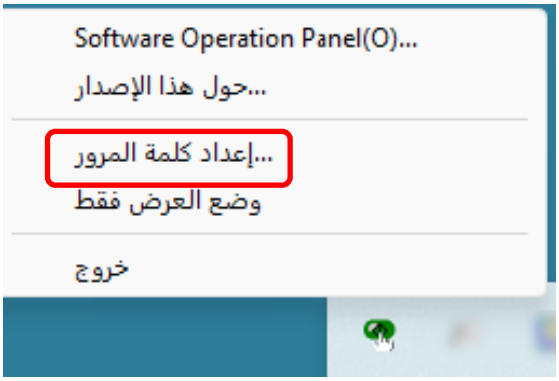


**2 أدخل كلمة المرور مرتين ثم انقر زر [موافق].**

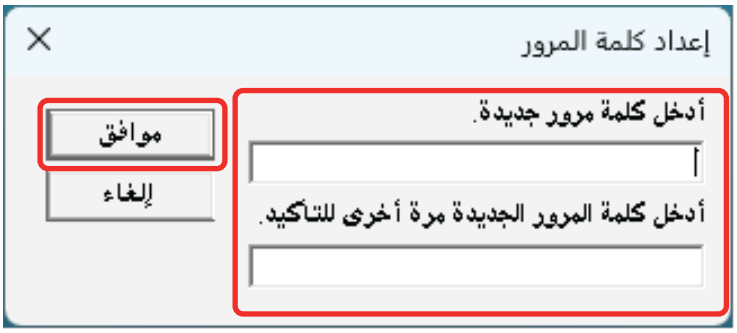


- تصل إلى 32 حرفًا
- الحروف والأرقام (من a إلى z، ومن A إلى Z، ومن 0 إلى 9)

تظهر نافذة رسالة.

**3 انقر فوق زر [موافق].**

تم إعداد كلمة المرور.

## تغيير كلمة المرور

**1** **انقر بزر الماوس الأيمن فوق أيقونة Software Operation Panel بمنطقة الإعلام من شريط المهام، ثم حدد [إعداد كلمة المرور] من القائمة.**

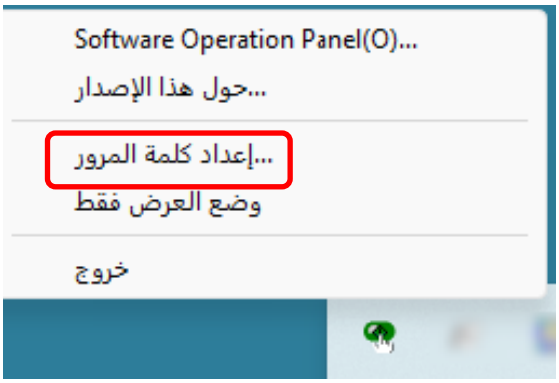


**2** **أدخل كلمة المرور الحالية ثم انقر زر [موافق].**

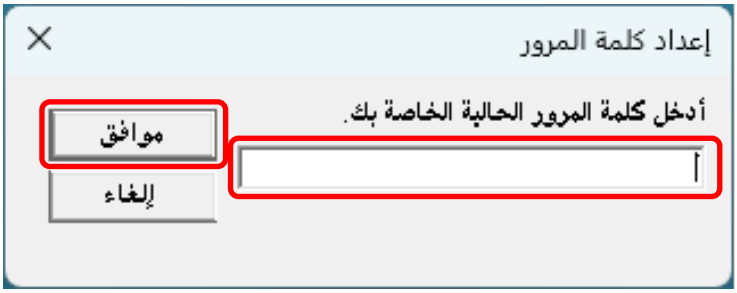


**3** **أدخل كلمة المرور الجديدة مرتين ثم انقر زر [موافق].**

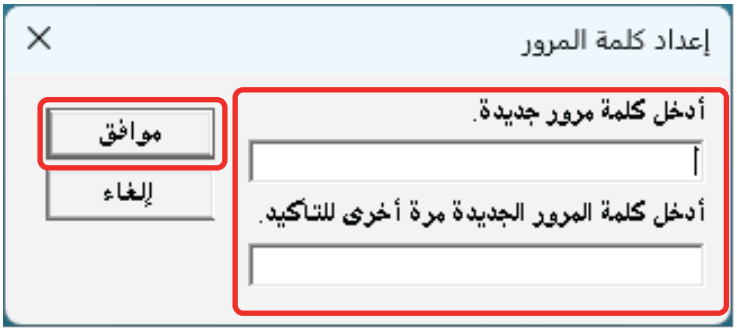


- تصل إلى 32 حرفًا
- الحروف والأرقام (من a إلى z، ومن A إلى Z، ومن 0 إلى 9)

تظهر نافذة رسالة.

**4** **انقر فوق زر [موافق].**

تم إعداد كلمة المرور.

## إلغاء كلمة المرور

**1** **انقر بزر الماوس الأيمن فوق أيقونة Software Operation Panel بمنطقة الإعلام من شريط المهام، ثم حدد [إعداد كلمة المرور] من القائمة.**

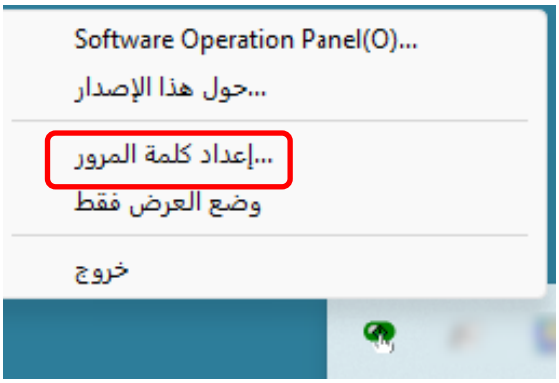


**2** **أدخل كلمة المرور الحالية ثم انقر زر [موافق].**

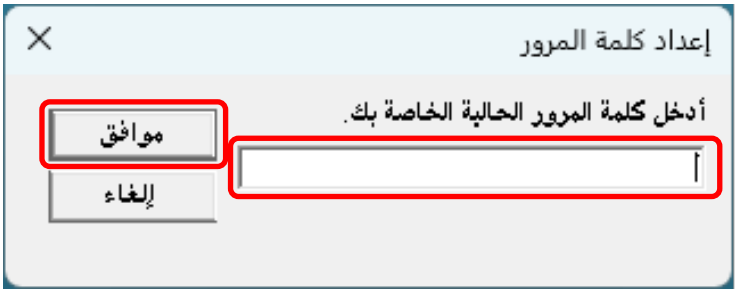


**3** **اترك الحقلين فارغين ثم انقر فوق زر [موافق].**

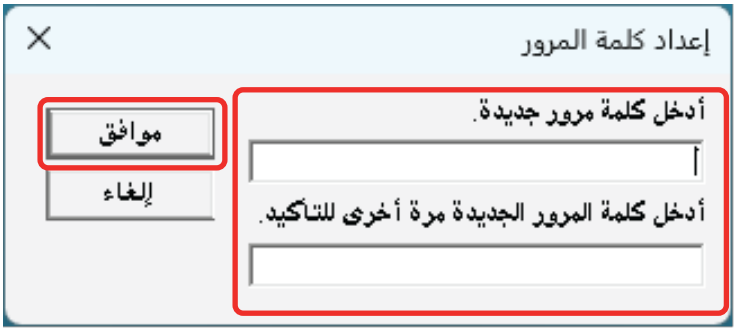


تظهر نافذة رسالة.

**4** **انقر فوق زر [موافق].**

تم إلغاء كلمة المرور.

## إعادة تعيين كلمة المرور

إذا نسيت كلمة المرور، فقم بإعادة تعيينها.

1. **انقر بزر الماوس الأيمن فوق أيقونة Software Operation Panel بمنطقة الإعلام من شريط المهام، ثم حدد [إعداد كلمة المرور] من القائمة.**

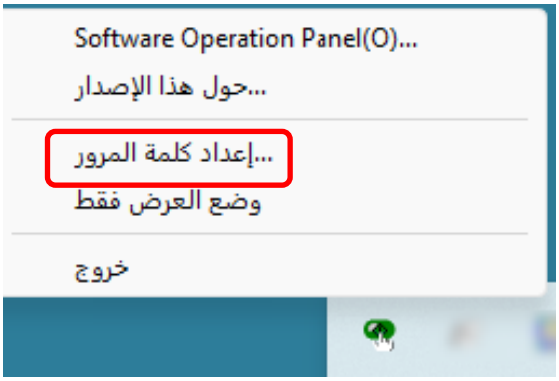


2. **أدخل كلمة المرور الافتراضية "fi-scanner"، وانقر فوق زر [موافق].**

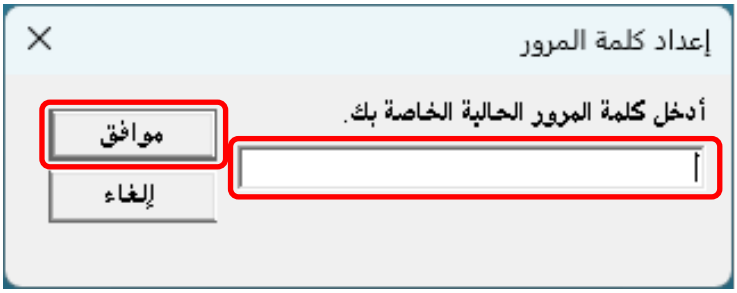


3. **أدخل كلمة المرور الجديدة مرتين ثم انقر زر [موافق].**

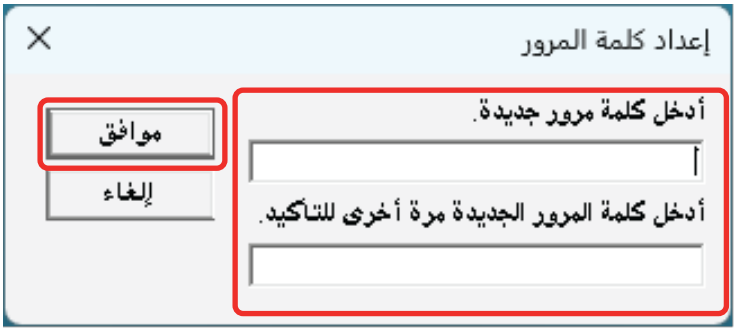


- تصل إلى 32 حرفًا
- الحروف والأرقام (من a إلى z، ومن A إلى Z، ومن 0 إلى 9)

تظهر نافذة رسالة.

4. **انقر فوق زر [موافق].**

تم إعداد كلمة المرور.

## عناصر الإعدادات

تتيحSoftware Operation Panel ضبط الإعدادات المتعلقة بمسح المستندات ضوئيًا أو إدارة القطع المستهلكة للماسحة.
يتم استخدام القوائم التالية للتكوين.

- ضبط الجهاز
يمكنك تكوين الإعدادات المتعلقة بإحصاء عدد الورق الممسوح ضوئيًا وإدارة القطع المستهلكة. يمكنك أيضًا تكوين الإعدادات المتعلقة بإدارة طاقة الماسحة وضبط الموضع لبدء المسح الضوئي.
- إعداد الجهاز 2
يمكنك تكوين الإعدادات المتعلقة بمسح المستندات ضوئيًا.

## ضبط الجهاز

1. **ابدأ Software Operation Panel.**

بدء تشغيل Software Operation Panel (صفحة 241)

2. **من القائمة، حدد [ضبط الجهاز] وانقر فوق الزر [أوفست].**

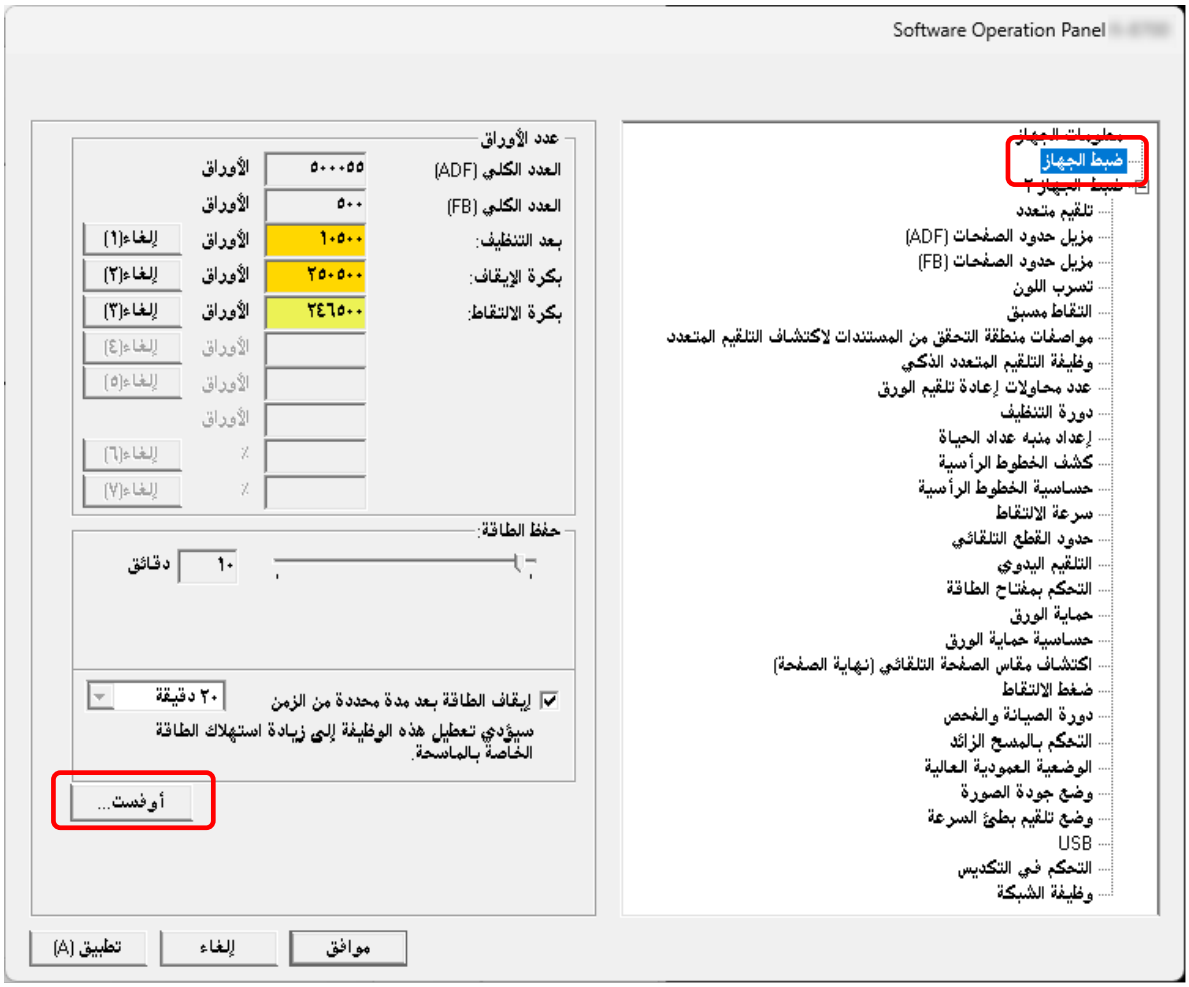

تظهر نافذة [أوفست].

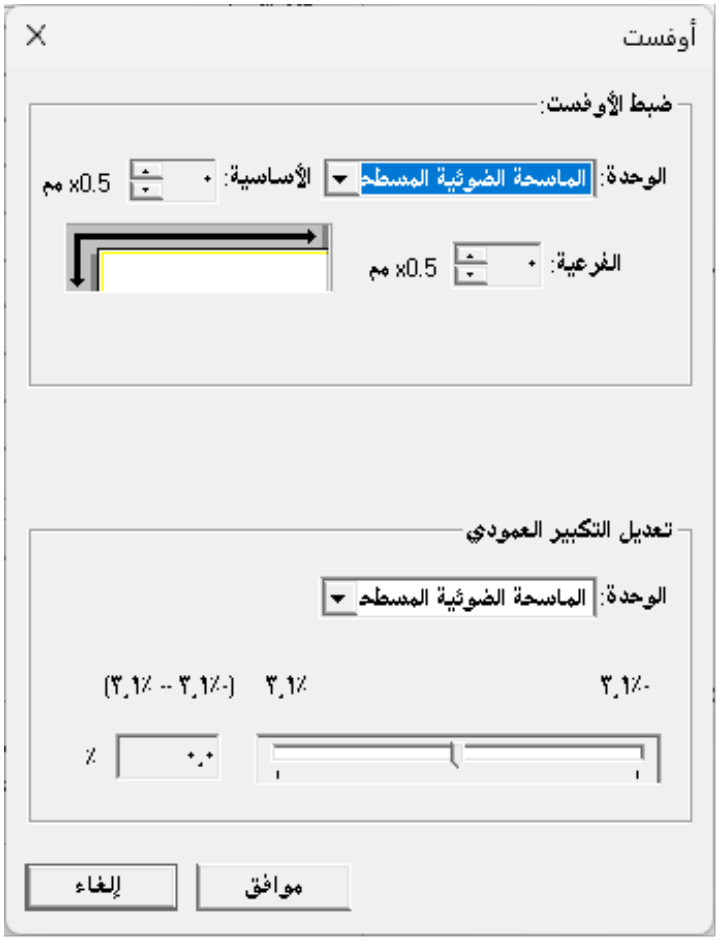


العناصر التي يمكن تكوينها في هذه النوافذ هي كما يلي:

| عنصر الإعداد | الوصف |
|---|---|
| عدد الأوراق (تحقق/مسح) | يمكن معاينة حالة كل عنصر مستهلك لتحديد متى يتم استبدال أو تنظيف القطع المستهلكة.<br>عند قيامك باستبدال أو تنظيف عنصر مستهلك، قم بمسح العداد المقابل. |
| حفظ الطاقة | حدد وقت الانتظار قبل دخول الماسحة في وضع حفظ الطاقة. |
| ضبط الأوفست | حدّد موضع البدء لإجراء المسح الضوئي. |
| تعديل التكبير العمودي | حدّد مستوى التكبير لاتجاه التلقيم. |

## إعداد الجهاز 2

**1 ابدأ Software Operation Panel.**

بدء تشغيل Software Operation Panel (241 صفحة)

**2 من القائمة، حدد [إعداد الجهاز 2].**

يظهر في القائمة الإعدادات التي تم تكوينها في [إعداد الجهاز 2].

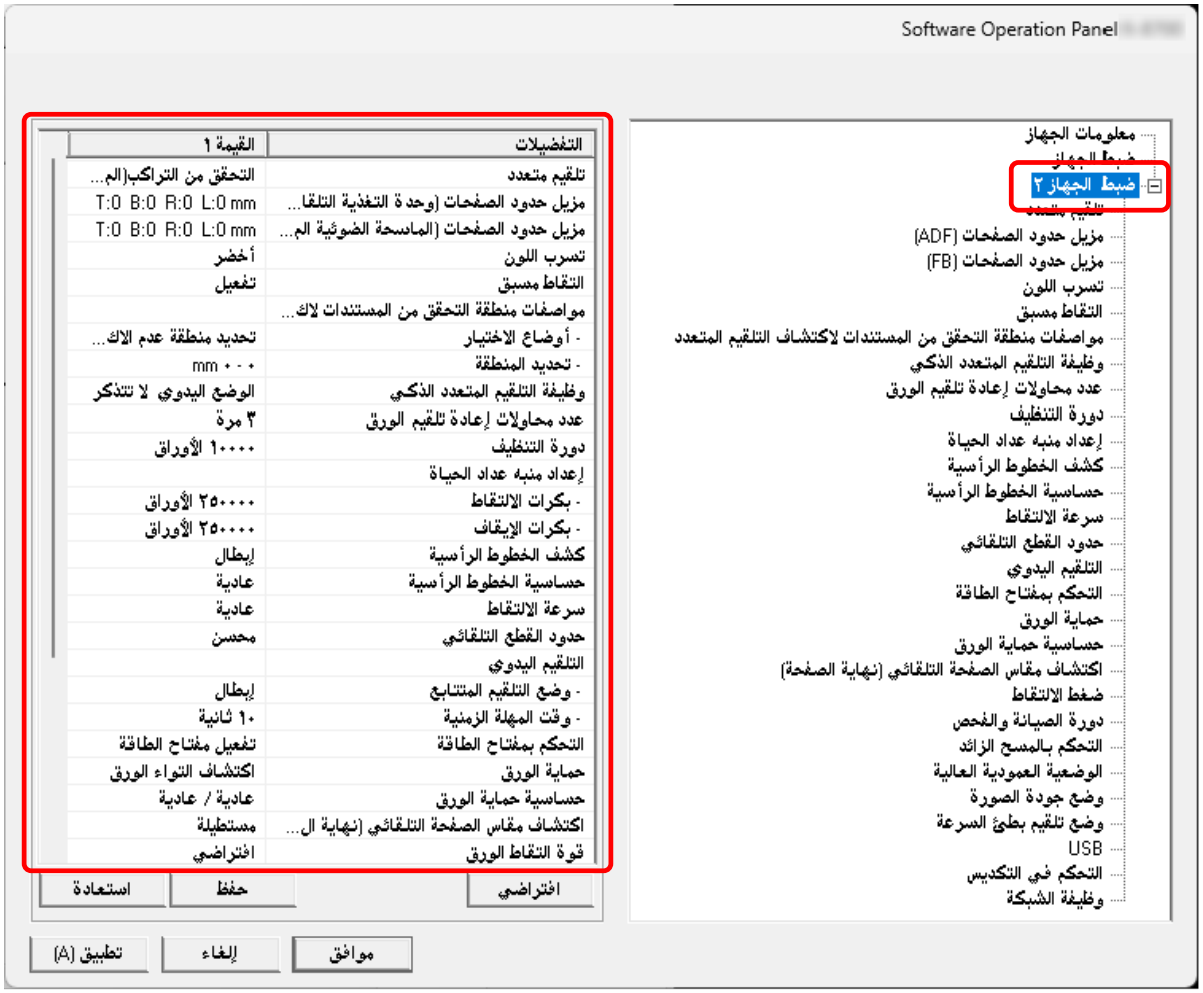


**تلميح**

- يمكن استعادة إعدادات Software Operation Panel إلى الإعدادات الافتراضية للمصنع.
  لاستعادة إعدادات ضبط المصنع، انقر زر [افتراضي]. بعد ظهور رسالة، انقر زر [موافق].
  لاحظ أن الإعدادات التي قمتَ بتكوينها سيتم إلغاؤها.
- يمكن إنشاء نسخة احتياطية لإعدادات [إعداد الجهاز 2] في Software Operation Panel.
  لعمل نسخة احتياطية من إعدادات [إعداد الجهاز 2]، انقر فوق زر [حفظ]، ثم حدد اسماً للملف ثم انقر فوق زر [حفظ] في النافذة المعروضة.
- يمكنك استخدام ملف النسخة الاحتياطية من إعدادات [إعداد الجهاز 2] في Software Operation Panel لاستعادة الإعدادات على ماسحات أخرى بشرط أن تكون من نفس نوع الماسحة التي حُفظت منها الإعدادات.

لاستعادة الإعدادات، انقر زر [استعادة]، ثم حدد ملف النسخة الاحتياطية ثم انقر زر [فتح] بالنافذة المعروضة. بعد ظهور رسالة، انقر زر [موافق].
لاحظ أن عملية الاستعادة لا يمكن إجرائها لطراز ماسحة ضوئية مختلفة.

العناصر التي يمكن تكوينها هي كما يلي:

| عنصر الإعداد | الوصف |
|---|---|
| تلقيم متعدد | قم بتكوين الإعدادات لاكتشاف المستندات المتراكبة أثناء المسح الضوئي. |
| مزيل حدود الصفحات (ADF)/مزيل حدود الصفحات [FB] (fi-8700/fi-8700S) | اضبط الإعدادات لملء الخطوط السوداءأو الظلال حول حواف الصورة الممسوحة ضوئيًا. |
| تسرب اللون | عند إخراج الصور بالأبيض والأسود أو بتدرج الرمادي، يمكنك استبعاد لون واحد من المسح الضوئي بتحديد اللون الأحمر أو الأخضر أو الأزرق (ثلاثة ألوان أساسية) أو الأبيض. |
| التقاط مسبق | خصص هذا الإعداد لتقليص مدة المسح الضوئي عند إجراء المسح لأكثر من مستند. |
| مواصفات منطقة التحقق من المستندات لاكتشاف التلقيم المتعدد | حدّد النطاق الذي تريد فيه عدم اكتشاف المستندات المتراكبة والنطاق الذي تريد فيه اكتشافها. |
| وظيفة التلقيم المتعدد الذكي | اضبط الإعداد لتجاهل أنماط معينة من المستندات المتراكبة تلقائيًا عند تفعيل الإعداد لكشف المستندات المتراكبة. |
| عدد محاولات إعادة تلقيم الورق | حدّد عدد إعادة محاولات التلقيم عندما لا يتم تلقيم مستند من حامل الورق ADF (الملقم). |
| دورة التنظيف | حدد دورة تنظيف الماسحة الضوئية من الداخل. |
| إعداد منبه عداد الحياة | حدد دورة استبدال القطع المستهلكة. |
| كشف الخطوط الرأسية | يمكنك تفعيل الإعدادات لكشف الوسخ الموجود على الزجاج. |
| حساسية الخطوط الرأسية | قم بتعيين مستوى الحساسية للكشف عن الخطوط الرأسية (الوسخ الموجود على الزجاج) عندما يتم تحديد [تفعيل] من أجل [كشف الخطوط الرأسية]. |
| سرعة الالتقاط | حدد توقيت بدء تلقيم المستند. |
| حدود القطع التلقائي | عند تعيين الماسحة الضوئية لكشف مقاس المستندات تلقائيًا، حدّد سواءً لتحسين أو عدم تحسين (تقليل/تزويد) كسور للصورة الممسوحة ضوئياً. |
| التلقيم اليدوي | حدد هذا لمتابعة تحميل المستندات ومسحها ضوئيًا على نحو متتابع بعد أن يبدأ المسح. |
| التحكم بمفتاح الطاقة | قم بتكوين إعدادات تشغيل الماسحة الضوئية' وإيقاف تشغيلها. |
| حماية الورق | قم بتكوين إعداد اكتشاف أخطاء التلقيم. |
| حساسية حماية الورق | حدّد مستوى الحساسية لكشف أخطاء التلقيم عند تفعيل خاصية حماية الورق. |
| اكتشاف مقاس الصفحة التلقائي (نهاية الصفحة) | للمستندات التي تحتوي على ملصقات فهرسة أو أشرطة فهرسة (المستندات التي بها أشرطة فهرسة)، أو الوثائق التي ليست مستطيلة الشكل، قم بتكوين هذا الإعداد لإجراء مسح ضوئي يتجاوز حافة المستند التي تكتشفها الماسحة بحيث تتضمن الصورة الممسوحة ضوئيًا ملصقات الفهرسة أو أشرطة الفهرسة. |
| ضغط الالتقاط | اضبط ضغط الالتقاط لتغذية الورق. |

| عنصر الإعداد | الوصف |
| --- | --- |
| دورة الصيانة والفحص | حدد دورة الصيانة والفحص للماسحة التي أجراها مهندس الخدمة. |
| التحكم بالمسح الزائد | حدد ما إذا كان سيتم منع فقدان جزء من الصورة أو لا عندما تنحرف المستندات التي يتم تلقيمها. |
| الوضعية العمودية العالية | فعِّل هذا الوضع لتستخدم الماسحة الضوئية على ارتفاع 2,000 متر أو أعلى. |
| وضع جودة الصورة | للحصول على جودة صورة قريبة من جودة الصورة للمسح باستخدام fi-7700/ fi-7600/fi-7700S، عيّن وضع جودة الصورة. |
| وضع تلقيم بطئ السرعة | حدد هذا لإبطاء سرعة المسح لحماية المستندات. |
| USB | غيّر إعداد USB إذا حدث خطأ على جهاز كمبيوتر أثناء الاتصال.<br>لا يمكن تكوين هذا الإعداد عندما تكون الماسحة الضوئية متصلة عبر شبكة LAN سلكية. |
| التحكم في التكديس | يتيح لك هذا الخيار إبطاء سرعة إخراج المستندات عند إخراجها، مما يمنع المستندات التي أجري عليها مسح ضوئي من التناثر. |
| وظيفة الشبكة | حدد ما إذا كان سيتم استخدام الماسحة فقط عبر اتصال USB أو لا.<br>لا يمكن تكوين هذا الإعداد عندما تكون الماسحة الضوئية متصلة عبر شبكة LAN سلكية. |

## الإعدادات المتعلقة بعدادات الورق

### فحص عدادات الورق

يمكن معاينة حالة كل عنصر مستهلك لتحديد متى يتم استبدال أو تنظيف القطع المستهلكة.
يتغير لون خلفية العدّاد لأنه يقترب من وقت استبدال القطع المستهلكة أو لتنظيف الماسحة.
يتغير لون كل عدّاد كما يلي:

- عدّادات [بكرة الإيقاف]/[بكرة الالتقاط]
هذه العدادات تتحول إلى اللون الأصفر الفاتح عندما يصل عدد الورق بعد تبديل القطع المستهلكة إلى 95% من القيمة المحددة في تحديد دورة استبدال القطع المستهلكة [إعداد منبه عداد الحياة] (263 صفحة) في Software Operation Panel، ويتحول إلى اللون الأصفر عندما يصل عدد الورق إلى 100%.
- عدّاد [بعد التنظيف]
هذا العدّاد يتحول إلى اللون الأصفر عندما يصل عدد الورق بعد التنظيف إلى القيمة المحددة دورة تنظيف الماسحة [دورة التنظيف] (262 صفحة) في Software Operation Panel.
- عدّاد [كمية الحبر المتبقية]
يتحول لون هذا العدّاد إلى اللون الأصفر عند وصول كمية الحبر المتبقي إلى أقل من 33% (المعروض فقط عند تثبيت أداة الختم).

1. **ابدأ Software Operation Panel.**

← بدء تشغيل Software Operation Panel (241 صفحة)

2. **من القائمة، حدد [ضبط الجهاز].**

3 افحص كل عدّاد.

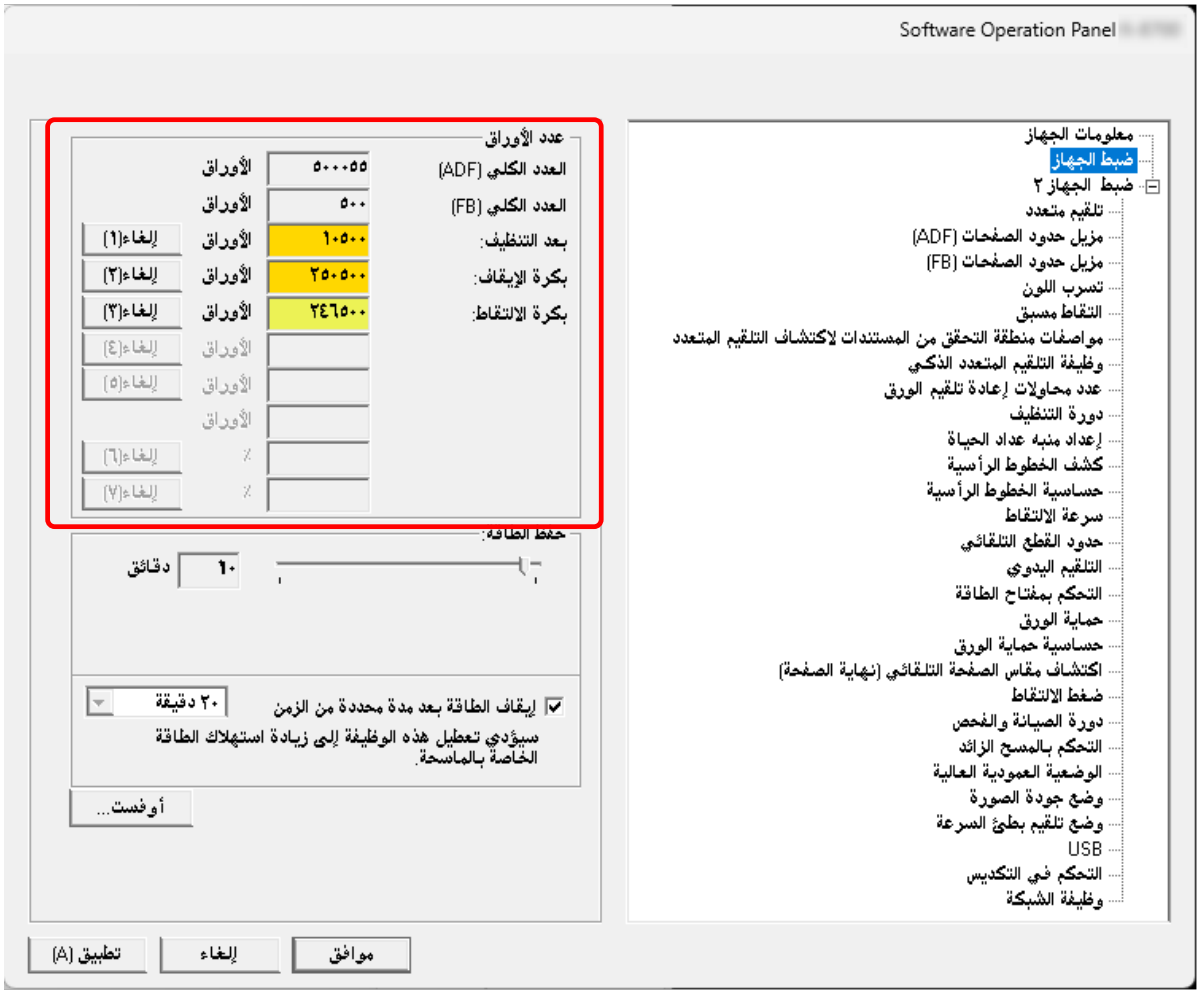


**العدد الكلي (ADF)**

العدد الإجمالي للورق الممسوح ضوئياً باستخدام وحدة تغذية المستندات التلقائية ADF (بزيادة قدرها ورقة واحدة)

**العدد الكلي (FB) [fi-8700/fi-8700S]**

العدد الإجمالي للورق الممسوح ضوئياً باستخدام الماسحة الضوئية المسطحة [fi-8700/fi-8700S] (بزيادة قدرها ورقة واحدة)

**بعد التنظيف**

العدد الإجمالي للورق الممسوح ضوئياً بعد آخر عملية تنظيف (بزيادة قدرها ورقة واحدة)

**بكرة الإيقاف**

العدد التقريبي للأوراق التي تم مسحها ضوئيًا منذ آخر عملية استبدال لبكرة الإيقاف (في وحدات 500)

**بكرة الالتقاط**

العدد التقريبي للأوراق التي تم مسحها ضوئيًا منذ آخر عملية استبدال لبكرات الالتقاط (في وحدات 500)

**كمية الحبر المتبقية**

كمية الحبر المتبقي في خرطوشة الطباعة لأداة الختم (المعروض فقط عند تثبيت أداة الختم)

الإعداد الافتراضي للمصنع لكل عداد هو "0".
يتم عرض الإعداد الافتراضي للمصنع لعدّاد [كمية الحبر المتبقية] فقط عند تثبيت أداة الختم.

**انتباه**

إذا قمت بإيقاف تشغيل الماسحة بفصل كابل الطاقة، قد لا يتم إحصاء الورق الممسوح ضوئياً في [العدد الكلي].

**تلميح**

يمكن التحقق من هذا الإعداد أيضًا في لوحة التشغيل.

## تنظيف عدادات الورق

عند قيامك باستبدال أو تنظيف عنصر مستهلك، قم بمسح العداد المقابل.

1. **ابدأ Software Operation Panel.**

بدء تشغيل Software Operation Panel (241 صفحة)

2. **من القائمة، حدد [ضبط الجهاز].**
3. **انقر فوق الزر [إلغاء] للقطعة المستهلكة التي استبدلتها، وانقر فوق الزر [إلغاء] لـ [بعد التنظيف] عند إجراء التنظيف.**

يتم إعادة تعيين العداد إلى 0.
بالنسبة إلى الحبر المتبقي، ستتم إعادة ضبطه على 100.

4. **انقر فوق زر [موافق].**

تظهر نافذة رسالة.

5. **انقر فوق زر [موافق].**

تم حفظ الإعدادات.

**تلميح**

يمكن مسح هذا الإعداد أيضًا في لوحة التشغيل.

## رسائل للتنظيف أو استبدال القطع المستهلكة

قد تظهر الرسالة التالية على جهاز الكمبيوتر أثناء استخدام الماسحة.

**مثال: رسالة لاستبدال القطع المستهلكة**

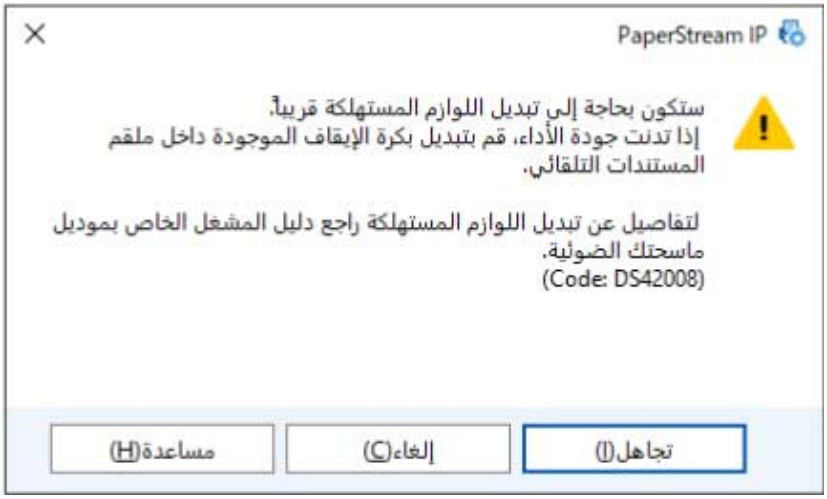


**مثال: رسالة للتنظيف**




اتخذ التدابير التالية وفقًا للرسالة المعروضة.

- عندما تظهر رسالة لاستبدال اللوازم المستهلكة

تحقق من الرسالة، وقم باستبدال القطعة المستهلكة وفقاً لذلك.

إذا قمت بالنقر فوق زر [تجاهل]، فإن الرسالة تختفي ويمكن متابعة عملية المسح الضوئي. ومع ذلك، يُوصى باستبدال القطع المستهلكة في أقرب وقت ممكن.

لإيقاف المسح الضوئي واستبدال القطع المستهلكة على الفور، انقر فوق زر [إلغاء].

للتفاصيل حول عملية استبدال القطع المستهلكة، راجع التالي:

- استبدال بكرة الإيقاف (174 صفحة)
- استبدال بكرة الالتقاط (178 صفحة)

- عندما تظهر رسالة للتنظيف

تحقق من الرسالة، وقم بإجراء التنظيف وفقاً لذلك.

لمعرفة التفاصيل حول التنظيف، راجع العناية اليومية (157 صفحة).

# دورة تنظيف الماسحة [دورة التنظيف]

حدد دورة تنظيف الماسحة الضوئية من الداخل.
يتغير لون خلفية عدّاد [بعد التنظيف] في [ضبط الجهاز] إلى اللون الأصفر عندما يصل العدّاد إلى القيمة المحددة لهذا العنصر.
يمكنك أيضاً عرض رسالة تعليمات التنظيف الموضحة في رسائل للتنظيف أو استبدال القطع المستهلكة (261 صفحة).

1 **ابدأ Software Operation Panel.**

← بدء تشغيل Software Operation Panel (241 صفحة)

2 **من القائمة، حدد [إعداد الجهاز 2] ← [دورة التنظيف].**

3 **حدد قيمة لدورة التنظيف.**
يمكن لنطاق القيمة أن يكون من 1,000 إلى 255,000 ورقة (بمعدل زيادة 1,000).
الإعداد الافتراضي للمصنع: 10

4 **حدد ما إذا كان يتم عرض رسالة تعليمات التنظيف أم لا.**
يتم إلغاء تحديد خانة الاختيار [عرض تعليمات التنظيف.] لإعدادات ضبط المصنع الافتراضية.

## تحديد دورة استبدال القطع المستهلكة [إعداد منبه عداد الحياة]

حدد دورة استبدال القطع المستهلكة.
يتغير لون خلفية العداد لـ [بكرات الإيقاف] أو [بكرات الالتقاط] في [ضبط الجهاز] إلى الأصفر الفاتح عندما يصل عدد الصفحات (بعد استبدال القطعة المستهلكة) إلى 95% من القيمة المحددة لهذا الإعداد، ويتحول إلى الأصفر عندما يصل عد الصفحات إلى 100%.
يمكنك أيضًا عرض رسالة استبدال القطع المستهلكة، المنصوص عليها في رسائل للتنظيف أو استبدال القطع المستهلكة (261 صفحة).

1. **ابدأ Software Operation Panel.**

   بدء تشغيل Software Operation Panel (241 صفحة)

2. **من القائمة، حدد [إعداد الجهاز 2] ← [إعداد منبه عداد الحياة].**

3. **حدد قيمة لدورة استبدال كل بكرة من البكرات.**
   يمكن لنطاق القيمة أن يكون من 10,000 إلى 2,550,000 ورقة (بمعدل زيادة 10,000).
   الإعداد الافتراضي للمصنع: 25

## إعدادات متعلقة بالمسح الضوئي

### ضبط وضع بدء المسح الضوئي [ضبط الأوفست/تعديل التكبير العمودي]

عندما يكون وضع الصورة الممسوحة ضوئياً غير صحيح أو أن الصورة تظهر قصيرة/مستطيلة (رأسية)، قم بضبط أوفست وكذلك التكبير العمودي.

**انتباه**

عادةً، يتوجب عليك أن لا تقوم بتعديل أي شيء كما أن إعدادات ضبط المصنع الافتراضية تستخدم القيم المُعدلة بالفعل.

1. **ابدأ Software Operation Panel.**

← بدء تشغيل Software Operation Panel (241 صفحة)

2. **من القائمة، حدد [ضبط الجهاز] وانقر فوق الزر [أوفست].**

3. **قم بضبط مستوى أوفست/التكبير العمودي حسب الحاجة.**

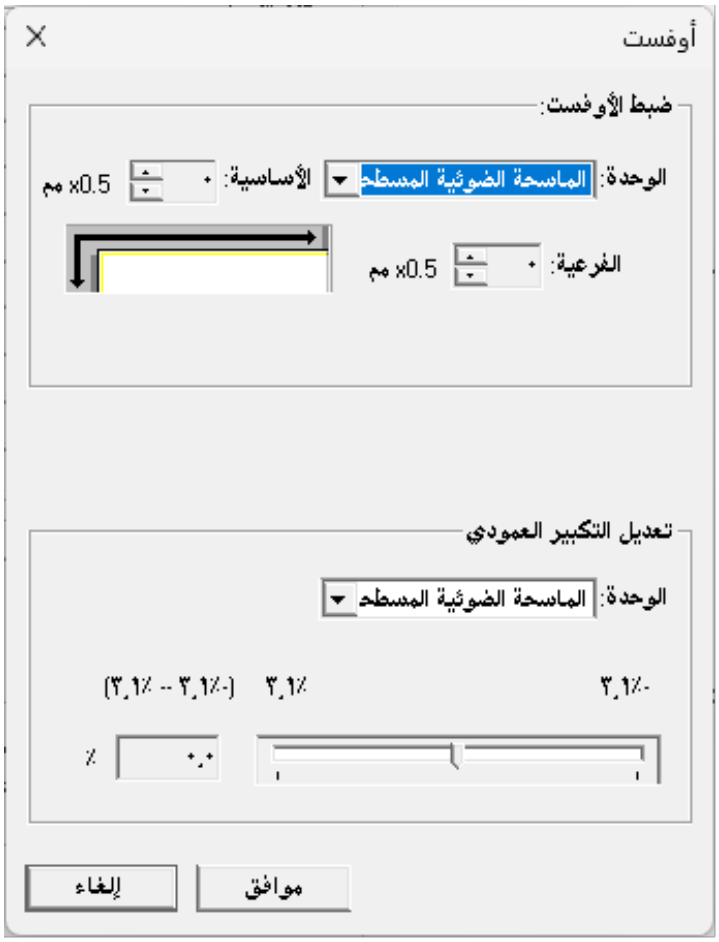


**ضبط الأوفست**

**الوحدة**

حدد [الماسحة الضوئية المسطحة] [fi-8700/fi-8700S]، أو [ADF(أمام)]، أو [ADF(خلف)] كوحدة ضبط الأوفست.

**الأساسية**

حدّد الأوفست الأفقي (العرض).
يمكن أن تتراوح القيمة المحددة بين -2 و +3 مم (بمعدل زيادة 0.5).
الإعداد الافتراضي للمصنع: 0

**الفرعية**

حدّد الأوفست الرأسي (الطول) في أعلى الصفحة.
يمكن أن تتراوح القيمة المحددة بين -2 و +3 مم (بمعدل زيادة 0.5).
الإعداد الافتراضي للمصنع: 0

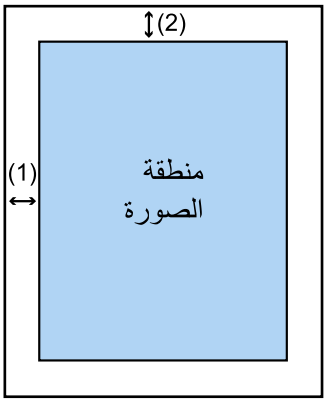


(1): الأساسي= -2 إلى 3 مم
(2): الفرعي= -2 إلى 3 مم
(بمعدل زيادة 0.5 مم)

**تعديل التكبير العمودي**

**الوحدة**

حدد [الماسحة الضوئية المسطحة] [fi-8700/fi-8700S] أو [ADF] كوحدة ضبط الأوفست.

**تعديل التكبير العمودي**

حدّد التكبير الرأسي (الطول).
يمكن أن تتراوح القيمة المحددة من -3.1 إلى +3.1 مم (بمعدل زيادة 0.1).
الإعداد الافتراضي للمصنع: 0.0

# إزالة الظلال/الخطوط الرأسية التي تظهر حول حواف الصور [مزيل حدود الصفحات (ADF)/مزيل حدود الصفحات (fi-8700/fi-8700S) [[FB]]

اضبط الإعدادات لملء الخطوط السوداءأو الظلال حول حواف الصورة الممسوحة ضوئيًا.
وفقًا لحالة المستند الذي تقوم بمسحه ضوئياً، قد يظهر ظل مستند كخطوط سوداء على حواف الصورة الممسوحة ضوئيًا.
في هذه الحالة، أزل الخطوط السوداء عن طريق ملء حواف الصورة الممسوحة ضوئيًا.

1. **ابدأ Software Operation Panel.**

   ← بدء تشغيل Software Operation Panel (241 صفحة)

2. **من القائمة، حدد [إعداد الجهاز 2] [مزيل حدود الصفحات (ADF)] أو [مزيل حدود الصفحات (fi-8700/fi-8700S) [[FB]].**

3. **حدّد عرض كل هامش (الأعلى/الأسفل/اليمين/اليسار) لملأه.**

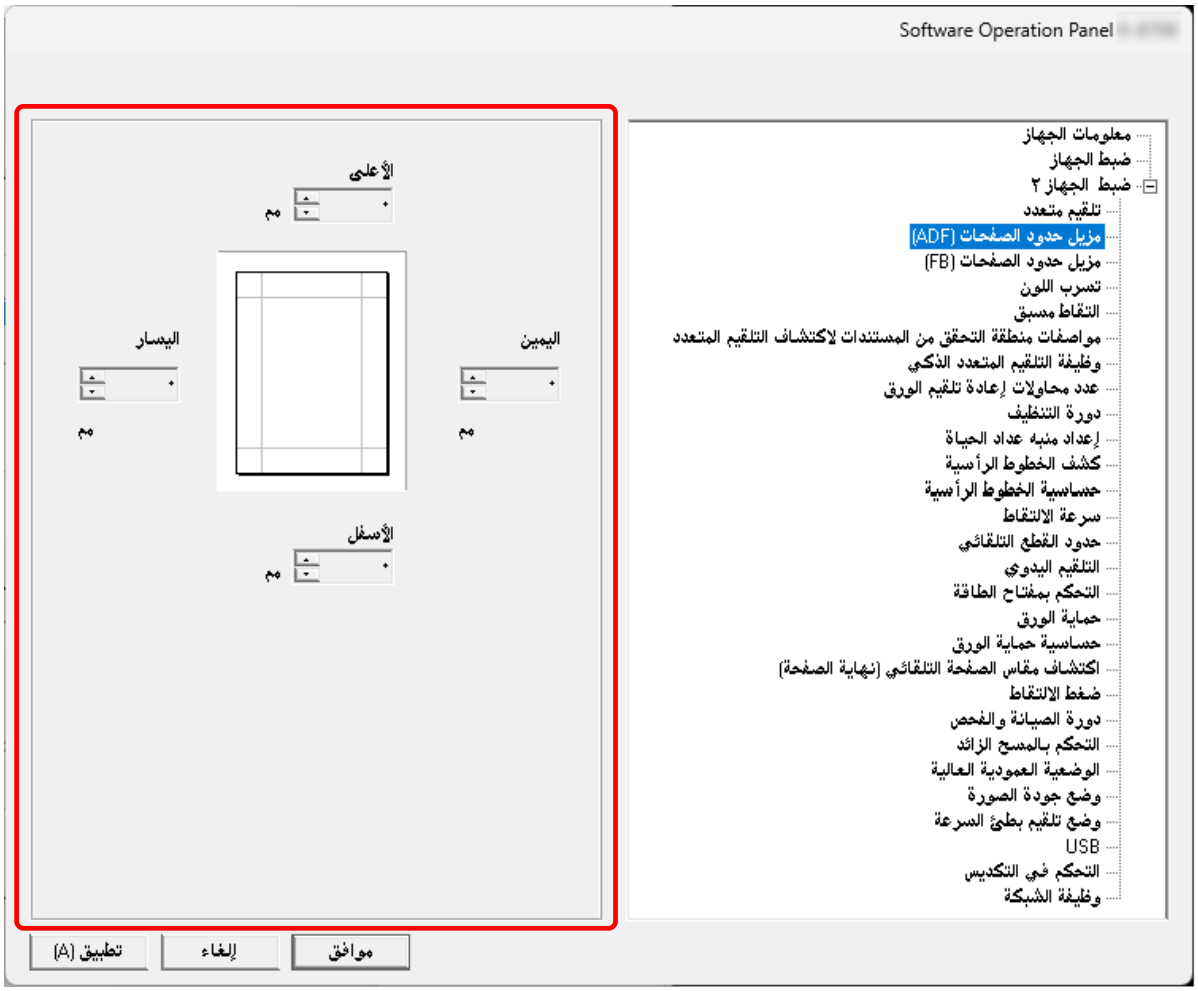


الإعداد الافتراضي للمصنع: 0

يتم ملئ المنطقة المحددة بالأبيض أو بالأسود، وذلك حسب لون الخلفية.

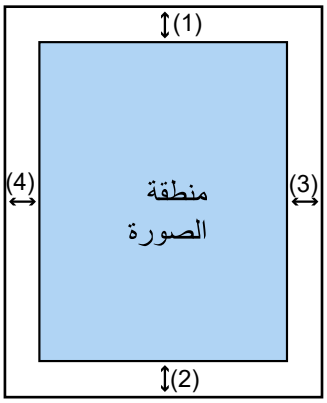


**وحدة تغذية المستندات التلقائية (ADF)**

(1): الأعلى = 0 إلى 15 مم
(2): الأسفل = -7 إلى 7 مم
(3): اليمين = 0 إلى 15 مم
(4): اليسار = 0 إلى 15 مم

**[FB [fi-8700/fi-8700S**

(1): الأعلى = 0 إلى 15 مم
(2): الأسفل = 0 إلى 15 مم
(3): اليمين = 0 إلى 15 مم
(4): اليسار = 0 إلى 15 مم

(بزيادات 1 مم)

**انتباه**

لاحظ أن نطاق هدف مزيل حدود الصفحات عريض جداً، قد لا تظهر بعض الحروف القريبة من الحافة.

**تلميح**

- يمكنك تغيير لون الخلفية إلى الأسود أو الأبيض في برنامج تشغيل الماسحة.
  للتفاصيل، راجع ملف مساعدة برنامج تشغيل الماسحة الضوئية.
- وفقًا للقيمة التي تم تحديدها للهامش السفلي من [مزيل حدود الصفحات (ADF)]، تعمل خاصية مزيل حدود الصفحة كما يلي:
  - من 1 إلى 7 مم
    تقوم بملء المساحة المحددة بلون الخلفية من الحافة السفلية للصورة باتجاه الداخل.
  - من -1 إلى -7 مم
    تقوم بإخراج الصورة دون ملء المساحة المحددة بلون الخلفية من الحافة السفلية للصورة باتجاه الخارج. (تقوم بإخراج الصورة مع إضافة المساحة المحددة عند تعيين [اكتشاف نهاية الصفحة] في برنامج تشغيل الماسحة.)
- هذا الإعداد يمكن أيضاً تهيئته في برنامج تشغيل الماسحة. يتم تطبيق ملء الحافة على الصور التي تم تعبئة حوافها بالفعل وفقاً للإعدادات في Software Operation Panel.

## تكوين إعداد المسح للألوان المحددة غير المطبوعة عند مسح [تسرب اللون]

عند إخراج الصور بالأبيض والأسود أو بتدرج الرمادي، يمكنك استبعاد لون واحد من المسح الضوئي بتحديد اللون الأحمر أو الأخضر أو الأزرق (ثلاثة ألوان أساسية) أو الأبيض.
على سبيل المثال، عند إجراء مسح ضوئي لمستند ما بأحرف سوداء وإطار أخضر، إذا حددت اللون الأخضر للون غير المطبوع، فسيتم مسح الأحرف السوداء من المستند ضوئيًا فقط.

1. **ابدأ Software Operation Panel.**

← بدء تشغيل Software Operation Panel (241 صفحة)

2. **من القائمة، حدد [إعداد الجهاز 2] ← [تسرب اللون].**
3. **حدّد لونًا تريد إزالته.**

**أحمر، أخضر، أزرق، أبيض**

تمت إزالة اللون المحدّد.
الإعداد الافتراضي للمصنع: أخضر

**بدون**

لم تتم إزالة اللون.

**انتباه**

إذا كان لون الجزء المراد استبعاده داكنًا جدًا، فقد لا يتم استبعاد اللون.

**تلميح**

يمكن أيضًا تحديد لون آخر غير الأحمر أو الأخضر أو الأزرق أو الأبيض في برنامج تشغيل الماسحة الضوئية. تتجاوز هذه الإعدادات الإعداد الموجود في Software Operation Panel.

## تقصير الفواصل الزمنية للمسح [التقاط مسبق]

خصص هذا الإعداد لتقليص مدة المسح الضوئي عند إجراء المسح لأكثر من مستند.
يشير "الالتقاط المسبق" إلى تلقيم المستند التالي في ADF قبل إخراج المستند الحالي الذي يتم مسحه ضوئيًا.

1. **ابدأ Software Operation Panel.**

بدء تشغيل Software Operation Panel (241 صفحة)

2. **من القائمة، حدد [إعداد الجهاز 2] ← [التقاط مسبق].**

3. **حدد ما إذا كنت تريد تفعيل أو تعطيل [التقاط مسبق].**
الإعداد الافتراضي للمصنع: تفعيل

**تلميح**

- إذا قمت بالإلغاء أثناء المسح الضوئي وأثناء تفعيل خاصية ما قبل الالتقاط، يتوجب عليك إزالة المستند الذي تم التقاطه مسبقاً، ثم قم بتحميل المستند مرة أخرى.
- كما يمكن ضبط هذا الإعداد في برنامج تشغيل الماسحة أو على لوحة التشغيل.
لاحظ الأولوية تعطى لإعدادات برنامج تشغيل الماسحة.

## تحديد عدد إعادات المحاولات لتلقيم الورق [عدد محاولات إعادة تلقيم الورق]

حدّد عدد إعادة محاولات التلقيم عندما لا يتم تلقيم مستند من حامل الورق ADF (الملقم).

**1 ابدأ Software Operation Panel.**

بدء تشغيل Software Operation Panel (241 صفحة)

**2 من القائمة، حدد [إعداد الجهاز 2] ← [عدد محاولات إعادة تلقيم الورق].**

**3 حدد عدد إعادة محاولات تلقيم الورق.**

يمكن لنطاق القيمة أن يكون من 1 إلى 12 مرة.

الإعداد الافتراضي للمصنع: 3 مرات

**تلميح**

يمكن تكوين هذا الإعداد أيضًا في لوحة التشغيل.

# ضبط التوقيت الذي يبدأ عنده تلقيم المستندات [سرعة الالتقاط]

حدد توقيت بدء تلقيم المستند.
عند حدوث حالات تزاحم الورق أو مستندات متراكبة بشكل متكرر، قد يحسن تأخير توقيت تلقيم المستندات الأداء.
هذا الإعداد فعّال عندما تمسح ورقًا رقيقًا.

1 **ابدأ Software Operation Panel.**

بدء تشغيل Software Operation Panel (241 صفحة)

2 **من القائمة، حدد [إعداد الجهاز 2] ← [سرعة الالتقاط].**

3 **حدد التوقيت الذي يبدأ عنده تلقيم المستندات في الماسحة.**

**عادية**

هذا هو الإعداد الافتراضي للمصنع.

**بطيئة**

التوقيت الذي يبدأ عنده تلقيم المستندات أبطأ من [عادية].

**انتباه**

يكون إجمالي وقت المسح أطول نظرًا لأنه يتم تأخير توقيت بدء تلقيم المستندات.

**تلميح**

يمكن تكوين هذا الإعداد أيضًا في لوحة التشغيل.

# إعدادات مقاسات الصور [حدود القطع التلقائي]

عند تعيين الماسحة الضوئية لكشف مقاس المستندات تلقائيًا، حدّد سواءً لتحسين أو عدم تحسين (تقليل/تزويد) كسور للصورة الممسوحة ضوئياً.
عند اكتشاف مقاس المستندات، قد تكون هناك كسور للصورة الممسوحة ضوئيًا مقارنةً بمقاس الورق القياسي.
يختلف مقاس الصورة المخرجة وفقًا لكيفية معالجة الكسور.

1 **ابدأ Software Operation Panel.**

بدء تشغيل Software Operation Panel (241 صفحة)

2 **من القائمة، حدد [إعداد الجهاز 2] ← [حدود القطع التلقائي].**

3 **حدد إما تضمين أو استبعاد البيانات الجزئية.**
حدّد [محسن] لمنع فقدان أجزاء من عناصر المستند.
الإعداد الافتراضي للمصنع: محسن

**انتباه**

- بينما يمكن أن يؤدي تحديد [محسن] إلى منع فقدان أجزاء من عناصر المستند، قد يظهر ظل حول حواف الصورة.
- عندما تمسح مستندًا يحتوي على عناصر مثل وجود نصوص على الحواف مع تحديد [اقتطاع]، قد يتم فقدان أجزاء من عناصر المستند في الصورة المخرجة.

# إعدادات وظيفة حماية الورق [حماية الورق]

قم بتكوين إعداد اكتشاف أخطاء التلقيم.
تكشف هذه الوظيفة أخطاء التلقيم في الحالات التالية:

- عندما يكتشف الماسح الضوئي مستندًا مشوهًا بشكل غير طبيعي بسبب خطأ في التغذية
- عندما تكتشف الماسحة ضوضاء تزاحم الورق

قد يؤدي انحشار الورق الناتج عن أخطاء التلقيم إلى تلف المستندات القيّمة أو تمزيقها.
يمكن أن يؤدي اكتشاف خطأ في تلقيم المستندات ووقف التلقيم إلى منع إتلاف المستندات.
تكون هذه الوظيفة فعالة عند المسح الضوئي للمستندات التي يصعب تغذيتها مثل المستندات الورقية الرفيعة.

**1 ابدأ Software Operation Panel.**

← بدء تشغيل Software Operation Panel (241 صفحة)

**2 من القائمة الموجودة على اليسار، اختر [إعداد الجهاز 2] ← [حماية الورق].**

**3 حدد طريقة كشف.**

**إبطال**

لا تكتشف أخطاء التغذية.

**اكتشاف التواء الورق**

توقف المسح الضوئي عندما تكتشف الماسحة الضوئية مستندًا مشوهًا بشكل غير طبيعي بسبب خطأ في التغذية
هذا هو الإعداد الافتراضي للمصنع.

**اكتشاف ضوضاء انحشار الورق**

توقف عملية المسح عندما تكتشف الماسحة ضوضاء تزاحم الورق.

**اكتشاف التواء وضوضاء انحشار الورق**

توقف المسح الضوئي عندما تكتشف الماسحة الضوئية مستندًا مشوهًا بشكل غير طبيعي بسبب خطأ في التلقيم، أو عندما تكتشف الماسحة ضوضاء تزاحم الورق.

**انتباه**

لاحظ أن وظيفة حماية الورق هي لمنع تلف المستندات، لكن حماية جميع المستندات غير مضمونة.

**تلميح**

- عند تمكين [حماية الورق]، في الحالات التالية، قد تتوقف عملية التلقيم حتى عندما يتم تلقيم المستندات بشكل صحيح.
  - إذا قمت بمسح مستند مجعد
  - إذا قمت بمسح مستند ليس مربعًا أو مستطيلاً
  - إذا قمت بمسح مستند بخلفية داكنة
  - إذا قمت بمسح مستند يحتوي على نص أو خلفية منقوشة مطبوعة بالقرب من الحافة

لا يمكن تعطيل وظيفة حماية الورق إلا عند مسح المستند ضوئيًا مرة أخرى من لوحة التشغيل.

← تعطيل وظيفة حماية الورق (155 صفحة)

- إذا كانت وظيفة حماية الورق توقف عمليات تلقيم المستندات بشكل متكرر، فاتخذ الإجراءات اللازمة وفقاً لـ أخطاء منع تلف الورق تحدث بشكل متكرر (221 صفحة).
- يتم تعطيل [حماية الورق] في الحالات التالية.
  - عند تمكين الإعداد الخاص باستخدام ورقة كبيرة الحجم في برنامج تشغيل الماسحة الضوئية.
  - عند استخدام الوضع الفردي اليدوي
- كما يمكن ضبط هذا الإعداد في برنامج تشغيل الماسحة أو على لوحة التشغيل.
  لاحظ الأولوية تعطى لإعدادات برنامج تشغيل الماسحة.
  عند تعيين إعداد حماية الورق على تشغيل في برنامج تشغيل الماسحة، يتم تمكين [ضوضاء ودقة التلقيم] بغض النظر عن الإعدادات الخاصة بلوحة التشغيل وSoftware Operation Panel.
  يرجى ملاحظة أنه عندما تكون لإعدادات لوحة التشغيل الأولوية، يتم تطبيق إعدادات حماية الورق بالترتيب التالي.

**1** برنامج تشغيل الماسحة
للتفاصيل، راجع ملف مساعدة برنامج تشغيل الماسحة الضوئية.

**2** [19:حماية الورق] على شاشة [قائمة الإعدادات] من لوحة التشغيل

← كيفية استخدام القائمة الرئيسية (103 صفحة)

**3** Software Operation Panel

← إعدادات وظيفة حماية الورق [حماية الورق] (273 صفحة)

# تحديد مستوى الحساسية لحماية الورق [حساسية حماية الورق]

حدّد مستوى الحساسية لكشف أخطاء التلقيم عند تفعيل خاصية حماية الورق.
تصبح المستندات منحرفة بشكل طبيعي أو تحدث ضوضاء تزاحم الورق عندما لا يتم تلقيم المستندات بشكل صحيح.
حدد مستوى الحساسية لاكتشاف انحراف المستند غير الطبيعي أو ضوضاء تزاحم الورق.

**1 ابدأ Software Operation Panel.**

← بدء تشغيل Software Operation Panel (241 صفحة)

**2 من القائمة على جهة اليسار، حدد [إعداد الجهاز 2] ← [حساسية حماية الورق].**

**3 حدد مستوى الحساسية.**

- حدد مستوى الحساسية لـ [التواء الورق].

**منخفضة**

لتقليل مستوى الحساسية للكشف عن المستندات المشوهة بشكل غير طبيعي.
حدّد هذه الخاصية للكشف عن المستندات المشوهة عندما تكون مشوهة للغاية فقط.

**عادية**

يكشف انحراف المستند غير الطبيعي والمشوه بحساسية مثالية.
هذا هو الإعداد الافتراضي للمصنع.

**عالية**

لزيادة مستوى الحساسية للكشف عن المستندات المشوهة بشكل غير طبيعي.
حدّد هذه الخاصية للكشف عن المستندات المشوهة حتى عندما تكون مشوهة بدرجة طفيفة.

> **تلميح**
> لاكتشاف تشوه المستند غير الطبيعي على الفور وإيقاف المسح، حدد [عالية].

- حدد مستوى الحساسية لـ [ضوضاء انحشار الورق].

**منخفضة**

يقلل مستوى الحساسية لكشف تشويشات تزاحم الورق.
حدد هذا لاكتشاف تشويش تزاحم الورق العالي فقط.

**عادية**

يكتشف تشويش تزاحم الورق بمستوى الحساسية المثالية.
هذا هو الإعداد الافتراضي للمصنع.

**عالية**

يزيد من مستوى الحساسية لكشف تشويش تزاحم الورق.
حدد هذا لاكتشاف حتى تشويش تزاحم الورق البسيط.

> **تلميح**
> - لاكتشاف تشويش تزاحم الورق على الفور وإيقاف المسح، حدد [عالية].

- إذا توقف المسح بشكل متكرر بسبب وظيفة حماية الورق، حدد [منخفضة].
- يمكن تكوين هذا الإعداد أيضًا في لوحة التشغيل.

# إعدادات مسح المستندات التي تحتوي على أشرطة فهرسة أو الوثائق التي ليست مستطيلة الشكل [اكتشاف مقاس الصفحة التلقائي (نهاية الصفحة)]

للمستندات التي تحتوي على ملصقات فهرسة أو أشرطة فهرسة (المستندات التي بها أشرطة فهرسة)، أو الوثائق التي ليست مستطيلة الشكل، قم بتكوين هذا الإعداد لإجراء مسح ضوئي يتجاوز حافة المستند التي تكتشفها الماسحة بحيث تتضمن الصورة الممسوحة ضوئيًا ملصقات الفهرسة أو أشرطة الفهرسة.
لإجراء مسح ضوئي للمستندات التي تحتوي على أشرطة فهرسة، قم بتحميل المستندات بحيث تكون الحافة المرفق بها ملصقات الفهرسة أو أشرطة الفهرسة هي الحافة السفلى.

تحميل المستندات التي تحتوي على أشرطة فهرسة أو الوثائق التي ليست مستطيلة الشكل (85 صفحة)

1. **ابدأ Software Operation Panel.**

بدء تشغيل Software Operation Panel (241 صفحة)

2. **من القائمة، حدد [إعداد الجهاز 2] ← [اكتشاف مقاس الصفحة التلقائي (نهاية الصفحة)].**
3. **حدد شكل المستند.**

**مستطيلة**

يوقف المسح عندما يكتشف الحافة السفلية للمستند.
هذا هو الإعداد الافتراضي للمصنع.

**مع علامة التبويب الفهرس**

يمسح حتى 35 مم من الحافة السفلية لمستند بعلامة تبويب.

**ليس مستطيلة**

يمسح حتى 120 مم من الحافة السفلية للمستند المُكتشف.

**انتباه**

إذا حددت [يحتوي على شريط فهرسة] أو [ليس مستطيلًا]، سيتم تقليل سرعة المسح الضوئي.

# ضبط ضغط التقاط الورق [ضغط الالتقاط]

اضبط ضغط الالتقاط لتغذية الورق.
عند مسح ورق رقيق أو عندما لا يتم تغذية الورق بسلاسة وتدور بكرات الالتقاط بشكل متكرر دون هدف حتى يتم تغذية الورق، يؤدي ضبط ضغط التقاط الورق إلى تحسين أداء المسح.

1. **ابدأ Software Operation Panel.**

بدء تشغيل Software Operation Panel (241 صفحة)

2. **من القائمة، حدد [إعداد الجهاز 2] ← [ضغط الالتقاط].**

3. **اضبط ضغط الالتقاط لتغذية الورق.**

**منخفض**

حدد هذا الخيار للورق الرقيق.
يُعد هذا الخيار مفيدًا للمسح الضوئي للورق الرقيق نسبيًا.
يمكن تغذية حتى الورق الرقيق. ومع ذلك، إذا قمت بمسح ضوئي لمستند بنوع ورق غير موصى به، فتأكد من اختبار نفس نوع الورق أولاً للتحقق مما إذا كان يمكن مسح المستند ضوئيًا أم لا.
قد يؤدي مسح الورق السميك ضوئيًا إلى عدم تغذية الورق بشكل صحيح، مما يجعل بكرات الالتقاط تدور بشكل متكرر دون هدف.

**افتراضي**

ضغط الالتقاط الافتراضي للورق. احتفظ بهذا الإعداد للاستخدام العادي.
هذا هو الإعداد الافتراضي للمصنع.

**مرتفع**

حدد هذا الخيار للورق السميك أو الملفوف.
يُعد هذا الخيار مفيدًا للمسح الضوئي للورق السميك نسبيًا.
يتم زيادة قوة التغذية الخاصة ببكرة الالتقاط، وبالتالي يمكن تغذية المستندات التي يصعب تغذيتها بسرعة.
قد يؤدي مسح الورق الرقيق ضوئيًا إلى حدوث انحشار في الورق.

**تلميح**

يمكن تكوين هذا الإعداد أيضًا في لوحة التشغيل.

## منع فقدان أي أجزاء من الصورة عند تلقيم المستندات المنحرفة [التحكم بالمسح الزائد]

حدد ما إذا كان سيتم منع فقدان جزء من الصورة أو لا عندما تنحرف المستندات التي يتم تلقيمها.
إذا قمتَ بتعيين [منتشر] لـ [التحكم بالمسح الزائد]، فعند تغذية المستندات بشكل مائل، يتم توسيع منطقة المسح تلقائيًا لمنع فقدان أي جزء من الصورة.

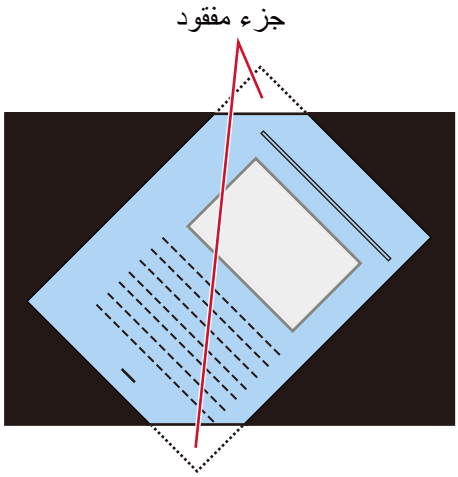


عندما يكون جزء من الصورة مفقودًا

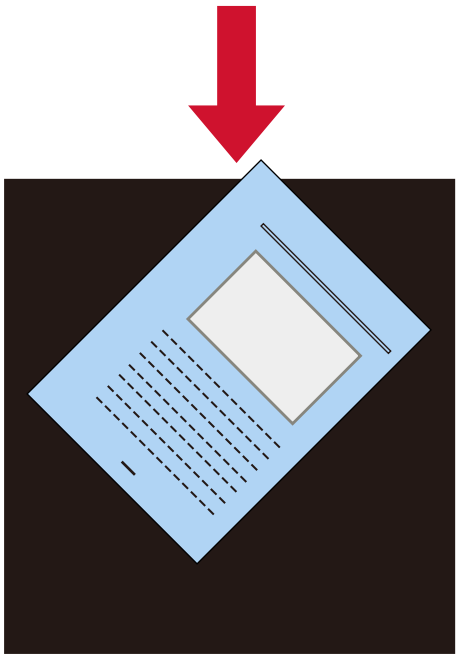

[عند تحديد [منتشر]

1. **ابدأ Software Operation Panel.**

بدء تشغيل Software Operation Panel (صفحة 241)

2. **من القائمة، انقر فوق [إعداد الجهاز 2] ← [التحكم بالمسح الزائد].**

3. **حدد [منتشر].**
الإعداد الافتراضي للمصنع: عادي

**تلميح**

- من المستحسن أن تقوم بالمسح في أكبر مقاس للورق متوفر.
- يمكن تكوين هذا الإعداد أيضًا في لوحة التشغيل.

## المسح الضوئي عند الارتفاع العالي [الوضعية العمودية العالية]

فعِّل هذا الوضع لتستخدم الماسحة الضوئية على ارتفاع 2,000 متر أو أعلى.
قد يتسبب الضغط الجوي المنخفض في المرتفعات العالية في انخفاض الدقة في عمليات كشف المستندات المتراكبة باستخدام أداة الاستشعار فوق الصوتية.
يؤدي ضبط [تفعيل] على تشغيل للوضع العمودية العالية إلى تحسين دقة كشف المستندات المتراكبة.

1 **ابدأ Software Operation Panel.**

بدء تشغيل Software Operation Panel (241 صفحة)

2 **من القائمة، حدد [إعداد الجهاز 2] ← [الوضعية العمودية العالية].**

3 **حدد [تفعيل].**
الإعداد الافتراضي للمصنع: إبطال

## تحديد جودة الصورة للمسح [وضع جودة الصورة]

للحصول على جودة صورة قريبة من جودة الصورة للمسح باستخدام fi-7700/fi-7600/fi-7700S، عيّن وضع جودة الصورة.

1. **ابدأ Software Operation Panel.**

   ← بدء تشغيل Software Operation Panel (241 صفحة)

2. **من القائمة، حدد [إعداد الجهاز 2] ← [وضع جودة الصورة].**

3. **حدد ما إذا كان سيتم الحصول على جودة الصورة القريبة من جودة الصورة باستخدام fi-7700/fi-7600/fi-7700S.**

   الإعداد الافتراضي للمصنع: إبطال

# إعدادات وظيفة منع تلف الورق [وضع تلقيم بطئ السرعة]

حدد هذا لإبطاء سرعة المسح لحماية المستندات.
عند إجراء عملية مسح بدقة منخفضة (أقل من 400 dpi)، يتم إجراء عملية المسح بسرعة بطيئة بغض النظر عن الدقة المعيّنة. هذا الإعداد فعّال لمسح المستندات ذات الصفحات الطويلة ضوئيًا.

1. **ابدأ Software Operation Panel.**

بدء تشغيل Software Operation Panel (241 صفحة)

2. **من القائمة، حدد [إعداد الجهاز 2] ← [وضع تلقيم بطئ السرعة].**

3. **حدد [تمكين] إذا أجريت سرعة مسح بطيئة لحماية المستندات.**
الإعداد الافتراضي للمصنع: إبطال

**تلميح**

يمكن تكوين هذا الإعداد أيضًا في لوحة التشغيل.

## تحديد سرعة إخراج الورق (التحكم في التكديس)

يتيح لك هذا الخيار إبطاء سرعة إخراج المستندات عند إخراجها، مما يمنع المستندات التي أجري عليها مسح ضوئي من التناثر.
يكون هذا الإعداد فعالًا عند إجراء مسح ضوئي لمستندات بأحجام مختلفة.

1. **ابدأ Software Operation Panel.**

بدء تشغيل Software Operation Panel (241 صفحة)

2. **من القائمة، حدد [إعداد الجهاز 2] ← [التحكم في التكديس].**

3. **حدد [تفعيل] لمنع تبعثر المستندات التي تم مسحها ضوئيًا.**
لاحظ أن سرعة المسح الضوئي تنخفض لأن سرعة الإخراج يتم التحكم فيها بحيث يتم إخراج المستندات ببطء أكبر.
الإعداد الافتراضي للمصنع: إبطال

**تلميح**

يمكن تكوين هذا الإعداد أيضًا في لوحة التشغيل.

# الإعدادات المتعلقة بكشف المستندات المتراكبة (تلقيم متعدد)

## تحديد طريقة لكشف المستندات المتراكبة [تلقيم متعدد]

التلقيم المتعدد هو خطأ يحدث عند تراكب أكثر من ورقة وتلقيمها في وقت واحد.
قم بتكوين الإعدادات لاكتشاف المستندات المتراكبة أثناء المسح الضوئي.
يتم كشف المستندات المتراكبة باستخدام أداة الاستشعار فوق الصوتية أو وفقًا لاختلاف طول المستندات.
عند اكتشاف المستندات المتراكبة، يتم عرض رسالة خطأ ويتوقف المسح الضوئي. إذا كانت المستندات متراكبة في حدود 30 مم من الحافة الأمامية، فلن يتم كشف أنها متراكبة.

**انتباه**

عند استخدام وضع يدوي أحادي، لن يتم الكشف عن تداخل المستندات.
وضع يدوي أحادي هو وضع مسح مستند مطويّ من المنتصف أو مستند متعدد الطبقات مثل مغلف. وبالتالي، حتى لو تم تمكين إعداد اكتشاف المستندات المتراكبة، لم يتم اكتشاف هذه المستندات مثل المستندات المتراكبة.

1 **ابدأ Software Operation Panel.**

بدء تشغيل Software Operation Panel (241 صفحة)

2 **من القائمة، حدد [إعداد الجهاز 2] ← [تلقيم متعدد].**

3 **حدد طريقة كشف.**

**بدون**

لا يكشف المستندات المتراكبة.

**التحقق من التراكب(الموجات فوق الصوتية)**

يكشف المستندات المتراكبة باستخدام أداة الاستشعار فوق الصوتية.
عند تحديد هذه الخاصية، يمكنك تعيين الخياريين التاليين:

- قم بتعيين مساحة لكشف المستندات المتراكبة حسب الطول من الحافة الأمامية للمستند في اتجاه التلقيم.
  لمعرفة التفاصيل، راجع تحديد المنطقة لكشف المستندات المتراكبة [مواصفات منطقة التحقق من المستندات لاكتشاف التلقيم المتعدد] (287 صفحة).
- عندما يتم إرفاق قطعة من الورق بمستند ما، يمكن حفظ طول الورق وموضعه وضبطهما لتجاهل تراكب المستندات.
  لمعرفة التفاصيل، راجع تكوين عدم كشف بعض أنماط التراكب المعينة (151 صفحة).

هذا هو الإعداد الافتراضي للمصنع.

**مراجعة الطول**

يكشف المستندات المتراكبة وفقًا للاختلاف في الطول.
حدّد هذا الخيار لمسح مستندات بنفس الطول.

**انتباه**

لاحظ أن المستندات المتراكبة لا يمكن كشفها بدقة عندما يتم المسح الضوئي لدفعة مختلطة لأطوال مختلفة.

**مراجعة التراكب والطول**

يكشف المستندات المتراكبة من خلال الجمع بين [التحقق من التراكب(الموجات فوق الصوتية)] و[مراجعة الطول].
عند تحديد هذه الخاصية، يمكنك تعيين الخياريين التاليين:

- قم بتعيين مساحة لكشف المستندات المتراكبة حسب الطول من الحافة الأمامية للمستند في اتجاه التلقيم.
  لمعرفة التفاصيل، راجع تحديد المنطقة لكشف المستندات المتراكبة [مواصفات منطقة التحقق من المستندات لاكتشاف التلقيم المتعدد] (287 صفحة).
- عندما يتم إرفاق قطعة من الورق بمستند ما، يمكن حفظ طول الورق وموضعه وضبطهما لتجاهل تراكب المستندات.
  لمعرفة التفاصيل، راجع تكوين عدم كشف بعض أنماط التراكب المعينة (151 صفحة).

**انتباه**

لاحظ أن المستندات المتراكبة لا يمكن كشفها بدقة عندما يتم المسح الضوئي لدفعة مختلطة لأطوال مختلفة.

**الطول**

حدّد هذا العنصر عند تحديد [مراجعة الطول] أو [مراجعة التراكب والطول].
حدّد الاختلاف في طول المستندات التي سيتم كشفها كمستندات متراكبة.
يتم كشف المستندات المتراكبة عندما يكون الاختلاف في طول المستندات أطول من القيمة المحددة.
يتم التساهل مع أي طول بموجب القيمة المحددة كخطأ بسيط ولا يتم كشفه كمستندات متراكبة.
الإعداد الافتراضي للمصنع: 10

**انتباه**

- للمسح الضوئي لمستندات بأطوال مختلفة، حدّد [التحقق من التراكب(الموجات فوق الصوتية)].
- إذا تم تحديد [التحقق من التراكب(الموجات فوق الصوتية)]، عندما تكون مرفقات مثل الملاحظات الملصقة أو الإيصالات أو الصور الفوتوغرافية مرفقة مع المستند، قد يتم كشف الجزء المُرفق مع المستند على أنه تراكب للمستندات.
  لتعطيل اكتشاف المستندات المتراكبة، قم بتهيئة أحد الخيارات التالية:
  - حدد [مراجعة الطول]
  - قم بتكوين الإعدادات بحيث لا تُكتشف المناطق التي تحتوي على أوراق مرفقة في [مواصفات منطقة التحقق من المستندات لاكتشاف التلقيم المتعدد]
  - في [وظيفة التلقيم المتعدد الذكي] حدد [الوضع التلقائي 1] أو [الوضع التلقائي 2]

**تلميح**

- لا يتم كشف المستندات المتراكبة في الحالات التالية:
  - عند تمكين الإعداد الخاص باستخدام ورقة كبيرة الحجم في برنامج تشغيل الماسحة الضوئية.
  - عند استخدام الوضع الفردي اليدوي
- هذا الإعداد يمكن أيضاً تهيئته في برنامج تشغيل الماسحة.
  لاحظ الأولوية تعطى لإعدادات برنامج تشغيل الماسحة.

# تحديد المنطقة لكشف المستندات المتراكبة [مواصفات منطقة التحقق من المستندات لاكتشاف التلقيم المتعدد]

حدّد النطاق الذي تريد فيه عدم اكتشاف المستندات المتراكبة والنطاق الذي تريد فيه اكتشافها.
حدّد هذا العنصر عند تحديد [التحقق من التراكب(الموجات فوق الصوتية)] أو [مراجعة التراكب والطول] لـ [تلقيم متعدد].

**1 ابدأ Software Operation Panel.**

بدء تشغيل Software Operation Panel (241 صفحة)

**2 من القائمة على جهة اليسار، حدد [إعداد الجهاز 2] ← [مواصفات منطقة التحقق من المستندات لاكتشاف التلقيم المتعدد].**

**3 حدد نطاق الكشف.**

حدد خانة الاختيار [المجال الذي تم اختياره].

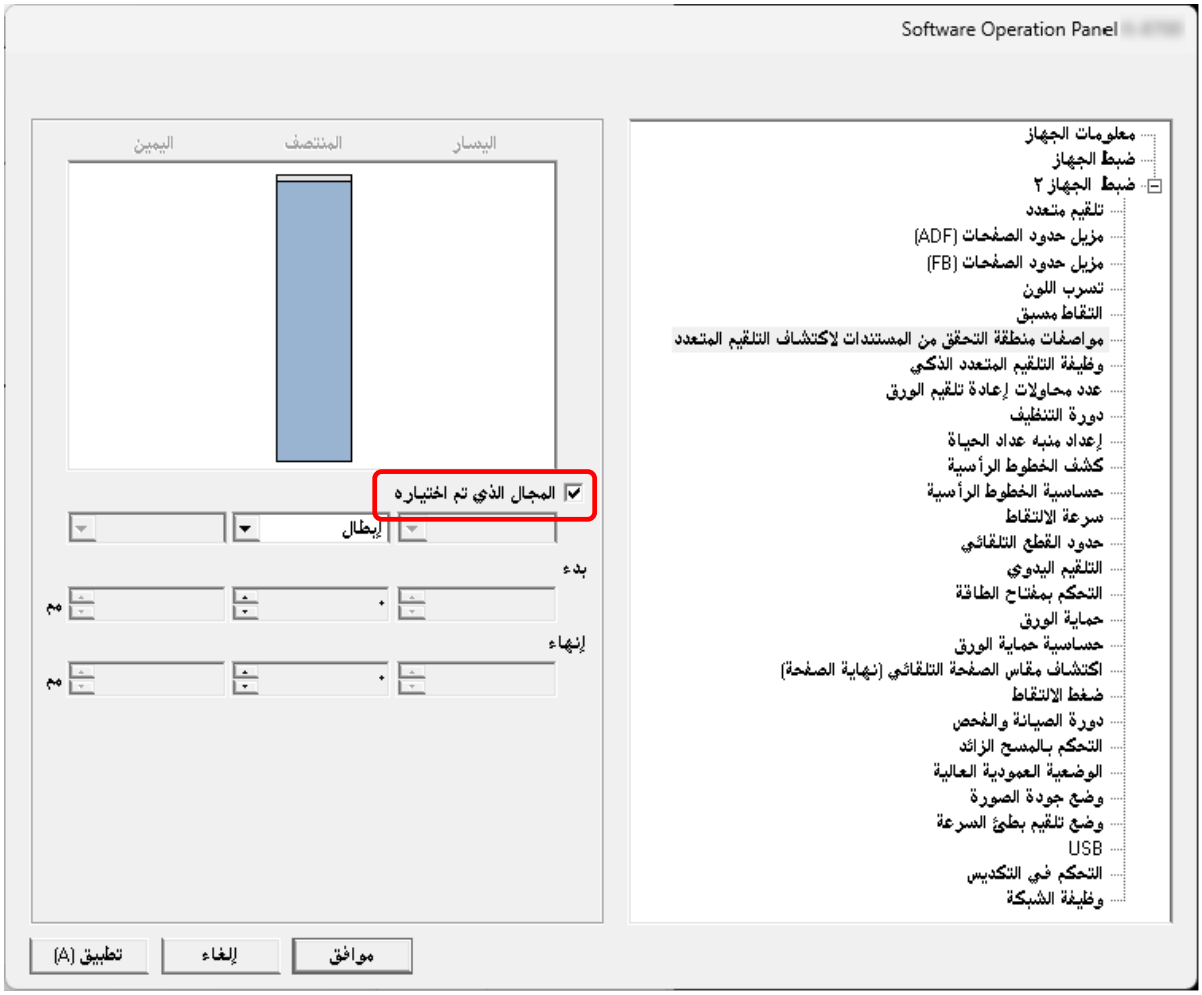

**خانة الاختيار [المجال الذي تم اختياره]**

حدد خانة الاختيار لتعيين نطاق الاكتشاف (الملوّن بالأزرق الفاتح) كما هو موضح في الشكل أدناه.

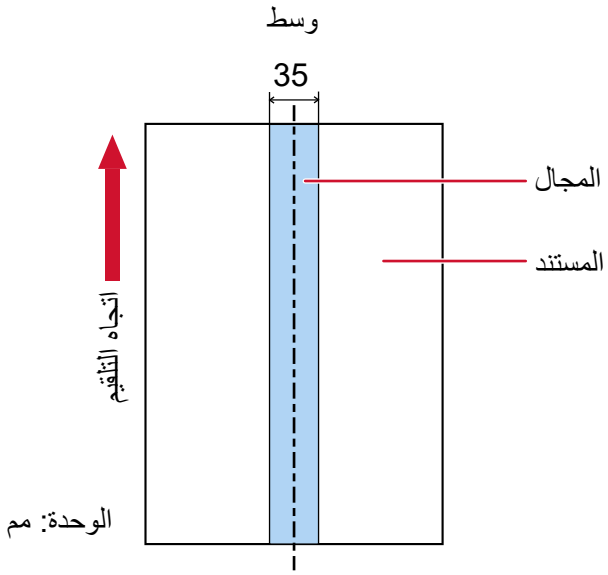


يتم إلغاء تحديد خانة الاختيار لإعداد ضبط المصنع الافتراضي.
إلغاء تحديد خانة الاختيار هذه يضبط كلاً من نقطة البدء والإنهاء إلى "0"، ويتم اكتشاف المستندات المتراكبة داخل المستند بأكمله.
يتم تطبيق الشرط الموضح أعلاه عندما يتم تحميل المستند في النقطة المركزية بين بكرات الالتقاط.
إذا كانت المستندات متراكبة في حدود 30 مم من الحافة الأمامية، فلن يتم كشف أنها متراكبة.

**إبطال (المنتصف)**

يمكن تحديد ذلك عند تحديد خانة الاختيار [المجال الذي تم اختياره].
لا يتم كشف المستندات المتراكبة داخل المنطقة المحددة.
هذا هو الإعداد الافتراضي للمصنع.

**تفعيل (المنتصف)**

يمكن تحديد ذلك عند تحديد خانة الاختيار [المجال الذي تم اختياره].
يتم كشف المستندات المتراكبة داخل المنطقة المحددة.

**بدء (المنتصف)**

قم بتحديد نقطة البدء لمنطقة الكشف عن طريق الطول من الحافة الأمامية للمستند في اتجاه التلقيم.
المجال: النطاق: 0 إلى 510 مم، بمعدل زيادة 2 مم، بدء وإنهاء.
الإعداد الافتراضي للمصنع: 0

**إنهاء (المنتصف)**

قم بتحديد نقطة الإنهاء لمنطقة الكشف عن طريق الطول من الحافة الأمامية للمستند في اتجاه التلقيم.
المجال: النطاق: 0 إلى 510 مم، بمعدل زيادة 2 مم، بدء وإنهاء.
الإعداد الافتراضي للمصنع: 0

**تلميح**

- عندما تكون مواضع البدء والإنهاء كلاهما "0"، يتم كشف المستندات المتراكبة في المستند بأكمله بغض النظر عن إعداد [المجال الذي تم اختياره].
- لتعطيل كشف المستندات المتراكبة للمستند بأكمله، حدد [تعطيل] لـ [المجال الذي تم اختياره] واضبط نقطة البدء على "0" وكذلك نقطة الإنهاء لتساوي طول المستند أو تكون أطول.
- إذا تم إعداد نقطة البدء إلى طول أطول من طول المستند، يتم كشف المستندات المتراكبة في المستند بأكمله عند تحديد [إبطال] لـ [المجال الذي تم اختياره]، ولا يتم كشف المستندات المتراكبة في أي مكان في المستند بأكمله عند تحديد [تفعيل] لـ [المجال الذي تم اختياره].
- لكشف المستندات المتراكبة، يجب أن يكون طول المنطقة 5 مم على الأقل.
  قم بتهيئة الإعداد كي تكون قيمة نقطة الإنهاء سالب قيمة نقطة البدء 6 مم أو أكثر.
- يمكنك أيضاً إعداد نقطة البدء و نقطة الإنهاء بالطرق التالية:
  - على نافذة تحديد منطقة الكشف، ارسم مربعًا عن طريق سحب مؤشر الماوس.
  - في نافذة تحديد منطقة الكشف، اسحب المقابض التي تشير إلى نقطة البدء ونقطة الإنهاء.
- للحصول على أمثلة عن إعدادات منطقة الاكتشاف المتراكبة، ارجع إلى أمثلة على الإعدادات الخاصة بمنطقة كشف تراكب المستندات (290 صفحة).

## ■ أمثلة على الإعدادات الخاصة بمنطقة كشف تراكب المستندات

### مثال 1

تفاصيل الإعداد هي كما يلي.

منطقة الكشف: تحديد المنطقة المفعّلة، البدء: 50 مم، والإنهاء: 200 مم

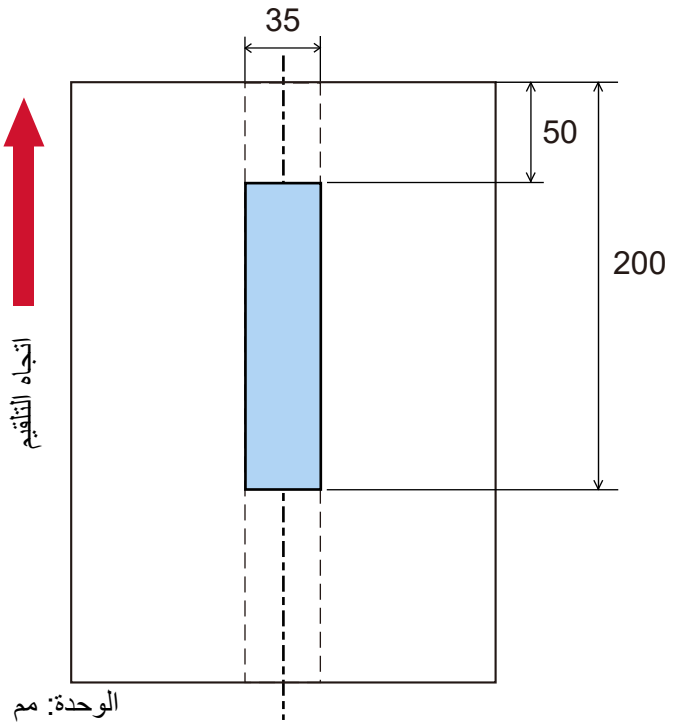


يتم اكتشاف تداخل المستندات فقط داخل منطقة اللون الأزرق الفاتح.

### مثال 2

تفاصيل الإعداد هي كما يلي.

منطقة الكشف: تحديد المنطقة المعطّلة، البدء: 0 مم، والإنهاء: 300 مم

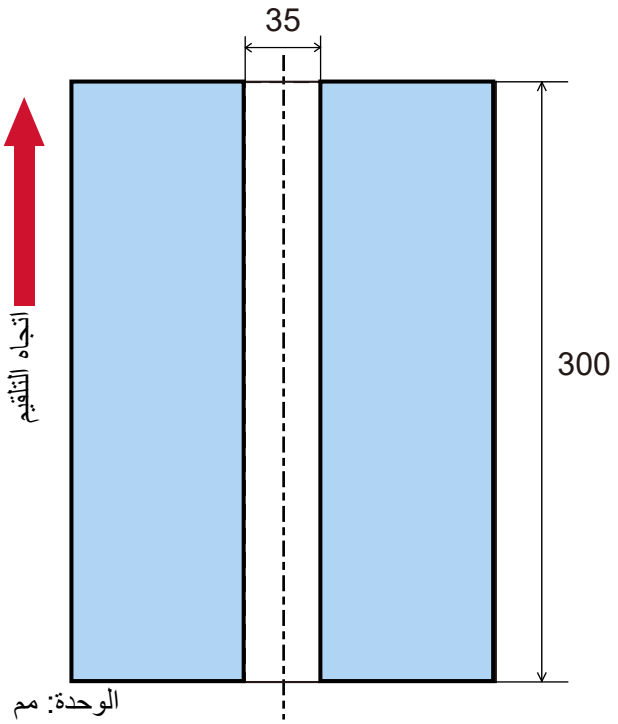


يتم اكتشاف تداخل المستندات فقط داخل منطقة اللون الأزرق الفاتح.

**مثال 3 (مثال سيئ)**

تفاصيل الإعداد هي كما يلي.

منطقة الكشف: تحديد المنطقة المفعّلة، البدء: 100 مم، والإنهاء: 102 مم

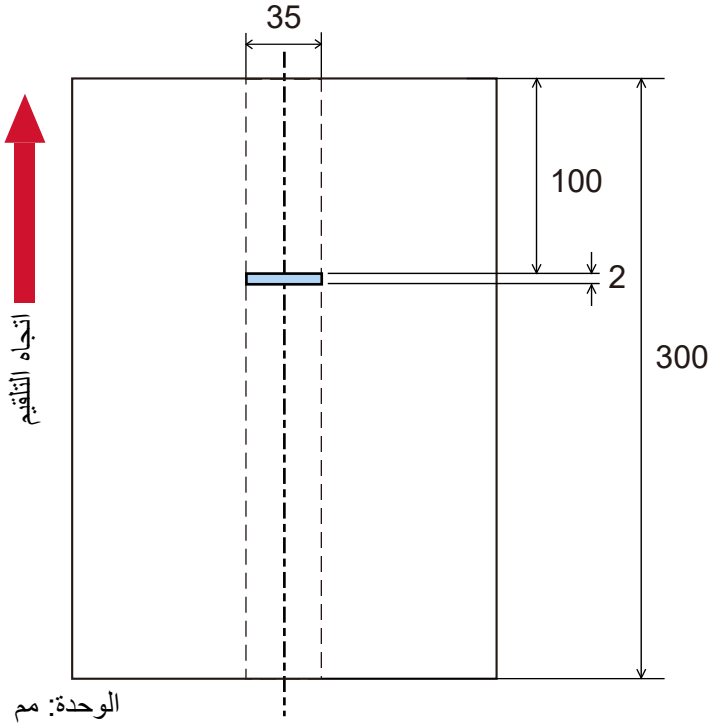

حيث أن منطقة الكشف (الطول) أقل من 5 مم، فإنه لا يمكن كشف المستندات المتراكبة بدقة.

# الضبط لتجاهل بعض أنماط التراكب [وظيفة التلقيم المتعدد الذكي]

اضبط الإعداد لتجاهل أنماط معينة من المستندات المتراكبة تلقائيًا عند تفعيل الإعداد لكشف المستندات المتراكبة.
لاحظ أنك أولاً بحاجة إلى تحديد [التحقق من التراكب(الموجات فوق الصوتية)] أو [مراجعة التراكب والطول] في برنامج تشغيل الماسحة وفي Software Operation Panel (تحديد طريقة لكشف المستندات المتراكبة [تلقيم متعدد] (285 صفحة)) قبل إعداد هذا العنصر.

**1 ابدأ Software Operation Panel.**

بدء تشغيل Software Operation Panel (241 صفحة)

**2 من القائمة على جهة اليسار، حدد [إعداد الجهاز 2] ← [وظيفة التلقيم المتعدد الذكي].**

**3 حدّد وضع العملية.**

**الوضع اليدوي**

حدّد ما إذا كانت المستندات المتراكبة قد تم كشفها عند إعادة مسح المستندات التي تم كشفها ضوئيًا كمستندات متراكبة.
لا تحفظ المقاس أو المكان الخاص بالمرفقات الورقية.
سيتوقف المسح على الفور إذا تم اكتشاف المستندات المتراكبة.
لاحظ أنه إذا تم تعيين إعداد إيقاف المسح لفحص الصور على تشغيل في برنامج تشغيل الماسحة، سيتوقف المسح بعد إخراج المستندات المتراكبة.
هذا هو الإعداد الافتراضي للمصنع.

**الوضع التلقائي 1**

حدّد ما إذا كان طول وموضع قطعة من الورق مُرفقة بمستند تم كشفه بينما يتم حفظ مستندات متراكبة كنمط تراكب.
إذا تم حفظ نمط التراكب، فلن يتم كشف المستندات التي لها نفس نمط التراكب كمستندات متراكبة من عملية المسح الضوئي التالية.
سيتوقف المسح بعد إخراج المستندات المتراكبة.
يمكن حفظ أنماط التراكب لما يصل إلى ثماني ورقات (يمكن حفظ ما يصل إلى أربعة أنماط تراكب لكل ورقة).
بمجرد حفظ أنماط التراكب لعدد ثماني ورقات، فإنه ستتم الكتابة فوق الأنماط المحفوظة بواسطة الأنماط المكتشفة حديثًا بداية من الورقة الأولى التي تم حفظها.
ومع ذلك، عند إيقاف تشغيل الماسحة الضوئية وإعادة تشغيلها، يعتمد عدد أنماط التراكب المحفوظة على الإعداد الخاص بـ [أنماط التراكب عند انقطاع التيار الكهربائي] في Software Operation Panel.

الضبط لتجاهل بعض أنماط التراكب [وظيفة التلقيم المتعدد الذكي] (293 صفحة)

> **تلميح**
>
> إذا كنت تريد أن تحفظ الماسحة الضوئية خمسة أنماط تراكب أو أكثر لمستند ما، فامسح المستند ضوئيًا مرة واحدة حتى تحفظ الماسحة الضوئية ما يصل إلى أنماط التراكب الأربعة، ثم امسح المستند ضوئيًا مرة أخرى حتى تحفظ الماسحة الضوئية نمط التراكب الخامس وما يليه بحيث لا تُكتشَف أنماط التراكب المحفوظة حديثًا على أنها تراكب من عملية المسح الضوئي التالية.
> نظرًا لأن المستند نفسه يتم مسحه ضوئيًا مرتين، فإن الماسح الضوئي يتعامل معه فعليًا على أنه مستندان.

**الوضع التلقائي 2**

حدّد ما إذا كان طول أطول قطعة من الورق مُرفقة بمستند تم كشفه بينما يتم حفظ مستندات متراكبة كنمط تراكب.
إذا تم حفظ نمط التراكب، فلن يتم كشف مستند يحتوي على قطعة من الورق بنفس الطول أو أقصر مُرفقة كمستندات متراكبة من عملية المسح الضوئي التالية.
سيتوقف المسح بعد إخراج المستندات المتراكبة.
يمكن حفظ نمط تراكب واحد فقط في وضع العملية هذا.

**خانة اختيار [إلغاء نمط التراكب]**

حدد هذا لمسح أنماط التراكب التي تم حفظها في الوضع التلقائي.
من خلال تحديد هذا، يمكنك محو أنماط التراكب التي تم حفظها في الوضع التلقائي.
يمكن محو أنماط التراكب التي لا يُفترض حفظها، لكن انتبه عند القيام بذلك لأنه قد يتم محو كافة الأنماط المحفوظة.
يتم إلغاء تحديد خانة الاختيار لإعداد ضبط المصنع الافتراضي.

**خانة اختيار [تذكر نمط التراكب]**

بالنسبة للوضع التلقائي 1 أو الوضع التلقائي 2، قم يدويًا بتبديل ما إذا كان سيتم حفظ نمط التراكب أم لا عند اكتشاف المستندات المتراكبة.
حدد هذا لتغيير الإعداد الأولي لتمكينه من أجل حفظ نمط التراكب عند اكتشاف المستندات المتراكبة.
يتم إلغاء تحديد خانة الاختيار لإعداد ضبط المصنع الافتراضي.
لمعرفة التفاصيل حول الوظيفة التي تحفظ نمط التراكب، راجع تكوين عدم كشف بعض أنماط التراكب المعينة (151 صفحة).

**أنماط التراكب عند انقطاع التيار الكهربائي**

يمكنك تحديد ما إذا كان سيتم أو لا يتم حفظ نمط التراكب عند إيقاف التشغيل.
عند تحديد [تذكر]، يمكن استخدام أنماط التراكب الأخيرة (لثمانية مستندات) تم حفظها للوضع التلقائي 1 ونمط تراكب واحد للوضع التلقائي 2 عند تشغيل الماسحة الضوئية في المرة التالية.
الإعداد الافتراضي للمصنع: لا تتذكر

**تلميح**

يمكن تكوين هذا الإعداد أيضًا في لوحة التشغيل.

## الإعدادات المتعلقة بوقت الانتظار

### وقت انتظار الماسحة للدخول في وضع حفظ الطاقة [حفظ الطاقة]

حدد وقت الانتظار قبل دخول الماسحة في وضع حفظ الطاقة.

1. ابدأ Software Operation Panel.

بدء تشغيل Software Operation Panel (241 صفحة)

2. من القائمة، حدد [ضبط الجهاز].
3. حدد وقت الانتظار لدخول الماسحة في وضع حفظ الطاقة.

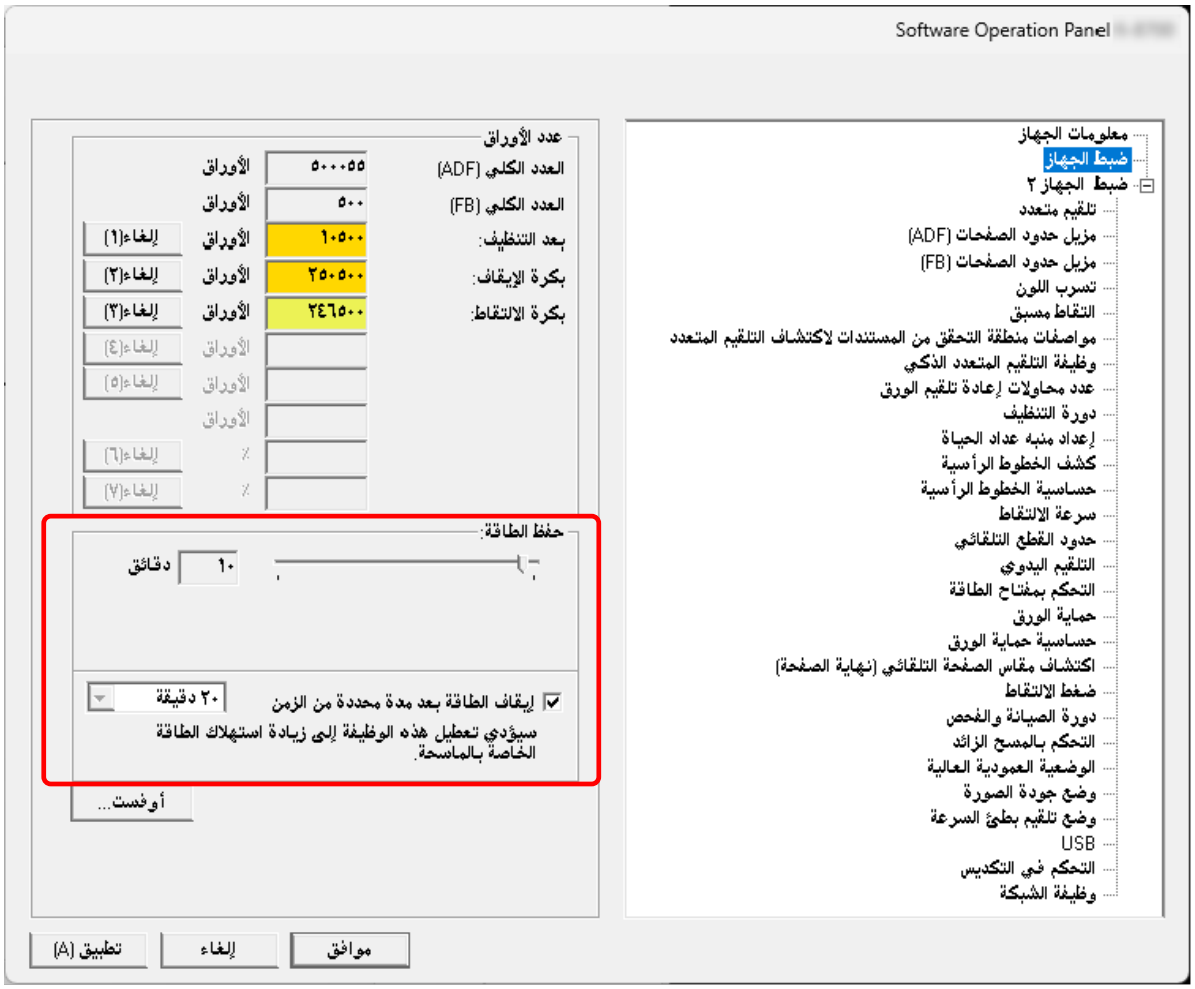


**حفظ الطاقة**

استخدم شريط التمرير لتحديد وقت الانتظار قبل الدخول في وضع حفظ الطاقة في النطاق من 5 إلى 115 دقيقة (بزيادات قدرها 5).
الإعداد الافتراضي للمصنع: 10

**خانة الاختيار [إيقاف الطاقة بعد مدة محددة من الزمن]**

حدد هذا عند إيقاف تشغيل الماسحة تلقائياً.

عند تحديد هذا، يتم إيقاف تشغيل الماسحة تلقائياً في حال تم تركها قيد التشغيل دون استخدام لفترة معينة من الوقت.
يتم تحديد خانة الاختيار لإعداد ضبط المصنع الافتراضي.
حدد وقتاً لإيقاف تشغيل الماسحة الضوئية تلقائياً من القائمة المنسدلة.
الإعداد الافتراضي للمصنع: 20 دقيقة

**تلميح**

- عند إلغاء تحديد خانة الاختيار [إيقاف الطاقة بعد مدة محددة من الزمن]، سيزداد استهلاك الطاقة في الماسح الضوئي.
- يمكن تكوين هذا الإعداد أيضًا في لوحة التشغيل.

# وقت الانتظار في التلقيم اليدوي [التلقيم اليدوي]

حدد هذا لمتابعة تحميل المستندات ومسحها ضوئيًا على نحو متتابع بعد أن يبدأ المسح.
لتكوين الماسحة لانتظار تحميل المستند على حامل الورق ADF (الملقم) لمدة انتظار محددة بعد أن يبدأ المسح الضوئي أو بعد أن يكتمل تلقيم المستند، حدد مدة الانتظار.
هذا يتيح لك إجراء مسح ضوئي متتابع ما دمت قد حملت المستند خلال مدة الانتظار المحددة.
إذا تم تخطي مدة الانتظار المحددة، تنتهي عملية المسح الضوئي تلقائيًا.

**1 ابدأ Software Operation Panel.**

بدء تشغيل Software Operation Panel (241 صفحة)

**2 من القائمة على جهة اليسار، حدد [إعداد الجهاز 2] ← [التلقيم اليدوي].**

**3 عيّن [وقت المهلة الزمنية].**
بالنسبة إلى [وقت المهلة الزمنية]، حدد الفترة الزمنية التي ستنقضي بتأكيد الماسحة أنه لا توجد أي مستندات لتحميلها في حامل الورق ADF (الملقم) (الفاصل الزمني بين آخر عملية مسح واكتشاف ما إذا تم تحميل المستند التالي أو لا).
الإعداد الافتراضي للمصنع: 10 ثوان

- عند مسح أكثر من مستند واحد بشكل متتابع يدويًا

  **a** حدد [تمكين] لـ [وضع التلقيم المتتابع] للتبديل إلى وضع التغذية المستمرة اليدوية.
  الإعداد الافتراضي للمصنع: إبطال

  **b** حدد الوقت لـ [وقت المهلة الزمنية].

- عند مسح مستند مطويّ من المنتصف، أو خطاب، أو ورق نقل متعدد الطبقات واحد في كل مرة يدويًا

  **a** حرك مفتاح وضع التلقيم إلى اليسار لتفعيل الوضع اليدوي الأحادي.

  **b** حدد الوقت لـ [وقت المهلة الزمنية].

**تلميح**

- في وضع يدوي مستمر أو وضع يدوي أحادي، لن تنتظر الماسحة تحميل المستندات في حامل الورق ADF (الملقم) حتى ينتهي وقت المهلة الزمنية بعد بدء عملية المسح أو يتم إخراج مستند.
  سينتهي المسح إذا لم يتم تحميل أي مستند خلال وقت المهلة الزمنية.
  لإنهاء المسح الضوئي على الفور، اضغط على زر [Scan/Enter] أو زر [Stop/Clear].
  يرجى ملاحظة أنه لا يمكن إلغاء المسح الضوئي حتى إذا ضغطت على زر [Stop/Clear] أثناء تغذية المستند.
- يمكن تكوين هذا الإعداد أيضًا في لوحة التشغيل.

## الإعدادات ذات الصلة بالاتصال بين الماسحة والكمبيوتر

### تحديد تشغيل USB [USB]

غيّر إعداد USB إذا حدث خطأ على جهاز كمبيوتر أثناء الاتصال.
لا يمكن تكوين هذا الإعداد عندما تكون الماسحة الضوئية متصلة عبر شبكة LAN سلكية.
إذا تم تغيير هذا الإعداد، يبدأ تشغيل الماسحة الضوئية.

1. **ابدأ Software Operation Panel.**

بدء تشغيل Software Operation Panel (241 صفحة)

2. **من القائمة، حدد [إعداد الجهاز 2] ← [USB].**
3. **حدد كيف تعمل وظيفة USB.**

**تلقائي**

يشغّل وفقًا لبيئة الاتصال. هذا هو الإعداد الافتراضي للمصنع.

**USB 2.0**

يشغّل مع USB 2.0.

**تلميح**

يمكن تكوين هذا الإعداد أيضًا في لوحة التشغيل.

## إعدادات استخدام الماسحة فقط عبر اتصال USB [وظيفة الشبكة]

باستخدام إعدادات المصنع الافتراضية، يمكنك استخدام الماسحة الضوئية إما عبر اتصال USB أو اتصال شبكة LAN السلكية.
يمكنك تعطيل اتصال شبكة LAN السلكية إذا أردت استخدام الماسحة فقط عبر اتصال USB للأسباب التالية.

- لتقليل استهلاك الطاقة
- لتعزيز الأمان
- لاستخدام تفعيل تلقيم طاقة USB

طريقة تشغيل/إيقاف تشغيل الماسحة [التحكم بمفتاح الطاقة] (300 صفحة)

لا يمكن تكوين هذا الإعداد عندما تكون الماسحة الضوئية متصلة عبر شبكة LAN سلكية.
إذا تم تغيير هذا الإعداد، يبدأ تشغيل الماسحة الضوئية.

1. **ابدأ Software Operation Panel.**

بدء تشغيل Software Operation Panel (241 صفحة)

2. **من القائمة، حدد [إعداد الجهاز 2] ← [وظيفة الشبكة].**
تظهر [وظيفة الشبكة] عند توصيل الماسحة الضوئية عبر كابل USB.

3. **حدد [إبطال].**
الإعداد الافتراضي للمصنع: تفعيل

## الإعدادات المتعلقة بالتشغيل/إيقاف التشغيل ومعدل استهلاك الطاقة للماسحة

### طريقة تشغيل/إيقاف تشغيل الماسحة [التحكم بمفتاح الطاقة]

قم بتكوين إعدادات تشغيل الماسحة الضوئية' وإيقاف تشغيلها.
حدد طريقة تشغيل/إيقاف تشغيل الماسح الضوئي، بخلاف استخدام زر [Power] الموجود على الماسح الضوئي.

1. **ابدأ Software Operation Panel.**

بدء تشغيل Software Operation Panel (241 صفحة)

2. **من القائمة، حدد [إعداد الجهاز 2] ← [التحكم بمفتاح الطاقة].**

3. **حدد طريقة لتشغيل/إيقاف تشغيل الماسحة مما يلي.**

**تفعيل مفتاح الطاقة**

يتم استخدام زر [Power] على الماسحة لتشغيل/إيقاف تشغيل الماسحة.
هذا هو الإعداد الافتراضي للمصنع.

**إبطال مفتاح الطاقة**

حدّد هذا لاستعمال شريط طاقة التيار المتناوب للتحكم في موفر الطاقة للأجهزة الطرفية مثل الماسحة الضوئية وفقًا لطاقة الكمبيوتر.
لا يتم استخدام زر [Power] على الماسحة لتشغيل/إيقاف تشغيل الماسحة.

**انتباه**

سيتم تعطيل [إيقاف الطاقة بعد مدة محددة من الزمن] ضمن [ضبط الجهاز] في Software Operation Panel.

**تفعيل تلقيم طاقة USB**

يسري هذا الإعداد عند تعيين [وظيفة الشبكة] في [إعداد الجهاز 2] على [إبطال] في Software Operation Panel.
ضبط ما إذا كان سيُسمح بتشغيل الماسحة الضوئية أو إيقاف تشغيلها من خلال الإجراءات التالية، بالإضافة إلى الضغط على زر [Power] الموجود على الماسحة الضوئية.

- تشغيل/إيقاف تشغيل الكمبيوتر
- توصيل أو فصل كابل USB

**انتباه**

- إذا تم تحديد [تفعيل تلقيم طاقة USB]، فسيتم تمكين مفتاح التشغيل دائمًا.
- بعض أنواع أجهزة الكمبيوتر ومشتركات USB تظل تغذي بالطاقة إلى USB حتى بعد إيقاف تشغيل الكمبيوتر.
  في هذه الحالة، قد لا يعمل [تفعيل تلقيم طاقة USB] بشكل صحيح.

**تلميح**

عند ضبط [إبطال مفتاح الطاقة]، سيزداد استهلاك الطاقة في الماسح الضوئي.

## إعدادات متعلقة بصيانة الماسحة

### الكشف عن الخطوط الرأسية [كشف الخطوط الرأسية]

يمكنك تفعيل الإعدادات لكشف الوسخ الموجود على الزجاج.
قد تظهر الخطوط السوداء على الصور إذا كان الزجاج متسخاً.
عند تحديد [تمكين] لإعداد اكتشاف الخطوط الرأسية، تظهر رسالة بالأوقات التالية في حال إمكانية ظهور خطوط رأسية على الصورة التي قمت بمسحها ضوئيًا باستخدام ADF:

- عند فتح وحدة تغذية المستندات التلقائية ADF أو إغلاقها
- عند انتهاء المسح الضوئي
- عند تحميل مستند في حامل الورق ADF (الملقم)
- عند استيقاظ الماسحة الضوئية من وضع توفير الطاقة

تظهر رسالة كما يلي.

- يومض Menu على LCD.

كما يومض [تنظيف الزجاج!] على السطر الثاني في شاشة [جاهز].
لمنع ظهور الخطوط الرأسية على الصور، تحقق من المعلومات، ومن ثم نظّف الزجاج.
لمعرفة التفاصيل حول كيفية التحقق من المعلومات، راجع التحقق من المعلومات (108 صفحة).

- تظهر رسالة في Error Recovery Guide على الكمبيوتر المتصل بالماسح الضوئي.

لمنع ظهور الخطوط الرأسية على الصور، تحقق من الرسالة ومن ثم نظّف الزجاج.
لمعرفة التفاصيل حول التنظيف، راجع العناية اليومية (157 صفحة).

1. **ابدأ Software Operation Panel.**

بدء تشغيل Software Operation Panel (241 صفحة)

2. **من القائمة على جهة اليسار، حدد [إعداد الجهاز 2] ← [كشف الخطوط الرأسية].**

3. **حدد [تفعيل].**

الإعداد الافتراضي للمصنع: إبطال

**تلميح**

- إن وظيفة تلقي إشعارات عن الأوساخ الموجودة على الزجاج لا تُخطرك بالضرورة بجميع الأوساخ. إذا ظهرت خطوط رأسية على الصورة، فاتخذ الإجراءات اللازمة وفقًا لما يلي تظهر خطوط رأسية على الصورة الممسوحة ضوئيًا (229 صفحة).
- يمكن تكوين هذا الإعداد أيضًا في لوحة التشغيل.

# تعيين مستوى الحساسية للكشف عن الخطوط الرأسية [حساسية الخطوط الرأسية]

قم بتعيين مستوى الحساسية للكشف عن الخطوط الرأسية (الوسخ الموجود على الزجاج) عندما يتم تحديد [تفعيل] من أجل [كشف الخطوط الرأسية].
اضبط مستوى الحساسية وفقًا لمدى اتساخ الزجاج.

1. **ابدأ Software Operation Panel.**

بدء تشغيل Software Operation Panel (241 صفحة)

2. **من القائمة على جهة اليسار، حدد [إعداد الجهاز 2] ← [حساسية الخطوط الرأسية].**

3. **قم بتحديد مستوى الحساسية لكشف الوسخ الموجود على الزجاج.**

**منخفضة**

يقلل مستوى الحساسية لكشف الوسخ الموجود على الزجاج.
حدّد هذا فقط لكشف الوسخ فقط عندما يكون الزجاج متسخًا للغاية.

**عادية**

يكشف الوسخ الموجود على الزجاج عند مستوى الحساسية المثالي.
هذا هو الإعداد الافتراضي للمصنع.

**عالية**

يُزيد مستوى الحساسية لكشف الوسخ الموجود على الزجاج.
حدّد هذا لكشف الوسخ حتى عندما يكون الزجاج متسخًا قليلاً.

**تلميح**

- يومض [تنظيف الزجاج!] بشكل متكرر على السطر الثاني في شاشة [جاهز]، حدد [منخفض].
- يمكن تكوين هذا الإعداد أيضًا في لوحة التشغيل.

## ضبط دورات الصيانة/الفحص للماسحة الضوئية [دورة الصيانة والفحص]

حدد دورة الصيانة والفحص للماسحة التي أجراها مهندس الخدمة.

إذا تم اجتياز الفترة المحددة بعد تاريخ آخر دورة صيانة وفحص، يومض Menu على LCD.
كما يومض [الصيانة] على السطر الثاني في شاشة [جاهز].
تحقق من المعلومات واطلب من مهندس الخدمة إجراء دورة فحص وصيانة منتظمة للماسحة.
لمعرفة التفاصيل حول كيفية التحقق من المعلومات، راجع التحقق من المعلومات (108 صفحة).
بالنسبة لدورة الفحص والصيانة المنتظمة على الماسحة بواسطة مهندس الخدمة، اتصل بالموزع/الوكيل الذي اشتريت منه هذا المنتج.

1 **ابدأ Software Operation Panel.**

بدء تشغيل Software Operation Panel (241 صفحة)

2 **من القائمة على جهة اليسار، حدد [إعداد الجهاز 2] ← [دورة الصيانة والفحص].**

3 **حدد [تمكين] لاستقبال رسالة على LCD عندما يقترب وقت الصيانة.**
الإعداد الافتراضي للمصنع: إبطال

4 **حدد الدورة لاستقبال رسالة.**
الإعداد الافتراضي للمصنع: 12 شهراً

# إعدادات الشبكة (إعدادات الشبكة في fi Series)

هذا القسم يشرح كيفية استخدام إعدادات الشبكة في fi Series لضبط إعدادات الشبكة.
يمكن ضبط إعدادات الشبكة للماسحة الضوئية باستخدام مستعرض على جهاز الكمبيوتر، وذلك باستخدام إعدادات الشبكة في fi Series.

## بدء تشغيل إعدادات الشبكة في fi Series

**1 صِل الماسحة الضوئية بجهاز الكمبيوتر على النحو التالي.**

- fi-8600

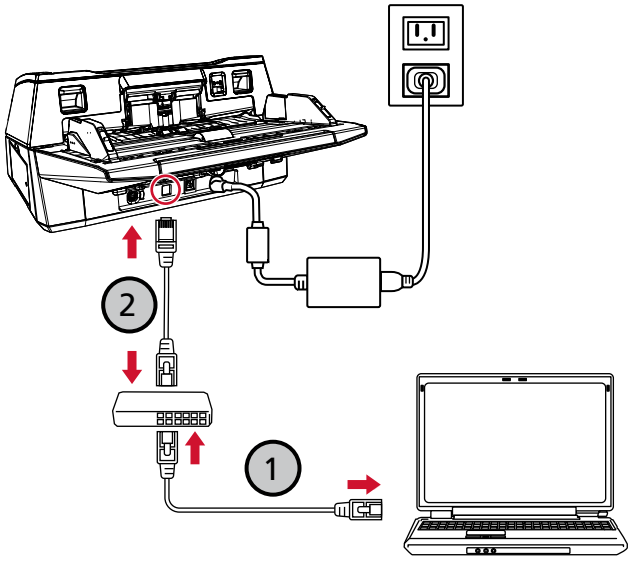


- fi-8700/fi-8700S

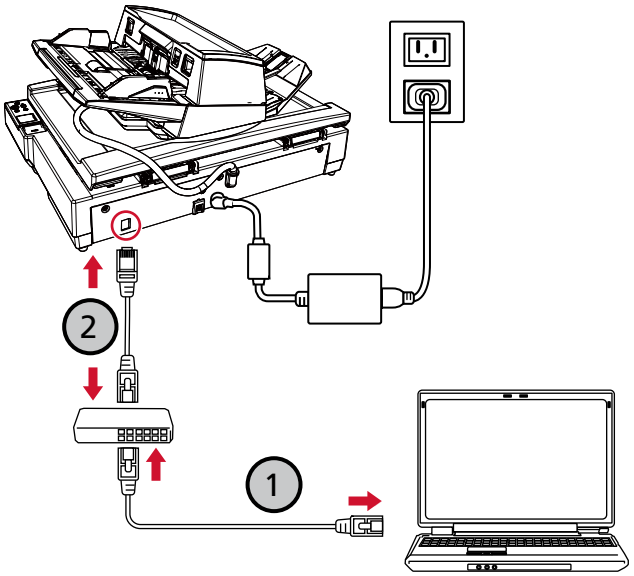


**a قم بتوصيل جهاز الكمبيوتر بجهاز شبكة عبر شبكة LAN سلكية (1).**

لمعرفة التفاصيل حول كيفية توصيل جهاز الكمبيوتر بالشبكة، راجع دليل جهاز الكمبيوتر الخاص بك.

**b قم بتوصيل الماسحة الضوئية بجهاز الشبكة عبر شبكة LAN سلكية (2).**

**2 تحقّق من عنوان IP للماسحة.**

يمكنك استخدام أداة تعيين عنوان IP للتحقق من عنوان IP.

لمعرفة التفاصيل، راجع تعليمات Network Setup Tool.

لمعرفة التفاصيل حول كيفية تشغيل أداة تعيين عنوان IP، ارجع إلى بدء تشغيل أداة إعداد عنوان IP (332 صفحة).

**3 تأكّد من أن الماسحة الضوئية متصلة بالشبكة.**

كيف تتحقَّق من إعدادات الشبكة الخاصة بالماسحة (327 صفحة)

**4 ابدأ تشغيل متصفح على الكمبيوتر وأدخل عنوان URL التالي في حقل إدخال عنوان URL للاتصال بالماسح الضوئي.**

عنوان IP أو FQDN للماسحة

**مثال**

عنوان IPv4

xxx.xxx.xxx.xxx/(كل "xxx" عبارة عن قيمة من 0 إلى 255)

**مثال**

لعنوان IPv6

[xxxx:xxxx:xxxx:xxxx:xxxx:xxxx:xxxx:xxxx]/(كل "xxxx" عبارة عن قيمة من 0 إلى ffff)

**5 أدخل كلمة مرور المسؤول ثم انقر فوق زر [تسجيل الدخول].**

لمعرفة التفاصيل حول كلمة مرور المسؤول، راجع كلمة مرور المسؤول (314 صفحة).

تظهر نافذة [إعدادات الشبكة في fi Series].

**6 انقر فوق كل قائمة لضبط الإعدادات.**

معلومات الماسحة (309 صفحة)

الشبكة (310 صفحة)

الأمان (313 صفحة)

صيانة (314 صفحة)

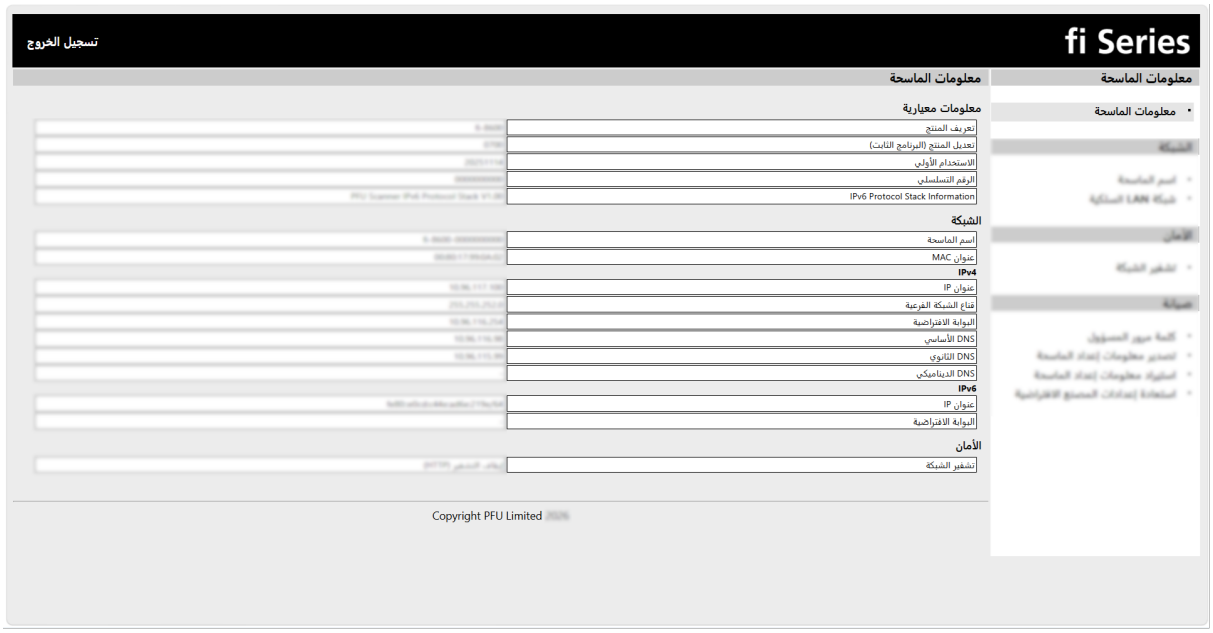


**انتباه**

للتمكن من استخدام الوظيفة على النافذة دون حدوث أي مشاكل، تأكد من ضبط الإعدادات التالية على المستعرض الخاص بك.

- يتم تمكين ملفات تعريف الارتباط
- يتم تمكين JavaScript

## عناصر الإعدادات

يعرض هذا القسم قائمة بعناصر الإعداد التي يمكنك تكوينها في نافذة إعدادات الشبكة في fi Series.

**انتباه**

لاستخدام إعدادات الشبكة في fi Series، يلزم وجود كلمة مرور المسؤول.
يمكنك التحقق من كلمة مرور المسؤول الافتراضية على الملصق.
لمعرفة التفاصيل بشأن الملصق، راجع التحقق من ملصقات المنتج (239 صفحة).
غيّر كلمة مرور المسؤول لمنع تغيير الإعدادات بواسطة مستخدم آخر.
أيضًا، قم بتغيير كلمة مرور المسؤول بشكل منتظم.
يمكن تكوين كلمة مرور المسؤول في [كلمة مرور المسؤول] ضمن [صيانة].

- **معلومات الماسحة**

| عنصر الإعداد | الوصف |
|---|---|
| معلومات الماسحة (309 صفحة) | يتم عرض معلومات حول وحدة الماسحة الضوئية وإعداداتها. |

- **الشبكة**

| عنصر الإعداد | الوصف |
|---|---|
| اسم الماسحة (310 صفحة) | قم بتعيين اسم الماسحة الضوئية. |
| شبكة LAN السلكية (311 صفحة) | عيّن عنوان IPv4 أو عنوان IPv6 للماسحة.<br>**انتباه**<br>الإعدادات التالية لا تدعم IPv6:<br>● خادم DNS<br>● خانة الاختيار [تمكين DNS الديناميكي] |

- **الأمان**

| عنصر الإعداد | الوصف |
|---|---|
| تشفير الشبكة (313 صفحة) | حدّد ما إذا كنت تريد تشفير اتصالات الشبكة. |

- **صيانة**

| عنصر الإعداد | الوصف |
|---|---|
| كلمة مرور المسؤول (314 صفحة) | قم بتغيير كلمة مرور المسؤول. |
| تصدير معلومات إعداد الماسحة (315 صفحة) | قم بتصدير إعدادات الماسحة إلى ملف. |
| استيراد معلومات إعداد الماسحة (316 صفحة) | استيراد إعدادات الماسحة. |
| استعادة إعدادات المصنع الافتراضية (317 صفحة) | قم باستعادة إعدادات الماسحة للمصنع لإعدادات المصنع الافتراضية. |

| عنصر الإعداد | الوصف |
| --- | --- |
| الترخيص (318 صفحة) | يعرض معلومات الترخيص. |

## معلومات الماسحة

## معلومات الماسحة

يتم عرض معلومات حول وحدة الماسحة الضوئية وإعداداتها.
انقر فوق [معلومات الماسحة] ← [معلومات الماسحة] لعرض النافذة.

## الشبكة

### اسم الماسحة

قم بتعيين اسم الماسحة الضوئية.
انقر فوق [الشبكة] ← [اسم الماسحة] لعرض النافذة.

**اسم الماسحة**

أدخل اسم الماسحة داخل 64 حرفًا.
يمكن استعمال الأحرف التالية لاسم الماسحة:

- الأحرف الأبجدية
- مسافة
  يتم تجاهل المسافة قبل سلسلة الأحرف أو بعدها.
- الرموز
  -_
  الإعداد الافتراضي للمصنع: [fi-8600 أو fi-8700 أو *ScannerSerialNumber*]-[fi-8700S]

**زر [تطبيق على الماسحة]**

يطبق الإعدادات التي تم ضبطها.

**تلميح**

- يمكن التحقق من الرقم التسلسلي للماسحة الضوئية من ملصق المنتج.
  التحقق من ملصقات المنتج (239 صفحة)
- عند تحديد خانة اختيار [تمكين DNS الديناميكي]، أدخل اسم الماسحة الضوئية بحيث لا يتجاوز طوله 63 حرفًا.
  لمعرفة التفاصيل حول DNS الديناميكي، راجع شبكة LAN السلكية (311 صفحة).
  نوصيك أيضًا أن لا تستخدم الأحرف التالية في اسم الماسحة الضوئية؛ إذ يُستبدَل بها الرمز "-" عند تسجيل الاسم في خوادم DNS.
  - الشرطة السفلية "_"
  - مسافة

# شبكة LAN السلكية

عيّن عنوان IPv4 أو عنوان IPv6 للماسحة.
انقر فوق [الشبكة] ← [شبكة LAN السلكية] لعرض النافذة.

### تكوين IPv4

تعيين عنوان IPv4 للماسحة.
الإعداد الافتراضي للمصنع: تلقائي
عند تحديد [يدوي]، حدد العناصر التالية:

- عنوان IP
- قناع الشبكة الفرعية
- البوابة الافتراضية

### خادم DNS

قم بتكوين خوادم DNS.
الإعداد الافتراضي للمصنع: تلقائي
عند تحديد [يدوي]، حدد العناصر التالية:

- DNS الأساسي
- DNS الثانوي

**انتباه**

لاحظ أن عنوان IPv6 غير مدعوم.

### تكوين IPv6

تعيين عنوان IPv6 للماسحة.
الإعداد الافتراضي للمصنع: تلقائي
عند تحديد [يدوي]، حدد العناصر التالية:

- خانة اختيار [استقبال حزمة إعلانات الموجه]
  حدد خانة الاختيار لتفعيل عنوان IPv6 الذي تم إنشاؤه تلقائيًا.
  يمكنك التحقق من عنوان IPv6 الذي تم إنشاؤه تلقائيًا في نافذة [معلومات الماسحة].
  يتم تحديد خانة الاختيار لإعداد ضبط المصنع الافتراضي.
- عنوان IP

**انتباه**

لا يمكن تعيين عناوين IPv6 التالية يدويًا.

- عنوان الاسترجاع
- عنوان الارتباط المحلي
- عنوان الموقع المحلي
- عنوان البث المتعدد
- العنوان المتوافق مع IPv4

- عنوان IPv4 المعيّن
- عنوان يبدأ بـ 2001:0000
- عنوان يبدأ بـ 2002
- عنوان يبدأ بـ 3FFE

- طول بادئة الشبكة الفرعية
- البوابة الافتراضية

**خانة الاختيار [تمكين DNS الديناميكي]**

عيّن هذا العنصر للحصول على عنوان IP للماسحة تلقائيًا.
يتم إلغاء تحديد خانة الاختيار لإعداد ضبط المصنع الافتراضي.
عند تحديد مربع الاختيار وتوصيل ماسحة بشبكة، سيتم تسجيل اسم الماسحة الضوئية (اسم المضيف) وعنوان IP تلقائيًا في خوادم DNS.
يمكنك تعيين اسم الماسحة الضوئية (اسم المضيف) الذي تريد تسجيله مع خادم DNS في [اسم الماسحة].

اسم الماسحة (310 صفحة)

**تلميح**

- يجب تعيين خادم DNS الأساسي.
  لا يتم دعم خادم DNS الثانوي.
- إذا أدخلت مسافة فارغة أو "_" في [اسم الماسحة، فستتحول إلى "-" وتُسجل في خادم DNS.
  لاحظ أن أسماء المضيف المسجلة لدى خوادم DNS يمكن أن يصل طولها إلى 63 حرفاً.

**انتباه**

لاحظ أن عنوان IPv6 غير مدعوم.

عندما يتم تسجيل اسم الماسحة الضوئية (اسم المضيف) مع خوادم DNS، يمكنك البحث عن الماسحة الضوئية عن طريق تحديد اسم الماسحة الضوئية (اسم المضيف) في أداة تحديد الماسحة، حتى لو تغير عنوان IP الذي تم تعيينه بواسطة خادم DHCP.
للحصول على تفاصيل حول البحث عن ماسحة، راجع ملف مساعدة Network Setup Tool.
لمعرفة التفاصيل حول كيفية بدء تشغيل أداة تحديد الماسحة، راجع بدء تشغيل أداة تحديد الماسحة (331 صفحة).

**زر [تطبيق على الماسحة]**

يطبق الإعدادات التي تم ضبطها.

## الأمان

# تشفير الشبكة

حدّد ما إذا كنت تريد تشفير اتصالات الشبكة.
انقر فوق [الأمان] ← [تشفير الشبكة] لعرض النافذة.
الإعداد الافتراضي للمصنع: إيقاف التشفير (HTTP)

**إيقاف التشفير (HTTP)**

هذه هي طريقة النقل التي تعطي الأولوية لسرعة المسح.

**تشغيل التشفير (HTTPS)**

هذه هي طريقة النقل التي تعطي الأولوية للأمان. تكون سرعة المسح بطيئة باستخدام هذا الإعداد.

**زر [تطبيق على الماسحة]**

يطبق الإعدادات التي تم ضبطها.

# صيانة

## كلمة مرور المسؤول

قم بتغيير كلمة مرور المسؤول.
غيّر كلمة مرور المسؤول لمنع تغيير الإعدادات بواسطة مستخدم آخر.
قم بتغيير كلمة مرور المسؤول بشكل منتظم.
انقر فوق [صيانة] ← [كلمة مرور المسؤول] لعرض النافذة.

**كلمة المرور الحالية**

أدخل كلمة المرور الحالية.
يمكنك التحقق من كلمة مرور المسؤول الافتراضية على الملصق.
لمعرفة التفاصيل بشأن الملصق، راجع التحقق من ملصقات المنتج (239 صفحة).

**كلمة المرور الجديدة**

أدخل كلمة المرور الجديدة داخل 16 حرفًا لتغيير كلمة المرور الحالية.
يمكن استعمال الأحرف التالية لكلمة المرور الجديدة:

- الأحرف الأبجدية
- مسافة
- الرموز

{}`[]$<>~|_=+*^%#'!?,."@&\();:/-<

- علامات التشكيل

èéêëÈÉÊËùúûüÙÚÛÜìíîïÌÍÎÏòóôõöœÒÓÔÕÖŒàáâãäæÀÁÂÃÄÆşŞğĞçÇ
ßñÑ

يتم إبقاء المسافات قبل سلسلة الأحرف وبعدها.

**تأكيد كلمة المرور**

أعِد إدخال كلمة المرور التي أدخلتها لـ [كلمة المرور الجديدة] لتغيير كلمة المرور الحالية.

**خانة الاختيار [عرض ضغطات المفاتيح]**

حدد خانة الاختيار لعرض أحرف كلمة المرور.
يتم إلغاء تحديد خانة الاختيار لإعداد ضبط المصنع الافتراضي.

**زر [تطبيق على الماسحة]**

يطبق الإعدادات التي تم ضبطها.

# تصدير معلومات إعداد الماسحة

قم بتصدير إعدادات الماسحة إلى ملف.
انقر فوق [صيانة] ← [تصدير معلومات إعداد الماسحة] لعرض النافذة.
يمكنك استخدام إعدادات الماسحة الضوئية بالطرق التالية:

- استيراد الإعدادات إلى ماسحة ضوئية أخرى لتطبيقها

**الإصدار/الاسم**

أدخل الإصدار أو الاسم داخل 31 حرفًا لتحديد إعدادات الماسحة.
سيتم استخدام [الإصدار/الاسم] لاسم الملف.
لا يمكن استعمال الأحرف التالية:

- الرموز

~|\?<>:/*"

**زر [تصدير]**

يقوم بتصدير إعدادات الماسحة إلى ملف.
سيتم إخراج الملف مع سلسلة الأحرف التي أدخلتها [الإصدار/الاسم].
مثال: ScannerSettings_[الإصدار/الاسم].cab

**راجع أيضًا**

ملاحظات عند تصدير إعدادات الماسحة (330 صفحة)

## استيراد معلومات إعداد الماسحة

استيراد إعدادات الماسحة.
انقر فوق [صيانة] ← [استيراد معلومات إعداد الماسحة] لعرض النافذة.

**زر [تحديد ملف]**

حدد الملف الذي تم إخراجه في تصدير معلومات إعداد الماسحة (315 صفحة).

**زر [استيراد]**

هذا متوفر فقط عند تحديد ملف.
يقوم باستيراد إعدادات الماسحة.
تتم إعادة تشغيل الماسحة.

## استعادة إعدادات المصنع الافتراضية

قم باستعادة إعدادات الماسحة للمصنع لإعدادات المصنع الافتراضية.
انقر فوق [صيانة] ← [استعادة إعدادات المصنع الافتراضية] لعرض النافذة.

**زر [استعادة إعدادات المصنع الافتراضية]**

يقوم باستعادة إعدادات المصنع الافتراضية.
تتم إعادة تشغيل الماسحة.

## الترخيص

يعرض معلومات الترخيص.
انقر فوق [صيانة] ← [الترخيص] لعرض النافذة.

# الملحق

## المواصفات الأساسية

| العنصر | | المواصفات |
|---|---|---|
| نوع الماسحة | | ● fi-8600<br>(وحدة تغذية المستندات التلقائية) ADF<br>التلقيم اليدوي (فردي/متتابع) متوفر باستخدام ADF.<br>● fi-8700/fi-8700S<br>ADF (وحدة تغذية المستندات التلقائية) + الماسحة الضوئية المسطحة<br>التلقيم اليدوي (فردي/متتابع) متوفر باستخدام ADF. |
| مستشعر الصور | | ● fi-8600<br>لون 2 × CCD (أمامي، خلفي)<br>● fi-8700<br>لون 3 × CCD (أمامي، خلفي، ماسحة مُسطحة)<br>● fi-8700S<br>لون 2 × CCD (أمامي، ماسحة مُسطحة) |
| مصدر الضوء | | ● fi-8600<br>مصباح LED أبيض × 4 (أمام، خلف)<br>● fi-8700<br>مصباح LED أبيض × 6 (الأمام، الخلف، الماسحة الضوئية المسطحة)<br>● fi-8700S<br>مصباح LED أبيض × 4 (الأمامي، الماسحة الضوئية المسطحة) |
| منطقة المسح (العرض × الطول) | الحد الأدنى للمقاس | 50.8 × 69 مم (2 × 2.72 بوصة) |
| | الحد الأقصى للمقاس (*1) | ● fi-8600<br>وحدة تغذية المستندات التلقائية (ADF): 304.8 × 431.8 مم (12.0 × 17.0 بوصة.)<br>● fi-8700/fi-8700S<br>وحدة تغذية المستندات التلقائية (ADF): 304.8 × 431.8 مم (12.0 × 17.0 بوصة.)<br>الماسحة الضوئية المسطحة: 304.8 × 457.2 مم (12.0 × 18.0 بوصة) |
| وزن الورق (السماكة) (*2) | | من 20 إلى 413 جم/م$^2$ (5.3 إلى 110 رطل)<br>من 27 إلى 413 جم/م$^2$ (من 7.2 إلى 110 رطل) للمقاس الأكبر من A4/Letter<br>من 128 إلى 209 جم/م$^2$ (34 إلى 56 رطل) لمقاس A8 |

| العنصر | | المواصفات |
|---|---|---|
| | | 1.4 مم أو أقل للبطاقات البلاستيكية (البطاقات ذات النقش مسموح بها (متوافقة مع النوع 3*) ((ISO7810 ID-1 |
| سرعة مسح ADF (A4، أفقي، 300 نقطة لكل بوصة) (*4) | ثنائي اللون (أبيض وأسود) | ● fi-8600 / fi-8700<br>الفردي 100 صفحة في الدقيقة، المزدوج 200 صورة في الدقيقة<br>● fi-8700S<br>الفردي 75 صفحة في الدقيقة |
| | تدرج رمادي | |
| | ألوان | |
| سرعة المسح للماسحة المُسطحة (A4، عمودي، 300 نقطة لكل بوصة) (*4) | ثنائي اللون (أبيض وأسود) | ● fi-8700/fi-8700S<br>0.9 ثانية لكل ورقة |
| | تدرج رمادي | |
| | ألوان | |
| سعة التحميل (*5) | | ● مستندات مقاس A4/Letter أو أصغر<br>300 ورقة (بوزن ورق 80 جم/م$^2$ [20 رطلًا] وبسماكة أقل من 30 مم لرزمة المستندات)<br>● مستندات أكبر من مقاس A4/Letter<br>100 ورقة (بوزن ورق 80 جم/م$^2$ [20 رطل] وبسماكة أقل من 10 مم لرزمة المستندات) |
| الدقة البصرية | | 600 dpi |
| دقة الإخراج | ثنائي اللون (أبيض وأسود) | من 50 إلى 600 نقطة لكل بوصة (يمكن تهيئته بمعدل زيادة 1 نقطة لكل بوصة)<br>يمكن تعيين 1,200 نقطة لكل بوصة من برنامج تشغيل الماسحة |
| | تدرج رمادي | |
| | ألوان | |
| مستوى متعدد القيم | | اللون: 24-bit<br>تدرج رمادي: 8-bit<br>ثنائي اللون (أبيض وأسود): 1-bit |
| مستوى التدرّج الرمادي | | 4,096 من مستويات التدرج (12-bit) |
| الواجهة | USB | (6*)USB3.2 Gen 1x1/USB3.0/USB2.0/USB1.1<br>النوع B |
| | شبكة LAN السلكية | IEEE802.3 Ethernet<br>10BASE-T/100BASE-TX/1000BASE-T<br>موصل RJ-45type8-pole |
| بروتوكول الشبكة (شبكة LAN السلكية) | | DNS, ,((*7 TCP/IP (IPv4/IPv6), DHCP, HTTP/HTTPS<br>DDNS, UDP |
| LCD | | العرض: ألوان<br>النقاط المعروضة: 16<br>الخطوط المعروضة: 7 × 16 (صف × حرف) |

***1:** لمعرفة تفاصيل حول الحد الأقصى للمقاس، راجع مقاس الورق (79 صفحة).

***2:** القيم المُقدّرة عند استخدام وحدة تغذية المستندات التلقائية ADF. لا يوجد حد لوزن الورق عند مسح مستند ضوئيًا باستخدام الماسحة المسطحة.

***3:**لمعرفة التفاصيل حول البطاقات البلاستيكية، راجع ملاحظات على البطاقات البلاستيكية (81 صفحة).

***4:**لاحظ أنها مسألة تقييد بحسب قدرات الجهاز، وكذلك وقت المعالجة بالبرنامج مثل وقت نقل البيانات والذي يتم إضافته إلى وقت المسح الضوئي الفعلي.
سرعة المسح الضوئي هي نفسها عند توصيل الماسحة عبر USB أو عبر شبكة LAN سلكية.
بيئة القياس لسرعة المسح الضوئي هي كما يلي:

| | |
|---|---|
| نظام تشغيل | Windows 11 |
| وحدة المعالجة المركزية | Intel® Core™ i3-13100، حتى 4.5 غيغاهرتز |
| الذاكرة | 8 غيغابايت |
| التخزين | SSD |

***5:**تختلف السعة حسب وزن الورق.

← سعة التحميل (83 صفحة)

***6:**استخدم كابل USB المزود مع الماسحة.
عند توصيل كابل USB بموزع USB، تأكد من توصيله بموزع USB المتصل بمنفذ USB الخاص بالكمبيوتر.
يتطلب التوصيل عن طريق USB 3.2 Gen 1x1/USB 3.0/USB 2.0/USB 1.1 أن يدعم منفذ USB والموزع المعايير USB 3.2 Gen 1x1/USB 3.0/USB 2.0.
لاحظ أيضاً أن سرعة المسح الضوئي تبطئ عند استخدام USB 1.1.

***7:**يتم دعم TLS 1.2/TLS 1.3.

## مواصفات التثبيت

| العنصر | | المواصفات |
|---|---|---|
| الأبعاد الخارجية (العرض × العمق × الارتفاع) (*1) | | ● fi-8600<br>236 × 432 × 214 مم/9.29 × 17.01 × 8.43 بوصات(*2)<br>● fi-8700/fi-8700S<br>706 × 500 × 345 مم/27.80 × 19.69 × 13.58 بوصة |
| مساحة التثبيت (العرض × العمق × الطول) (*3) | | ● fi-8600<br>1,220 × 614 × 395 مم/48.03 × 24.17 × 15.55 بوصة<br>● fi-8700/fi-8700S<br>1,285 × 815 × 704 مم/50.59 × 32.09 × 27.72 بوصة |
| الوزن | | ● fi-8600<br>11 كغ (24.26 رطل)<br>● fi-8700/fi-8700S<br>35 كغ (77.18 رطل) |
| طاقة الإدخال | مدى الجهد | تيار متردد 100 إلى 240 فولت ±10% |
| | واجهة | واجهة واحدة |
| | نطاق التردد | 50/60 هرتز ±3 هرتز |
| معدل استهلاك الطاقة | عند الاستخدام | 55 واط أو أقل |
| | حفظ الطاقة | بالنسبة إلى اتصال شبكة LAN السلكية: 2.6 واط أو أقل<br>بالنسبة إلى اتصال USB: 1.7 واط أو أقل |
| | إيقاف التشغيل | 0.3 واط أو أقل |
| الظروف المحيطة | درجة الحرارة | عند الاستخدام: من 5 إلى 35°C (من 41 إلى 95° فهرنهايت)<br>عدم التشغيل: من -20 إلى 60°C (من -4 إلى 140° فهرنهايت) |
| | درجة الرطوبة | عند الاستخدام: 15 إلى 80%<br>عدم التشغيل: 8 إلى 95% |
| القيمة الحرارية | عند الاستخدام | 47.3 كيلوكالوري/ساعة أو أقل |
| | حفظ الطاقة | بالنسبة إلى اتصال شبكة LAN السلكية: 2.3 سعرة حرارية/ ساعة أو أقل<br>بالنسبة إلى اتصال USB: 1.5 كيلوكالوري/ساعة أقل |
| | إيقاف التشغيل | 0.3 كيلوكالوري/ساعة أو أقل |

| العنصر | المواصفات |
| --- | --- |
| الوزن عند النقل (*4) | ● fi-8600<br>15 كغ (33.08 رطل)<br>● fi-8700/fi-8700S<br>44 كغ (97.02 رطل) |
| فترة الدعم | 5 سنوات |

***1:** يشير العمق والارتفاع إلى مقاس الماسحة من دون حامل الورق ADF (الملقم) والمُعبئ. لا يشتمل المقاس على الأجزاء البارزة في الماسحة الضوئية.

***2:** يشير العمق إلى مقاس الماسحة الضوئية مع لوحات التشغيل المثبتة في الجوانب.

***3:** المساحة المطلوبة للتثبيت عبارة عن مرجع للمسح الضوئي لمستندات بمقاس A3.

***4:** متضمناً وزن العلبة حزمة المرفقات.

## الأبعاد الخارجية

فيما يلي الأبعاد الخارجية للماسحة:

- **fi-8600**

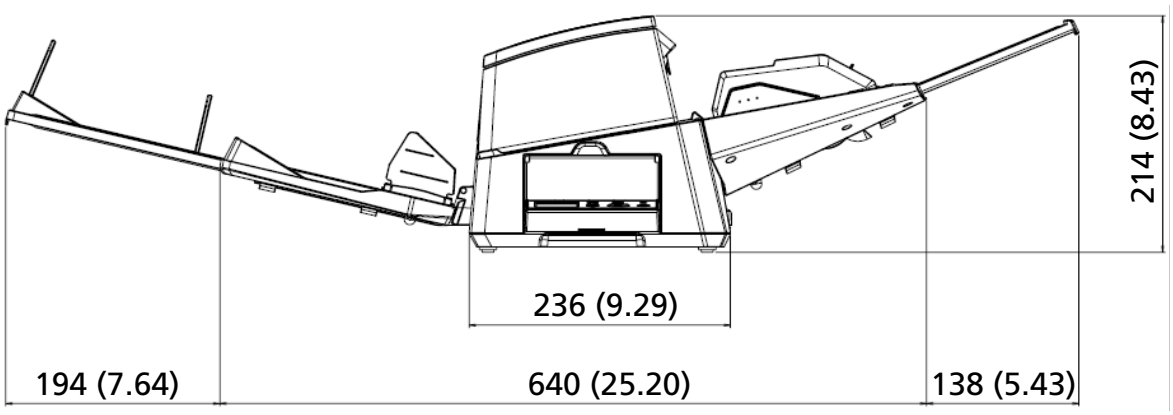


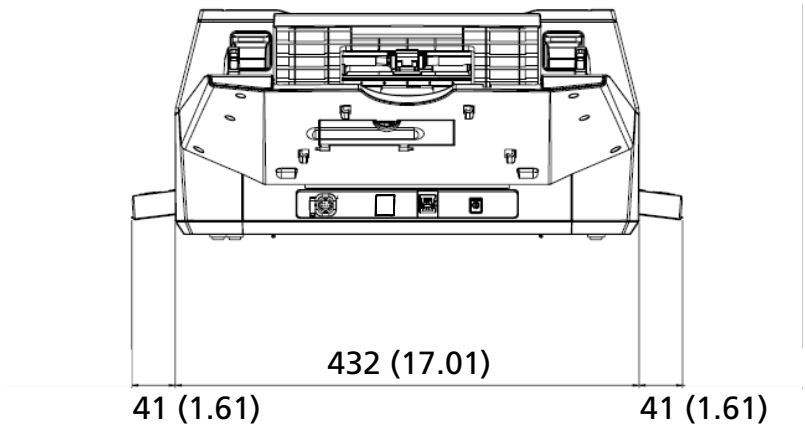


الوحدة: مم (بوصة)

- **fi-8700/fi-8700S**

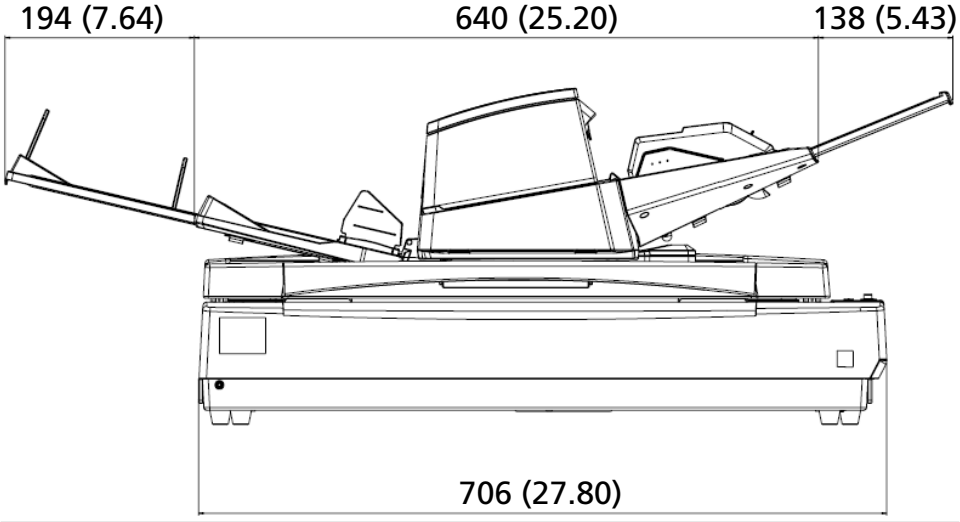


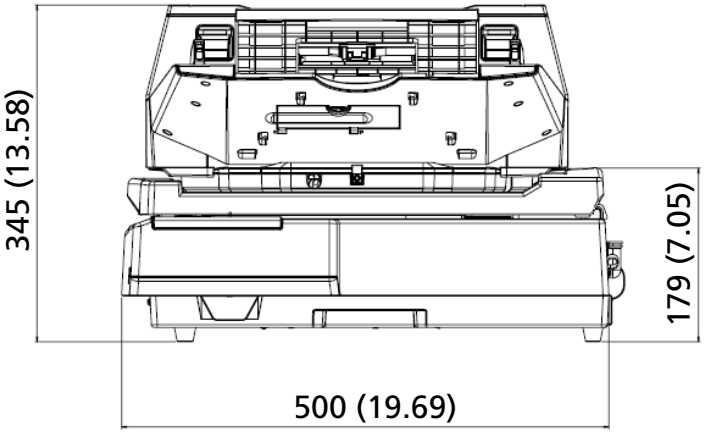


الوحدة: مم (بوصة)

## خيارات الماسحة

| الاسم | رقم القطعة | الطراز المدعوم | الوصف |
|---|---|---|---|
| fi-760PRB | PA03740-D101 | fi-8600 | fi-760PRB هو خيار يمكنه طباعة نص (مثل الأحرف الأبجدية، الأرقام) على الجزء الخلفي من المستند بعد المسح.<br>يمكنك ترتيب مستنداتك بطباعة اسم أو تاريخ أو رقم تسلسلي على الجانب الخلفي من المستند الممسوح ضوئيًا.<br>لمعرفة التفاصيل، راجع دليل مشغل أداة الختم fi-760PRB. |
| fi-575BK | PA03338-D960 | fi-8700/fi-8700S | لوحة المستند السوداء التي تجعل الخلفية سوداء عند المسح الضوئي باستخدام الماسحة الضوئية المسطحة.<br>تُستخدم هذه اللوحة كبديل للوحة المستند البيضاء القياسية.<br>استخدم هذه اللوحة لأنواع المسح التالية:<br>● لقص صورة بنفس حجم المستند (أبيض)<br>● مسح ضوئي لمستندات متعددة (بيضاء) في آن واحد واقتطاع كل مستند كصورة منفصلة |
| الأوراق كبيرة الحجم<br>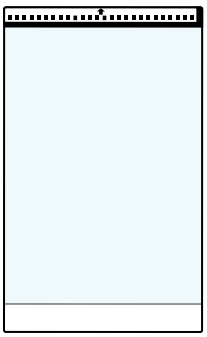 | PA03360-0013 | كل الطُرُز | الأوراق كبيرة الحجم: تستخدم هذه الأوراق لتلقيم المستندات دون إتلافها.<br>تتيح لك الورقة كبيرة الحجم إجراء مسح ضوئي للمستندات الأكبر من مقاس A4/Letter (على سبيل المثال، مقاس A3 أو B4) ومستندات كالقصاصات دون إتلافها.<br>يجب استبدال الورقة كبيرة الحجم كل 500 عملية مسح ضوئي تقريبًا.<br>ومع ذلك، استبدلها إذا لاحظتَ تلفها أو اتساخها. |

للتفاصيل حول شراء خيارات الماسحة والمزيد من المعلومات، اتصل بالموزع/الوكيل الذي اشتريت منه هذا المنتج.

## كيف تتحقَّق من إعدادات الشبكة الخاصة بالماسحة

تحقق من حالة اتصال الشبكة عندما تكون الماسحة متصلة بشبكة من خلال شبكة LAN سلكية.
ابدأ تشغيل موجه الأوامر على جهاز الكمبيوتر، ثم تحقق من حالة الاتصال بين جهاز الكمبيوتر والماسحة باستخدام الأمر PING.

1 افتح موجه الأوامر على جهاز الكمبيوتر.

2 عند استخدام الأمر PING، أدخل عنوان IP الخاص بالماسحة الضوئية' أو اسم المضيف.

**انتباه**

عند إدخال اسم المضيف، تكون الإعدادات التالية مطلوبة مسبقاً:

- تكوين إعدادات خادم DNS
- تسجيل اسم الماسحة الضوئية (اسم المضيف) مع خادم DNS

← شبكة LAN السلكية (311 صفحة)

3 اضغط على مفتاح [Enter].
تُعرَض نتيجة اختبار الاتصال.
عند توفر اتصال بين جهاز الكمبيوتر والماسحة، سيظهر إشعار يشبه ما يلي:

```
Reply from xxx.xxx.xxx.xxx: bytes=32 time=59ms TTL=246
```

أما إذا فشل الاتصال بين جهاز الكمبيوتر والماسحة، فتحقق من صحة عنوان IP أو اسم المضيف الذي تم تعيينه.
إذا كنت لا تزال غير قادر على الاتصال، فراجع لا يمكن توصيل الماسحة وجهاز كمبيوتر عبر شبكة LAN سلكية (209 صفحة) واتخذ الإجراءات المناسبة.

## إلغاء تثبيت البرنامج

1. **شغِّل الكمبيوتر، وسجل الدخول إلى نظام Windows كمستخدم يتمتع بمزايا المسؤول.**
2. **قم بالخروج من كافة البرامج الحالية.**
3. **اعرض [لوحة التحكم] في نظام Windows.**
4. **حدد [إلغاء تثبيت البرنامج].**

   يظهر مربع حوار [البرامج والميزات] مع قائمة بالبرامج المثبتة حالياً.
5. **حدد برنامج ليتم إلغاء تثبيته.**

   - عند إلغاء تثبيت برنامج تشغيل PaperStream IP
     حدد واحدة من الآتي:
     - PaperStream IP (TWAIN)
     - PaperStream IP (TWAIN x64)
     - PaperStream IP (ISIS) fi-8000 Series
   - عند إلغاء التثبيت Network Setup Tool
     حدد [Network Setup Tool].
   - عند إزالة التثبيت Software Operation Panel/Error Recovery Guide
     حدّد [Software Operation Panel].
   - عند إلغاء تثبيت Error Recovery Guide (دليل المستخدم)
     انقر فوق [Error Recovery Guide for fi-8600/fi-8700/fi-8700S].
   - عند إلغاء التثبيت PaperStream ClickScan
     حدد [PaperStream ClickScan].
   - عند إلغاء التثبيت PaperStream Capture
     حدد [PaperStream Capture].
   - عند إلغاء تثبيت أدلة التشغيل
     انقر فوق [fi Series manuals for fi-8600/fi-8700/fi-8700S].
   - عند إلغاء التثبيت fi Series Online Update
     انقر فوق [fi Series Online Update].
6. **انقر فوق زر [إزالة التثبيت]/[إزالة التثبيت/التغيير].**
7. **في حالة ظهور رسالة تأكيد، انقر فوق زر [موافق]/[نعم].**

   تم إلغاء تثبيت البرنامج.

## ملاحظات عند استخدام IPv6

- **إعدادات الماسحة التي لا تدعم IPv6**

الإعدادات التالية لا تدعم IPv6:

- خادم DNS
- خانة الاختيار [تمكين DNS الديناميكي]

## ملاحظات عند تصدير إعدادات الماسحة

يمكن تطبيق إعدادات الماسحة الضوئية على الماسحات الضوئية من نفس الطراز عبر [استيراد معلومات إعداد الماسحة] في إعدادات الشبكة في fi Series.

استيراد معلومات إعداد الماسحة (316 صفحة)

يوضح هذا القسم كيفية تصدير إعدادات الماسحة في شكل قالب من الماسحة الضوئية، لتطبيق هذه الإعدادات على الماسحات الأخرى.
يعرض ما يلي عناصر إعدادات الماسحة وإجراء التصدير.

- **عناصر إعدادات الماسحة**

تشمل إعدادات الماسحة ما يلي:

- إعدادات الماسحة في إعدادات الشبكة في fi Series

إعدادات الشبكة (إعدادات الشبكة في fi Series) (304 صفحة)

لاحظ أنه لا يمكن تصدير الإعدادات التالية:

- [اسم الماسحة] ضمن [الشبكة]
- عنوان IP (IPv4) وعنوان IP (IPv6) في [شبكة LAN السلكية] ضمن [الشبكة]

- النسخ الاحتياطي لـ Software Operation Panel

- **إجراء التصدير**

1. **اضبط إعدادات الماسحة في إعدادات الشبكة في fi Series وSoftware Operation Panel.**

إعدادات الشبكة (إعدادات الشبكة في fi Series) (304 صفحة)

إعدادات الماسحة الضوئية (Software Operation Panel) (241 صفحة)

2. **في إعدادات الشبكة في fi Series، حدد [صيانة] ← [تصدير معلومات إعداد الماسحة]، ثم قم بتصدير إعدادات الماسحة.**

تصدير معلومات إعداد الماسحة (315 صفحة)

# كيفية البدء Network Setup Tool

## بدء تشغيل أداة تحديد الماسحة

لاستخدام الماسحة المتصلة بشبكة من جهاز كمبيوتر، تحتاج إلى اختيار الماسحة في أداة تحديد الماسحة.
لمعرفة التفاصيل حول أداة تحديد الماسحة، ارجع إلى مساعدة Network Setup Tool.

- لـ Windows 10/Windows Server 2016/Windows Server 2019/Windows Server 2022
  انقر فوققائمة [ابدأ] ← [Network Setup Tool] ← [أداة تحديد الماسحة].
- بالنسبة لـ Windows 11/Windows Server 2025
  انقر فوق [ابدأ] القائمة ← [كل التطبيقات] ← [Network Setup Tool] ← [أداة تحديد الماسحة].

## بدء تشغيل أداة إعداد عنوان IP

- لـ Windows 10/Windows Server 2016/Windows Server 2019/Windows Server 2022
  انقر فوققائمة [ابدأ] ← [Network Setup Tool] ← [أداة تعيين عنوان IP].
- بالنسبة لـ Windows 11/Windows Server 2025
  انقر فوققائمة [ابدأ] ← [كل التطبيقات] ← [Network Setup Tool] ← [أداة تعيين عنوان IP].

## كيفية البدء Button Event Manager

**1 قم بإجراء أي مما يلي:**

- لـ Windows 10/Windows Server 2016/Windows Server 2019/Windows Server 2022
  انقر فوق قائمة [ابدأ] ← [Button Event Manager] ← [Network Setup Tool].
- بالنسبة لـ Windows 11/Windows Server 2025
  انقر فوق قائمة [ابدأ] ← [كل التطبيقات] ← [Button Event Manager] ← [Network Setup Tool].

عند بدء تشغيل Button Event Manager، تظهر  في منطقة الإشعارات الموجودة في شريط المهام.

**2 عندما تريد عرض مساعدة إعدادات الأزرار، انقر بزر الماوس الأيمن على**  **، ثم انقر فوق [المساعدة] في القائمة التي تظهر.**

# ملاحظات حول إعادة التعبئة [fi-8700/fi-8700S]

## تثبيت وحدة الحامل داخل الماسحة المسطحة

قم بتثبيت وحدة الناقل داخل الماسحة الضوئية المسطحة حتى لا تتعرض الماسحة الضوئية المسطحة للتلف أثناء النقل.
اتبع الإجراء التالي لتثبيت وحدة الحامل داخل السطح المسطح.

1 **شغِّل الماسحة.**

كيفية القيام بالتشغيل (40 صفحة)
تتوقف وحدة الناقل في غضون 10 ثوانٍ.

2 **أوقف تشغيل الماسحة.**

كيفية إيقاف تشغيل الطاقة (42 صفحة)

3 **قم بإزالة حامل ورق ADF (الملقم)، والمكدس، والكابلات.**

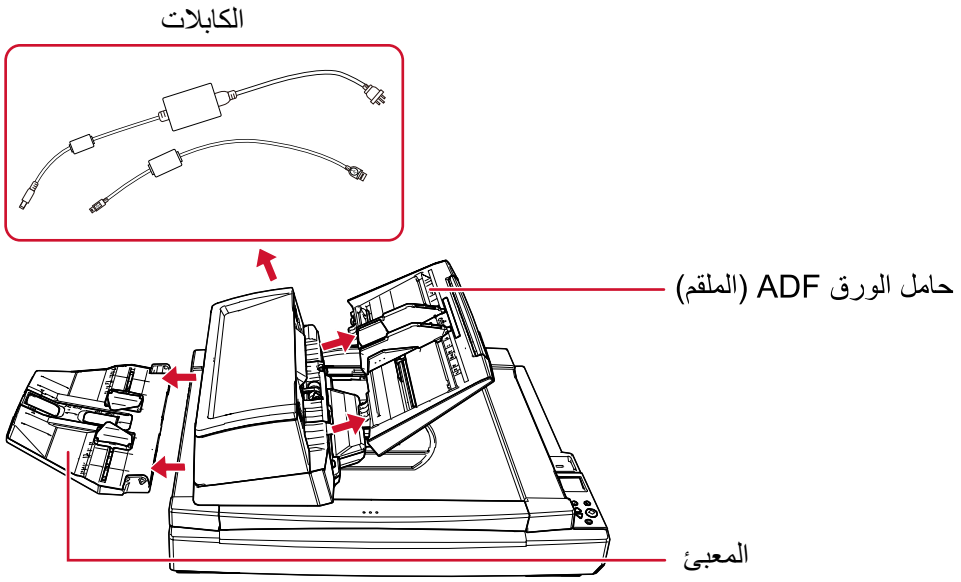


- إزالة حامل الورق ADF (الملقم)

a قم بإزالة جميع المستندات من حامل الورق ADF (الملقم).

b قم بإزالة حامل الورق ADF (الملقم).

أمسك كلا طرفي حامل ورق ADF (الملقم) وأزِله في اتجاه السهم.

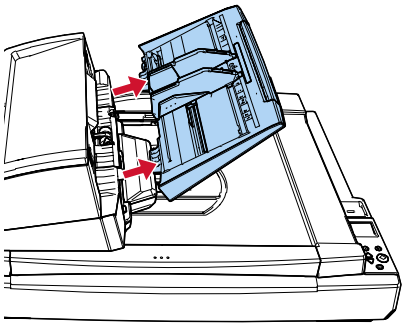

- إزالة المعبئ

**a** تحقق من وضع المكدس في الموضع المنخفض.

إعداد المُعبئ (54 صفحة)

**b** قم بإزالة المكدس من الماسحة.

أمسك بمركز (1) المُعبئ وقم بثنيه قليلاً لإخراج الجانب الأيمن (2) من المُعبئ من الفتحة باتجاه السهم.

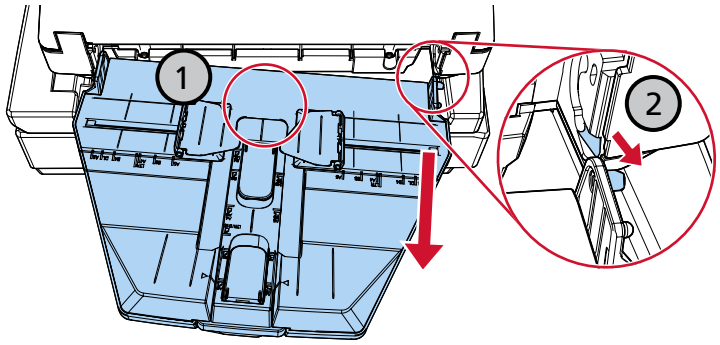

4 استخدم عملة معدنية أو أداة مماثلة لتدوير مبدّل قفل النقل حتى تصبح الفتحة في الوضع الأفقي لتأمين وحدة الحامل داخل السطح المسطح.

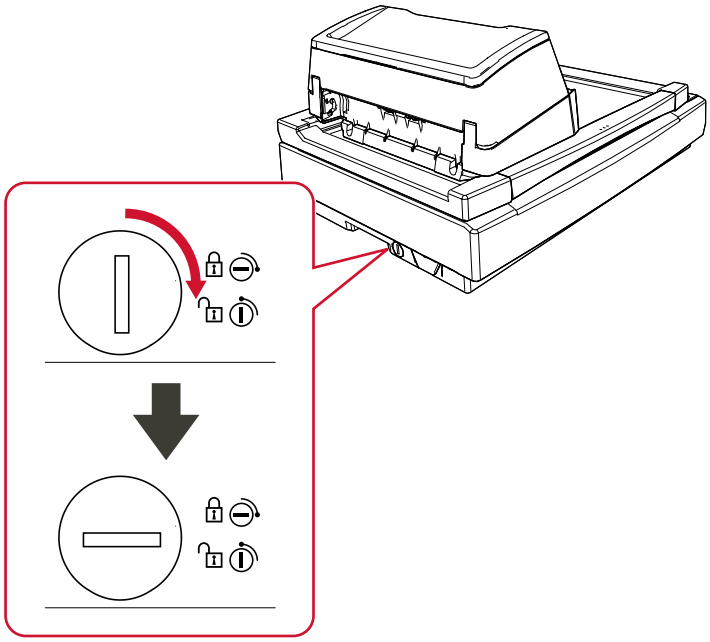

# تثبيت وحدة تغذية المستندات التلقائية ADF

ثبّت وحدة تغذية المستندات التلقائية ADF في مكانها باستخدام براغي قفل ADF حتى لا تتلف وحدة تغذية المستندات التلقائية أثناء النقل.
يكون إجراء تثبيت وحدة تغذية المستندات التلقائية ADF في مكانها على النحو التالي:

1 **أوقف تشغيل الماسحة.**

← كيفية إيقاف تشغيل الطاقة (42 صفحة)

2 **قم بإزالة حامل ورق ADF (الملقم)، والمكدس، والكابلات.**

← الخطوة 3 في تثبيت وحدة الحامل داخل الماسحة المسطحة (334 صفحة)

3 **قم بنقل وحدة تغذية المستندات التلقائية ADF إلى الجانب الأيسر.**

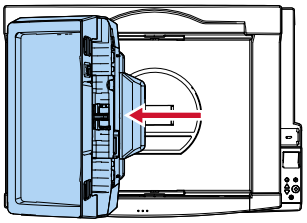

4 **افتح غطاء المستند.**

← كيفية فتح غطاء المستند (47 صفحة)

5 **أزل برغيي قفل ADF الاثنين من فتحات تخزين برغي القفل وقم بإرفاقهما إلى نقاط قفل وحدة تغذية المستندات التلقائية ADF.**

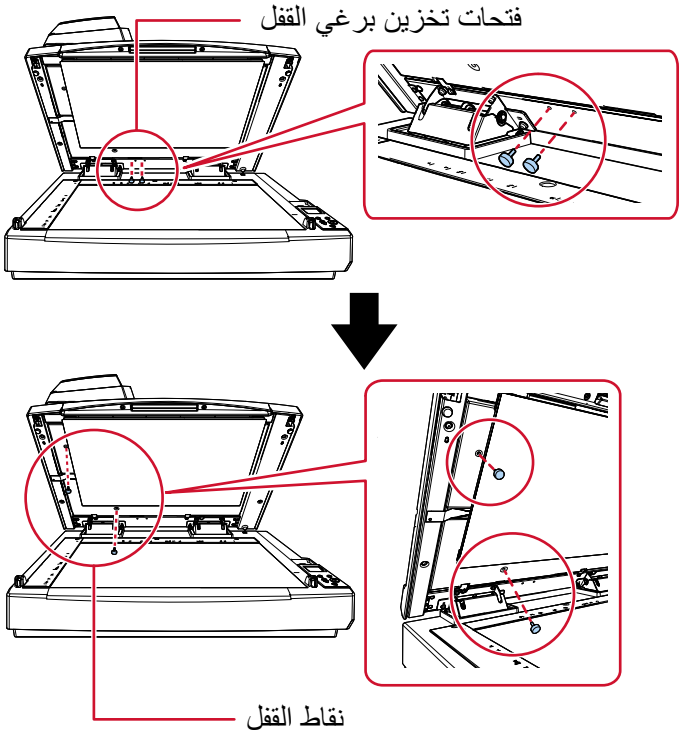

**تلميح**

- أزل لوحة المستند إذا كان من الصعب إزالة براغي قفل ADF.
- إذا قمت بإزالة لوحة المستند، فقم بتركيب لوحة المستند على النحو التالي:

1 ضع لوحة المستند في مواجهة الزاوية اليسرى العلوية على مُسطّح سطح المستند.
تأكد من أن الأخدود الموجود في لوحة المستند في المكان الصحيح.

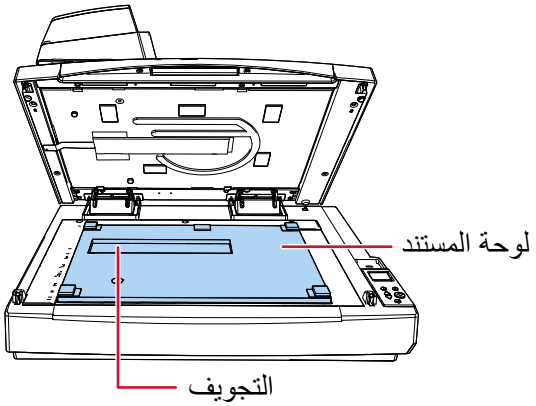


2 أغلق غطاء المستند ببطء.
عندما تقوم بإغلاق غطاء المستند، يتم إرفاق لوحة المستند بغطاء المستند.

**6 أغلق غطاء المستند ببطء.**

كيفية إغلاق غطاء المستند (48 صفحة)

## تثبيت حامل ورق ADF (الملقم) والمكدس

يكون إجراء تثبيت حامل الورق (الملقم) ADF والمُعبئ بعد فتح الحزمة الخاصة بالماسحة الضوئية على النحو التالي:
لمعرفة التفاصيل حول كيفية توصيل الماسحة الضوئية بالكمبيوتر، راجع بدء الاستخدام.

**1 قم بتثبيت حامل ورق ADF (الملقم) والمكدس.**

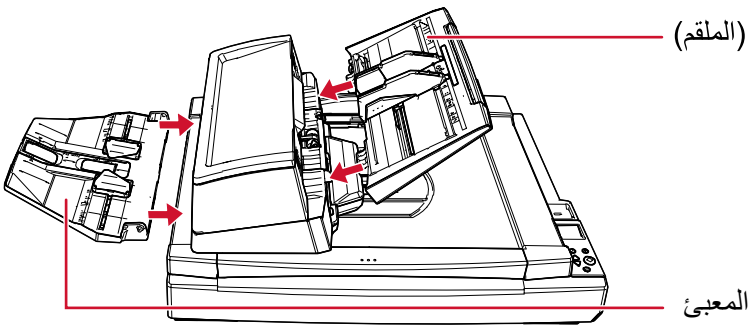


- تثبيت حامل الورق ADF (الملقم)

أدخل حامل الورق ADF (الملقم) في اتجاه السهم وثبّته بحيث تتناسب الألسنة الموجودة على حامل الورق ADF (الملقم) مع الفتحات الموجودة على وحدة تغذية المستندات التلقائية ADF.
قم بتوصيل حامل الورق ADF (الملقم) بحيث تكون مرشدات الجوانب متجهة لأعلى.

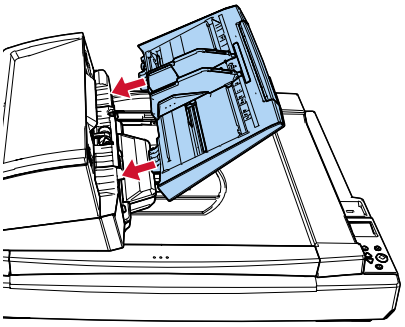

**انتباه**

لا تترك أي مساحة بين حامل ورق ADF (الملقم) وADF.

- تثبيت المعبئ

قم بإدخال الجزء البارز على الجانب الأيمن من المكدس بداخل الفتحة (1) ومن ثم ادفع الجانب الأيسر الخاص بالمكدس على طول الفتحة (2) باتجاه السهم.

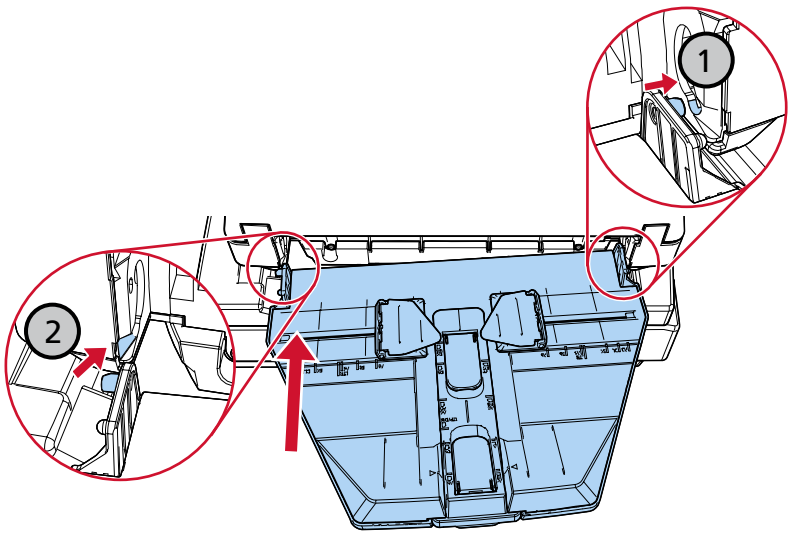

# الاتصال للاستفسارات

- **الاتصال للاستفسارات**

  راجع قائمة الاتصال على صفحة الويب التالية:

  https://www.pfu.ricoh.com/global/scanners/contacts/

- الماسحة الضوئية للصور fi Series

  للاستفسارات الأخرى فيما يخص الماسحة، راجع صفحة الويب الآتية:

  https://www.pfu.ricoh.com/global/scanners/fi/support/

  إذا تعذّر العثور على حل لمشكلتك على صفحة الويب بأعلى، راجع معلومات الاتصال الخاصة بالموزع/الوكيل الخاص بك على صفحة الويب الآتية:

  https://www.pfu.ricoh.com/global/scanners/inquiry.html

- **الاتصال لشراء لوازم أو أدوات التنظيف**

  https://www.pfu.ricoh.com/global/scanners/contacts/