P3PC-7752-01ZTZ2

RICOH

fi-8600/fi-8700/fi-8700S

操作指南

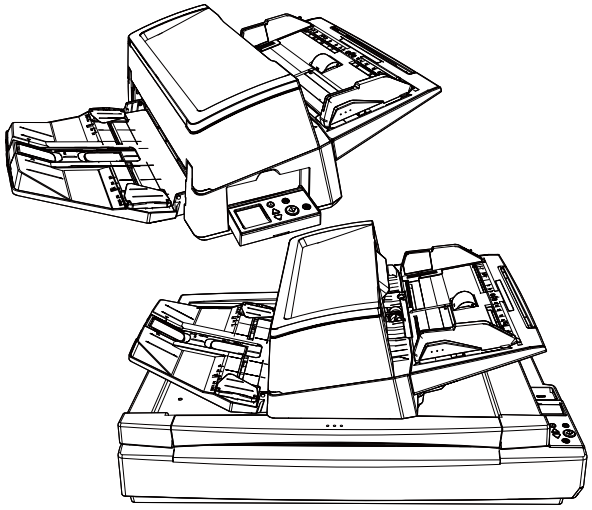

目錄

引言 10

關於本產品....10
使用手冊....11
商標....13
製造商....13
發行日/簽發者....13
安全資訊....13
本手冊使用的標誌....14
本手冊使用的縮寫名稱....15
本手冊中的箭頭符號....16
本手冊中的畫面圖例....16
使用條款....16
掃描器的退貨、廢棄或轉讓所有權....16

掃描器概要 17

掃描器可執行的功能....17
掃描器的連接方式....19
部件和功能....20

開始掃描器設定 27

隨附軟體概要說明....27
系統需求....29
如何在線上環境中安裝軟體....30
如何安裝軟體（在離線環境中）....33

如何操作掃描器 38

開啟/關閉電源....38
如何開啟電源....39
如何關閉電源....41
進入省電模式和離開省電模式繼續使用....42
打開/關閉 ADF....44
如何打開 ADF....44
如何關閉 ADF....45

打開/關閉文件掀蓋 [fi-8700/fi-8700S] **46**
如何打開文件掀蓋 46
如何關閉文件掀蓋 47
調整 ADF 位置 [fi-8700/fi-8700S] **48**
設置 ADF 進紙槽 (送紙器) **52**
設置蓄紙槽 **53**

如何執行基本掃描 56

由影像掃描應用程式開始掃描 **57**
按下掃描器上的按鈕來啟動影像掃描應用程式並執行掃描 **59**
在 Windows 的「掃描器內容」中設定按鈕設定（適用於 USB 連接） 64
啟用所需的按鈕組態 **67**

如何裝載文件 68

將文件載入 ADF 進紙槽 (送紙器) **68**
準備將文件載入 ADF 進紙槽 (送紙器) 68
如何將文件載入 ADF 進紙槽 (送紙器) 70
如何將文件載入 ADF 進紙槽 (送紙器) 中央的方法 70
如何將文件對齊放置於 ADF 進紙槽 (送紙器) 任一側的方法 72
將文件放置於平台上 [fi-8700/fi-8700S] **77**
可掃描的文件 **78**
紙張大小 78
文件類型 78
紙張重量 (厚度) 78
可能無法順利掃描的文件 79
不得掃描的文件 79
關於文件和塑膠卡的注意事項 80
裝載量 82
不得打孔的區域 83
裝載含有索引標籤的文件或非長方形的文件 84
正確偵測重疊文件 (多頁進紙) 的必要條件 85
混合批次掃描的條件 87
自動紙張尺寸檢測的條件 91
使用文件護套的條件 92

如何使用操作面板 94

操作面板概要 **94**
操作面板的名稱及功能 94

LCD 上的指示 96
指示器的名稱及功能 99
如何使用設定功能表 102
檢查指引內容 105
檢查資訊 107
檢查掃描器資訊 109
掃描器的操作設定 111
檢查和清除耗材計數器 112
文件計數 114
設定功能表中可指定的項目 116
如何使用功能選擇 123
功能選擇中可指定的項目 125

各種文件掃描方式 126

掃描寬度不同的文件 126
掃描對摺文件 129
掃描信封或多層轉印紙等文件 133
掃描但不損壞相當容易損壞的文件 135
掃描相片和剪報並避免其毀損 137
掃描長頁文件 139
手動送入文件 140
將以單面掃描模式掃描的影像依照以雙面掃描模式掃描的影像的排序法排序 [fi-8700S] 142
使用平台掃描書本 [fi-8700/fi-8700S] 144
在文件掀蓋開啟的狀態下於平台上掃描文件 [fi-8700/fi-8700S] 145
在平台上一次掃描多份文件，並將每份文件裁切為獨立影像 [fi-8700/fi-8700S] 146
使用平台掃描器以固定間隔自動掃描文件 [fi-8700/fi-8700S] 148
配置為不檢測某些重疊樣式 149
操作程序 150
停用紙張保護功能 153
操作程序 153

日常維護 155

清潔用品 155
位置和頻率 156
清潔掃描器外部 157

用清潔紙清潔掃描器 (ADF) 內部 159
用抹布清潔掃描器 (ADF) 內部 161
清潔掃描器內部 (平台) [fi-8700/fi-8700S] 167
清潔文件護套 169

更換耗材 170

耗材與更換週期 170
更換制動輪 172
更換進紙輪 176

疑難排解 183

發生卡紙時 183
錯誤 185
列印器異常 (在已安裝列印器時) [fi-8600] 189
記憶體異常/LSI 錯誤 189
平台護套異常 [fi-8700/fi-8700S] 190
光度異常 (平台) [fi-8700/fi-8700S] 190
光度異常 (ADF) 191
操作面板異常 191
EEPROM 異常 191
影像記憶體讀寫錯誤 192
進紙壓桿功能異常 192
背景切換異常 192
馬達電路異常 193
列印器系統異常 (已安裝列印器時) [fi-8600] 193
燈管電路異常 194
紙張受損保護 194
卡紙/進紙異常 194
卡紙 (已安裝列印器時) [fi-8600] 195
多頁進紙 195
送紙模式已切換 196
感應器已髒 196
感應器異常 197
有線 LAN 異常 197
網路設定錯誤 197
搬運鎖異常 [fi-8700/fi-8700S] 198
ADF 打開 199
列印器蓋打開 (已安裝列印器時) [fi-8600] 199

沒有安裝墨水匣 (已安裝列印器時) [fi-8600] 200
列印器的列印區域異常 (已安裝列印器時) [fi-8600] 200
正由其他使用中 200
沒有文件 200
停止 201
暫停 201
疑難排解 202
無法開啟掃描器電源 204
LCD 與 [Power] 按鈕其中一個或兩個關閉 205
無法透過 USB 纜線連接掃描器和電腦 206
無法透過有線區域網路來連線掃描器和電腦 207
無法開始掃描 210
掃描時間太長 212
開啟電源後，LCD 中已顯示錯誤 (錯誤代碼「U0:10」、「U4:40」或「U5:4A」) 213
常有文件被重疊送入掃描器中 214
經常發生文件無法送入 ADF 的狀況 217
經常發生紙張受損保護異常 219
經常發生卡紙/進紙異常 221
相片或照片的掃描影像不清晰/出現影像雜訊 223
掃描出來的文字或線條品質未如理想 224
影像變形或模糊 225
掃描出來的影像出現直線 226
影像變長 227
影像頂端或底端出現陰影 228
文件上有黑色的痕跡 229
文件護套無法順利載入/發生卡紙 230
使用文件護套的地方，部分影像看似遺失 232
忘記管理員密碼 233
輸入預設管理員密碼時發生錯誤 233
聯絡掃描器特約服務中心之前 234
聯絡掃描器特約服務中心前應採取的動作 234
聯絡掃描器特約服務中心前應檢查的項目 234
檢查產品標籤 236
掃描器設定 (Software Operation Panel) 238
啟動 Software Operation Panel 238
設定 Software Operation Panel 為 [檢視模式] 240
設定 [檢視模式] 241
結束 [檢視模式] 243
設定密碼 245

變更密碼 246
清除密碼 247
重設密碼 248
設定項目 249
裝置設定 249
裝置設定 2 251
張數計數器的相關設定 254
檢查紙張計數器 254
清除紙張計數器 257
清潔或更換耗材的訊息 258
掃描器清潔週期 [清潔週期] 259
指定更換耗材的週期 [使用壽命計數器] 260
掃描的相關設定 261
調整掃描的開始位置 [設定偏移量/垂直放大倍數調整] 261
移除出現在影像邊緣四周的陰影/線條 [頁緣填補 (ADF)/頁緣填補 (平台) [fi-8700/fi-8700S]] 263
指定掃描時濾掉特定顏色的掃描設定 [濾色] 265
縮短掃描間隔 [預先進紙] 266
指定進紙重試次數 [進紙重試次數] 267
設定開始送入文件的時機 [進紙速度] 268
影像大小的設定 [自動檢測紙張尺寸時的邊界] 269
紙張保護功能的設定 [紙張保護] 270
指定紙張保護的敏感度等級 [紙張保護敏感度] 272
掃描含有索引標籤的文件或非長方形的文件的設定 [自動紙張尺寸檢測 (頁面尾端)] 274
調整取紙壓力 [進紙力道] 275
預防在文件歪斜送入時遺漏部分影像 [預留掃描控制] 276
在高處掃描 [高處模式] 278
指定掃描畫質 [畫質模式] 279
紙張受損保護功能的設定 [低速送紙模式] 280
指定出紙速度（堆疊控制） 281
和檢測文件重疊有關的設定 (多頁進紙檢測) 282
指定檢測文件重疊的方法 [多頁進紙檢測] 282
指定檢測多頁進紙的區域 [指定多頁進紙檢測區域] 284
設定為忽略某些重疊樣式 [智慧型多頁進紙檢測之設定] 290
待機時間的相關設定 292
掃描器進入省電模式前的待機時間 [省電功率] 292
手動送紙的等待時間 [手動送紙] 294
掃描器與電腦間連線的相關設定 295
指定 USB 操作 [USB] 295
只透過 USB 連線使用掃描器的設定 [網路功能] 296

掃描器電源開啟/關閉以及耗電功率的相關設定 297
開啟/關閉掃描器電源的方法 [電源開關控制] 297
掃描器維護的相關設定 298
直線檢測 [檢測直線] 298
指定檢測直線的敏感度等級 [直線檢測敏感度] 299
設定掃描器的維檢週期 [維檢週期] 300
網路設定 (fi Series 網路設定) 301
啟動 fi Series 網路設定 301
設定項目 304
掃描器資訊 306
掃描器資訊 306
網路 307
掃描器名稱 307
有線區域網路 308
安全性 310
網路加密 310
維護 311
管理員密碼 311
匯出掃描器設定資訊 312
匯入掃描器設定資訊 313
恢復出廠預設 314
授權 315
附錄 316
基本規格 316
安裝規格 319
外部尺寸 321
掃描器配件 323
如何檢查掃描器的網路連線 324
移除軟體 325
使用 IPv6 的注意事項 326
匯出掃描器設定的注意事項 327
如何開始 Network Setup Tool 328
啟動掃描器選擇工具 328
啟動 IP 位址設定工具 329

如何開始 Button Event Manager 330

重新包裝注意事項 [fi-8700/fi-8700S] 331

將載紙單元固定於平台內 331

固定 ADF 334

安裝 ADF 進紙槽 (送紙器) 和蓄紙器 336

聯絡洽詢 338

引言

感謝您購買本產品。

關於本產品

「本產品」指以下三種掃描器機型：fi-8600/fi-8700/fi-8700S
所有機型皆配備可執行自動文件送入的自動送紙器 (ADF)，並可透過 USB 纜線或有線區域網路連接。
此外，部分機型配備了平台。
關於各掃描器機型間的差異，請參閱下列清單。

機型	掃描器類型		介面		掃描速度 (*2)
	ADF	平台 (*1)	USB	有線區域網路	
fi-8600	○	—	○	○	● ADF 單面掃描 100 ppm、雙面掃描 200 ipm ● 平台 不啟用
fi-8700	○	○	○	○	● ADF 單面掃描 100 ppm、雙面掃描 200 ipm ● 平台 0.9 秒/張
fi-8700S	○ (*3)	○	○	○	● ADF 單面掃描 75 ppm ● 平台 0.9 秒/張

○：配備

—：未配備

***1**：平台可用來掃描薄紙和書本等厚型文件。

***2**：對於 ADF，此情況適用於使用 JPEG 壓縮以 200/300 dpi 掃描 A4 橫向文件時。
對於平台掃描器，此情況適用於使用 JPEG 壓縮以 200/300 dpi 掃描 A4 直向文件時。

***3**：僅支援單面掃描。

使用手冊

本產品收錄以下使用手冊。
需要時敬請閱讀。

使用手冊	說明
安全注意事項 (紙本、PDF) (*1)	包含安全使用本產品的相關重要資訊。 使用掃描器之前，請務必閱讀此手冊。
入門手冊 (紙本)	說明掃描器包裝中所含項目、如何移除防護物料，以及如何在使用前準備掃描器。
操作指南 (本使用手冊) (HTML) (*1)	提供如何設定掃描器、如何操作掃描器與日常維護的方法、如何更換耗材，以及如何疑難排解等詳細資訊。
fi-760PRB 列印器操作指南 (PDF) (*1)	提供有關本產品可選配的 fi-760PRB 印字機的基本操作、日常維護、耗材更換及故障排除的詳細資訊。
PaperStream Capture 使用指南 (HTML)	提供 PaperStream Capture 的概要，以及安裝、設定、文件掃描程序、實用設定和視窗項目的詳細資訊。
PaperStream IP 說明	說明如何使用和設定 PaperStream IP 驅動程式。
Network Setup Tool 說明	說明如何使用多種工具將掃描器連線至網路。
PaperStream ClickScan 說明	說明如何使用和設定 PaperStream ClickScan。
fi Series Online Update 說明	說明如何使用和設定 fi Series Online Update。

***1**：您可在安裝軟體時參閱已安裝的本手冊。
有關軟體安裝程序，請參閱以下內容：

- 如何在線上環境中安裝軟體(第 30 頁)
- 如何安裝軟體（在離線環境中）(第 33 頁)

若要檢視已安裝的使用手冊，請執行以下操作：

- 適用於 Windows 10/Windows Server 2016/Windows Server 2019/Windows Server 2022
  按一下 [開始] 功能表 → [fi Series] → [安全注意事項 -fi-8600、fi-8700、fi-8700S]、[操作指南 -fi-8600、fi-8700、fi-8700S] 或 [列印器操作指南 -fi-8600、fi-8700、fi-8700S]。
- 適用於 Windows 11/Windows Server 2025
  按一下 [開始] 功能表 → [所有應用程式] → [fi Series] → [安全注意事項 -fi-8600、fi-8700、fi-8700S]、[操作指南 -fi-8600、fi-8700、fi-8700S] 或 [列印器操作指南 -fi-8600、fi-8700、fi-8700S]。

依據您要使用的軟體而定，請參閱上述使用手冊以外的軟體使用手冊。
關於軟體的詳細資料，請參閱 隨附軟體概要說明(第 27 頁)。

- **設定掃描器時可參閱的使用手冊**

動作		參閱
從拆封到使用前的準備		入門指南
掃描器設定	檢查連線方法	操作指南 ● 掃描器的連接方式(第 19 頁) ● 網路設定 (fi Series 網路設定)(第 301 頁)
	安裝軟體／設定連線方式	● 操作指南 - 開始掃描器設定(第 27 頁) ● Network Setup Tool 說明
結構化伺服器	設定 DNS 伺服器偏好設定（當以主機名稱搜尋掃描器或電腦時）	您使用的 DNS 伺服器的使用手冊
	從安裝到操作 PaperStream Central Admin（使用 PaperStream Central Admin 時）	PaperStream Central Admin 用戶指南
掃描	掃描程序	操作指南 ● 由影像掃描應用程式開始掃描(第 57 頁) ● 按下掃描器上的按鈕來啟動影像掃描應用程式並執行掃描(第 59 頁)
	掃描設定	● 掃描器驅動程式的說明 ● 影像掃描應用程式的使用手冊/說明
掃描器的操作設定		操作指南 ● 掃描器設定 (Software Operation Panel)(第 238 頁)

商標

ISIS 是 Open Text 的商標。
Intel 及 Intel Core 是 Intel Corporation 或其子公司在美國及/或其它國家的商標。
Google 和 Google Chrome 是 Google LLC 之商標或註冊商標。
除了產品開發商 (PFU Limited) 所撰寫的軟體外，此產品還包含由第三方所建立的開放原始碼軟體。關於開放原始碼軟體的授權條件，請參閱在您按一下 fi Series 網路設定的功能表中的 [授權] 後所出現的視窗。
Microsoft、Internet Explorer、Windows 和 Windows Server 是 Microsoft 公司集團之商標。
PaperStream 是 PFU Limited 在日本之註冊商標。
其他公司名稱及產品名稱分別是其所屬公司之商標或註冊商標。

製造商

PFU Limited
YOKOHAMA i-MARK PLACE, 4-5 Minatomirai 4-chome, Nishi-ku, Yokohama-shi, Kanagawa 220-8567 Japan.

發行日/簽發者

發行日：2026 年 8 月
發行者：PFU Limited
法規型號：P3890A/P3890C/P3890E/P3890L/P3890M/P3890N
© PFU Limited 2026

安全資訊

隨附的《安全注意事項》手冊包含安全和正確使用本產品的相關重要資訊。
使用掃描器之前，請務必閱讀並了解此文件。

本手冊使用的標誌

為避免發生意外或對您/其他人員和物品造成損傷，本手冊使用以下標示作為警告。
警告標籤包含表示嚴重性的標誌和警告說明。
標誌及其訊息如下。

⚠ 警　告	此標示警告操作人員若不嚴格遵照指示操作，有可能導致嚴重傷亡事件。

⚠ 小　心	此標示警告操作人員若不嚴格遵照指示操作，有可能危害人員安全或導致產品損壞。

關於標記習慣，本手冊中使用以下的符號：

注意事項

此符號提醒操作人員特別重要的資訊。請務必閱讀這項資訊。

提示

此符號提醒操作人員有關操作的實用建議。

本手冊使用的縮寫名稱

本手冊中使用以下縮寫。

名稱	標示
Windows® 10 家用版 (32/64 位元版) Windows® 10 專業版 (32/64 位元版) Windows® 10 企業版 (32/64 位元版) Windows® 10 教育版 (32/64 位元版)	Windows 10 (*1)
Windows® 11 家用版 (64 位元版) Windows® 11 專業版 (64 位元版) Windows® 11 企業版 (64 位元版) Windows® 11 教育版 (64 位元版)	Windows 11 (*1)
Windows Server™ 2016 Standard (64 位元版)	Windows Server 2016 (*1)
Windows Server™ 2019 Standard (64 位元版)	Windows Server 2019 (*1)
Windows Server™ 2022 Standard (64 位元版)	Windows Server 2022 (*1)
Windows Server™ 2025 Standard (64 位元版)	Windows Server 2025 (*1)
Internet Explorer™	Internet Explorer
Google Chrome™	Google Chrome
PaperStream IP (TWAIN) PaperStream IP (TWAIN x64) PaperStream IP (ISIS) fi-8000 Series	PaperStream IP 驅動程式

***1：**當上述作業系統版本之間並無差異時，一律統稱為「Windows」。

本手冊中的箭頭符號

本手冊使用右箭頭符號 (→)，以分隔該連續選擇的圖示或功能表選項。

範例：按一下 [開始] 功能表 → [控制台]。

本手冊中的畫面圖例

Microsoft 產品畫面已獲得 Microsoft Corporation 授權重新印製。
為求提升產品品質，本手冊中的畫面圖例若有更改，恕不另行通知。
如果實際畫面與本手冊中的畫面圖例有所不同，請按照實際顯示的畫面操作，同時參閱所使用掃描器應用程式的使用手冊。
本手冊以 Windows 11 的螢幕擷取畫面作為圖例說明。根據作業系統而異，實際視窗與操作方法可能有所不同。另外也請注意，在掃描器應用程式軟體更新後，畫面和操作可能與本手冊不同。在此情況下，請參閱更新軟體時所提供的使用手冊。

使用條款

在使用本手冊之前，請務必閱讀以下使用條款：

- 若要使用本手冊所述的所有功能，請將與 fi Series 相關的軟體和韌體更新至最新版本。
- 本手冊僅提供給已購買或安裝本公司產品的客戶。請注意，對於未購買或未安裝本產品的客戶所提出的關於本手冊的詢問，我們無法保證會予以回覆。
- 請注意，為配合產品開發需求，本手冊的內容可能會進行更新，或服務可能會停止，恕不另行通知。
- PFU Limited 對於因使用本手冊或無法取得本手冊而導致的任何損失或損害，概不承擔任何責任。
- 對於任何因使用本產品所造成之意外或衍生性損害，PFU Limited 概不負責，且對第三者的索賠亦不負有任何賠償責任。
- 根據著作權法，禁止複製本手冊全部或部分內容以及複製掃描器的應用程式。

掃描器的退貨、廢棄或轉讓所有權

掃描器可能會存放使用者名稱或電子郵件地址等多項設定。
在退還、丟棄或轉讓掃描器的所有權時，請您自行刪除存放在掃描器上的資訊。
關於如何刪除該資訊的詳情，請參閱以下說明：

- fi Series 網路設定 (瀏覽器)
  - 恢復出廠預設(第 314 頁)

掃描器概要

本節提供掃描器使用前的概覽。

掃描器可執行的功能

- **掃描器連接**
  - 使用 USB 纜線或 LAN 纜線將掃描器連接至電腦
    ➡ 掃描器的連接方式(第 19 頁)
- **掃描方法**
  - 從電腦啟動掃描
    ➡ 由影像掃描應用程式開始掃描(第 57 頁)
  - 使用掃描器上的按鈕啟動掃描
    ➡ 按下掃描器上的按鈕來啟動影像掃描應用程式並執行掃描(第 59 頁)
- **各種文件的掃描方法**
  - 掃描難以掃描的文件（例如對摺的文件、信封或多層轉印紙）
    ➡ 可掃描的文件(第 78 頁)
    ➡ 掃描寬度不同的文件(第 126 頁)
    ➡ 掃描信封或多層轉印紙等文件(第 133 頁)
  - 一次掃描不同紙張重量、尺寸及類型的文件
    ➡ 混合批次掃描的條件(第 87 頁)
    ➡ 掃描寬度不同的文件(第 126 頁)
  - 掃描大型文件
    ➡ 掃描但不損壞相當容易損壞的文件(第 135 頁)
    ➡ 掃描長頁文件(第 139 頁)
  - 在保護重要文件、照片或剪報免受損壞的同時進行掃描
    ➡ 掃描但不損壞相當容易損壞的文件(第 135 頁)
    ➡ 掃描相片和剪報並避免其毀損(第 137 頁)
    ➡ 使用文件護套的條件(第 92 頁)
  - 手動一次裝入並掃描
    ➡ 手動送入文件(第 140 頁)
  - 掃描書本
    ➡ 使用平台掃描書本 [fi-8700/fi-8700S](第 144 頁)
  - 在文件掀蓋保持開啟的狀態下掃描
    ➡ 在文件掀蓋開啟的狀態下於平台上掃描文件 [fi-8700/fi-8700S](第 145 頁)

- 在平台上掃描多份文件，並將每份文件裁切為獨立影像

  ➡ 在平台上一次掃描多份文件，並將每份文件裁切為獨立影像 [fi-8700/fi-8700S](第 146 頁)

- 邊翻頁邊掃描書籍

  ➡ 使用平台掃描器以固定間隔自動掃描文件 [fi-8700/fi-8700S](第 148 頁)

- 掃描附有便利貼、收據或照片且固定在特定位置的文件時，不將其視為錯誤

  ➡ 配置為不檢測某些重疊樣式(第 149 頁)

- **集中管理多台掃描器**

  - 透過 PaperStream Central Admin Agent，您可以管理 PaperStream Central Admin 中的掃描器。
    關於詳細資訊，請參閱《PaperStream Central Admin 用戶指南》。

掃描器的連接方式

- **透過 USB 纜線連接掃描器**

  使用 USB 纜線將掃描器連接至電腦。

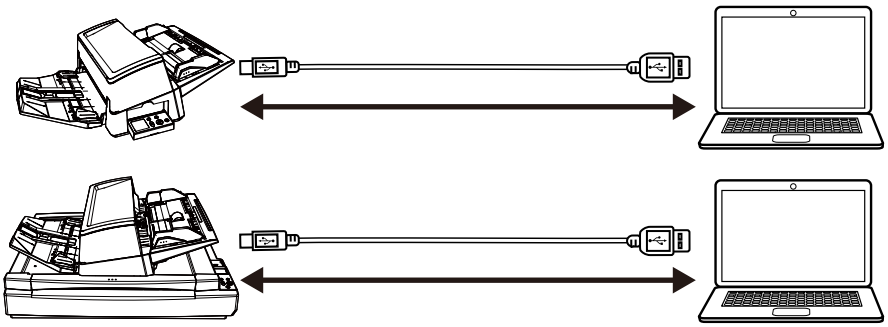

  您可以透過以下方式掃描文件。

  - 使用電腦進行掃描

    ➡ 由影像掃描應用程式開始掃描(第 57 頁)

  - 使用掃描器按鈕進行掃描

    ➡ 按下掃描器上的按鈕來啟動影像掃描應用程式並執行掃描(第 59 頁)

- **透過有線區域網路連接掃描器**

  透過 LAN 纜線將掃描器連線至網路裝置 (如交換器、集線器或路由器)。
  當掃描器連接至電腦時，同一網路上的電腦皆可使用該掃描器。

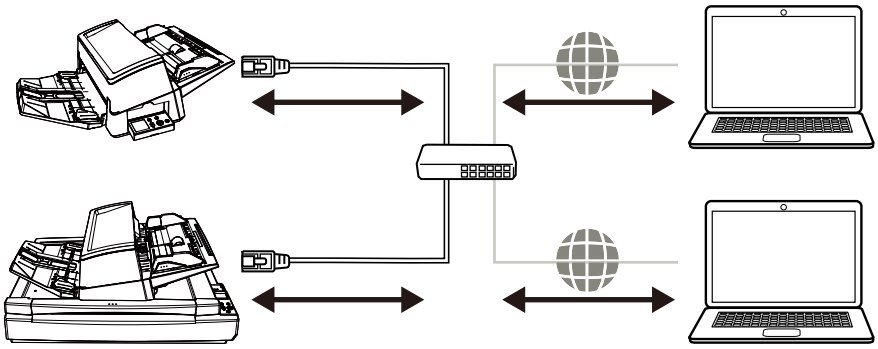

  您可以透過以下方式掃描文件。

  - 使用電腦進行掃描

    ➡ 由影像掃描應用程式開始掃描(第 57 頁)

  - 使用掃描器按鈕進行掃描

    ➡ 按下掃描器上的按鈕來啟動影像掃描應用程式並執行掃描(第 59 頁)

部件和功能

本節說明掃描器各部件的名稱。

- **正面**
  - fi-8600

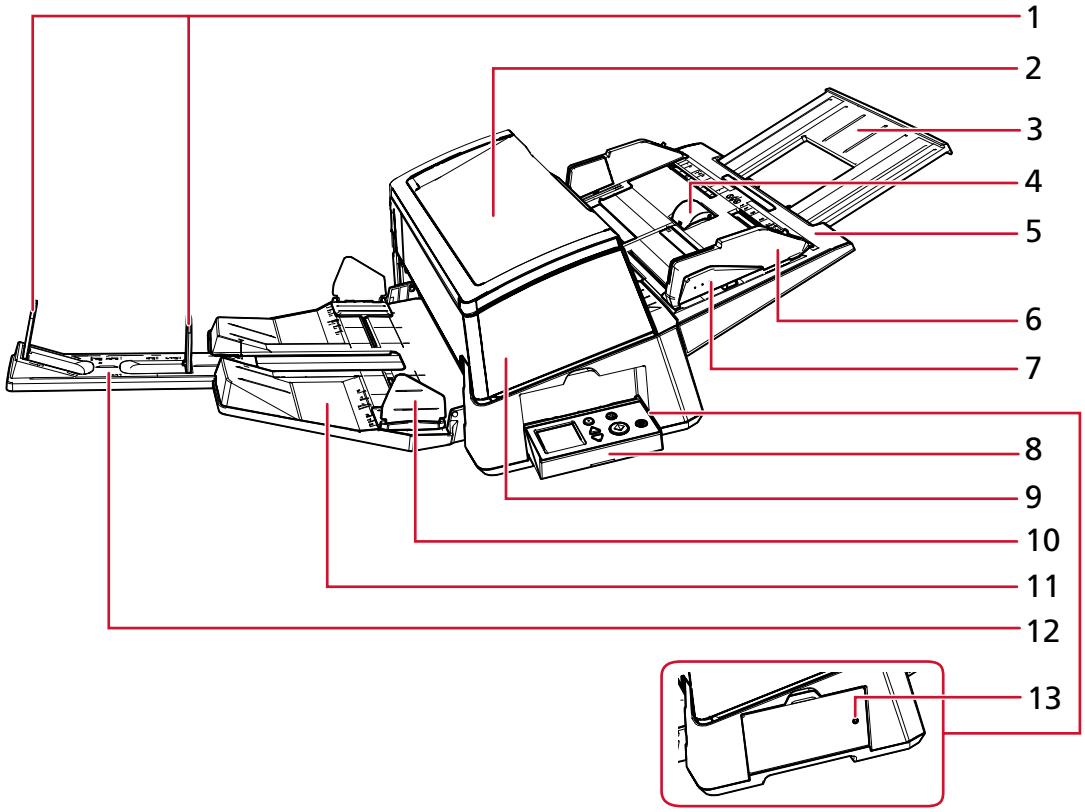

- fi-8700/fi-8700S

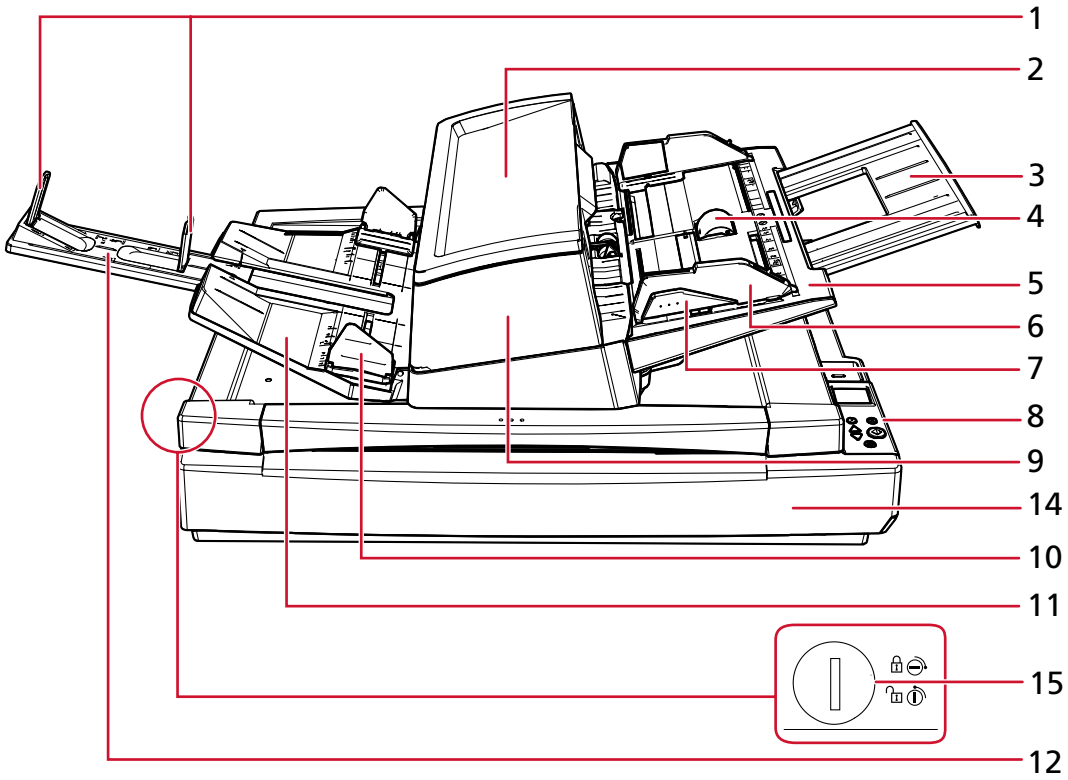

編號	名稱	功能
1	擋紙器	將其提起，以調整文件長度。
2	次要紙匣	可用來暫放要掃描的文件。
3	進紙槽延展部分	拉出即可依照文件長度調整。
4	槽輪蓋	預防槽輪夾傷手指。
5	ADF 進紙槽 (送紙器)	固定要掃描的文件。
6	側導板	根據 ADF 進紙槽 (送紙器) 中裝入文件的寬度，調整文件的水平位置。 可防止文件在進紙過程中發生歪斜。
7	側導板按鈕	調整位置時，按住此按鈕以解鎖側導板。 放開按鈕時，側導板為鎖定狀態。
8	操作面板	由 LCD 和按鈕所組成。 用來操作掃描器或檢查狀態。 掃描器兩側均設有操作面板，可從任一側進行操作。不使用時，可將操作面板收起至掃描器側邊。 ➡ 如何使用操作面板(第 94 頁)
9	ADF (自動送紙器)	從 ADF 進紙槽 (送紙器) 逐張取出文件，並送進掃描器。

編號	名稱	功能
		打開可更換耗材或清潔掃描器內部。
10	蓄紙槽側導板	依寬度方向對齊退出文件，以防散亂。
11	蓄紙器	堆疊退出的文件。 您可以將高度設定為高或低位置。
12	蓄紙器延展部分	拉出即可依照文件長度調整。
13	狀態指示燈 (LED)	即使操作面板安裝於側邊，仍可藉此確認掃描器是否開啟。 掃描器電源開啟期間會亮綠燈。 當掃描器關閉時即會關閉。
14	平台	將無法以 ADF 掃描的薄文件或厚文件 (如書籍) 放置在文件平台上掃描。
15	搬運鎖開關	鎖定或解除搬運鎖。 鎖定搬運鎖可將載物架固定在平台內，以確保平台在運輸過程中不會受損。 要固定搬運鎖，請使用硬幣或類似工具轉動搬運鎖開關，直到插槽處於水平位置為止。 解鎖搬運鎖後，您即可在平台上掃描文件。 要解除搬運鎖，請使用硬幣或類似工具轉動搬運鎖開關，直到槽口位於垂直位置為止。

- **背面**
  - fi-8600

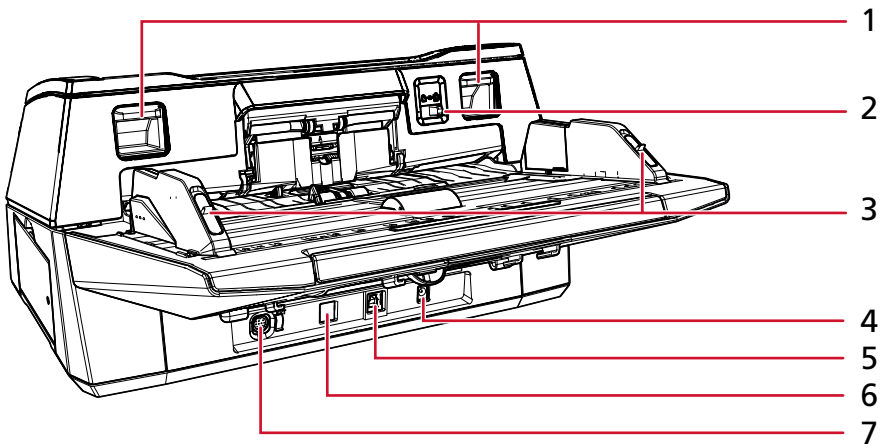

● fi-8700/fi-8700S

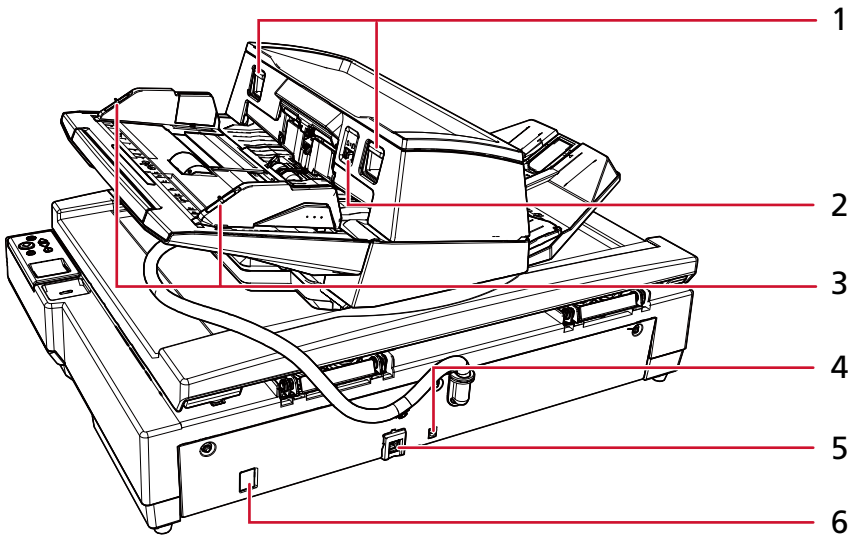

編號	名稱	功能
1	ADF 開關	翻起開關以解鎖並打開 ADF。
2	送紙模式切換	將送紙模式切換開關滑動到左側，將送紙模式切換為手動單張模式。
3	側導板鎖	鎖上側導板。
4	電源線接口	用以連接電源線。 「電源線」表示 AC 纜線和 AC 變壓器組件。
5	USB 接口	用來連接 USB 纜線。
6	LAN 接口	用來連接 LAN 纜線。
7	EXT 接口	用以連接列印器。 列印器為選購品 (另行販售)，可在掃描後列印字元 (如字母、數字) 在文件上。 也可利用在掃描文件上列印名字、日期或序號以管理文件。 ➡ 掃描器配件(第 323 頁)

- **內部 (ADF)**

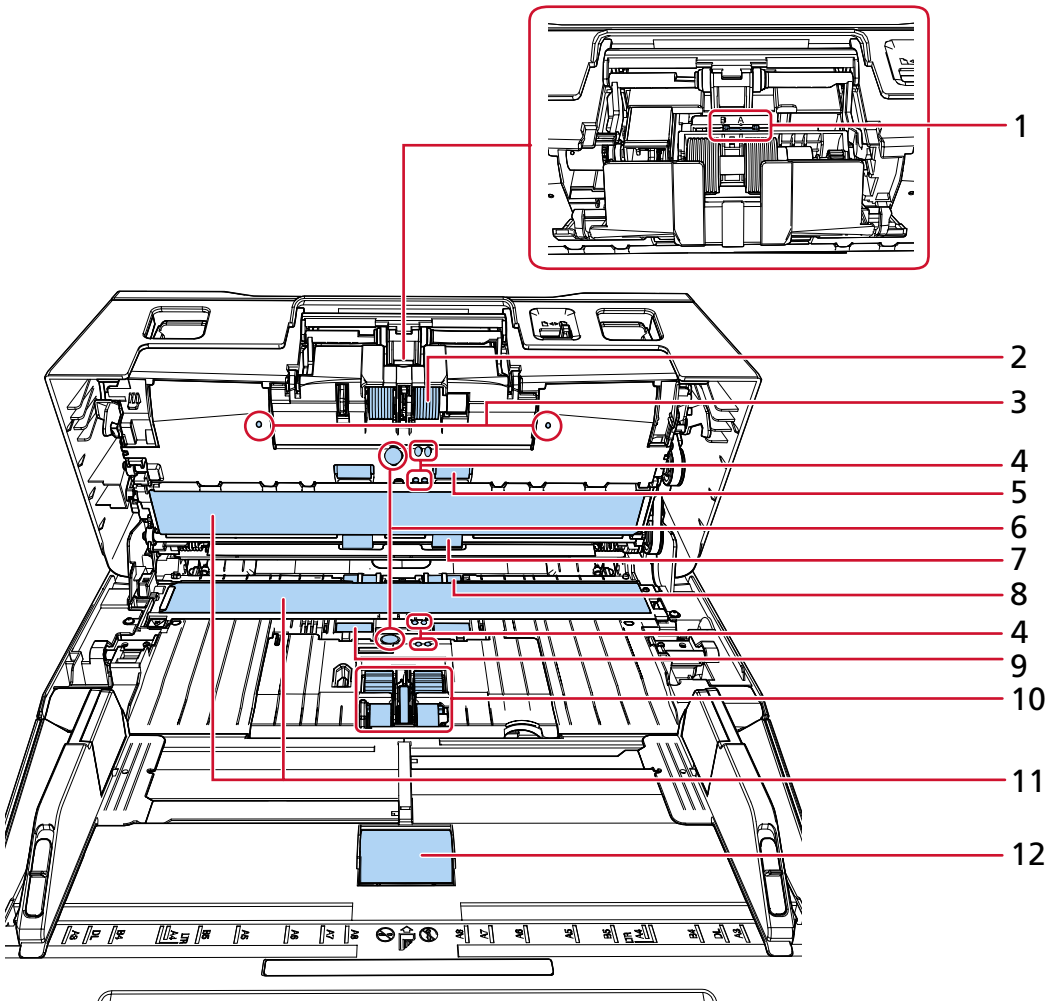

編號	名稱	功能
1	分隔等級切換 (× 1)	切換的出廠設定為「A」。
2	制動輪 (× 2)	防止多張文件同時送進 ADF 的滾輪。
3	麥克風（× 2）	以檢測卡紙音。
4	文件感應器 (× 8)	檢測文件是否存在的感應器。
5	送紙輪 (× 2)	將文件送進 ADF 的滾輪。
6	超音波感應器 (× 2)	透過超音波來檢測重疊文件的感應器。 透過監察通過文件的超音波差異來檢測文件重疊。
7	出紙輪 (× 2)	將文件從 ADF 送至蓄紙器的滾輪。
8	塑膠滾輪 (× 2)	將文件從 ADF 送至蓄紙器的滾輪。
9	橡膠轉輪 (× 2)	將文件送進 ADF 的滾輪。

編號	名稱	功能
10	進紙輪 (× 5)	從載入 ADF 進紙槽 (送紙器) 中的文件分出一張，然後送入 ADF 的一組滾輪。
11	掃描玻璃 (× 2)	掃描文件的平面。
12	槽輪 (× 1)	將載入 ADF 進紙槽 (送紙器) 上的文件送入的滾輪。

- **內部 (平台) [fi-8700/fi-8700S]**

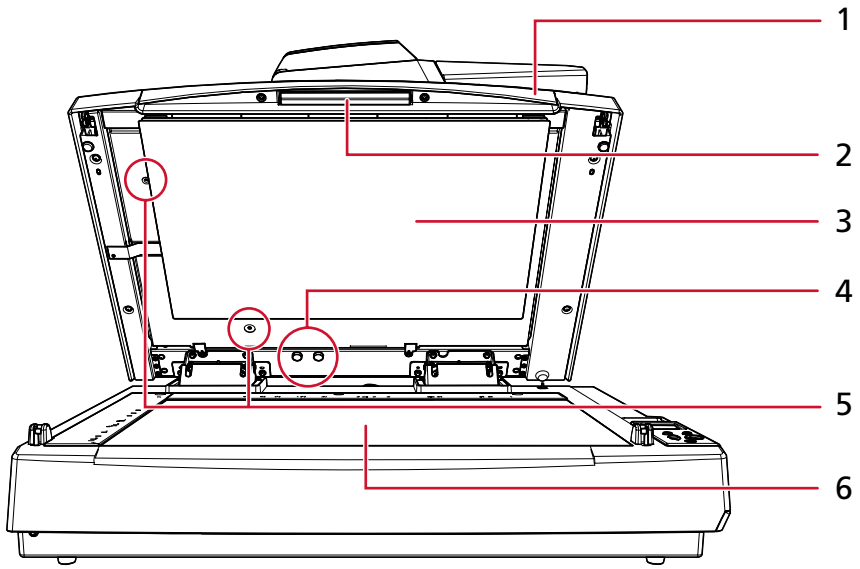

編號	名稱	功能
1	文件掀蓋	關閉以將文件維持在原位。
2	把手	用以打開與關閉文件掀蓋。
3	文件壓墊	將文件抵住於文件平台上。 可使用黑色文件壓墊配件 (另行販售)。 可用來以黑色背景執行掃描。 ➡ 掃描器配件(第 323 頁)
4	固定螺絲貯藏孔	儲藏解鎖 ADF 後所移除的 ADF 固定螺絲。
5	ADF 固定螺絲	固定 ADF。
6	文件平台	將文件放置於掃描玻璃區域上。 ➡ 將文件放置於平台上 [fi-8700/fi-8700S](第 77 頁)

- **卸除式部件**

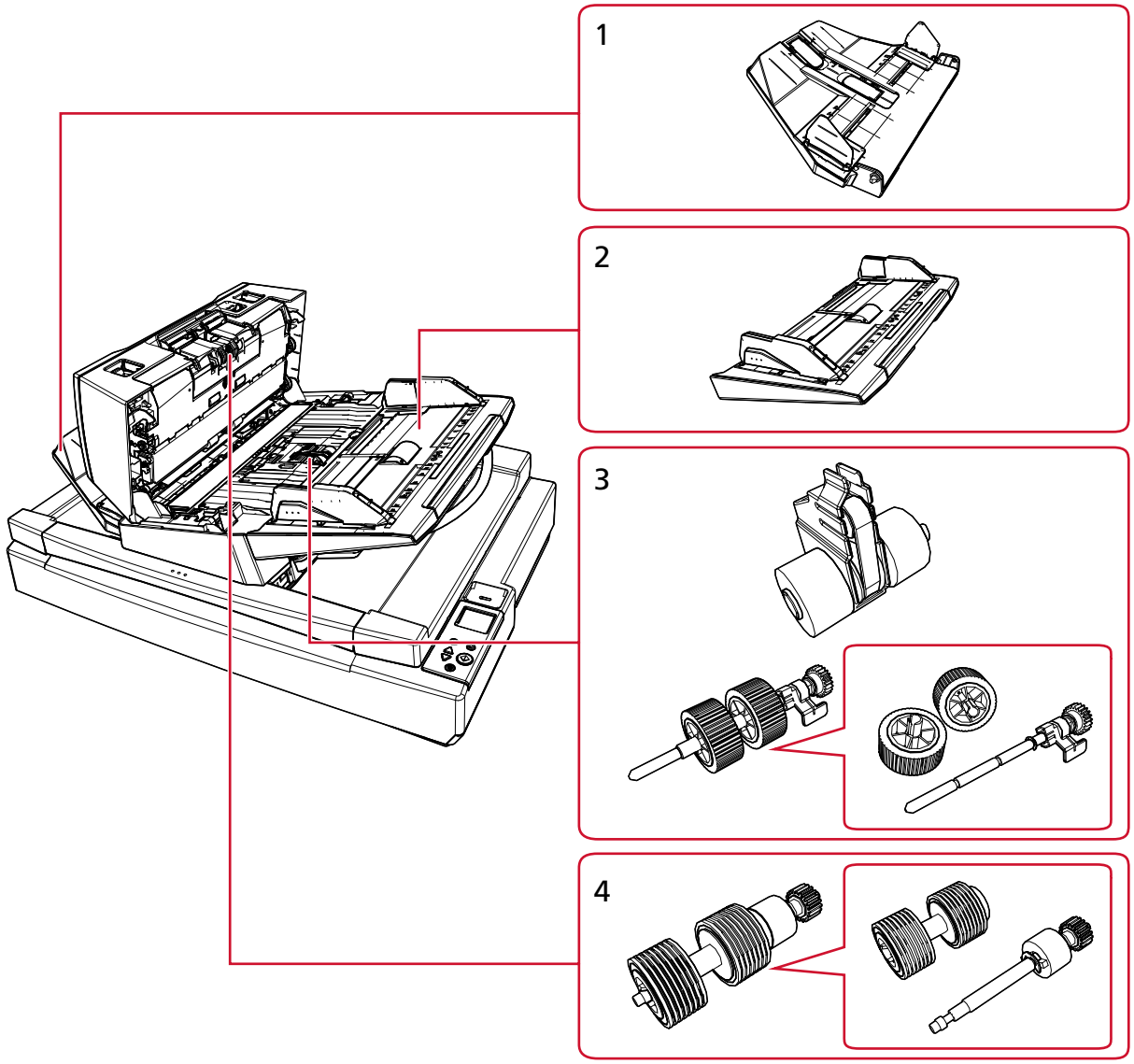

編號	名稱	功能
1	蓄紙器	堆疊退出的文件。 您可以將高度設定為高或低位置。
2	ADF 進紙槽 (送紙器)	固定要掃描的文件。
3	進紙輪	從載入 ADF 進紙槽 (送紙器) 中的文件分出一張，然後送入 ADF 的一組滾輪。
4	制動輪	防止多張文件同時送進 ADF 的滾輪。

開始掃描器設定

本節說明如何設定掃描器。
若要使用掃描器，請從下載網站取得安裝程式，並執行以下安裝步驟。

- 安裝軟體
  請將必要的軟體安裝至將要連接掃描器的電腦上。

  ➡ 如何在線上環境中安裝軟體(第 30 頁)

  ➡ 如何安裝軟體（在離線環境中）(第 33 頁)

- 正在連接掃描器
  使用 USB 纜線或有線區域網路將掃描器連接至電腦。
  關於詳細資訊，請參閱 Network Setup Tool 說明。
  關於掃描器連接類型的詳細資訊，請參閱 掃描器的連接方式(第 19 頁)。

接著，如有需要，請進行以下設定：

- 掃描器的操作設定

  ➡ 掃描器設定 (Software Operation Panel)(第 238 頁)

- 掃描器的網路設定

  ➡ 網路設定 (fi Series 網路設定)(第 301 頁)

隨附軟體概要說明

本節說明要連線掃描器的電腦上所需的軟體。
請從下載網站取得安裝程式，然後可選擇一次安裝所有軟體，或僅個別安裝所需的軟體。

> **提示**
> 若要使用「PaperStream Central Admin」，請從下載網站另外安裝。關於詳細資訊，請參閱《PaperStream Central Admin 用戶指南》。

- PaperStream IP 驅動程式
  TWAIN 驅動程式是符合 TWAIN/ISIS 標準的驅動程式。其支援連線至網路的掃描器。
  共有三種類型的 PaperStream IP 驅動程式。

  - PaperStream IP (TWAIN)
    符合 TWAIN 標準。透過符合 TWAIN 標準 32 位元的應用程式操作掃描器時使用。
  - PaperStream IP (TWAIN x64)
    符合 TWAIN 標準。透過符合 TWAIN 標準 64 位元的應用程式操作掃描器時使用。
    無論作業系統為何，若您使用的影像掃描應用程式為 32 位元應用程式，請使用 PaperStream IP (TWAIN)。
  - PaperStream IP (ISIS) fi-8000 Series
    符合 ISIS 標準。透過符合 ISIS 標準的應用程式操作掃描器時使用。

  關於詳細資訊，請參閱《PaperStream IP 驅動程式說明》。

- Network Setup Tool
  包含下列應用程式。

需要這些應用程式來將掃描器連線至網路使用。

- 掃描器選擇工具
  使用此應用程式來設定電腦以使用連線至網路的掃描器。
- IP 位址設定工具
  使用此應用程式來指定掃描器的 IP 位址及掃描器名稱。
- Button Event Manager
  使用此應用程式來設定在掃描器連線至網路時，按下掃描器上的按鈕即可啟動的影像掃描應用程式設定。

關於詳細資訊，請參閱 Network Setup Tool 說明。

- Software Operation Panel
  您可以配置和掃描文件及管理耗材部件有關的設定。
  將連同 PaperStream IP 驅動程式一併安裝。

  ➡ 掃描器設定 (Software Operation Panel)(第 238 頁)

- Error Recovery Guide
  在掃描器發生錯誤時，使用此應用程式來顯示掃描器的狀態和問題解決方法。
  將連同 PaperStream IP 驅動程式一併安裝。
  問題的解決方案也可在 疑難排解(第 183 頁) 中查看。
- Error Recovery Guide (使用手冊)
  此使用手冊說明由 Error Recovery Guide 所通知錯誤的解決方法。
- PaperStream ClickScan
  支援 PaperStream IP (TWAIN) 的 32 位元影像掃描應用程式。
  透過簡易設定及操作，即可執行掃描。
  當您登入電腦時，此程式將自動啟動並常駐於工作列的通知區域中。
  關於詳細資訊，請參閱 PaperStream ClickScan 的說明。
- PaperStream Capture
  支援 PaperStream IP (TWAIN)/PaperStream IP (ISIS) fi-8000 Series 的 32 位元影像掃描應用程式。
  將掃描設定定義為工作，即可根據喜好自訂設定。
  PaperStream Capture 有付費版本，分別為 PaperStream Capture Pro 和 PaperStream Capture Pro Premium。
  可使用評估版來體驗 PaperStream Capture Pro Premium 的功能。
  關於詳細資訊，請參閱《PaperStream Capture 使用指南》。
- 使用手冊
  將會安裝《安全注意事項》、《操作指南》和 《fi-760PRB 列印器操作指南》。
- fi Series Online Update
  這是一款用於檢查並安裝以下程式最新更新版本的應用程式。
  - 安裝在電腦上的軟體
  - 連接至電腦的掃描器韌體

  關於詳細資訊，請參閱《fi Series Online Update 說明》。

系統需求

用於安裝軟體之電腦的系統需求如下。

作業系統	● Windows® 10 家用版 (32/64 位元版) (*1) ● Windows® 10 專業版 (32/64 位元版) (*1) ● Windows® 10 企業版 (32/64 位元版) (*1) ● Windows® 10 教育版 (32/64 位元版) (*1) ● Windows® 11 家用版 (64 位元版) (*1) ● Windows® 11 專業版 (64 位元版) (*1) ● Windows® 11 企業版 (64 位元版) (*1) ● Windows® 11 教育版 (64 位元版) (*1) ● Windows Server™ 2016 Standard (64 位元版) (*1) ● Windows Server™ 2019 Standard (64 位元版) (*1) ● Windows Server™ 2022 Standard (64 位元版) (*1) ● Windows Server™ 2025 Standard (64 位元版) (*1)
CPU	Intel 或與 Intel 相容的處理器
顯示器解析度	1024 × 768 像素以上，65,536 以上色彩 (*2)
磁碟空間	12 GB 以上的可用磁碟空間 (*3)
介面	USB3.2 Gen 1x1/USB3.0/USB2.0/USB1.1
瀏覽器 (*4)	● Google Chrome ● Microsoft Edge

***1：**隨附軟體將以桌上型應用程式模式運作。

***2：**使用 fi Series 網路設定時，請使用可顯示至少 1280×768 像素以上的顯示器。
若使用 PaperStream Capture，請使用可顯示至少 1280× 800 像素以上，且具備 65,536 種以上顏色的顯示器。

***3：**掃描文件所需的硬碟空間根據掃描影像檔案大小而異。

***4:** 需要任一種瀏覽器才能在 fi Series 網路設定 中指定網路設定。
不支援 Microsoft Edge 上的 Internet Explorer 模式。

如何在線上環境中安裝軟體

本節說明如何將必要的軟體安裝至將連接掃描器的電腦上。

電腦必須連接到網際網路。
如果要連接掃描器的電腦無法連上網際網路，請參閱如何安裝軟體（在離線環境中）(第 33 頁) 進行安裝。

注意事項

- 若已安裝舊版軟體，請先將其移除。
  ➡ 移除軟體(第 325 頁)
- Network Setup Tool 此安裝程式內含 Network Setup Tool for fi Series 的後繼產品。若已安裝 Network Setup Tool for fi Series，請在安裝 Network Setup Tool 之前先將其解除安裝。

1 **以具有管理員權限的使用者身分登入 Windows。**

2 **連線至下載網站。**
https://www.pfu.ricoh.com/fi/d/

3 **點擊 [線上安裝程式]。**



4 **在「授權協議」視窗中，確認內容並按一下 [同意並下載] 按鈕。**
線上安裝程式的下載將開始。

5 **請雙擊已下載的線上安裝程式 [Online Installer fi Series.exe]。**

6 **選擇 [標準安裝 (建議選項)] 或 [自訂安裝]。**

- 標準安裝(建議選項)
  將安裝以下軟體：

- PaperStream IP (TWAIN)
  以下軟體將同時安裝。
  - Software Operation Panel
  - Error Recovery Guide
- PaperStream Capture
- PaperStream ClickScan
- Network Setup Tool
- Error Recovery Guide (使用手冊)
- fi Series Online Update
- 使用手冊 (《安全注意事項》、《操作指南》和《fi-760PRB 列印器操作指南》)

a 選擇 [標準安裝(建議選項)]，然後按一下 [下一步] 按鈕。



- 自訂安裝
  請選擇並安裝您所需的軟體。

a 選擇 [自訂安裝]，然後按一下 [下一步] 按鈕。



b 選取要安裝軟體的核取方塊，然後按一下 [下一步] 按鈕。
若要將掃描器連接到網路，請安裝 Network Setup Tool。

7 按照視窗中顯示的指示安裝軟體。
如有韌體更新，會出現一個視窗，詢問您是否要更新韌體。
請選擇是否要更新韌體，然後繼續安裝。

8 當出現選擇掃描器連接方式的視窗時，請選擇連接方式，並依照視窗中顯示的指示操作。
關於詳細資訊，請參閱 Network Setup Tool 說明。

- 適用於 Windows 10/Windows Server 2016/Windows Server 2019/Windows Server 2022
  按一下 [開始] 選單 → [Network Setup Tool] → [Network Setup Tool 說明]。
- 適用於 Windows 11/Windows Server 2025
  按一下 [開始] 選單 → [所有應用程式] → [Network Setup Tool] → [Network Setup Tool 說明]。

如何安裝軟體（在離線環境中）

本節說明，若要連接至掃描器的電腦無法存取網際網路時，應如何安裝必要的軟體。

在此情況下，請在可連網的電腦上，從下載網站取得「離線安裝程式建立器」，並建立離線安裝程式（ISO 檔案）。
在將連接至掃描器的電腦上執行離線安裝程式（ISO 檔案），以安裝軟體。

注意事項

- 若已安裝舊版軟體，請先將其移除。

  ➡ 移除軟體(第 325 頁)

- Network Setup Tool 此安裝程式內含 Network Setup Tool for fi Series 的後繼產品。若已安裝 Network Setup Tool for fi Series，請在安裝 Network Setup Tool 之前先將其解除安裝。

1 **在可連網的電腦上，以具備管理員權限的使用者身分登入 Windows。**

2 **連線至下載網站。**
https://www.pfu.ricoh.com/fi/d/

3 **在「若要在無法存取網際網路的電腦上安裝，請按一下這裡」中，點擊「此處」。**



4 **在說明安裝流程的視窗中，請點擊「離線安裝程式建立器」。**

5 **在「授權協議」視窗中，確認內容並按一下 [同意並下載] 按鈕。**
離線安裝程式建立器的下載將開始。

6 **請雙擊已下載的離線安裝程式建立工具[Offline Installer Creator fi Series.exe]。**

7 **選擇 [標準安裝 (建議選項)] 或 [自訂安裝]。**

系統將根據您在此處的選擇，建立一個包含最新軟體的離線安裝程式（ISO 檔案）。

- 標準安裝(建議選項)
  將安裝以下軟體：
  - PaperStream IP (TWAIN)
    以下軟體將同時安裝。
    - Software Operation Panel
    - Error Recovery Guide
  - PaperStream Capture
  - PaperStream ClickScan
  - Network Setup Tool
  - Error Recovery Guide (使用手冊)
  - fi Series Online Update
  - 使用手冊 (《安全注意事項》、《操作指南》和《fi-760PRB 列印器操作指南》)

a 選擇 [標準安裝(建議選項)]，然後按一下 [下一步] 按鈕。



- 自訂安裝
  選擇您需要的軟體。

a 選擇 [自訂安裝]，然後按一下 [下一步] 按鈕。



b 選取要安裝軟體的核取方塊，然後按一下 [下一步] 按鈕。
若要將掃描器連接到網路，請勾選 Network Setup Tool 旁的核取方塊。

8 指定 ISO 檔案的儲存位置，然後按一下 [下一步] 按鈕。

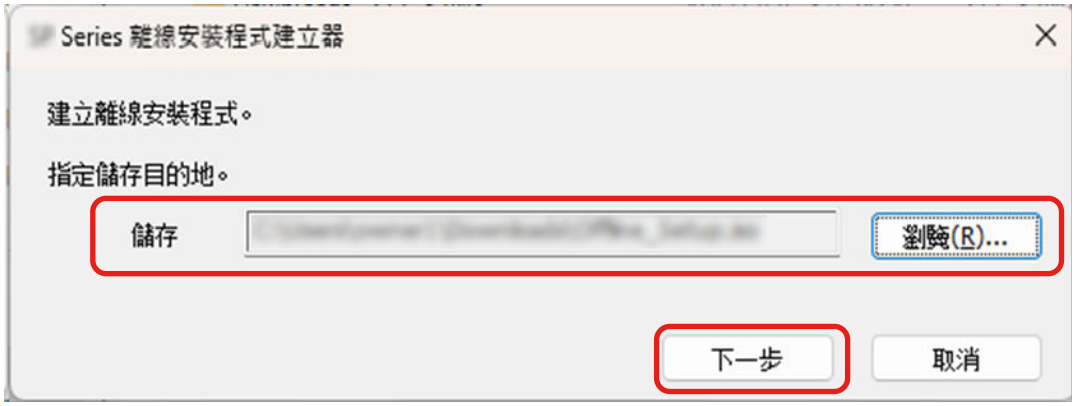

9 按一下 [結束] 按鈕。

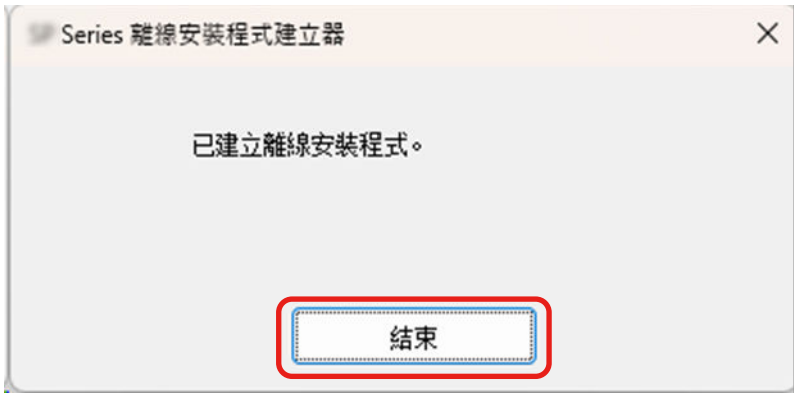

10 將您建立的 ISO 檔案儲存至將連接掃描器的電腦上。

11 右鍵點擊已儲存的 ISO 檔案，然後點擊 [掛載]。

12 請在顯示的資料夾中雙擊 [Setup.exe]。

13 按一下 [下一步] 按鈕。

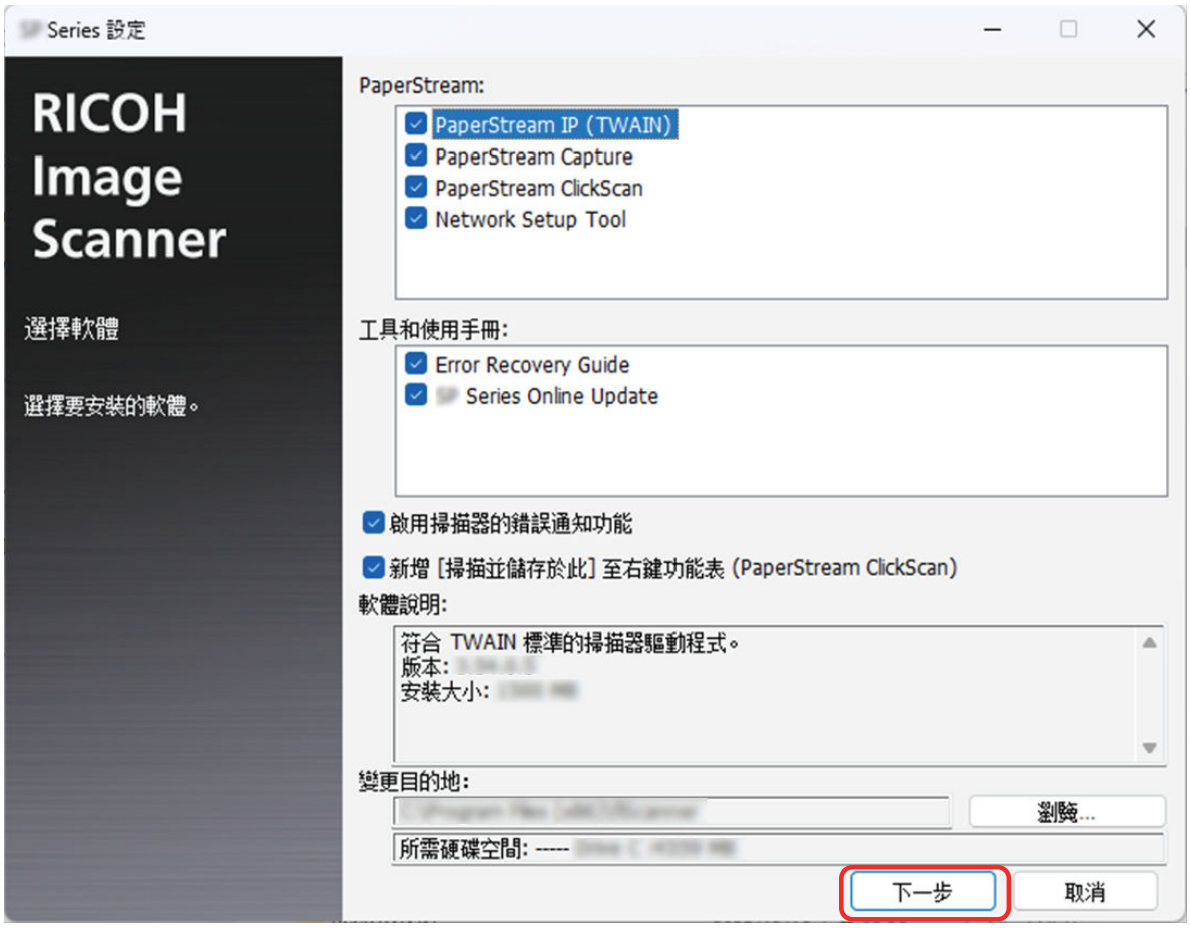

14 按照視窗中顯示的指示安裝軟體。

15 當出現選擇掃描器連接方式的視窗時，請選擇連接方式，並依照視窗中顯示的指示操作。

關於詳細資訊，請參閱 Network Setup Tool 說明。

- 適用於 Windows 10/Windows Server 2016/Windows Server 2019/Windows Server 2022
  按一下 [開始] 選單 → [Network Setup Tool] → [Network Setup Tool 說明]。
- 適用於 Windows 11/Windows Server 2025
  按一下 [開始] 選單 → [所有應用程式] → [Network Setup Tool] → [Network Setup Tool 說明]。

如何操作掃描器

本節說明如何操作掃描器。

開啟/關閉電源

可以透過以下方式之一，指定掃描器開啟/關閉電源的方法：

- 按下掃描器上的 [Power] 按鈕
- 當掃描器的網路功能停用時，請依照電腦的電源設定來開啟／關閉掃描器

➡ 開啟/關閉掃描器電源的方法 [電源開關控制](第 297 頁)

本節說明掃描器的操作方法，假設掃描器已設定為透過按下 [Power] 按鈕來開啟或關閉。

如何開啟電源

1 **按下掃描器上的 [Power] 按鈕。**

- fi-8600

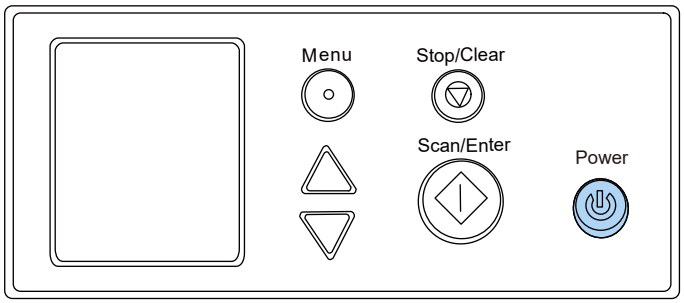

- fi-8700/fi-8700S

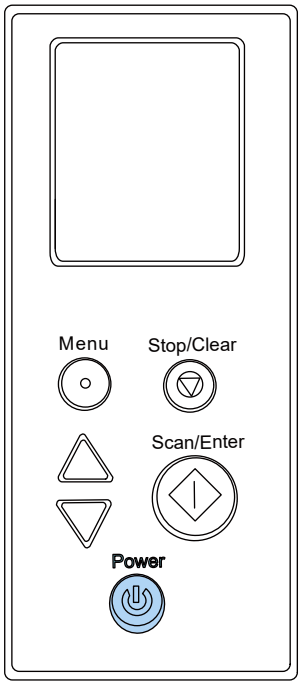

開啟掃描器的電源，[Power] 按鈕亮起綠燈。

請注意，在初始化期間，LCD 上將會顯示以下畫面。



當 LCD 上顯示 [準備就緒] 畫面時，掃描器已準備好可開始掃描。

如何關閉電源

1 **將掃描器上的 [Power] 按鈕按下 2 秒以上。**

- fi-8600

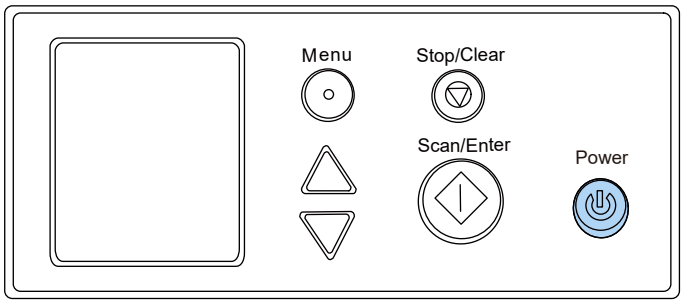

- fi-8700/fi-8700S

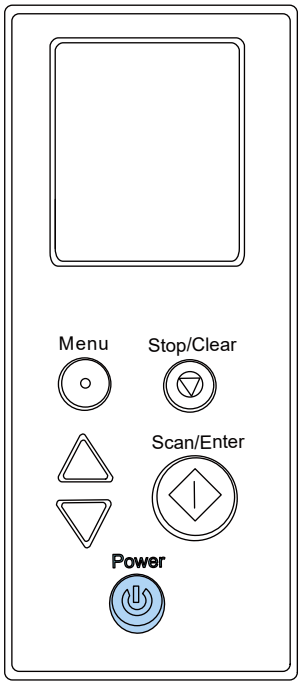

關閉掃描器的電源，[Power] 按鈕燈會熄滅。

進入省電模式和離開省電模式繼續使用

如果掃描器電源開啟後，在一段時間內無人使用，就會進入省電模式。
當掃描器閒置一段期間後，省電模式可保持低耗電狀態。
省電模式有兩種設定。

- 省電
  如果掃描器在電源開啟後閒置 10 分鐘以上 (出廠預設值)，即會自動進入省電模式。
  掃描器進入省電模式時，LCD 將關閉。[Power] 按鈕閃綠燈。
  若要從「省電模式」恢復，請執行以下作業之一：
  - 將文件載入 ADF 進紙槽 (送紙器)
  - 按下掃描器上的任何按鈕
  - 滑動掃描器的送紙模式切換開關
  - 使用影像掃描應用程式掃描文件
  - 當 ADF 開啟時，請將其關閉
  - 使用 USB 纜線將掃描器連接至電腦
  - 透過軟體存取掃描器以變更設定
- 自動關機
  如果掃描器在開啟後一段時間內無人使用 (出廠預設值為 20 分鐘)，則會自動關閉電源。
  若要在自動關閉電源後重新開啟電源，請按下 [Power] 按鈕。

➡ 如何開啟電源(第 39 頁)

注意事項

- 如果輸紙道中還有留下文件，掃描器就無法進入省電模式。請參閱 發生卡紙時(第 183 頁) 取出文件。
- 操作面板上顯示以下任一條件時，掃描器不會進入省電模式。
  - 掃描正在進行中
  - 文件計數模式的文件計數正在進行中
  - 顯示錯誤時
  - 在清潔模式中
- 根據所使用的影像掃描應用程式而異，即使已勾選 [在一段時間後關閉電源] 核取方塊，掃描器仍有可能不會關閉。
- 若使用影像掃描應用程式時，掃描器電源自動關閉，請離開應用程式，然後重新開啟掃描器的電源。

提示

- 您可使用以下一種方法來變更掃描器進入省電模式前的等待時間。
  - 操作面板的 [設定功能表] 畫面上的 [23:省電模式]

➡ 如何使用設定功能表(第 102 頁)

- Software Operation Panel

  ➡ 掃描器進入省電模式前的待機時間 [省電功率](第 292 頁)

- 您可使用以下一種方法來預防掃描器自動關閉。

  - 操作面板的 [設定功能表] 畫面上的 [24:電源關閉時間]

    ➡ 如何使用設定功能表(第 102 頁)

  - Software Operation Panel

    ➡ 掃描器進入省電模式前的待機時間 [省電功率](第 292 頁)

  若掃描器未設定為自動關機，其耗電量將會增加。

打開/關閉 ADF

本節說明如何打開與關閉 ADF。

如何打開 ADF

1 **使用 fi-8700/fi-8700S 時，請確保文件掀蓋已關閉。**
文件掀蓋呈打開狀態時，若打開 ADF 再關上，可能會發生錯誤。

2 **從 ADF 進紙槽 (送紙器) 取出所有文件。**

3 **扳起 ADF 開關以打開 ADF。**

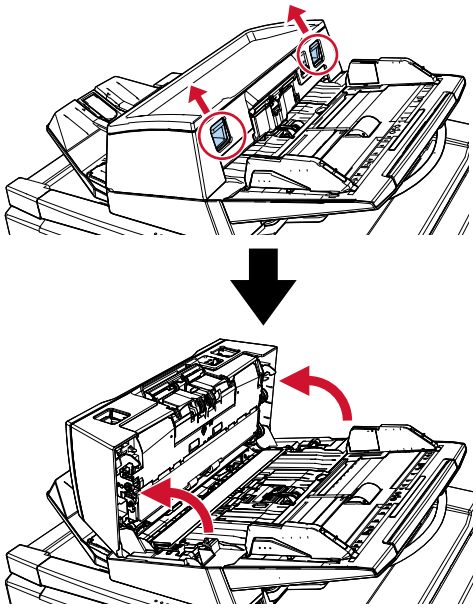

⚠ 小　心	ADF 打開時，可能會在無意間關上。請小心以免手指夾傷。

如何關閉 ADF

1 **請確認沒有異物留在　ADF 內部。**

2 **關閉 ADF。**
請將自動送紙器 (ADF) 的中心向內推，直到聽到「喀噠」聲並固定為止。

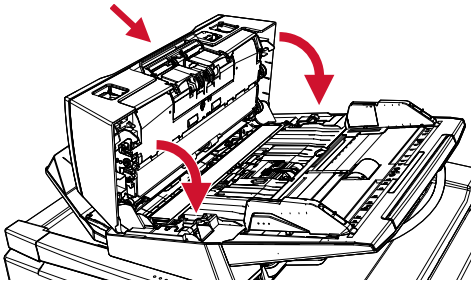

> ⚠ 小　心　關閉 ADF 時請小心，以免夾傷手指。

打開/關閉文件掀蓋 [fi-8700/fi-8700S]

本節說明如何打開與關閉文件掀蓋。

如何打開文件掀蓋

1 **確認 ADF 已關上。**
文件掀蓋呈打開狀態時，若打開 ADF 再關上，可能會發生錯誤。

2 **扶住把手並打開文件掀蓋。**

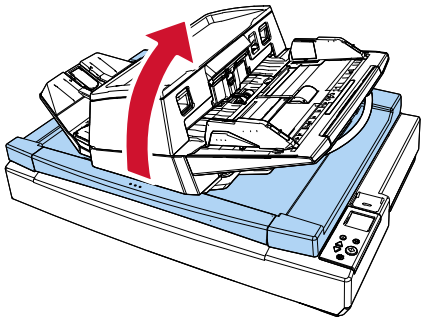

小　心　打開或關閉途中，文件掀蓋並不會維持在原處。因此，請注意文件掀蓋向下蓋上時不會壓到您的手。

如何關閉文件掀蓋

1 **扶住把手並輕輕關閉文件掀蓋。**
將蓋子推入，直到聽到「喀噠」聲，表示已鎖定到位。

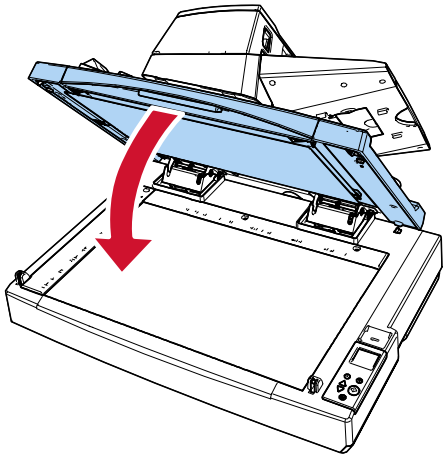

小　心　打開或關閉途中，文件掀蓋並不會維持在原處。因此，請注意文件掀蓋向下蓋上時不會壓到您的手。

調整 ADF 位置 [fi-8700/fi-8700S]

自動進紙器 (ADF) 可重新定位，以適應較小的空間。
可用位置如下：

- 位置 1 (出廠時的設定)

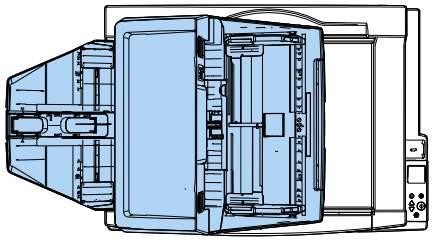

- 位置 2 (節省空間型：文件裝入於右側)

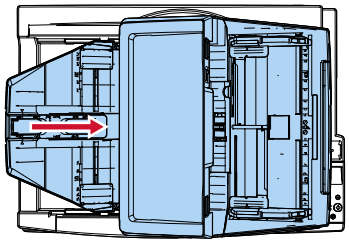

- 位置 3 (節省空間型：文件裝入於左側)

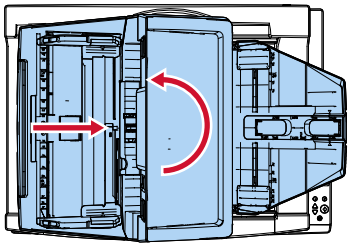

1. **打開文件掀蓋。**

   ➡ 如何打開文件掀蓋(第 46 頁)

2. **取下兩個 ADF 固定螺絲並將其插入固定螺絲貯藏孔。**

拴住 ADF 固定螺絲時，ADF 固定不動。取下 ADF 固定螺絲後，可調整 ADF 的位置。

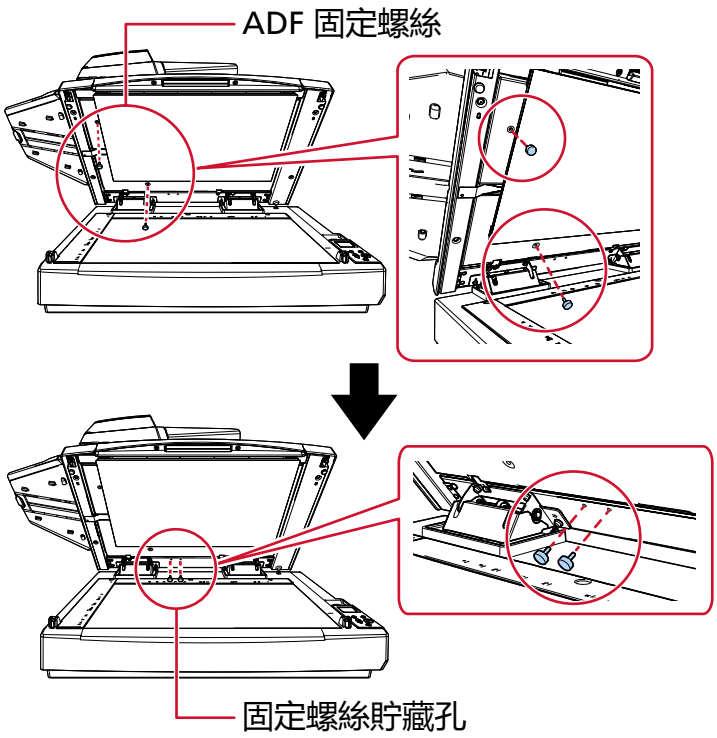

提示

- 若 ADF 固定螺絲難以移除，請先移除文件壓墊。
- 若移除文件壓墊，請按照以下程序裝回文件壓墊：

1 將文件壓墊抵住於文件平台的左上角。
確認文件壓墊的溝槽處於正確位置。

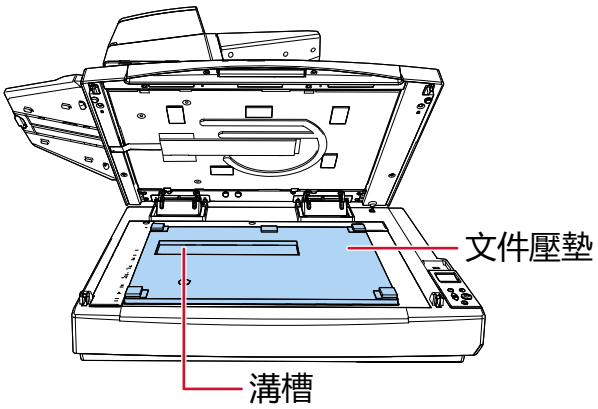

2 緩緩關閉文件掀蓋。
關閉文件掀蓋時，文件壓墊將附著至文件掀蓋。

3 緩緩關閉文件掀蓋。

➡ 如何關閉文件掀蓋(第 47 頁)

4 將蓄紙器向上拉起。

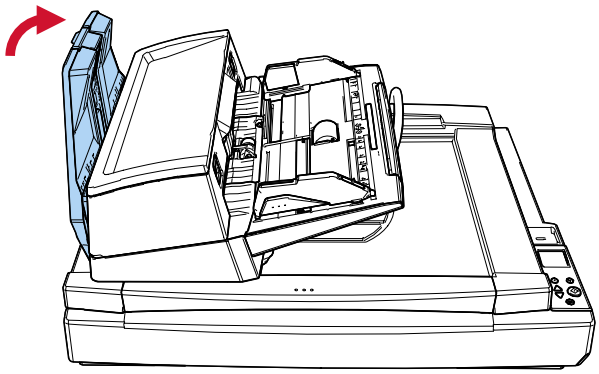

5 改變 ADF 位置。

將 ADF 移動至定位，直到聽到喀噠聲表示其已鎖定。請確保 ADF 已牢固固定在定位上。

- 由位置 1 改變為位置 2
  將 ADF 滑動至掃描器的中央。

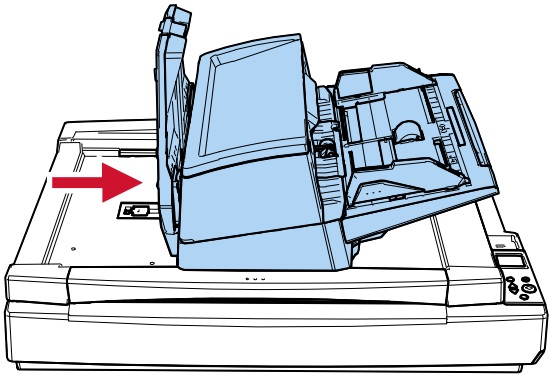

- 由位置 1 改變為位置 3
  將 ADF 滑動至掃描器的中央，然後將之逆時針旋轉 180 度。

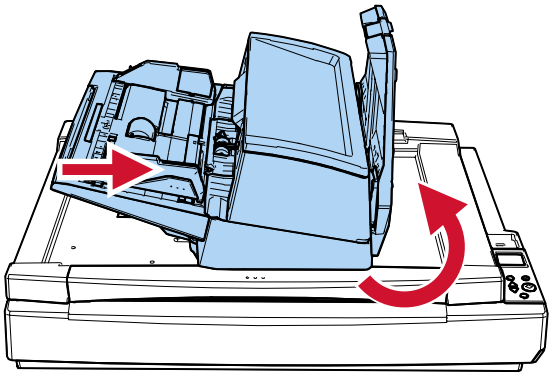

小 心

- 移動 ADF 時請小心，以免夾傷手指。

- 切勿轉動 ADF 超過 180 度。ADF 可能受損。

6 將蓄紙器向下拉。

設置 ADF 進紙槽 (送紙器)

掃描開始時，ADF 進紙槽 (送紙器) 中裝載的文件會逐張送進 ADF 內。
掃描 A4 大小文件等相當長型的文件時，請使用下述的進紙槽延展部分以保持文件筆直並順利送入。

1 **請在拉出進紙槽延展部分的同時，握住 ADF 進紙槽 (送紙器)。**

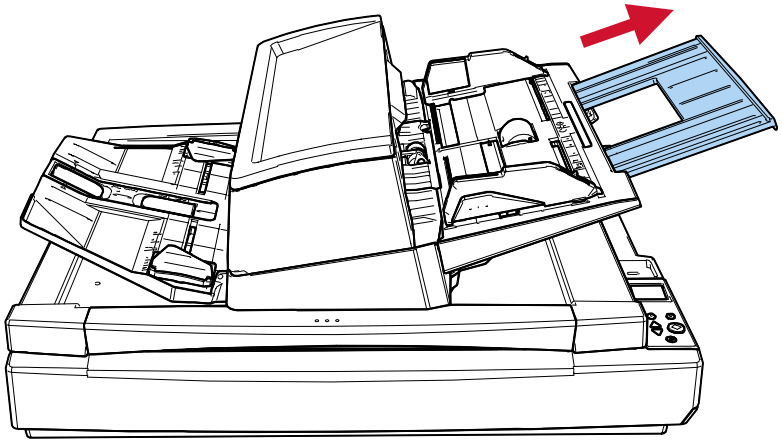

設置蓄紙槽

掃描時，載入 ADF 進紙槽 (送紙器) 的文件會逐張退出到蓄紙器上。
掃描 A4 大小文件等相當長型的文件時，使用下述的蓄紙器延展部分、擋紙器以及蓄紙器側導板，可保持文件筆直並順利送入。

1 **拉出蓄紙器延展部分，並抬起擋紙器。**
請確保擋紙器設定的位置至少與文件長度一樣長。

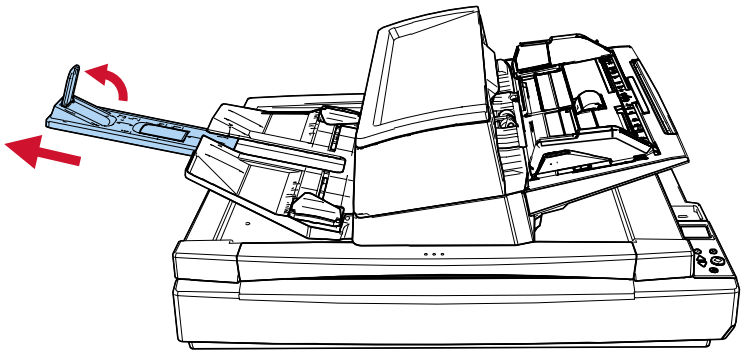

注意事項

- 勿握住擋紙器拉出蓄紙器延展部分。擋紙器可能受損。
- 請勿提起擋紙器超過 90 度，否則可能折壞。

提示

- 掃描名片或塑膠卡等短型文件時，請翻起右端擋紙器。
- 掃描長於 A3 大小的文件時，請完全拉出蓄紙器延展部分，但勿翻起擋紙器。
- 掃描 A4/Letter (橫式) 大小的文件時，若翻起右端擋紙器，則可整齊推疊退出的文件。
- 如果輸出文件無法整齊堆疊，縮小文件與擋紙器之間的間隙（約 10 毫米）將有助於更整齊地對齊文件。

2 **翻起蓄紙器側導板並根據文件寬度進行調整。**
確認蓄紙槽側導板之間的間距較文件寬度寬。

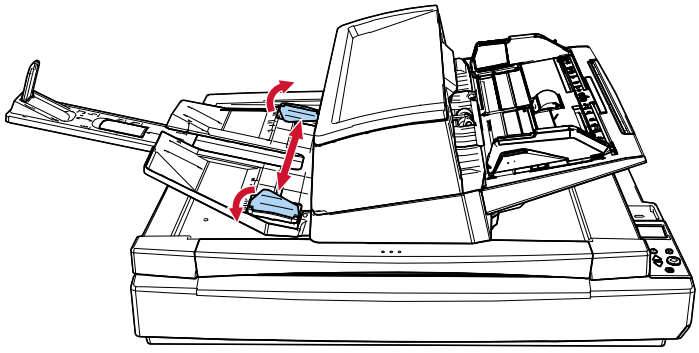

提示

- 根據文件的紙張類型，調整蓄紙器的高度。
  掃描一般文件時，選擇下方位置。
  掃描較薄或捲曲文件時，選擇上方位置。
  置於上方位置時，ADF 進紙槽 (送紙器) 中可裝載的文件張數較少。
  紙張重量為 80 g/m^2 (20 磅) 時，建議張數為 100 張。

  - 下方位置 (一般紙張)

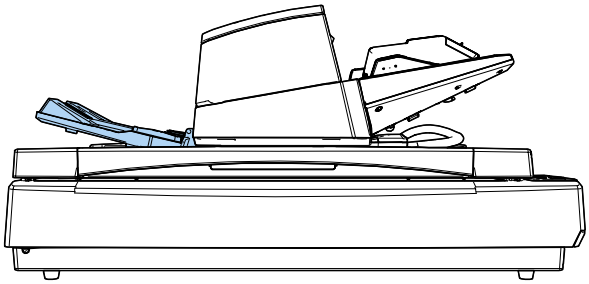

  - 上方位置 (較薄或捲曲紙張)

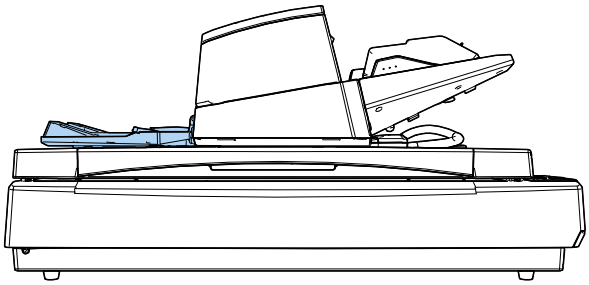

  穩穩握住蓄紙器兩邊，向上抬起並往前推，則可順暢地將蓄紙器維持在上方位置。

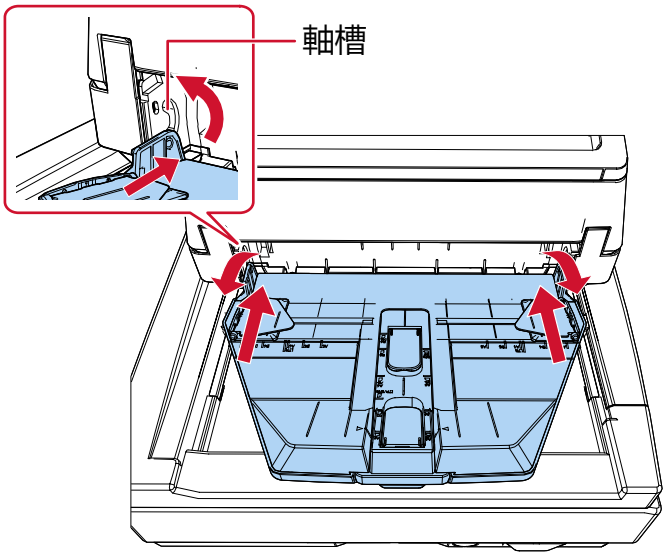

- 減慢紙張退出速度可預防文件四散。
  可以以下其一方式，減慢紙張退出速度。

- 操作面板的 [設定功能表] 畫面上的 [11:堆疊控制]

  ➡ 如何使用設定功能表(第 102 頁)

- Software Operation Panel

  ➡ 指定出紙速度（堆疊控制）(第 281 頁)

如何執行基本掃描

本節說明如何執行基本掃描。

注意事項

依據掃描器的使用方式而定，請僅使用 USB 纜線連線至電腦或僅使用 LAN 纜線連線至網路裝置。請勿同時使用兩種纜線。

請在連接掃描器的電腦上啟動影像掃描應用程式，或按下掃描器上的按鈕，然後掃描文件。

- USB 連線
  - 使用電腦進行掃描

    ➡ 由影像掃描應用程式開始掃描(第 57 頁)
  - 使用掃描器按鈕進行掃描

    ➡ 按下掃描器上的按鈕來啟動影像掃描應用程式並執行掃描(第 59 頁)

    相關軟體：Windows 中的掃描器屬性視窗（事件）
- 有線區域網路連線
  - 使用電腦進行掃描

    ➡ 由影像掃描應用程式開始掃描(第 57 頁)

    相關軟體：掃描器選擇工具、fi Series 網路設定

    ➡ 啟動掃描器選擇工具(第 328 頁)

    ➡ 啟動 fi Series 網路設定(第 301 頁)
  - 使用掃描器按鈕進行掃描

    ➡ 按下掃描器上的按鈕來啟動影像掃描應用程式並執行掃描(第 59 頁)

    相關軟體：掃描器選擇工具、Button Event Manager、fi Series 網路設定

    ➡ 啟動掃描器選擇工具(第 328 頁)

    ➡ 如何開始 Button Event Manager(第 330 頁)

    ➡ 啟動 fi Series 網路設定(第 301 頁)

根據您使用掃描器的方式，可為各按鈕指派不同的設定。若同時使用多種方法，請確保您欲使用的設定已啟用。

➡ 啟用所需的按鈕組態(第 67 頁)

由影像掃描應用程式開始掃描

本節說明在電腦上，使用影像掃描應用程式執行掃描的基本流程。
在此情況下，電腦上必須安裝掃描器驅動程式，和支援該掃描器驅動程式的影像掃描應用程式。

- 掃描器驅動程式
  - PaperStream IP 驅動程式
- 影像掃描應用程式
  - PaperStream ClickScan
  - PaperStream Capture

若要透過有線區域網路連接掃描器，您需要以下項目：

- Network Setup Tool
- fi Series 網路設定

➡ 隨附軟體概要說明(第 27 頁)

➡ 網路設定 (fi Series 網路設定)(第 301 頁)

依據掃描器驅動程式和影像掃描應用程式而定，掃描程序、操作方式和掃描設定項目將略有不同。
關於詳細資訊，請參閱掃描器驅動程式的說明和影像掃描應用程式的使用手冊/說明。

1 **開啟掃描器電源。**

➡ 如何開啟電源(第 39 頁)

2 **將掃描器連線到您的電腦。**

- 使用 USB 連接時
  使用 USB 纜線將掃描器連接至電腦。
- 使用有線區域網路連接時
  將掃描器連接到網路，並使用「掃描器選擇工具」選取掃描器。

➡ 網路(第 307 頁)

➡ 啟動 IP 位址設定工具(第 329 頁)
若您不在 DHCP 環境中，則需要「IP 位址設定工具」。
➡ 啟動掃描器選擇工具(第 328 頁)

3 **將文件載入 ADF 進紙槽 (送紙器)。**

➡ 如何將文件載入 ADF 進紙槽 (送紙器)(第 70 頁)

4 **啟動影像掃描應用程式。**

5 **選擇掃描時使用的掃描器驅動程式。**
某些影像掃描應用程式可能不需選擇掃描器驅動程式。

6 **選擇要用來掃描的掃描器。**
掃描器名稱將依據掃描器驅動程式類型及掃描器連線方式而定。關於詳細資訊，請參閱掃描器驅動程式的說明。
某些影像掃描應用程式可能不須選擇掃描器。

7 **在掃描器驅動程式的設定視窗中，指定掃描設定。**
使用某些影像掃描應用程式時，可能不會顯示掃描器驅動程式設定視窗。

8 **使用影像掃描應用程式掃描文件。**

注意事項

不可執行以下任何操作。
此舉將停止掃描。

- 拔下 USB 纜線
- 拔下 LAN 纜線
- 中斷網路連線
- 登出 Windows

按下掃描器上的按鈕來啟動影像掃描應用程式並執行掃描

本節說明在電腦上啟動影像掃描應用程式，並透過按下掃描器上的按鈕執行掃描時，所需的預先設定及掃描程序。
在此情況下，電腦上必須安裝掃描器驅動程式，和支援該掃描器驅動程式的影像掃描應用程式。

- 掃描器驅動程式
  - PaperStream IP 驅動程式
- 影像掃描應用程式
  - PaperStream Capture

若要透過有線區域網路連接掃描器，您需要以下項目：

- Network Setup Tool
- fi Series 網路設定

➡ 隨附軟體概要說明(第 27 頁)
➡ 網路設定 (fi Series 網路設定)(第 301 頁)

提示

- 若已安裝 PaperStream Capture，PaperStream Capture 會自動指派給掃描器按鈕。
- 若已安裝 PaperStream ClickScan 和 PaperStream Capture，按下掃描器上的 [Scan/Enter] 按鈕時所啟動的影像掃描應用程式，將依據 PaperStream ClickScan 是否常駐於工作列而定。
  - 常駐於工作列時
    PaperStream ClickScan 將啟動。
  - 不常駐於工作列時
    PaperStream Capture 將啟動。
- 若將指派給掃描器按鈕的影像掃描應用程式從「PaperStream Capture」變更為其他應用程式，則會啟動新指派的影像掃描應用程式。
  若已將「PaperStream Capture 」設定為佔用掃描器，請變更設定以停用此功能。

1 開啟掃描器電源。

➡ 如何開啟電源(第 39 頁)

2 將掃描器連線到您的電腦。

- 使用 USB 連接時
  使用 USB 纜線將掃描器連接至電腦。
- 使用有線區域網路連接時
  將掃描器連接到網路，並使用「掃描器選擇工具」選取掃描器。

➡ 網路(第 307 頁)
➡ 啟動 IP 位址設定工具(第 329 頁)
若您不在 DHCP 環境中，則需要「IP 位址設定工具」。
➡ 啟動掃描器選擇工具(第 328 頁)

3 指定影像掃描應用程式的掃描設定。

➡ 由影像掃描應用程式開始掃描(第 57 頁)

4 在電腦上，指定當按下掃描器上的按鈕時所啟動的影像掃描應用程式。

按鈕設定程序依據掃描器的連線方式而定。

- 透過 USB 纜線建立連線時
  顯示 Windows 的 [裝置和印表機] 設定視窗，並在 [掃描內容] 中為掃描器設定按鈕。

  ➡ 在 Windows 的「掃描器內容」中設定按鈕設定（適用於 USB 連接）(第 64 頁)

- 透過有線區域網路建立連線時
  請使用「Button Event Manager」來設定按鈕。
  有關「Button Event Manager 」的詳細資訊，請參閱「Network Setup Tool」說明。

  ➡ 如何開始 Button Event Manager(第 330 頁)

5 如有需要，請在要啟動的影像掃描應用程式上指定設定。

針對部分影像掃描應用程式，可能需要在影像掃描應用程式上進行設定。
關於詳細資訊，請參閱要啟動的影像掃描應用程式的使用手冊/說明。

6 將文件載入 ADF 進紙槽 (送紙器)。

➡ 如何將文件載入 ADF 進紙槽 (送紙器)(第 70 頁)

7 按下掃描器上的按鈕以開始掃描

- 當在步驟中為 [Scan Button] 指定影像掃描應用程式時 4
  當 [準備就緒] 畫面的指示器區域顯示 [F00] 時，請按下 [Scan/Enter] 按鈕。

  a 當顯示 [準備就緒] 畫面時，按下 [△] 按鈕/[▽] 按鈕。
  顯示 [功能選擇] 畫面。

  b 按下 [△] 按鈕/[▽] 按鈕以選擇 [No.00]，然後按下 [Stop/Clear] 按鈕。
  [F00] 會顯示在 [準備就緒] 畫面的指示區中。

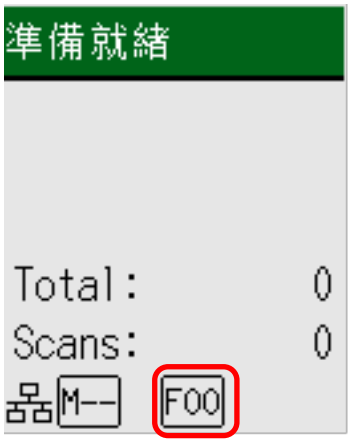

  c 按下 [Scan/Enter] 按鈕。

- fi-8600

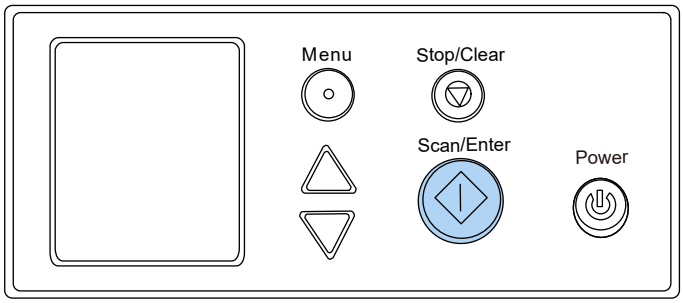

- fi-8700/fi-8700S

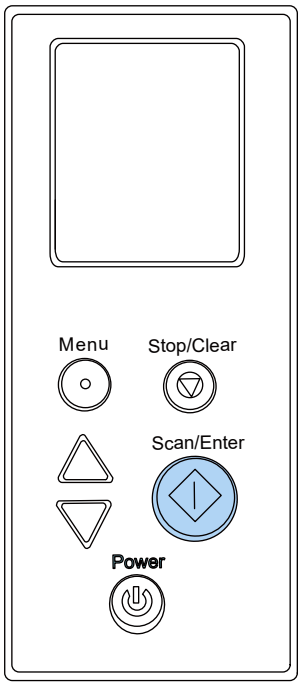

指定為 [Scan Button] 的影像掃描應用程式將會啟動。

- 若在步驟 4 中，將影像掃描應用程式指定給按鈕 [Send to 01]到[Send to 50]其中之一。
  當 [F01] 至 [F50] 之間的任何代碼顯示於 [準備就緒] 畫面的指示區時，請按下 [Scan/Enter] 按鈕。
  以下以將影像掃描應用程式設定為 [Send to 02]為例，說明操作程序。

  a 當顯示 [準備就緒] 畫面時，按下 [△] 按鈕/[▽] 按鈕。
  顯示 [功能選擇] 畫面。

  b 按下 [△] 按鈕/[▽] 按鈕以選擇 [No.02]，然後按下 [Stop/Clear] 按鈕。

[F02] 顯示於 [準備就緒] 畫面的指示區。

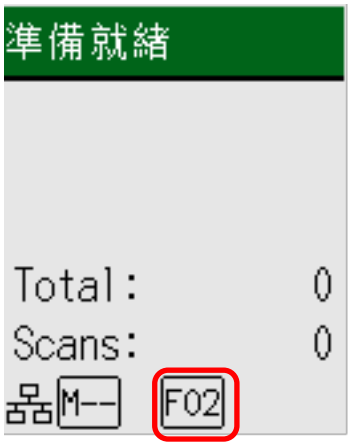

c 按下 [Scan/Enter] 按鈕。

- fi-8600

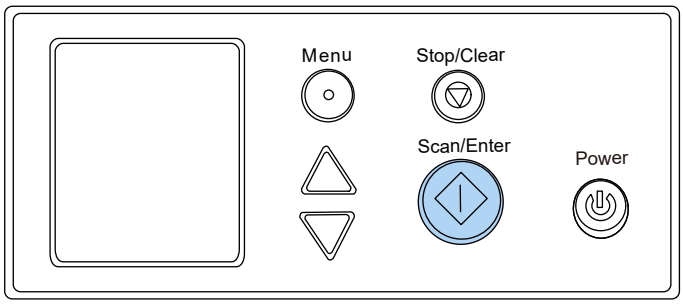

- fi-8700/fi-8700S

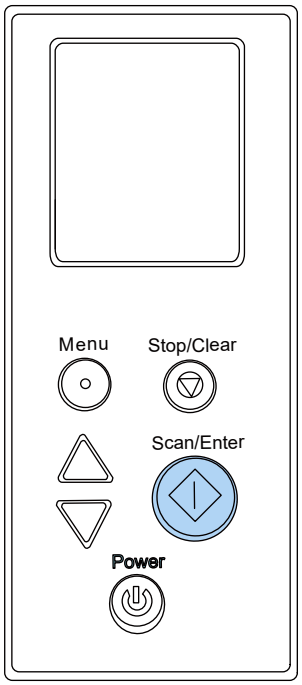

指定為 [Send to 02] 的影像掃描應用程式將會啟動。

8 如有需要，使用影像掃描應用程式掃描文件。

注意事項

不可執行以下任何操作。
此舉將停止掃描。

- 拔下 USB 纜線
- 拔下 LAN 纜線
- 中斷網路連線
- 登出 Windows

亦請參閱

啟用所需的按鈕組態(第 67 頁)

在 Windows 的「掃描器內容」中設定按鈕設定（適用於 USB 連接）

設定掃描器上開始掃描的按鈕。
指定當按下掃描器上的按鈕時，要在電腦上啟動影像掃描應用程式的按鈕。

1 **開啟掃描器電源。**

➡ 如何開啟電源(第 39 頁)

2 **檢查是否已透過 USB 纜線連接掃描器和電腦。**

3 **在 Windows 中顯示 [設定]。**

4 **按一下 [藍牙與裝置]。**

5 **點選 [印表機與掃描器]。**

6 **點選 [fi-8600]、[fi-8700] 或 [fi-8700S]。**

7 **點擊 [掃描器內容]。**

出現 [掃描器與數位相機] 視窗。

8 **點擊掃描器圖示，然後點擊 [內容] 按鈕。**

注意事項

當「PaperStream ClickScan」位於工作列中時，將無法顯示掃描器的屬性視窗。
若要顯示掃描器的屬性視窗，請先退出 PaperStream ClickScan。

9 **在 [事件] 標籤頁中，從 [選擇事件] 下拉式清單中選取您要設定的按鈕。**

- [Scan Button]
  設定當 [準備就緒] 畫面中的指示區顯示 [F00] 時，按下 [Scan/Enter] 按鈕所執行的動作。
- [Send to 01]到[Send to 50]

設定當 [準備就緒] 畫面中的指示區顯示 [F01] 至 [F50] 之間的任何代碼時，按下 [Scan/Enter] 按鈕所執行的動作。

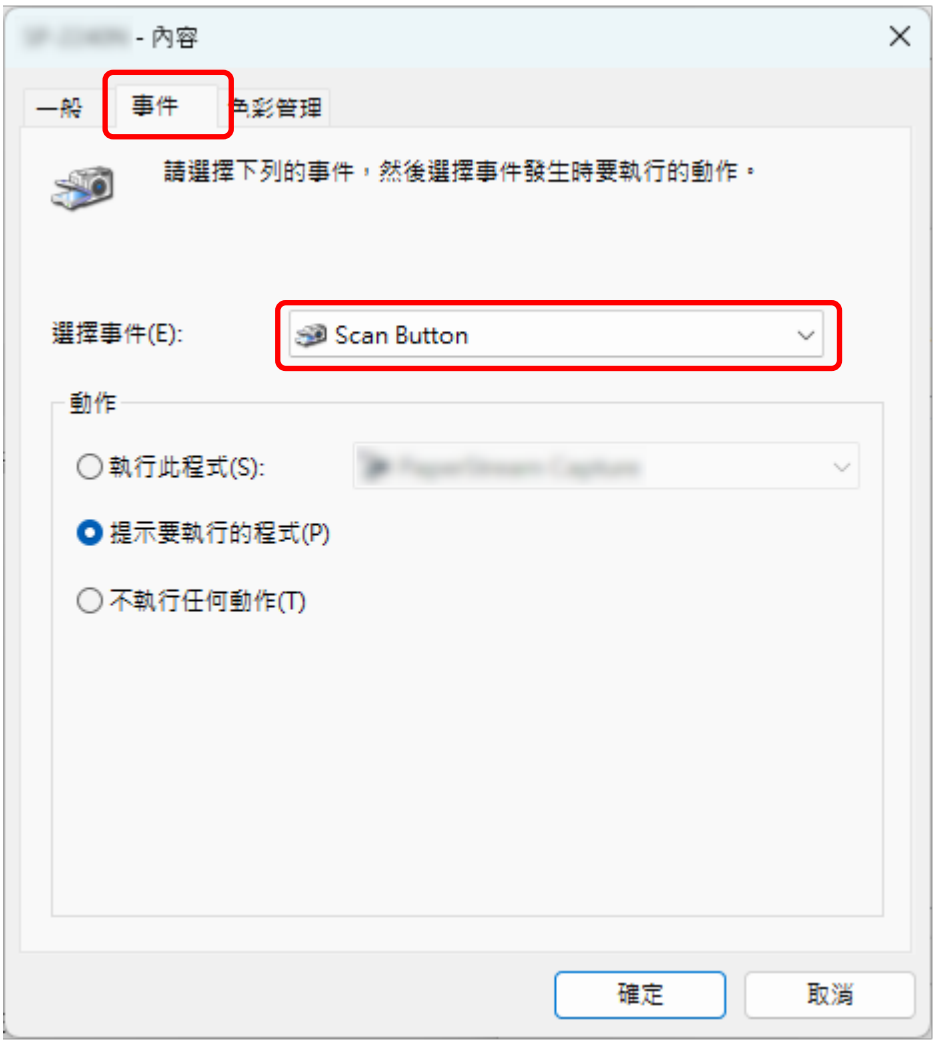

10 選擇在按下按鈕時，應該啟動的影像掃描應用程式。

按一下 [執行此程式]，然後從程式清單中選擇影像掃描應用程式。

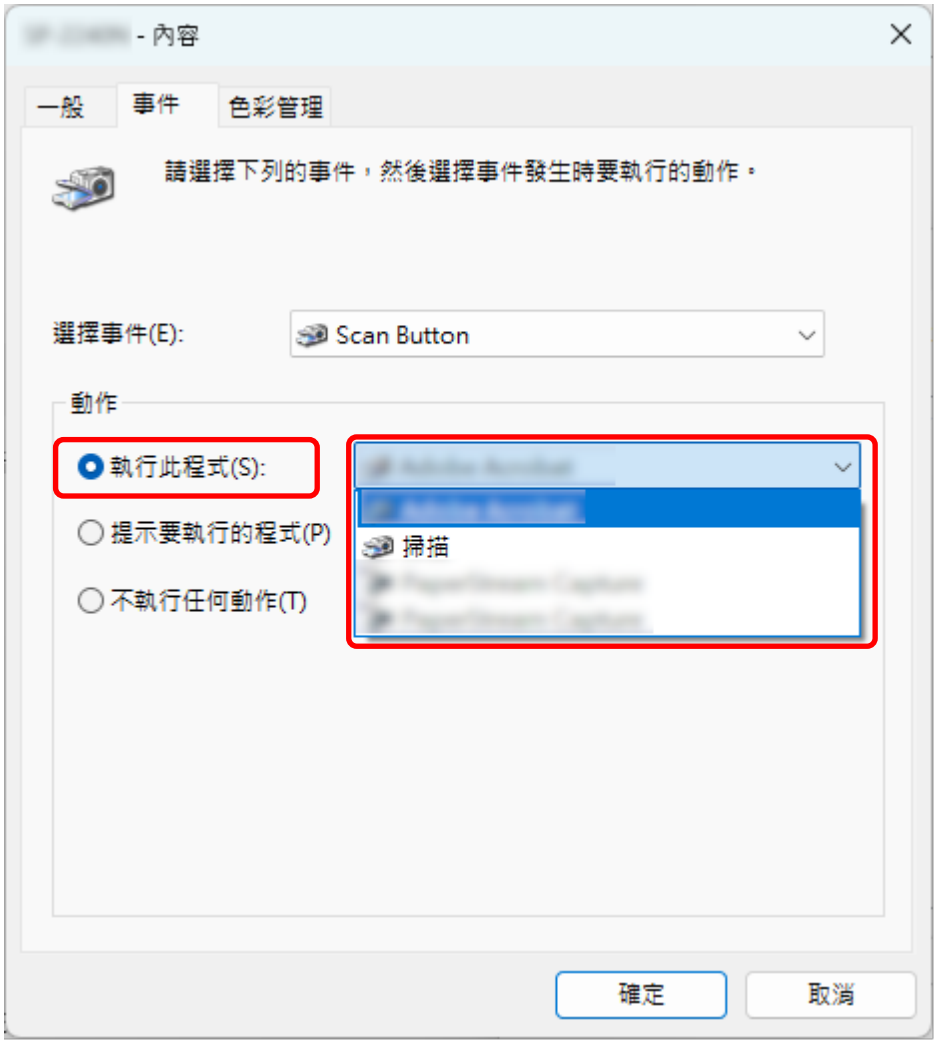

若要設定多個按鈕，請重複步驟 9 到 10。

11 按一下 [確定] 按鈕。

亦請參閱

啟用所需的按鈕組態(第 67 頁)

啟用所需的按鈕組態

如果您已為某個按鈕設定了多種配置，請僅啟用您要使用的配置，並停用其餘配置。

掃描器連接方式	所需的按鈕設定	需停用的其他組態
USB	● Windows 中的掃描器屬性視窗（事件） 設定事件上的操作	● Button Event Manager 取消勾選 [監看按鈕事件] 核取方塊
有線區域網路	● Button Event Manager 勾選 [監看按鈕事件] 核取方塊 (*1)	不啟用

***1：**當使用有線區域網路連線時，請勿在多台電腦上同時針對同一台掃描器勾選 [監看按鈕事件] 核取方塊。

提示

- 若已安裝 PaperStream Capture，PaperStream Capture 會自動指派給掃描器按鈕。
- 若已安裝 PaperStream ClickScan 和 PaperStream Capture，按下掃描器上的 [Scan/Enter] 按鈕時所啟動的影像掃描應用程式，將依據 PaperStream ClickScan 是否常駐於工作列而定。
  - 常駐於工作列時
    PaperStream ClickScan 將啟動。
  - 不常駐於工作列時
    PaperStream Capture 將啟動。
- 若將指派給掃描器按鈕的影像掃描應用程式從「PaperStream Capture」變更為其他應用程式，則會啟動新指派的影像掃描應用程式。
  若已將「PaperStream Capture 」設定為佔用掃描器，請變更設定以停用此功能。

如何裝載文件

本節說明如何將文件載入掃描器。

將文件載入 ADF 進紙槽 (送紙器)

本節說明如何裝載一般紙張的文件。

準備將文件載入 ADF 進紙槽 (送紙器)

1 **查看文件。**

a **請確認可使用掃描器掃描的紙張尺寸與品質。**

➡ 可掃描的文件(第 78 頁)

b **請檢查要裝載的文件寬度是否一致。**
因為裝載文件的方式，會依文件寬度是否一致而異。
如果文件的寬度不同，請參閱 混合批次掃描的條件(第 87 頁) 或 掃描寬度不同的文件(第 126 頁)。

c **檢查張數。**
可裝入的紙張數量如下：

- A4/Letter 以下大小文件
  300 張 (紙張重量為 80 g/m^2 [20 磅] 且文件疊的厚度小於 30 mm)
- 超過 A4/Letter 大小的文件
  100 張 (紙張重量為 80 g/m^2 [20 磅] 且文件疊的厚度小於 10 mm)

➡ 裝載量(第 82 頁)

2 **搧開文件。**

a **請依照以下指南中的厚度，取出一疊文件：**

- A4/Letter 以下大小文件
  30 mm 以下
- 超過 A4/Letter 大小的文件
  10 mm 或以下

b 握住文件兩端，然後搧開數次。

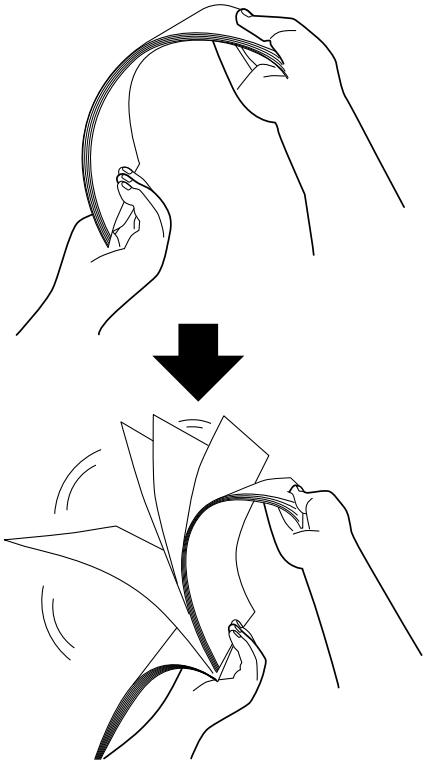

c 將文件疊旋轉 90 度，以相同方式搧開文件。

d 對所有文件執行步驟 a 到 c。

e 對齊文件頂端。

如何將文件載入 ADF 進紙槽 (送紙器)

裝載文件有兩種方法。

- 如何將文件載入 ADF 進紙槽 (送紙器) 中央的方法(第 70 頁)
  此方式主要使用於文件大小相同時。
- 如何將文件對齊放置於 ADF 進紙槽 (送紙器) 任一側的方法(第 72 頁)
  此方式主要使用於文件大小有異時，或當您想移動文件中心時。

注意事項

請注意，當您將文件置於送紙槽的左側或右側時，須具備某些條件方能使用多頁進紙檢測功能。

如何將文件載入 ADF 進紙槽 (送紙器) 中央的方法

1 **請根據文件的長度調整 ADF 進紙槽 (送紙器)。**

➡ 設置 ADF 進紙槽 (送紙器)(第 52 頁)

2 **根據文件長度，調整蓄紙器。**

➡ 設置蓄紙槽(第 53 頁)

3 **將文件放入 ADF 進紙槽 (送紙器)時，請將待掃描的一面朝下。**

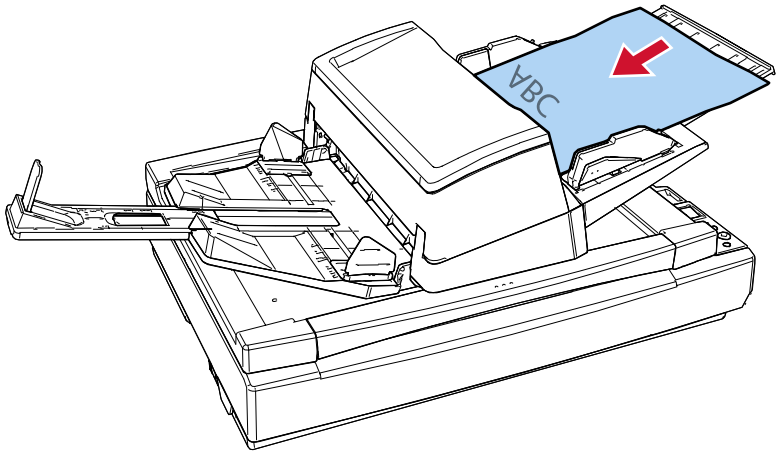

注意事項

- 移除所有迴紋針和訂書針。
- 如果文件沒有送到掃描器中，或送入重疊的文件，請減少文件的數量。

4 **調整側導板至文件寬度。**

請在按住側導板按鈕的同時移動側導板，令側導板和文件之間不留空隙。

如果側導板和文件之間有空隙，文件可能會歪斜送入。

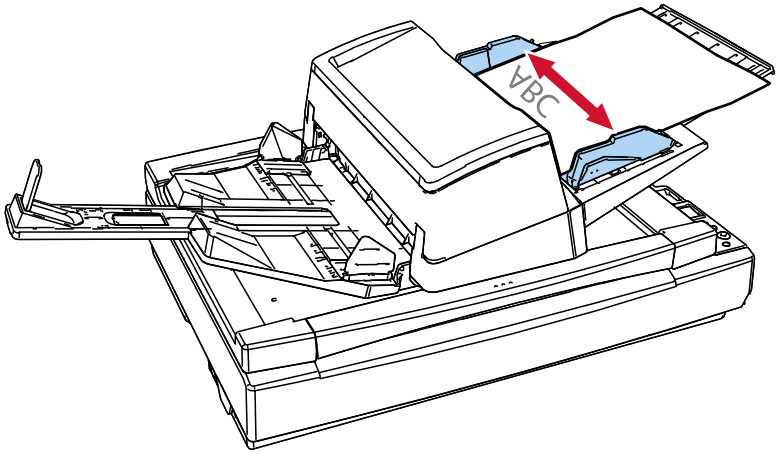

如何將文件對齊放置於 ADF 進紙槽 (送紙器) 任一側的方法

1 **請根據文件的長度調整 ADF 進紙槽 (送紙器)。**

➡ 設置 ADF 進紙槽 (送紙器)(第 52 頁)

2 **根據文件長度，調整蓄紙器。**

➡ 設置蓄紙槽(第 53 頁)

3 **將側導板滑動至最外側。**

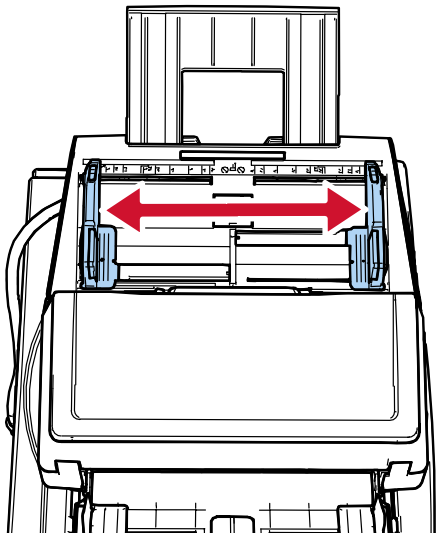

4 **將文件放入 ADF 進紙槽 (送紙器) 時，請將最窄的文件置於進紙輪寬度範圍內，且待掃描的一面朝下。**

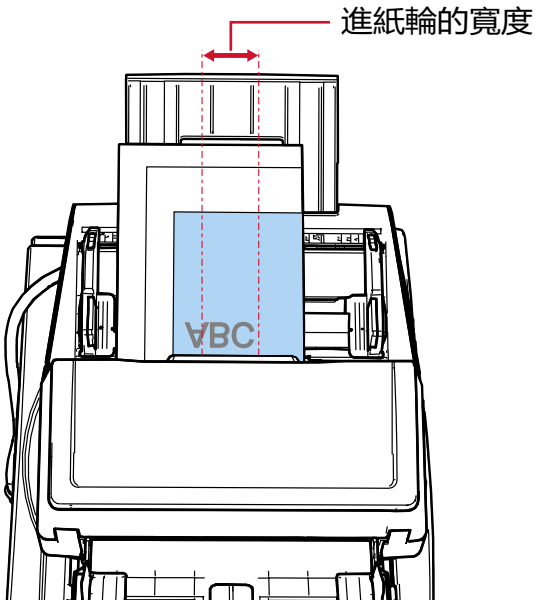

注意事項

- 移除所有迴紋針和訂書針。

- 如果文件沒有送到掃描器中，或送入重疊的文件，請減少文件的數量。
- 所有文件在載入時，應完全置於兩邊進紙輪之下。未置於兩邊進紙輪之下的文件不會被載入。

  - 正確範例

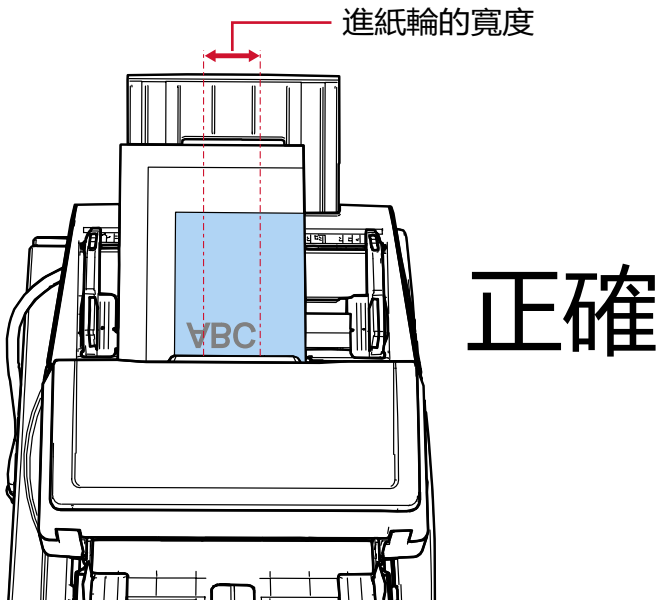

  - 錯誤範例

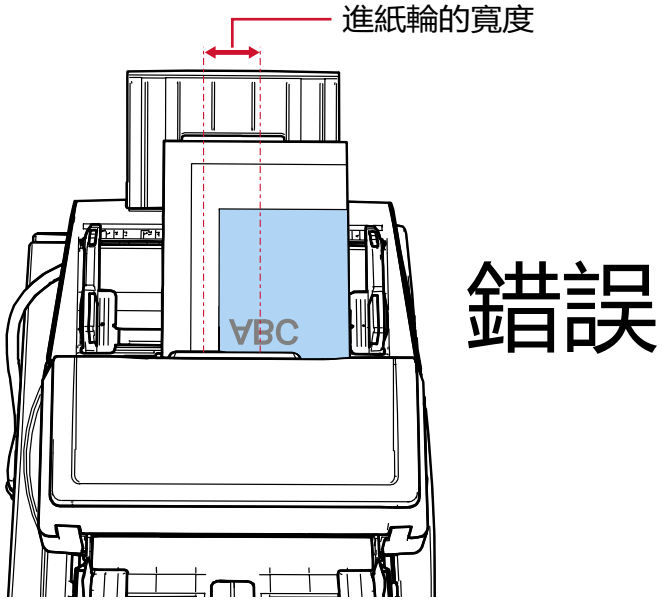

5 調整側導板至文件寬度。

請在按住側導板按鈕的同時移動側導板，令側導板和最寬的文件之間不留空隙。

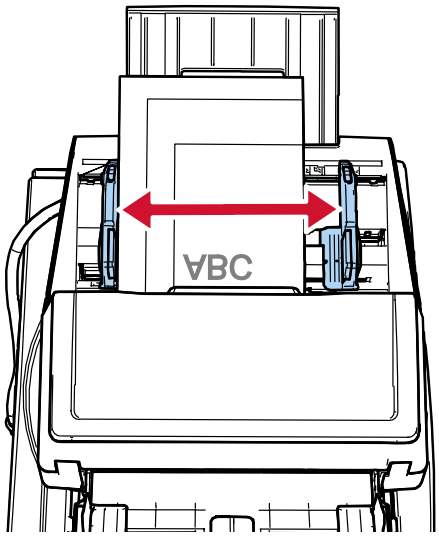

6 **鎖定其中一邊的側導板。**

將左側導板上的側導板鎖沿紅色箭頭方向滑動，以固定側導板。

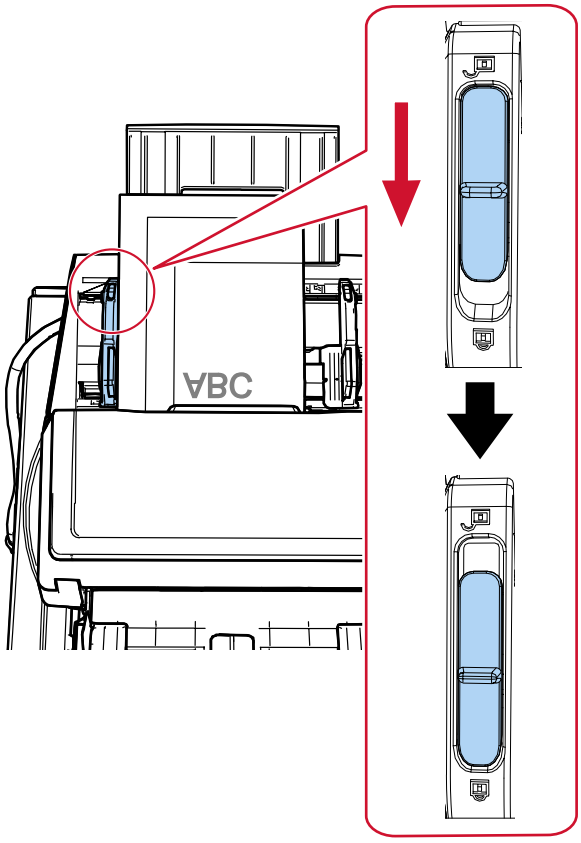

7 **按住側導板按鈕的同時，將另一側的側導板調整至預定位置。**

請滑動右側導板，令側導板和文件之間不留空隙。

如果側導板和文件之間有空隙，文件可能會歪斜送入。

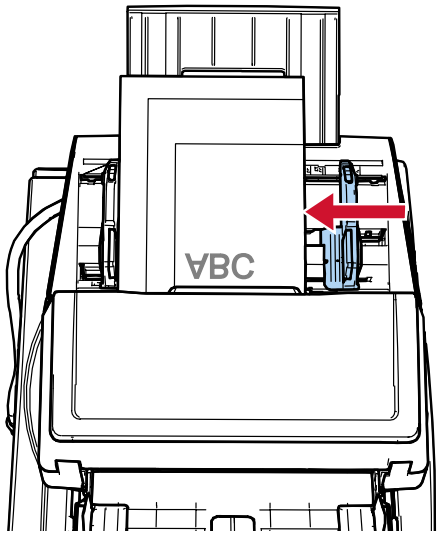

提示

若要解除鎖定側導板，請依照下列步驟進行。

1 將側導板鎖沿紅色箭頭方向滑動。

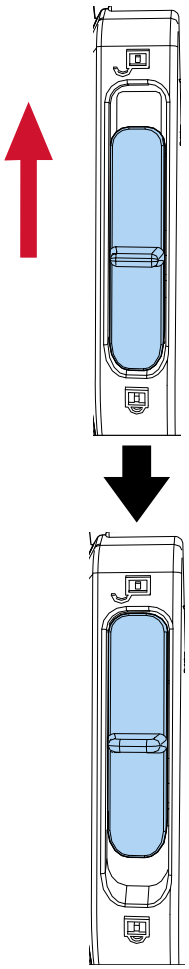

2 握住兩側的側導板，並在按住側導板按鈕的同時，將它們向內移動，直到它們在中心相遇為止。

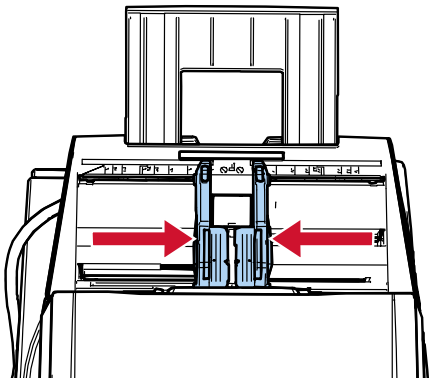

3 放開側導板。
兩側的側導板現在會連帶移動。

將文件放置於平台上 [fi-8700/fi-8700S]

1 **打開文件掀蓋。**

➡ 如何打開文件掀蓋(第 46 頁)

2 **將文件放置於文件平台上。**

將文件面朝下放置，並對齊左上角的參考點。

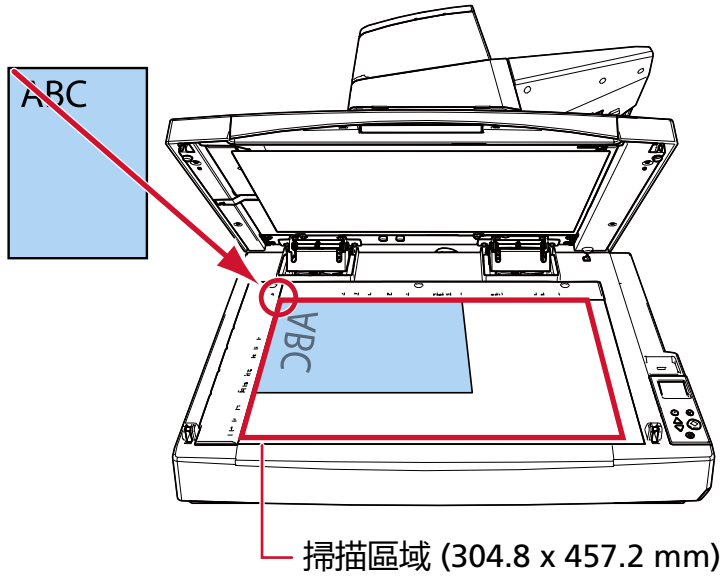

注意事項

請注意，捲曲或折疊文件可能會在文件和文件平台間造成小間隙，導致掃描影像模糊。

3 **緩緩關閉文件掀蓋。**

➡ 如何關閉文件掀蓋(第 47 頁)

提示

- 文件掀蓋呈打開狀態時也可掃描文件。

  ➡ 在文件掀蓋開啟的狀態下於平台上掃描文件 [fi-8700/fi-8700S](第 145 頁)

- 要於黑色背景上掃描文件，請使用黑色文件壓墊配件 (另行販售)。

  ➡ 掃描器配件(第 323 頁)

可掃描的文件

紙張大小

可掃描的紙張大小如下：

ADF	最大尺寸 (寬度 × 長度) (*1)	304.8 × 431.8 mm (12.0 × 17.0 英吋)
	最小尺寸 (寬度 × 長度)	50.8× 69.0 mm/2.0× 2.7 英吋
平台 [fi-8700/fi-8700S]	最大尺寸 (寬度 × 長度)	304.8 × 457.2 mm (12.0 × 18.0 英吋)

***1：**根據掃描器驅動程式或影像掃描應用程式的掃描設定而定，可能沒有足夠的記憶體執行掃描。
解析度設定為 200 dpi 以下時，長頁掃描功能最長可掃描到 5,588 mm (220 英吋) 的文件。
請注意，根據文件大小而定，解析度必須設定為以下 dpi 值。

- 長度超過 863 mm (34 英吋) 但未超過 2,700 mm (106.3 英吋)
  600 dpi 以下
- 長度超過 2,700 mm (106.3 英吋) 但未超過 4,064 mm (160 英吋)
  400 dpi 以下
- 長度超過 4,064 mm (160 英吋) 但未超過 5,461 mm (215 英吋)
  300 dpi 以下
- 長度超過 5,461 mm (215 英吋) 但未超過 5,588 mm (220 英吋)
  200 dpi 以下

若透過 USB 連線來掃描長頁文件並分隔掃描影像為多頁，可掃描最長 200 公尺 (218.8 碼) 的文件。

文件類型

文件類型 (紙張類型) 如下：

- 道林紙
- 木漿紙
- PPC 紙張 (再生紙)
- 塑膠卡

如果掃描的文件不屬於上述類型，請先用相同類型的文件 (紙張) 進行測試，查看是否可以掃描。

紙張重量 (厚度)

可使用 ADF 掃描以下紙張重量 (厚度) 的文件：

- 20 到 413 g/m^2 (5.3 到 110 磅)
- A4/Letter 以上大小則為 27 到 413 g/m^2 (7.2 到 110 磅)

- A8 大小則為 128 到 209 g/m^2 (34 到 56 磅)
- 塑膠卡為 1.4 mm 以下 (適用凸字卡 (符合 ISO7810 ID-1 類型))

可能無法順利掃描的文件

以下類型的文件可能無法使用 ADF 順利掃描：

- 厚度不一的文件 (例如信封和或含附件的文件)
- 皺摺或捲曲的文件
- 摺疊或破損的文件
- 描圖紙
- 銅版紙
- 複寫紙
- 感光紙
- 打孔文件
- 非正方形或長方形的文件
- 極薄紙／極厚紙
- 相片 (相紙)

提示

可能無法順利掃描的文件可透過使用文件護套來掃描。
皺摺、捲曲或摺疊的文件也可以透過壓平文件上的皺摺、捲曲或摺疊來加以掃描。

不得掃描的文件

以下類型的文件不得使用 ADF 進行掃描：

- 加有迴紋針或訂書針的文件
- 墨水未乾的文件
- 小於 50.8× 69 毫米（2× 2.72 英吋）的文件
- 寬度大於 304.8 mm (12.0 英吋) 的文件
- 非紙類/塑膠卡的文件 (例如布料、金屬箔或 OHP 投影片)
- 不能損壞的重要文件，例如證書和現金券

注意事項

由於無碳紙含有可能損壞制動輪等滾輪的化學物質，掃描器可能會發生故障。

關於文件和塑膠卡的注意事項

- **文件注意事項**

  根據掃描文件不同，請注意下列事項。

  - 由於無碳複寫紙所含的化學物質可能會損壞制動輪等滾輪，請注意以下事項：
    - 清潔
      如果經常發生卡紙，請清潔制動輪和進紙輪。
      ➡ 日常維護(第 155 頁)
    - 更換耗材
      相較於掃描道林紙以外，可能會縮短制動輪和進紙輪的使用壽命。
  - 相較於掃描道林紙，掃描木漿紙可能會縮短制動輪和進紙輪的使用壽命。
  - 文件上的照片/便利貼若於掃描期間接觸到制動輪和進紙輪，可能會使該零件受損。
  - 掃描相片等表面光滑的文件時，可能會使文件表面受損。
    如果文件很容易損壞，請使用選購的文件護套。
  - 掃描表面光滑的文件時，LED 的燈光可能會造成反光。
  - 掃描半透明文件時，請於掃描器驅動程式中，將 [亮度] 設定調高以免透印。
  - 掃描使用鉛筆書寫的文件時，可能因文件上殘留的黑色痕跡而引起送紙錯誤。
    請經常清潔滾輪。
    ➡ 日常維護(第 155 頁)
  - 如果沒有送入文件，或是文件經常重疊送入或卡紙，請參閱 疑難排解(第 202 頁)。
  - 以 ADF 掃描文件時，所有文件的前端必須平坦。
    請確認文件前端的捲曲程度不超過以下範圍。

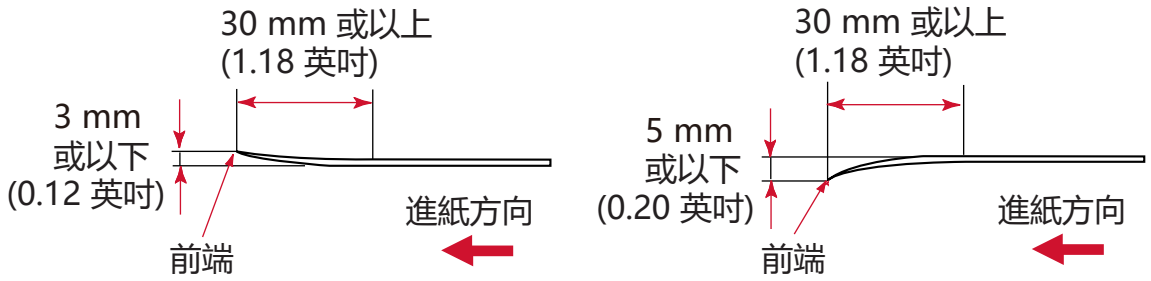

- **塑膠卡的注意事項**

  當您掃描塑膠卡時請注意以下事項。

  - 確認您的卡片符合以下規格，並於掃描前檢查可否裝載卡片。
    - 類型：符合 ISO7810 ID-1 類型
    - 大小：85.6 × 53.98 mm/3.37 × 2.13 英吋。
    - 厚度：1.4 mm 以下 (可用凸字卡)
    - 材質：PVC (聚氯乙烯) 或 PVCA (聚氯乙烯醋酸)
  - 自 ADF 掃描塑膠卡時，最多可在 ADF 進紙槽 (送紙器) 載入 3 張卡。

注意：如果塑膠卡為凸字卡，一次只能載入一張卡片。

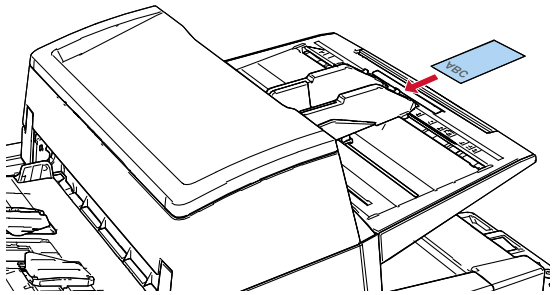

- 塑膠卡應垂直裝入。
- 建議將塑膠卡以正面朝下的方式放入 ADF 進紙槽中。
- 堅硬的卡片可能無法正常載入。
- 如果卡片表面有油脂污點 (例如指紋) 等，請先拭去污垢再執行掃描。
- 連接印字器時，無法掃描塑膠卡。
- 掃描塑膠卡等厚文件時，系統總是會被錯誤偵測為文件重疊。
  在此情況下，請指定以下任一設定後再次掃描。
  - 配置為不檢測某些重疊樣式。
  - 請停用用於偵測文件重疊的超音波感應器設定。
  - 請使用「手動單張模式」進行掃描。

裝載量

ADF 進紙槽 (送紙器) 中可裝載的文件張數根據紙張大小和紙張重量而異。
請參閱以下圖表。

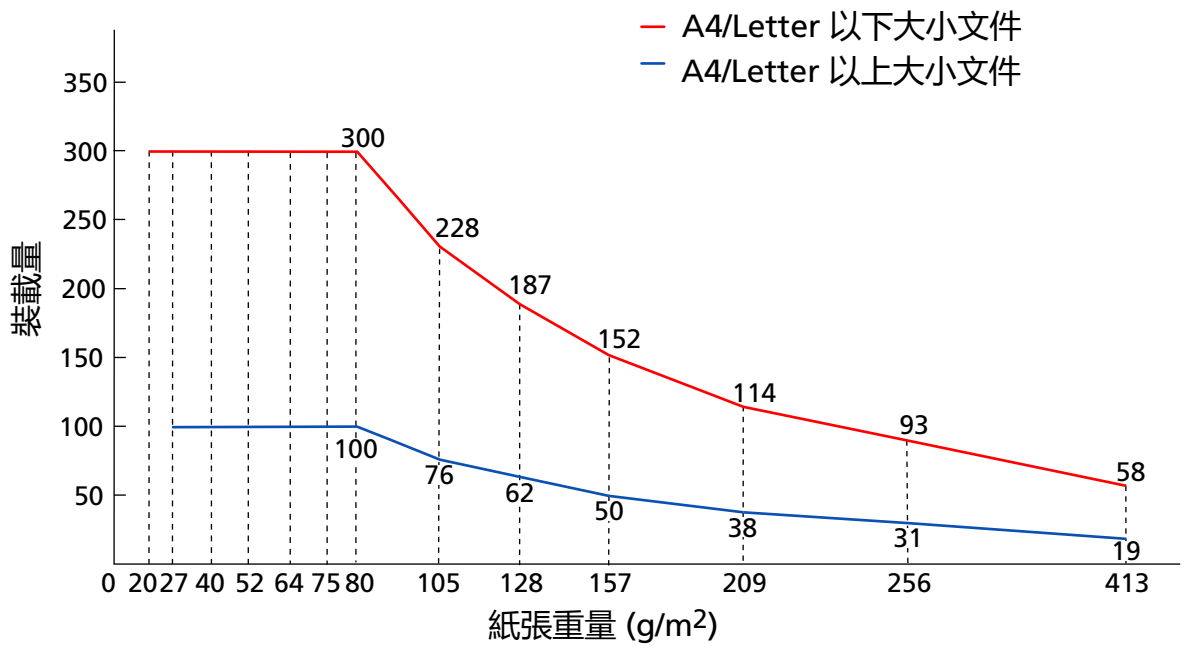

單位	g/m2	磅	公斤
換算	20	5.3	17
	27	7.2	23
	40	11	34.5
	52	14	45
	64	17	55
	75	20	65
	80	21	69
	105	28	90
	128	34	110
	157	42	135
	209	56	180
	256	68	220
	413	110	355

不得打孔的區域

下圖中的淺藍色區域中若有打孔，可能會發生錯誤。
文件裝載於進紙輪間的中心點時，將適用以上條件。
使用平台 [fi-8700/fi-8700S] 掃描此類文件。

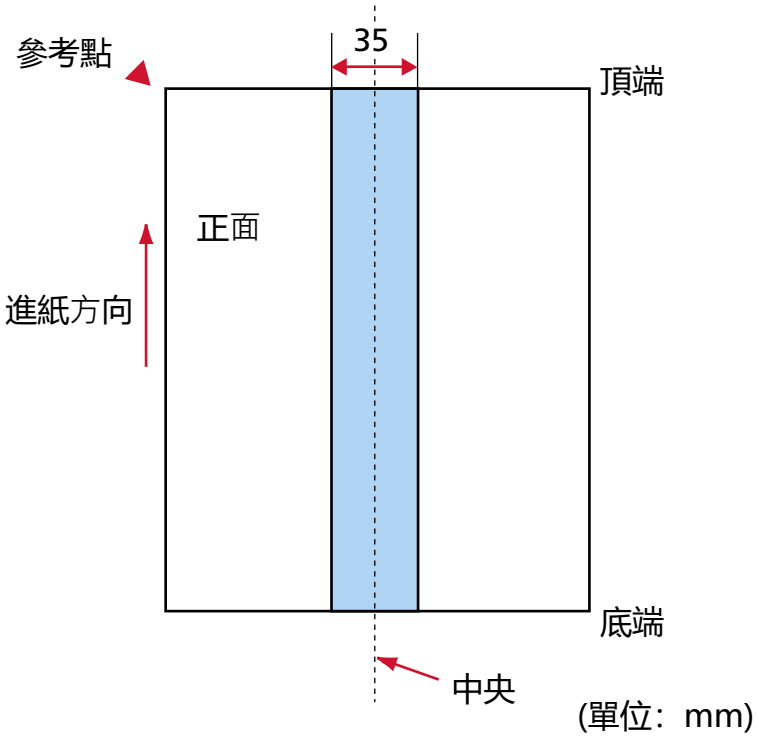

提示

文件中央垂直線為中心的 35 mm 範圍內若有任何打孔，可以將文件向左或向右移動，以免發生錯誤。

裝載含有索引標籤的文件或非長方形的文件

若要掃描含有索引標籤的文件或非長方形的文件，請小心裝載文件，以免進紙時卡住。

正確範例

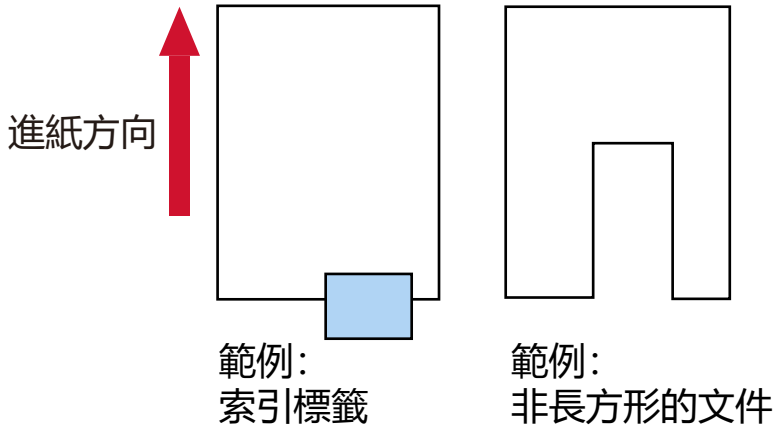

錯誤範例

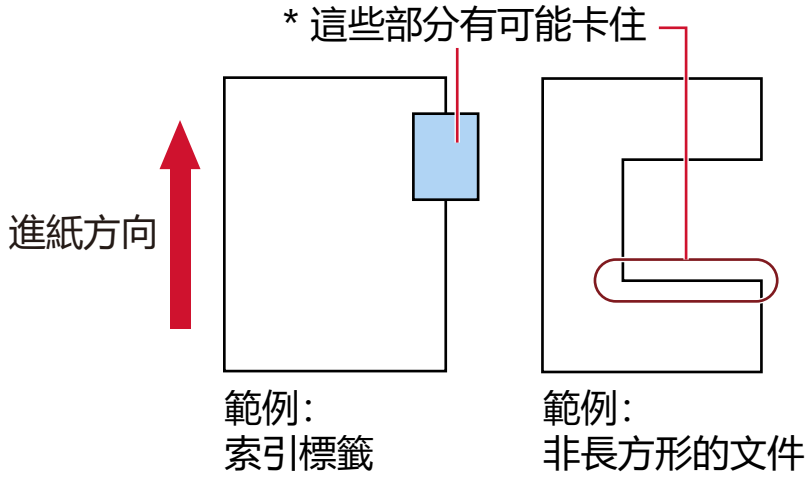

注意事項

若是以錯誤的方式 (見上圖) 執行掃描，進紙時可能會卡住圖中標示部分。這樣可能會造成卡紙或扯破文件。

正確偵測重疊文件 (多頁進紙) 的必要條件

兩張或以上的紙張重疊並同時送入時，即發生多頁進紙錯誤。
文件重疊是以超音波感應器，或依照文件長度的差異進行檢測。
載入的文件必須符合以下的條件，才可正確檢測出重疊的文件。
文件裝載於進紙輪間的中心點時，將適用以上條件。

使用超音波感應器偵測重疊的文件

- 紙張重量：20 到 413 g/m^2 (5.3 到 110 磅)
- 請勿在文件中央的 35 mm (1.38 英吋) 範圍內打孔。

  ➡ 不得打孔的區域(第 83 頁)
- 請勿以膠水或黏著劑，在文件中央的 35 mm (1.38 英吋) 範圍內黏貼其他文件。否則可能會導致誤判文件重疊。

  ➡ 不得打孔的區域(第 83 頁)

依照長度差異偵測重疊的文件

- 將長度相同的文件載入 ADF 進紙槽 (送紙器)。
- 文件長度差異：1% 或以下
- 請勿在文件中央的 35 mm (1.38 英吋) 範圍內打孔。

  ➡ 不得打孔的區域(第 83 頁)

使用超音波感應器和依照長度差異偵測重疊的文件

- 將長度相同的文件載入 ADF 進紙槽 (送紙器)。
- 紙張重量：20 到 413 g/m^2 (5.3 到 110 磅)
- 文件長度差異：1% 或以下
- 請勿在文件中央的 35 mm (1.38 英吋) 範圍內打孔。

  ➡ 不得打孔的區域(第 83 頁)
- 請勿以膠水或黏著劑，在文件中央的 35 mm (1.38 英吋) 範圍內黏貼其他文件。否則可能會導致誤判文件重疊。

  ➡ 不得打孔的區域(第 83 頁)

注意事項

當選取使用超音波感應器偵測重疊的選項時，掃描塑膠卡等厚實文件會被錯誤地偵測為文件重疊。
在此情況下，請指定以下任一設定後再次掃描。

- 配置為不檢測某些重疊樣式。
- 請停用用於偵測文件重疊的超音波感應器設定。
- 請使用「手動單張模式」進行掃描。

提示

- 在某些文件類型中，偵測文件重疊的準確性可能會降低。
  文件在進紙方向上的前 30 mm (1.18 英吋) 無法偵測重疊。
- 在掃描長度不同的混合批次文件，並偵測重疊的文件時，請勿指定依文件長度進行偵測的方式。

混合批次掃描的條件

掃描混合不同紙張重量/摩擦係數/大小的批次文件時，會套用以下條件。
請務必先測試掃描數張，確認是否可以掃描混合批次的文件。
關於掃描的詳細資訊，請參閱 掃描寬度不同的文件(第 126 頁)。

進紙方向

對齊進紙與紙張纖維的方向。

紙張重量 (厚度)

在同一批次掃描不同紙張重量的文件時，將紙張重量保持在以下可接受範圍內：

20 到 413 g/m^2 (5.3 到 110 磅)

摩擦係數

建議在文件中使用來自相同製造商的相同紙製品品牌。
如果要掃描的文件中混合不同製造商或品牌的紙張，由於摩擦係數的差異增加，往往會影響進紙性能。
建議的摩擦係數如下：
0.35 到 0.60 (紙張摩擦係數的參考值)

文件位置

載入所有文件時，使其完全置於兩邊進紙輪之下 (橫跨兩邊進紙輪的寬度：約 48 mm/1.89 英吋寬)。
關於混合批次掃描的準則，請參閱 紙張大小(第 88 頁) 中的 混合標準紙張大小的批次文件(第 89 頁)。

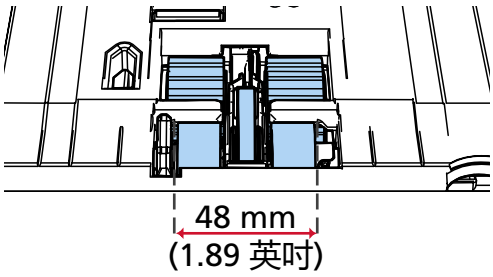

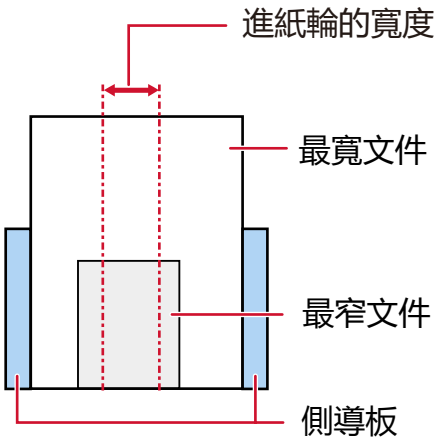

提示

若將最窄的文件如下圖所示偏向一側載入仍然覆蓋進紙輪的寬度時，請將文件對齊同一側載入。這樣可以防止文件送入時歪斜。

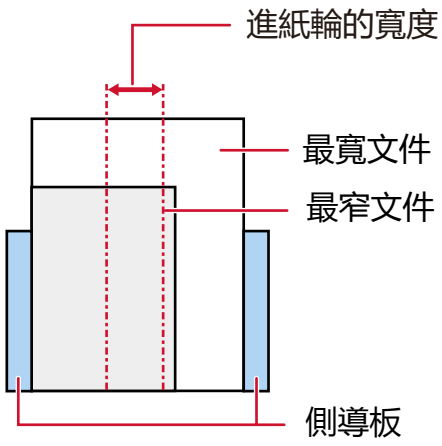

紙張大小

掃描含有不同大小的混合批次文件時，如果文件進紙時歪斜，可能會造成卡紙或遺失部分影像。建議您檢查掃描得到的影像，瞭解文件送入時是否歪斜。

注意事項

掃描混合不同尺寸的批次文件時，由於側導板無法正確對齊每張紙，文件較容易歪斜。

混合標準紙張大小的批次文件

關於混合批次掃描適用的範圍準則，請參閱下表。

文件尺寸 寬度 (mm) (*1)			最大尺寸												
			A3 (P) A4 (L)	DL (P) LTR (L)	B4 (P) B5 (L)	LTR (P) A3-CS	A4 (P) A5 (L)	B5 (P) B6 (L)	A5 (P) A6 (L)	B6 (P) B7 (L)	A6 (P) A7 (L)	B7 (P) B8 (L)	A7 (P) A8 (L)	B8 (P)	A8 (P)
			297	279	257	216	210	182	149	129	105	91	74.3	64.3	52.5
最小尺寸	A3 (P) A4 (L)	297	■												
	DL (P) LTR (L)	279	■	■											
	B4 (P) B5 (L)	257	■	■	■										
	LTR (P) A3-CS	216	■	■	■	■									
	A4 (P) A5 (L)	210	■	■	■	■	■								
	B5 (P) B6 (L)	182	■	■	■	■	■	■							
	A5 (P) A6 (L)	149			■	■	■	■	■						
	B6 (P) B7 (L)	129				■	■	■	■	■					
	A6 (P) A7 (L)	105				■	■	■	■	■	■				
	B7 (P) B8 (P)	91					■	■	■	■	■	■			
	A7 (P) A8 (L)	74.3						■	■	■	■	■	■		
	B8 (P)	64.3						■	■	■	■	■	■	■	
	A8 (P)	52.5													■

■ 允許範圍

DL： Double Letter 尺寸

LTR： Letter 尺寸

A3-CS：文件護套

*1： 下圖說明如何在側導板之間，設置最寬和最窄的批次文件。

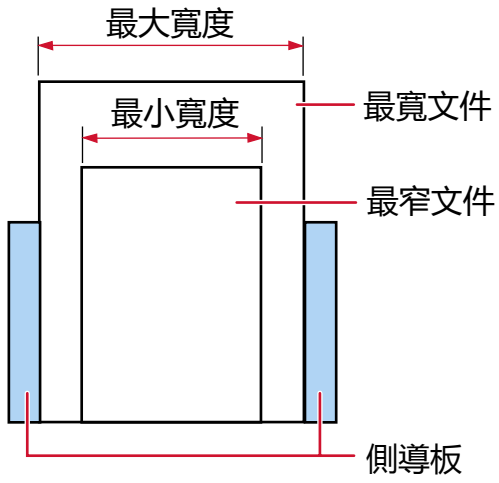

注意事項

B8 (直向) 和 A8 (直向) 文件無法與其他尺寸混合在同一批次中。

無法以混合批次文件方式掃描的文件

以下類型的文件無法混合在相同的批次文件中：

- 無碳複寫紙
- 銅版紙
- 打孔文件
- 感熱紙
- 複寫紙
- OHP 投影片
- 描圖紙

自動紙張尺寸檢測的條件

檢測紙張大小不適用於以下類型的文件：

- 非長方形的文件

檢測紙張大小可能也不適用於以下類型的文件：

- 較薄的紙張 (52 g/m² [14 磅] 以下)
- 有亮邊的白色文件
- 有暗 (灰) 邊的文件

使用文件護套的條件

- **紙張大小**

  可掃描的紙張大小如下：

  - 文件護套 (216 × 297 mm)
  - A3 (297 × 420 mm) (*1)
  - A4 (210 × 297 mm)
  - A5 (148 × 210 mm)
  - A6 (105 × 148 mm)
  - B4 (257 × 364 mm) (*1)
  - B5 (182 × 257 mm)
  - B6 (128 × 182 mm)
  - 名片 (51 × 89 mm) (*2)
  - Letter (8.5 × 11 英吋/216 × 279.4 mm)
  - Double Letter (11 × 17 英吋/279.4 × 431.8 mm) (*1)
  - 自訂尺寸
    - 寬度
      25.4 到 216 mm (1 到 8.5 英吋)
    - 長度
      25.4 到 297 mm (1 到 11.69 英吋)

  ***1：**如果文件寬度超過 216 mm (8.5 英吋)，請對半折疊後再進行掃描。

  ***2：**使用 PaperStream IP (ISIS) fi-8000 Series 掃描時可用。

- **文件條件**

  文件類型

  文件類型 (紙張類型) 如下：

  - 標準辦公室用紙
  - 超過 A4/Letter 大小的文件
  - 很容易損壞的文件，例如相片
  - 可能會造成卡紙的文件，例如剪報

  紙張重量 (厚度)

  可掃描以下紙張重量 (厚度) 的文件：

  - 最大 209 g/m^2 (56 磅)

  掃描對摺的文件時，可接受的紙張重量如下：

  - 最重 105 g/m^2 (28 磅)

- **使用/存放文件護套的注意事項**

使用文件護套的注意事項

- 一次最多可載入三個文件護套。
- 依據影像掃描應用程式而定，可能沒有足夠的記憶體來使用文件護套以高解析度執行 [對頁] 掃描。
  在此情況下，請指定較低的解析度後再掃描一次。
- 請勿在文件護套上寫字、塗色、留下污漬，或將黑白圖案置於最末端。
  否則文件護套可能無法正確地受到辨識。
- 載入文件護套時請勿上下顛倒。
  否則可能會發生卡紙，而損壞文件護套及其內部的文件。

  ➡ 掃描但不損壞相當容易損壞的文件(第 135 頁)
- 持續使用文件護套，會在表面和內部累積污垢和灰塵。
  如此可能造成掃描相關問題或影響掃描結果，故請定期清潔。

  ➡ 清潔文件護套(第 169 頁)
  如果問題仍然存在，請更換文件護套。
- 請勿折疊或拉扯文件護套。
- 請勿使用受損的文件護套。
  這樣可能會引起損壞，或導致掃描器功能異常。
- 請勿將您的手指沿著文件護套滑動。
  這樣可能會割傷手指。
- 如果經常發生卡紙，請先送入約 50 張 PPC 紙張 (再生紙)，再使用文件護套掃描。
  可以使用空白或列印過的再生紙。
- 如果將數份小型文件 (例如照片或明信片) 放入文件護套中進行掃描，可能會發生卡紙。
  建議您每次只在文件護套中放入一份文件。
- 請勿將小冊子 (如護照) 放入文件護套中掃描。
  此舉有可能造成卡紙。
- 請勿在高溫環境中使用文件護套。

存放文件護套的注意事項

- 請勿將文件長時間放置在文件護套中。
  否則，文件上的油墨可能會轉印到文件護套上。
- 請勿將文件護套長時間放置在高溫場所，例如日光直射之處，或是加熱裝置附近。
  否則文件護套可能會變形。
- 為了避免變形，請將文件護套放置於平面上，上方不可放置任何會造成壓力的物體。

如何使用操作面板

本節說明如何使用操作面板。

操作面板概要

操作面板由 LCD 和按鈕組成。

注意事項

當「Software Operation Panel」執行時，請勿使用操作面板。

操作面板的名稱及功能

- fi-8600

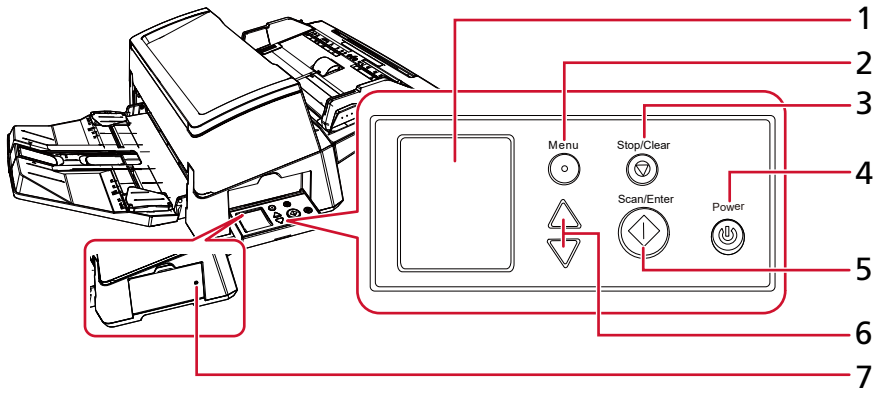

- fi-8700/fi-8700S

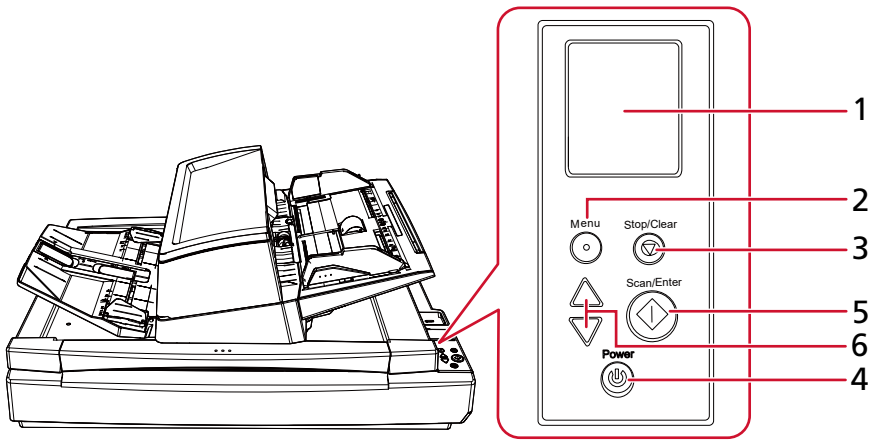

編號	名稱	功能
1	LCD	將顯示掃描器的狀態和用來指定掃描器操作設定的功能表。 掃描器進入省電模式時，LCD 將關閉。

編號	名稱	功能
2	[Menu] 按鈕	在 LCD 上顯示用來指定掃描器操作設定的功能表。 此按鈕也可用來在掃描期間切換操作。
3	[Stop/Clear] 按鈕	中止掃描。 此按鈕也可用來清除 LCD 螢幕上的錯誤、在指定掃描器時返回前一畫面，和清除頁計數器 (按住超過三秒)。
4	[Power] 按鈕	可開啟/關閉電源。 掃描器電源開啟期間會亮綠燈。 掃描器進入省電模式時會閃綠燈。
5	[Scan/Enter] 按鈕	可開始掃描。 在掃描期間按下此按鈕可暫停掃描。 此按鈕也可用來退出文件或在 LCD 上指定掃描器的操作設定。
6	[△] 按鈕/[▽] 按鈕	這些按鈕用來在 LCD 上移動游標、上下捲動和設定螢幕中的號碼。
7	狀態指示燈 (LED)	即使操作面板安裝於側邊，仍可藉此確認掃描器是否開啟。 掃描器電源開啟期間會亮綠燈。 當掃描器關閉時即會關閉。

LCD 上的指示

標示	說明
	初始化時將出現此畫面。
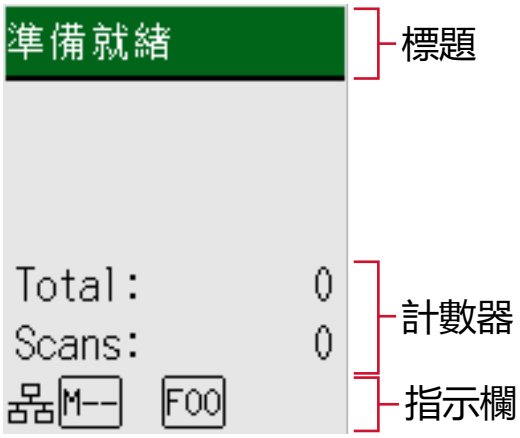	準備就緒，可以開始掃描。 表示已成功啟動。 ➡ 指示器的名稱及功能(第 99 頁)
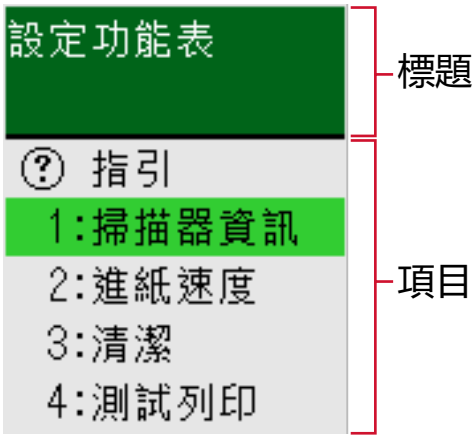	此畫面用來指定掃描器的操作設定。 在顯示 [準備就緒] 畫面時按下 [Menu] 按鈕，會出現 [設定功能表] 畫面。 「設定功能表」可以用來指定多種掃描的操作設定。 ➡ 如何使用設定功能表(第 102 頁)

標示	說明
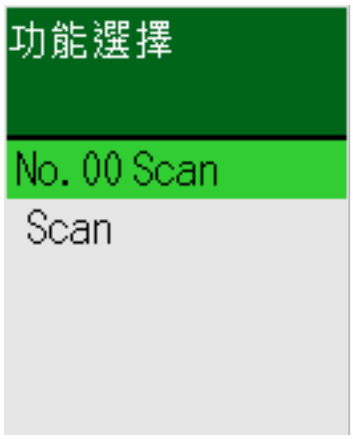	此畫面用來選擇在按下 [Scan/Enter] 按鈕開始掃描時所採取的動作。 選擇當電腦上的按鈕指定為啟動影像掃描應用程式時的動作。 在 [準備就緒] 畫面中按下 [△] 按鈕/[▽] 按鈕，將顯示 [功能選擇] 畫面。 使用「功能選擇」，可指定在 [準備就緒] 畫面中按下 [Scan/Enter] 按鈕所要啟動的影像掃描應用程式。 ➡ 如何使用功能選擇(第 123 頁)
	掃描期間發生錯誤時，會出現此畫面。 顯示以字母「J」、「M」或「U」開頭的錯誤代碼。 ➡ 錯誤(第 185 頁) 按下 [Stop/Clear] 按鈕，可清除顯示的錯誤。 請注意，卡紙錯誤的訊息在掃描器中沒有任何文件 ([準備就緒] 狀態) 超過一段時間後將會消失。
	掃描器本身發生錯誤時，會出現此畫面。 顯示以字母「A」、「C」、「E」、「F」、「H」、「L」或「M」開頭的錯誤代碼。 ➡ 錯誤(第 185 頁) 出現此畫面時，請關閉電源後重開。 如果問題仍然持續出現，請寫下錯誤代碼、檢查 聯絡掃描器特約服務中心之前(第 234 頁) 中的每個項目，然後聯絡您購買此產品的經銷商/代理商。

標示	說明
	如果在設定的休眠間隔時間長度內沒有操作掃描器，掃描器就會進入省電模式。 按下掃描器上的任何按鈕 (除了 [Power] 按鈕)，以從省電模式中恢復。

指示器的名稱及功能

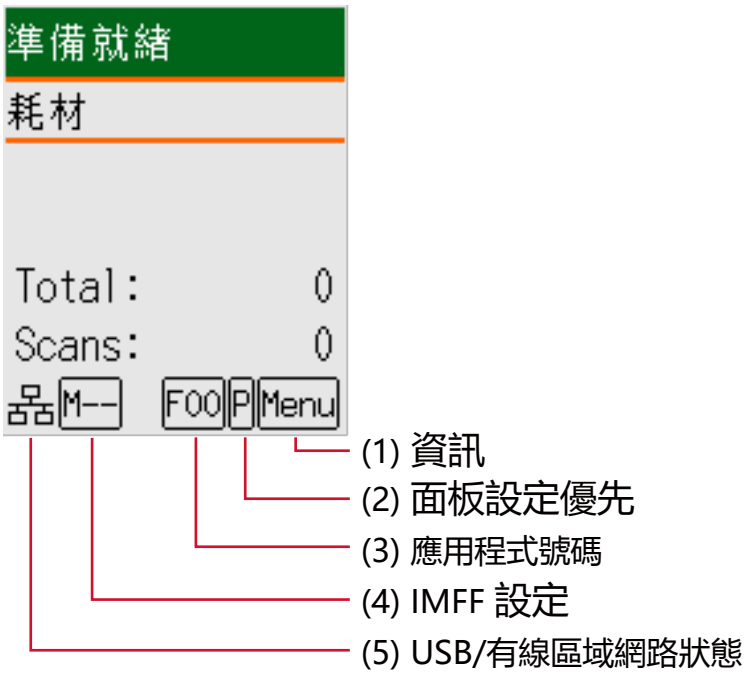

(1) 資訊

Menu 會在出現更換耗材/清潔/清潔玻璃/一般維護的訊息時閃爍。

[耗材]、[清潔]、[清潔玻璃！] 或 [維護] 也會在 [準備就緒] 畫面的第二行上閃爍。
按下 [Menu] 按鈕，並選擇 [資訊]。

關於 Menu 閃爍時的指示，請參閱 如何使用設定功能表(第 102 頁)。

(2) 面板設定優先

P 會在操作面板的設定優先於 Software Operation Panel 設定時出現。

➡ 如何使用設定功能表(第 102 頁)

(3) 應用程式號碼

將顯示當 [準備就緒] 畫面出現時您按下 [Scan/Enter] 按鈕來啟動的應用程式號碼。

➡ 如何使用功能選擇(第 123 頁)

(4) iMFF 設定

將如下顯示 iMFF 設定：

圖示	操作模式
M--	手動模式

圖示	操作模式
A1-00	自動模式 1
A2-00	自動模式 2

在手動模式中，會一直顯示 M--。

在自動模式 1 及自動模式 2 中，將顯示已記憶的重疊形式數量。
可記憶的重疊形式數量依據以下所述的操作模式而異：

- 若為自動模式 1
  重疊形式的記憶最多為八張 (每張最多可記憶四個重疊形式)。
  一旦重疊形式記憶了八張，當檢測到新的形式時將由記憶的第一張開始覆寫已記憶的形式。
  然而，掃描器關閉電源又開啟時，記憶的重疊形式數量將依據 Software Operation Panel 中 [在電源關閉時的重疊形式] 的設定而定。

  ➡ 設定為忽略某些重疊樣式 [智慧型多頁進紙檢測之設定](第 290 頁)

> **提示**
> 若要掃描器為文件記憶五個以上的重疊形式，請掃描文件一次讓掃描器記憶最多四個重疊形式，然後再次掃描文件讓掃描器記憶第五個及後續的重疊形式，自下次掃描起，新記憶的重疊形式將不會被檢測為重疊。
> 由於同一份文件被掃描了兩次，掃描器實際上會將其記憶為兩份文件。

- 若為自動模式 2
  在此操作模式下，只可記憶一個重疊形式。

關於 iMFF 設定的詳細資訊，請參閱 如何使用設定功能表(第 102 頁)。

(5) USB/有線區域網路狀態

USB/有線區域網路狀態顯示如下。

圖示	透過 USB 纜線的連線狀態	透過 LAN 纜線的連線狀態 (*1)	網路功能設定 (*2)
	連線中	連線中	啟用
	連線中	連線中	不啟用
	連線中	未連線	不啟用
	連線中	未連線	啟用
	未連線	連線中	啟用
	未連線	未連線	啟用
不啟用	未連線	連線中	不啟用

圖示	透過 USB 纜線的連線狀態	透過 LAN 纜線的連線狀態 (*1)	網路功能設定 (*2)
	未連線	未連線	不啟用

***1：**若連接 LAN 纜線後仍無通訊，即代表「未連接」。

***2：**停用網路功能時，不會出現有線區域網路狀態。
關於如何指定網路設定的資訊，請參閱 只透過 USB 連線使用掃描器的設定 [網路功能](第 296 頁)。

如何使用設定功能表

本節說明設定功能表。
在顯示 [準備就緒] 畫面時按下 [Menu] 按鈕，會出現 [設定功能表] 畫面。
「設定功能表」可以用來指定多種掃描的操作設定。
[設定功能表] 畫面中有兩個功能表。

- 使用者功能表
  可以指定操作掃描器與使用操作面板的基本設定。

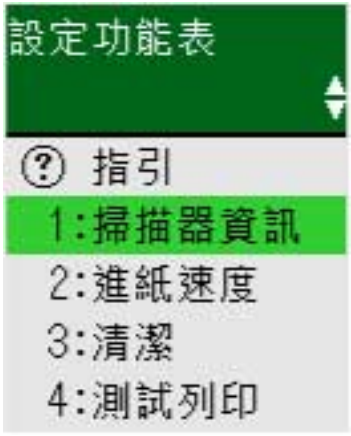

- 管理員功能表
  可以指定操作掃描器與使用操作面板的進階設定。

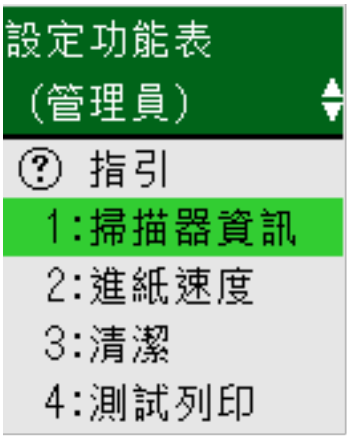

若要在功能表間切換，請在 [設定功能表] 畫面出現時同時按下 [△] 和 [▽] 按鈕三秒以上。
如果功能表沒有切換，請鬆開按鈕並再次按下。
掃描器關閉電源時，功能表將切換成使用者功能表。
本節按照以下類別說明如何使用操作面板的設定功能表。

操作	說明	設定項目	使用者功能表	管理員功能表
			○：可使用 —：不可使用	
檢查指引內容	您可查看清除頁計數器的方式。 ➡ 檢查指引內容(第 105 頁)	指引	○	○
檢查資訊	出現更換耗材/清潔/清潔玻璃/一般維護的訊息時，Menu 會在 LCD 上閃爍。 閱讀訊息然後採取措施。 ➡ 檢查資訊(第 107 頁)	資訊	○	○
檢查掃描器資訊	您可檢查掃描器名稱及網路資訊等掃描器資訊。 ➡ 檢查掃描器資訊(第 109 頁)	1:掃描器資訊	○	○
掃描器的操作設定	可以指定操作掃描器與使用操作面板的多種設定。 並且，您可檢查認證。 ➡ 掃描器的操作設定(第 111 頁)	2:進紙速度	○	○
		6:語言	○	○
		7:亮度	○	○
		8:指示燈閃爍間隔	○	○
		9:LCD 捲動速度	○	○
		10:低速送紙模式	○	○
		11:堆疊控制	○	○
		12:認證	○	○
		14:iMFF 設定	—	○
		15:進紙重試次數	—	○
		16：進紙力道	—	○
		17:手動/連續送紙設定	—	○
		18:手動送紙逾時	—	○
		19:紙張保護	—	○
		20:檢測直線	—	○
		21:面板設定優先	—	○
		22:操作面板初期化	—	○
		23:省電模式	—	○
		24:電源關閉時間	—	○

操作	說明	設定項目	使用者功能表	管理員功能表
			○：可使用 —：不可使用	
		25:預先進紙	—	○
		26:預留掃描控制	—	○
		27:USB	—	○
清潔掃描器	可以使用清潔紙、清潔紙巾或乾布來清潔掃描器。 ➡ 日常維護(第 155 頁)	3:清潔	○	○
列印器測試列印	安裝列印器時可以執行測試列印。 關於更多詳細資訊，請參閱 fi-760PRB 列印器操作指南。	4:測試列印	○	○
檢查和清除耗材計數器	可以檢查耗材的更換週期與合計掃描頁數。 也可在更換耗材或清潔後用來清除計數器。 ➡ 檢查和清除耗材計數器(第 112 頁)	5:耗材計數器	○	○
文件計數	可計數已掃描張數。 ➡ 文件計數(第 114 頁)	13:文件計數模式	○	○

檢查指引內容

1 開啟掃描器電源。

➡ 如何開啟電源(第 39 頁)

LCD 上會顯示 [準備就緒] 畫面。



2 按下 [Menu] 按鈕，再按下 [△] 按鈕/[▽] 按鈕以選擇 [指引]，然後按下 [Scan/Enter] 按鈕。

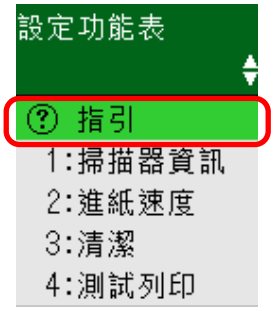

3 按下 [△]/[▽] 按鈕以選擇 [1:清除計數器]，然後按下 [Scan/Enter] 按鈕。

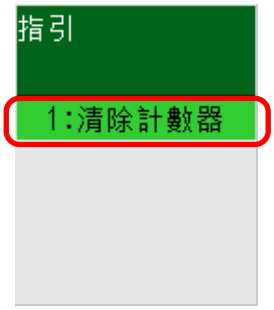

4 按下 [△]/[▽] 按鈕並檢查指引內容。

您可查看清除頁計數器的方式。



檢查資訊

1 開啟掃描器電源。

➡ 如何開啟電源(第 39 頁)

LCD 上會顯示 [準備就緒] 畫面。

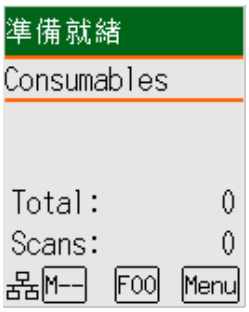

2 按下 [Menu] 按鈕，再按下 [△] 按鈕/[▽] 按鈕以選擇 [資訊]，然後按下 [Scan/Enter] 按鈕。



注意事項

出現更換耗材/清潔/清潔玻璃/一般維護的訊息時才能選擇 [資訊]。

3 按下 [△]/[▽] 按鈕並檢查資訊內容。

可以檢查更換耗材/清潔/清潔玻璃/維護的訊息。
出現更換耗材/清潔的提示訊息時，對應須更換耗材/清潔的計數器會反白。



在以下情況，計數器會反白：

- 更換耗材後的頁數達到在 Software Operation Panel 中 指定更換耗材的週期 [使用壽命計數器](第 260 頁) 指定值的 95%。(針對制動輪/進紙輪計數器)

- 清潔後的頁數達到在 Software Operation Panel 中 掃描器清潔週期 [清潔週期](第 259 頁) 的指定值。(針對清潔計數器)
- 剩餘墨水量低於 33%。只有已安裝列印器時才會顯示。(針對墨水計數器)

4 請參閱 [資訊] 的內容採取適當的措施。

若出現更換耗材/清潔/清潔玻璃的提示，請依照指示進行。
關於更換耗材的詳細資訊，請參閱以下說明：

- 更換進紙輪(第 176 頁)
- 更換制動輪(第 172 頁)

關於清潔的詳細資訊，請參閱 日常維護(第 155 頁)。
若出現一般維護的提示訊息，請洽服務工程師執行一般維檢。
關於請服務工程師執行掃描器定期維檢，請洽此產品的原購買經銷商/代理商。

檢查掃描器資訊

1 開啟掃描器電源。

➡ 如何開啟電源(第 39 頁)

LCD 上會顯示 [準備就緒] 畫面。



2 按下 [Menu] 按鈕，再按下 [△] 按鈕/[▽] 按鈕以選擇 [1:掃描器資訊]，然後按下 [Scan/Enter] 按鈕。

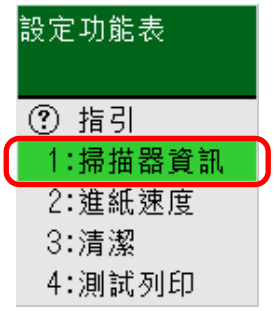

3 按下 [△] 按鈕/[▽] 按鈕以選擇 [1:掃描器名稱] 或 [2:網路]，然後按下 [Scan/Enter] 按鈕。

在此範例中，已選取 [1:掃描器名稱]。

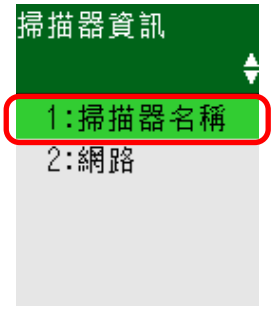

4 檢查已選擇項目的內容。

由於此範例選擇了 [1:掃描器名稱]，故指示器上顯示掃描器名稱。

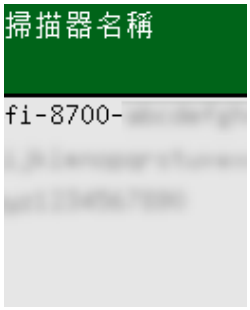

掃描器的操作設定

1 開啟掃描器電源。

➡ 如何開啟電源(第 39 頁)

LCD 上會顯示 [準備就緒] 畫面。



2 按下 [Menu] 按鈕，再按下 [△] 按鈕/[▽] 按鈕以選擇設定項目，然後按下 [Scan/Enter] 按鈕。

在此範例中，已選取 [2:進紙速度]。

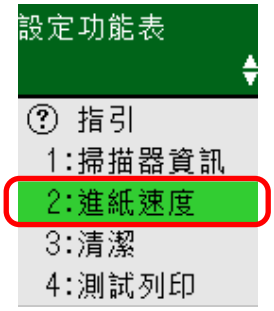

➡ 設定功能表中可指定的項目(第 116 頁)

3 按下 [△] 按鈕/[▽] 按鈕以選擇參數，然後按下 [Scan/Enter] 按鈕。

出廠預設值設定會標示為「*」。
目前的設定會標示為「>」。
若當前設定與出廠預設值相同，則不會顯示「*」標記，僅會顯示「>」標記。
在此範例中，選取了 [1:中]。



若 LCD 上顯示 [設定功能表] 畫面，代表設定完畢。
若 LCD 上顯示設定項目的畫面，請重複步驟 3 直到顯示 [設定功能表] 畫面。

檢查和清除耗材計數器

1 開啟掃描器電源。

➡ 如何開啟電源(第 39 頁)

LCD 上會顯示 [準備就緒] 畫面。



2 按下 [Menu] 按鈕，再按下 [△]/[▽] 按鈕以選擇 [5:耗材計數器]，然後按下 [Scan/Enter] 按鈕。

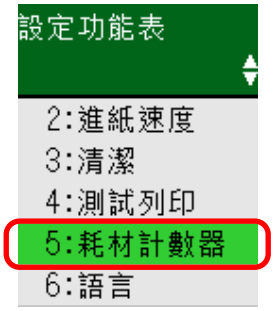

3 按下 [△]/[▽] 按鈕檢查計數器。

需要更換或清潔耗材時，計數器會反白。



在以下情況，計數器會反白：

- 更換耗材後的頁數達到在 Software Operation Panel 中 指定更換耗材的週期 [使用壽命計數器](第 260 頁) 指定值的 95%。(針對制動輪/進紙輪計數器)
- 清潔後的頁數達到在 Software Operation Panel 中 掃描器清潔週期 [清潔週期](第 259 頁) 的指定值。(針對清潔計數器)
- 剩餘墨水量低於 33%。只有已安裝列印器時才會顯示。(針對墨水計數器)

總計中將顯示總掃描張數。無法清除總計。

4 更換耗材或清潔後，按下 [△]/[▽] 按鈕以選擇反白的計數器，然後按下 [Scan/Enter] 按鈕。



出現確認清除計數器的訊息。

5 按下 [△] 按鈕/[▽] 按鈕以選擇 [1:是]，然後按下 [Scan/Enter] 按鈕。

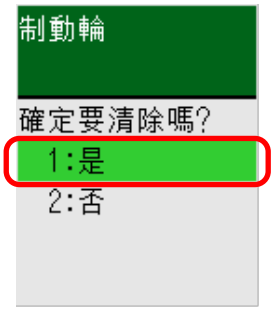

計數器重設為 0。



剩餘墨水量將重設至 100。

文件計數

不用輸出文件影像即可統計文件數量。
掃描大量文件時，此操作有助於檢查文件數量。
最大可支援 Double Letter 的文件尺寸 (11 × 17 英吋，279.4 × 431.8 mm)。

1 開啟掃描器電源。

➡ 如何開啟電源(第 39 頁)

LCD 上會顯示 [準備就緒] 畫面。



2 按下 [Menu] 按鈕，再按下 [△]/[▽] 按鈕以選擇 [13:文件計數模式]，然後按下 [Scan/Enter] 按鈕。



LCD 上會顯示 [文件計數模式 (更多文件)] 畫面。



3 在 ADF 進紙槽 (送紙器) 中載入文件，然後按下 [Scan/Enter] 按鈕。

掃描文件將會計數。

計算張數將顯示於 [Count] 中。



若要清除 [Count]，請在 [文件計數模式 (更多文件)] 畫面顯示時，按下 [Stop/Clear] 按鈕。
若要結束「文件計數模式」，請在 [文件計數模式 (更多文件)] 畫面顯示時，按住 [Stop/Clear] 按鈕三秒以上。

注意事項

若掃描期間檢測到重疊文件，文件可能無法正確計數。

設定功能表中可指定的項目

設定項目	說明	參數(*1)/數值	出廠預設值 (*2)
		- : 沒有參數/數值	
指引	將顯示清除頁計數器的方式。	1:清除計數器	1:清除計數器
資訊	只有當 Menu 在 LCD 上閃爍時，[資訊] 才會出現在閃爍的 [設定功能表] 畫面中作為項目。	更換耗材/清潔/清潔玻璃/一般維護的訊息	有資訊時才顯示
1:掃描器資訊	將顯示掃描器名稱及網路資訊等掃描器資訊。	1:掃描器名稱 2:網路	—
2:進紙速度	指定文件開始送入的時間。 若經常發生文件重疊或卡紙，延遲送入文件的時機可能會改善性能。 此設定在掃描薄紙時很好用。 此設定亦可於 Software Operation Panel 中進行設定。	1:中 2:慢	1:中
3:清潔	清潔掃描器時使用此設定。 關於更多詳細資訊，請參閱 日常維護 (第 155 頁)。	1:清潔紙 2:滾輪清潔紙巾	—
4:測試列印	安裝列印器時使用此選項執行測試列印。 關於更多詳細資訊，請參閱 fi-760PRB 列印器操作指南。	**掃描頁數：** 1:只有一頁 2:多頁 **列印形式：** 1: (L)ABCDEFGHIJKLMNOPQRSTUVWXYZ[¥]^_`00000000 2: (L)abcdefghijklmnopqrstuvwxyz{|}¯00000000 3:(L)!"#$%&'()*+,-./0123456789:;<=>?@00000000 4: (P)ABCDEFGHIJKLMNOPQRSTUVWXYZ[¥]^_`00000000 5: (P)abcdefghijklmnopqrstuvwxyz{|}¯00000000	(*3)

設定項目	說明	參數(*1)/數值	出廠預設值 (*2)
		- : 沒有參數/數值	
		6:(P)!"#$%&'()*+,-./ 0123456789:;<=>? @00000000 **測試列印：** 1:是 2:否	
5:耗材計數器	可檢視各耗材部件的狀態，來決定更換或清潔耗材的時間。 更換或清潔耗材部件後，請清除對應的計數器。 此設定亦可於「Software Operation Panel」中進行檢查與清除。	合計掃描頁數/制動輪/進紙輪/清潔	0
		剩餘墨水量 (已安裝列印器時)	已安裝列印器時才顯示
6:語言	指定要顯示資料的語言。	1:日文 2:英文 3:法文 4:德文 5:義大利文 6:西班牙文 7:俄文 8:中文(簡體) 9:中文(繁體) 10:葡萄牙文 11:土耳其文 12:韓文 13:阿拉伯文	2:英文
7:亮度	指定 LCD 的亮度。	弱 ←→ 強 ■□□□□ ■■□□□ ■■■□□ ■■■■□ ■■■■■	■■■□□
8:指示燈閃爍間隔	當 Menu 在 LCD 上閃爍時，在 [設定功能表] 畫面中指定 Menu 每次閃爍的間隔及 [資訊]。	0.5、1.0、1.5、2.0、2.5 (秒)	2.0
9:LCD 捲動速度	指定水平捲動的顯示速度。	1:快 2:中	2:中

設定項目	說明	參數(*1)/數值	出廠預設值 (*2)
		- : 沒有參數/數值	
	文字超過 LCD 顯示範圍時，會以水平捲動的方式顯示項目。	3:慢 4:關閉	
10:低速送紙模式	指定此項以減緩掃描速度來保護文件。 若以低解析度 (低於 400 dpi) 執行掃描時，無論設定的解析度為何，將以低速掃描。此設定在掃描長頁文件時很好用。 此設定亦可於 Software Operation Panel 中進行設定。	1:啟用 2:不啟用	2:不啟用
11:堆疊控制	此選項可讓您減慢文件彈出速度，以防止掃描後的文件散落。 此設定亦可於 Software Operation Panel 中進行設定。	1:啟用 2:不啟用	2:不啟用
12:認證	將顯示標誌。	—	—
13:文件計數模式	可計數已掃描張數。	—	—
14:iMFF 設定	檢測文件重疊的設定為啟用時，請指定為自動忽略某些文件重疊的形式。 請注意在設定此項目前，必須先在掃描器驅動程式和 Software Operation Panel (指定檢測文件重疊的方法 [多頁進紙檢測](第 282 頁)) 中，指定 [檢測重疊 (超音波)] 或 [檢測重疊及長度]。 選擇 [4:清除樣式] 時，可以清除自動模式中記憶的重疊形式 (長度和位置)。 此設定亦可於 Software Operation Panel 中進行設定。	1:手動模式 2:自動模式 1 3:自動模式 2 4:清除樣式	1:手動模式
15:進紙重試次數	指定文件沒有從 ADF 進紙槽 (送紙器) 送入時，進紙的重試次數。 此設定亦可於 Software Operation Panel 中進行設定。	1 到 12 (次)	3
16：進紙力道	設定進紙時的夾紙壓力。 此設定亦可於 Software Operation Panel 中進行設定。	1：弱 2:中 3：強	2:中
17:手動/連續送紙設定	指定此項，可在開始掃描後反覆繼續載入並掃描文件。 若要指定掃描器在掃描開始或文件送入完成後等待指定時間讓文件載入 ADF 進紙槽 (送紙器) 上，請指定等待時間。	1:啟用 2:不啟用	2:不啟用

設定項目	說明	參數(*1)/數值	出廠預設值 (*2)
		- : 沒有參數/數值	
	只要在指定等待時間內載入文件，即可連續掃描。 若超過指定等待時間，掃描會自動結束。 此設定亦可於 Software Operation Panel 中進行設定。		
18:手動送紙逾時	指定手動掃描文件的等待時間。 此設定亦可於 Software Operation Panel 中進行設定。	5、10、20、30、40、50、60、70、80、90、100、110、120、180、240、300、360、420、480、540、600、900、1200、1500、1800、1999（秒）	10
19:紙張保護	指定檢測進紙錯誤的設定。 在以下情形中，本功能將檢測進紙錯誤： ● 當掃描器偵測到因進紙錯誤而異常變形的文件時 ● 當掃描器檢測出卡紙音時 進紙錯誤造成的卡紙可能損毀或撕裂珍貴文件。 檢測文件送入錯誤並停止進紙可預防文件損毀。 本功能在掃描較薄紙類文件等難以送入的紙張時很好用。 指定啟用紙張保護功能時，檢測進紙錯誤的敏感度。 未正常送入文件時，可能會有文件異常捲曲的情形或發出卡紙音。 指定檢測文件異常捲曲或卡紙音的敏感度等級。 紙張保護設定亦可於掃描器驅動程式或 Software Operation Panel 中進行設定。 注意：系統會優先套用掃描器驅動程式的設定。 若在掃描器驅動程式中開啟紙張保護設定，無論操作面板和 Software Operation Panel 的設定為何，都會啟用 [檢測紙張捲曲及卡紙音]。 請注意，當操作面板設定具有優先權時，紙張保護設定將依下列順序套用。	1:停用 2:檢測紙張捲曲 3:檢測卡紙音 4：檢測紙張捲曲及卡紙音 **檢測紙張捲曲敏感度：** 1:低 2:中 3:高 **測敏卡紙音檢感度：** 1:低 2:中 3:高	2:檢測紙張捲曲 **檢測紙張捲曲敏感度：** 2:中 **測敏卡紙音檢感度：** 2:中

設定項目	說明	參數(*1)/數值 - : 沒有參數/數值	出廠預設值 (*2)
	1 掃描器驅動程式 關於詳細資訊，請參閱掃描器驅動程式的說明。 2 操作面板的 [設定功能表] 畫面上的 [19:紙張保護] ➡ 如何使用設定功能表(第 102 頁) 3 Software Operation Panel ➡ 紙張保護功能的設定 [紙張保護](第 270 頁) 靈敏度亦可於 Software Operation Panel 中進行設定。		
20:檢測直線	您可以配置掃描玻璃上的灰塵偵測設定。 如果掃描玻璃變髒，影像上可能會出現直線。 在檢測直線設定中選擇 [啟用] 時，在使用 ADF 掃描的影像上有可能出現直線的下述時機將會顯示訊息： ● ADF 打開或關上時 ● 掃描完成時 ● 將文件載入 ADF 進紙槽 (送紙器) 時 ● 掃描器從省電模式恢復時 出現如下訊息。 ● Menu 在 LCD 上閃爍。 [清潔玻璃！] 也會在 [準備就緒] 畫面中的第二行閃爍。 為防止影像上出現直線，請確認資訊後再清潔玻璃。 關於如何檢查資訊的詳情，請參閱 檢查資訊(第 107 頁)。 ● 在連接掃描器的電腦上，Error Recovery Guide 會顯示一則訊息。 為防止影像上出現直線，請檢查訊息，然後清潔玻璃。 關於清潔的詳細資訊，請參閱 日常維護(第 155 頁)。	1:啟用 2:不啟用 **敏感度：** 1:低 2:中 3:高	2:不啟用 **敏感度：** 2:中

設定項目	說明	參數(*1)/數值	出廠預設值 (*2)
		- : 沒有參數/數值	
	在 [啟用] 中選擇 [檢測直線] 時，請指定檢測直線 (玻璃上灰塵) 的敏感度。 請依照掃描玻璃的髒汙程度調整敏感度。 此設定亦可於 Software Operation Panel 中進行設定。		
21:面板設定優先	對於紙張保護設定，將操作面板設定設為優先於 Software Operation Panel 設定。 無法將設定設為優先於掃描器驅動程式設定。 選擇 [1:紙張保護] 時，操作面板的「紙張保護」設定會優先。 選擇 [2:清除] 時，操作面板的「紙張保護」設定將不再優先。	1:紙張保護 2:清除	2:清除
22:操作面板初期化	初始化操作面板的設定， 語言設定及任何沒有出廠預設值的項目除外。	1:是 2:否	(*4)
23:省電模式	指定掃描器進入省電模式前的等待時間。 此設定亦可於 Software Operation Panel 中進行設定。	5 到 115 (以 5 為單位遞增) (分鐘)	15
24:電源關閉時間	指定掃描器自動關閉電源的時間。 設為 [停用] 時，掃描器的能源消耗將會增加。 此設定亦可於 Software Operation Panel 中進行設定。	20、1、2、4、8、停用（單位：20 分鐘；1、2、4 及 8 小時	20
25:預先進紙	指定此項，可在掃描超過一份文件時縮短掃描時間。 「預先進紙」指在退出目前掃描的文件前，就將下一份文件送進 ADF 中。 亦可從掃描器驅動程式或 Software Operation Panel 指定此設定。 注意：系統會優先套用掃描器驅動程式的設定。	1:是 2:否	1:是
26:預留掃描控制	指定是否預防在文件歪斜送入時遺漏部分影像。 此設定亦可於 Software Operation Panel 中進行設定。	1:中 2：擴充	1:中

設定項目	說明	參數(*1)/數值	出廠預設值 (*2)
		- : 沒有參數/數值	
27:USB	通訊時，若電腦上發生錯誤，請變更 USB 設定。 若變更此設定，掃描器會重新啟動。 此設定亦可於 Software Operation Panel 中進行設定。	1:自動 2:USB 2.0	1:自動

***1：**目前的設定會標示為「>」。
若當前設定與出廠預設值相同，則不會顯示「*」標記，僅會顯示「>」標記。

***2：**出廠預設值設定會標示為「*」。

***3：**雖然沒有出廠預設值，開啟電源時會指定以下設定：[掃描頁數] 為 [2:多頁]、[列印形式] 為 [1:(L)ABCDEFGHIJKLMNOPQRSTUVWXYZ[¥]^_`00000000]，而 [測試列印] 為 [1:是]。因此，即使初始化操作面板的設定，設定也不會變更。

***4:** 雖然沒有出廠預設值，開啟電源時會設為 [2:否]。因此，即使初始化操作面板的設定，設定也不會變更。

如何使用功能選擇

本節說明功能選擇。

在 [準備就緒] 畫面中按下 [△] 按鈕/[▽] 按鈕，將顯示 [功能選擇] 畫面。

使用「功能選擇」，可指定在 [準備就緒] 畫面中按下 [Scan/Enter] 按鈕所要啟動的影像掃描應用程式。
必須預先在電腦上指定啟動影像掃描應用程式的按鈕。

➡ 按下掃描器上的按鈕來啟動影像掃描應用程式並執行掃描(第 59 頁)

指示器將顯示在 [功能選擇] 畫面中選擇的號碼。
若在 [功能選擇] 畫面中選擇 [No.02]，指示器將顯示 [F02]。

1 **開啟掃描器電源。**

➡ 如何開啟電源(第 39 頁)

LCD 上會顯示 [準備就緒] 畫面。
剛開啟掃描器的電源時，指示器會顯示 [F00]。

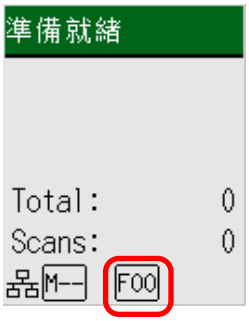

2 **按下 [△] 按鈕/[▽] 按鈕，再按下 [△] 按鈕/[▽] 按鈕以選擇指定為啟動您要的影像掃描應用程式的號碼，然後按下 [Stop/Clear] 按鈕。**

在此範例中，選取 [No.02]。



➡ 功能選擇中可指定的項目(第 125 頁)

[準備就緒] 畫面顯示於 LCD 上時，代表設定完畢。
指示器將顯示在 [功能選擇] 畫面中選擇的號碼。

在此範例中，因選擇 [No.02] 故指示器顯示 [F02]。

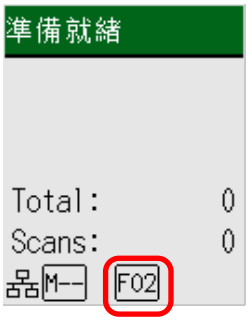

若選擇 [No.00] 到 [No.50] 的號碼，指示器上將顯示對應該選擇號碼的 [F00] 到 [F50]。
若選擇 [SOP]，指示器將顯示 [SOP]。
Software Operation Panel 已預設指定為啟動 [SOP]，且無法變更。

功能選擇中可指定的項目

設定項目	說明	設定	出廠預設值
功能選擇	您可指定在 [準備就緒] 畫面中按下 [Scan/Enter] 按鈕所要啟動的影像掃描應用程式。 將顯示對應電腦上指定按鈕 ([Scan Button]，由 [Send to 01] 到 [Send to 50]) 的號碼。 [No.00] 對應 [Scan Button]。 [No.01] 到 [No.50] 的號碼對應 [Send to 01] 到 [Send to 50] 的按鈕。 [SOP] 對應 [Software Operation Panel]。 關於如何指定按鈕設定的資訊，請參閱 按下掃描器上的按鈕來啟動影像掃描應用程式並執行掃描(第 59 頁)。	No.00 到 No.50/SOP (Software Operation Panel 已預設指定為啟動 [SOP]，且無法變更。)	(*1)

***1：**雖然沒有出廠預設值，開啟電源時會設定為 [No.00]。因此，即使初始化操作面板的設定，設定也不會變更。

各種文件掃描方式

本節說明如何設定掃描器參數，以及如何掃描不同類型的文件。
關於此處未說明的其他掃描方式，請參閱掃描器驅動程式的說明，以及影像掃描應用程式的使用手冊/說明。

掃描寬度不同的文件

注意事項

同時掃描混合不同寬度的批次文件時，某些較窄的文件可能會歪斜或無法送進　ADF。
在此情況下，請依寬度將文件分類並以不同的批次掃描。

1 **請確認混合批次文件的掃描文件要求。**

➡ 混合批次掃描的條件(第 87 頁)

2 **對齊文件頂端。**

- 對齊中央

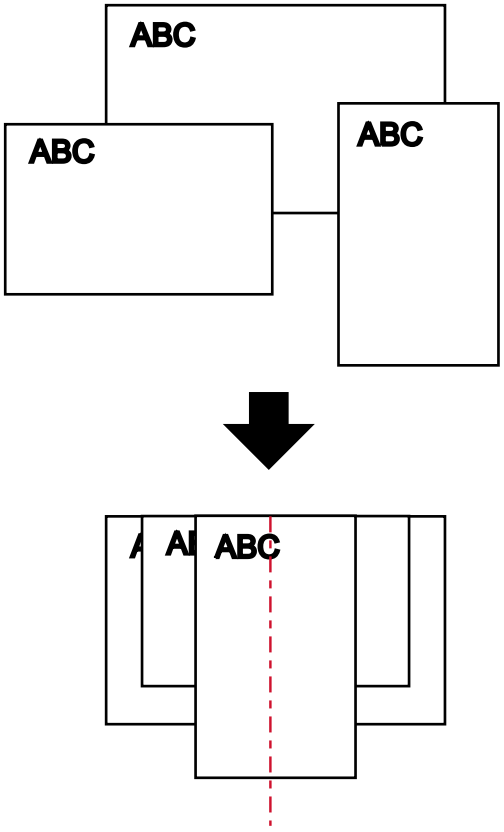

- 對齊一邊

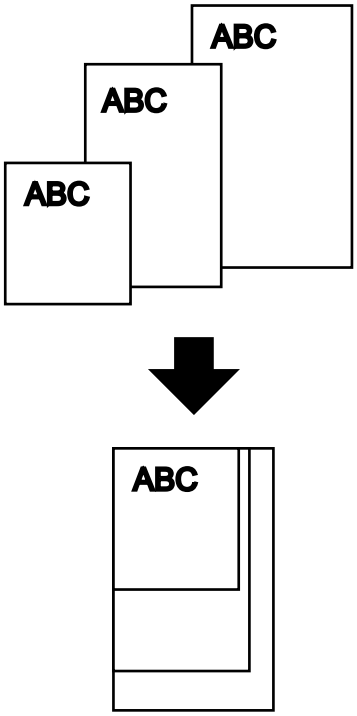

3 **將文件放置在 ADF 進紙槽 (送紙器) 上，將側導板調整到批次中最寬文件的寬度。**

➡ 如何將文件載入 ADF 進紙槽 (送紙器)(第 70 頁)

注意事項

由進紙輪中央的上方載入所有文件。載入的文件若超出進紙輪的寬度，進紙時可能會歪斜或無法送入 ADF 中。

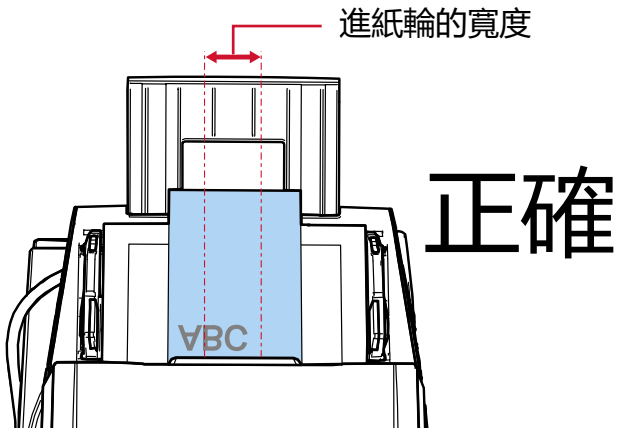

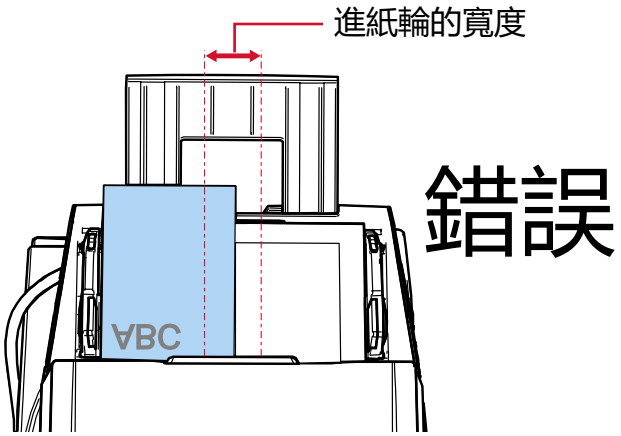

4 在掃描器驅動程式中，指定掃描設定以自動檢測文件大小。

關於詳細資訊，請參閱掃描器驅動程式的說明。

5 使用影像掃描應用程式掃描文件。

關於詳細資訊，請參閱影像掃描應用程式的使用手冊/說明。

掃描對摺文件

將送紙模式切換向左滑，可切換送紙模式至手動單張模式，即可直接掃描對摺後的文件 (文件大小上限為對摺後 A1 或 A2)。

注意事項

- 若對摺部分太厚，文件可能會歪斜送入。
- 手動單張模式可用來掃描對摺的文件或信封等多層文件。
  因此，即使啟用檢測重疊文件的設定，該文件仍不會被檢測為重疊文件。

  ➡ 指定檢測文件重疊的方法 [多頁進紙檢測](第 282 頁)

1 **將文件對摺，掃描面朝外。**
將它仔細地摺好，並撫平任何折痕。
否則，可能會導致文件在進紙過程中傾斜，進而產生傾斜的影像。

範例 1：A2 尺寸

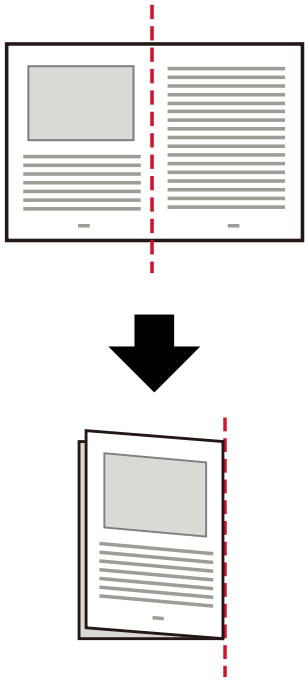

範例 2：A1 尺寸

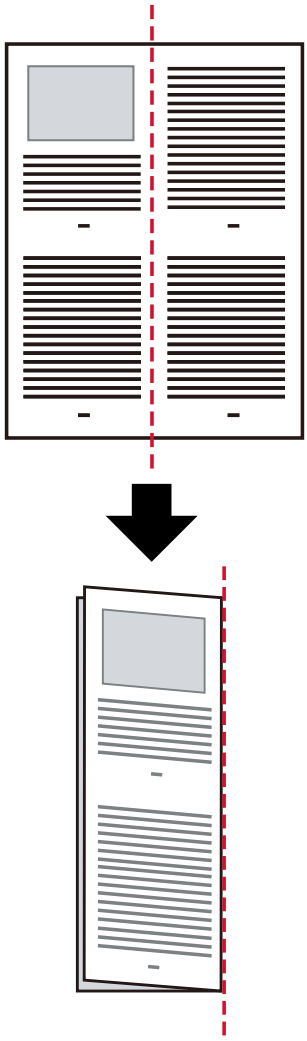

2 將對摺文件載入 ADF 進紙槽 (送紙器)。

➡ 如何將文件載入 ADF 進紙槽 (送紙器)(第 70 頁)

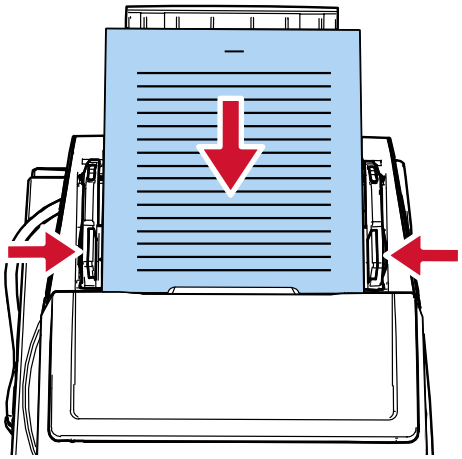

3 將送紙模式切換開關向左滑動，以啟用手動單張模式。

送紙模式切換至手動單張模式時，掃描速度會變慢。

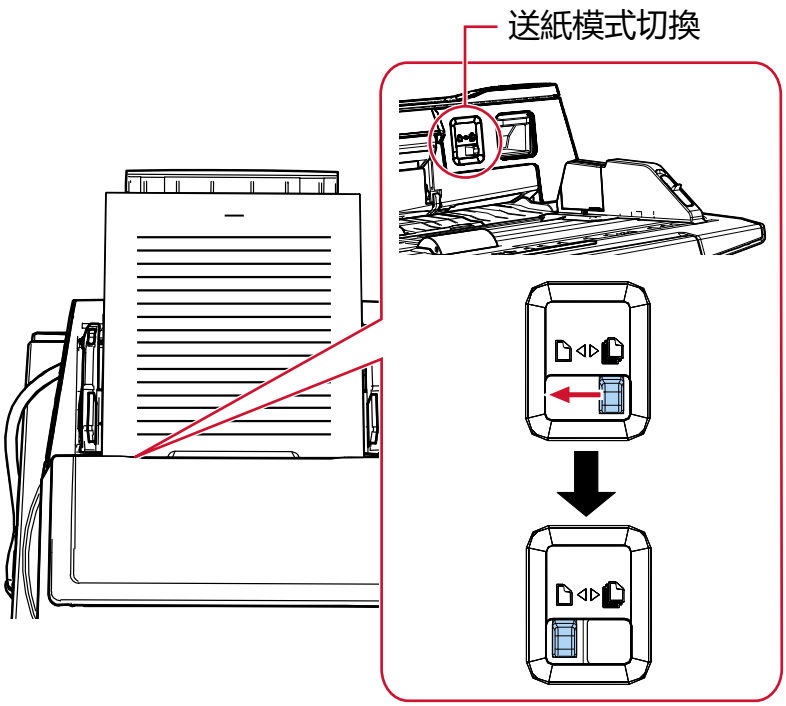

LCD 上會顯示 [手動送紙 (停用多頁進紙檢測)]。

4 使用影像掃描應用程式掃描文件。

關於詳細資訊，請參閱影像掃描應用程式的使用手冊/說明。

注意事項

掃描對摺的 A1 尺寸文件時，請用手從下方托住文件，以防止其傾斜。

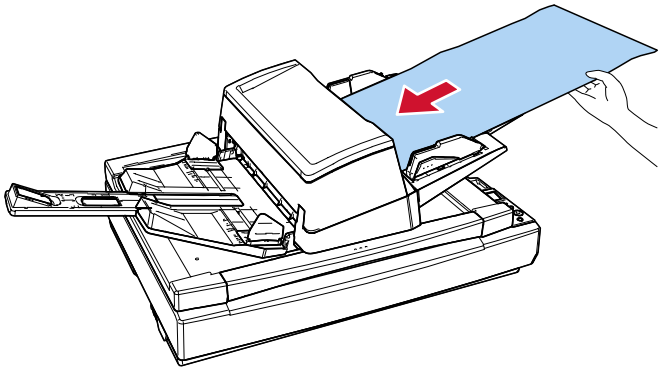

提示

在手動單張模式中，開始掃描後或退出文件後，掃描器會等待文件載入 ADF 進紙槽 (送紙器) 直到超過超時時間。

若未在超時時間內載入文件，掃描將完成。

使用以下一種方式設定超時時間。

- 操作面板的 [設定功能表] 畫面上的 [18:手動送紙逾時]

  ➡ 如何使用設定功能表(第 102 頁)

- Software Operation Panel

  ➡ 手動送紙的等待時間 [手動送紙](第 294 頁)

掃描信封或多層轉印紙等文件

將送紙模式切換向左滑，切換送紙模式至手動單張模式，即可直接掃描信封和多層轉印紙等文件。

注意事項

- 關於可掃描文件的紙張重量的詳細資訊，請參閱 可掃描的文件(第 78 頁)。
- 手動單張模式可用來掃描對摺的文件或信封等多層文件。
  因此，即使啟用檢測重疊文件的設定，該文件仍不會被檢測為重疊文件。
  ➡ 指定檢測文件重疊的方法 [多頁進紙檢測](第 282 頁)

1 **將文件載入 ADF 進紙槽 (送紙器)。**
若要掃描多層轉印紙，載入紙張時請先對準界限邊緣。
➡ 如何將文件載入 ADF 進紙槽 (送紙器)(第 70 頁)

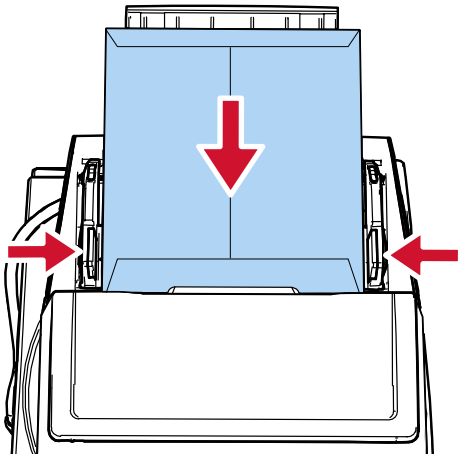

2 **將送紙模式切換開關向左滑動，以啟用手動單張模式。**

送紙模式切換至手動單張模式時，掃描速度會變慢。

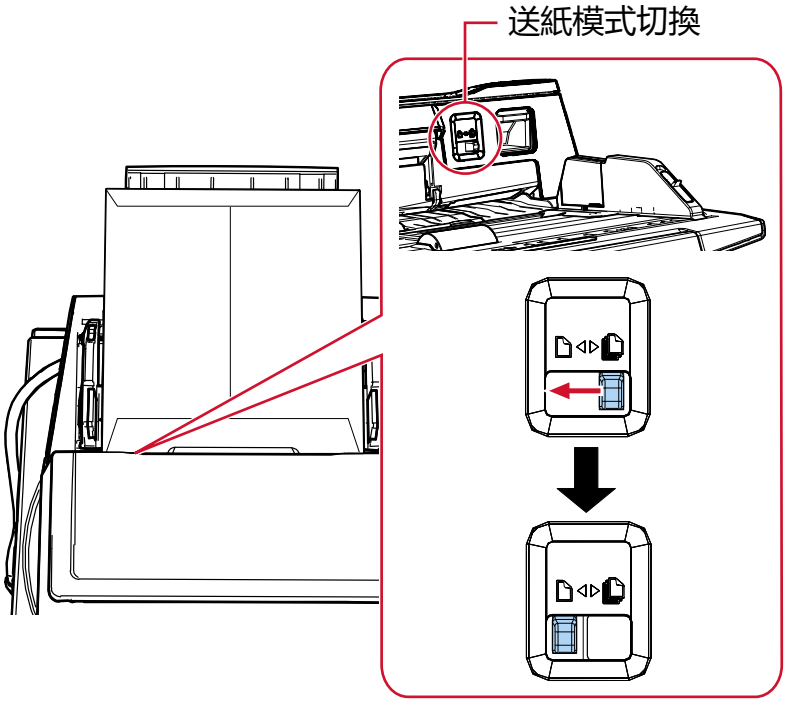

LCD 上會顯示 [手動送紙 (停用多頁進紙檢測)]。

3 使用影像掃描應用程式掃描文件。

關於詳細資訊，請參閱影像掃描應用程式的使用手冊/說明。

提示

在手動單張模式中，開始掃描後或退出文件後，掃描器會等待文件載入 ADF 進紙槽 (送紙器) 直到超過超時時間。

若未在超時時間內載入文件，掃描將完成。

使用以下一種方式設定超時時間。

- 操作面板的 [設定功能表] 畫面上的 [18:手動送紙逾時]

  ➡ 如何使用設定功能表(第 102 頁)

- Software Operation Panel

  ➡ 手動送紙的等待時間 [手動送紙](第 294 頁)

掃描但不損壞相當容易損壞的文件

使用選購的文件護套，可助您掃描但不損壞相當容易損壞的文件。
將大於 A4/Letter 尺寸 (如 A3 或 B4 尺寸) 的文件對摺，並放入文件護套。

1 將文件放入文件護套。

a 將文件對摺，掃描面朝外。
將它仔細地摺好，並撫平任何折痕。
若對摺部分太厚，文件可能會歪斜送入。

範例

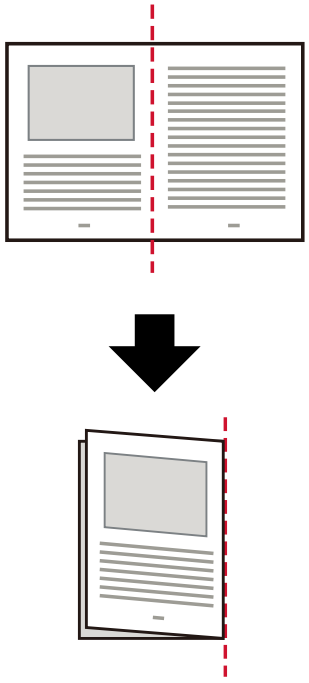

b 打開文件護套將文件放入。
請注意文件護套的正面頂端有黑白圖案，右上角有垂直的粗線條。
將文件的頂端和摺線對齊文件護套，使文件護套的頂端和右端不留下空隙。

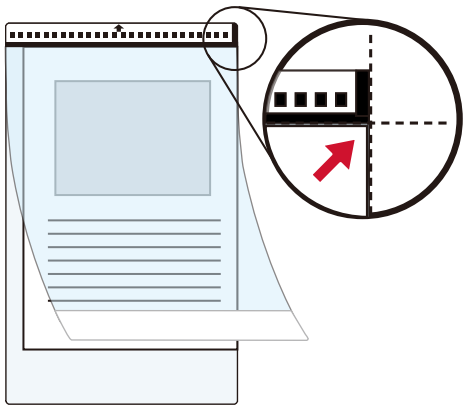

2 **將文件護套有黑白圖案的一邊作為前端載入，且掃描面面向 ADF 進紙槽 (送紙器) (面朝下)。**
用側導板確保文件護套不歪斜。

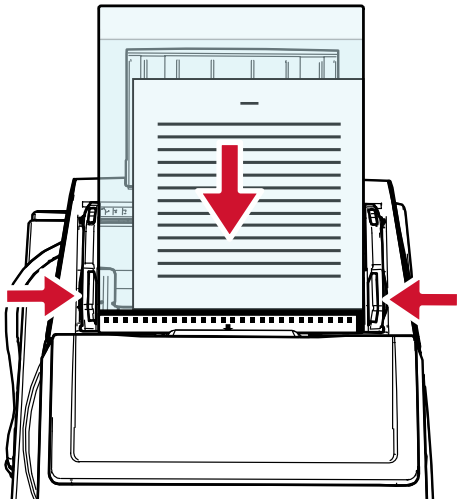

3 **在掃描器驅動程式中配置掃描設定，以使用文件護套。**
關於詳細資訊，請參閱掃描器驅動程式的說明。

4 **使用影像掃描應用程式掃描文件。**
關於詳細資訊，請參閱影像掃描應用程式的使用手冊/說明。

注意事項

有關使用文件護套時如何裁切和輸出影像的資訊，請參閱掃描器驅動程式的說明。

掃描相片和剪報並避免其毀損

使用選購的文件護套，可讓您掃描非標準大小的文件，例如相片或剪報，而不會對文件造成損害。

1 **將文件放入文件護套。**
打開文件護套，並將文件放置於文件護套頂部中央。

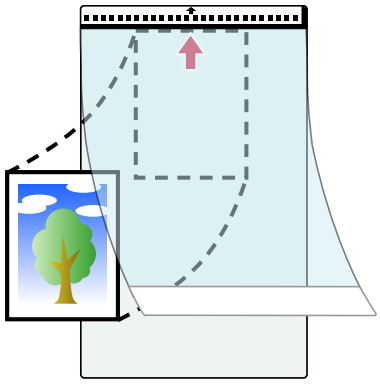

2 **將文件護套有黑白圖案的一邊作為前端載入，且掃描面面向 ADF 進紙槽 (送紙器) (面朝下)。**
用側導板確保文件護套不歪斜。

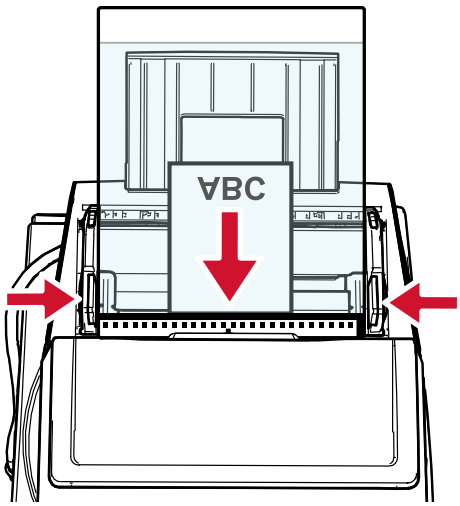

3 **在掃描器驅動程式中配置掃描設定，以使用文件護套。**
關於詳細資訊，請參閱掃描器驅動程式的說明。

4 **使用影像掃描應用程式掃描文件。**
關於詳細資訊，請參閱影像掃描應用程式的使用手冊/說明。

注意事項

有關使用文件護套時如何裁切和輸出影像的資訊，請參閱掃描器驅動程式的說明。

提示

在以下的情況下，請於掃描時在文件後方放置空白 (白色) 的紙張。

- 如果在掃描器驅動程式中，[紙張大小] 指定為 [自動]，掃描的影像不會以文件的實際大小輸出。
- 陰影圍繞著掃描影像的邊緣出現。
- 黑線圍繞著形狀獨特的切割紙片邊緣出現。
- 文件外的影像出現在掃描的影像中。

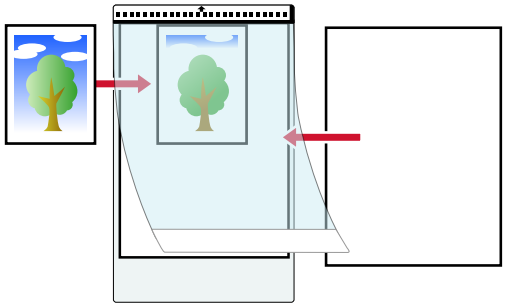

掃描長頁文件

「長頁掃描」功能可掃描最長 5,588 mm (220 英吋) 的文件。
根據解析度設定或影像掃描應用程式，可掃描的文件大小可能會有所不同。
關於詳細資訊，請參閱 紙張大小(第 78 頁)、掃描器驅動程式的說明和影像掃描應用程式的使用手冊/說明。

1 **將文件載入 ADF 進紙槽 (送紙器)。**

➡ 如何將文件載入 ADF 進紙槽 (送紙器)(第 70 頁)

2 **用手支撐載入的文件，防止文件由 ADF 進紙槽 (送紙器) 上掉落。**
請小心不要讓文件邊緣割到手。

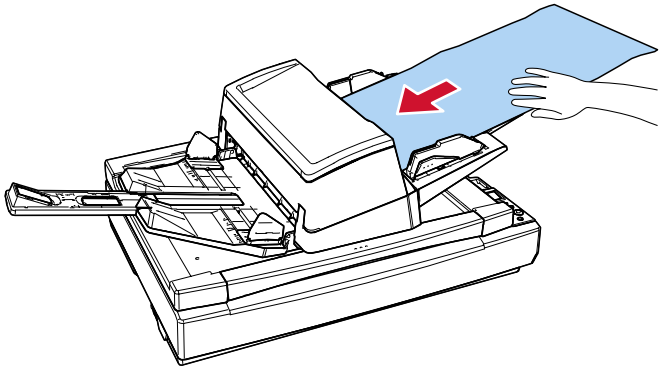

3 **在掃描器驅動程式中，指定掃描設定掃描長頁紙張大小。**
關於詳細資訊，請參閱掃描器驅動程式的說明。
使用某些影像掃描應用程式時，可能不會顯示掃描器驅動程式設定視窗。

4 **使用影像掃描應用程式掃描文件。**
關於詳細資訊，請參閱影像掃描應用程式的使用手冊/說明。

5 **確保蓄紙器有足夠的空間可接住退出的紙張，以免從蓄紙器上掉落。**
請小心不要讓文件邊緣割到手。

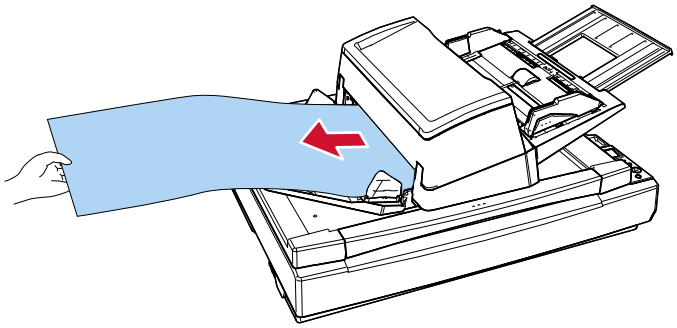

手動送入文件

手動送入文件時，在開始掃描後，您可反覆地繼續載入文件並進行掃描。
若要指定掃描器在掃描開始或文件送入完成後等待指定時間讓文件載入 ADF 進紙槽 (送紙器) 上，請指定等待時間。
只要在指定等待時間內載入文件，即可連續掃描。
若超過指定等待時間，掃描會自動結束。
使用此方式，可逐張掃描並檢查文件。
在以下的情況，手動送紙十分有用：

- 若要逐張檢查內容並掃描文件
- 若要掃描因單一批次載入文件而造成重疊送入或卡紙的文件
- 若要逐張連續掃描無法一起載入的雜誌或剪報等文件
- 逐張掃描對摺文件、信封或多層轉印紙時

手動送入文件時，可使用以下模式：

- 手動連續模式
  以手動連續掃描一份以上文件時使用此模式。
- 手動單張模式
  手動逐張掃描對摺文件、信封或多層轉印紙時使用此模式。

若經常使用手動送紙，耗材的更換週期可能會變短。

1 請確認可掃描的紙張重量範圍。

➡ 紙張重量 (厚度)(第 78 頁)
掃描對摺文件時，若對摺部分過厚，可能會歪斜送入。

2 指定掃描器的設定。

- 以手動連續掃描一份以上文件時

a 使用以下一種方式切換至手動連續模式，並設定超時時間。

- 操作面板的 [設定功能表] 畫面中的 [17:手動/連續送紙設定] 及 [18:手動送紙逾時]

➡ 如何使用設定功能表(第 102 頁)

- Software Operation Panel

➡ 手動送紙的等待時間 [手動送紙](第 294 頁)

- 手動逐張掃描對摺文件、信封或多層轉印紙時

a 將送紙模式切換開關向左滑動，以啟用手動單張模式。
送紙模式切換至手動單張模式時，掃描速度會變慢。

b 使用以下一種方式設定超時時間。

- 操作面板的 [設定功能表] 畫面上的 [18:手動送紙逾時]

➡ 如何使用設定功能表(第 102 頁)

- Software Operation Panel

➡ 手動送紙的等待時間 [手動送紙](第 294 頁)

3 **將文件載入 ADF 進紙槽 (送紙器)。**

若要掃描多層轉印紙，載入紙張時請先對準界限邊緣。

➡ 如何將文件載入 ADF 進紙槽 (送紙器)(第 70 頁)

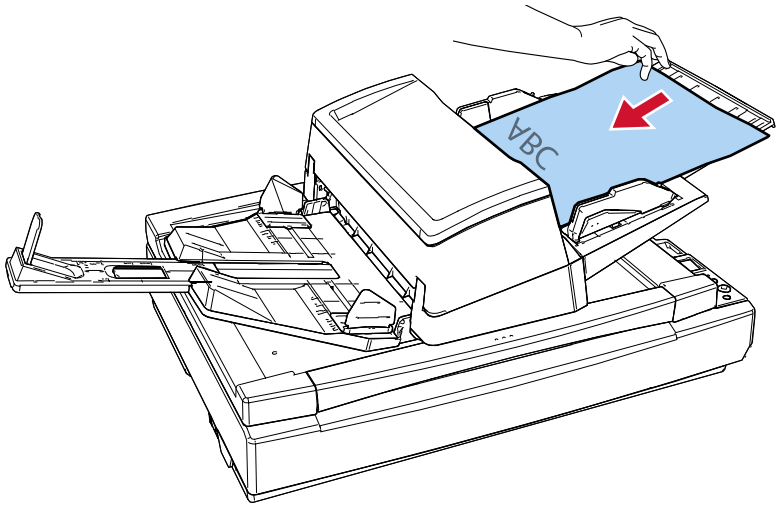

4 **使用影像掃描應用程式掃描文件。**

關於詳細資訊，請參閱影像掃描應用程式的使用手冊/說明。

開始掃描後或退出文件後，掃描器會等待文件載入 ADF 進紙槽 (送紙器) 直到超過超時時間。
裝載多於一張文件時，蓄紙器底部的文件將送入。
在手動連續模式中，ADF 中的滾輪會持續轉動。
在手動單張模式中，ADF 中的滾輪不會轉動。

5 **將下一份文件載入 ADF 進紙槽 (送紙器)。**

6 **重複步驟 5 直到所有文件掃描完成。**

7 **完成掃描。**

最後一份文件退出後，若超時時間內未載入文件，掃描將完成。
若要立即結束掃描，請按下 [Scan/Enter] 按鈕或 [Stop/Clear] 按鈕。
請注意，即使在送入文件期間按下 [Stop/Clear] 按鈕，亦無法取消掃描。

將以單面掃描模式掃描的影像依照以雙面掃描模式掃描的影像的排序法排序 [fi-8700S]

掃描器支援虛擬雙面掃描，故將先掃描文件正面後接續掃描背面，然後掃描影像會自動排序。
因此，您需要支援虛擬雙面掃描功能的影像掃描應用程式。亦須指定掃描器驅動程式中的設定。

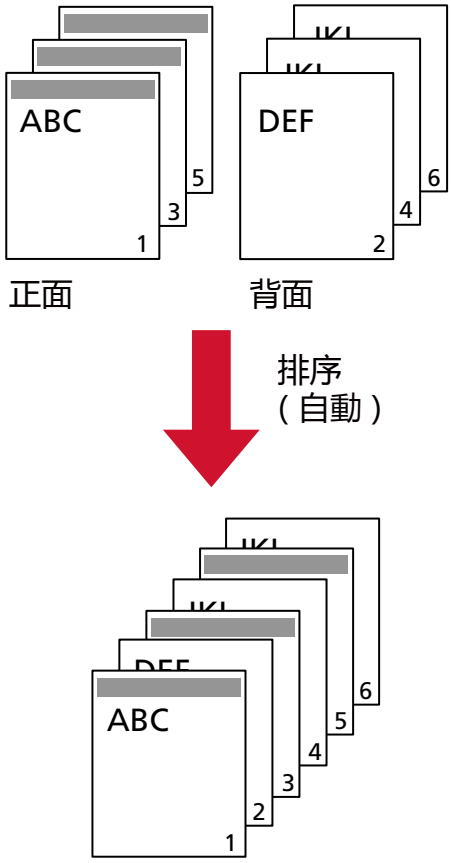

1 **請將文件放入 ADF 進紙槽 (送紙器) 中，並使正面（待掃描的一面）朝下。**

➡ 如何將文件載入 ADF 進紙槽 (送紙器)(第 70 頁)

2 **在掃描器驅動程式中，指定虛擬掃描雙面文件的掃描設定。**
關於詳細資訊，請參閱掃描器驅動程式的說明。

3 **使用影像掃描應用程式掃描文件。**
關於詳細資訊，請參閱影像掃描應用程式的使用手冊/說明。
當掃描完成後，會出現訊息提醒您裝載文件正面。

4 **將文件放入 ADF 進紙槽 (送紙器) 時，請將背面（待掃描的一面）朝下。**

➡ 如何將文件載入 ADF 進紙槽 (送紙器)(第 70 頁)
若回應顯示訊息，將掃描文件背面頁面。

注意事項
掃描背面頁面時請注意以下事項：

- 以同掃描正面頁面的順序裝載文件。
- 裝載文件時勿上下顛倒。

5 掃描完成時，會自動排序掃描頁面。

若文件的正面和背面的數量不相同，則無法排序文件。

使用平台掃描書本 [fi-8700/fi-8700S]

1 **打開文件掀蓋。**

➡ 如何打開文件掀蓋(第 46 頁)

2 **將文件放置於文件平台上。**

將文件面朝下放置，並對齊左上角的參考點。

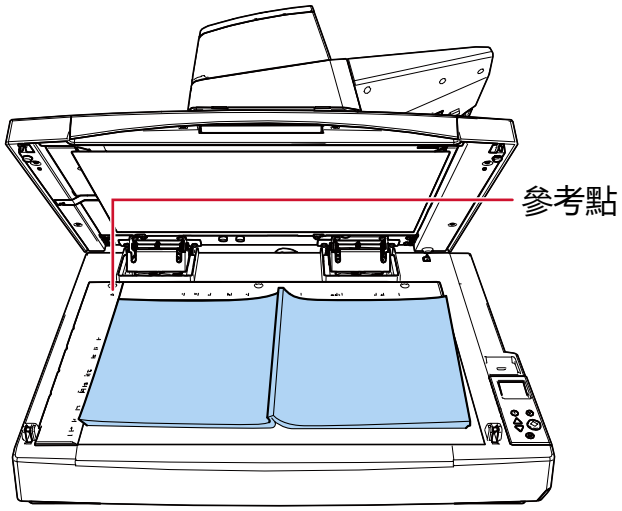

注意事項

請注意，捲曲或折疊文件可能會在文件和文件平台間造成小間隙，導致掃描影像模糊。

3 **緩緩關閉文件掀蓋。**

➡ 如何關閉文件掀蓋(第 47 頁)

4 **在掃描器驅動程式中，指定平台的掃描設定。**

關於詳細資訊，請參閱掃描器驅動程式的說明。

5 **使用影像掃描應用程式掃描文件。**

關於詳細資訊，請參閱影像掃描應用程式的使用手冊/說明。

在文件掀蓋開啟的狀態下於平台上掃描文件 [fi-8700/fi-8700S]

可打開掃描器的文件掀蓋，使用平台掃描文件。
掃描器可自動校正歪斜的掃描影像，或識別文件大小並以該大小輸出影像。
在此情況下，須指定掃描器驅動程式中的設定。

1 **打開文件掀蓋。**

➡ 如何打開文件掀蓋(第 46 頁)

2 **將文件放置於文件平台上。**
將文件面朝下放置，並對齊左上角的參考點。

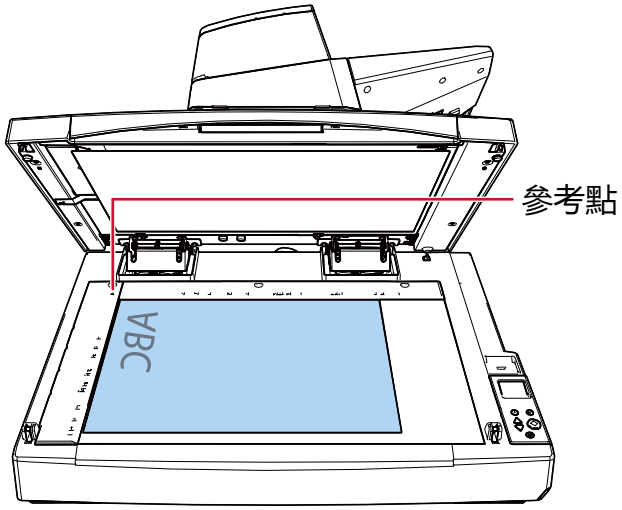

注意事項
請注意，捲曲或折疊文件可能會在文件和文件平台間造成小間隙，導致掃描影像模糊。

3 **在掃描器驅動程式中，設定使用平台掃描時阻擋環境光的掃描設定。**
關於詳細資訊，請參閱掃描器驅動程式的說明。

注意事項
依據文件平台上接觸到環境光的方式而定，掃描器可能無法自動校正歪斜的掃描影像，或以識別大小輸出影像。
關於詳細資訊，請參閱掃描器驅動程式的說明。

4 **使用影像掃描應用程式掃描文件。**
關於詳細資訊，請參閱影像掃描應用程式的使用手冊/說明。

小　心 掃描期間請勿直視掃描器光源。

在平台上一次掃描多份文件，並將每份文件裁切為獨立影像 [fi-8700/fi-8700S]

可將多份文件放置於平台上進行掃描，並將每份文件裁切為獨立的影像。
在此情況下，須指定掃描器驅動程式中的設定。

注意事項

若要將每份文件裁切為獨立影像，請使用選購的黑色文件壓墊（另行販售）。

➡ 掃描器配件(第 323 頁)

1 **打開文件掀蓋。**

➡ 如何打開文件掀蓋(第 46 頁)

2 **將多份文件放置於文件平台上。**
請將文件正面朝下放置。

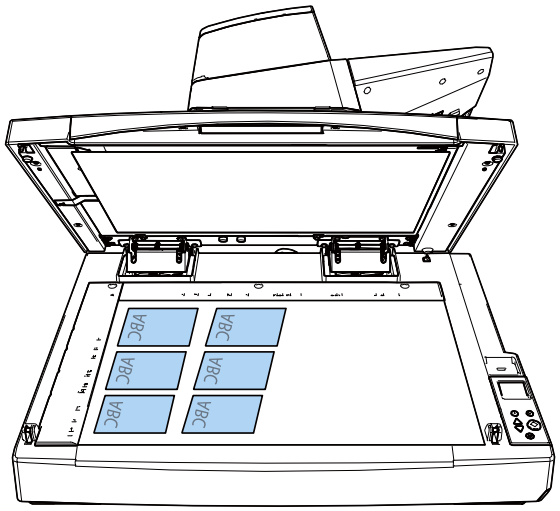

注意事項

- 請注意，捲曲或折疊文件可能會在文件和文件平台間造成小間隙，導致掃描影像模糊。
- 有關準確偵測多份文件的條件詳情，請參閱掃描器驅動程式的說明。

3 **緩緩關閉文件掀蓋。**

➡ 如何關閉文件掀蓋(第 47 頁)

4 **在掃描器驅動程式中，設定掃描參數，以便在平台上一次掃描多份文件，並將每份文件裁切為個別影像。**
關於詳細資訊，請參閱掃描器驅動程式的說明。

5 **使用影像掃描應用程式掃描文件。**
關於詳細資訊，請參閱影像掃描應用程式的使用手冊/說明。

注意事項

關於影像剪切的順序詳細資訊，請參閱掃描器驅動程式的說明。

使用平台掃描器以固定間隔自動掃描文件 [fi-8700/fi-8700S]

可使用平台掃描器以固定間隔自動掃描文件。
此功能可免除每次將文件放置於平台上時，都必須從影像掃描應用程式啟動掃描的步驟。
在此情況下，須指定掃描器驅動程式中的設定。

1 **打開文件掀蓋。**

➡ 如何打開文件掀蓋(第 46 頁)

2 **將文件放置於文件平台上。**

➡ 將文件放置於平台上 [fi-8700/fi-8700S](第 77 頁)

3 **緩緩關閉文件掀蓋。**

➡ 如何關閉文件掀蓋(第 47 頁)

4 **請在掃描器驅動程式中，設定使用平台以固定間隔自動掃描文件的設定。**
關於詳細資訊，請參閱掃描器驅動程式的說明。

5 **使用影像掃描應用程式掃描文件。**
關於詳細資訊，請參閱影像掃描應用程式的使用手冊/說明。
掃描完成後，電腦上會出現一個顯示計時器（秒）的視窗，並開始倒數。

6 **在計時器（秒）歸零之前，請將下一份文件放置在文件平台上。**

7 **緩緩關閉文件掀蓋。**
當計時器（秒）達到 0 時，下一次掃描便會開始。
當下一次掃描完成時，電腦上會出現一個顯示計時器（秒）的視窗，並開始倒數。

8 **重複步驟 6 至 7 直到所有文件掃描完成。**

9 **完成掃描。**
請點擊顯示計時器（秒）的視窗上的 [完成] 按鈕。

注意事項
如果在掃描器驅動程式中啟用了 ADF 或平台的自動選擇，ADF 也會以相同方式運作。

配置為不檢測某些重疊樣式

若設定為在掃描期間檢測重疊文件，掃描便利貼、收據或相片等附有紙張的文件將被檢測為重疊文件，且掃描有可能停止。請使用「智慧型多頁進紙檢測之設定」功能，停止檢測這些類型的文件。
這項功能有兩種模式，一種模式可在每次掃描器偵測到文件重疊時，由使用者手動配置設定，另一種模式則是由掃描器依據重疊樣式 (長度和位置)，為掃描器已經記憶的便利貼、收據或相片等紙張附件自動配置設定。
若要使用這項設定，必需預先設定檢測文件重疊。

- 掃描器驅動程式中的 [多頁進紙檢測]
  關於詳細資訊，請參閱掃描器驅動程式的說明。
- [多頁進紙檢測] 在 Software Operation Panel

➡ 指定檢測文件重疊的方法 [多頁進紙檢測](第 282 頁)

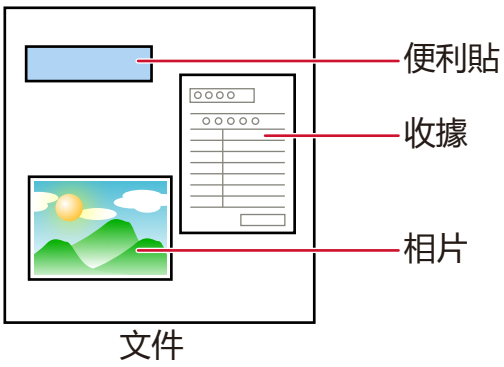

可以使用以下三種操作模式。

操作模式	說明
手動模式	指定是否在每次檢測到文件重疊時，都要檢測文件重疊。 檢測到重疊的文件時，掃描將立即停止。 請注意，若在掃描器驅動程式中將停止掃描以檢查影像的設定設為開啟，掃描將在退出重疊的文件後停止。
自動模式 1	指定在紙張附件的長度和位置與記憶中相同時，不要自動檢測文件重疊的設定。 退出重疊的文件後，將會停止掃描。 重疊形式的記憶最多為八張 (每張最多可記憶四個重疊形式)。 一旦重疊形式記憶了八張，當檢測到新的形式時將由記憶的第一張開始覆寫已記憶的形式。 然而，掃描器關閉電源又開啟時，記憶的重疊形式數量將依據 Software Operation Panel 中 [在電源關閉時的重疊形式] 的設定而定。 ➡ 設定為忽略某些重疊樣式 [智慧型多頁進紙檢測之設定](第 290 頁)

操作模式	說明
	提示 若要掃描器為文件記憶五個以上的重疊形式，請掃描文件一次讓掃描器記憶最多四個重疊形式，然後再次掃描文件讓掃描器記憶第五個及後續的重疊形式，自下次掃描起，新記憶的重疊形式將不會被檢測為重疊。 由於同一份文件被掃描了兩次，掃描器實際上會將其記憶為兩份文件。
自動模式 2	指定在紙張附件的長度與記憶中相同或更短時，不要自動檢測文件重疊的設定。 退出重疊的文件後，將會停止掃描。 在此操作模式下，只可記憶一個重疊形式。

使用以下一種方式選擇操作模式。

- 操作面板的 [設定功能表] 畫面上的 [14:iMFF 設定]

  ➡ 如何使用設定功能表(第 102 頁)

- Software Operation Panel

  ➡ 設定為忽略某些重疊樣式 [智慧型多頁進紙檢測之設定](第 290 頁)

操作程序

1 檢測到重疊的文件時，以下會顯示在 LCD 上：

檢測到重疊的文件時
多頁進紙檢測(重疊) 按下 [Scan/Enter] 按鈕。若有正在載入的文件，則會被退出。
多頁進紙檢測(長度) 按下 [Scan/Enter] 按鈕。若有正在載入的文件，則會被退出。

2 按照選擇的操作模式執行以下指示。

- 手動模式

  檢測到重疊的文件時，掃描將立即停止。按下 [Scan/Enter] 按鈕從輸紙道退出文件，或打開 ADF 取出文件。然後，將重疊的文件放回 ADF 進紙槽 (送紙器)。

  ➡ 如何打開 ADF(第 44 頁)

  

  ADF 打開時，可能會在無意間關上。請小心以免手指夾傷。

  打開 ADF 並移除文件後，請關閉 ADF。

  ➡ 如何關閉 ADF(第 45 頁)

小　心	關閉 ADF 時請小心，以免夾傷手指。

注意事項

確認 ADF 已確實關上。否則，文件可能無法送入 ADF。

請注意，若在掃描器驅動程式中將停止掃描以檢查影像的設定設為開啟，退出重疊的文件後將會停止掃描，故請按下 [Scan/Enter] 按鈕並將重疊的文件放回 ADF 進紙槽 (送紙器)。

- 自動模式 1/自動模式 2
  掃描將在退出重疊的文件後停止，故請按下 [Scan/Enter] 按鈕並將重疊的文件放回 ADF 進紙槽 (送紙器)。

3 文件被退出時，LCD 上的指示會依據選擇的操作模式變成以下。

- 手動模式

檢測到重疊的文件時	文件被退出時
多頁進紙檢測(重疊) 按下 [Scan/Enter] 按鈕。若有正在載入的文件，則會被退出。	對下一份文件檢測多頁進紙已啟用。 －－－－－－－－－－－－－－－－－－ 按下 [Menu] 按鈕將啟用/停用功能。按下 [Scan/Enter] 按鈕將恢復掃描。
多頁進紙檢測(長度) 按下 [Scan/Enter] 按鈕。若有正在載入的文件，則會被退出。	[準備就緒] 畫面

- 自動模式 1/自動模式 2

檢測到重疊的文件時	文件被退出時
多頁進紙檢測(重疊) 按下 [Scan/Enter] 按鈕。若有正在載入的文件，則會被退出。	記憶重疊形式的功能已停用。 －－－－－－－－－－－－－－－－－－ 按下 [Menu] 按鈕將啟用/停用功能。按下 [Scan/Enter] 按鈕將恢復掃描。
多頁進紙檢測(長度) 按下 [Scan/Enter] 按鈕。若有正在載入的文件，則會被退出。	[準備就緒] 畫面

4 如下操作掃描器，並重新開始掃描。

每次按下 [Menu] 按鈕，LCD 上的指示會在 [對下一份文件檢測多頁進紙已啟用。] 及 [對下一份文件檢測多頁進紙已停用。] 間切換，或在 [記憶重疊形式的功能已啟用。] 及 [記憶重疊形式的功能已停用。] 間切換。

確認 LCD 上顯示 [對下一份文件檢測多頁進紙已停用。] 或 [記憶重疊形式的功能已啟用。]，然後按下 [Scan/Enter] 按鈕或由電腦開始掃描。

若在 [對下一份文件檢測多頁進紙已停用。] 或 [記憶重疊形式的功能已啟用。] 顯示時掃描文件，掃描器將如下以各模式操作。

- 手動模式 (以按鈕操作的方式使檢測失效)
  掃描器不檢測重疊文件即掃描下一張，並從第二張開始，根據掃描器驅動程式或 Software Operation Panel 上的設定檢測重疊文件。
- 自動模式 1 (以記憶長度和位置的方式使檢測失效)
  掃描器會記住檢測出文件重疊的紙張附件長度和位置，然後繼續掃描。
  如果在後續掃描中識別到已記憶的重疊形式，則不會自動將該形式的文件檢測為重疊文件 (*1) (*2)。
- 自動模式 2 (以記憶長度的方式使檢測失效)
  掃描器會記住檢測出文件重疊的最長紙張附件的長度，然後繼續掃描。
  如果在後續掃描中識別到記憶長度或更短的重疊形式，則不會自動將該形式的文件檢測為重疊文件 (*2) (*3)。

***1：**重疊形式的記憶最多為八張 (每張最多可記憶四個重疊形式)。
一旦重疊形式記憶了八張，當檢測到新的形式時將由記憶的第一張開始覆寫已記憶的形式。
然而，掃描器關閉電源又開啟時，記憶的重疊形式數量將依據 Software Operation Panel 中 [在電源關閉時的重疊形式] 的設定而定。

➡ 設定為忽略某些重疊樣式 [智慧型多頁進紙檢測之設定](第 290 頁)

> **提示**
> 若要掃描器為文件記憶五個以上的重疊形式，請掃描文件一次讓掃描器記憶最多四個重疊形式，然後再次掃描文件讓掃描器記憶第五個及後續的重疊形式，自下次掃描起，新記憶的重疊形式將不會被檢測為重疊。
> 由於同一份文件被掃描了兩次，掃描器實際上會將其記憶為兩份文件。

***2：**使用以下一種方法可消除已記憶的重疊形式。

- 操作面板的 [設定功能表] 畫面上的 [14:iMFF 設定]

  ➡ 如何使用設定功能表(第 102 頁)

- Software Operation Panel

  ➡ 設定為忽略某些重疊樣式 [智慧型多頁進紙檢測之設定](第 290 頁)

形式消除後，LCD 會顯示  或 。
您可消除不應記憶的重疊形式。
請小心，此操作將消除所有已記憶的重疊形式。

***3：**在此操作模式下，只可記憶一個重疊形式。

停用紙張保護功能

若已啟用紙張保護功能，在以下情形中，即使正常送入文件，掃描也有可能會停止。

- 若掃描有皺摺的文件
- 若掃描非正方形或長方形的文件
- 若掃描深色背景的文件
- 若掃描文字或圖樣背景印刷在靠近邊緣的文件
- 若歪斜送入文件

在此情形中，您可只為要再次掃描的被保護文件停用紙張保護。

操作程序

1 在掃描文件期間，若將紙張保護設為關閉，以下會顯示在 LCD 上。

紙張保護設為關閉時
紙張保護 (卡紙音) 請取出文件。重新載入時，請注意不要讓文件卡紙或歪斜。關於詳細資訊，請參閱操作指南。
紙張保護 (紙張捲曲) 請取出文件。重新載入時，請注意不要讓文件卡紙或歪斜。關於詳細資訊，請參閱操作指南。

2 打開 ADF 並取出文件。

➡ 如何打開 ADF(第 44 頁)

> ⚠ 小 心 ADF 打開時，可能會在無意間關上。請小心以免手指夾傷。

3 關閉 ADF。

➡ 如何關閉 ADF(第 45 頁)

關閉 ADF 時，LCD 的指示會如下變更。

紙張保護設為關閉時	文件被退出時
紙張保護 (卡紙音) 請取出文件。重新載入時，請注意不要讓文件卡紙或歪斜。關於詳細資訊，請參閱操作指南。	紙張保護功能已啟用。 －－－－－－－－－－－－－－－－ 按下 [Menu] 按鈕將啟用/停用功能。按下 [Scan/Enter] 按鈕將恢復掃描。
紙張保護 (紙張捲曲) 請取出文件。重新載入時，請注意不要讓文件卡紙或歪斜。關於詳細資訊，請參閱操作指南。	

> ⚠ 小 心 關閉 ADF 時請小心，以免夾傷手指。

注意事項

確認 ADF 已確實關上。否則，文件可能無法送入 ADF。

4 將取出的文件放回 ADF 進紙槽 (送紙器)。

5 如下操作掃描器，並重新開始掃描。

請注意，每次按下 [Menu] 按鈕，LCD 上的指示會在 [紙張保護功能已啟用。] ↔ [紙張保護功能已停用。] 間切換。

確認 LCD 上顯示 [紙張保護功能已停用。]，然後按下 [Scan/Enter] 按鈕或由電腦開始掃描。

顯示 [紙張保護功能已停用。] 時，會停用紙張保護來掃描下一份文件。接著會根據掃描器驅動程式、Software Operation Panel 或操作面板的紙張保護設定，掃描後續文件。

提示

若 LCD 上經常顯示保護文件的錯誤，請參閱 經常發生紙張受損保護異常(第 219 頁)。

日常維護

本節說明如何清潔掃描器。

小　心

- 請勿使用噴霧劑或包含酒精成分的噴霧。噴霧氣體有可能將灰塵吹入掃描器內部，造成掃描器故障或功能異常。
  此外請注意，靜電產生的火花亦可能引發火災。
- 使用掃描器時，ADF 內部會變得非常燙。
  因此開始清潔 ADF 內部之前，請務必關閉電源並拔下電源線，然後至少等待 15 分鐘直到 ADF 內部冷卻為止。

清潔用品

名稱	部件號碼	附註
F1 清潔液 	PA03950-0352	100 ml 用以除去灰塵和汙垢的液體清潔液。
清潔紙 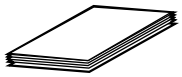	CA99501-0012	10 張 用以輕鬆清潔掃描器內部。 在上頭噴上 F1 清潔液後，以同掃描文件方式置於掃描器掃描。
清潔紙巾 	PA03950-0419	24 包 已沾有 F1 清潔液。可以用來代替沾有 F1 清潔液的抹布使用。
棉花棒	市售品	用以清潔細微部分，如超音波感應器。
乾布		用以拭去灰塵和汙垢。以 F1 清潔液沾濕後清潔。

注意事項

為了安全並正確使用清潔用品，請仔細閱讀各產品的注意事項。

如須更多關於清潔用品的資訊，請聯絡您購買此產品的經銷商/代理商。

位置和頻率

位置		頻率
掃描器內部 (ADF)	制動輪	每 10,000 張
	進紙輪	
	送紙輪	
	出紙輪	
	塑膠滾輪	
	橡膠轉輪	
	槽輪	
	文件感應器	
	超音波感應器	
	掃描玻璃	
	輸紙道	
掃描器內部 (平台) [fi-8700/ fi-8700S]	文件壓墊	
	文件平台	

掃描器 (ADF) 內部在每掃描一定的頁數之後，必須照例進行清潔。掃描器會記錄掃描張數，因此您可以查看上次清潔後掃描的頁數。
使用以下一種方法檢查已掃描的紙張數量。

- 操作面板的 [設定功能表] 畫面上的 [5:耗材計數器]

➡ 如何使用設定功能表(第 102 頁)

- Software Operation Panel

➡ 檢查紙張計數器(第 254 頁)

注意事項

清潔週期根據文件狀況而異。此外，掃描以下類型的文件時，必須更常執行清潔：

- 銅版紙等表面光滑的文件
- 表面幾乎覆蓋列印文字/圖表的文件
- 無碳複寫紙等經化學處理過的文件
- 包含大量碳酸鈣的文件
- 使用鉛筆書寫的文件
- 碳粉未充分熔印的文件

清潔掃描器外部

應使用乾布、沾有 F1 清潔液/中性清潔劑的抹布，或清潔紙巾來清潔掃描器 (包括 ADF 進紙槽 (送紙器) 和蓄紙器)。

注意事項

- 請勿使用塗料稀釋劑或任何其他有機溶劑，以免變形或褪色。
- 清潔期間，請小心以免任何水氣或水份滲入掃描器內部。
- 若使用過量的 F1 清潔液/中性清潔劑，可能需要花費較長的時間才會變乾。請務必少量使用。此外，請徹底擦乾清潔部位上殘留的清潔液。

- fi-8600

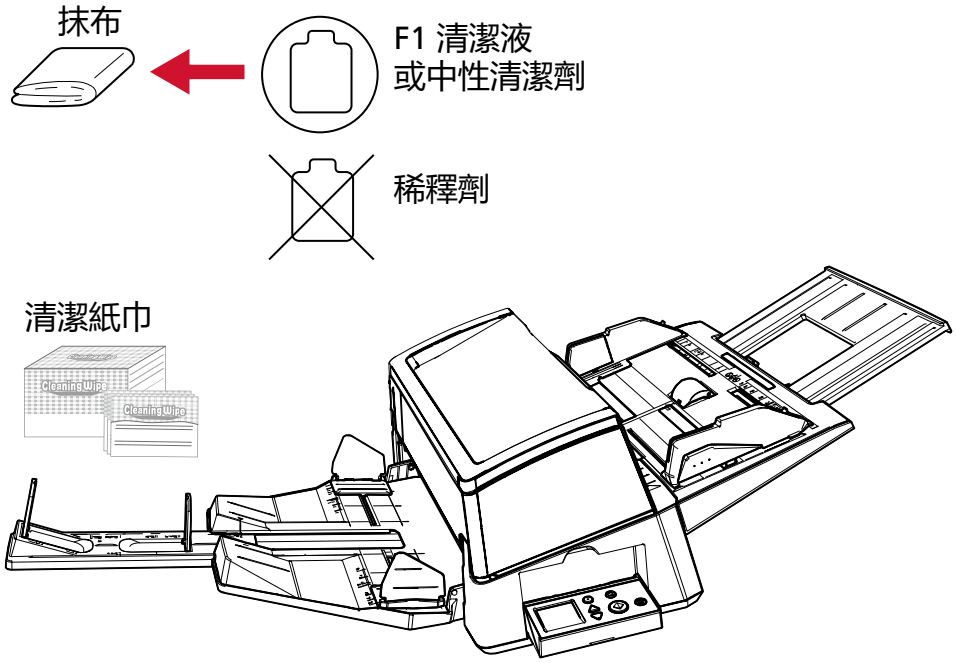

- fi-8700/fi-8700S

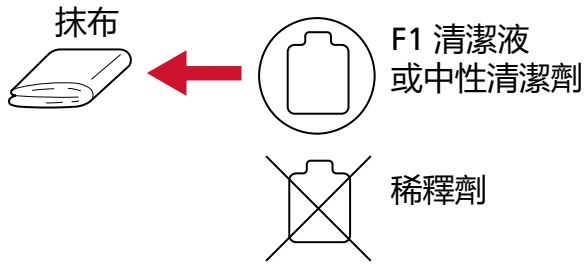

清潔紙巾

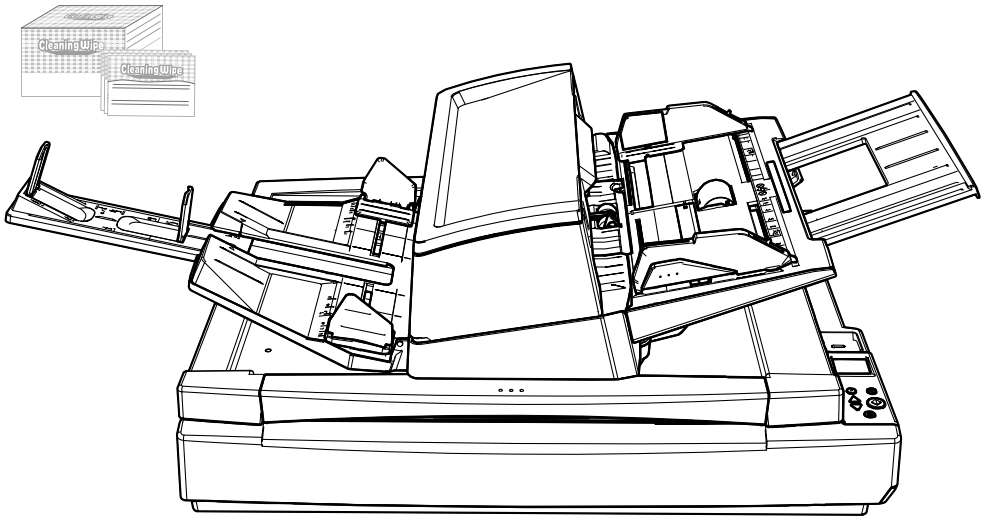

用清潔紙清潔掃描器 (ADF) 內部

可以使用沾有 F1 清潔液的清潔紙來清潔 ADF 內部。
文件不斷送入掃描器時，會在 ADF 內部累積紙塵，可能會造成掃描相關問題或影響掃描結果。每掃描大約 10,000 張後就應該清潔一次。注意：此準則根據掃描的文件類型而異。例如掃描碳粉未充分熔印的文件時，可能需要更常清潔掃描器。

注意事項

- 請勿使用水或中性清潔劑來清潔 ADF。
- 若使用過量的 F1 清潔液，可能需要花費較長的時間才會變乾。請務必少量使用。

1 **開啟掃描器電源。**

➡ 如何開啟電源(第 39 頁)

LCD 上會顯示 [準備就緒] 畫面。

2 **按下 [Menu] 按鈕。**

LCD 上會顯示 [設定功能表] 畫面。

3 **按下 [△]/[▽] 按鈕以選擇 [3:清潔]，然後按下 [Scan/Enter] 按鈕。**

LCD 上會顯示 [清潔] 畫面。

4 **按下 [△]/[▽] 按鈕以選擇 [1:清潔紙]，然後按下 [Scan/Enter] 按鈕。**

LCD 上將顯示訊息。

注意事項

清潔期間，請勿以影像掃描應用程式開始掃描。

5 **在清潔紙上噴上 F1 清潔液。**

6 **根據清潔紙的長度，拉出進紙槽延展部分。**

➡ 設置 ADF 進紙槽 (送紙器)(第 52 頁)

7 **根據清潔紙的長度來調整蓄紙器。**

➡ 設置蓄紙槽(第 53 頁)

8 將清潔紙載入 ADF 進紙槽 (送紙器)。

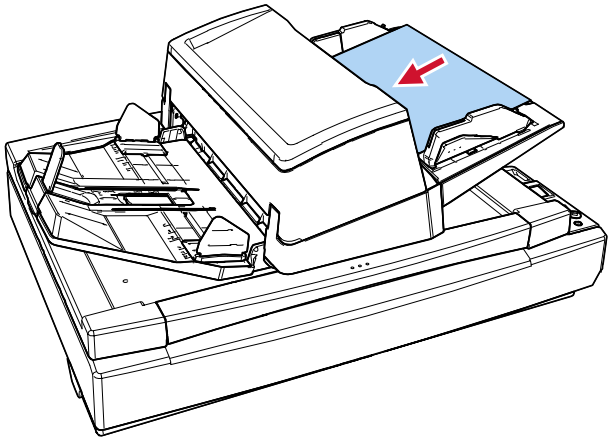

9 調整側導板至清潔紙寬度。

請在按住側導板按鈕的同時移動側導板，令側導板和清潔紙之間不留空隙。
否則，清潔紙送紙時可能會歪斜。

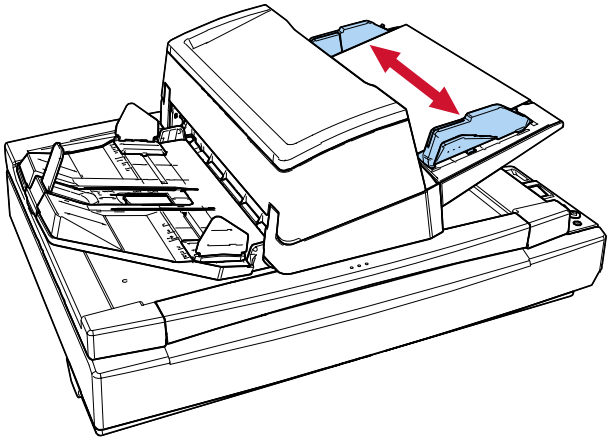

10 按下 [Scan/Enter] 按鈕，並掃描清潔紙。

清潔紙將送入蓄紙器再退出。

11 使用以下一種方式清除清潔計數器。

- 操作面板的 [設定功能表] 畫面上的 [5:耗材計數器]

  ➡ 如何使用設定功能表(第 102 頁)

- Software Operation Panel

  ➡ 清除紙張計數器(第 257 頁)

用抹布清潔掃描器 (ADF) 內部

可使用沾有 F1 清潔液的抹布，或清潔紙巾來清潔 ADF 內部。
文件不斷送入掃描器時，會在 ADF 內部累積紙塵，可能會造成掃描相關問題或影響掃描結果。每掃描大約 10,000 張後就應該清潔一次。注意：此準則根據掃描的文件類型而異。例如掃描碳粉未充分熔印的文件時，可能需要更常清潔掃描器。

> **⚠ 小　心**
> 使用掃描器時，ADF 內部會變得非常燙。
> 因此開始清潔 ADF 內部之前，請務必關閉電源並拔下電源線，然後至少等待 15 分鐘直到 ADF 內部冷卻為止。

注意事項

- 請勿使用水或中性清潔劑來清潔 ADF。
- 若使用過量的 F1 清潔液，可能需要花費較長的時間才會變乾。請務必少量使用。此外，請徹底擦乾清潔部位上殘留的清潔液。

1 **關閉掃描器電源、拔下電源線，然後等待至少 15 分鐘直到 ADF 內部降溫。**

➡ 如何關閉電源(第 41 頁)

2 **打開 ADF。**

➡ 如何打開 ADF(第 44 頁)

> **⚠ 小　心**
> ADF 打開時，可能會在無意間關上。請小心以免手指夾傷。

3 使用沾有 F1 清潔液的抹布，或清潔紙巾來清潔以下部位。

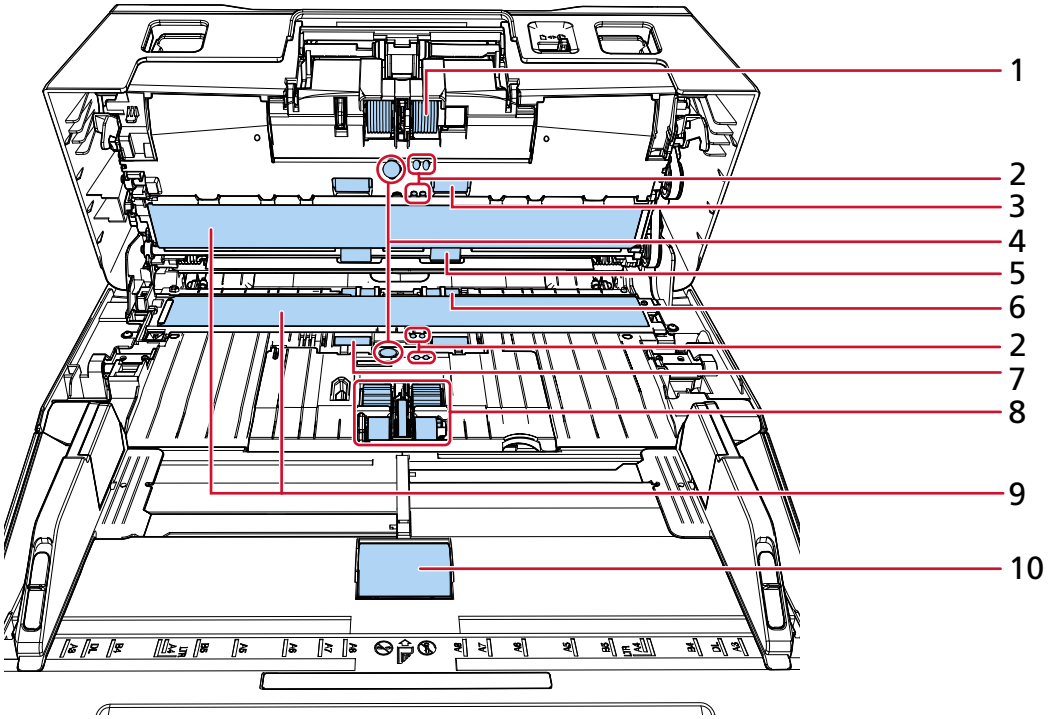

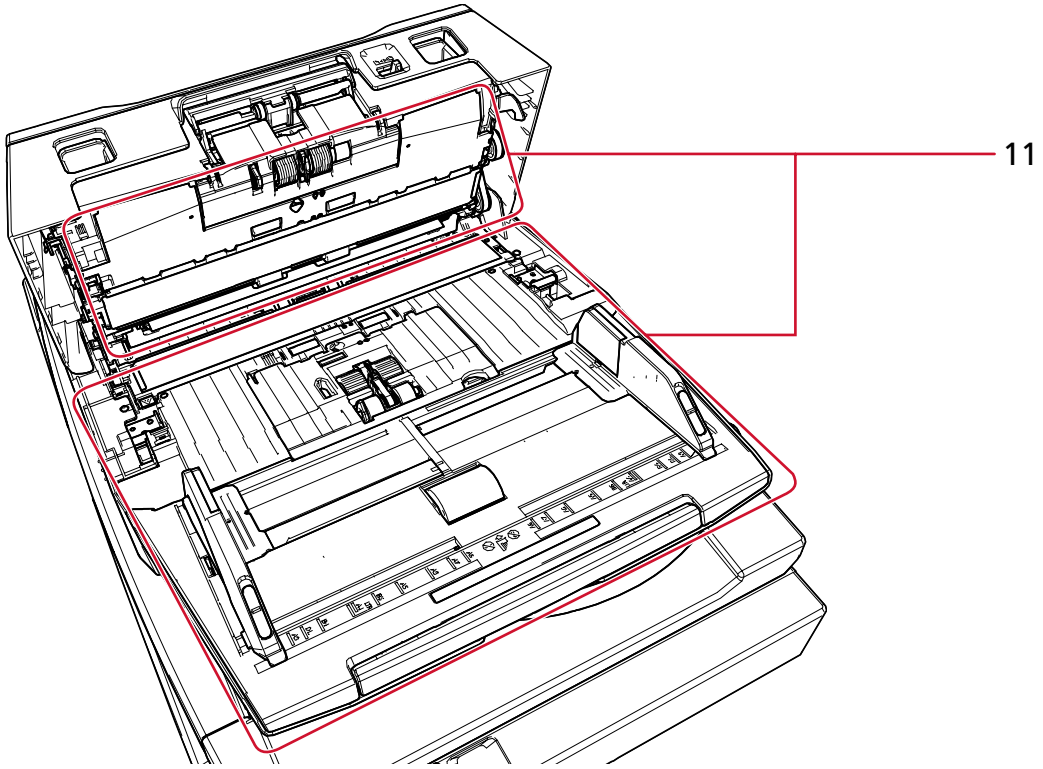

編號	位置
1	制動輪 (× 2)

編號	位置
2	文件感應器 (× 8)
3	送紙輪 (× 2)
4	超音波感應器 (× 2)
5	出紙輪 (× 2)
6	塑膠滾輪 (× 2)
7	橡膠轉輪 (× 2)
8	進紙輪 (× 5)
9	掃描玻璃 (× 2)
10	槽輪 (× 1)
11	紙張路徑 (× 2)

1 制動輪 (× 2)

請從掃描器取出制動輪。

關於取下制動輪的詳細資訊，請參閱 更換制動輪(第 172 頁)。

沿著凹槽輕輕拭去髒汙或灰塵，並注意勿損傷滾輪輪面。

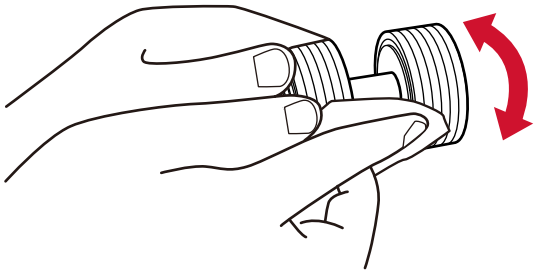

2 文件感應器 (× 2)

4 超音波感應器 (× 2)

輕輕擦拭超音波感應器和文件感應器表面上的污垢和灰塵。

提示

若難以清潔，請使用棉花棒。

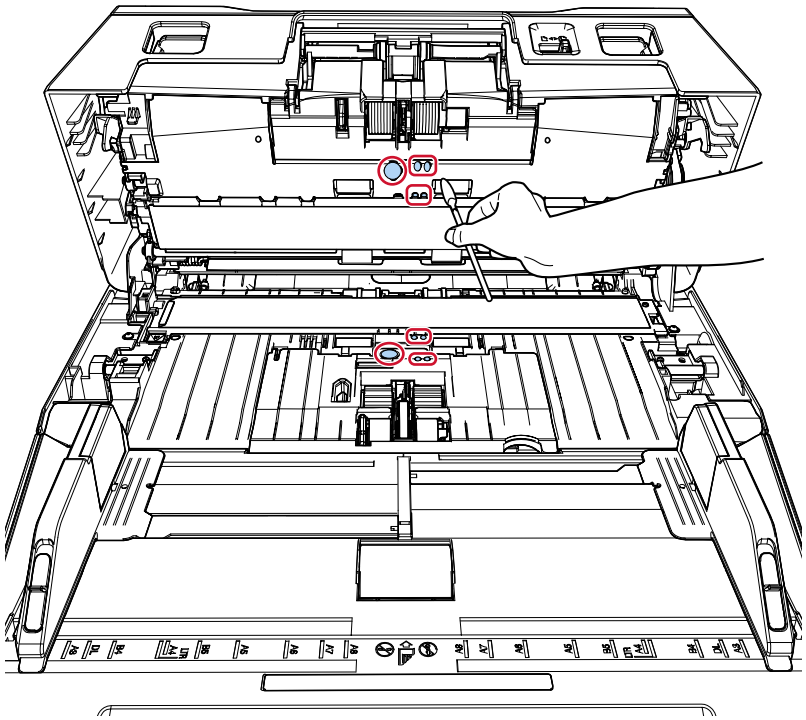

3 送紙輪（× 2）

5 出紙輪（× 2）

必須開啟電源，才能轉動送紙輪/出紙輪以進行清潔。

a 連接電源線並開啟掃描器的電源。

➡ 如何開啟電源(第 39 頁)

LCD 上會顯示 [準備就緒] 畫面。

b 按下 [Menu] 按鈕。
LCD 上會顯示 [設定功能表] 畫面。

c 按下 [△]/[▽] 按鈕以選擇 [3:清潔]，然後按下 [Scan/Enter] 按鈕。
LCD 上會顯示 [清潔] 畫面。

d 按下 [△]/[▽] 按鈕以選擇 [2:滾輪清潔紙巾]，然後按下 [Scan/Enter] 按鈕。
LCD 上將顯示訊息。

注意事項

清潔期間，請勿以影像掃描應用程式開始掃描。

e 打開 ADF。

➡ 如何打開 ADF(第 44 頁)

> **小 心** ADF 打開時，可能會在無意間關上。請小心以免手指夾傷。

f 若按下 [Scan/Enter] 按鈕，送紙輪/出紙輪將一定程度地同時旋轉。
原則上，按下 [Scan/Enter] 按鈕七次會使送紙輪/出紙輪轉動一圈。

- fi-8600

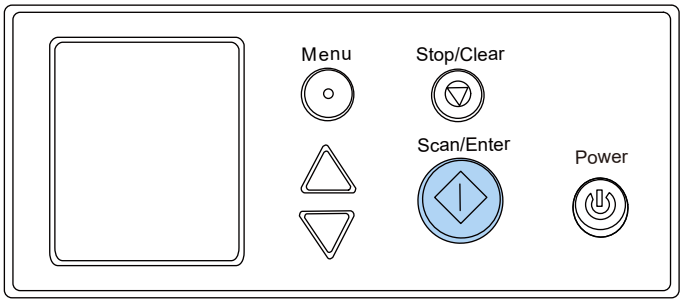

- fi-8700/fi-8700S

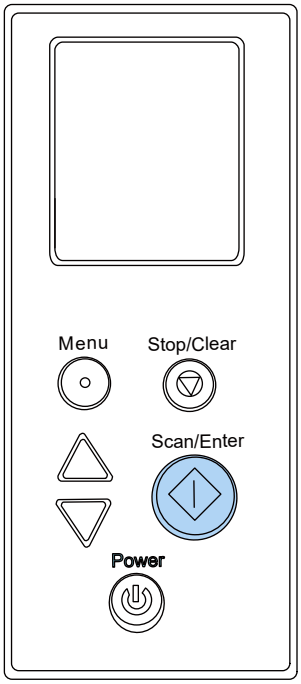

> **小 心** 轉動時請勿用手碰觸滾輪。

g 將沾有 F1 清潔液的抹布或一張清潔紙巾，按在旋轉中的送紙輪/出紙輪表面上，然後沿水平方向擦拭，清除整個表面上的灰塵。
請務必妥善擦拭滾輪上的黑色殘留物，以免影響送紙性能。

6 塑膠滾輪（× 2）

輕輕擦去滾輪上的灰塵，並小心勿刮傷輪面。請務必妥善擦拭滾輪上的黑色殘留物，以免影響送紙性能。
請小心，以免損壞附著在滾輪上的海綿。

7 橡膠轉輪（× 2）

輕輕擦去滾輪上的灰塵，並小心勿刮傷輪面。請務必妥善擦拭滾輪上的黑色殘留物，以免影響送紙性能。

8 進紙輪 (× 5)

一邊用手轉動滾輪，一邊沿著凹槽輕輕拭去髒汙或灰塵，並注意勿損傷滾輪輪面。請務必妥善擦拭滾輪上的黑色殘留物，以免影響送紙性能。

9 掃描玻璃 (× 2)

輕輕擦拭掃描玻璃上的灰塵。

注意事項
如果掃描玻璃變髒，影像上可能會出現直線。

10 槽輪（× 1）

在槽輪蓋打開的狀態下，輕輕擦去滾輪表面的污垢或灰塵。請務必妥善擦拭滾輪上的黑色殘留物，以免影響送紙性能。

11 紙張路徑（× 2）

輕輕擦拭紙張路徑表面上的污垢和灰塵。

4 關閉 ADF。

➡ 如何關閉 ADF(第 45 頁)

⚠ 小 心 關閉 ADF 時請小心，以免夾傷手指。

注意事項
確認 ADF 已確實關上。否則，文件可能無法送入 ADF。

5 使用以下一種方式清除清潔計數器。

- 操作面板的 [設定功能表] 畫面上的 [5:耗材計數器]

➡ 如何使用設定功能表(第 102 頁)

- Software Operation Panel

➡ 清除紙張計數器(第 257 頁)

清潔掃描器內部 (平台) [fi-8700/fi-8700S]

使用沾有 F1 清潔液的抹布或清潔濕巾來清潔平台。

1 **打開文件掀蓋。**

➡ 如何打開文件掀蓋(第 46 頁)

2 **使用沾有 F1 清潔液的抹布，或清潔紙巾來清潔以下部位。**

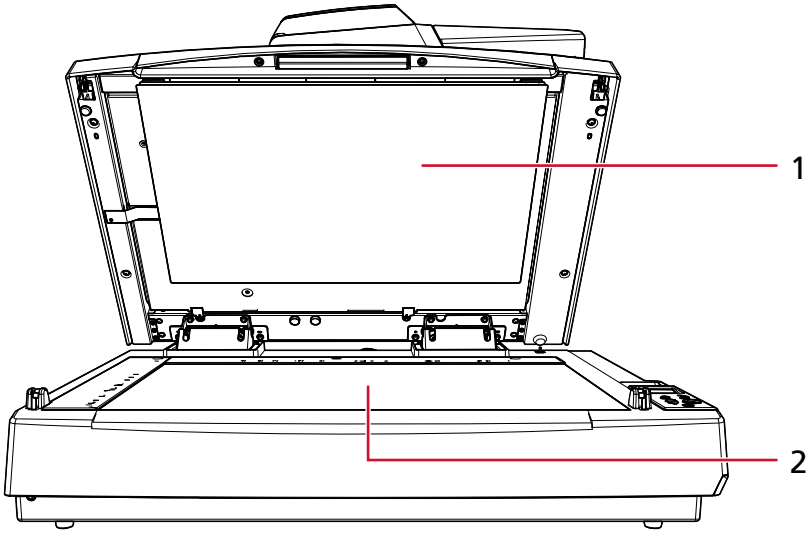

編號	位置
1	文件壓墊
2	文件平台

注意事項

請注意勿讓清潔液滲入文件平台和塑膠邊框之間。

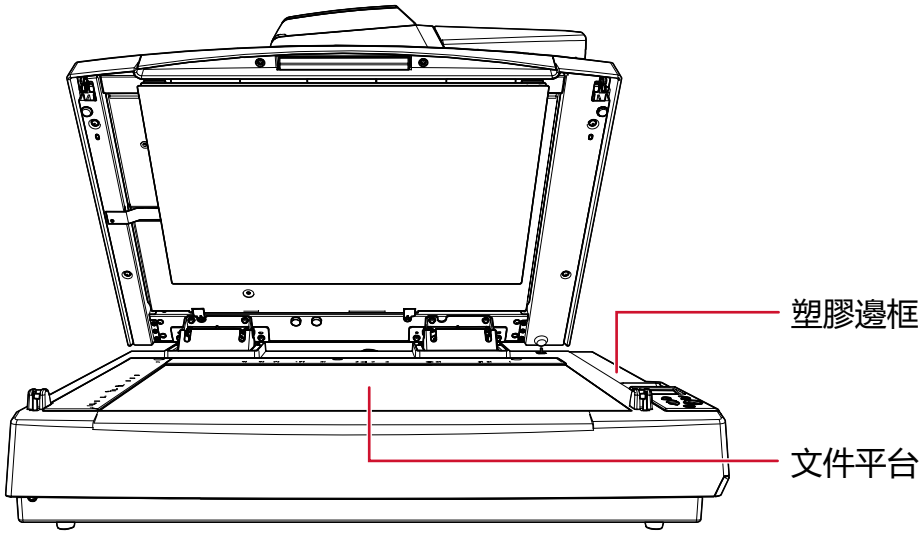

3 **請等待清潔後的零件乾燥。**

4 **緩緩關閉文件掀蓋。**

➡ 如何關閉文件掀蓋(第 47 頁)

清潔文件護套

應使用乾布、沾有 F1 清潔液/中性清潔劑的抹布，或清潔紙巾來清潔文件護套。
輕輕擦拭文件護套表面上和內部的污垢和灰塵。
持續使用文件護套，會在表面和內部累積污垢和灰塵。
如此可能造成掃描相關問題或影響掃描結果，故請定期清潔。

注意事項

- 確認文件護套沒有折痕。
- 請勿使用塗料稀釋劑或任何其他有機溶劑，以免變形或褪色。
- 請勿用力摩擦文件護套，因為這樣可能會造成損壞或變形。
- 在使用沾有 F1 清潔液/中性清潔劑的抹布，或清潔紙巾清潔文件護套的內部之後，請先等到完全乾燥，再關上文件護套。
- 每進行約 500 次掃描後，應該更換文件護套。
  請注意，根據掃描文件的類型和掃描器的使用及清潔頻率而定，此處的準則也會不同。
  關於購買文件護套的資訊，請聯絡您購買此產品的經銷商/代理商。

更換耗材

本節說明如何更換掃描器耗材。

> ⚠ 小　心
>
> 使用掃描器時，ADF 內部會變得非常燙。
> 因此開始更換耗材之前，請務必關閉電源並拔下電源線，然後至少等待 15 分鐘直到 ADF 內部冷卻為止。

耗材與更換週期

名稱	部件號碼	建議更換週期
制動輪 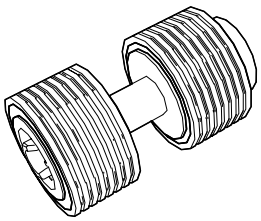	PA03740-K010	每 250,000 張
進紙輪 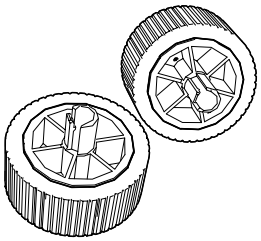 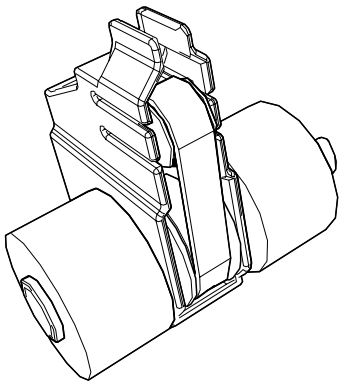	PA03740-K011	每 250,000 張

耗材必須定期更換。建議預先購置新耗材，以便在耗材的使用壽命結束之前予以更換。掃描器會記錄各耗材 (進紙輪和制動輪) 的掃描張數以及剩餘墨水量 (墨水匣)，讓您決定何時該更換耗材。
使用以下一種方法檢查已掃描的紙張數量以及剩餘墨水量。

- 操作面板的 [設定功能表] 畫面上的 [5:耗材計數器]

➡ 如何使用設定功能表(第 102 頁)

- Software Operation Panel

➡ 檢查紙張計數器(第 254 頁)

注意：建議的更換週期是以使用 A4 (80 g/m^2 [20 磅]) 道林紙或木漿紙為準則，實際週期根據掃描文件類型、掃描器的使用和清潔頻率以及作業環境而異。

注意事項

請僅使用指定的耗材。

關於購買耗材的資訊，請聯絡您購買此產品的經銷商/代理商。

更換制動輪

1 **關閉掃描器電源、拔下電源線，然後等待至少 15 分鐘直到 ADF 內部降溫。**

➡ 如何關閉電源(第 41 頁)

2 **從 ADF 進紙槽 (送紙器) 移除所有文件。**

3 **打開 ADF。**

➡ 如何打開 ADF(第 44 頁)

> ⚠ 小　心　ADF 打開時，可能會在無意間關上。請小心以免手指夾傷。

4 **依箭頭方向打開制動輪蓋。**

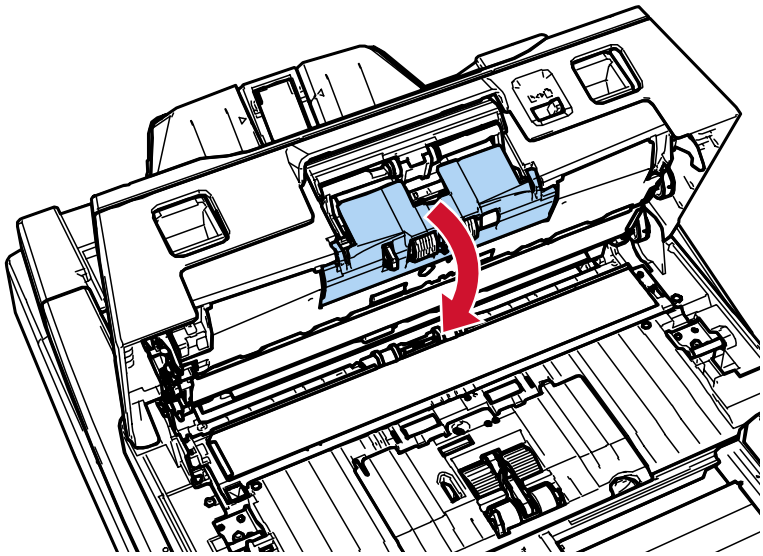

5 **取出制動輪。**

依箭頭方向 ① 先將滾輪左側提起，然後依箭頭方向 ② 從右側的軸槽拉出輪軸。

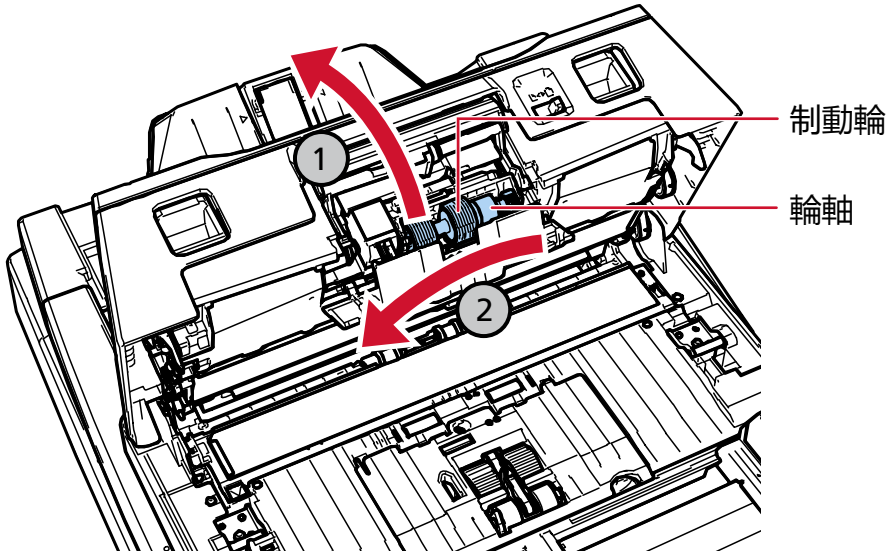

6 從輪軸取出制動輪。

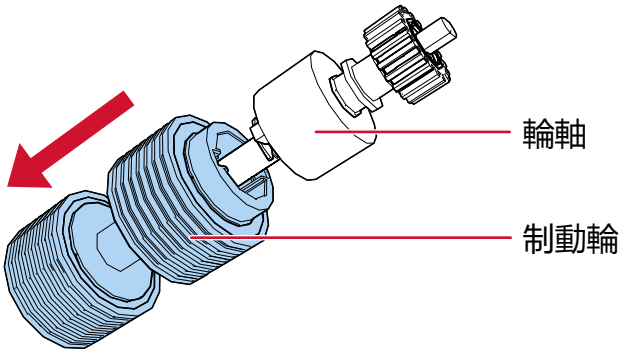

7 將新的制動輪裝上輪軸。

將輪軸上的凸出部分插入軸槽。

請確認已插入滾輪，直到聽到喀噠聲，表示已鎖定到位。

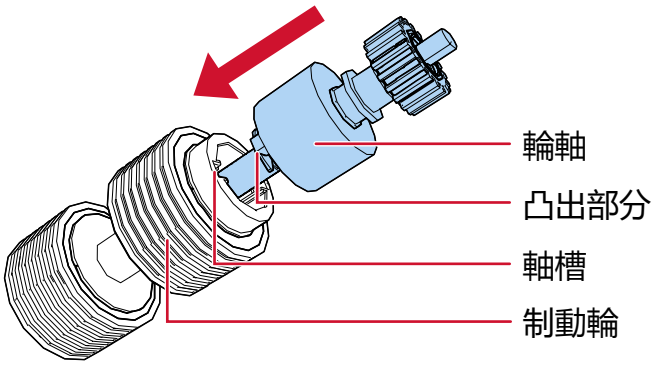

確認制動輪已裝妥。否則可能會發生卡紙情況。

8 **裝上制動輪。**

依箭頭方向 ① 根據孔形將輪軸右端插入孔內，然後依箭頭方向 ② 裝上輪軸左端。

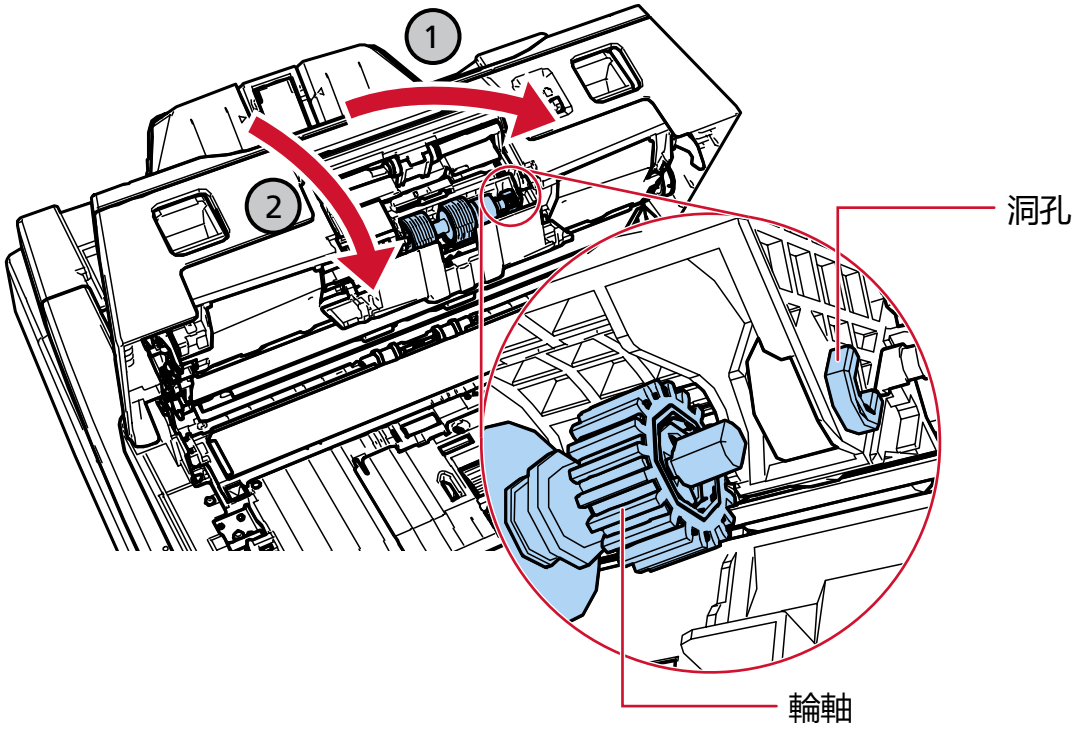

確認制動輪已裝妥。否則可能會發生卡紙情況。

9 **關閉制動輪掀蓋。**

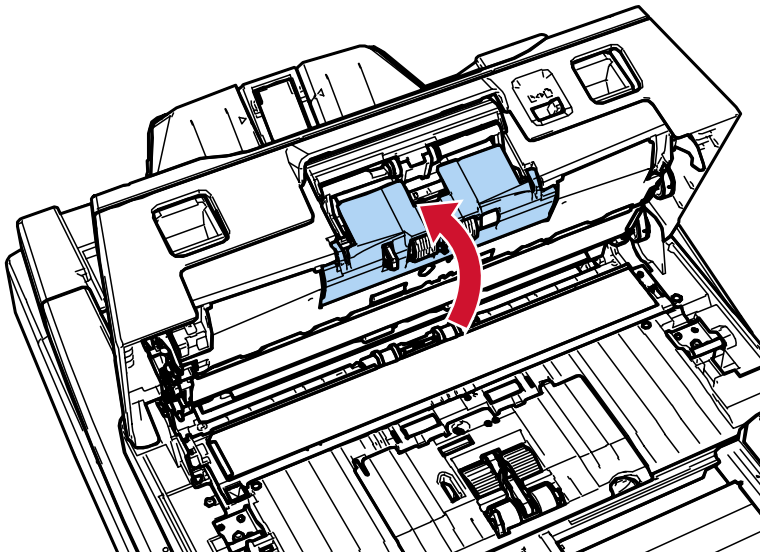

10 **關閉 ADF。**

➡ 如何關閉 ADF(第 45 頁)

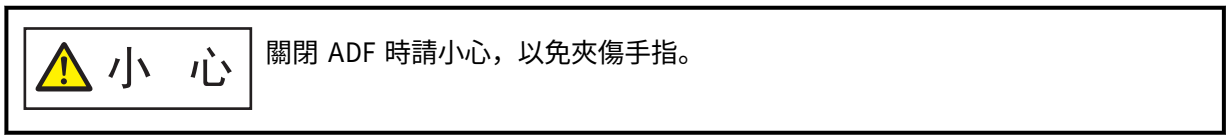

11 連接電源線並開啟掃描器的電源。

➡ 如何開啟電源(第 39 頁)

12 使用以下一種方式清除制動輪計數器。

- 操作面板的 [設定功能表] 畫面上的 [5:耗材計數器]

➡ 如何使用設定功能表(第 102 頁)

- Software Operation Panel

➡ 清除紙張計數器(第 257 頁)

更換進紙輪

進紙輪有兩種。更換進紙輪時，務必兩種一同更換。

1 **關閉掃描器電源、拔下電源線，然後等待至少 15 分鐘直到 ADF 內部降溫。**

➡ 如何關閉電源(第 41 頁)

2 **從 ADF 進紙槽 (送紙器) 移除所有文件。**

3 **打開 ADF。**

➡ 如何打開 ADF(第 44 頁)

> ⚠ 小　心　ADF 打開時，可能會在無意間關上。請小心以免手指夾傷。

4 **打開紙張導紙板。**

請按側導板按鈕 (1) 以完全滑開側導板，然後從凹槽 (2) 拉開紙張導紙板。

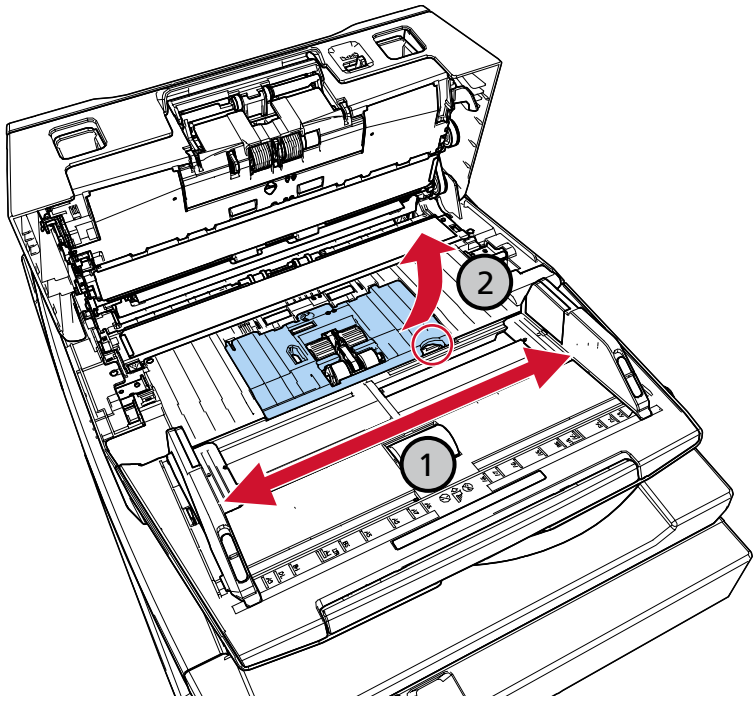

5 **拆下離您較近的進紙輪。**

a 依箭頭方向轉動輪軸的軸襯 (× 2)。

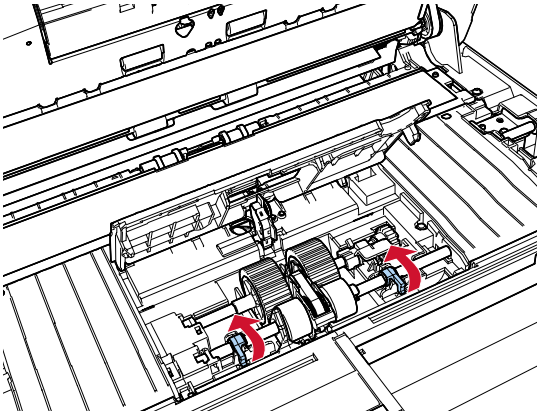

b 依箭頭方向滑動輪軸的軸襯 (× 2)。

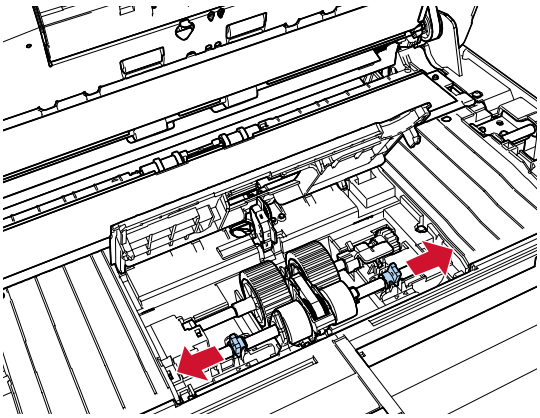

c 拆下進紙輪。

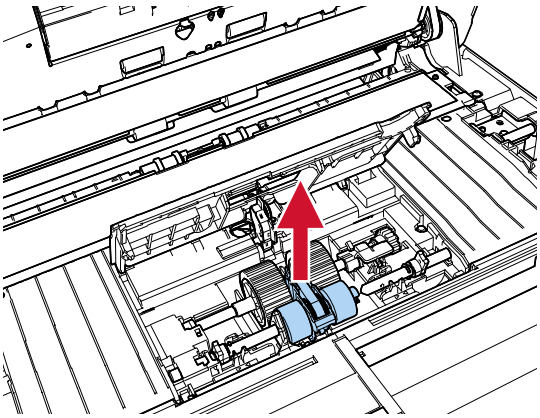

6 拆下離您較遠的進紙輪。

a **依箭頭方向轉動輪軸的軸襯。**

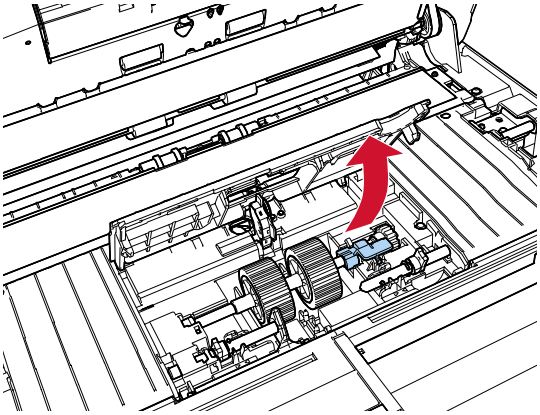

b **將軸襯依** ① **方向提起 (約 5 mm)，並將輪軸依** ② **方向滑出，自軸槽中拉出前端，然後依** ③ **方向取出輪軸。**

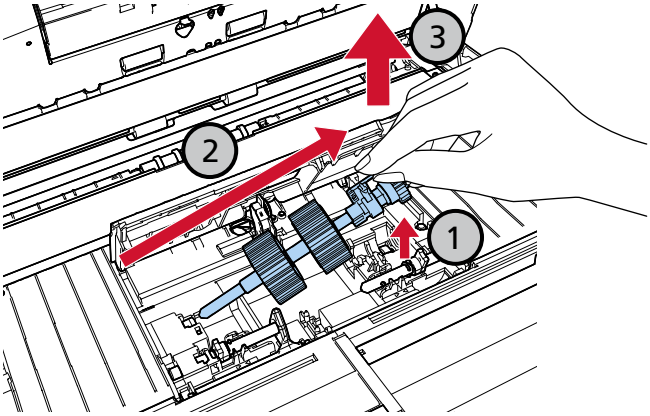

軸上靠近襯套處的齒輪上塗有潤滑脂。請小心勿觸碰該齒輪。

7 **從輪軸上逐個拆下進紙輪 (× 2)。**

a **扳起固定卡榫後，從輪軸上拉出進紙輪。**

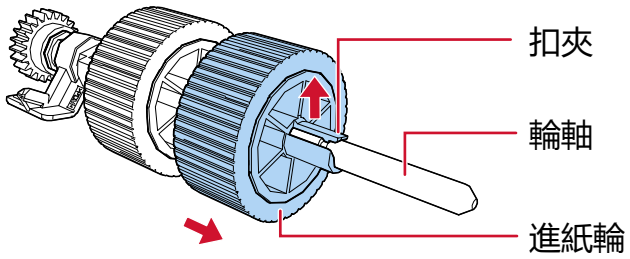

b **扳起固定卡榫後，從輪軸上拉出另一個進紙輪。**

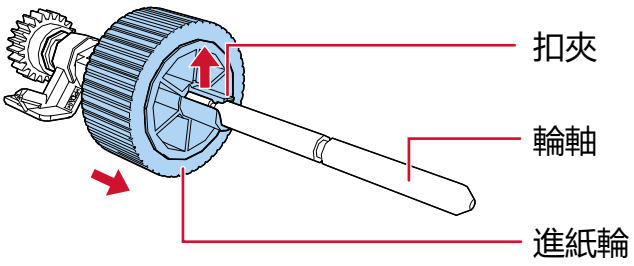

8 **將新的進紙輪 (× 2) 逐個裝上輪軸。**

a **一手握住輪軸的輪襯，另一手將進紙輪固定卡榫朝向您，依箭頭方向 ① 將進紙輪裝上輪軸。若依箭頭方向 ② 轉動進紙輪，更容易將其裝上輪軸。**

請確認已插入滾輪，直到聽到喀噠聲，表示已鎖定到位。

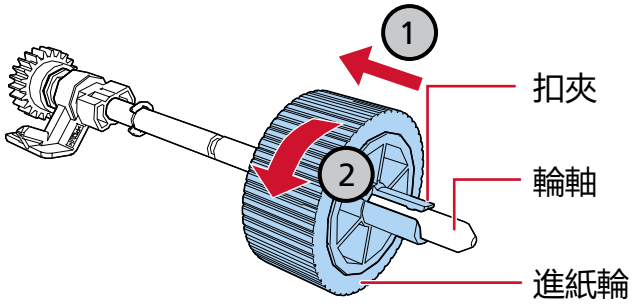

確認進紙輪已裝妥。否則可能會發生卡紙情況。

b **一手握住輪軸的輪襯，另一手將另一個進紙輪固定卡榫朝向您，依箭頭方向 ① 將進紙輪裝上輪軸。若依箭頭方向 ② 轉動進紙輪，更容易將其裝上輪軸。**

請確認已插入滾輪，直到聽到喀噠聲，表示已鎖定到位。

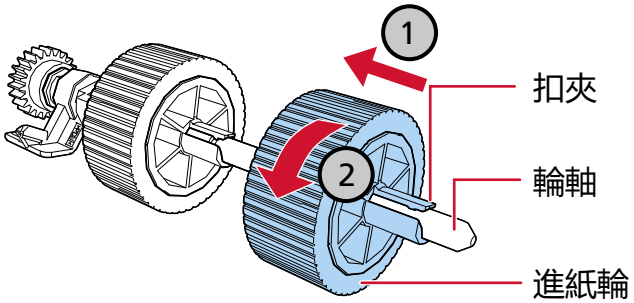

確認進紙輪已裝妥。否則可能會發生卡紙情況。

9 **安裝離您較遠的進紙輪。**

a 將輪軸左端插入軸槽，然後慢慢放下另一端。

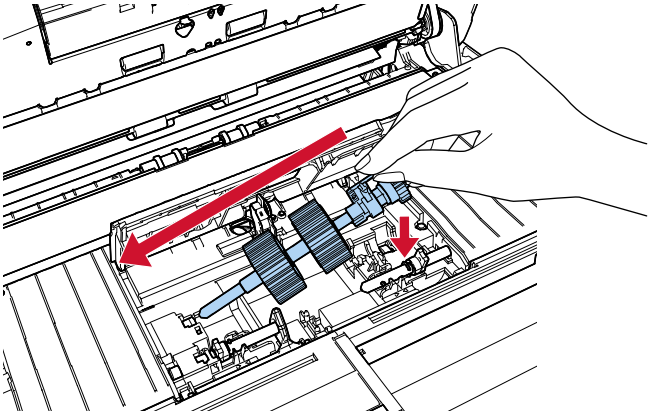

b 依箭頭方向轉動輪軸的軸襯。

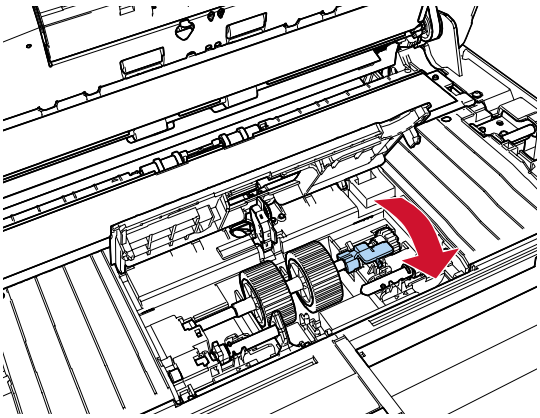

10 安裝離您較近的新的進紙輪。

a 將掃描器的凸出部分 (× 2) 插入進紙輪的洞孔 (× 2)。

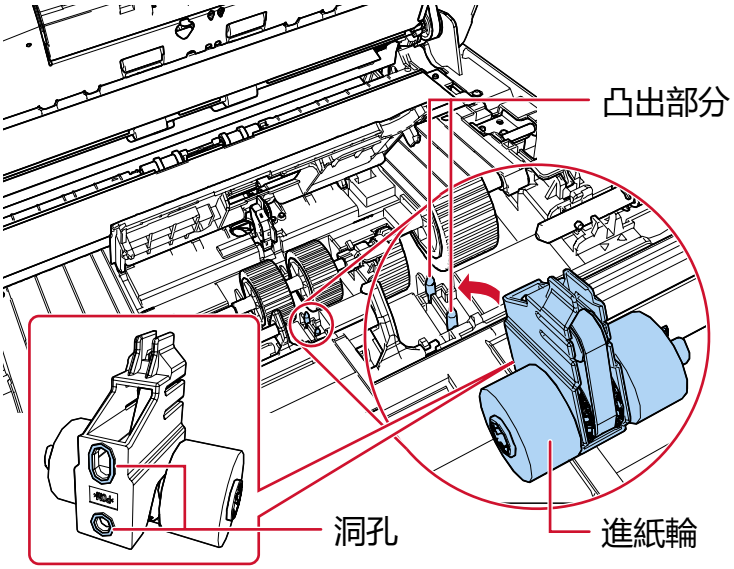

b 依箭頭方向滑動左輪軸的軸襯。

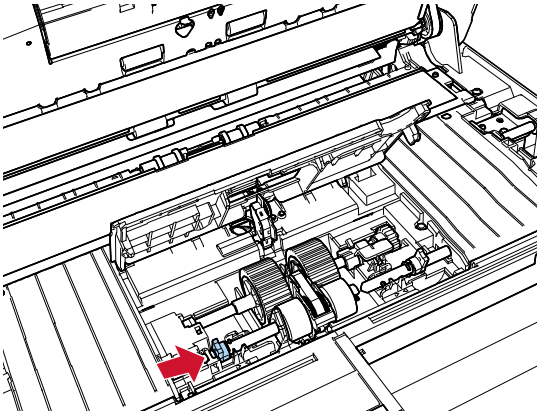

c 將右輪軸的凸出部分對準進紙輪的缺口，並依箭頭方向滑動右輪軸的軸襯。

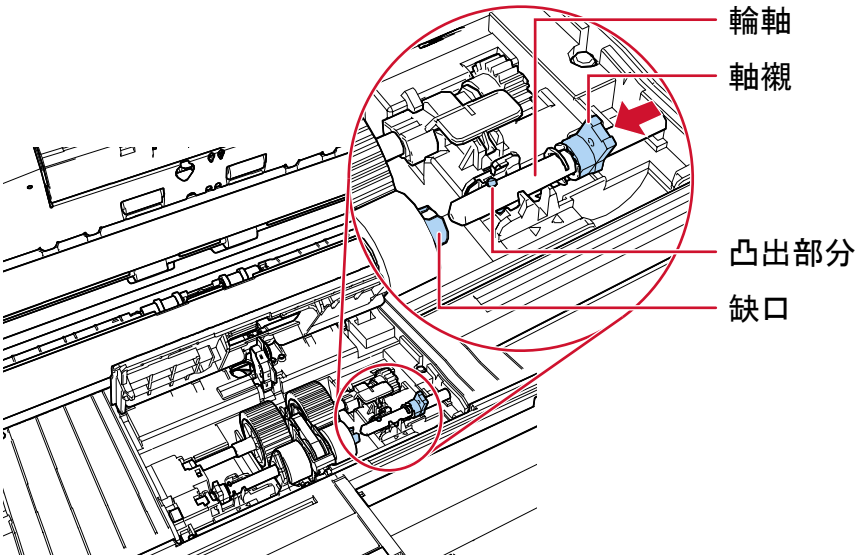

d 依箭頭方向轉動輪軸的軸襯 (× 2)。

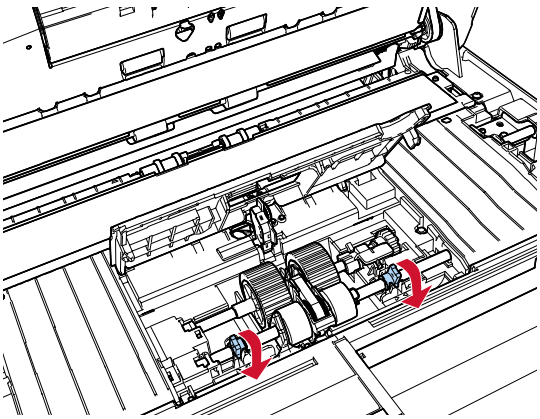

確認進紙輪已裝妥。否則可能會發生卡紙情況。

11 關閉導紙板。

確認導紙板兩端已牢牢鎖定。

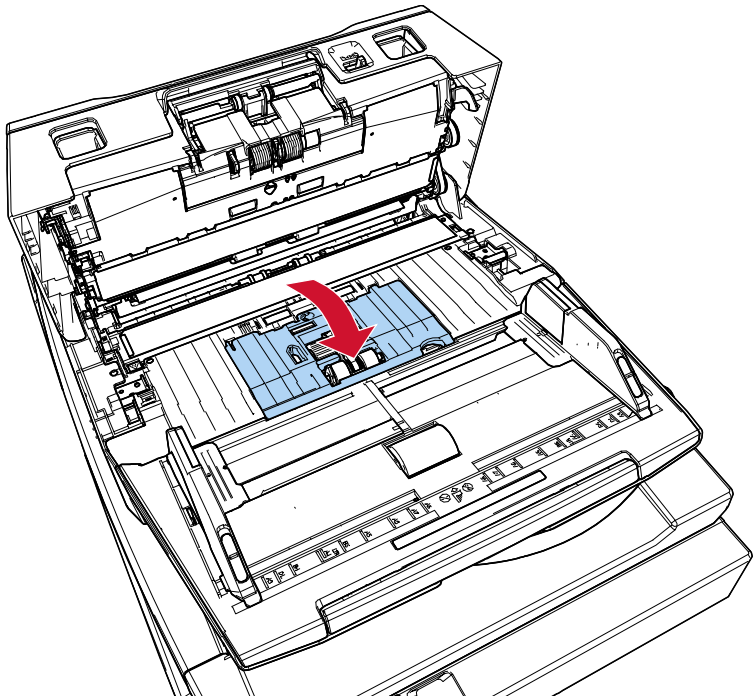

12 關閉 ADF。

➡ 如何關閉 ADF(第 45 頁)

> ⚠ 小 心 關閉 ADF 時請小心，以免夾傷手指。

13 連接電源線並開啟掃描器的電源。

➡ 如何開啟電源(第 39 頁)

14 使用以下一種方式清除進紙輪計數器。

- 操作面板的 [設定功能表] 畫面上的 [5:耗材計數器]

  ➡ 如何使用設定功能表(第 102 頁)

- Software Operation Panel

  ➡ 清除紙張計數器(第 257 頁)

疑難排解

本節說明卡紙和其他問題的解決方法、聯絡掃描器特約服務中心之前的檢查項目，以及如何閱讀掃描器上的產品標籤。

注意事項

有關本節未涵蓋的其他錯誤／問題的詳細資訊，請參閱您的掃描器驅動程式及影像掃描應用程式的手冊／說明文件。

發生卡紙時

請按照以下程序從 ADF 移除文件：

小　心

- 請勿強行拉出卡住的文件，並先確認 ADF 已打開。
- 移除卡住的文件時，請小心不要碰觸到任何鋒利部分。否則有可能會受傷。
- 取出卡紙時請小心，不要讓頭髮、領帶或項鍊夾在掃描器內。
- ADF 內部在操作期間可能會變得非常燙。請小心不要燙傷。

1 **從 ADF 進紙槽 (送紙器) 移除所有文件。**

2 **打開 ADF。**

➡ 如何打開 ADF(第 44 頁)

小　心

ADF 打開時，可能會在無意間關上。請小心以免手指夾傷。

3 **取出卡紙。**

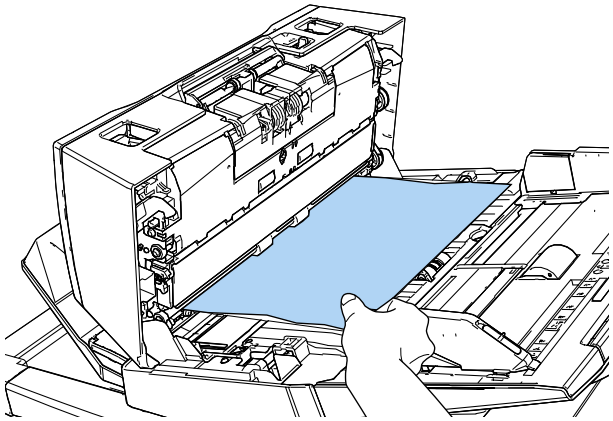

注意事項

- 請務必仔細檢查文件和輸紙道。移除如訂書針或迴紋針等金屬物，以免造成卡紙。
- 取出加有訂書針或迴紋針的文件時，請小心以免掃描玻璃表面和導紙板受損。

4 關閉 ADF。

➡ 如何關閉 ADF(第 45 頁)

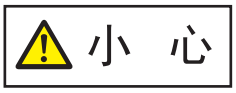

關閉 ADF 時請小心，以免夾傷手指。

注意事項

- 確認 ADF 已確實關上。否則，文件可能無法送入 ADF。
- 有時候在完成或取消掃描後，文件可能還留在 ADF 內，但不會顯示任何錯誤訊息。在此情況下，請遵循上述步驟 1 到 4，取出文件。
- 若要繼續掃描，請確認您要繼續開始的頁數，並將文件再次載入 ADF 進紙槽 (送紙器)。

錯誤

- **錯誤警示**

  使用掃描器時若發生錯誤，下列兩個位置將顯示錯誤資訊。

  - LCD(第 185 頁)
  - Error Recovery Guide 視窗(第 186 頁)

- **LCD**

  使用掃描器時若發生錯誤，LCD 上將顯示錯誤代碼和錯誤訊息。
  按下 [Stop/Clear] 按鈕，可清除顯示的錯誤。
  請注意，卡紙的訊息在掃描器中沒有任何文件 ([準備就緒] 狀態) 超過一段時間後將會消失。

  - fi-8600

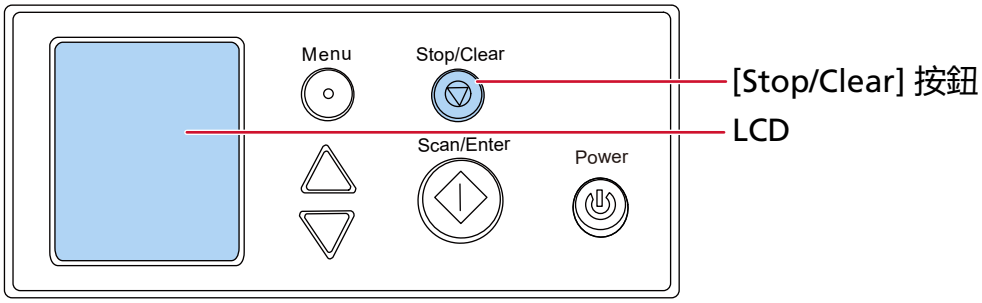

  - fi-8700/fi-8700S

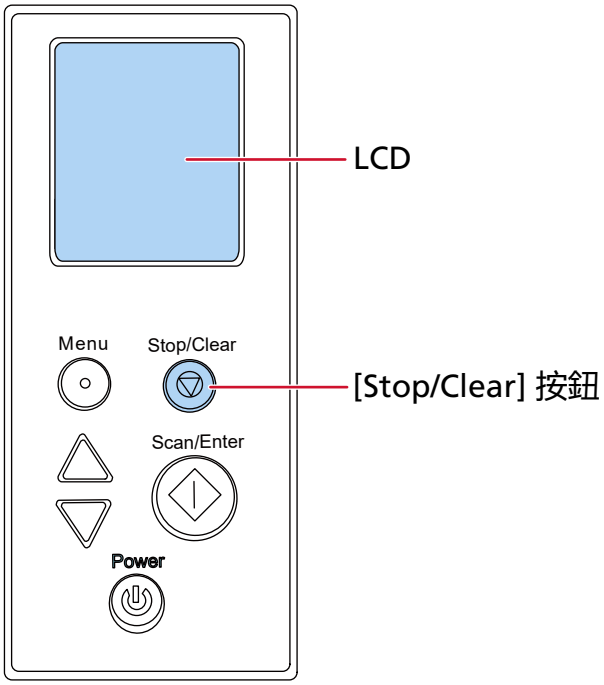

- **Error Recovery Guide 視窗**

  使用掃描器時若發生錯誤，Error Recovery Guide 視窗中將顯示錯誤名稱和代碼。
  當您登入 Windows 時，Error Recovery Guide 會啟動，且通知區域最右側會顯示 Error Recovery Guide 圖示。
  請記下顯示的資訊，然後按一下 [更多資訊] 按鈕，以查看疑難排解程序。



- **錯誤清單**

LCD		Error Recovery Guide 視窗	參閱
錯誤代碼	**錯誤訊息摘要**		
A1:B3 錯誤	列印器異常 (通信逾時)	列印器異常 (通信逾時)	列印器異常 (在已安裝列印器時) [fi-8600](第 189 頁)
A2:B5 錯誤	列印器異常 (列印頭)	列印器異常 (列印頭)	
A3:B6 錯誤	列印器異常 (EEPROM)	列印器異常 (EEPROM)	
A4:B8 錯誤	列印器異常 (ROM)	列印器異常 (ROM)	
C0:E5 錯誤	記憶體異常(正面)	記憶體異常	記憶體異常/LSI 錯誤(第 189 頁)
C0:E6 錯誤	記憶體異常(背面)		
C0:E9 錯誤	LSI 異常 (正面)	LSI 異常	
C0:EA 錯誤	LSI 異常 (背面)		
E0:87 錯誤	FB 護套異常	平台馬達異常	平台護套異常 [fi-8700/fi-8700S](第 190 頁)
E1:7E 錯誤	光度異常 (FB)	光度異常 (平台)	光度異常 (平台) [fi-8700/fi-8700S](第 190 頁)
E2:74 錯誤	光度異常 (ADF 正面)	光度異常 (ADF 正面)	光度異常 (ADF)(第 191 頁)
E3:75 錯誤	光度異常 (ADF 背面)	光度異常 (ADF 背面)	
E6:D3 錯誤	操作面板異常	操作面板異常	操作面板異常(第 191 頁)
E7:D2 錯誤	EEPROM error	EEPROM 異常	EEPROM 異常(第 191 頁)
E9:F5 錯誤	影像記憶體讀寫錯誤 (正面)	影像記憶體讀寫錯誤	影像記憶體讀寫錯誤(第 192 頁)
E9:F6 錯誤	影像記憶體讀寫錯誤 (背面)	影像記憶體讀寫錯誤	
F2:C4 錯誤	進紙壓桿功能異常	進紙壓桿功能異常	進紙壓桿功能異常(第 192 頁)

LCD		Error Recovery Guide 視窗	參閱
錯誤代碼	錯誤訊息摘要		
F4:C2 錯誤	背景切換異常(ADF 正面)	背景轉換機組異常	背景切換異常(第 192 頁)
F4:C3 錯誤	背景切換異常(ADF 背面)		
H0:83 錯誤	馬達電路異常	ADF 馬達保險絲燒斷	馬達電路異常(第 193 頁)
H1:80 錯誤			
H2:81 錯誤			
H6:B1 錯誤	列印器系統異常	背書器保險絲異常	列印器系統異常 (已安裝列印器時) [fi-8600](第 193 頁)
H7:84 錯誤	燈管電路異常	燈管保險絲異常	燈管電路異常(第 194 頁)
H8:88 錯誤	馬達電路異常	ADF 馬達保險絲燒斷	馬達電路異常(第 193 頁)
J0:37 錯誤	紙張保護 (卡紙音)	為防止文件受損而停止掃描。	紙張受損保護(第 194 頁)
J0:51 錯誤	紙張保護 (紙張捲曲)		
J1:31 錯誤	卡紙	卡紙	卡紙/進紙異常(第 194 頁)
J1:36 錯誤			
J1:50 錯誤	進紙異常		
J1:5A 錯誤	卡紙	卡紙	卡紙 (已安裝列印器時) [fi-8600](第 195 頁)
J2:55 錯誤	多頁進紙檢測(重疊)	多頁進紙	多頁進紙(第 195 頁)
J2:56 錯誤	多頁進紙檢測(長度)		
J7:5F 錯誤	送紙模式已切換	送紙模式已切換	送紙模式已切換(第 196 頁)
J8:01 錯誤	感應器已髒	感應器已髒	感應器已髒(第 196 頁)
J8:04 錯誤			
J9:39 錯誤	卡紙	卡紙(滾輪已髒)	卡紙/進紙異常(第 194 頁)
L0:11 錯誤	感應器異常	感應器異常	感應器異常(第 197 頁)
L2:13 錯誤			
L6:1B 錯誤			
M1:D5 錯誤	有線 LAN 異常	—	有線 LAN 異常(第 197 頁)
M4:AB 錯誤	網路錯誤	—	網路設定錯誤(第 197 頁)

LCD		Error Recovery Guide 視窗	參閱
錯誤代碼	錯誤訊息摘要		
U0:10 錯誤	搬運鎖異常	搬運鎖異常	搬運鎖異常 [fi-8700/fi-8700S](第 198 頁)
U4:40 錯誤	ADF 打開	頂蓋開啟	ADF 打開(第 199 頁)
U5:4A 錯誤	列印器蓋打開	頂蓋開啟	列印器蓋打開 (已安裝列印器時) [fi-8600](第 199 頁)
U6:B4 錯誤	沒有安裝墨水匣	沒有安裝墨水匣	沒有安裝墨水匣 (已安裝列印器時) [fi-8600](第 200 頁)
U7:B9 錯誤	列印器的列印區域異常	背書器紙張檢測失敗或列印範圍異常。	列印器的列印區域異常 (已安裝列印器時) [fi-8600](第 200 頁)
—	—	正由其他使用中	正由其他使用中(第 200 頁)
—	沒有文件	—	沒有文件(第 200 頁)
—	停止	—	停止(第 201 頁)
—	暫停	—	暫停(第 201 頁)

列印器異常 (在已安裝列印器時) [fi-8600]

若印字器發生錯誤，將顯示以下錯誤訊息。

LCD		Error Recovery Guide 視窗
錯誤代碼	**錯誤訊息**	
A1:B3 錯誤	列印器異常 (通信逾時) 請重新開啟電源。如果問題仍然存在，請參閱操作指南並採取因應措施。	列印器異常 (通信逾時)
A2:B5 錯誤	列印器異常 (列印頭) 請重新開啟電源。如果問題仍然存在，請參閱操作指南並採取因應措施。	列印器異常 (列印頭)
A3:B6 錯誤	列印器異常 (EEPROM) 請重新開啟電源。如果問題仍然存在，請參閱操作指南並採取因應措施。	列印器異常 (EEPROM)
A4:B8 錯誤	列印器異常 (ROM) 請重新開啟電源。如果問題仍然存在，請參閱操作指南並採取因應措施。	列印器異常 (ROM)

請採取以下措施。

- 請參閱 fi-760PRB 列印器操作指南以檢查是否已正確安裝墨水匣。
- 請參閱 fi-760PRB 列印器操作指南以重新連接 EXT 纜線。
- 關閉掃描器然後重新開機。

如果問題仍然持續出現，請寫下錯誤代碼、檢查 聯絡掃描器特約服務中心之前(第 234 頁) 中的每個項目，然後聯絡您購買此產品的經銷商/代理商。

記憶體異常/LSI 錯誤

若發生記憶體異常或 LSI 異常，將顯示以下錯誤資訊。

LCD		Error Recovery Guide 視窗
錯誤代碼	**錯誤訊息**	
C0:E5 錯誤	記憶體異常(正面) 請重新開啟電源。如果問題仍然存在，請參閱操作指南並採取因應措施。	記憶體異常
C0:E6 錯誤	記憶體異常(背面) 請重新開啟電源。如果問題仍然存在，請參閱操作指南並採取因應措施。	
C0:E9 錯誤	LSI 異常 (正面) 請重新開啟電源。如果問題仍然存在，請參閱操作指南並採取因應措施。	LSI 異常

LCD		Error Recovery Guide 視窗
錯誤代碼	**錯誤訊息**	
C0:EA 錯誤	LSI 異常 (背面) 請重新開啟電源。如果問題仍然存在，請參閱操作指南並採取因應措施。	

關閉掃描器然後重新開機。
如果問題仍然持續出現，請寫下錯誤代碼、檢查 聯絡掃描器特約服務中心之前(第 234 頁) 中的每個項目，然後聯絡您購買此產品的經銷商/代理商。

平台護套異常 [fi-8700/fi-8700S]

若發生平台錯誤，將顯示以下錯誤資訊。

LCD		Error Recovery Guide 視窗
錯誤代碼	**錯誤訊息**	
E0:87 錯誤	FB 護套異常 解除搬運鎖開關。	平台馬達異常

檢查未鎖上搬運鎖。
若已鎖上搬運鎖，請解鎖搬運鎖。

➡ 搬運鎖異常 [fi-8700/fi-8700S](第 198 頁)
如果問題仍然持續出現，請寫下錯誤代碼、檢查 聯絡掃描器特約服務中心之前(第 234 頁) 中的每個項目，然後聯絡您購買此產品的經銷商/代理商。

光度異常 (平台) [fi-8700/fi-8700S]

若平台發生光度異常，將顯示以下錯誤資訊。

LCD		Error Recovery Guide 視窗
錯誤代碼	**錯誤訊息**	
E1:7E 錯誤	光度異常 (FB) 請重新開啟電源。如果問題仍然存在，請參閱操作指南並採取因應措施。	光度異常 (平台)

請採取以下措施。

- 檢查未鎖上搬運鎖。
  若已鎖上搬運鎖，請解鎖搬運鎖。
  ➡ 搬運鎖異常 [fi-8700/fi-8700S](第 198 頁)
- 請參閱 清潔掃描器內部 (平台) [fi-8700/fi-8700S](第 167 頁) 並清潔文件平台 (玻璃區域)。
- 關閉掃描器然後重新開機。

如果問題仍然持續出現，請寫下錯誤代碼、檢查 聯絡掃描器特約服務中心之前(第 234 頁) 中的每個項目，然後聯絡您購買此產品的經銷商/代理商。

光度異常 (ADF)

若 ADF 發生光度異常，將顯示以下錯誤資訊。

LCD		Error Recovery Guide 視窗
錯誤代碼	**錯誤訊息**	
E2:74 錯誤	光度異常 (ADF 正面) 請重新開啟電源。如果問題仍然存在，請參閱操作指南並採取因應措施。	光度異常 (ADF 正面)
E3:75 錯誤	光度異常 (ADF 背面) 請重新開啟電源。如果問題仍然存在，請參閱操作指南並採取因應措施。	光度異常 (ADF 背面)

請採取以下措施。

- 參閱 用抹布清潔掃描器 (ADF) 內部(第 161 頁)，清潔掃描玻璃。
- 關閉掃描器然後重新開機。

如果問題仍然持續出現，請寫下錯誤代碼、檢查 聯絡掃描器特約服務中心之前(第 234 頁) 中的每個項目，然後聯絡您購買此產品的經銷商/代理商。

操作面板異常

若發生操作面板錯誤，將顯示以下錯誤訊息。

LCD		Error Recovery Guide 視窗
錯誤代碼	**錯誤訊息**	
E6:D3 錯誤	操作面板異常 請重新開啟電源。如果問題仍然存在，請參閱操作指南並採取因應措施。	操作面板異常

關閉掃描器然後重新開機。

如果問題仍然持續出現，請寫下錯誤代碼、檢查 聯絡掃描器特約服務中心之前(第 234 頁) 中的每個項目，然後聯絡您購買此產品的經銷商/代理商。

EEPROM 異常

若發生 EEPROM 錯誤，將顯示以下錯誤資訊。

LCD		Error Recovery Guide 視窗
錯誤代碼	**錯誤訊息**	
E7:D2 錯誤	EEPROM error Turn the power back on. If the problem persists, refer to the Operator's Guide and take measures accordingly.	EEPROM 異常

關閉掃描器然後重新開機。
如果問題仍然持續出現，請寫下錯誤代碼、檢查 聯絡掃描器特約服務中心之前(第 234 頁) 中的每個項目，然後聯絡您購買此產品的經銷商/代理商。

影像記憶體讀寫錯誤

若從影像記憶體讀取資料，或寫入資料至影像記憶體時發生錯誤，將顯示以下錯誤資訊。

LCD		Error Recovery Guide 視窗
錯誤代碼	**錯誤訊息**	
E9:F5 錯誤	影像記憶體讀寫錯誤 (正面) 請重新開啟電源。如果問題仍然存在，請參閱操作指南並採取因應措施。	影像記憶體讀寫錯誤
E9:F6 錯誤	影像記憶體讀寫錯誤 (背面) 請重新開啟電源。如果問題仍然存在，請參閱操作指南並採取因應措施。	影像記憶體讀寫錯誤

關閉掃描器然後重新開機。
如果問題仍然持續出現，請寫下錯誤代碼、檢查 聯絡掃描器特約服務中心之前(第 234 頁) 中的每個項目，然後聯絡您購買此產品的經銷商/代理商。

進紙壓桿功能異常

當進紙壓桿發生故障時，將顯示以下錯誤訊息。

LCD		Error Recovery Guide 視窗
錯誤代碼	**錯誤訊息**	
F2:C4 錯誤	進紙壓桿功能異常 請重新開啟電源。如果問題仍然存在，請參閱操作指南並採取因應措施。	進紙壓桿功能異常

關閉掃描器然後重新開機。
如果問題仍然持續出現，請寫下錯誤代碼、檢查 聯絡掃描器特約服務中心之前(第 234 頁) 中的每個項目，然後聯絡您購買此產品的經銷商/代理商。

背景切換異常

若發生背景切換機制錯誤，將顯示以下錯誤資訊。

LCD		Error Recovery Guide 視窗
錯誤代碼	**錯誤訊息**	
F4:C2 錯誤	背景切換異常(ADF 正面) 請重新開啟電源。如果問題仍然存在，請參閱操作指南並採取因應措施。	背景轉換機組異常

LCD		Error Recovery Guide 視窗
錯誤代碼	**錯誤訊息**	
F4:C3 錯誤	背景切換異常(ADF 背面) 請重新開啟電源。如果問題仍然存在，請參閱操作指南並採取因應措施。	

打開 ADF 確認內部並無遺留文件，然後關閉掃描器的電源再重新開機。
如果問題仍然持續出現，請寫下錯誤代碼、檢查 聯絡掃描器特約服務中心之前(第 234 頁) 中的每個項目，然後聯絡您購買此產品的經銷商/代理商。

馬達電路異常

若發生馬達電路錯誤，將顯示以下錯誤資訊。

LCD		Error Recovery Guide 視窗
錯誤代碼	**錯誤訊息**	
H0:83 錯誤	馬達電路異常 請重新開啟電源。如果問題仍然存在，請參閱操作指南並採取因應措施。	ADF 馬達保險絲燒斷
H1:80 錯誤	馬達電路異常 請重新開啟電源。如果問題仍然存在，請參閱操作指南並採取因應措施。	
H2:81 錯誤	馬達電路異常 請重新開啟電源。如果問題仍然存在，請參閱操作指南並採取因應措施。	
H8:88 錯誤	馬達電路異常 請重新開啟電源。如果問題仍然存在，請參閱操作指南並採取因應措施。	

關閉掃描器然後重新開機。
如果問題仍然持續出現，請寫下錯誤代碼、檢查 聯絡掃描器特約服務中心之前(第 234 頁) 中的每個項目，然後聯絡您購買此產品的經銷商/代理商。

列印器系統異常 (已安裝列印器時) [fi-8600]

若列印器發生電路錯誤，將顯示以下錯誤資訊。

LCD		Error Recovery Guide 視窗
錯誤代碼	**錯誤訊息**	
H6:B1 錯誤	列印器系統異常 請重新開啟電源。如果問題仍然存在，請參閱操作指南並採取因應措施。	背書器保險絲異常

關閉掃描器然後重新開機。
如果問題仍然持續出現，請寫下錯誤代碼、檢查 聯絡掃描器特約服務中心之前(第 234 頁) 中的每個項目，然後聯絡您購買此產品的經銷商/代理商。

燈管電路異常

若發生燈路錯誤，將顯示以下錯誤資訊。

LCD		Error Recovery Guide 視窗
錯誤代碼	**錯誤訊息**	
H7:84 錯誤	燈管電路異常 請重新開啟電源。如果問題仍然存在，請參閱操作指南並採取因應措施。	燈管保險絲異常

關閉掃描器然後重新開機。
如果問題仍然持續出現，請寫下錯誤代碼、檢查 聯絡掃描器特約服務中心之前(第 234 頁) 中的每個項目，然後聯絡您購買此產品的經銷商/代理商。

紙張受損保護

當紙張保護功能啟動時，送紙會停止，並顯示以下錯誤訊息。

LCD		Error Recovery Guide 視窗
錯誤代碼	**錯誤訊息**	
J0:37 錯誤	紙張保護 (卡紙音) 請取出文件。重新載入時，請注意不要讓文件卡紙或歪斜。關於詳細資訊，請參閱操作指南。	為防止文件受損而停止掃描。
J0:51 錯誤	紙張保護 (紙張捲曲) 請取出文件。重新載入時，請注意不要讓文件卡紙或歪斜。關於詳細資訊，請參閱操作指南。	

保護文件 (紙張保護) 功能藉由提高檢測卡紙的敏感度等級來預防文件在掃描期間於 ADF 損毀。
請採取以下措施。

- 若發生此錯誤，請檢查文件是否符合 可掃描的文件(第 78 頁) 中所述要求。
- 若掃描文件符合要求卻常發生此錯誤，請降低紙張保護敏感度。
- 若有文件殘留在 ADF 內，請參閱 發生卡紙時(第 183 頁) 來移除文件。

卡紙/進紙異常

若發生卡紙或進紙異常，將顯示以下錯誤資訊。

LCD		Error Recovery Guide 視窗
錯誤代碼	**錯誤訊息**	
J1:31 錯誤	卡紙 請取出文件。	卡紙
J1:36 錯誤	卡紙 請取出文件。	
J1:50 錯誤	進紙異常 請取出文件。	
J9:39 錯誤	卡紙 請清潔滾輪。	卡紙(滾輪已髒)

請採取以下措施。

- 若掃描器內部發生卡紙，請參閱 發生卡紙時(第 183 頁) 取出卡紙。
- 請參閱 可掃描的文件(第 78 頁) 確認文件是否適合掃描。
- 如果經常發生卡紙，請依照 經常發生卡紙/進紙異常(第 221 頁) 採取措施。
- 參閱 日常維護(第 155 頁)，清潔滾輪。

如果問題仍然持續出現，請寫下錯誤代碼、檢查 聯絡掃描器特約服務中心之前(第 234 頁) 中的每個項目，然後聯絡您購買此產品的經銷商/代理商。

卡紙 (已安裝列印器時) [fi-8600]

若列印器發生卡紙，將顯示以下錯誤資訊。

LCD		Error Recovery Guide 視窗
錯誤代碼	**錯誤訊息**	
J1:5A 錯誤	卡紙 請取出文件。	卡紙

請採取以下措施。

- 若列印器發生卡紙，請參閱 fi-760PRB 列印器操作指南以移除卡住的文件。
- 請參閱 fi-760PRB 列印器操作指南以確認文件符合可送入列印器文件的要求。
- 請參閱 fi-760PRB 列印器操作指南以清潔滾輪。

如果問題仍然持續出現，請寫下錯誤代碼、檢查 聯絡掃描器特約服務中心之前(第 234 頁) 中的每個項目，然後聯絡您購買此產品的經銷商/代理商。

多頁進紙

若發生多頁進紙，將顯示以下錯誤資訊。

LCD		Error Recovery Guide 視窗
錯誤代碼	**錯誤訊息**	
J2:55 錯誤	多頁進紙檢測(重疊) 按下 [Scan/Enter] 按鈕。若有正在載入的文件，則會被退出。	多頁進紙
J2:56 錯誤	多頁進紙檢測(長度) 按下 [Scan/Enter] 按鈕。若有正在載入的文件，則會被退出。	

如果文件還留在掃描器中，請參閱 發生卡紙時(第 183 頁) 取出文件。
如果文件經常被重疊後送入掃描器，請依照 常有文件被重疊送入掃描器中(第 214 頁) 採取措施。
如果問題仍然持續出現，請寫下錯誤代碼、檢查 聯絡掃描器特約服務中心之前(第 234 頁) 中的每個項目，然後聯絡您購買此產品的經銷商/代理商。

送紙模式已切換

若在掃描過程中進行送紙模式切換，將顯示以下錯誤訊息。

LCD		Error Recovery Guide 視窗
錯誤代碼	**錯誤訊息**	
J7:5F 錯誤	送紙模式已切換 檢查送紙模式切換設定、重新裝載文件然後再試一次。	送紙模式已切換

檢查送紙模式切換的位置。
若有文件殘留在 ADF 內，請參閱 發生卡紙時(第 183 頁) 來移除文件。
如果問題仍然持續出現，請寫下錯誤代碼、檢查 聯絡掃描器特約服務中心之前(第 234 頁) 中的每個項目，然後聯絡您購買此產品的經銷商/代理商。

感應器已髒

若感測器髒污，將顯示以下錯誤訊息。

LCD		Error Recovery Guide 視窗
錯誤代碼	**錯誤訊息**	
J8:01 錯誤	感應器已髒 清潔進紙感應器。	感應器已髒
J8:04 錯誤	感應器已髒 清潔讀取頂部感應器。	

請採取以下措施。

- 參閱 用抹布清潔掃描器 (ADF) 內部(第 161 頁) 以清潔文件感應器。
- 關閉掃描器然後重新開機。

如果問題仍然持續出現，請寫下錯誤代碼、檢查 聯絡掃描器特約服務中心之前(第 234 頁) 中的每個項目，然後聯絡您購買此產品的經銷商/代理商。

感應器異常

若發生感測器錯誤，將顯示以下錯誤訊息。

LCD		Error Recovery Guide 視窗
錯誤代碼	**錯誤訊息**	
L0:11 錯誤	感應器異常 請重新開啟電源。如果問題仍然存在，請參閱操作指南並採取因應措施。	感應器異常
L2:13 錯誤	感應器異常 請重新開啟電源。如果問題仍然存在，請參閱操作指南並採取因應措施。	
L6:1B 錯誤	感應器異常 請重新開啟電源。如果問題仍然存在，請參閱操作指南並採取因應措施。	

請採取以下措施。

- 請參閱 用抹布清潔掃描器 (ADF) 內部(第 161 頁) 以清潔超音波感應器。
- 關閉掃描器然後重新開機。

如果問題仍然持續出現，請寫下錯誤代碼、檢查 聯絡掃描器特約服務中心之前(第 234 頁) 中的每個項目，然後聯絡您購買此產品的經銷商/代理商。

有線 LAN 異常

若發生有線區域網路錯誤，將顯示以下錯誤資訊。

LCD		Error Recovery Guide 視窗
錯誤代碼	**錯誤訊息**	
M1:D5 錯誤	有線 LAN 異常 請重新開啟電源。如果問題仍然存在，請參閱操作指南並採取因應措施。	—

關閉掃描器然後重新開機。

如果問題仍然持續出現，請寫下錯誤代碼、檢查 聯絡掃描器特約服務中心之前(第 234 頁) 中的每個項目，然後聯絡您購買此產品的經銷商/代理商。

網路設定錯誤

當發生網路設定錯誤時，將顯示以下錯誤資訊。

LCD		Error Recovery Guide 視窗
錯誤代碼	**錯誤訊息**	
M4:AB 錯誤	網路錯誤 無法傳送資料。請參閱操作指南並採取因應措施。	—

請採取以下措施。

- 檢查掃描器的網路設定。
  使用以下一種方法可檢查掃描器的網路設定。
  - 操作面板的 [設定功能表] 畫面上的 [1:掃描器資訊]
    ➡ 如何使用設定功能表(第 102 頁)
  - IP 位址設定工具
    關於詳細資訊，請參閱 Network Setup Tool 說明。
    關於如何啟動 IP 位址設定工具的詳細資訊，請參閱 啟動 IP 位址設定工具(第 329 頁)。
  - fi Series 網路設定
    ➡ 網路設定 (fi Series 網路設定)(第 301 頁)
- 請檢查網路連線。

如果問題仍然持續出現，請寫下錯誤代碼、檢查 聯絡掃描器特約服務中心之前(第 234 頁) 中的每個項目，然後聯絡您購買此產品的經銷商/代理商。

搬運鎖異常 [fi-8700/fi-8700S]

若發生搬運鎖錯誤，將顯示以下錯誤訊息。

LCD		Error Recovery Guide 視窗
錯誤代碼	**錯誤訊息**	
U0:10 錯誤	搬運鎖異常 解除搬運鎖開關。	搬運鎖異常

檢查未鎖上搬運鎖。

如果搬運鎖已固定，請使用硬幣或類似工具轉動搬運鎖開關，直到插槽處於垂直位置，以解鎖搬運鎖。

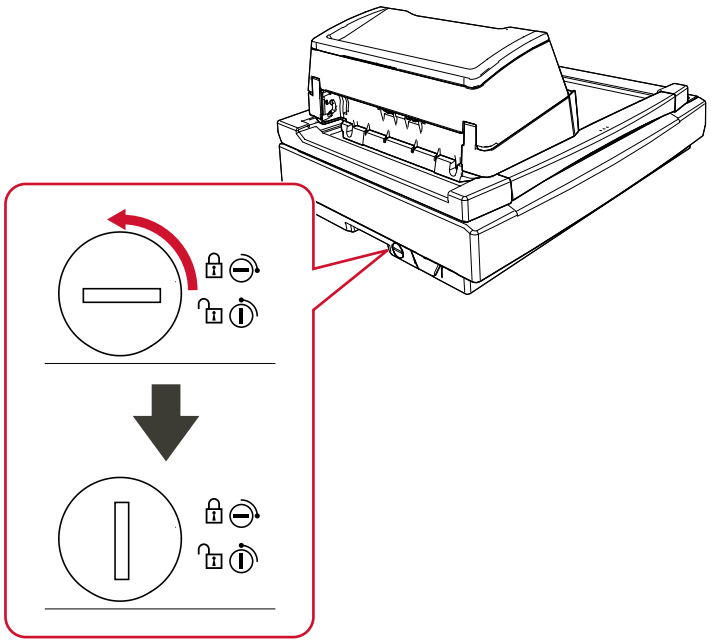

ADF 打開

若在掃描時打開 ADF，將顯示以下錯誤資訊。
若在掃描器處於待機狀態時開啟 ADF，LCD 螢幕上僅會顯示錯誤訊息，而不會顯示錯誤代碼。

LCD		Error Recovery Guide 視窗
錯誤代碼	**錯誤訊息**	
U4:40 錯誤	ADF 打開	頂蓋開啟

由 ADF 移除文件，並關上 ADF。
確認 ADF 已確實關上。
如須檢查是否完全關閉，請打開 ADF 然後重新關閉一次。
關於打開和關閉 ADF 的更多詳細資訊，請參閱 打開/關閉 ADF(第 44 頁)。

列印器蓋打開 (已安裝列印器時) [fi-8600]

若在掃描時打開列印區域 (列印器蓋)，將顯示以下錯誤資訊。
若在掃描器處於待機狀態時開啟列印區域（印字器蓋），LCD 螢幕上僅會顯示錯誤訊息，而不會顯示錯誤代碼。

LCD		Error Recovery Guide 視窗
錯誤代碼	**錯誤訊息**	
U5:4A 錯誤	列印器蓋打開	頂蓋開啟

由 ADF 移除文件，並關上列印區域 (列印器蓋)。
確認已妥善關閉列印區域 (列印器蓋)。
若要檢查是否已完全關閉，請打開列印區域 (列印器蓋) 然後再次關上。

關於打開及關閉列印區域 (列印器蓋) 的詳細資訊，請參閱 fi-760PRB 列印器操作指南。

沒有安裝墨水匣 (已安裝列印器時) [fi-8600]

若列印器沒有安裝墨水匣，將顯示以下錯誤資訊。

LCD		Error Recovery Guide 視窗
錯誤代碼	**錯誤訊息**	
U6:B4 錯誤	沒有安裝墨水匣 請確認是否正確裝上墨水匣。	沒有安裝墨水匣

請參閱 fi-760PRB 列印器操作指南以安裝墨水匣。

列印器的列印區域異常 (已安裝列印器時) [fi-8600]

若列印器的列印開始位置發生異常，將顯示以下錯誤資訊。

LCD		Error Recovery Guide 視窗
錯誤代碼	**錯誤訊息**	
U7:B9 錯誤	列印器的列印區域異常	背書器紙張檢測失敗或列印範圍異常。

調整列印的開始位置和字串，使列印區域位於文件內。
關於詳細資訊，請參閱 fi-760PRB 列印器操作指南。

正由其他使用中

掃描器已經在使用中。

- 請確認並沒有其他應用程式正在使用掃描器。
- 請確認掃描器的連接方式正確。
- 請確認操作面板上並無其他正在執行的操作。
- 請確認電腦上的常駐應用程式沒有使用掃描器。
  例如，以下應用程式可能會佔用掃描器。
  - PaperStream Capture
  - PaperStream ClickScan
  - Button Event Manager（已啟用 [監看按鈕事件]）

沒有文件

尚未載入文件。
將文件載入 ADF 進紙槽 (送紙器)。

停止

在掃描途中，按下 [Stop/Clear] 按鈕將會中止掃描。
恢復掃描前，若文件還留在掃描器中，請參閱 發生卡紙時(第 183 頁) 移除文件。然後按下 [Stop/Clear] 按鈕以清除顯示。

暫停

使用者已經暫停掃描。
若在掃描途中按下 [Scan/Enter] 按鈕，將會暫停掃描。
若要恢復掃描，請按下 [Scan/Enter] 按鈕。

疑難排解

本節說明您在使用掃描器時，可能會遇到的疑難案例，並說明其解決方案。
在要求維修之前，請先查看疑難和解決方案的範例，採取適當措施。
如果問題仍然持續出現，請先檢查 聯絡掃描器特約服務中心之前(第 234 頁) 中的每個項目，然後聯絡您購買此產品的經銷商/代理商。

- **掃描器電源**
  - 無法開啟掃描器電源(第 204 頁)
  - LCD 與 [Power] 按鈕其中一個或兩個關閉(第 205 頁)
- **掃描器連接**

  USB
  - 無法透過 USB 纜線連接掃描器和電腦(第 206 頁)

  有線區域網路
  - 無法透過有線區域網路來連線掃描器和電腦(第 207 頁)
- **掃描操作**
  - 無法開始掃描(第 210 頁)
  - 掃描時間太長(第 212 頁)
  - 開啟電源後，LCD 中已顯示錯誤 (錯誤代碼「U0:10」、「U4:40」或「U5:4A」)(第 213 頁)
  - 常有文件被重疊送入掃描器中(第 214 頁)
  - 經常發生文件無法送入 ADF 的狀況(第 217 頁)
  - 經常發生紙張受損保護異常(第 219 頁)
  - 經常發生卡紙/進紙異常(第 221 頁)
- **掃描結果**
  - 相片或照片的掃描影像不清晰/出現影像雜訊(第 223 頁)
  - 掃描出來的文字或線條品質未如理想(第 224 頁)
  - 影像變形或模糊(第 225 頁)
  - 掃描出來的影像出現直線(第 226 頁)
  - 影像變長(第 227 頁)
  - 影像頂端或底端出現陰影(第 228 頁)
  - 文件上有黑色的痕跡(第 229 頁)
- **文件護套**
  - 文件護套無法順利載入/發生卡紙(第 230 頁)

- 使用文件護套的地方，部分影像看似遺失(第 232 頁)

- **密碼**
  - 忘記管理員密碼(第 233 頁)
  - 輸入預設管理員密碼時發生錯誤(第 233 頁)

無法開啟掃描器電源

請檢查以下項目

- 電源線是否接妥？(第 204 頁)
- 是否已按下掃描器上的 [Power] 按鈕？(第 204 頁)

如果問題仍然持續出現，請先檢查 聯絡掃描器特約服務中心之前(第 234 頁) 中的每個項目，然後聯絡您購買此產品的經銷商/代理商。

- **電源線是否接妥？**

解決方案

將電源線接妥。

➡ 開始掃描器設定(第 27 頁)

- **是否已按下掃描器上的 [Power] 按鈕？**

解決方案

按下掃描器上的 [Power] 按鈕。

➡ 如何開啟電源(第 39 頁)

LCD 與 [Power] 按鈕其中一個或兩個關閉

請檢查以下項目

- 掃描器電源開啟後，是否長時間沒有進行操作？(第 205 頁)

如果問題仍然持續出現，請先檢查 聯絡掃描器特約服務中心之前(第 234 頁) 中的每個項目，然後聯絡您購買此產品的經銷商/代理商。

- **掃描器電源開啟後，是否長時間沒有進行操作？**

解決方案

掃描器已進入省電模式或已自動關閉電源。

- 如果掃描器已進入省電模式
  LCD 將關閉而 [Power] 按鈕會閃綠燈。
  請按照以下一種方式從省電模式恢復：
  - 將文件載入 ADF 進紙槽 (送紙器)。
  - 按下掃描器上的任何按鈕 (除了 [Power] 按鈕)。
  - 使用影像掃描應用程式掃描文件。

  ➡ 進入省電模式和離開省電模式繼續使用(第 42 頁)
- 如果掃描器電源已自動關閉
  LCD 和 [Power] 按鈕兩者皆會關閉。
  開啟掃描器電源。

  ➡ 如何開啟電源(第 39 頁)

無法透過 USB 纜線連接掃描器和電腦

請檢查以下項目

- USB 纜線是否接妥？(第 206 頁)
- USB 纜線的接口是否損壞？(第 206 頁)
- 掃描器驅動程式是否為最新版本？(第 206 頁)
- 您是否將掃描器的 USB 設定選擇為 [自動]？(第 206 頁)

如果問題仍然持續出現，請先檢查 聯絡掃描器特約服務中心之前(第 234 頁) 中的每個項目，然後聯絡您購買此產品的經銷商/代理商。

- **USB 纜線是否接妥？**

  解決方案

  請使用隨附的 USB 纜線。
  檢查是否已透過 USB 纜線連接掃描器和電腦。

  ➡ 開始掃描器設定(第 27 頁)

- **USB 纜線的接口是否損壞？**

  解決方案

  使用新的 USB 纜線並接妥。

- **掃描器驅動程式是否為最新版本？**

  解決方案

  請將掃描器驅動程式更新至最新版本。

- **您是否將掃描器的 USB 設定選擇為 [自動]？**

  解決方案

  如果您選擇 [自動] 作為掃描器的 USB 設定，掃描器和電腦之間的連線可能無法建立。
  使用以下一種方法，將掃描器的 USB 設定變更為 [USB 2.0]：

  - 操作面板的 [設定功能表] 畫面上的 [27:USB]

    ➡ 如何使用設定功能表(第 102 頁)

  - Software Operation Panel

    ➡ 指定 USB 操作 [USB](第 295 頁)

無法透過有線區域網路來連線掃描器和電腦

請檢查以下項目

- 是否透過 LAN 纜線將掃描器連線至網路裝置 (如交換器、集線器或路由器) ? (第 207 頁)
- 是否已開啟網路裝置 (如交換器、集線器或路由器) 的電源 ? (第 207 頁)
- 網路裝置的韌體版本是否為最新版本 ? (第 207 頁)
- 電腦是否連線至網路裝置 (如交換器、集線器或路由器) ? (第 208 頁)
- 是否曾在網路裝置 (如交換器、集線器或路由器) 上指定關於通訊條件的設定 ? (第 208 頁)
- 網路中是否有安全性限制 ? (第 208 頁)
- 網路是否穩定 ? (第 208 頁)
- 電腦上是否有安全性限制 ? (第 208 頁)
- 電腦是否連線到有線區域網路 ? (第 209 頁)
- 掃描器是否連線至其他電腦 ? (第 209 頁)
- 掃描器的 IP 位址是否正確 ? (第 209 頁)
- 掃描器的 IP 位址是否用於其他通訊裝置 ? (第 209 頁)
- 掃描器驅動程式是否為最新版本 ? (第 209 頁)

如果問題仍然持續出現，請先檢查 聯絡掃描器特約服務中心之前(第 234 頁) 中的每個項目，然後聯絡您購買此產品的經銷商/代理商。

- **是否透過 LAN 纜線將掃描器連線至網路裝置 (如交換器、集線器或路由器) ?**

  解決方案

  透過 LAN 纜線將掃描器連線至網路裝置 (如交換器、集線器或路由器)。並且，接妥 LAN 纜線。
  若已裝妥 LAN 纜線，請採取以下措施：

  - 更換 LAN 纜線。
  - 變更 LAN 纜線所連接網路裝置上的連接埠。
  - 將網路裝置的速度和傳輸方式變更為「自動」。
    如果網路裝置的設定只能設為「手動」，請將傳輸方式選為「半雙工」。

- **是否已開啟網路裝置 (如交換器、集線器或路由器) 的電源 ?**

  解決方案

  開啟網路裝置 (如交換器、集線器或路由器) 的電源。
  並且，檢查網路裝置上沒有錯誤或異常。
  關於網路裝置上發生的錯誤，請參閱網路裝置的使用手冊。

- **網路裝置的韌體版本是否為最新版本 ?**

  解決方案

  網路裝置的韌體版本若非最新版本，可能會發生未預期的操作。
  聯絡網路管理員以檢查韌體版本，並考慮將其更新至最新版本。

關於如何更新網路裝置韌體的詳細資訊，請參閱網路裝置的使用手冊。

- **電腦是否連線至網路裝置 (如交換器、集線器或路由器)？**

  解決方案

  將電腦連線至網路裝置 (如交換器、集線器或路由器)。
  關於詳細資訊，請參閱電腦的使用手冊。

- **是否曾在網路裝置 (如交換器、集線器或路由器) 上指定關於通訊條件的設定？**

  解決方案

  若在網路裝置 (如交換器、集線器或路由器) 上設定以下項目，請依照說明採取措施。

  - 啟用了通訊協定篩選功能。
    允許用於通訊的通訊協定。
  - 啟用了 MAC 位址篩選功能。
    使用掃描器的 MAC 位址來指定網路裝置 (如交換器、集線器或路由器)。

  關於網路裝置上的設定，請參閱網路裝置的使用手冊。

- **網路中是否有安全性限制？**

  解決方案

  您可在網路中指定使用者的存取限制。
  關於詳細資訊，請聯絡網路管理員。

- **網路是否穩定？**

  解決方案

  待其穩定後，連線至網路。
  網路可能因為以下事件而不穩定：

  - 正在執行網路監視程式。
  - 正在傳送檔案。

  網路若不穩定，請重新啟動網路裝置。然而在重新啟動前，請確認重新啟動網路裝置不會影響與其他裝置的通訊。網路裝置可能變得不穩定。

- **電腦上是否有安全性限制？**

  解決方案

  在 Windows 防火牆設定或防護軟體的防火牆設定中，解除封鎖以下軟體所使用的連接埠號碼通訊。

  - 掃描器選擇工具
    連接埠號碼：52217

  關於解除封鎖通訊的詳細資訊，請參閱您電腦或防護軟體的使用手冊或說明。

- **電腦是否連線到有線區域網路？**

  解決方案

  檢查電腦的連線狀態。

  ➡ 如何檢查掃描器的網路連線(第 324 頁)

- **掃描器是否連線至其他電腦？**

  解決方案

  掃描器一次只能連線一台電腦。等待其他電腦與掃描器中斷連線後，再次連線要用的電腦。

- **掃描器的 IP 位址是否正確？**

  解決方案

  檢查掃描器的 IP 位址。
  您可以使用「IP 位址設定工具」來檢查 IP 位址。
  關於詳細資訊，請參閱 Network Setup Tool 說明。
  關於如何啟動 IP 位址設定工具的詳細資訊，請參閱 啟動 IP 位址設定工具(第 329 頁)。
  手動指定 IP 位址時，請指定正確的 IP 位址。
  自動設定 IP 位址時，請檢查 DHCP 伺服器功能是否正常。
  即使 DHCP 伺服器功能正常，依據 DHCP 伺服器的設定而定，可能未正確指派 IP 位址。檢查 DHCP 伺服器的操作狀態及設定。

- **掃描器的 IP 位址是否用於其他通訊裝置？**

  解決方案

  若有多台通訊裝置使用相同網路上的相同 IP 位址，通訊可能失敗。避免 IP 位址重複。

- **掃描器驅動程式是否為最新版本？**

  解決方案

  請將掃描器驅動程式更新至最新版本。

無法開始掃描

請檢查以下項目

- 是否已解除搬運鎖？[fi-8700/fi-8700S](第 210 頁)
- 是否指定用來開始掃描的按鈕的設定？(第 210 頁)
- 文件是否正確載入 ADF 進紙槽 (送紙器)？(第 210 頁)
- ADF 是否確實關上？(第 210 頁)
- 掃描器和電腦是否已正確連線？(第 210 頁)
- 使用有線區域網路連線時，電腦上是否已設定 WinHTTP 代理伺服器？(第 211 頁)

如果問題仍然持續出現，請先檢查 聯絡掃描器特約服務中心之前(第 234 頁) 中的每個項目，然後聯絡您購買此產品的經銷商/代理商。

- **是否已解除搬運鎖？[fi-8700/fi-8700S]**

解決方案

關閉掃描器，然後解除搬運鎖。
關於如何關閉掃描器電源的詳細資訊，請參閱 如何關閉電源(第 41 頁)。
關於解除搬運鎖的詳細資訊，請參閱 搬運鎖異常 [fi-8700/fi-8700S](第 198 頁)。

- **是否指定用來開始掃描的按鈕的設定？**

解決方案

指定用來開始掃描的按鈕的設定。

➡ 按下掃描器上的按鈕來啟動影像掃描應用程式並執行掃描(第 59 頁)

- **文件是否正確載入 ADF 進紙槽 (送紙器)？**

解決方案

將文件重新載入 ADF 進紙槽 (送紙器)。

- **ADF 是否確實關上？**

解決方案

請牢牢關閉 ADF。
若 ADF 發生卡紙，請取出文件並關上 ADF。

- **掃描器和電腦是否已正確連線？**

解決方案

- 使用有線區域網路時
  透過有線區域網路來連線掃描器和電腦。若無法透過有線區域網路來連線，請參閱 無法透過有線區域網路來連線掃描器和電腦(第 207 頁)。
- 使用 USB 時
  將 USB 纜線接妥。

- **使用有線區域網路連線時，電腦上是否已設定 WinHTTP 代理伺服器？**

  即使您已使用「掃描器選擇工具」選取了掃描器，根據電腦的代理伺服器設定，您可能無法連線至掃描器，或連線速度可能較慢。

  解決方案

  按照以下程序，變更 WinHTTP 的 Proxy 設定：

  1 以管理員身分，在電腦上開啟命令提示字元。

  2 執行以下命令，以檢查 Proxy 伺服器名稱和連接埠號碼。

  ```
  netsh winhttp show proxy
  ```

  輸出會顯示如下。
  「*Proxy 伺服器名稱*：*連接埠號碼*」

  3 執行以下一項命令。

  - 已設定 Proxy 伺服器時
    變更設定為不使用 Proxy 伺服器。

    ```
    netsh winhttp set proxy proxy-server="XXXXXX:YYYY" bypass-list=ZZZ.ZZZ.ZZZ.ZZZ
    ```

    XXXXXX：Proxy 伺服器名稱
    YYYY：使用的連接埠號碼
    ZZZ.ZZZ.ZZZ.ZZZ：掃描器 IP 位址 (*1) (*2)

  - 未設定 Proxy 伺服器時
    重設設定可能會允許電腦存取掃描器。

    ```
    netsh winhttp reset proxy
    ```

  ***1**：要檢查掃描器的 IP 位址，請在 fi Series 網路設定 中選取 [掃描器資訊]→ [掃描器資訊]。

  ***2**：IPv4 位址的格式範例顯示如下。
  以下格式用於 IPv6 位址：
  ZZZZ:ZZZZ:ZZZZ:ZZZZ:ZZZZ:ZZZZ:ZZZZ:ZZZZ

掃描時間太長

請檢查以下項目

- 若使用 USB 連線，USB 纜線是否與電腦上的 USB 1.1 連接埠接妥？(第 212 頁)
- 是否在電腦不穩定時啟動掃描 (例如，剛開啟或登入電腦時)？(第 212 頁)
- 滾輪是否乾淨？(第 212 頁)
- 電腦是否符合測定環境的要求？(第 212 頁)
- 您是否正在「手動單張模式」下掃描文件？(第 212 頁)

如果問題仍然持續出現，請先檢查 聯絡掃描器特約服務中心之前(第 234 頁) 中的每個項目，然後聯絡您購買此產品的經銷商/代理商。

- **若使用 USB 連線，USB 纜線是否與電腦上的 USB 1.1 連接埠接妥？**

  解決方案

  若使用 USB 連線，將 USB 纜線連接到 USB 3.2 Gen 1x1 (USB 3.0)/USB 2.0 連接埠。

- **是否在電腦不穩定時啟動掃描 (例如，剛開啟或登入電腦時)？**

  解決方案

  開啟或登入電腦後，請稍待片刻再啟動掃描。

- **滾輪是否乾淨？**

  解決方案

  清潔滾輪。

  ➡ 日常維護(第 155 頁)

- **電腦是否符合測定環境的要求？**

  解決方案

  若電腦不符合測定環境 (描述於 基本規格(第 316 頁)) 中對於 CPU 或記憶體的要求，請改用其他符合測定環境的電腦。

- **您是否正在「手動單張模式」下掃描文件？**

  在「手動單張模式」下掃描文件時，掃描速度會變慢。

  ➡ 掃描對摺文件(第 129 頁)

  ➡ 掃描信封或多層轉印紙等文件(第 133 頁)

開啟電源後，LCD 中已顯示錯誤 (錯誤代碼「U0:10」、「U4:40」或「U5:4A」)

請檢查以下項目

- 是否已解除搬運鎖？[fi-8700/fi-8700S](第 213 頁)
- 是否已牢牢關閉 ADF？(第 213 頁)
- 是否已牢牢關閉列印區域 (列印器蓋)？(已安裝列印器時) [fi-8600](第 213 頁)

如果問題仍然持續出現，請先檢查 聯絡掃描器特約服務中心之前(第 234 頁) 中的每個項目，然後聯絡您購買此產品的經銷商/代理商。

- **是否已解除搬運鎖？[fi-8700/fi-8700S]**

解決方案

關閉掃描器，然後解除搬運鎖。
關於如何關閉掃描器電源的詳細資訊，請參閱 如何關閉電源(第 41 頁)。
關於解除搬運鎖的詳細資訊，請參閱 搬運鎖異常 [fi-8700/fi-8700S](第 198 頁)。

- **是否已牢牢關閉 ADF？**

解決方案

請牢牢關閉 ADF。

➡ 如何關閉 ADF(第 45 頁)

- **是否已牢牢關閉列印區域 (列印器蓋)？(已安裝列印器時) [fi-8600]**

解決方案

請牢牢關閉列印區域 (列印器蓋)。
關於詳細資訊，請參閱 fi-760PRB 列印器操作指南。

常有文件被重疊送入掃描器中

請檢查以下項目

- 文件是否符合紙張的要求？(第 214 頁)
- 您使用文件護套嗎？(第 214 頁)
- 如果啟用了檢測文件重疊的設定，文件是否滿足正確檢測文件重疊的條件？(第 214 頁)
- 您是否掃描了像塑膠卡這類厚的文件？(第 215 頁)
- 裝載前是否已搧開文件？(第 215 頁)
- 文件是否剛由影印機或雷射印表機印出？(第 215 頁)
- 文件堆疊的高度是否小於 30 公釐（適用於 A4 尺寸或更小的文件），或小於 10 公釐（適用於大於 A4 的文件）？(第 215 頁)
- 制動輪和進紙輪是否裝妥？(第 215 頁)
- 制動輪和進紙輪是否乾淨？(第 215 頁)
- 制動輪和進紙輪是否已磨損？(第 216 頁)
- 是否在海拔 2,000 公尺或更高處使用掃描器？(第 216 頁)

如果問題仍然持續出現，請先檢查 聯絡掃描器特約服務中心之前(第 234 頁) 中的每個項目，然後聯絡您購買此產品的經銷商/代理商。

- **文件是否符合紙張的要求？**

解決方案

使用符合需求的文件。

➡ 可掃描的文件(第 78 頁)

- **您使用文件護套嗎？**

解決方案

在掃描器驅動程式中啟用「使用文件護套」的設定。
關於使用文件護套掃描的詳細資訊，請參閱下述。

- 掃描但不損壞相當容易損壞的文件(第 135 頁)
- 掃描相片和剪報並避免其毀損(第 137 頁)

- **如果啟用了檢測文件重疊的設定，文件是否滿足正確檢測文件重疊的條件？**

解決方案

部分文件可能被意外檢測為重疊文件。

➡ 正確偵測重疊文件 (多頁進紙) 的必要條件(第 85 頁)
如有必要，請指定檢測文件重疊的區域。

➡ 指定檢測多頁進紙的區域 [指定多頁進紙檢測區域](第 284 頁)

- **您是否掃描了像塑膠卡這類厚的文件？**

  解決方案

  請執行以下其中一項操作以進行掃描：

  - 配置為不檢測某些重疊樣式。
  - 請停用用於偵測文件重疊的超音波感應器設定。
  - 請使用「手動單張模式」進行掃描。

- **裝載前是否已搧開文件？**

  解決方案

  搧開文件。

  ➡ 準備將文件載入 ADF 進紙槽 (送紙器)(第 68 頁)

- **文件是否剛由影印機或雷射印表機印出？**

  解決方案

  請搧開文件數次，以消除文件上的靜電。

  ➡ 準備將文件載入 ADF 進紙槽 (送紙器)(第 68 頁)

- **文件堆疊的高度是否小於 30 公釐（適用於 A4 尺寸或更小的文件），或小於 10 公釐（適用於大於 A4 的文件）？**

  解決方案

  文件堆疊高度最多可達 30 毫米（適用於 A4 尺寸或更小的文件），或最多 10 毫米（適用於大於 A4 的文件）。請減少紙張數量，使文件堆疊的高度低於 30 毫米（適用於 A4 尺寸或更小的文件），或低於 10 毫米（適用於大於 A4 尺寸的文件）。

- **制動輪和進紙輪是否裝妥？**

  解決方案

  將制動輪和進紙輪裝妥。

  ➡ 更換制動輪(第 172 頁)

  ➡ 更換進紙輪(第 176 頁)

- **制動輪和進紙輪是否乾淨？**

  解決方案

  清潔制動輪和進紙輪。

  ➡ 日常維護(第 155 頁)

- **制動輪和進紙輪是否已磨損？**

  解決方案

  用以下一種方法檢查制動輪和進紙輪的計數器。

  - 操作面板的 [設定功能表] 畫面上的 [5:耗材計數器]

    ➡ 如何使用設定功能表(第 102 頁)

  - Software Operation Panel

    ➡ 檢查紙張計數器(第 254 頁)

  如有需要，可更換制動輪和進紙輪。

  ➡ 更換制動輪(第 172 頁)

  ➡ 更換進紙輪(第 176 頁)

- **是否在海拔 2,000 公尺或更高處使用掃描器？**

  解決方案

  如果在海拔 2,000 公尺或更高處使用掃描器，請在 Software Operation Panel 中啟用 [高處模式]。

  > **提示**
  > 如果在海拔高度低於 2,000 m 的平地使用掃描器，但卻啟用 [高處模式]，可能無法檢測出文件重疊。
  > 如果在海拔高度低於 2,000 m 的平地使用掃描器，請停用 [高處模式]。

經常發生文件無法送入 ADF 的狀況

請檢查以下項目

- 文件是否符合紙張的要求？(第 217 頁)
- 裝載前是否已搧開文件？(第 217 頁)
- 制動輪和進紙輪是否裝妥？(第 217 頁)
- 制動輪和進紙輪是否乾淨？(第 217 頁)
- 制動輪和進紙輪是否已磨損？(第 217 頁)
- 您是否掃描了像塑膠卡這類厚的文件？(第 218 頁)
- 待掃描的文件是否較厚或捲曲？(第 218 頁)

如果問題仍然持續出現，請先檢查 聯絡掃描器特約服務中心之前(第 234 頁) 中的每個項目，然後聯絡您購買此產品的經銷商/代理商。

- **文件是否符合紙張的要求？**

  解決方案

  使用符合需求的文件。

  ➡ 可掃描的文件(第 78 頁)

- **裝載前是否已搧開文件？**

  解決方案

  搧開文件。

  ➡ 準備將文件載入 ADF 進紙槽 (送紙器)(第 68 頁)

- **制動輪和進紙輪是否裝妥？**

  解決方案

  將制動輪和進紙輪裝妥。

  ➡ 更換制動輪(第 172 頁)

  ➡ 更換進紙輪(第 176 頁)

- **制動輪和進紙輪是否乾淨？**

  解決方案

  清潔制動輪和進紙輪。

  ➡ 日常維護(第 155 頁)

- **制動輪和進紙輪是否已磨損？**

  解決方案

  用以下一種方法檢查制動輪和進紙輪的計數器。

- 操作面板的 [設定功能表] 畫面上的 [5:耗材計數器]

  ➡ 如何使用設定功能表(第 102 頁)

- Software Operation Panel

  ➡ 檢查紙張計數器(第 254 頁)

如有需要，可更換制動輪和進紙輪。

➡ 更換制動輪(第 172 頁)

➡ 更換進紙輪(第 176 頁)

- **您是否掃描了像塑膠卡這類厚的文件？**

  解決方案

  請執行以下其中一項操作以進行掃描：

  - 配置為不檢測某些重疊樣式。
  - 請停用用於偵測文件重疊的超音波感應器設定。
  - 請使用「手動單張模式」進行掃描。

- **待掃描的文件是否較厚或捲曲？**

  解決方案

  請使用以下任一方法將夾取壓力設定為「高」。

  - 操作面板的 [設定功能表] 畫面上的 [16:進紙力道]

    ➡ 如何使用設定功能表(第 102 頁)

  - Software Operation Panel

    ➡ 調整取紙壓力 [進紙力道](第 275 頁)

經常發生紙張受損保護異常

請檢查以下項目

- 裝入文件時，您是否將側導板對齊文件寬度？(第 219 頁)
- 文件是否符合紙張的要求？(第 219 頁)
- ADF 中是否有任何異物？(第 219 頁)
- 制動輪和進紙輪是否裝妥？(第 219 頁)
- 制動輪和進紙輪是否乾淨？(第 219 頁)
- 制動輪和進紙輪是否已磨損？(第 220 頁)
- 紙張保護功能的敏感度等級是否設為高？(第 220 頁)

如果問題仍然持續出現，請先檢查 聯絡掃描器特約服務中心之前(第 234 頁) 中的每個項目，然後聯絡您購買此產品的經銷商/代理商。

- **裝入文件時，您是否將側導板對齊文件寬度？**

  解決方案

  裝入文件時，請確保側導板與文件邊緣之間沒有空隙。

- **文件是否符合紙張的要求？**

  解決方案

  使用符合需求的文件。

  ➡ 可掃描的文件(第 78 頁)

- **ADF 中是否有任何異物？**

  解決方案

  清潔 ADF。
  移除 ADF 中的任何異物。

  ➡ 日常維護(第 155 頁)

- **制動輪和進紙輪是否裝妥？**

  解決方案

  將制動輪和進紙輪裝妥。

  ➡ 更換制動輪(第 172 頁)

  ➡ 更換進紙輪(第 176 頁)

- **制動輪和進紙輪是否乾淨？**

  解決方案

  清潔制動輪和進紙輪。

  ➡ 日常維護(第 155 頁)

- **制動輪和進紙輪是否已磨損？**

  解決方案

  用以下一種方法檢查制動輪和進紙輪的計數器。

  - 操作面板的 [設定功能表] 畫面上的 [5:耗材計數器]

    ➡ 如何使用設定功能表(第 102 頁)

  - Software Operation Panel

    ➡ 檢查紙張計數器(第 254 頁)

  如有需要，可更換制動輪和進紙輪。

  ➡ 更換制動輪(第 172 頁)

  ➡ 更換進紙輪(第 176 頁)

- **紙張保護功能的敏感度等級是否設為高？**

  解決方案

  使用以下一種方式降低紙張保護敏感度的等級。

  - 操作面板的 [設定功能表] 畫面上的 [19:紙張保護]

    ➡ 如何使用設定功能表(第 102 頁)

  - Software Operation Panel

    ➡ 指定紙張保護的敏感度等級 [紙張保護敏感度](第 272 頁)

經常發生卡紙/進紙異常

請檢查以下項目

- 文件是否符合紙張的要求？(第 221 頁)
- ADF 中是否有任何異物？(第 221 頁)
- ADF 中是否留有文件？(第 221 頁)
- 制動輪和進紙輪是否裝妥？(第 221 頁)
- 制動輪和進紙輪是否乾淨？(第 221 頁)
- 制動輪和進紙輪是否已磨損？(第 222 頁)

如果問題仍然持續出現，請先檢查 聯絡掃描器特約服務中心之前(第 234 頁) 中的每個項目，然後聯絡您購買此產品的經銷商/代理商。

- **文件是否符合紙張的要求？**

  解決方案

  使用符合需求的文件。

  ➡ 可掃描的文件(第 78 頁)

- **ADF 中是否有任何異物？**

  解決方案

  清潔 ADF。
  移除 ADF 中的任何異物。

  ➡ 日常維護(第 155 頁)

- **ADF 中是否留有文件？**

  解決方案

  請由 ADF 中移除文件。

  ➡ 發生卡紙時(第 183 頁)

- **制動輪和進紙輪是否裝妥？**

  解決方案

  將制動輪和進紙輪裝妥。

  ➡ 更換制動輪(第 172 頁)

  ➡ 更換進紙輪(第 176 頁)

- **制動輪和進紙輪是否乾淨？**

  解決方案

  清潔制動輪和進紙輪。

  ➡ 日常維護(第 155 頁)

- **制動輪和進紙輪是否已磨損？**

  解決方案

  用以下一種方法檢查制動輪和進紙輪的計數器。

  - 操作面板的 [設定功能表] 畫面上的 [5:耗材計數器]

    ➡ 如何使用設定功能表(第 102 頁)

  - Software Operation Panel

    ➡ 檢查紙張計數器(第 254 頁)

  如有需要，可更換制動輪和進紙輪。

  ➡ 更換制動輪(第 172 頁)

  ➡ 更換進紙輪(第 176 頁)

相片或照片的掃描影像不清晰/出現影像雜訊

請檢查以下項目

- 在掃描器驅動程式中是否指定黑白模式的掃描設定？(第 223 頁)
- 是否在掃描器驅動程式中指定了較低的掃描解析度？(第 223 頁)
- ADF 內部的掃描玻璃和滾輪是否乾淨？(第 223 頁)

此外，請參閱掃描器驅動程式說明中的「影像輸出」，並據此採取相應措施。
如果問題仍然持續出現，請先檢查 聯絡掃描器特約服務中心之前(第 234 頁) 中的每個項目，然後聯絡您購買此產品的經銷商/代理商。

- **在掃描器驅動程式中是否指定黑白模式的掃描設定？**

解決方案

若只是將圖片或照片「二值化」(以黑白輸出)，掃描出來的影像與原始影像可能大有不同。
請在掃描器驅動程式中設定色彩或灰階模式。

- **是否在掃描器驅動程式中指定了較低的掃描解析度？**

解決方案

若掃描以半色調列印的文件，影像上可能會出現圖樣雜訊 (摩爾紋路)。
在掃描器驅動程式中指定較高的解析度。

- **ADF 內部的掃描玻璃和滾輪是否乾淨？**

解決方案

清潔骯髒處。

➡ 日常維護(第 155 頁)

掃描出來的文字或線條品質未如理想

請檢查以下項目

- 使用平台掃描文件時，文件壓墊和文件平台是否乾淨？[fi-8700/fi-8700S](第 224 頁)
- ADF 內部的掃描玻璃和滾輪是否乾淨？(第 224 頁)
- 指定的解析度是否適當？(第 224 頁)
- 是否在掃描器驅動程式中指定灰階或彩色模式的掃描設定？(第 224 頁)
- 文件上是否有任何異物 (如灰塵、紙灰)？(第 224 頁)

此外，請參閱掃描器驅動程式說明中的「影像輸出」，並據此採取相應措施。
如果問題仍然持續出現，請先檢查 聯絡掃描器特約服務中心之前(第 234 頁) 中的每個項目，然後聯絡您購買此產品的經銷商/代理商。

- **使用平台掃描文件時，文件壓墊和文件平台是否乾淨？[fi-8700/fi-8700S]**

  解決方案

  清潔骯髒處。

  ➡ 日常維護(第 155 頁)

- **ADF 內部的掃描玻璃和滾輪是否乾淨？**

  解決方案

  清潔骯髒處。

  ➡ 日常維護(第 155 頁)

- **指定的解析度是否適當？**

  解決方案

  在掃描器驅動程式中指定較高的解析度。

- **是否在掃描器驅動程式中指定灰階或彩色模式的掃描設定？**

  解決方案

  請在掃描器驅動程式中設定黑白模式。
  以灰階或彩色模式掃描時，掃描出來的影像可能會不夠清晰。

- **文件上是否有任何異物 (如灰塵、紙灰)？**

  解決方案

  移除文件上的異物。
  異物可能沾在 ADF 內部的掃描玻璃，或沾在平台的文件平台上 [fi-8700/fi-8700S]，造成影像看起來變髒。

影像變形或模糊

請檢查以下項目

- 使用平台掃描文件時，文件壓墊和文件平台是否乾淨？[fi-8700/fi-8700S](第 225 頁)
- ADF 內部的掃描玻璃和滾輪是否乾淨？(第 225 頁)
- 掃描期間是否按下了 ADF？另外，ADF 頂部是否置有重物？(第 225 頁)
- 是否在不穩定或出現震動的地方執行掃描？(第 225 頁)
- 掃描器放置處是否平坦？此外，掃描器底部是否附有橡膠墊？(第 225 頁)
- 文件上是否有褶痕或捲曲？(第 225 頁)

如果問題仍然持續出現，請先檢查 聯絡掃描器特約服務中心之前(第 234 頁) 中的每個項目，然後聯絡您購買此產品的經銷商/代理商。

- **使用平台掃描文件時，文件壓墊和文件平台是否乾淨？[fi-8700/fi-8700S]**

  解決方案

  清潔骯髒處。

  ➡ 日常維護(第 155 頁)

- **ADF 內部的掃描玻璃和滾輪是否乾淨？**

  解決方案

  清潔骯髒處。

  ➡ 日常維護(第 155 頁)

- **掃描期間是否按下了 ADF？另外，ADF 頂部是否置有重物？**

  解決方案

  掃描期間請勿按下 ADF 頂部或在其上置放重物。

- **是否在不穩定或出現震動的地方執行掃描？**

  解決方案

  請在穩定且不會出現震動的地方執行掃描。

- **掃描器放置處是否平坦？此外，掃描器底部是否附有橡膠墊？**

  解決方案

  請將掃描器放置在平坦處。
  另外，請裝上掃描器底部的橡膠墊。

- **文件上是否有褶痕或捲曲？**

  解決方案

  壓平文件上的褶痕或捲曲。

掃描出來的影像出現直線

請檢查以下項目

- 使用平台掃描文件時，文件壓墊和文件平台是否乾淨？[fi-8700/fi-8700S](第 226 頁)
- ADF 內部的掃描玻璃和滾輪是否乾淨？(第 226 頁)
- 當指定較低解析度時，直線會消失嗎？(第 226 頁)
- 文件上是否有任何異物 (如灰塵、紙灰)？(第 226 頁)
- 掃描器驅動程式中的「減少直線」功能是否已啟用？(第 226 頁)

如果問題仍然持續出現，請先檢查 聯絡掃描器特約服務中心之前(第 234 頁) 中的每個項目，然後聯絡您購買此產品的經銷商/代理商。

- **使用平台掃描文件時，文件壓墊和文件平台是否乾淨？[fi-8700/fi-8700S]**

  解決方案

  清潔骯髒處。

  ➡ 日常維護(第 155 頁)

- **ADF 內部的掃描玻璃和滾輪是否乾淨？**

  解決方案

  清潔骯髒處。

  ➡ 日常維護(第 155 頁)

- **當指定較低解析度時，直線會消失嗎？**

  解決方案

  請指定較低的解析度來掃描文件。

- **文件上是否有任何異物 (如灰塵、紙灰)？**

  解決方案

  移除文件上的異物。
  異物可能沾在 ADF 內部的掃描玻璃，或沾在平台的文件平台上 [fi-8700/fi-8700S]，造成影像看起來變髒。

- **掃描器驅動程式中的「減少直線」功能是否已啟用？**

  解決方案

  請在掃描器驅動程式中啟用「減少直線」功能。
  然而，當啟用「減少直線」功能時，視直線的粗細與位置而定，直線可能無法充分減少，且文字及劃線上可能會出現色彩滲色現象。

影像變長

請檢查以下項目

- 滾輪是否乾淨？(第 227 頁)
- 文件是否符合紙張的要求？(第 227 頁)
- 制動輪和進紙輪是否已磨損？(第 227 頁)
- 您是否調整過放大倍數？(第 227 頁)

如果問題仍然持續出現，請先檢查 聯絡掃描器特約服務中心之前(第 234 頁) 中的每個項目，然後聯絡您購買此產品的經銷商/代理商。

- **滾輪是否乾淨？**

  解決方案

  清潔滾輪。

  ➡ 日常維護(第 155 頁)

- **文件是否符合紙張的要求？**

  解決方案

  使用符合需求的文件。

  ➡ 可掃描的文件(第 78 頁)

- **制動輪和進紙輪是否已磨損？**

  解決方案

  用以下一種方法檢查制動輪和進紙輪的計數器。

  - 操作面板的 [設定功能表] 畫面上的 [5:耗材計數器]

    ➡ 如何使用設定功能表(第 102 頁)

  - Software Operation Panel

    ➡ 檢查紙張計數器(第 254 頁)

  如有需要，可更換制動輪和進紙輪。

  ➡ 更換制動輪(第 172 頁)

  ➡ 更換進紙輪(第 176 頁)

- **您是否調整過放大倍數？**

  解決方案

  在「Software Operation Panel」中調整進紙方向的放大倍率。

  ➡ 調整掃描的開始位置 [設定偏移量/垂直放大倍數調整](第 261 頁)

影像頂端或底端出現陰影

請檢查以下項目

- 是否調整過偏移量 (掃描的開始位置)？(第 228 頁)
- 是否使用了頁緣填補功能，填補邊緣四周的陰影？(第 228 頁)

如果問題仍然持續出現，請先檢查 聯絡掃描器特約服務中心之前(第 234 頁) 中的每個項目，然後聯絡您購買此產品的經銷商/代理商。

- **是否調整過偏移量 (掃描的開始位置)？**

解決方案

在「Software Operation Panel」中調整副掃描方向的偏移量。

➡ 調整掃描的開始位置 [設定偏移量/垂直放大倍數調整](第 261 頁)

- **是否使用了頁緣填補功能，填補邊緣四周的陰影？**

解決方案

使用以下一種方式填補邊緣四周的陰影。

- Software Operation Panel

  ➡ 移除出現在影像邊緣四周的陰影/線條 [頁緣填補 (ADF)/頁緣填補 (平台) [fi-8700/fi-8700S]](第 263 頁)

- 掃描器驅動程式

  頁面邊緣填充功能將套用至根據「Software Operation Panel」中的設定，其邊緣已填充的影像。
  關於詳細資訊，請參閱掃描器驅動程式的說明。

文件上有黑色的痕跡

請檢查以下項目

- 掃描文件是否以鉛筆或複寫紙書寫而成？(第 229 頁)
- ADF 內部的掃描玻璃和滾輪是否乾淨？(第 229 頁)

如果問題仍然持續出現，請先檢查 聯絡掃描器特約服務中心之前(第 234 頁) 中的每個項目，然後聯絡您購買此產品的經銷商/代理商。

- **掃描文件是否以鉛筆或複寫紙書寫而成？**

解決方案

掃描以鉛筆書寫的文件時，請務必經常清潔滾輪。

➡ 日常維護(第 155 頁)

- **ADF 內部的掃描玻璃和滾輪是否乾淨？**

解決方案

清潔骯髒處。

➡ 日常維護(第 155 頁)

文件護套無法順利載入/發生卡紙

請檢查以下項目

- 您是否只連續掃描文件護套？(第 230 頁)
- 文件護套是否乾淨？(第 230 頁)
- 是否在將文件護套載入 ADF 進紙槽 (送紙器) 後開始掃描？(第 230 頁)
- ADF 內部的掃描玻璃和滾輪是否乾淨？(第 230 頁)
- 制動輪和進紙輪是否已磨損？(第 231 頁)
- ADF 中是否有任何異物？(第 231 頁)
- 您是否將較厚的文件放入文件護套中？(第 231 頁)

如果問題仍然持續出現，請先檢查 聯絡掃描器特約服務中心之前(第 234 頁) 中的每個項目，然後聯絡您購買此產品的經銷商/代理商。

- **您是否只連續掃描文件護套？**

  解決方案

  請先送入約 50 張 PPC 紙張 (再生紙)，再使用文件護套掃描。
  可以使用空白或列印過的再生紙。

- **文件護套是否乾淨？**

  解決方案

  請執行以下項目之一。

  - 清潔文件護套。

    ➡ 清潔文件護套(第 169 頁)

  - 更換文件護套。
    關於購買文件護套的資訊，請聯絡您購買此產品的經銷商/代理商。

- **是否在將文件護套載入 ADF 進紙槽 (送紙器) 後開始掃描？**

  解決方案

  請在文件護套載入 ADF 進紙槽 (送紙器) 後再開始掃描。

  ➡ 掃描但不損壞相當容易損壞的文件(第 135 頁)

  ➡ 掃描相片和剪報並避免其毀損(第 137 頁)

- **ADF 內部的掃描玻璃和滾輪是否乾淨？**

  解決方案

  清潔骯髒處。

  ➡ 日常維護(第 155 頁)

- **制動輪和進紙輪是否已磨損？**

  解決方案

  用以下一種方法檢查制動輪和進紙輪的計數器。

  - 操作面板的 [設定功能表] 畫面上的 [5:耗材計數器]

    ➡ 如何使用設定功能表(第 102 頁)

  - Software Operation Panel

    ➡ 檢查紙張計數器(第 254 頁)

  如有需要，可更換制動輪和進紙輪。

  ➡ 更換制動輪(第 172 頁)

  ➡ 更換進紙輪(第 176 頁)

- **ADF 中是否有任何異物？**

  解決方案

  清潔 ADF。
  移除 ADF 中的任何異物。

  ➡ 日常維護(第 155 頁)

- **您是否將較厚的文件放入文件護套中？**

  解決方案

  某些紙張太厚，無法放入文件護套中。
  使用符合需求的文件。

  ➡ 使用文件護套的條件(第 92 頁)

使用文件護套的地方，部分影像看似遺失

請檢查以下項目

- 您是否將數份小型文件 (例如照片或明信片) 放入文件護套中進行掃描？(第 232 頁)
- 文件的折疊線是否在文件護套的範圍之外？(第 232 頁)

如果問題仍然持續出現，請先檢查 聯絡掃描器特約服務中心之前(第 234 頁) 中的每個項目，然後聯絡您購買此產品的經銷商/代理商。

- **您是否將數份小型文件 (例如照片或明信片) 放入文件護套中進行掃描？**

解決方案

在文件護套中，每次只放入一份文件 (例如照片或明信片)。

- **文件的折疊線是否在文件護套的範圍之外？**

解決方案

如果文件的折疊線在文件護套的範圍之外，摺線附近的部分影像可能會看似遺失。
放置文件時，使文件的摺線位於文件護套邊緣內側大約 1 mm 處。

忘記管理員密碼

解決方案

關於出廠預設管理員密碼的詳細資訊，請參閱 管理員密碼(第 311 頁)。
若忘記原密碼，請先檢查列於 聯絡掃描器特約服務中心之前(第 234 頁) 的掃描器詳細資訊，再洽產品的原購買經銷商/代理商。

輸入預設管理員密碼時發生錯誤

請檢查以下項目

- 您輸入的預設管理員密碼是否正確？(第 233 頁)

如果問題仍然持續出現，請先檢查 聯絡掃描器特約服務中心之前(第 234 頁) 中的每個項目，然後聯絡您購買此產品的經銷商/代理商。

- **您輸入的預設管理員密碼是否正確？**

解決方案

您可於標籤上查閱預設的管理員密碼。
關於標籤的詳細資訊，請參閱 檢查產品標籤(第 236 頁)。

聯絡掃描器特約服務中心之前

本節說明在您聯絡此產品的原購買經銷商/代理商前應採取的動作及應檢查的項目。

聯絡掃描器特約服務中心前應採取的動作

使用掃描器時若遇到任何異常或問題，在聯絡掃描器特約服務中心前請採取以下措施：

- 確認提供的電力充足。請勿使用延長線。
- 請使用隨附的 AC 纜線和電源轉接器。
- 請參閱 日常維護(第 155 頁) 以清潔掃描器內部。
- 關閉掃描器然後重新開機。

如果問題仍然持續出現，請先檢查 聯絡掃描器特約服務中心前應檢查的項目(第 234 頁) 中的每個項目，然後聯絡您購買此產品的經銷商/代理商。

聯絡掃描器特約服務中心前應檢查的項目

- **一般**

項目	內容
型號名稱	範例：fi-8600 ➡ 檢查產品標籤(第 236 頁)
序號	範例：XXXX000001 ➡ 檢查產品標籤(第 236 頁)
製造日期	範例：20XX-01 (20XX 年 1 月) ➡ 檢查產品標籤(第 236 頁)
購買日期	
問題	
發生頻率	範例：持續／間歇
保證	
使用的配件	範例：文件護套 ➡ 掃描器配件(第 323 頁)

- **錯誤狀態**

電腦連接問題

項目	內容
作業系統 (Windows)	
錯誤訊息	

項目	內容
介面	範例：USB 介面
介面控制項	範例：使用 LAN 板。
連線方法	範例：USB、有線區域網路

進紙問題

項目	內容
紙張類型	
主要用途	
最後清潔日期	
耗材更換日期	

畫質問題

項目	內容
掃描器驅動程式和版本	
介面控制項	範例：使用 LAN 板。
作業系統 (Windows)	
應用程式	範例：PaperStream ClickScan
掃描面	範例：正面、背面、兩面
解析度	範例：600 dpi、75 dpi
影像模式	範例：彩色、灰階、黑白

其他

如果可以，請使用電子郵件來傳送輸出影像和照片，以顯示紙張狀況。

檢查產品標籤

本節說明掃描器上的產品標籤。
標籤位於掃描器背部。

- fi-8600
  取下 ADF 進紙槽 (送紙器) 來檢查。

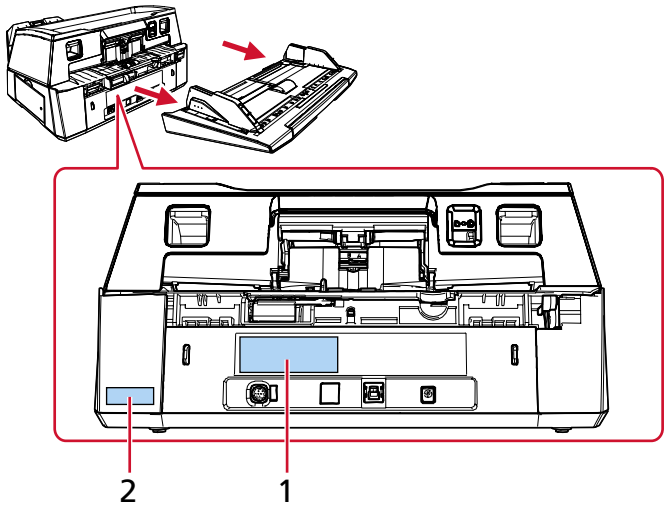

- fi-8700/fi-8700S

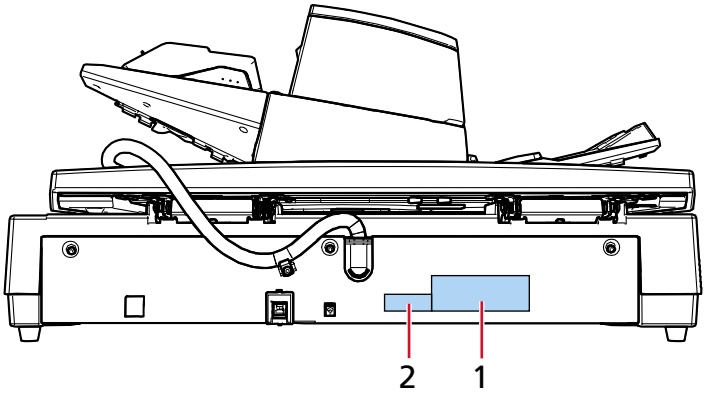

標籤 1 (範例)

顯示掃描器資訊。

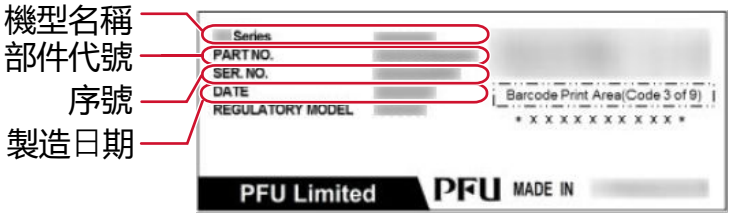

標籤 2 (範例)

標示預設管理員密碼。xxxxxxxx (8 位數字) 的部分為密碼。



掃描器設定 (Software Operation Panel)

本節說明如何使用 Software Operation Panel 來指定掃描器設定。
在 Software Operation Panel 中，您可指定掃描器的操作設定和耗材的管理設定。

啟動 Software Operation Panel

注意事項

- 掃描期間請勿啟動。
- 若在掃描器驅動程式視窗顯示時變更 Software Operation Panel 設定，則變更可能不會立即套用。在此情況下，請關閉掃描器驅動程式視窗，再重新開啟。
- 當「Software Operation Panel」執行時，請勿使用操作面板。

1 確認掃描器已連線至您的電腦。

- 使用 USB 連接時
  使用 USB 纜線將掃描器連接至電腦。
- 使用有線區域網路連接時
  將掃描器連接到網路，並使用「掃描器選擇工具」選取掃描器。

  ➔ 網路(第 307 頁)

  ➔ 啟動 IP 位址設定工具(第 329 頁)
  若您不在 DHCP 環境中，則需要「IP 位址設定工具」。

  ➔ 啟動掃描器選擇工具(第 328 頁)

2 啟動 Software Operation Panel。

- 適用於 Windows 10/Windows Server 2016/Windows Server 2019/Windows Server 2022
  按一下 [開始] 功能表 → [fi Series] → [Software Operation Panel]。
- 適用於 Windows 11/Windows Server 2025
  按一下 [開始] 功能表 → [所有應用程式] → [fi Series] → [Software Operation Panel]。

如果出現掃描器選擇視窗，請選擇您要啟動 Software Operation Panel 的掃描器，然後按一下 [選擇] 按鈕。

此時會出現「Software Operation Panel」視窗。

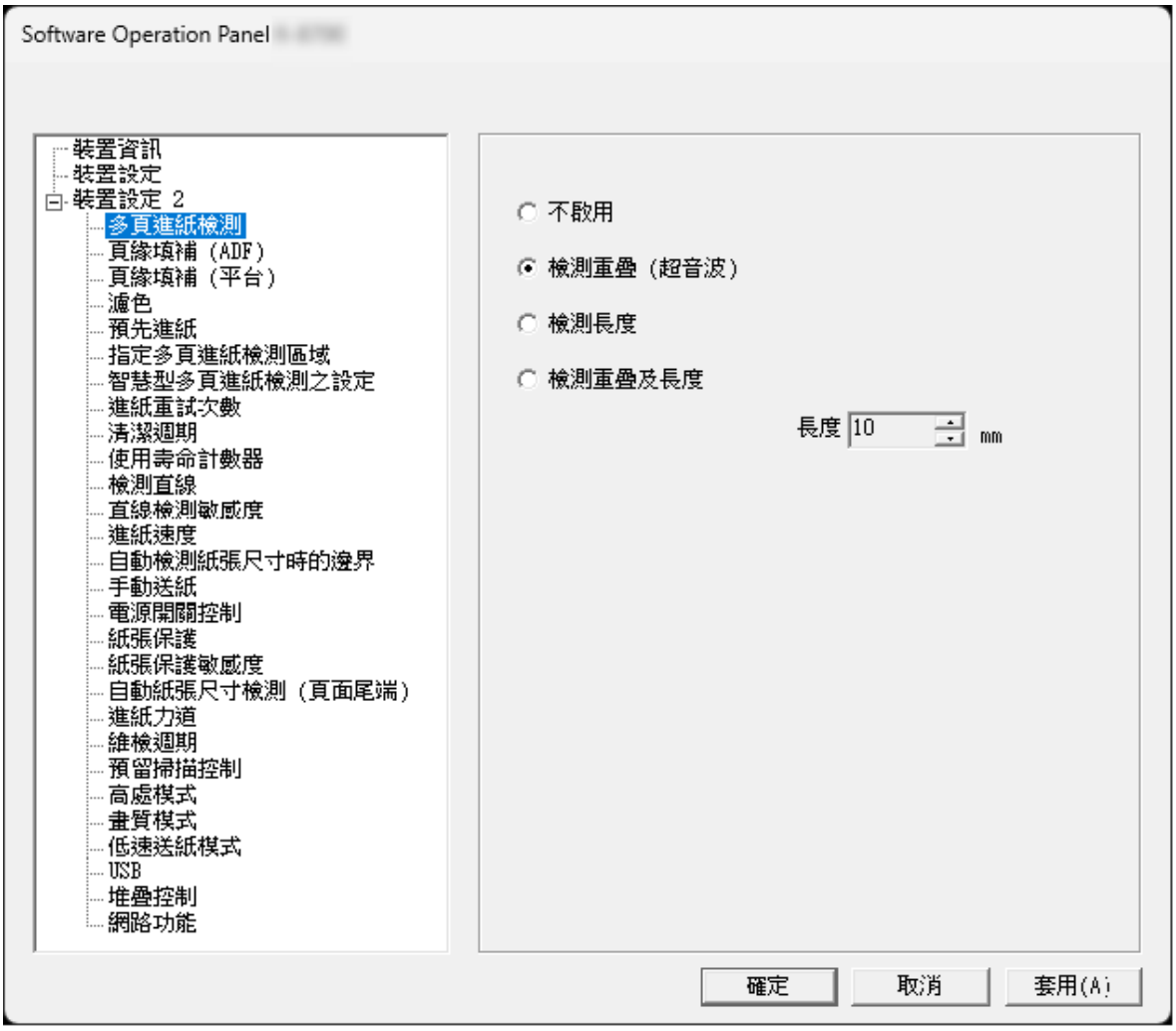

按一下工作列的通知區域中的 時，Software Operation Panel 圖示會顯示在出現的功能表中。

若要在工作列上一直顯示 Software Operation Panel 圖示，請將該圖示拖放到通知區域上。

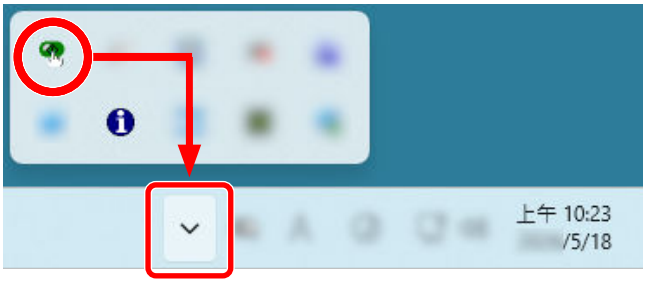

設定 Software Operation Panel 為 [檢視模式]

如果設定密碼，可透過 [檢視模式] 執行 Software Operation Panel，只允許使用者檢視掃描器設定。
如果未設定密碼，則可以指定掃描器設定。
為了防止進行不必要的設定變更，使用密碼可以限制使用者的操作範圍。

設定 [檢視模式]

設定 Software Operation Panel 為 [檢視模式]。

1 **設定密碼。**

➡ 設定密碼(第 245 頁)

2 **以滑鼠右鍵按一下工作列的通知區域中的 Software Operation Panel 圖示，然後從功能表選擇 [檢視模式]。**



Software Operation Panel 進入 [檢視模式]。

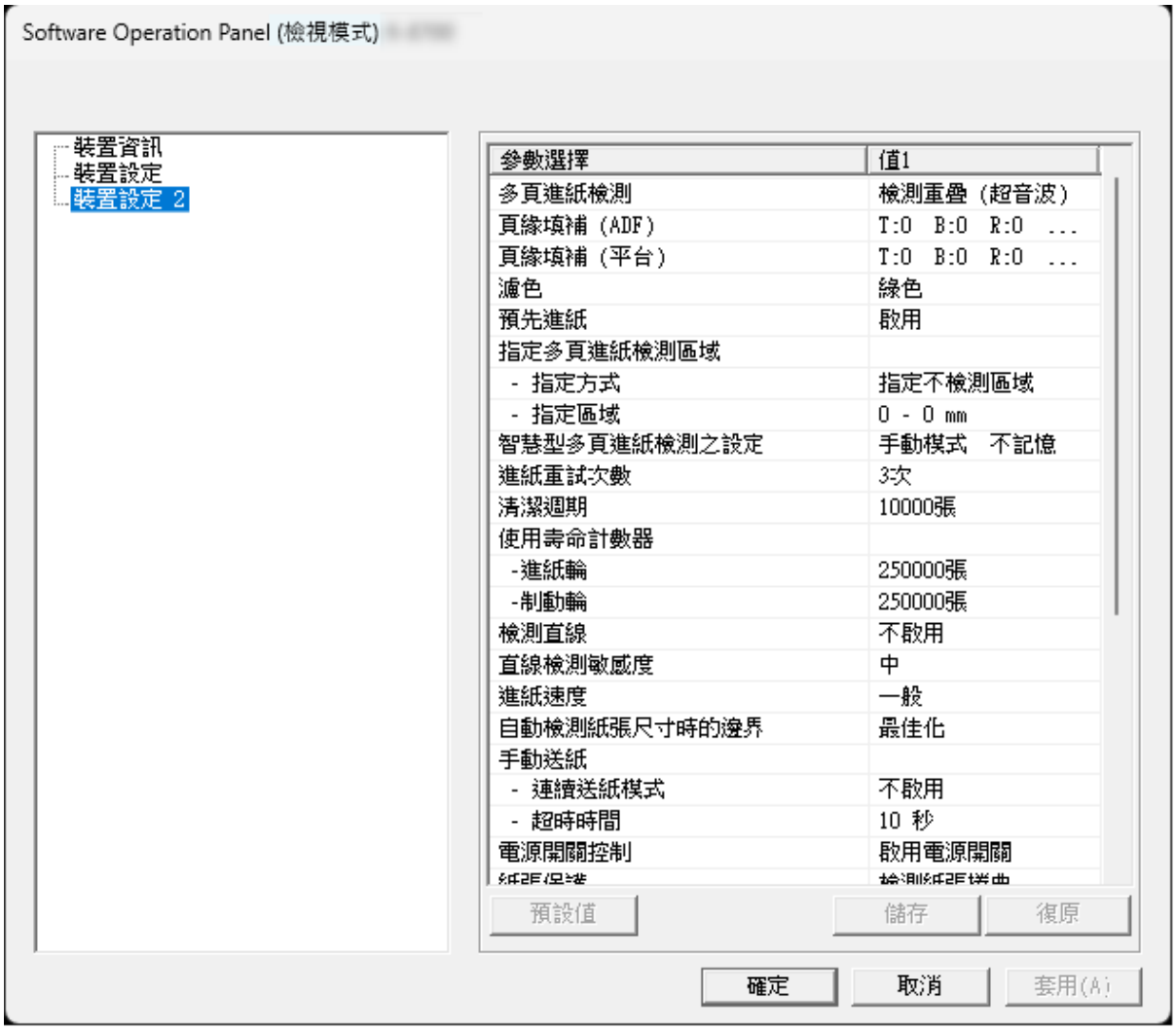

提示

啟用 [檢視模式] 時，功能表 (顯示在以滑鼠右鍵按一下通知區域中的 Software Operation Panel 圖示時) 中的 [檢視模式] 旁會出現勾選標記。



結束 [檢視模式]

請依照以下步驟，在 Software Operation Panel 上退出 [檢視模式]。

1 **以滑鼠右鍵按一下工作列的通知區域中的 Software Operation Panel 圖示，然後從功能表選擇 [檢視模式]。**



2 **輸入目前的密碼，然後按一下 [確定] 按鈕。**



Software Operation Panel 結束 [檢視模式]，現在可變更掃描器設定。

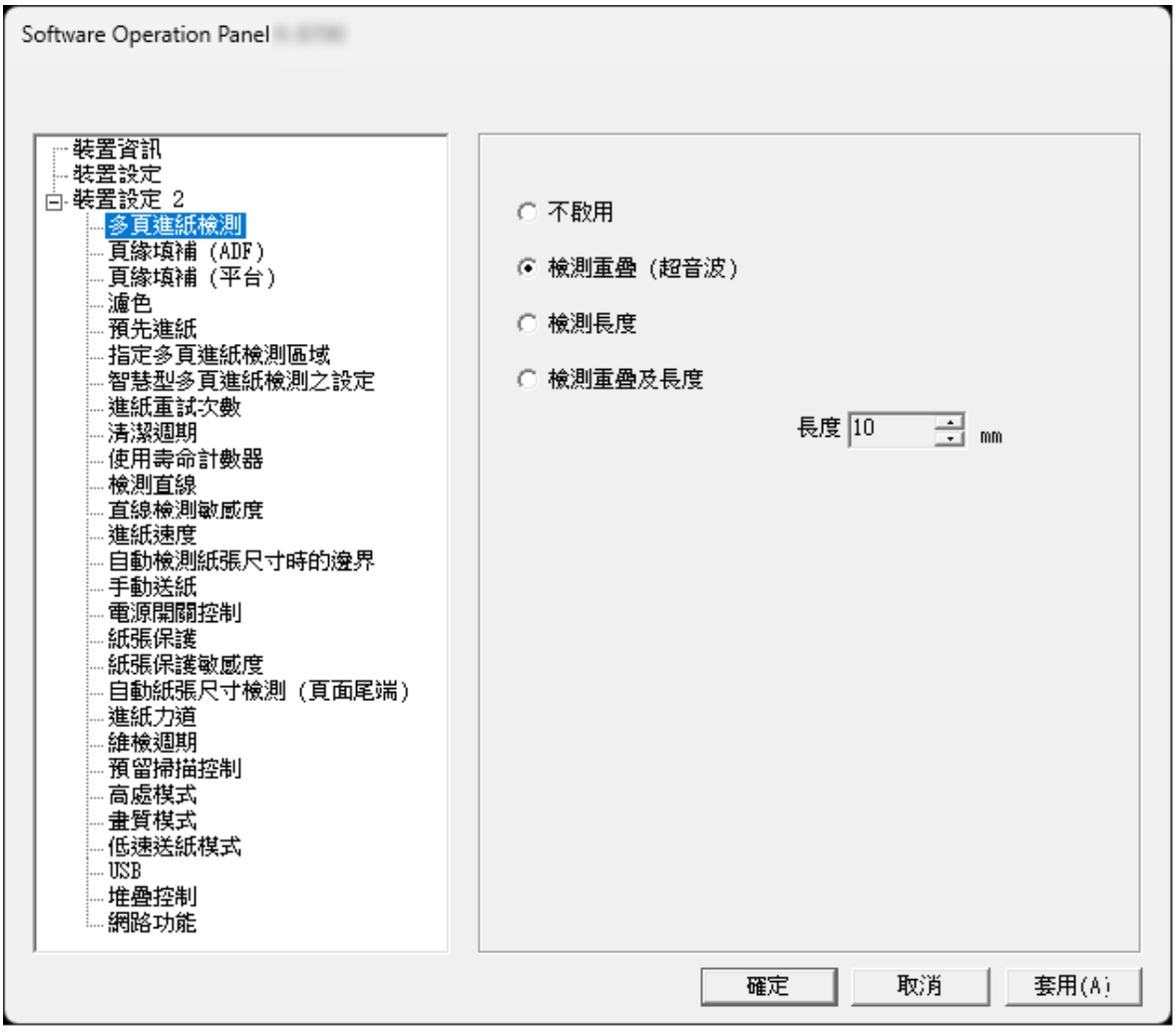

提示

Software Operation Panel 結束 [檢視模式] 時，功能表 (顯示在以滑鼠右鍵按一下通知區域中的 Software Operation Panel 圖示時) 中的 [檢視模式] 旁會取消勾選標記。



設定密碼

設定 Software Operation Panel 中的密碼。

1 **以滑鼠右鍵按一下工作列的通知區域中的 Software Operation Panel 圖示，然後從功能表選擇 [設定密碼]。**



2 **輸入兩次密碼，並按一下 [確定] 按鈕。**

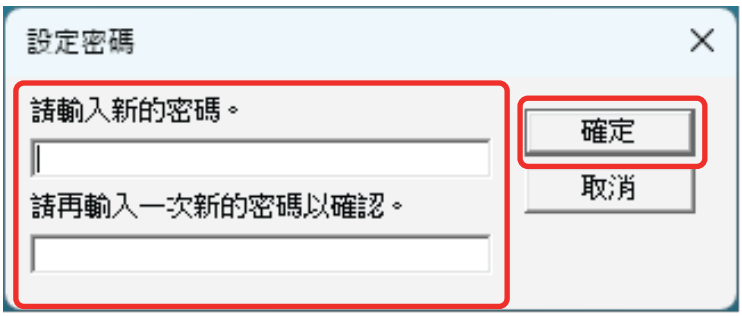

- 最多 32 個字元
- 字母數字（a 至 z、A 至 Z、0 至 9）

出現訊息視窗。

3 **按一下 [確定] 按鈕。**

已設定密碼。

變更密碼

1 **以滑鼠右鍵按一下工作列的通知區域中的 Software Operation Panel 圖示，然後從功能表選擇 [設定密碼]。**



2 **輸入目前的密碼，然後按一下 [確定] 按鈕。**



3 **輸入兩次要變更的密碼，並按一下 [確定] 按鈕。**

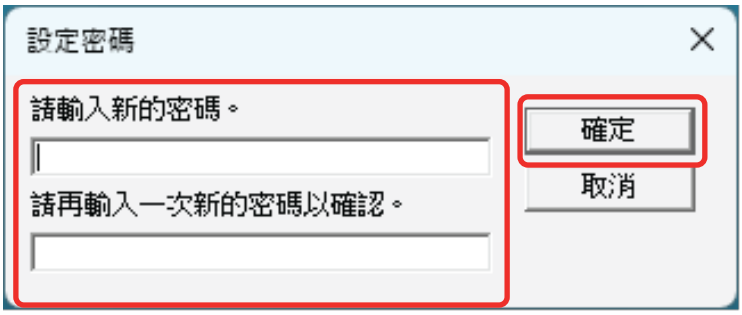

- 最多 32 個字元
- 字母數字（a 至 z、A 至 Z、0 至 9）

出現訊息視窗。

4 **按一下 [確定] 按鈕。**

已設定密碼。

清除密碼

1 **以滑鼠右鍵按一下工作列的通知區域中的 Software Operation Panel 圖示，然後從功能表選擇 [設定密碼]。**



2 **輸入目前的密碼，然後按一下 [確定] 按鈕。**



3 **將兩個欄位留白，然後按一下 [確定] 按鈕。**

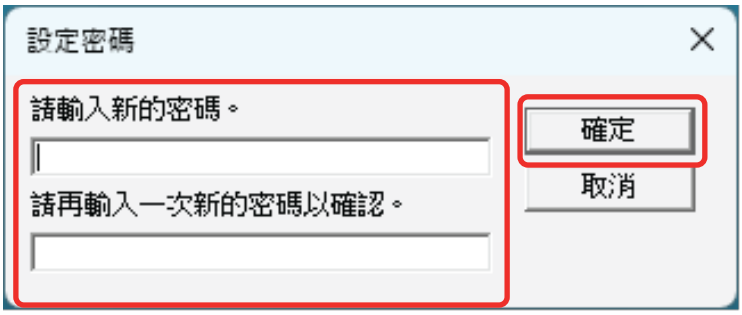

出現訊息視窗。

4 **按一下 [確定] 按鈕。**

已清除密碼。

重設密碼

如果忘記密碼，請重設。

1 **以滑鼠右鍵按一下工作列的通知區域中的 Software Operation Panel 圖示，然後從功能表選擇 [設定密碼]。**



2 **輸入預設密碼「fi-scanner」，並按一下 [確定] 按鈕。**



3 **輸入兩次要變更的密碼，並按一下 [確定] 按鈕。**

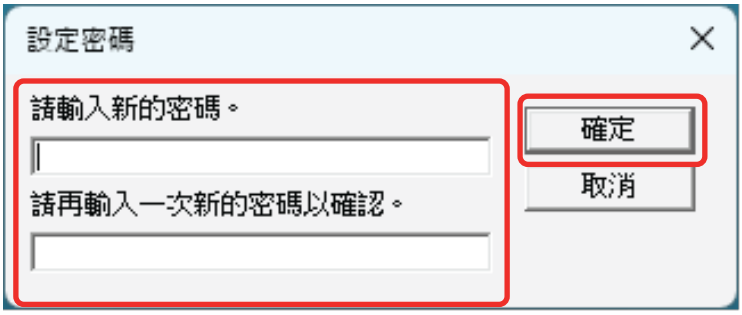

- 最多 32 個字元
- 字母數字（a 至 z、A 至 Z、0 至 9）

出現訊息視窗。

4 **按一下 [確定] 按鈕。**

已設定密碼。

設定項目

Software Operation Panel 可配置與掃描文件或管理掃描器耗材相關的設定。
下列清單可用於進行配置。

- 裝置設定
  您可以配置和計算掃描張數及管理耗材部件有關的設定。您也可以配置與管理掃描器電力，以及調整掃描開始位置有關的設定。
- 裝置設定 2
  您可以配置和掃描文件有關的設定。

裝置設定

1 啟動 Software Operation Panel。

➡ 啟動 Software Operation Panel(第 238 頁)

2 從清單中，選擇 [裝置設定]，然後按一下 [偏移量] 按鈕。

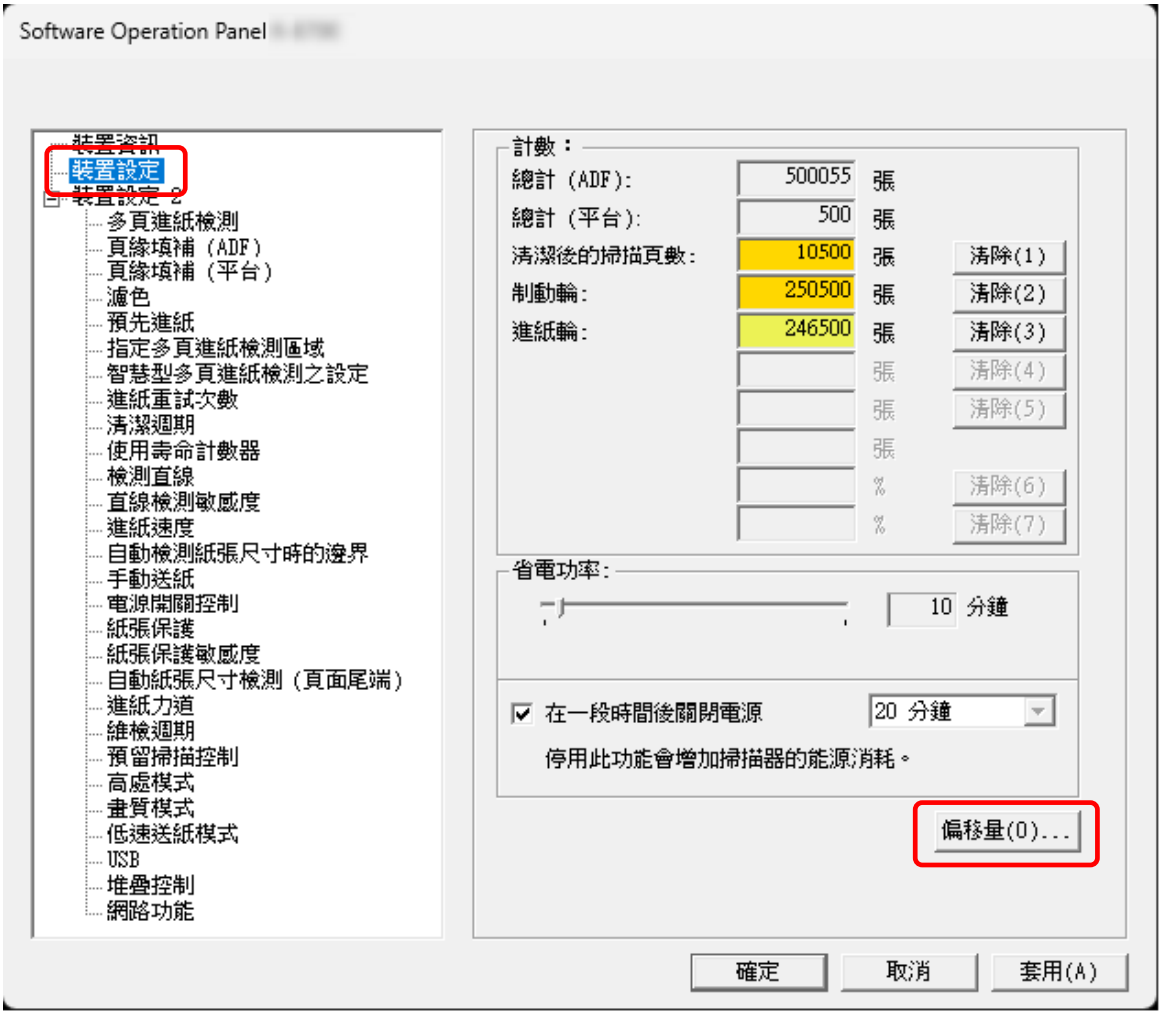

出現 [偏移量] 視窗。

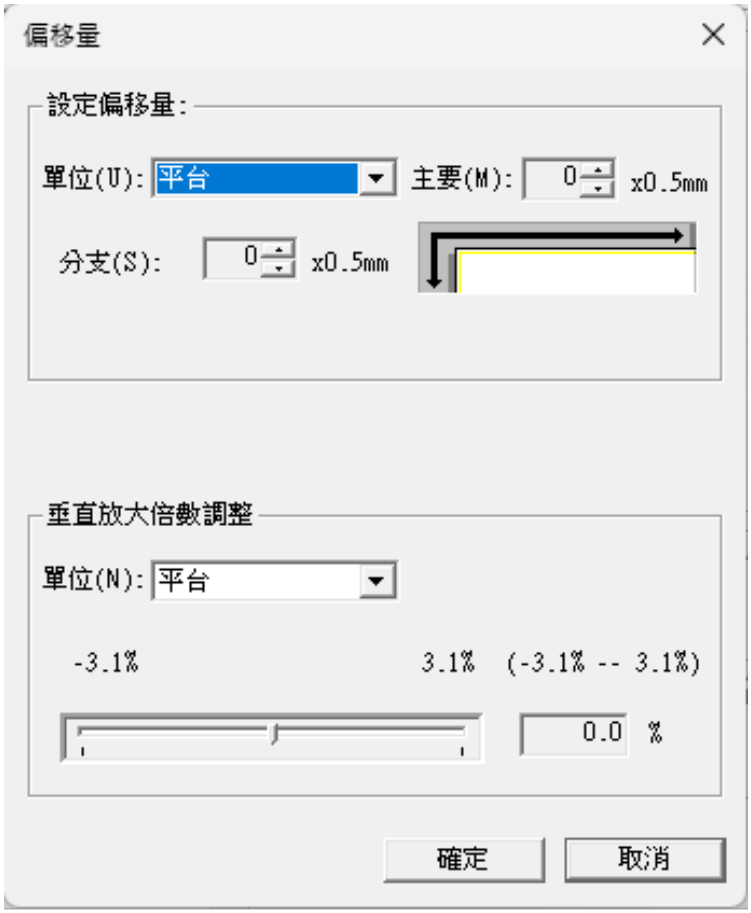

在這些視窗中，可以配置的項目如下：

設定項目	說明
計數 (查看/清除)	可檢視各耗材部件的狀態，來決定更換或清潔耗材的時間。 更換或清潔耗材部件後，請清除對應的計數器。
省電功率	指定掃描器進入省電模式前的等待時間。
設定偏移量	指定掃描的開始位置。
垂直放大倍數調整	請為進紙方向指定放大倍數。

裝置設定 2

1 啟動 Software Operation Panel。

➡ 啟動 Software Operation Panel(第 238 頁)

2 從清單中，選擇 [裝置設定 2]。

[裝置設定 2] 中指定的設定會被列出。

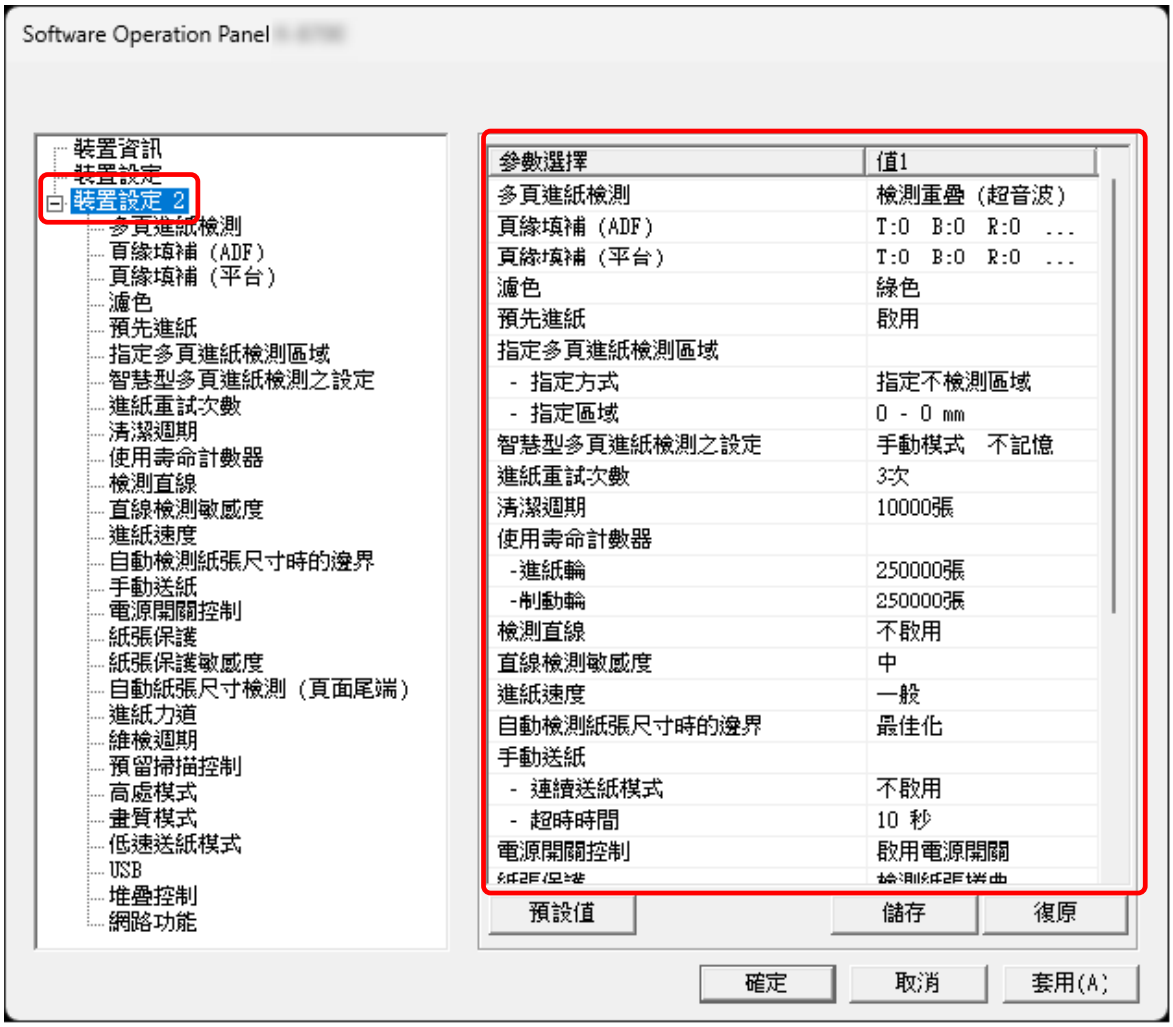

提示

- Software Operation Panel 設定可恢復出廠預設。
  若要將設定還原至出廠預設值，請按一下 [預設值] 按鈕。顯示訊息後，按一下 [確定] 按鈕。
  注意：您所指定的設定將會被清除。
- Software Operation Panel 中的 [裝置設定 2] 設定可進行備份。
  若要備份 [裝置設定 2] 的設定，請按一下 [儲存] 按鈕，然後在顯示的視窗中指定檔名並按一下 [儲存] 按鈕。
- 只有在掃描器類型相同時，才可使用 Software Operation Panel 中 [裝置設定 2] 的設定備份檔案還原其他掃描器上的設定。

若要還原設定，請按一下 [復原] 按鈕，然後指定備份檔案並在顯示的視窗中按一下 [開啟] 按鈕。
顯示訊息後，按一下 [確定] 按鈕。
請注意，無法為不同掃描器機型執行還原。

可指定的項目如下：

設定項目	說明
多頁進紙檢測	指定在掃描期間檢測重疊文件的設定。
頁緣填補 (ADF)/頁緣填補 (平台) [fi-8700/fi-8700S]	指定要填滿掃描影像邊緣附近黑線和陰影的設定。
濾色	輸出黑白、& 白色及灰階影像時，您可以選擇紅色、綠色、藍色（三原色）或白色，以排除某種顏色不被掃描。
預先進紙	指定此項，可在掃描超過一份文件時縮短掃描時間。
指定多頁進紙檢測區域	指定不檢測或要檢測重疊文件的範圍。
智慧型多頁進紙檢測之設定	檢測文件重疊的設定為啟用時，請指定為自動忽略某些文件重疊的形式。
進紙重試次數	指定文件沒有從 ADF 進紙槽 (送紙器) 送入時，進紙的重試次數。
清潔週期	指定掃描器內部的清潔週期。
使用壽命計數器	指定耗材的更換週期。
檢測直線	您可以配置掃描玻璃上的灰塵偵測設定。
直線檢測敏感度	在 [啟用] 中選擇 [檢測直線] 時，請指定檢測直線 (玻璃上灰塵) 的敏感度。
進紙速度	指定文件開始送入的時間。
自動檢測紙張尺寸時的邊界	掃描器設為自動檢測文件大小時，請指定是否最佳化 (進位/捨去) 掃描影像的零碎部分。
手動送紙	指定此項，可在開始掃描後反覆繼續載入並掃描文件。
電源開關控制	設定掃描器電源開啟與關閉的設定。
紙張保護	指定檢測進紙錯誤的設定。
紙張保護敏感度	指定啟用紙張保護功能時，檢測進紙錯誤的敏感度。
自動紙張尺寸檢測 (頁面尾端)	對於附有索引貼紙或索引標籤的文件 (文件有索引標籤) 或非長方形的文件，指定此設定可掃描超過掃描器檢測到的文件邊緣，使掃描影像包含索引貼紙或索引標籤。
進紙力道	設定進紙時的夾紙壓力。
維檢週期	指定請服務工程師執行的掃描器維檢週期。
預留掃描控制	指定是否預防在文件歪斜送入時遺漏部分影像。

設定項目	說明
高處模式	啟用高處模式可在 2,000 公尺或更高處使用掃描器。
畫質模式	要得到接近使用 fi-7700/fi-7600/fi-7700S 掃描的影像畫質，請設定畫質模式。
低速送紙模式	指定此項以減緩掃描速度來保護文件。
USB	通訊時，若電腦上發生錯誤，請變更 USB 設定。 當掃描器透過有線區域網路連接時，無法設定此選項。
堆疊控制	此選項可讓您減慢文件彈出速度，以防止掃描後的文件散落。
網路功能	指定是否只透過 USB 連線來使用掃描器。 當掃描器透過有線區域網路連接時，無法設定此選項。

張數計數器的相關設定

檢查紙張計數器

可檢視各耗材部件的狀態，來決定更換或清潔耗材的時間。
隨著越來越接近耗材更換時間或掃描器清潔時間，計數器的背景顏色會出現變化。
計數器的顏色變更如下：

- [制動輪]/[進紙輪] 計數器
  更換耗材後，如果頁數計數器到達 Software Operation Panel 中 指定更換耗材的週期 [使用壽命計數器](第 260 頁) 指定值的 95% 時，計數器會變為淡黃色；到達 100% 時，則變為黃色。
- [清潔後的掃描頁數] 計數器
  清潔後，如果頁數計數器到達 Software Operation Panel 中 掃描器清潔週期 [清潔週期](第 259 頁) 指定值時，計數器會變為黃色。
- [剩餘墨水量] 計數器
  剩餘墨水量不超過 33% 時，該計數器會變為黃色 (僅在已安裝列印器時顯示)。

1 **啟動 Software Operation Panel。**

➡ 啟動 Software Operation Panel(第 238 頁)

2 **從清單中，選擇 [裝置設定]。**

3 檢查各計數器。

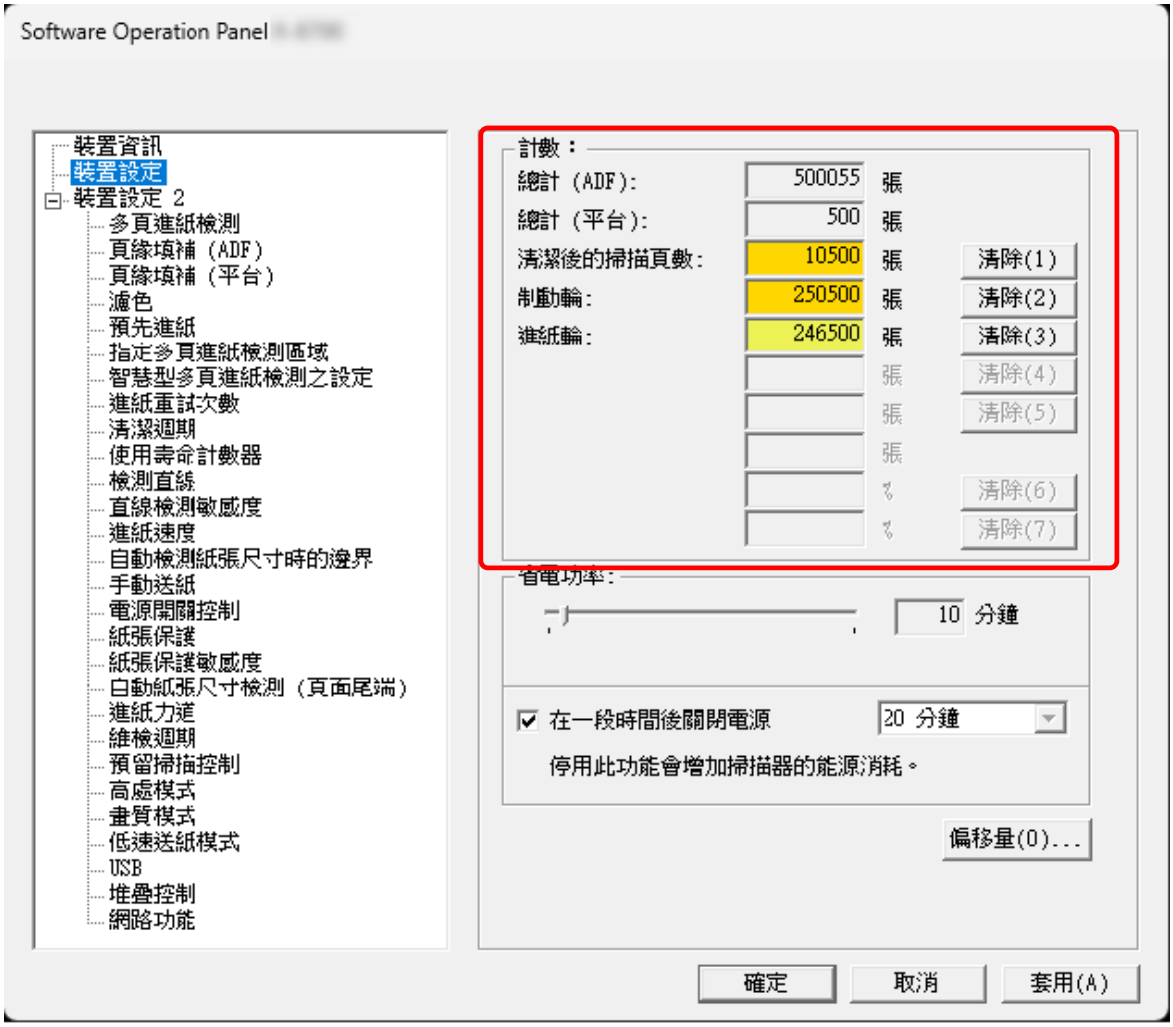

總計 (ADF)

使用 ADF 掃描的總張數 (以 1 張為單位遞增)

總計 (平台) [fi-8700/fi-8700S]

使用平台掃描的總張數 [fi-8700/fi-8700S] (以 1 張為單位遞增)

清潔後的掃描頁數

上次清潔後所掃描的總張數 (以 1 張為單位遞增)

制動輪

自從上次更換制動輪起的大約掃描張數 (以 500 為單位)

進紙輪

自從上次更換進紙輪起的大約掃描張數 (以 500 為單位)

剩餘墨水量

列印器中墨水匣的剩餘墨水量 (僅在已安裝列印器時顯示)

各計數器的出廠預設值設定為「0」。
[剩餘墨水量] 計數器的出廠預設值僅在已安裝列印器時顯示。

注意事項

若拔下掃描器電源線而關閉電源，掃描張數可能無法計入 [總計]。

提示

也可在操作面板上檢查此設定。

清除紙張計數器

更換或清潔耗材部件後，請清除對應的計數器。

1 **啟動 Software Operation Panel。**

➡ 啟動 Software Operation Panel(第 238 頁)

2 **從清單中，選擇 [裝置設定]。**

3 **針對您已更換的耗材，請按一下 [清除(&1)] 按鈕；執行清潔時，請按一下 [清除(&1)] 按鈕，適用於 [清潔後的掃描頁數]。**

計數器重設為 0。
剩餘墨水量將重設至 100。

4 **按一下 [確定] 按鈕。**

出現訊息視窗。

5 **按一下 [確定] 按鈕。**

儲存設定。

> **提示**
> 也可在操作面板上清除此設定。

清潔或更換耗材的訊息

使用掃描器期間，電腦上可能會出現以下訊息。

範例：更換耗材的訊息

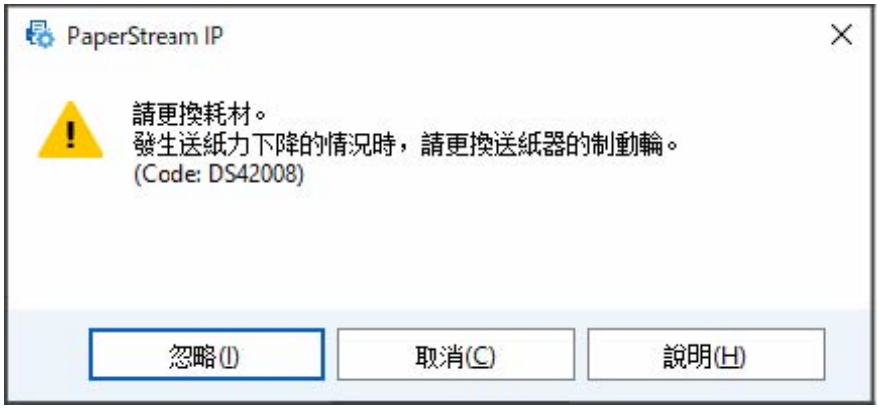

範例：清潔的訊息



依據顯示的訊息來採取以下措施。

- 出現更換耗材的訊息時
  檢查訊息並照其內容更換耗材。
  如果按一下 [忽略] 按鈕，訊息會消失並可繼續掃描。但仍建議您盡快更換耗材。
  若要停止掃描並立即更換耗材，請按一下 [取消] 按鈕。
  關於更換耗材的詳細資訊，請參閱以下說明：
  - 更換制動輪(第 172 頁)
  - 更換進紙輪(第 176 頁)
- 出現清潔的訊息時
  檢查訊息並按照指示清潔。
  關於清潔的詳細資訊，請參閱 日常維護(第 155 頁)。

掃描器清潔週期 [清潔週期]

指定掃描器內部的清潔週期。
在計數器達到該項目的指定數值時，[裝置設定] 中的 [清潔後的掃描頁數] 計數器背景顏色會變成黃色。
也可顯示 清潔或更換耗材的訊息(第 258 頁) 中說明的清潔指示訊息。

1 **啟動 Software Operation Panel。**

➡ 啟動 Software Operation Panel(第 238 頁)

2 **從清單中，選擇 [裝置設定 2] → [清潔週期]。**

3 **指定清潔週期的數值。**
數值範圍從 1,000 到 255,000 張 (以 1,000 為單位遞增)。
出廠預設值：10

4 **指定是否顯示清潔指示訊息。**
在出廠預設值設定中，[顯示清潔指示] 核取方塊為清除。

指定更換耗材的週期 [使用壽命計數器]

指定耗材的更換週期。
若紙張計數 (在更換耗材後) 達到此設定指定值的 95%，[裝置設定] 中 [制動輪] 或 [進紙輪] 計數器的背景色會變為淡黃色；若紙張計數達到 100%，則變為黃色。
也可顯示更換耗材的訊息，其說明見於 清潔或更換耗材的訊息(第 258 頁)。

1 **啟動 Software Operation Panel。**

➡ 啟動 Software Operation Panel(第 238 頁)

2 **從清單中，選擇 [裝置設定 2] → [使用壽命計數器]。**

3 **為每個滾輪指定更換週期值。**
數值範圍從 10,000 到 2,550,000 張 (以 10,000 為單位遞增)。
出廠預設值： 25

掃描的相關設定

調整掃描的開始位置 [設定偏移量/垂直放大倍數調整]

掃描影像的輸出位置不正確，或影像被縮短/拉長 (垂直方向) 時，請調整偏移量和垂直放大倍率以調整影像。

注意事項

一般而言，您無須作任何修改，因為出廠預設設定已使用經過調整的數值。

1 **啟動 Software Operation Panel。**

➡ 啟動 Software Operation Panel(第 238 頁)

2 **從清單中，選擇 [裝置設定]，然後按一下 [偏移量] 按鈕。**

3 **視需要調整偏移量等級/掃描放大倍率。**

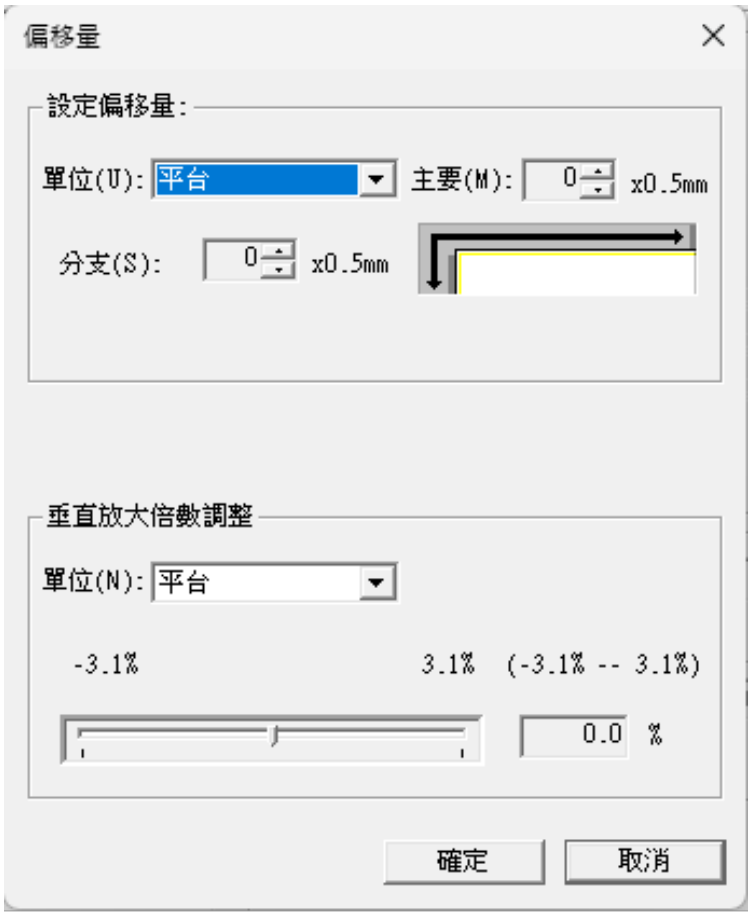

設定偏移量

單位

選擇 [平台] [fi-8700/fi-8700S]、[ADF(正面)] 或 [ADF(背面)] 作為調整偏移量的單位。

主要

指定水平 (寬度) 偏移量。
指定的數值範圍從 -2 到 +3 mm (以 0.5 為單位遞增)。
出廠預設值：0

分支

指定頁面頂端的垂直（長度）偏移量。
指定的數值範圍從 -2 到 +3 mm (以 0.5 為單位遞增)。
出廠預設值：0

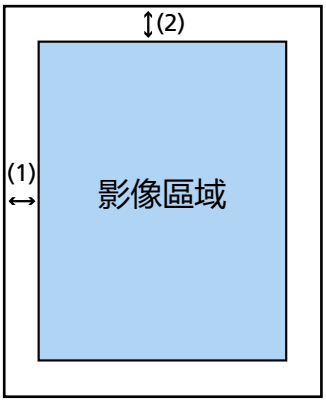

(1)：水平= -2 至 3 mm
(2)：垂直= -2 至 3 mm
（以 0.5 公釐為單位）

垂直放大倍數調整

單位

選擇 [平台] [fi-8700/fi-8700S] 或 [ADF] 作為調整偏移量的單位。

垂直放大倍數調整

指定垂直 (長度) 放大倍數。
指定的數值範圍從 -3.1 到 +3.1% (以 0.1 為單位遞增)。
出廠預設值：0.0

移除出現在影像邊緣四周的陰影/線條 [頁緣填補 (ADF)/頁緣填補 (平台) [fi-8700/fi-8700S]]

指定要填滿掃描影像邊緣附近黑線和陰影的設定。
在某些進行掃描的文件狀況下，掃描影像邊緣的文件陰影，看起來可能像是黑色線條。
在此情況下，可以填滿掃描影像的邊緣，以去除黑色線條。

1 **啟動 Software Operation Panel。**

➡ 啟動 Software Operation Panel(第 238 頁)

2 **從清單中，選擇 [裝置設定 2] → [頁緣填補 (ADF)] 或 [頁緣填補 (平台) [fi-8700/fi-8700S]]。**

3 **指定要填補的各頁緣寬度 (頂端/底端/右端/左端)。**

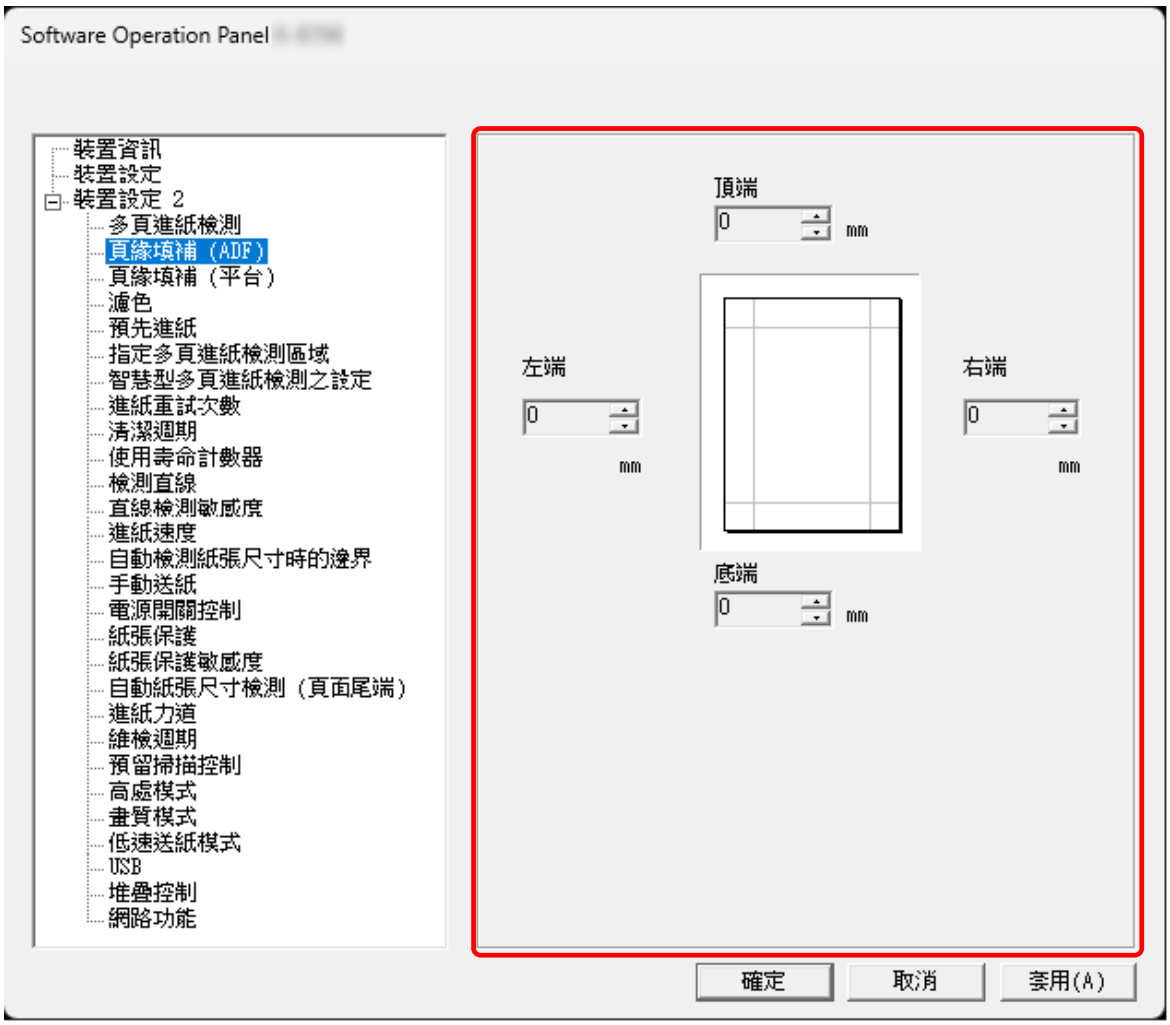

出廠預設值：0

根據背景顏色而定，以白色或黑色填補指定區域。

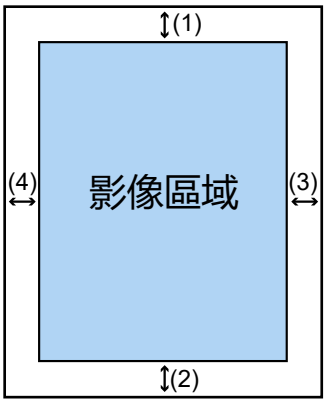

ADF

(1)：頂端 = 0 到 15 mm
(2)：底端 = -7 到 7 mm
(3)：右端 = 0 到 15 mm
(4)：左端 = 0 到 15 mm

平台 [fi-8700/fi-8700S]

(1)：頂端 = 0 到 15 mm
(2)：底端 = 0 到 15 mm
(3)：右端 = 0 到 15 mm
(4)：左端 = 0 到 15 mm

(以 1 mm 為單位遞增)

注意事項

請注意如果「頁緣填補」的目標範圍過寬，可能會蓋掉頁緣附近的字元。

提示

- 您可以在掃描器驅動程式中，將背景顏色變更為黑色或白色。
  關於詳細資訊，請參閱掃描器驅動程式的說明。
- 依據在 [頁緣填補 (ADF)] 指定填補底端頁緣的數值而定，頁緣填補功能會如下操作：
  - 1 到 7 mm
    從影像底端向內，將背景顏色填入指定的區域。
  - -1 到 -7 mm
    輸出影像，而不會從影像底端向外，將背景顏色填入指定的區域。(如果在掃描器驅動程式中設定 [頁尾檢測]，輸出影像就會加上指定的區域。)
- 亦可從掃描器驅動程式指定此設定。頁面邊緣填充功能將套用至根據「Software Operation Panel」中的設定，其邊緣已填充的影像。

指定掃描時濾掉特定顏色的掃描設定 [濾色]

輸出黑白、& 白色及灰階影像時，您可以選擇紅色、綠色、藍色（三原色）或白色，以排除某種顏色不被掃描。
例如在掃描黑色文字和綠色邊框的文件時，如果選擇綠色作為濾色，則只會掃描文件的黑色文字。

1 **啟動 Software Operation Panel。**

➡ 啟動 Software Operation Panel(第 238 頁)

2 **從清單中，選擇 [裝置設定 2] → [濾色]。**

3 **選擇要去除的顏色。**

紅色、綠色、藍色、白色

選取的顏色會被去除。
出廠預設值：綠色

無

不會去除任何顏色。

注意事項

若要排除的部分顏色過深，該顏色可能無法被排除。

提示

您也可以在掃描器驅動程式中指定紅色、綠色、藍色或白色以外的顏色。此設定會覆寫 Software Operation Panel 中的設定。

縮短掃描間隔 [預先進紙]

指定此項，可在掃描超過一份文件時縮短掃描時間。
「預先進紙」指在退出目前掃描的文件前，就將下一份文件送進 ADF 中。

1 **啟動 Software Operation Panel。**

➡ 啟動 Software Operation Panel(第 238 頁)

2 **從清單中，選擇 [裝置設定 2] → [預先進紙]。**

3 **選擇啟用或不啟用 [預先進紙]。**
出廠預設值：啟用

提示

- 啟用預先進紙時若您中途取消掃描，則需要取出預先進紙的文件，然後重新裝載文件。
- 也可在掃描器驅動程式中或操作面板上指定此設定。
  注意：系統會優先套用掃描器驅動程式的設定。

指定進紙重試次數 [進紙重試次數]

指定文件沒有從 ADF 進紙槽 (送紙器) 送入時，進紙的重試次數。

1 **啟動 Software Operation Panel。**

➡ 啟動 Software Operation Panel(第 238 頁)

2 **從清單中，選擇 [裝置設定 2] → [進紙重試次數]。**

3 **指定進紙重試次數。**

數值範圍從 1 到 12 次。

出廠預設值：3 倍

提示

也可在操作面板上指定此設定。

設定開始送入文件的時機 [進紙速度]

指定文件開始送入的時間。
若經常發生文件重疊或卡紙，延遲送入文件的時機可能會改善性能。
此設定在掃描薄紙時很好用。

1 **啟動 Software Operation Panel。**

➡ 啟動 Software Operation Panel(第 238 頁)

2 **從清單中，選擇 [裝置設定 2] → [進紙速度]。**

3 **選擇文件開始送入掃描器的時機。**

一般

這是出廠預設設定。

更慢

文件開始送入的時機較 [一般] 更慢。

注意事項

由於文件送入的開始時機較遲，掃描總時間會更長。

提示

也可在操作面板上指定此設定。

影像大小的設定 [自動檢測紙張尺寸時的邊界]

掃描器設為自動檢測文件大小時，請指定是否最佳化 (進位/捨去) 掃描影像的零碎部分。
檢測文件大小時，相較於標準紙張大小，掃描影像可能會有零碎的部分。
輸出影像大小會依零碎部分如何處理而異。

1 **啟動 Software Operation Panel。**

➡ 啟動 Software Operation Panel(第 238 頁)

2 **從清單中，選擇 [裝置設定 2] → [自動檢測紙張尺寸時的邊界]。**

3 **選擇是否要包含或排除零碎資料。**
選擇 [最佳化] 以防文件元素被部分省略。
出廠預設值：最佳化

注意事項

- 選擇 [最佳化] 可防止文件元素被部分省略，但影像的邊緣可能會出現陰影。
- 選擇 [捨去] 來掃描文件時，若其邊緣有文字等元素，輸出影像上的文件元素可能會被部分省略。

紙張保護功能的設定 [紙張保護]

指定檢測進紙錯誤的設定。
在以下情形中，本功能將檢測進紙錯誤：

- 當掃描器偵測到因進紙錯誤而異常變形的文件時
- 當掃描器檢測出卡紙音時

進紙錯誤造成的卡紙可能損毀或撕裂珍貴文件。
檢測文件送入錯誤並停止進紙可預防文件損毀。
本功能在掃描較薄紙類文件等難以送入的紙張時很好用。

1 **啟動 Software Operation Panel。**

➡ 啟動 Software Operation Panel(第 238 頁)

2 **從左側清單中，選擇 [裝置設定 2] → [紙張保護]。**

3 **選擇一種檢測方法。**

不啟用

不檢測進紙錯誤。

檢測紙張捲曲

掃描器偵測到因進紙錯誤而異常捲曲的文件時，將停止掃描。
這是出廠預設設定。

檢測卡紙音

掃描器檢測卡紙音時，將停止掃描。

檢測紙張捲曲及卡紙音

掃描器檢測出因進紙錯誤而異常捲曲的文件時，或掃描器檢測出卡紙音時，將停止掃描。

注意事項

請注意，紙張保護功能可預防文件損毀，但不保證能保護所有文件。

提示

- 若啟用 [紙張保護]，在以下情形中，即使正確送入文件，進紙也可能會停止。
  - 若掃描有皺摺的文件
  - 若掃描非正方形或長方形的文件
  - 若掃描深色背景的文件
  - 若掃描文字或圖樣背景印刷在靠近邊緣的文件

  僅當從操作面板重新掃描該文件時，才能停用紙張保護功能。

  ➡ 停用紙張保護功能(第 153 頁)
- 若紙張保護功能經常讓文件送入停止，請採取 經常發生紙張受損保護異常(第 219 頁) 中的措施。

- 在以下情況下，[紙張保護] 功能將被停用。
  - 在掃描器驅動程式中啟用「使用文件護套」的設定時
  - 使用「手動單張模式」時
- 也可在掃描器驅動程式中或操作面板上指定此設定。
  注意：系統會優先套用掃描器驅動程式的設定。
  若在掃描器驅動程式中開啟紙張保護設定，無論操作面板和 Software Operation Panel 的設定為何，都會啟用 [檢測紙張捲曲及卡紙音]。
  請注意，當操作面板設定具有優先權時，紙張保護設定將依下列順序套用。

  1 掃描器驅動程式
  關於詳細資訊，請參閱掃描器驅動程式的說明。

  2 操作面板的 [設定功能表] 畫面上的 [19:紙張保護]
  ➡ 如何使用設定功能表(第 102 頁)

  3 Software Operation Panel
  ➡ 紙張保護功能的設定 [紙張保護](第 270 頁)

指定紙張保護的敏感度等級 [紙張保護敏感度]

指定啟用紙張保護功能時，檢測進紙錯誤的敏感度。
未正常送入文件時，可能會有文件異常捲曲的情形或發出卡紙音。
指定檢測文件異常捲曲或卡紙音的敏感度等級。

1 **啟動 Software Operation Panel。**

➡ 啟動 Software Operation Panel(第 238 頁)

2 **從左側清單中，選擇 [裝置設定 2] → [紙張保護敏感度]。**

3 **選擇敏感度等級。**

- 請為 [紙張捲曲] 選擇靈敏度等級。

低

將降低檢測異常捲曲文件的敏感度等級。
指定此項，只在文件高度捲曲的情況下才檢測捲曲文件。

中

將以最佳敏感度等級來檢測文件捲曲異常。
這是出廠預設設定。

高

將提高檢測異常捲曲文件的敏感度等級。
指定此項，即使文件只些微變形，也要檢測捲曲文件。

提示

若要在檢測到文件捲曲異常時立即停止掃描，請選擇 [高]。

- 請為 [卡紙音] 選擇靈敏度等級。

低

將降低檢測卡紙音的敏感度等級。
指定此項只檢測較大的卡紙音。

中

將以最佳敏感度等級來檢測卡紙音。
這是出廠預設設定。

高

將提高檢測卡紙音的敏感度等級。
指定此項以檢測細微的卡紙音。

提示

- 若要在檢測到卡紙音時立即停止掃描，請選擇 [高]。

- 若掃描經常因紙張保護功能而停止，請選擇 [低]。
- 也可在操作面板上指定此設定。

掃描含有索引標籤的文件或非長方形的文件的設定 [自動紙張尺寸檢測 (頁面尾端)]

對於附有索引貼紙或索引標籤的文件 (文件有索引標籤) 或非長方形的文件，指定此設定可掃描超過掃描器檢測到的文件邊緣，使掃描影像包含索引貼紙或索引標籤。
若要掃描附有索引標籤的文件，請將有索引貼紙或標籤的邊緣置於底端的方式載入文件。

➡ 裝載含有索引標籤的文件或非長方形的文件(第 84 頁)

1 **啟動 Software Operation Panel。**

➡ 啟動 Software Operation Panel(第 238 頁)

2 **從清單中，選擇 [裝置設定 2] → [自動紙張尺寸檢測 (頁面尾端)]。**

3 **選擇文件的形狀。**

長方形

檢測出文件底端時即停止掃描。
這是出廠預設設定。

含有索引標籤

最長可以掃描超出含有索引標籤的文件底端 35 mm。

非長方形

最長可以掃描超出檢測文件底端 120 mm。

注意事項

若選擇 [含有索引標籤] 或 [非長方形]，掃描速度將會變慢。

調整取紙壓力 [進紙力道]

設定進紙時的夾紙壓力。
當掃描薄紙，或紙張無法順利送入，且進紙輪會反覆空轉直到紙張送入時，調整進紙壓力可改善掃描效能。

1 **啟動 Software Operation Panel。**

➡ 啟動 Software Operation Panel(第 238 頁)

2 **從清單中，選擇 [裝置設定 2] → [進紙力道]。**

3 **設定進紙時的夾紙壓力。**

弱

若使用薄紙，請選取此選項。
此選項適用於掃描相對較薄的紙張。
即使是薄紙也能送入。但是，若要掃描不建議使用的紙張類型的文件，請務必先測試相同類型的紙張，以確認該文件能否順利掃描。
掃描厚紙時，可能無法正常送紙，導致進紙輪反覆空轉。

中

預設取紙壓力。正常使用時請保留此設定。
這是出廠預設設定。

強

若要掃描厚紙或捲曲的紙張，請選擇此選項。
此選項適用於掃描相對較厚的紙張。
進紙輪的進紙力會增加，因此即使是難以送紙的文件，也能快速送紙。
掃描薄紙可能會導致卡紙。

提示

也可在操作面板上指定此設定。

預防在文件歪斜送入時遺漏部分影像 [預留掃描控制]

指定是否預防在文件歪斜送入時遺漏部分影像。
若將 [預留掃描控制] 設定為 [擴充]，當文件以傾斜狀態送入時，掃描範圍會自動擴大，以避免影像出現缺失。

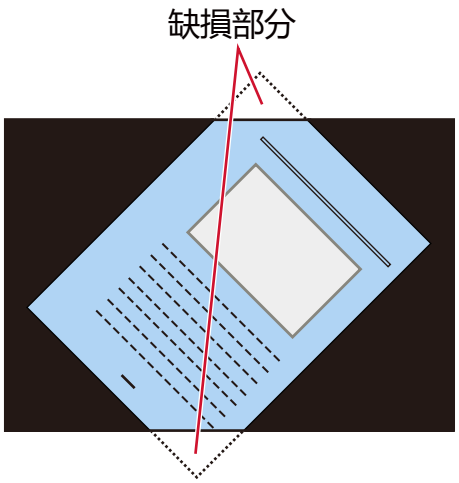

影像有部分缺損時

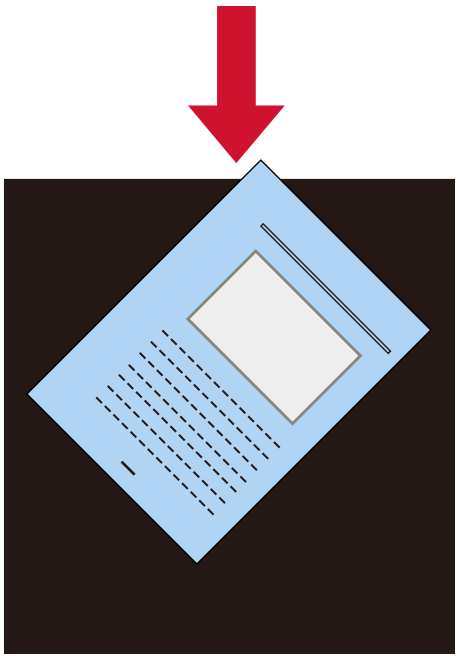

選擇 [擴充] 時

1 **啟動 Software Operation Panel。**

➡ 啟動 Software Operation Panel(第 238 頁)

2 **從清單中，選擇 [裝置設定 2] → [預留掃描控制]。**

3 **選擇 [擴充]。**

出廠預設值：中

提示

- 建議您使用最大的可用紙張尺寸來掃描。
- 也可在操作面板上指定此設定。

在高處掃描 [高處模式]

啟用高處模式可在 2,000 公尺或更高處使用掃描器。
高海拔低氣壓條件下，可能降低有超聲波感應器的文件重疊檢測的準確度。
將高處模式設定為 [啟用]，可以改善檢測文件重疊的準確度。

1 **啟動 Software Operation Panel。**

➡ 啟動 Software Operation Panel(第 238 頁)

2 **從清單中，選擇 [裝置設定 2] → [高處模式]。**

3 **選擇 [啟用]。**
出廠預設值：不啟用

指定掃描畫質 [畫質模式]

要得到接近使用 fi-7700/fi-7600/fi-7700S 掃描的影像畫質，請設定畫質模式。

1 **啟動 Software Operation Panel。**

➡ 啟動 Software Operation Panel(第 238 頁)

2 **從清單中，選擇 [裝置設定 2] → [畫質模式]。**

3 **選擇是否要取得接近 fi-7700/fi-7600/fi-7700S 的畫質。**

出廠預設值：停用

紙張受損保護功能的設定 [低速送紙模式]

指定此項以減緩掃描速度來保護文件。
若以低解析度 (低於 400 dpi) 執行掃描時，無論設定的解析度為何，將以低速掃描。此設定在掃描長頁文件時很好用。

1 **啟動 Software Operation Panel。**

➡ 啟動 Software Operation Panel(第 238 頁)

2 **從清單中，選擇 [裝置設定 2] → [低速送紙模式]。**

3 **若要以慢速執行掃描以保護文件，請選擇 [啟用]。**
出廠預設值：停用

> **提示**
> 也可在操作面板上指定此設定。

指定出紙速度（堆疊控制）

此選項可讓您減慢文件彈出速度，以防止掃描後的文件散落。
此設定在掃描不同尺寸的文件時會生效。

1 **啟動 Software Operation Panel。**

➡ 啟動 Software Operation Panel(第 238 頁)

2 **從清單中，選擇 [裝置設定 2] → [堆疊控制]。**

3 **請選取 [啟用]，以防止掃描的文件散落。**
請注意，由於控制了送出速度，使文件以較慢的速度送出，因此掃描速度會降低。
出廠預設值：不啟用

> **提示**
> 也可在操作面板上指定此設定。

和檢測文件重疊有關的設定 (多頁進紙檢測)

指定檢測文件重疊的方法 [多頁進紙檢測]

兩張或以上的紙張重疊並同時送入時，即發生多頁進紙錯誤。
指定在掃描期間檢測重疊文件的設定。
文件重疊是以超音波感應器，或依照文件長度的差異進行檢測。
檢測到重疊的文件時，會顯示錯誤訊息，掃描停止。如果文件在距離前端 30 mm 以內重疊，不會被偵測為重疊。

注意事項

當使用「手動單張模式」時，系統將無法偵測到文件重疊的情況。
手動單張模式可用來掃描對摺的文件或信封等多層文件。因此，即使啟用檢測重疊文件的設定，該文件仍不會被檢測為重疊文件。

1 **啟動 Software Operation Panel。**

➡ 啟動 Software Operation Panel(第 238 頁)

2 **從清單中，選擇 [裝置設定 2] → [多頁進紙檢測]。**

3 **選擇一種檢測方法。**

不啟用

不檢測文件重疊。

檢測重疊 (超音波)

使用超音波感應器偵測重疊的文件。
選擇此設定時，可指定以下兩種選項：

- 依照與文件進紙方向前端的長度，指定檢測文件重疊的區域。
  關於詳細資訊，請參閱 指定檢測多頁進紙的區域 [指定多頁進紙檢測區域](第 284 頁)。
- 如果文件上貼了一片紙張，可以記住紙張的長度和位置，並設定為忽略文件重疊。
  關於詳細資訊，請參閱 配置為不檢測某些重疊樣式(第 149 頁)。

這是出廠預設設定。

檢測長度

依照長度差異偵測重疊的文件。
選擇此設定可以掃描長度相同的文件。

注意事項

請注意在掃描不同長度的混合批次文件時，無法準確檢測出文件重疊。

檢測重疊及長度

同時透過 [檢測重疊 (超音波)] 和 [檢測長度] 來檢測文件重疊。

選擇此設定時，可指定以下兩種選項：

- 依照與文件進紙方向前端的長度，指定檢測文件重疊的區域。
  關於詳細資訊，請參閱 指定檢測多頁進紙的區域 [指定多頁進紙檢測區域](第 284 頁)。
- 如果文件上貼了一片紙張，可以記住紙張的長度和位置，並設定為忽略文件重疊。
  關於詳細資訊，請參閱 配置為不檢測某些重疊樣式(第 149 頁)。

注意事項

請注意在掃描不同長度的混合批次文件時，無法準確檢測出文件重疊。

長度

選擇 [檢測長度] 或 [檢測重疊及長度] 時必須指定此項目。
指定出現多大的文件長度差異，會被檢測為文件重疊。
如果文件的長度差異大於指定值，會被檢測為文件重疊。
低於指定值的任何長度都會被容許，當作是些微的誤差，而不會被檢測為文件重疊。
出廠預設值：10

注意事項

- 若要掃描不同長度的文件，請選擇 [檢測重疊 (超音波)]。
- 若選擇 [檢測重疊 (超音波)]，當文件上有便利貼、收據或照片時，文件的黏貼部分可能會被檢測為文件重疊。
  若要停用文件重疊檢測，請指定以下其中一項：
  - 選擇 [檢測長度]
  - 在 [指定多頁進紙檢測區域] 中，指定為不檢測黏貼紙張的區域
  - 在 [智慧型多頁進紙檢測之設定] 中，選擇 [自動模式 1] 或 [自動模式 2]

提示

- 以下情況不檢測重疊文件：
  - 在掃描器驅動程式中啟用「使用文件護套」的設定時
  - 使用「手動單張模式」時
- 亦可從掃描器驅動程式指定此設定。
  注意：系統會優先套用掃描器驅動程式的設定。

指定檢測多頁進紙的區域 [指定多頁進紙檢測區域]

指定不檢測或要檢測重疊文件的範圍。
在 [檢測重疊 (超音波)] 中選擇 [檢測重疊及長度] 或 [多頁進紙檢測] 時指定此項目。

1 **啟動 Software Operation Panel。**

➡ 啟動 Software Operation Panel(第 238 頁)

2 **從左側清單中，選擇 [裝置設定 2] → [指定多頁進紙檢測區域]。**

3 **指定檢測範圍。**

選擇 [選擇範圍] 核取方塊。

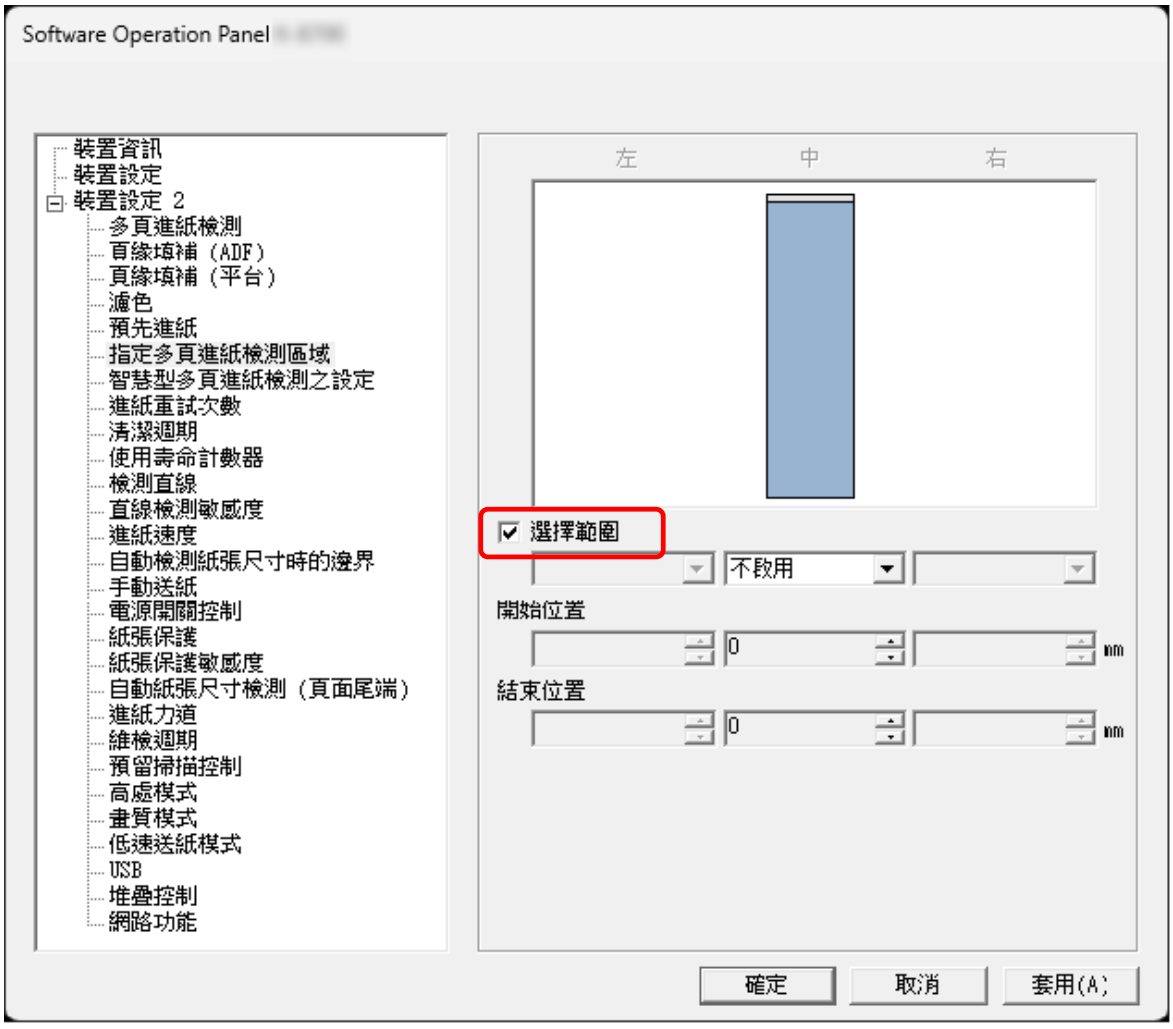

[選擇範圍] 核取方塊

選擇核取方塊以指定下圖中的檢測範圍 (淺藍色)。

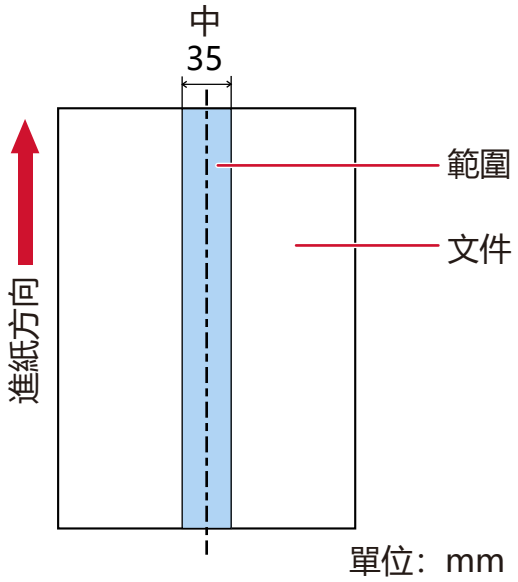

在出廠預設值設定中，此核取方塊為清除。
清除此核取方塊，可將開始位置和結束位置都設定為「0」，並在整份文件的範圍內檢測文件重疊。
文件裝載於進紙輪間的中心點時，將適用以上條件。
如果文件在距離前端 30 mm 以內重疊，不會被偵測為重疊。

不啟用 (中)

在選取 [選擇範圍] 核取方塊時，可以選擇這個選項。
在指定的區域中，不會檢測文件重疊。
這是出廠預設設定。

啟用 (中)

在選取 [選擇範圍] 核取方塊時，可以選擇這個選項。
在指定的區域中，會檢測文件重疊。

開始位置 (中)

依照與文件進紙方向前端的長度，指定檢測區域的開始位置。
範圍：0 到 510 mm (以 2 mm 為單位遞增)，開始位置 < 結束位置
出廠預設值：0

結束位置 (中)

依照與文件進紙方向前端的長度，指定檢測區域的結束位置。
範圍：0 到 510 mm (以 2 mm 為單位遞增)，開始位置 < 結束位置
出廠預設值：0

提示

- 如果開始和結束位置都是「0」，則無論 [選擇範圍] 如何設定，都會在整份文件的範圍內檢測文件重疊。
- 若要對整份文件停用檢測文件重疊的功能，請為 [選擇範圍] 選擇 [不啟用]，然後將開始位置設為「0」，並將結束位置設為等於或超過文件長度。
- 如果開始位置設定為超過文件長度，則在 [選擇範圍] 選擇 [不啟用] 時，整份文件中都會檢測文件重疊，而 [選擇範圍] 選擇 [啟用] 時，整份文件的任何一處都不會檢測文件重疊。
- 若要檢測文件重疊，區域長度必須至少指定為 5 mm。
  指定設定，使結束位置的數值超過開始位置 6 mm 以上。
- 亦可使用以下方法之一設定開始位置和結束位置：
  - 在用於指定檢測區域的視窗上，以拖曳滑鼠指標的方式畫出一個方塊。
  - 在用於指定檢測區域的視窗上，拖曳代表開始位置和結束位置的控點。
- 關於重疊偵測區域設定的範例，請參閱 設定文件重疊檢測區域的範例(第 287 頁)。

■ 設定文件重疊檢測區域的範例

範例 1

設定的詳細資訊如下。
偵測區域：指定啟用的區域，開始位置：50 mm，結束位置：200 mm

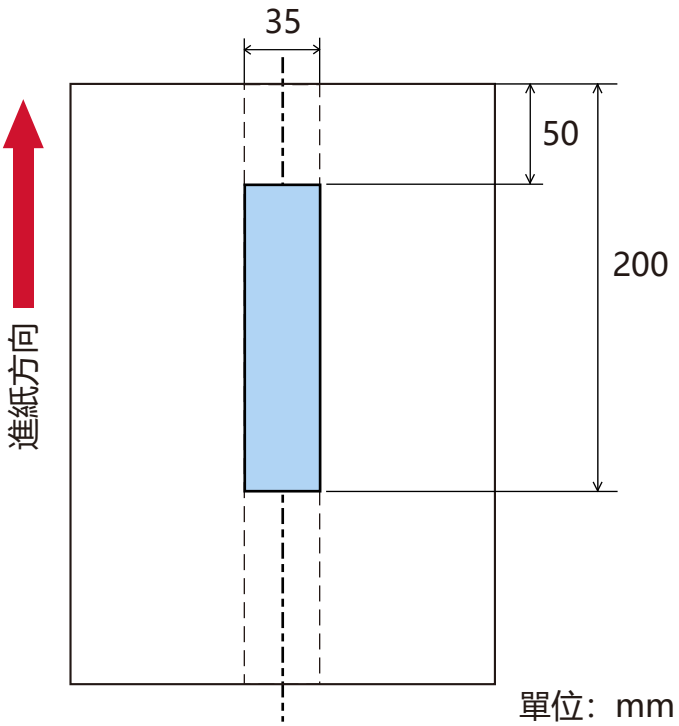

只在淺藍色區域中檢測文件重疊。

範例 2

設定的詳細資訊如下。

偵測區域：指定不啟用的區域，開始位置：0 mm，結束位置：300 mm

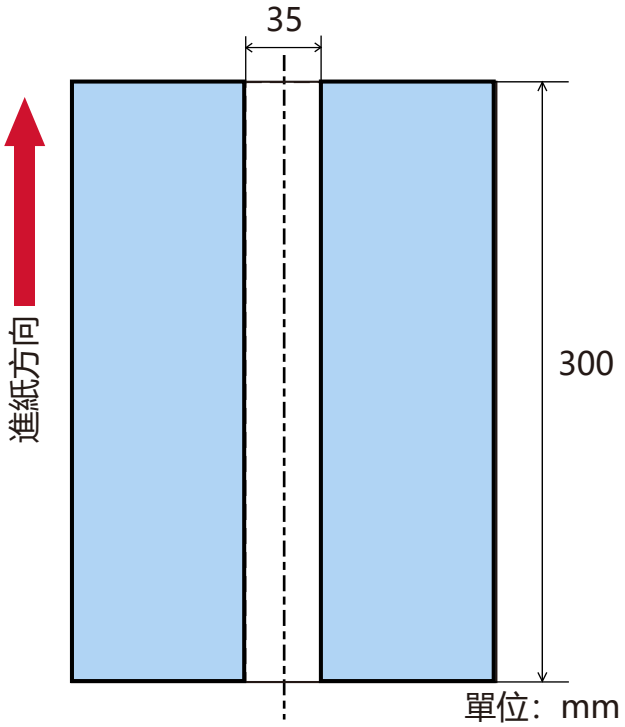

只在淺藍色區域中檢測文件重疊。

範例 3 (錯誤案例)

設定的詳細資訊如下。
偵測區域：指定啟用的區域，開始位置：100 mm，結束位置：102 mm

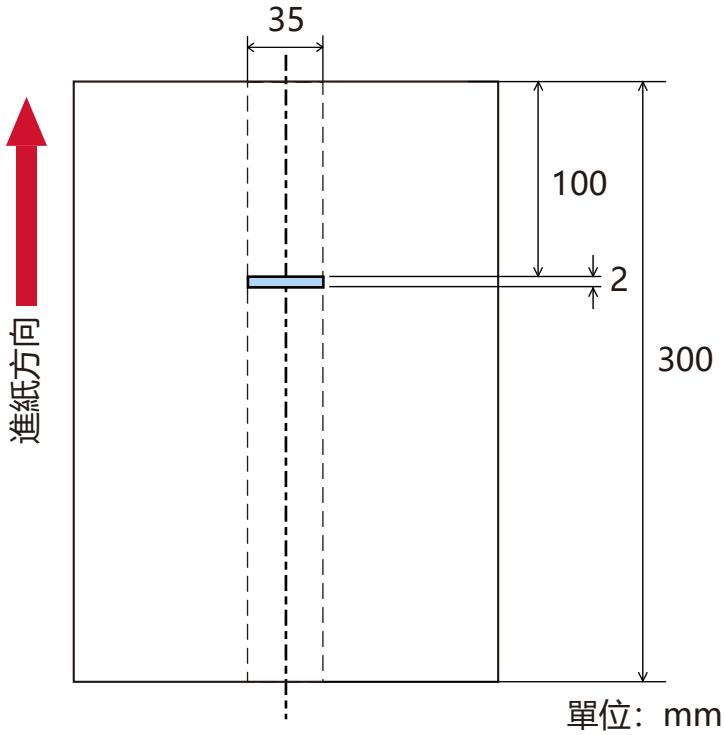

由於檢測區域 (長度) 小於 5 mm，無法準確檢測重疊的文件。

設定為忽略某些重疊樣式 [智慧型多頁進紙檢測之設定]

檢測文件重疊的設定為啟用時，請指定為自動忽略某些文件重疊的形式。
請注意在設定此項目前，必須先在掃描器驅動程式和 Software Operation Panel (指定檢測文件重疊的方法 [多頁進紙檢測](第 282 頁)) 中，指定 [檢測重疊 (超音波)] 或 [檢測重疊及長度]。

1 **啟動 Software Operation Panel。**

➡ 啟動 Software Operation Panel(第 238 頁)

2 **從左側清單選擇 [裝置設定 2] → [智慧型多頁進紙檢測之設定]。**

3 **選擇操作模式。**

手動模式

指定在重複掃描被檢測為文件重疊的文件時，是否應檢測文件重疊。
不記憶紙張附件的大小或位置。
檢測到重疊的文件時，掃描將立即停止。
請注意，若在掃描器驅動程式中將停止掃描以檢查影像的設定設為開啟，掃描將在退出重疊的文件後停止。
這是出廠預設設定。

自動模式 1

指定被檢測為文件重疊的文件上，所張貼之紙張的長度和位置，是否應被記憶為重疊形式。
如果記憶了重疊形式，從下一次掃描開始，重疊形式相同的文件，就不會被偵測為文件重疊。
退出重疊的文件後，將會停止掃描。
重疊形式的記憶最多為八張 (每張最多可記憶四個重疊形式)。
一旦重疊形式記憶了八張，當檢測到新的形式時將由記憶的第一張開始覆寫已記憶的形式。
然而，掃描器關閉電源又開啟時，記憶的重疊形式數量將依據 Software Operation Panel 中 [在電源關閉時的重疊形式] 的設定而定。

➡ 設定為忽略某些重疊樣式 [智慧型多頁進紙檢測之設定](第 290 頁)

> **提示**
> 若要掃描器為文件記憶五個以上的重疊形式，請掃描文件一次讓掃描器記憶最多四個重疊形式，然後再次掃描文件讓掃描器記憶第五個及後續的重疊形式，自下次掃描起，新記憶的重疊形式將不會被檢測為重疊。
> 由於同一份文件被掃描了兩次，掃描器實際上會將其記憶為兩份文件。

自動模式 2

指定被檢測為文件重疊的文件上，所張貼之最長紙張的長度，是否應被記憶為重疊形式。
如果記憶了重疊形式，從下一次掃描開始，文件上張貼長度相同或更短的紙張，就不會被偵測為文件重疊。
退出重疊的文件後，將會停止掃描。
在此操作模式下，只可記憶一個重疊形式。

[清除重疊形式] 核取方塊

選擇此項可清除在自動模式中記憶的重疊形式。
透過選擇此項，可以清除自動模式中記憶的重疊形式。
您可以清除不該記住的重疊樣式，但進行這項操作時請小心，因為所有記住的樣式都會被清除。
在出廠預設值設定中，此核取方塊為清除。

[記憶重疊形式] 核取方塊

針對自動模式 1 或自動模式 2，手動切換當檢測到重疊文件時是否記憶重疊形式。
選擇此項可將預設值變更為啟用，以便在檢測到重疊文件時記憶重疊形式。
在出廠預設值設定中，此核取方塊為清除。
關於記憶重疊形式之功能的詳細資訊，請參閱 配置為不檢測某些重疊樣式(第 149 頁)。

在電源關閉時的重疊形式

您可以指定是否要自電源關閉時幾就維持重疊形式。
若選擇 [記憶]，下次開啟掃描器電源時可使用自動模式 1 最近記憶的重疊形式 (八個文件) 和自動模式 2 的一個重疊形式。
出廠預設值：不記憶

提示

也可在操作面板上指定此設定。

待機時間的相關設定

掃描器進入省電模式前的待機時間 [省電功率]

指定掃描器進入省電模式前的等待時間。

1 **啟動 Software Operation Panel。**

➡ 啟動 Software Operation Panel(第 238 頁)

2 **從清單中，選擇 [裝置設定]。**

3 **指定掃描器進入省電模式的等待時間。**

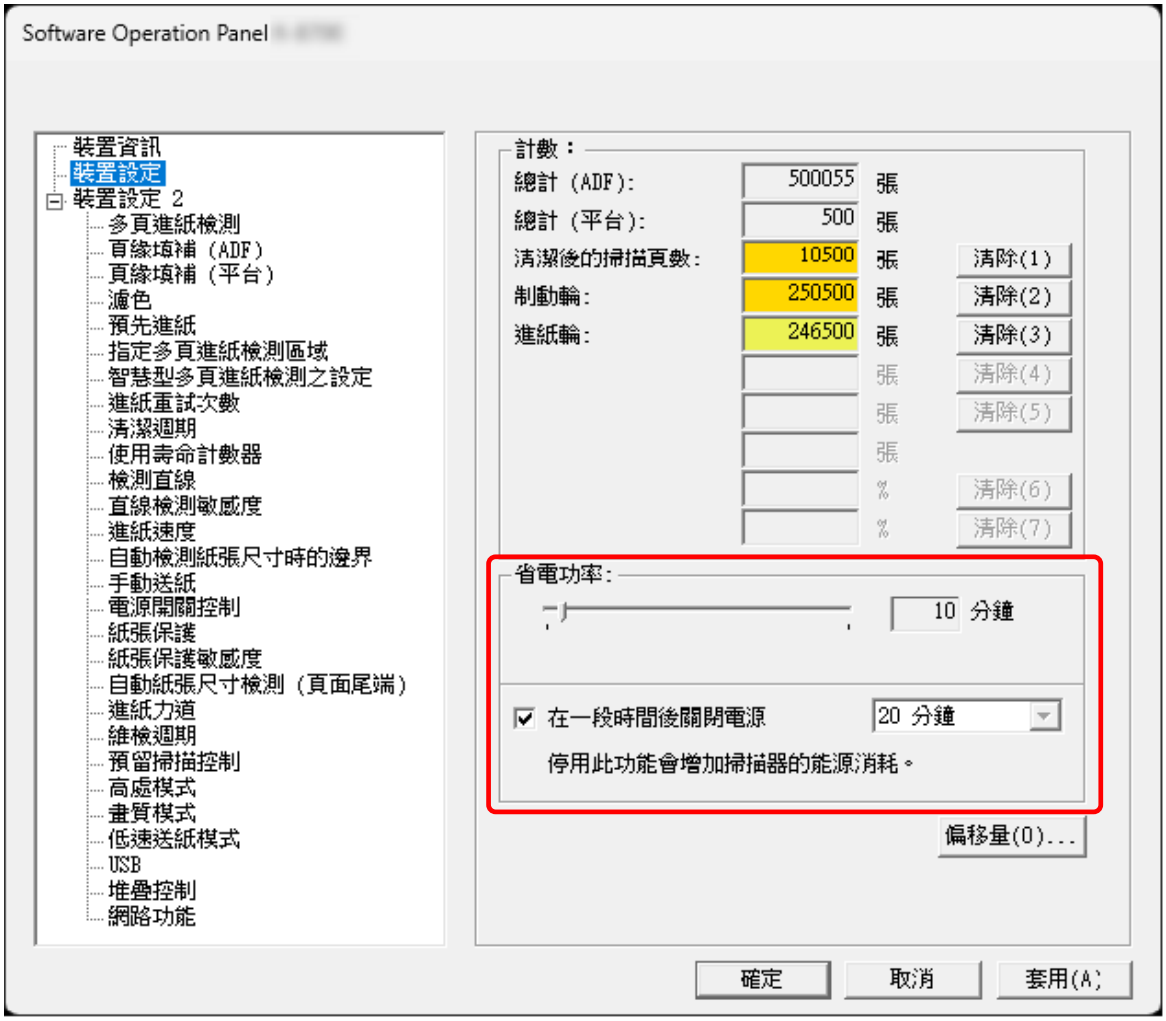

省電功率

使用此滑桿可指定進入省電模式前的等待時間，範圍為 5 至 115 分鐘 (以 5 為遞增單位)。
出廠預設值：10

[在一段時間後關閉電源] 核取方塊

若要自動關閉掃描器電源，請選擇此項。

選擇此項後，若掃描器在特定期間內未經使用，將會自動關閉電源。
在出廠預設值設定中，此核取方塊為選取。
從下拉式清單中選擇掃描器自動關閉的時間。
出廠預設值：20 分鐘

提示

- 取消选中[在一段時間後關閉電源] 复选框后，扫描仪的能耗会增加。
- 也可在操作面板上指定此設定。

手動送紙的等待時間 [手動送紙]

指定此項，可在開始掃描後反覆繼續載入並掃描文件。
若要指定掃描器在掃描開始或文件送入完成後等待指定時間讓文件載入 ADF 進紙槽 (送紙器) 上，請指定等待時間。
只要在指定等待時間內載入文件，即可連續掃描。
若超過指定等待時間，掃描會自動結束。

1 **啟動 Software Operation Panel。**

➡ 啟動 Software Operation Panel(第 238 頁)

2 **從左側清單中，選擇 [裝置設定 2] → [手動送紙]。**

3 **設定 [超時時間]。**
針對 [超時時間]，指定掃描器確認沒有文件載入 ADF 進紙槽 (送紙器) 前的等待時間 (最後一次掃描和檢測是否載入下一份文件之間的間隔)。
出廠預設值：10 秒

- 以手動連續掃描一份以上文件時

  a 請將 [連續送紙模式] 設定為 [啟用]，以切換至手動連續模式。
  出廠預設值：停用

  b 選擇 [超時時間] 的時間。

- 手動逐張掃描對摺文件、信封或多層轉印紙時

  a 將送紙模式切換開關向左滑動，以啟用手動單張模式。

  b 選擇 [超時時間] 的時間。

提示

- 在手動連續模式或手動單張模式中，開始掃描後或退出文件後，掃描器會等待文件載入 ADF 進紙槽 (送紙器) 直到超過超時時間。
  若未在超時時間內載入文件，掃描將完成。
  若要立即結束掃描，請按下 [Scan/Enter] 按鈕或 [Stop/Clear] 按鈕。
  請注意，即使在送入文件期間按下 [Stop/Clear] 按鈕，亦無法取消掃描。
- 也可在操作面板上指定此設定。

掃描器與電腦間連線的相關設定

指定 USB 操作 [USB]

通訊時，若電腦上發生錯誤，請變更 USB 設定。
當掃描器透過有線區域網路連接時，無法設定此選項。
若變更此設定，掃描器會重新啟動。

1 **啟動 Software Operation Panel。**

➡ 啟動 Software Operation Panel(第 238 頁)

2 **從左側清單選擇 [裝置設定 2] → [USB]。**

3 **指定 USB 功能如何運作。**

自動

依照連接環境運作。這是出廠預設設定。

USB 2.0

以 USB 2.0 運作。

提示

也可在操作面板上指定此設定。

只透過 USB 連線使用掃描器的設定 [網路功能]

在出廠預設值下，您可透過 USB 連線或有線區域網路連線來使用掃描器。
若因為以下原因而只透過 USB 連線使用掃描器，請停用有線區域網路連線。

- 降低耗電量
- 提升安全性
- 使用 啟用 USB 供電

➡ 開啟/關閉掃描器電源的方法 [電源開關控制](第 297 頁)

當掃描器透過有線區域網路連接時，無法設定此選項。
若變更此設定，掃描器會重新啟動。

1 **啟動 Software Operation Panel。**

➡ 啟動 Software Operation Panel(第 238 頁)

2 **從左側清單中，選擇 [裝置設定 2] → [網路功能]。**
透過 USB 纜線連線掃描器時會出現 [網路功能]。

3 **請選擇 [不啟用]。**
出廠預設值：啟用

掃描器電源開啟/關閉以及耗電功率的相關設定

開啟/關閉掃描器電源的方法 [電源開關控制]

設定掃描器電源開啟與關閉的設定。
指定掃描器開啟／關閉的方法，但不使用掃描器上的 [Power] 按鈕。

1 **啟動 Software Operation Panel。**

➡ 啟動 Software Operation Panel(第 238 頁)

2 **從清單中，選擇 [裝置設定 2] → [電源開關控制]。**

3 **由下選擇開啟/關閉掃描器電源的方法。**

啟用電源開關

使用掃描器上的 [Power] 按鈕開啟/關閉掃描器電源。
這是出廠預設設定。

不啟用電源開關

選擇此選項，即可使用 AC 電源插座控制週邊設備 (例如掃描器) 的供電情況，以調配電腦電源。
掃描器上的 [Power] 按鈕不可用於開啟/關閉掃描器電源。

注意事項

Software Operation Panel 中 [裝置設定] 下的 [在一段時間後關閉電源] 會停用。

啟用 USB 供電

當在 Software Operation Panel 的 [裝置設定 2] 中將 [網路功能] 設定為 [不啟用] 時，此設定即會生效。
設定是否允許除了按下掃描器上的 [Power] 按鈕之外，還可透過以下動作、開啟或關閉掃描器。

- 開啟或關閉電腦電源
- 連接或拔除 USB 纜線

注意事項

- 若選取 [啟用 USB 供電]，電源開關將始終處於啟用狀態。
- 即使已關閉電腦電源，某些電腦類型和 USB 集線器也會對 USB 纜線供電。
  在此情況下，[啟用 USB 供電] 可能無法正常運作。

提示

當 [不啟用電源開關] 設定為 [開啟] 時，掃描器的能源消耗會增加。

掃描器維護的相關設定

直線檢測 [檢測直線]

您可以配置掃描玻璃上的灰塵偵測設定。
如果掃描玻璃變髒，影像上可能會出現直線。
在檢測直線設定中選擇 [啟用] 時，在使用 ADF 掃描的影像上有可能出現直線的下述時機將會顯示訊息：

- ADF 打開或關上時
- 掃描完成時
- 將文件載入 ADF 進紙槽 (送紙器) 時
- 掃描器從省電模式恢復時

出現如下訊息。

- Menu 在 LCD 上閃爍。
  [清潔玻璃！] 也會在 [準備就緒] 畫面中的第二行閃爍。
  為防止影像上出現直線，請確認資訊後再清潔玻璃。
  關於如何檢查資訊的詳情，請參閱 檢查資訊(第 107 頁)。
- 在連接掃描器的電腦上，Error Recovery Guide 會顯示一則訊息。
  為防止影像上出現直線，請檢查訊息，然後清潔玻璃。

關於清潔的詳細資訊，請參閱 日常維護(第 155 頁)。

1. **啟動 Software Operation Panel。**
   ➡ 啟動 Software Operation Panel(第 238 頁)
2. **從左側清單選擇 [裝置設定 2] → [檢測直線]。**
3. **選擇 [啟用]。**
   出廠預設值：停用

> **提示**
> - 接收玻璃上有灰塵的通知功能不一定會通知您所有的灰塵。影像上若出現直線，請依據 掃描出來的影像出現直線(第 226 頁) 採取措施。
> - 也可在操作面板上指定此設定。

指定檢測直線的敏感度等級 [直線檢測敏感度]

在 [啟用] 中選擇 [檢測直線] 時，請指定檢測直線 (玻璃上灰塵) 的敏感度。
請依照掃描玻璃的髒汙程度調整敏感度。

1 **啟動 Software Operation Panel。**

➡ 啟動 Software Operation Panel(第 238 頁)

2 **從左側清單選擇 [裝置設定 2] → [直線檢測敏感度]。**

3 **選擇檢測玻璃上灰塵的敏感度。**

低

降低檢測玻璃上灰塵的敏感度。
指定此項目，則只有在掃描玻璃灰塵很多的時候才會檢測灰塵。

中

以最佳的敏感度等級來檢測玻璃上的灰塵。
這是出廠預設設定。

高

增加檢測玻璃上灰塵的敏感度。
指定此項目時，即使掃描玻璃上的灰塵量很微小，也會檢測灰塵。

提示

- 若 [準備就緒] 畫面中的第二行上經常閃爍 [清潔玻璃！]，請選擇 [低]。
- 也可在操作面板上指定此設定。

設定掃描器的維檢週期 [維檢週期]

指定請服務工程師執行的掃描器維檢週期。

自上回維檢日期後，若超過指定期間，Menu 會在 LCD 上閃爍。
[維護] 也會在 [準備就緒] 畫面中的第二行閃爍。
檢查資訊並請服務工程師執行掃描器定期維檢。
關於如何檢查資訊的詳情，請參閱 檢查資訊(第 107 頁)。
關於請服務工程師執行掃描器定期維檢，請洽此產品的原購買經銷商/代理商。

1 **啟動 Software Operation Panel。**

➡ 啟動 Software Operation Panel(第 238 頁)

2 **從左側清單中，選擇 [裝置設定 2] → [維檢週期]。**

3 **若選擇 [啟用]，可在 LCD 上收到維護時間將至的訊息。**
出廠預設值：停用

4 **選擇收到訊息的週期。**
出廠預設值：12 個月

網路設定 (fi Series 網路設定)

本節說明如何使用 fi Series 網路設定 來指定網路設定。
使用 fi Series 網路設定，可透過電腦上的瀏覽器來指定掃描器的網路設定。

啟動 fi Series 網路設定

1 **將掃描器如下連線至電腦。**

- fi-8600

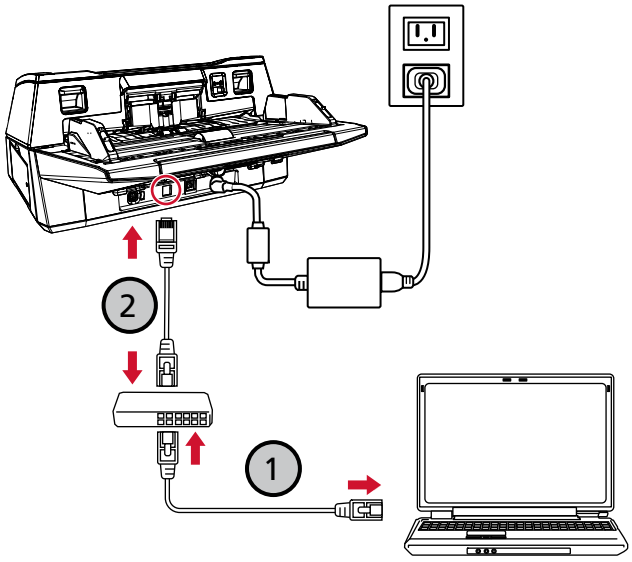

- fi-8700/fi-8700S

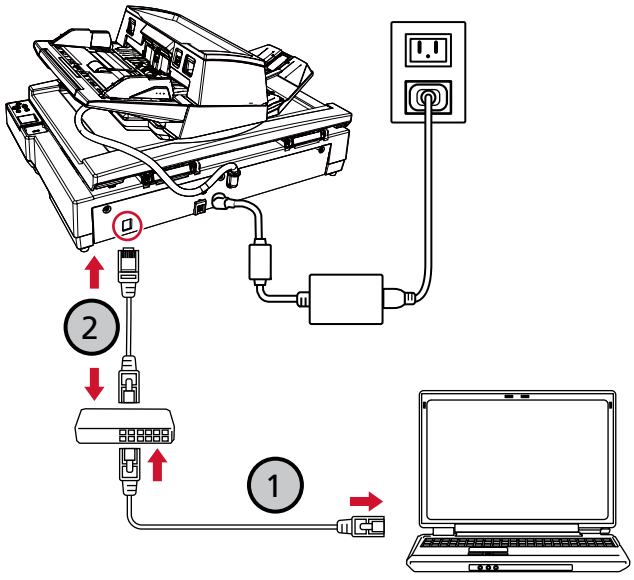

a **透過有線區域網路將電腦連線到網路裝置 (1)。**

關於如何將電腦連線至網路的詳細資訊，請參閱電腦的使用手冊。

b **透過有線區域網路將掃描器連線到網路裝置 (②)。**

2 **檢查掃描器的 IP 位址。**
您可以使用「IP 位址設定工具」來檢查 IP 位址。
關於詳細資訊，請參閱 Network Setup Tool 說明。
關於如何啟動 IP 位址設定工具的詳細資訊，請參閱 啟動 IP 位址設定工具(第 329 頁)。

3 **確認掃描器已連線至網路。**

➡ 如何檢查掃描器的網路連線(第 324 頁)

4 **在電腦上啟動瀏覽器，並在 URL 輸入欄位中輸入以下 URL 以連線至掃描器。**
掃描器的 IP 位址或 FQDN

範例

IPv4 位址
xxx.xxx.xxx.xxx/（每個「xxx」的值介於 0 至 255 之間）

範例

針對 IPv6 位址
[xxxx:xxxx:xxxx:xxxx:xxxx:xxxx:xxxx:xxxx]/（每個「xxxx」的值介於 0 至 ffff 之間）

5 **輸入管理員密碼，並按一下 [登入] 按鈕。**
關於管理員密碼的詳細資訊，請參閱 管理員密碼(第 311 頁)。
出現 fi Series 網路設定 視窗。

6 **按一下各功能表以指定設定。**

➡ 掃描器資訊(第 306 頁)
➡ 網路(第 307 頁)
➡ 安全性(第 310 頁)

➡ 維護(第 311 頁)

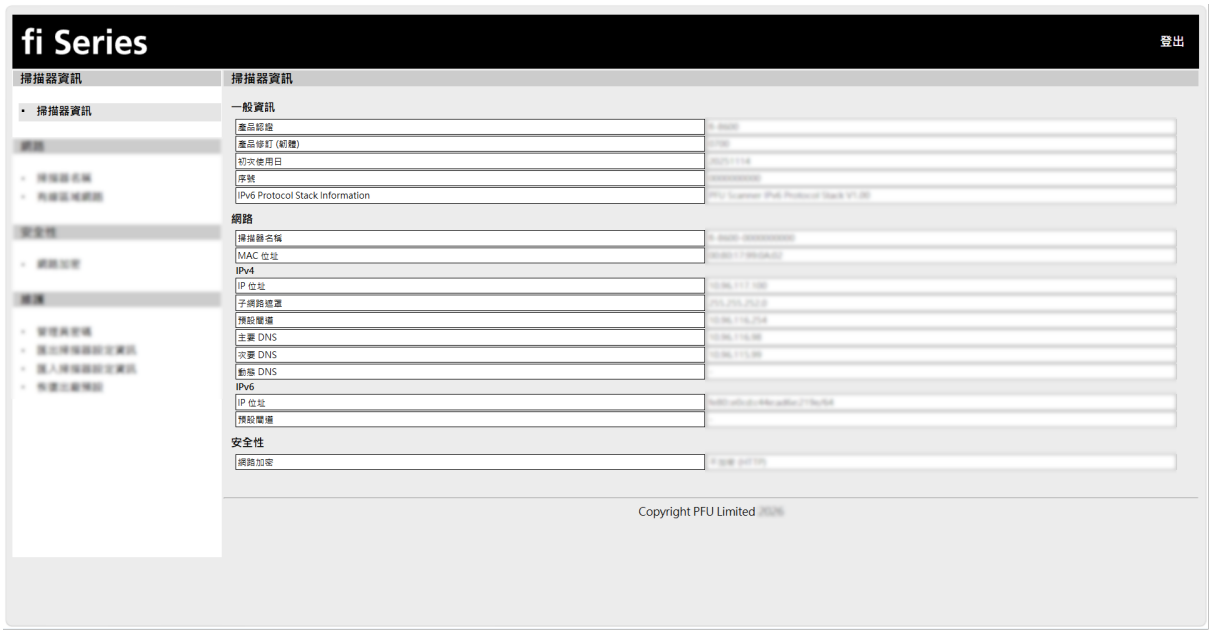

注意事項

為能正常使用視窗上的功能，請務必在瀏覽器上指定以下設定。

- 已啟用 Cookies
- 已啟用 JavaScript

設定項目

本節列出了您可以在「fi Series 網路設定」視窗中進行配置的各項設定項目。

注意事項

要使用 fi Series 網路設定，必須輸入管理員密碼。
您可於標籤上查閱預設的管理員密碼。
關於標籤的詳細資訊，請參閱 檢查產品標籤(第 236 頁)。
請變更管理員密碼以防其他使用者變更設定。
並且，請定期變更管理員密碼。
您可在 [管理員密碼] 下的 [維護] 中指定管理員密碼。

- **掃描器資訊**

設定項目	說明
掃描器資訊(第 306 頁)	顯示有關掃描器本體及其設定的資訊。

- **網路**

設定項目	說明
掃描器名稱(第 307 頁)	設定掃描器名稱。
有線區域網路(第 308 頁)	設定掃描器的 IPv4 位址或 IPv6 位址。 **注意事項** 以下設定不支援 IPv6： ● DNS 伺服器 ● [啟用動態 DNS] 核取方塊

- **安全性**

設定項目	說明
網路加密(第 310 頁)	指定是否加密網路通訊。

- **維護**

設定項目	說明
管理員密碼(第 311 頁)	請變更管理員密碼。
匯出掃描器設定資訊(第 312 頁)	匯出掃描器設定至檔案。
匯入掃描器設定資訊(第 313 頁)	匯入掃描器設定。
恢復出廠預設(第 314 頁)	將掃描器設定還原到出廠預設值。

設定項目	說明
授權(第 315 頁)	將顯示授權資訊。

掃描器資訊

掃描器資訊

顯示有關掃描器本體及其設定的資訊。
按一下 [掃描器資訊] → [掃描器資訊] 以顯示視窗。

網路

掃描器名稱

設定掃描器名稱。
按一下 [網路]→ [掃描器名稱] 以顯示該視窗。

掃描器名稱

輸入 64 個字元以內的掃描器名稱。
掃描器名稱可使用以下字元：

- 英數字元
- 空格
  字串前後的空格將被忽略。
- 符號
  -_

出廠預設值：[fi-8600、fi-8700 或 fi-8700S]-[*ScannerSerialNumber*]

[套用至掃描器] 按鈕

將套用指定的設定。

提示

- 在產品標籤上可查看掃描器序號。
  ➡ 檢查產品標籤(第 236 頁)
- 選擇 [啟用動態 DNS] 核取方塊時，請輸入 63 個字元以內的掃描器名稱。
  關於動態 DNS 的詳細資料，請參閱 有線區域網路(第 308 頁)。
  由於以下字元名稱登錄在 DNS 伺服器時，將會被「-」取代，也建議您不要將其用作掃描器名稱。
  - 底線「_」
  - 空格

有線區域網路

設定掃描器的 IPv4 位址或 IPv6 位址。
點擊 [網路]→ [有線區域網路] 以顯示視窗。

IPv4 設定

設定掃描器的 IPv4 位址。
出廠預設值：自動
選擇 [手動] 時，請指定以下項目：

- IP 位址
- 子網路遮罩
- 預設閘道

DNS 伺服器

指定 DNS 伺服器。
出廠預設值：自動
選擇 [手動] 時，請指定以下項目：

- 主要 DNS
- 次要 DNS

注意事項

請注意，不支援 IPv6 位址。

IPv6 設定

設定掃描器的 IPv6 位址。
出廠預設值：自動
選擇 [手動] 時，請指定以下項目：

- [接收路由器通告封包] 核取方塊
  選擇核取方塊以啟用已自動生成的 IPv6 位址。
  您可在 [掃描器資訊] 視窗中確認已自動生成的 IPv6 位址。
  在出廠預設值設定中，此核取方塊為選取。
- IP 位址

注意事項

無法手動設定下列 Ipv6 位址。

- 回送位址
- 鏈路本地位址
- 地區本地位址
- 多點傳送位址
- Ipv4 相容位址

- Ipv4 對應位址
- 以 2001:0000 開頭的位址
- 以 2002 開頭的位址
- 以 3FFE 開頭的位址

- 子網路首碼長度
- 預設閘道

[啟用動態 DNS] 核取方塊

設定此項目以自動取得掃描器的 IP 位址。
在出廠預設值設定中，此核取方塊為清除。
選擇核取方塊且掃描器連線至網路時，掃描器名稱 (主機名稱) 和 IP 位址將自動登錄至 DNS 伺服器。
您可在 [掃描器名稱] 中，指定要登錄至 DNS 伺服器的掃描器名稱 (主機名稱)。

➡ 掃描器名稱(第 307 頁)

提示

- 必須設定主要 DNS 伺服器。
  不支援次要 DNS 伺服器。
- [掃描器名稱] 若輸入空格或「_」，將會轉換為「-」並登錄至 DNS 伺服器。
  請注意，在 DNS 伺服器上註冊的主機名稱最長可達 63 個字元。

注意事項

請注意，不支援 IPv6 位址。

當掃描器名稱（主機名稱）已向 DNS 伺服器註冊後，即使 DHCP 伺服器指派的 IP 位址已變更，您仍可在「掃描器選擇工具」中透過指定掃描器名稱（主機名稱）來搜尋該掃描器。
關於搜尋掃描器的詳細資訊，請參閱 Network Setup Tool 說明。
關於如何啟動掃描器選擇工具的詳細資訊，請參閱 啟動掃描器選擇工具(第 328 頁)。

[套用至掃描器] 按鈕

將套用指定的設定。

安全性

網路加密

指定是否加密網路通訊。
點擊 [安全性]→ [網路加密] 以顯示視窗。
出廠預設值：不加密 (HTTP)

不加密 (HTTP)

此為以掃描速度為優先的傳輸方式。

加密 (HTTPS)

此為以安全性為優先的傳輸方式。此設定會讓掃描速度變慢。

[套用至掃描器] 按鈕

將套用指定的設定。

維護

管理員密碼

請變更管理員密碼。
請變更管理員密碼以防其他使用者變更設定。
請定期變更管理員密碼。
點選 [維護]→ [管理員密碼] 以顯示該視窗。

原密碼

輸入原密碼。
您可於標籤上查閱預設的管理員密碼。
關於標籤的詳細資訊，請參閱 檢查產品標籤(第 236 頁)。

新密碼

輸入 16 個以內的字元作為新密碼來變更原密碼。
新密碼可使用以下字元：

- 英數字元
- 空格
- 符號

  -/:;()\&@".,?!'#%^*+=_|~<>$[]`{}
- 讀音符號

  èéêëÈÉÊËùúûüÙÚÛÜìíîïÌÍÎÏòóôõöœÒÓÔÕÖŒàáâãäæÀÁÂÃÄÆşŞğĞçÇ
  ßñÑ

字串前後的空格將被保留。

確認密碼

重新輸入在 [新密碼] 中輸入的密碼，以變更原密碼。

[顯示按鍵操作] 核取方塊

勾選此核取方塊以顯示密碼字元。
在出廠預設值設定中，此核取方塊為清除。

[套用至掃描器] 按鈕

將套用指定的設定。

匯出掃描器設定資訊

匯出掃描器設定至檔案。
按一下 [維護] → [匯出掃描器設定資訊] 以顯示視窗。
您可以透過以下方式使用掃描器設定：

- 將設定匯入至另一台掃描器以套用

版本/名稱

使用 31 個以內的字元輸入版本或名稱以識別掃描器設定。
[版本/名稱] 將用為檔名。
無法使用以下字元：

- 符號

  "*/:<>?\|~

[匯出] 按鈕

將匯出掃描器設定至檔案。
將以您輸入的 [版本/名稱] 字串輸出檔案。
範例：ScannerSettings_[版本/名稱].cab

亦請參閱

匯出掃描器設定的注意事項(第 327 頁)

匯入掃描器設定資訊

匯入掃描器設定。
按一下 [維護] → [匯入掃描器設定資訊] 以顯示視窗。

[選擇檔案] 按鈕

選擇以 匯出掃描器設定資訊(第 312 頁) 輸出的檔案。

[匯入] 按鈕

選擇檔案後，可使用此項目。
匯入掃描器設定。
掃描器將重新啟動。

恢復出廠預設

將掃描器設定還原到出廠預設值。
按一下 [維護]→ [恢復出廠預設] 以顯示該視窗。

[恢復出廠預設] 按鈕

將恢復出廠預設。
掃描器將重新啟動。

授權

將顯示授權資訊。
按一下 [維護]→ [授權] 以顯示該視窗。

附錄

基本規格

項目		規格
掃描器類型		● fi-8600 ADF (自動送紙器) 使用 ADF 時，手動送紙 (單張/連續) 可用。 ● fi-8700/fi-8700S ADF (自動送紙器) + 平台 使用 ADF 時，手動送紙 (單張/連續) 可用。
影像感應器		● fi-8600 彩色 CCD × 2 (正面、背面) ● fi-8700 彩色 CCD × 3 (正面、背面、平台) ● fi-8700S 彩色 CCD × 2 (正面、平台)
光源		● fi-8600 白色 LED × 4（前面、背面） ● fi-8700 白色 LED × 6（正面、背面、平台） ● fi-8700S 白色 LED× 4（正面、平台）
掃描區域 (寬度 × 長度)	最小尺寸	50.8 × 69 mm (2 × 2.72 英吋)
	大小上限 (*1)	● fi-8600 ADF：304.8 × 431.8 mm (12.0 × 17.0 英吋) ● fi-8700/fi-8700S ADF：304.8 × 431.8 mm (12.0 × 17.0 英吋) 平台：304.8 × 457.2 mm (12.0 × 18.0 英吋)
紙張重量 (厚度) (*2)		20 到 413 g/m^2 (5.3 到 110 磅) A4/Letter 以上大小則為 27 到 413 g/m^2 (7.2 到 110 磅) A8 大小則為 128 到 209 g/m^2 (34 到 56 磅) 塑膠卡為 1.4 mm 以下 (適用凸字卡 (符合 ISO7810 ID-1 類型)) (*3)
ADF 掃描速度 (A4、橫式、300 dpi) (*4)	二值化 (黑白)	● fi-8600/fi-8700 單面掃描 100 ppm、雙面掃描 200 ipm ● fi-8700S
	灰階	
	彩色	

項目		規格
		單面掃描 75 ppm
平台掃描速度 (A4、直向、300 dpi) (*4)	二值化 (黑白)	● fi-8700/fi-8700S 0.9 秒/張
	灰階	
	彩色	
裝載量 (*5)		● A4/Letter 以下大小文件 300 張 (紙張重量為 80 g/m^2 [20 磅] 且文件疊的厚度小於 30 mm) ● 超過 A4/Letter 大小的文件 100 張 (紙張重量為 80 g/m^2 [20 磅] 且文件疊的厚度小於 10 mm)
光學解析度		600 dpi
輸出解析度	二值化 (黑白)	50 到 600 dpi (可以 1 dpi 為設定單位遞增) 可由掃描器驅動程式設定 1,200 dpi
	灰階	
	彩色	
多值層級		彩色：24 位元 灰階：8 位元 二值化 (黑白)：1 位元
灰階		4,096 漸層等級 (12 位元)
介面	USB	USB3.2 Gen 1x1/USB3.0/USB2.0/USB1.1(*6) B 型
	有線區域網路	IEEE802.3 Ethernet 10BASE-T/100BASE-TX/1000BASE-T Rj-45type8-孔 連接器
網路通訊協定 (有線區域網路)		TCP/IP (IPv4/IPv6)、DHCP、HTTP/HTTPS (*7)、DNS、DDNS、UDP
LCD		顯示器：彩色 顯示點數：16 顯示行數：7 × 16 (列 × 字元)

***1：**關於大小上限的詳細資訊，請參閱 紙張大小(第 78 頁)。

***2：**使用 ADF 時測量的數值。以平台掃描文件時無紙張重量限制。

***3：**關於塑膠卡的詳細資訊，請參閱 塑膠卡的注意事項(第 80 頁)。

***4:** 請注意此為硬體限制，而且資料傳輸時間等軟體處理時間，也會加到實際的掃描時間中。
透過 USB 及透過有線區域網路連線掃描器的掃描速度相同。
掃描速度的測定環境如下：

作業系統	Windows 11

CPU	Intel® Core™ i3-13100，最高 4.5 GHz
記憶體	8 GB
儲存裝置	SSD

***5：**裝載量根據紙張重量而異。

➡ 裝載量(第 82 頁)

***6：**請使用隨附的 USB 纜線。
將 USB 纜線連接到 USB 連接埠時，請確認將 USB 集線器連接到連結電腦的 USB 連接埠。
若要連接 USB 3.2 Gen 1x1/USB 3.0/USB 2.0/USB 1.1，USB 連接埠和集線器須支援 USB 3.2 Gen 1x1/USB 3.0/USB 2.0。
此外請注意，使用 USB 1.1 時，掃描速度會變慢。

***7：**支援 TLS 1.2/TLS 1.3。

安裝規格

項目		規格
外部尺寸 (寬度 × 長度 × 高度) (*1)		● fi-8600 236 × 432 × 214 mm/9.29 × 17.01 × 8.43 英吋 (*2) ● fi-8700/fi-8700S 706 × 500 × 345 mm/27.80 × 19.69 × 13.58 英吋
安裝空間 (寬度 × 長度 × 高度) (*3)		● fi-8600 1,220 × 614 × 395 mm/48.03 × 24.17 × 15.55 in. ● fi-8700/fi-8700S 1,285 × 815 × 704 mm/50.59 × 32.09 × 27.72 英吋
重量		● fi-8600 11 公斤 (24.26 磅) ● fi-8700/fi-8700S 35 公斤 (77.18 磅)
輸入功率	電壓範圍	AC 100 至 240 V ±10%
	相數	單相
	頻率範圍	50/60 Hz ±3 Hz
耗電功率	操作中	55 W 以下
	省電功率	若使用有線區域網路連線：2.6 W 以下 若使用 USB 連線：1.7 W 以下
	電源關閉時	0.3 W 以下
環境條件	溫度	操作中：5 至 35°C (41 至 95 ° F) 非操作中：-20 至 60°C (-4 至 140 ° F)
	濕度	操作中：15 到 80% 非操作中：8 到 95%
發熱量	操作中	47.3 kcal/h 以下
	省電功率	若使用有線區域網路連線：2.3 kcal/h 以下 若使用 USB 連線：1.5 kcal/h 以下
	電源關閉時	0.3 kcal/h 以下
裝運重量 (*4)		● fi-8600 15 公斤 (33.08 磅)

項目	規格
	● fi-8700/fi-8700S 44 公斤 (97.02 磅)
支援期間	5 年

***1：**深度和高度代表掃描器大小，不含 ADF 進紙槽 (送紙器) 和蓄紙器。掃描器上的凸出部分未包含於大小內。

***2：**深度代表將操作面板收納於掃描器側邊時的掃描器大小。

***3：**所需安裝空間以掃描 A3 文件大小為準。

***4:** 包括包裝重量。

外部尺寸

外部尺寸如下：

- fi-8600

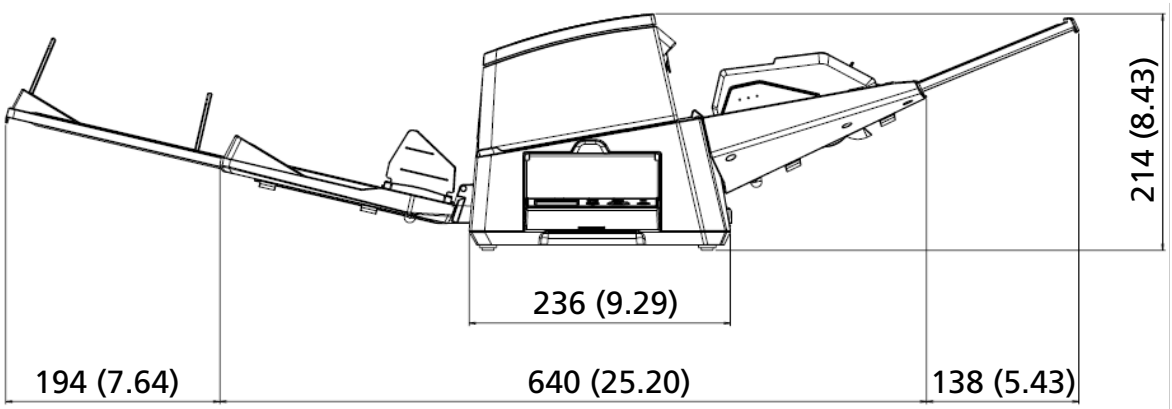

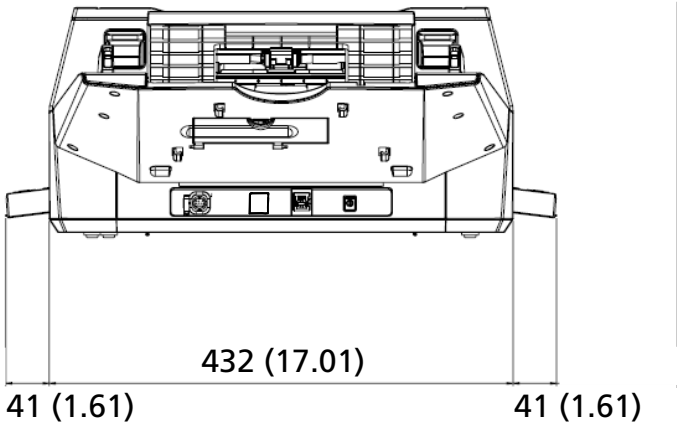

單位：mm (英吋)

- fi-8700/fi-8700S

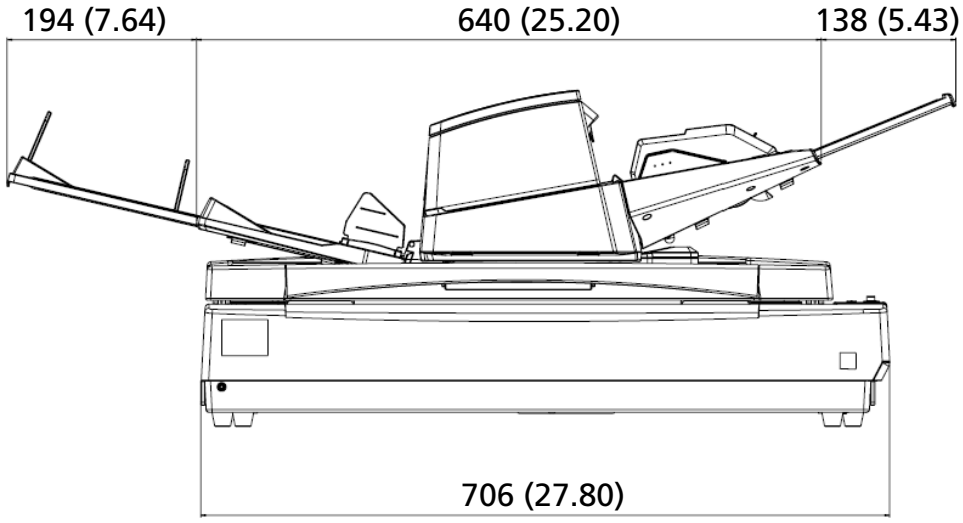

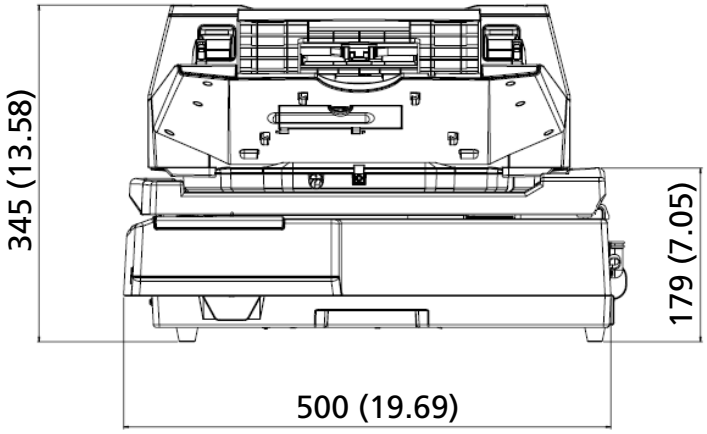

單位：mm (英吋)

掃描器配件

名稱	部件號碼	支援機型	說明
fi-760PRB	PA03740-D101	fi-8600	fi-760PRB 為選購品，可在掃描後將文字 (如字母、數字) 列印在文件背面。 您可在掃描文件的背面列印名稱、日期或序號以組織文件。 關於詳細資訊，請參閱 fi-760PRB 列印器操作指南。
fi-575BK	PA03338-D960	fi-8700/fi-8700S	一款黑色文件壓墊，用於平台掃描時將背景設為黑色。 此壓墊用以取代標準白色文件壓墊。 請將此墊用於以下類型的掃描： ● 將影像裁切為與文件（白色）相同大小 ● 一次掃描多份文件（白色），並將每份文件裁切為獨立影像
文件護套 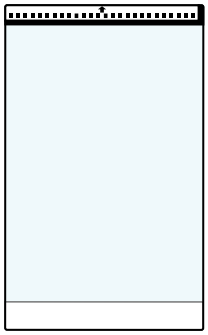	PA03360-0013	所有機型	文件護套：護套可用來載入文件並避免其毀損。 您可使用文件護套掃描超過 A4/Letter 大小的文件 (例如 A3 或 B4 大小) 和剪報等文件，以避免對文件造成損害。 每進行約 500 次掃描後，應該更換文件護套。 然而，若有明顯破損或髒汙應立即更換。

關於購買掃描器配件的詳細資訊和其他資訊，請聯絡您購買此產品的經銷商/代理商。

如何檢查掃描器的網路連線

若透過有線區域網路將掃描器連線至網路，請檢查網路連線狀態。
在電腦上開啟命令提示字元，然後使用 PING 命令來檢查電腦和掃描器之間的連線狀態。

1 在電腦上開啟命令提示字元。

2 使用 PING 指令時，請輸入掃描器的 IP 位址或主機名稱。

注意事項

若要輸入主機名稱，必須事先進行以下設定：

- 設定 DNS 伺服器設定
- 將掃描器名稱（主機名稱）註冊至 DNS 伺服器

➡ 有線區域網路(第 308 頁)

3 按下 [Enter] 鍵 。
將顯示連線測試結果。
若電腦和掃描器之間有連線，將顯示類似於以下的通知：

```
來自 xxx.xxx.xxx.xxx 的回應：位元組數=32 時間=59 毫秒 TTL=246
```

若電腦和掃描器之間連線失敗，請檢查您已指定正確的主機名稱或 IP 位址。
若您仍無法連線，請參閱 無法透過有線區域網路來連線掃描器和電腦(第 207 頁) 並採取適當的措施。

移除軟體

1 **開啟電腦，並以擁有「管理員」權限的使用者身分登入 Windows。**

2 **結束所有正在執行的軟體。**

3 **在 Windows 中顯示 [控制台]。**

4 **選擇 [移除安裝程式]。**

出現 [程式和功能] 視窗，其中包含目前安裝的軟體清單。

5 **選擇要移除的軟體。**

- 解除安裝 PaperStream IP 驅動程式時
  請選擇以下項目之一：
  - PaperStream IP (TWAIN)
  - PaperStream IP (TWAIN x64)
  - PaperStream IP (ISIS) fi-8000 Series
- 解除安裝時 Network Setup Tool
  選擇 [Network Setup Tool]。
- 解除安裝 Software Operation Panel/Error Recovery Guide 時
  選擇 [Software Operation Panel]。
- 移除 Error Recovery Guide 時 (使用手冊)
  按一下 [Error Recovery Guide for fi-8600/fi-8700/fi-8700S]。
- 解除安裝時 PaperStream ClickScan
  選擇 [PaperStream ClickScan]。
- 解除安裝時 PaperStream Capture
  選擇 [PaperStream Capture]。
- 解除安裝手冊時
  按一下 [fi Series manuals for fi-8600/fi-8700/fi-8700S]。
- 解除安裝時 fi Series Online Update
  按一下 [fi Series Online Update]。

6 **按一下 [移除]/[移除/變更] 按鈕。**

7 **若出現確認訊息，請按一下 [確定]/[是] 按鈕。**

軟體已移除。

使用 IPv6 的注意事項

- **不支援 IPv6 的掃描器設定**

  以下設定不支援 IPv6：

  - DNS 伺服器
  - [啟用動態 DNS] 核取方塊

匯出掃描器設定的注意事項

使用 fi Series 網路設定 中的 [匯入掃描器設定資訊]，可將掃描器設定套用至相同掃描器機型。

➡ 匯入掃描器設定資訊(第 313 頁)

本節說明如何由掃描器匯出掃描器設定作為範本，來套用其他掃描器上的設定。

以下展示掃描器設定項目和匯出程序。

- **掃描器設定項目**

  掃描器設定包含以下項目：

  - 在 fi Series 網路設定 中所設定的掃描器設定

    ➡ 網路設定 (fi Series 網路設定)(第 301 頁)

    請注意，以下設定無法匯出：

    - [網路] 下的 [掃描器名稱]
    - 位於 [網路] 下的 [有線區域網路] 中的 IP 位址 (IPv4) 和 IP 位址 (IPv6)

  - 備份 Software Operation Panel

- **匯出程序**

  1. **在 fi Series 網路設定 和 Software Operation Panel 中指定掃描器設定。**

     ➡ 網路設定 (fi Series 網路設定)(第 301 頁)

     ➡ 掃描器設定 (Software Operation Panel)(第 238 頁)

  2. **在 fi Series 網路設定中，選擇 [維護]→ [匯出掃描器設定資訊]，然後匯出掃描器設定。**

     ➡ 匯出掃描器設定資訊(第 312 頁)

如何開始 Network Setup Tool

啟動掃描器選擇工具

若要使用連線至網路的掃描器，請預先在掃描器選擇工具中選擇掃描器。
關於掃描器選擇工具的詳細資訊，請參閱 Network Setup Tool 說明。

- 適用於 Windows 10/Windows Server 2016/Windows Server 2019/Windows Server 2022
  按一下 [開始] 選單 → [Network Setup Tool] → [掃描器選擇工具]。
- 適用於 Windows 11/Windows Server 2025
  按一下 [開始] 選單→ [所有應用程式]→ [Network Setup Tool]→ [掃描器選擇工具]。

啟動 IP 位址設定工具

- 適用於 Windows 10/Windows Server 2016/Windows Server 2019/Windows Server 2022
  點選 [開始] 選單 → [Network Setup Tool] → [IP 位址設定工具]。
- 適用於 Windows 11/Windows Server 2025
  點選 [開始] 選單→ [所有應用程式]→ [Network Setup Tool]→ [IP 位址設定工具]。

如何開始 Button Event Manager

1 請執行以下其中一項操作：

- 適用於 Windows 10/Windows Server 2016/Windows Server 2019/Windows Server 2022
  點擊 [開始] 選單 → [Network Setup Tool] → [Button Event Manager]。
- 適用於 Windows 11/Windows Server 2025
  點擊 [開始] 選單 → [所有應用程式] → [Network Setup Tool] → [Button Event Manager]。

Button Event Manager 啟動時， 將出現在工作列的通知區域中。

2 若要參閱按鈕設定的說明，請以滑鼠右鍵按一下  **，然後從顯示的選單中按一下 [說明]。**

重新包裝注意事項 [fi-8700/fi-8700S]

將載紙單元固定於平台內

請將載紙單元固定於平台內，以確保平台在運輸過程中不會受損。
請依照以下步驟將載具單元固定於平台內。

1 開啟掃描器電源。

➡ 如何開啟電源(第 39 頁)
載紙單元約 10 秒內中止。

2 關閉掃描器。

➡ 如何關閉電源(第 41 頁)

3 移除 ADF 進紙槽 (送紙器)、蓄紙器和電源線。

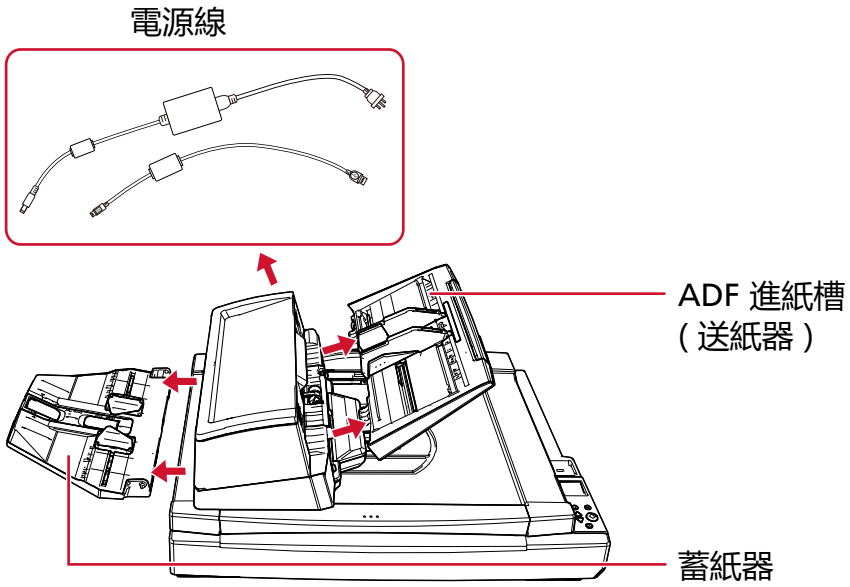

- 移除 ADF 進紙槽 (送紙器)

  a 從 ADF 進紙槽 (送紙器) 移除所有文件。

  b 移除 ADF 進紙槽 (送紙器)。

握住 ADF 進紙槽 (送紙器) 兩端，然後依箭頭方向將其移除。

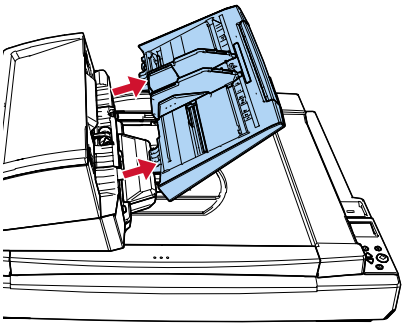

- 拆卸蓄紙器

a 檢查蓄紙器處於下方位置。

➡ 設置蓄紙槽(第 53 頁)

b 請從掃描器取下蓄紙器。

握住蓄紙器的中央 (1) 並加以稍稍彎曲，依箭頭方向從軸槽取下蓄紙器的右側 (2)。

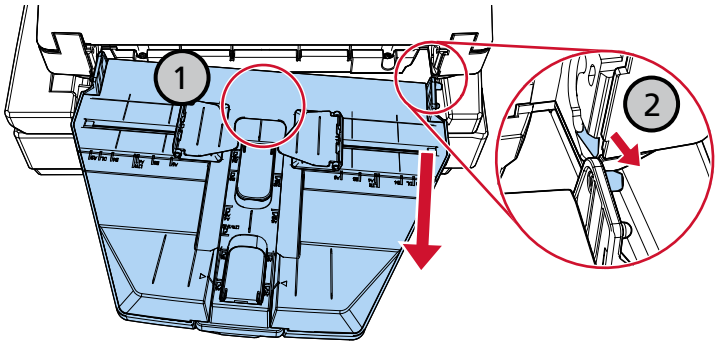

4 請使用硬幣或類似工具轉動搬運鎖開關，直至槽口處於水平位置，以將載體單元固定在平台內。

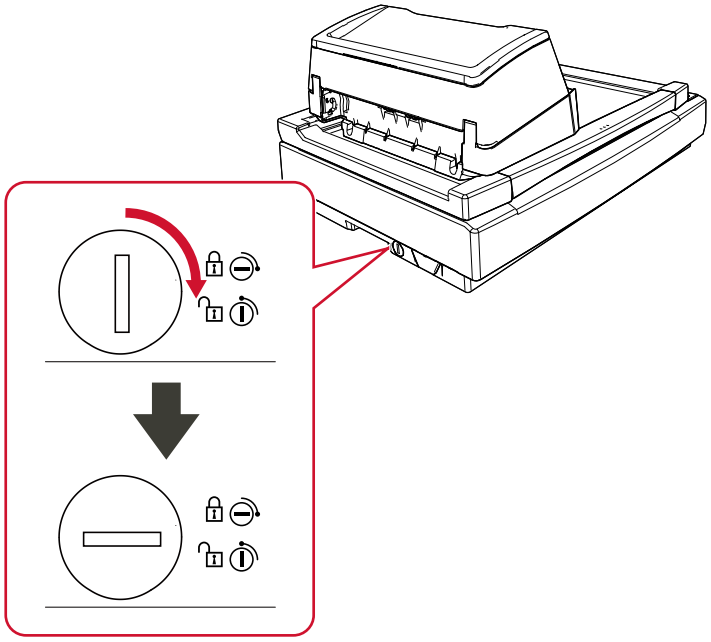

固定 ADF

以 ADF 固定螺絲將 ADF 固定，以防搬運時受損。
固定 ADF 的操作步驟如下：

1 關閉掃描器。

➡ 如何關閉電源(第 41 頁)

2 移除 ADF 進紙槽 (送紙器)、蓄紙器和電源線。

➡ 將 3 旋入將載紙單元固定於平台內(第 331 頁)

3 將 ADF 移動至左側。

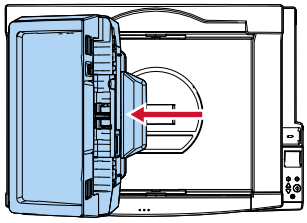

4 打開文件掀蓋。

➡ 如何打開文件掀蓋(第 46 頁)

5 從固定螺絲貯藏孔移除兩個 ADF 固定螺絲，並將螺絲裝於鎖定點以鎖住 ADF。

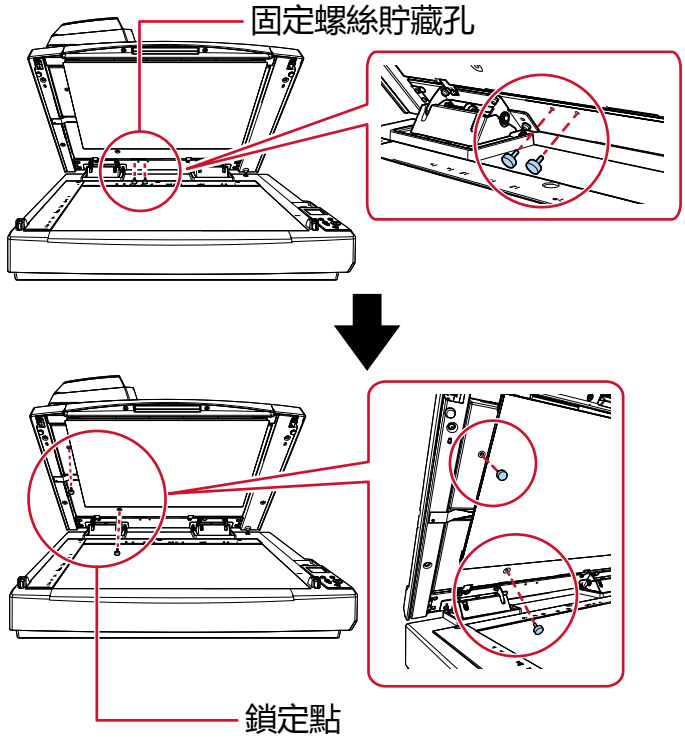

提示

- 若 ADF 固定螺絲難以移除，請先移除文件壓墊。

● 若移除文件壓墊，請按照以下程序裝回文件壓墊：

1 將文件壓墊抵住於文件平台的左上角。
確認文件壓墊的溝槽處於正確位置。

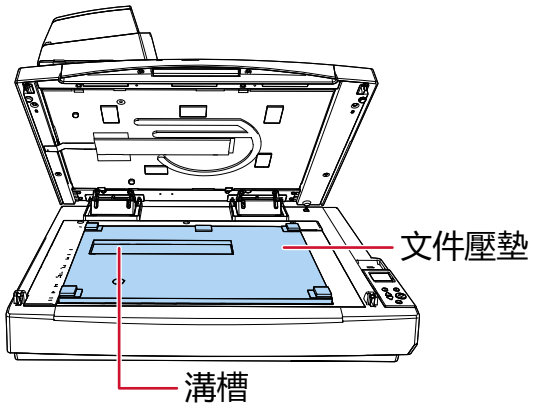

2 緩緩關閉文件掀蓋。
關閉文件掀蓋時，文件壓墊將附著至文件掀蓋。

6 緩緩關閉文件掀蓋。

➡ 如何關閉文件掀蓋(第 47 頁)

安裝 ADF 進紙槽 (送紙器) 和蓄紙器

打開掃描器包裝後，安裝 ADF 進紙槽 (送紙器) 和蓄紙器的操作步驟如下：
關於如何連接掃描器到電腦的詳細資訊，請參閱《入門指南》。

1 安裝 ADF 進紙槽 (送紙器) 和蓄紙器。

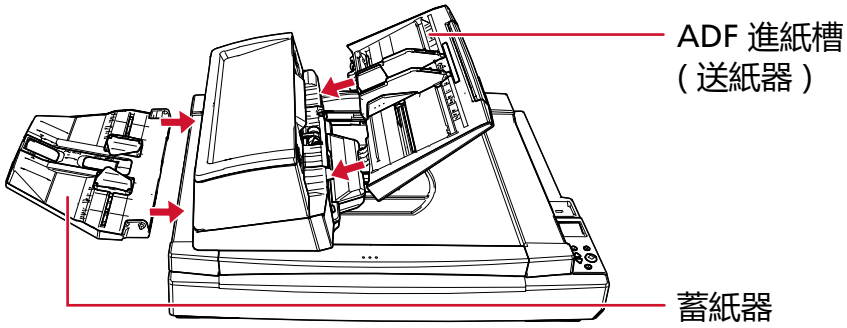

- 裝上 ADF 進紙槽 (送紙器)
  請沿著箭頭方向插入 ADF 進紙槽 (送紙器)，並將其安裝到位，使 ADF 進紙槽 (送紙器) 上的卡榫嵌入 ADF 上的孔中。
  將側導板的面朝上，裝上 ADF 進紙槽 (送紙器)。

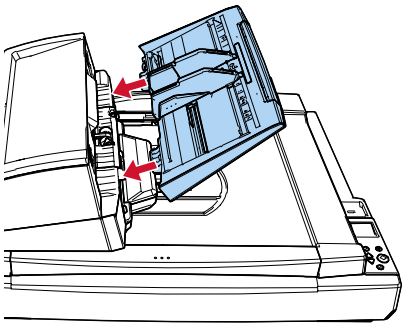

注意事項

ADF 進紙槽 (送紙器) 和 ADF 之間不要留空隙。

- 安裝蓄紙器

將蓄紙器右側的凸出部分插入至軸槽 ①，然後依箭頭方向沿著軸槽 ② 推入蓄紙器左側的凸出部分。

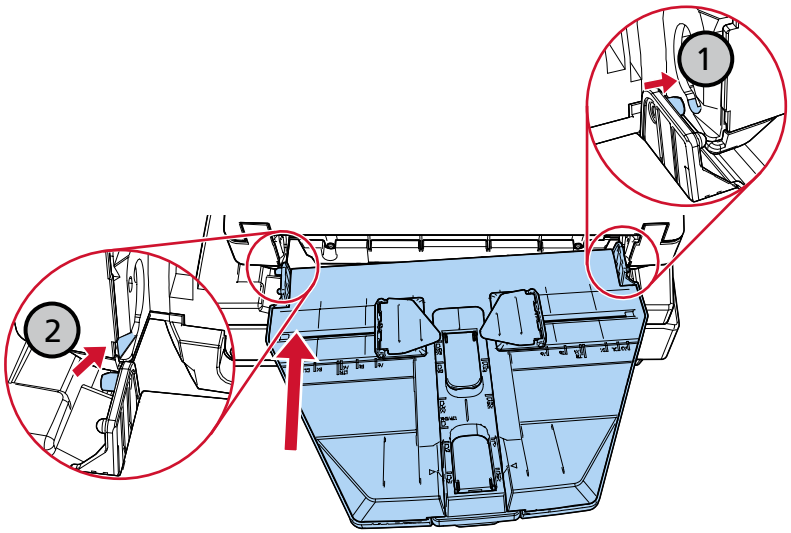

聯絡洽詢

- **聯絡洽詢**

  請參閱下列網頁的聯絡人清單：
  https://www.pfu.ricoh.com/global/scanners/contacts/

  - fi Series 影像掃描器
    關於掃描器的其他洽詢，請瀏覽以下網站：
    https://www.pfu.ricoh.com/global/scanners/fi/support/
    若以上網頁找不到問題的解決方法，請參閱以下網頁以找出代理商/經銷商的聯絡資訊：
    https://www.pfu.ricoh.com/global/scanners/inquiry.html

- **購買耗材或清潔用品的聯絡方法**

  https://www.pfu.ricoh.com/global/scanners/contacts/