P3PC-7752-01ZHZ2

RICOH

fi-8600/fi-8700

操作指南

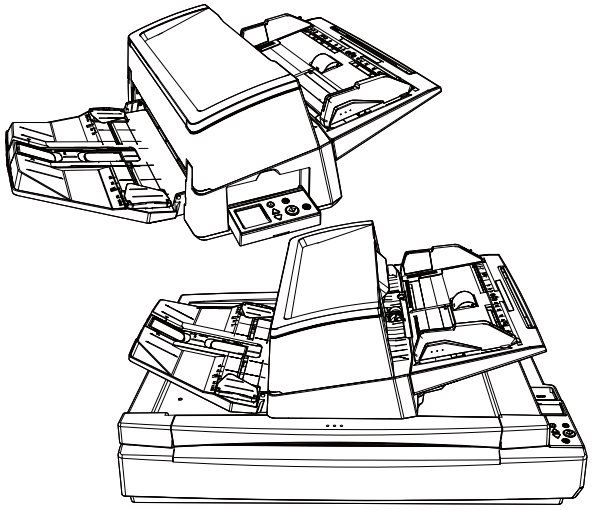

目录

引言 10

关于本产品 10
指南 11
商标 13
制造商 13
发行日期/颁发者 13
安全信息 13
本指南中所使用的符号 14
本指南中所使用的缩略语 15
本指南中的箭头符号 16
本指南中的屏幕示例 16
使用条款 16
归还/处置/转让扫描仪所有权 16

扫描仪概要 17

扫描仪的功能 17
扫描仪的连接方法 19
部件和功能 20

开始扫描仪设置 27

同捆软件的概要 27
系统要求 29
如何安装软件（在线环境下） 30
如何安装软件（离线环境下） 33

如何操作扫描仪 38

开启/关闭电源 38
如何开启电源 39
如何关闭电源 41
进入和退出省电模式 42
打开/关闭 ADF 44
如何打开 ADF 44
如何关闭 ADF 45

打开/关闭原稿盖 [fi-8700] **46**
原稿盖的打开方法 46
原稿盖的关闭方法 47
调节 ADF 的位置 [fi-8700] **48**
装配 ADF 进纸斜槽（进纸器） **52**
装配叠纸器 **53**

如何执行基本扫描 56

从图像扫描应用程序开始扫描 **57**
按下扫描仪上的按钮以启动图像扫描应用程序并执行扫描 **59**
在 Windows 的扫描仪属性中配置按钮设置 （用于 USB 连接） 64
启用所需的按钮配置 **67**

如何放置文档 68

将文档放入 ADF 进纸斜槽（进纸器） **68**
准备文档以将其放入 ADF 进纸斜槽（进纸器） 68
将文档放入 ADF 进纸斜槽（进纸器）的方法 70
将文档装入 ADF 进纸斜槽（进纸器）中心的方法 70
如何将文档装入 ADF 进纸斜槽（进纸器）任一侧对齐的位置 72
在平台上放置文档 [fi-8700] **77**
用于扫描的文档纸 **78**
纸张大小 78
文档类型 78
纸张重量（厚度） 78
可能无法成功扫描的文档 79
不得扫描的文档 79
文档和塑料卡片注意事项 80
装载量 82
不应打孔的区域 83
放入带有索引标签的文档或非矩形文档 84
精确检测重叠文档（多页进纸）所需的条件 85
混合批次扫描的条件 87
自动页面尺寸检测的条件 91
使用文档装订页的条件 92

操作面板的使用方法 94

操作面板概述 **94**
操作面板的名称和功能 94

LCD 上的标示 96
指示器的名称和功能 99
如何使用设置菜单 102
查看向导内容 105
查看信息 107
查看扫描仪信息 109
扫描仪的操作设置 111
查看并清零耗材计数器 112
计数文档 114
设置菜单中的可配置项目 116
功能选择的使用方法 123
功能选择中可配置的项目 125

扫描文档的多种方式 126

扫描不同宽度的文档 126
扫描对折文档 129
扫描如信封或多层转印纸等文档 133
扫描容易受损的文档而使其不受损 135
扫描照片和剪报而不使其受损 137
扫描长页文档 139
手动送入文档 140
将以单面扫描模式扫描的图像按与双面扫描模式下扫描的图像相同的顺序进行排序 [fi-8700S] 142
使用平台扫描书籍 [fi-8700] 144
在原稿盖打开的情况下在平板上扫描文档 [fi-8700] 145
在平板上同时扫描多份文档并将每份文档裁剪为单独图像 [fi-8700] 146
使用平板扫描仪按固定间隔自动扫描文档 [fi-8700] 148
配置不检测某些重叠式样 149
操作步骤 150
禁用纸张保护功能 153
操作步骤 153

日常维护 155

清洁用品 155
位置和频率 156
清洁扫描仪的外部 157

用清洁纸清洁扫描仪(ADF)内部 159
用抹布清洁扫描仪(ADF)内部 161
清洁扫描仪的内部（平台）[fi-8700] 167
清洁文档装订页 169

更换耗材 170

耗材和更换周期 170
更换制动轮 172
更换抓纸轮 176

疑难解答 183

当出现卡纸时 183
错误 185
背书器故障（已安装背书器时）[fi-8600] 189
内存故障/LSI 错误 189
平台搬运错误[fi-8700] 190
光学故障（平台）[fi-8700] 190
光学故障（ADF） 191
操作面板故障 191
EEPROM 错误 191
图像内存读-写错误 192
抓臂故障 192
背景转换机制故障 192
动力电路故障 193
背书器系统故障（已安装背书器时）[fi-8600] 193
指示灯电路故障 194
保护纸张不受损伤 194
探测到卡纸/抓纸错误 194
探测到卡纸（已安装背书器时）[fi-8600] 195
多页进纸 195
已切换进纸模式 196
传感器变脏 196
传感器故障 197
有线 LAN 错误 197
网络设置错误 197
运输锁错误 [fi-8700] 198
ADF 打开 199
背书器盖打开（已安装背书器时）[fi-8600] 199

还未安装打印墨盒（已安装背书器时）[fi-8600] 200
背书器印字区域出错（已安装背书器时）[fi-8600] 200
正被其他使用 200
无纸 200
停止 201
暂停 201
疑难解答 202
无法开启扫描仪电源 204
LCD 屏幕和 [Power] 按钮中的一个或两个关闭 205
无法通过 USB 电缆连接扫描仪和电脑 206
无法通过有线 LAN 连接扫描仪和电脑 207
无法开始扫描 210
扫描需要很长时间 212
打开电源后 LCD 上已显示错误（错误代码“U0:10”、“U4:40”或“U5:4A”） 213
重叠文档频繁送入扫描仪 214
频繁发生文档没有被送入 ADF 的情况 217
频繁发生纸张损坏防止错误 219
频繁发生卡纸/抓纸错误 221
已扫描的图片或照片的图像画质粗糙或出现了图像噪点 223
扫描出来的文本或线条的品质不理想 224
图像变形或模糊 225
图像上出现竖线 226
图像变长 227
在图像的顶部或底部出现阴影 228
文档上出现黑色痕迹 229
文档装订页未平滑地送入/发生卡纸 230
在使用文档装订页时部分图像遗失 232
忘记管理人密码 233
输入默认管理员密码时出现错误 233
联系扫描仪服务提供商之前 234
在联系扫描仪服务提供商之前采取的措施 234
在联系扫描仪服务提供商之前检查的项目 234
查看产品标签 236

扫描仪设置（Software Operation Panel） 238

启动 Software Operation Panel 238
将 Software Operation Panel 设置为[只查看模式] 240
设置[只查看模式] 241
退出[只查看模式] 243
设置密码 245

更改密码 246
清除密码 247
重新设定密码 248
设置项 249
设备设置 249
设备设置 2 251
页码计数器的相关设置 254
查看页码计数器 254
清除页码计数器 257
清洁或更换耗材的消息 258
扫描仪清扫周期[清扫周期] 259
指定耗材更换周期[使用寿命计数器] 260
扫描的相关设置 261
调节开始扫描的位置［偏移量设定/垂直放大倍数调整］ 261
移除图像边缘周围出现的阴影/条纹［页边填补（ADF)/页边填补（平板）[fi-8700]] 263
配置扫描设置以在扫描时删除指定的颜色［滤色］ 265
缩短扫描间隔时间［预先抓纸］ 266
指定进纸的重试次数［进纸的重试次数］ 267
设置开始送纸的时间［抓纸速度］ 268
图像大小的设置［自动剪切边界］ 269
纸张保护功能的设置［纸张保护］ 270
指定纸张保护的灵敏度级别［纸张保护灵敏度］ 272
扫描带有索引标签的文档或非矩形文档的设置［自动页面尺寸检测（页终）］ 274
调整纸张抓取压力［抓纸力度］ 275
倾斜送入文档时避免部分图像遗失[预留扫描控制] 276
在高海拔处扫描［高海拔模式］ 278
指定扫描的图像画质［图像画质模式］ 279
保护纸张不受损伤的功能的设置［低速进纸模式］ 280
指定出纸速度（堆叠控制） 281
检测重叠文档的相关设置（多页送纸检测） 282
指定检测重叠文档的方法[多页送纸检测] 282
指定检测重叠文档的区域［多页进纸纸张检测区域指定］ 284
设置忽略某些重叠式样[智能多页进纸功能] 290
等待时间的相关设置 292
扫描仪进入省电模式的等待时间[节省功率] 292
手动送纸的等待时间［手动送纸］ 294
扫描仪和电脑的连接的相关设置 295
指定 USB 操作[USB] 295
仅通过 USB 连接使用扫描仪的设置[网络功能] 296

扫描仪电源开启/关闭和耗电量的相关设置 297
开启/关闭扫描仪的方法[电源开关控制] 297
扫描仪日常维护的相关设置 298
检测竖线检测 [竖线检测] 298
指定竖线检测的灵敏度级别 [竖线检测灵敏度] 299
设置扫描仪的维护/检查周期 [维护与检查周期] 300

网络设置（fi Series 网络设置） 301

启动 fi Series 网络设置 301
设置项 304
扫描仪信息 306
扫描仪信息 306
网络 307
扫描仪名称 307
有线 LAN 308
安全性 310
网络加密 310
日常维护 311
管理人密码 311
导出扫描仪设置信息 312
导入扫描仪设置信息 313
恢复出厂默认 314
许可证 315

附录 316

基本规格 316
安装规格 319
外部尺寸 321
扫描仪配件 323
如何检查扫描仪的网络设置 324
卸载软件 325
使用 IPv6 时的注意事项 326
导出扫描设置时的注意事项 327
如何开始 Network Setup Tool 328
启动扫描仪选择工具 328
启动 IP 地址设置工具 329

如何开始 Button Event Manager 330
重新包装注意事项 [fi-8700] 331
将载体单元固定在平板内 331
固定 ADF 334
安装 ADF 进纸斜槽（进纸器）和叠纸器 336

有关咨询的联系方式 338

引言

感谢您购买本产品。

关于本产品

“本产品”指代以下两种扫描仪类型：fi-8600/fi-8700
所有机型均配备有可执行自动文档进纸的自动送纸器（ADF），并可通过 USB 电缆或有线 LAN 连接。
此外，部分机型配备了平板。
请参阅下表了解各扫描仪类型之间的差异。

机型	扫描仪类型		接口		扫描速度（*2）
	ADF	平板（*1）	USB	有线 LAN	
fi-8600	○	—	○	○	● ADF 单面 100 ppm、双面 200 ipm ● 平台 无
fi-8700	○	○	○	○	● ADF 单面 100 ppm、双面 200 ipm ● 平台 0.9 秒/张

○：配备

—：不配备

*1：使用平台可扫描薄纸和书籍等厚文档。

*2：对于自动文档进纸器（ADF），此值适用于使用 JPEG 压缩以 200/300 dpi 分辨率扫描 A4 横向文档的情况。
对于平板，此情况适用于使用 JPEG 压缩以 200/300 dpi 扫描 A4 纵向文档时。

*3：仅支持单面扫描。

指南

本产品收录以下使用指南。
需要时敬请阅读。

指南	说明
安全注意事项（纸张、PDF）（*1）	包含安全使用本产品的相关重要信息。 使用扫描仪前，请务必阅读此指南。
入门指南（纸张）	说明包含在扫描仪包装中的内容、取出保护材料的方法，以及使用扫描仪前的准备工作。
操作指南（本指南）（HTML）（*1）	提供如何设置、操作扫描仪并对其进行日常维护，以及如何更换耗材和排除故障的详细信息。
fi-760PRB 背书器操作指南（PDF）（*1）	提供有关本产品可选配件 fi-760PRB 的背书器的基本操作、日常维护、耗材更换和故障排除的详细信息。
PaperStream Capture 用户指南（HTML）	提供 PaperStream Capture 的概述，以及关于安装、配置、文档扫描步骤、实用设置和窗口项目的详细信息。
PaperStream IP 帮助	说明如何使用 PaperStream IP 驱动程序并为其配置设置。
Network Setup Tool 帮助	说明如何通过各种工具将扫描仪连接至网络。
PaperStream ClickScan 帮助	说明如何使用和配置 PaperStream ClickScan 的设置。
fi Series Online Update 帮助	说明如何使用和配置 fi Series Online Update 的设置。

***1：**您可以在软件安装过程中安装这些手册，安装完成后即可查阅。
有关软件安装步骤，请参阅以下内容：

- 如何安装软件（在线环境下）（ 第30 页）
- 如何安装软件（离线环境下）（ 第33 页）

要查看已安装的手册，请执行以下操作：

- 对于 Windows 10/Windows Server 2016/Windows Server 2019/ Windows Server 2022
  单击 [开始] 菜单 → [fi Series] → [安全注意事项 - fi-8600 fi-8700 fi-8700S]，[操作指南 - fi-8600 fi-8700 fi-8700S]或[背书器操作指南 - fi-8600 fi-8700 fi-8700S]。
- 对于 Windows 11/Windows Server 2025
  单击 [开始] 菜单 → [所有应用] → [fi Series] → [安全注意事项 - fi-8600 fi-8700 fi-8700S]，[操作指南 - fi-8600 fi-8700 fi-8700S]或[背书器操作指南 - fi-8600 fi-8700 fi-8700S]。

请根据您想要使用的软件参阅相应的软件指南（除上述指南外）。
有关软件的详情，请参阅同捆软件的概要（ 第27 页）。

- **设置扫描仪时可参考的手册**

动作		请参阅
从开箱到使用前准备		开始使用
安装扫描仪	检查连接方法	操作指南 ● 扫描仪的连接方法（ 第19 页） ● 网络设置（fi Series 网络设置）（ 第301 页）
	安装软件/设置连接方法	● 操作指南 - 开始扫描仪设置（ 第27 页） ● Network Setup Tool 帮助
构建服务器	配置 DNS 服务器的首选项（使用主机名搜索扫描仪或计算机时）	使用的 DNS 服务器的指南
	从安装到操作 PaperStream Central Admin（使用 PaperStream Central Admin 时）	PaperStream Central Admin 用户指南
扫描	扫描程序	操作指南 ● 从图像扫描应用程序开始扫描（ 第57 页） ● 按下扫描仪上的按钮以启动图像扫描应用程序并执行扫描（ 第59 页）
	扫描设置	● 扫描仪驱动程序的帮助 ● 图像扫描应用程序的手册/帮助
扫描仪的操作设置		操作指南 ● 扫描仪设置（Software Operation Panel）（ 第238 页）

商标

ISIS 为 Open Text 的商标。
Intel 和 Intel Core 是英特尔公司或其子公司在美国和/或其他国家（地区）的商标。
Google 和 Google Chrome 为 Google LLC 的商标或注册商标。
除了由产品开发商（PFU Limited）制作的软件，本产品中还包含由第三方创建的开放源软件。有关开放源软件许可协议条件的详情，请参阅单击 fi Series 网络设置菜单中的[许可证]后出现的窗口。
Microsoft、Internet Explorer、Windows 及 Windows Server 为微软集团公司的商标。
PaperStream 为 PFU Limited 在日本的注册商标。
其他公司名称和产品名称均为各自公司的注册商标或商标。

制造商

PFU Limited
YOKOHAMA i-MARK PLACE, 4-5 Minatomirai 4-chome, Nishi-ku, Yokohama-shi, Kanagawa 220-8567 Japan.

发行日期/颁发者

发行日期: 2026 年 8 月
发行机构：PFU Limited
监管型号：P3890A/P3890C/P3890E/P3890L/P3890M/P3890N
© PFU Limited 2026

安全信息

附带的“安全注意事项”指南内含有关于安全和正确使用本产品的重要信息。
请在使用本扫描仪之前务必阅读并理解该“安全注意事项”指南。

本指南中所使用的符号

为避免发生意外或对您、周边人员和财物造成损害，本指南使用以下标志作为警告。
警告标签包含表示严重性的标志和警告说明。
标志及其含义如下。

⚠ 警告	该标志警告使用者必须严格遵守的操作，否则可能会导致严重受伤或死亡。

⚠ 小心	该标志警告使用者必须严格遵守的操作，否则可能会危害人身安全或导致设备损坏。

对于符号约定，本指南中使用了以下符号：

注意

该符号提醒操作员特别重要的信息。务必阅读此信息。

提示

该符号提醒操作员有关操作的有用建议。

本指南中所使用的缩略语

本指南中使用了以下缩略词。

名称	标示
Windows® 10 家庭版（32 位/64 位） Windows® 10 专业版（32 位/64 位） Windows® 10 企业版（32 位/64 位） Windows® 10 教育版（32 位/64 位）	Windows 10 (*1)
Windows® 11 家庭版（64 位） Windows® 11 专业版（64 位） Windows® 11 企业版（64 位） Windows® 11 教育版（64 位）	Windows 11 (*1)
Windows Server™ 2016 Standard（64 位）	Windows Server 2016 (*1)
Windows Server™ 2019 Standard（64 位）	Windows Server 2019 (*1)
Windows Server™ 2022 Standard（64 位）	Windows Server 2022 (*1)
Windows Server™ 2025 Standard（64 位）	Windows Server 2025 (*1)
Internet Explorer®	Internet Explorer
Google Chrome™	Google Chrome
PaperStream IP（TWAIN） PaperStream IP（TWAIN x64） PaperStream IP（ISIS）fi-8000 Series	PaperStream IP 驱动程序

***1**：当上述操作系统版本之间并无差异时，一律统称为“Windows”。

本指南中的箭头符号

右箭头(→)用于分隔应该要连续选择的图标或菜单选项。

示例：单击[开始]菜单→[控制面板]。

本指南中的屏幕示例

对 Microsoft 产品屏幕示例的转载获得了 Microsoft Corporation 的许可。
本指南中的屏幕示例可能因产品的改进而变更，恕不另行通知。
如果实际的屏幕与本指南中使用的屏幕示例不一致，请参照正在使用的扫描仪应用程序的用户指南，并按实际显示的屏幕进行操作。
本指南中使用的截图为 Windows 11 中的画面。根据操作系统的不同，实际屏幕和操作可能有所不同。另请注意，更新扫描仪应用程序软件后，屏幕画面和操作可能与本指南所述不同。在此情况下，请参阅更新软件后所提供的指南。

使用条款

在使用本指南之前，请务必阅读以下使用条款：

- 如要使用本指南中描述的所有功能，请将与 fi Series 相关的软件和固件更新到最新版本。
- 本指南向已购买或安装本公司产品的顾客提供。请注意，对于未购买或安装本产品的顾客所提出的有关本指南的咨询，我们无法保证给予答复。
- 请注意，出于产品开发的需要，本指南的内容可能会更新，或服务可能中止，恕不另行通知。
- 株式会社 PFU 对因使用本指南或无法使用本指南而造成的损失或损害不承担任何责任。
- PFU Limited 不对由于使用本产品而导致的附带损害或结果损害负责，也不对任何第三方的要求负责。
- 根据版权法，禁止复制本指南的全部或部分内容、包括扫描仪应用程序。

归还/处置/转让扫描仪所有权

扫描仪可能存储包括用户名或电子邮件地址在内的各种设置。
如果您退回、处置或转让扫描仪的所有权，请自行删除扫描仪上存储的信息。
有关如何删除此类信息的详情，请参阅以下内容：

- fi Series 网络设置（浏览器）
  - 恢复出厂默认（ 第314 页）

扫描仪概要

本节介绍扫描仪使用前的概要。

扫描仪的功能

- **扫描仪连接**
  - 使用 USB 电缆或局域网电缆将扫描仪连接到计算机
    ➡ 扫描仪的连接方法（ 第19 页）
- **扫描方式**
  - 从计算机开始扫描
    ➡ 从图像扫描应用程序开始扫描（ 第57 页）
  - 使用扫描仪上的按钮开始扫描
    ➡ 按下扫描仪上的按钮以启动图像扫描应用程序并执行扫描（ 第59 页）
- **各种文档的扫描方法**
  - 扫描难以扫描的文档（例如对折文档、信封或多层转印纸）
    ➡ 用于扫描的文档纸（ 第78 页）
    ➡ 扫描不同宽度的文档（ 第126 页）
    ➡ 扫描如信封或多层转印纸等文档（ 第133 页）
  - 一次扫描不同纸张重量、尺寸和类型的文档
    ➡ 混合批次扫描的条件（ 第87 页）
    ➡ 扫描不同宽度的文档（ 第126 页）
  - 扫描大尺寸文档
    ➡ 扫描容易受损的文档而使其不受损（ 第135 页）
    ➡ 扫描长页文档（ 第139 页）
  - 扫描重要文档、照片或剪报，同时保护它们不受损坏
    ➡ 扫描容易受损的文档而使其不受损（ 第135 页）
    ➡ 扫描照片和剪报而不使其受损（ 第137 页）
    ➡ 使用文档装订页的条件（ 第92 页）
  - 手动装入并一次扫描一张纸
    ➡ 手动送入文档（ 第140 页）
  - 扫描书籍
    ➡ 使用平台扫描书籍 [fi-8700]（ 第144 页）
  - 在原稿盖打开的情况下进行扫描
    ➡ 在原稿盖打开的情况下在平板上扫描文档 [fi-8700]（ 第145 页）

- 在平板扫描仪上扫描多份文档，并将每份文档裁剪为单独的图像

  ➡ 在平板上同时扫描多份文档并将每份文档裁剪为单独图像 [fi-8700](第146 页)

- 边翻页边扫描书籍

  ➡ 使用平板扫描仪按固定间隔自动扫描文档 [fi-8700](第148 页)

- 扫描附有便签、收据或照片且固定在特定位置的文档，而不将其视为错误

  ➡ 配置不检测某些重叠式样(第149 页)

- **多台扫描仪的集中管理**

  - 使用 PaperStream Central Admin Agent，您可以在 PaperStream Central Admin 中管理扫描仪。详情请参阅 PaperStream Central Admin 用户指南。

扫描仪的连接方法

- **通过 USB 电缆连接扫描仪**

  使用 USB 电缆将扫描仪连接至电脑。

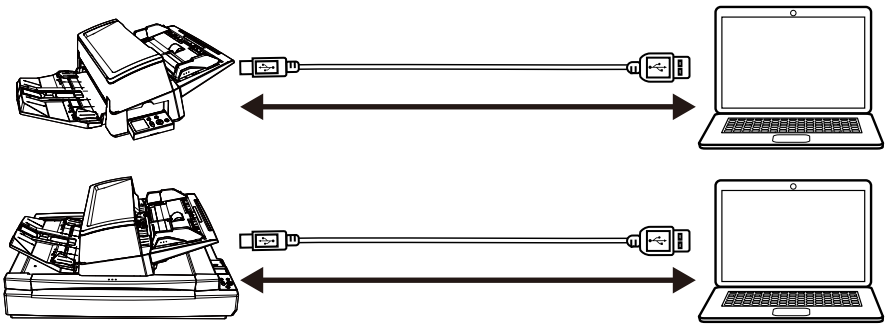

  您可以通过以下方式扫描文档。

  - 使用计算机执行扫描

    ➡ 从图像扫描应用程序开始扫描（ 第57 页）

  - 使用扫描仪按钮执行扫描

    ➡ 按下扫描仪上的按钮以启动图像扫描应用程序并执行扫描（ 第59 页）

- **通过有线 LAN 连接扫描仪**

  通过 LAN 电缆将扫描仪连接至网络设备（例如交换机、集线器或路由器）。
  扫描仪连接到计算机时，扫描仪可通过同一网络中的计算机使用。

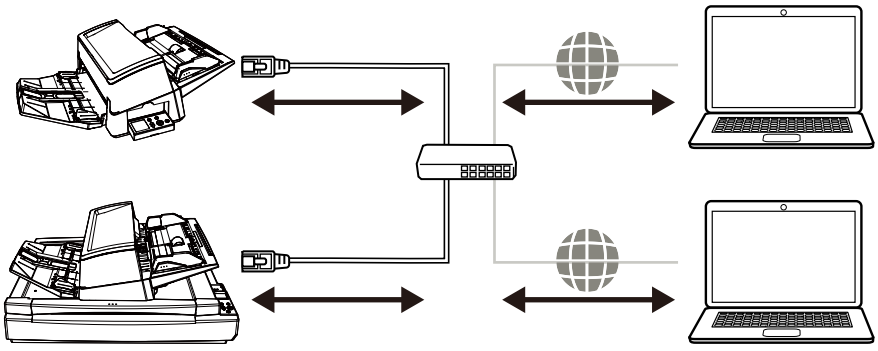

  您可以通过以下方式扫描文档。

  - 使用计算机执行扫描

    ➡ 从图像扫描应用程序开始扫描（ 第57 页）

  - 使用扫描仪按钮执行扫描

    ➡ 按下扫描仪上的按钮以启动图像扫描应用程序并执行扫描（ 第59 页）

部件和功能

本节介绍扫描仪部件的名称。

- **正面**
  - fi-8600

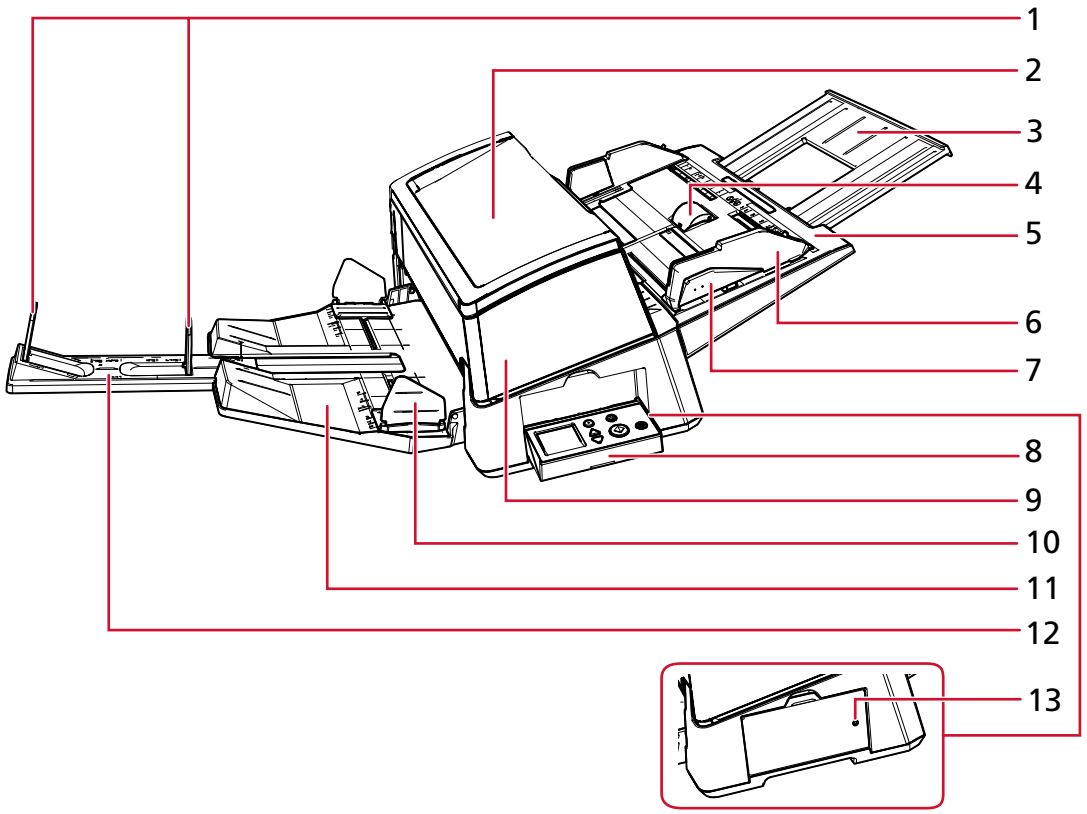

● fi-8700

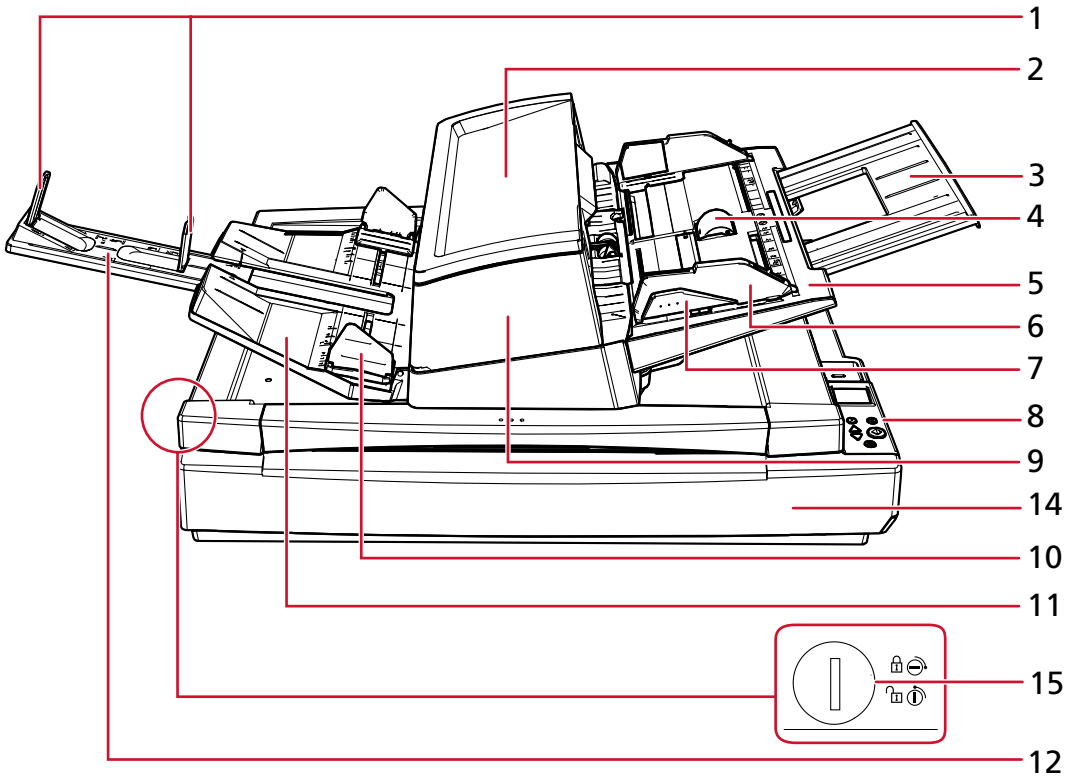

序号	名称	功能
1	止动器	抬起以调节至文档的长度。
2	顶部托盘	可暂时放置要扫描的文档。
3	斜槽延伸板	拉出并调节至文档的长度。
4	斜槽轮盖	防止您的手指被斜槽轮夹住。
5	ADF 进纸斜槽（进纸器）	拿住要扫描的文档
6	侧导板	根据 ADF 进纸斜槽（进纸器）中放入的文档的宽度调整文档的水平位置。 防止文档在进纸时发送倾斜。
7	侧导板按钮	保持按住此按钮以解锁侧导板从而调节位置。 放开此按钮时侧导板将被锁住。
8	操作面板	由 LCD 和按钮组成。 可用于操作扫描仪或检查其状态。 扫描仪的两侧均设有操作面板，可从任一侧进行操作。 不使用时可将操作面板收入扫描仪侧面。 ➡ 操作面板的使用方法（ 第94 页）
9	ADF（自动送纸器）	从 ADF 进纸斜槽（进纸器）逐张拖入文档，并送入扫描仪。

序号	名称	功能
		打开可更换耗材或清洁扫描仪内部。
10	叠纸器侧导板	沿着宽度方向引导排出的文档，防止文档被弄散。
11	叠纸器	将排出的文档堆叠起来。 您可以将高度设置为“高”或“低”位置。
12	叠纸器延伸板	拉出并调节至文档的长度。
13	状态指示灯(LED)	即使操作面板安装在侧面，也能检查扫描仪是否处于开启状态。 已打开扫描仪的电源时将点亮绿光。 扫描仪关闭时会关闭。
14	平板	扫描无法使用 ADF 扫描的薄文档或厚文档（例如书籍）时，将文档放到原稿台上。
15	运输锁开关	锁定或解锁运输锁开关。 锁定运输锁可将载物架固定在平板内，从而确保平板在运输过程中不会受损。 要锁定运输锁，请使用硬币或类似工具转动运输锁开关，直到插槽处于水平位置。 解锁运输锁后，您就可以在平板上扫描文档了。 要解锁运输锁，请使用硬币或类似工具转动运输锁开关，直到插槽处于垂直位置。

- **背面**

  - fi-8600

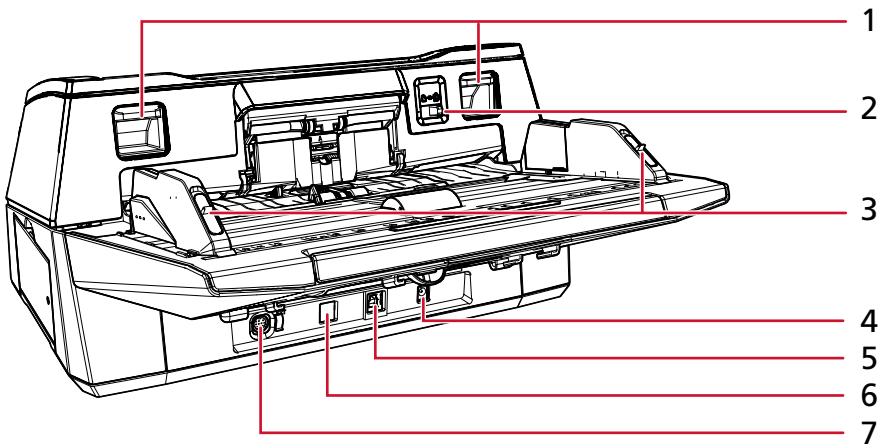

● fi-8700

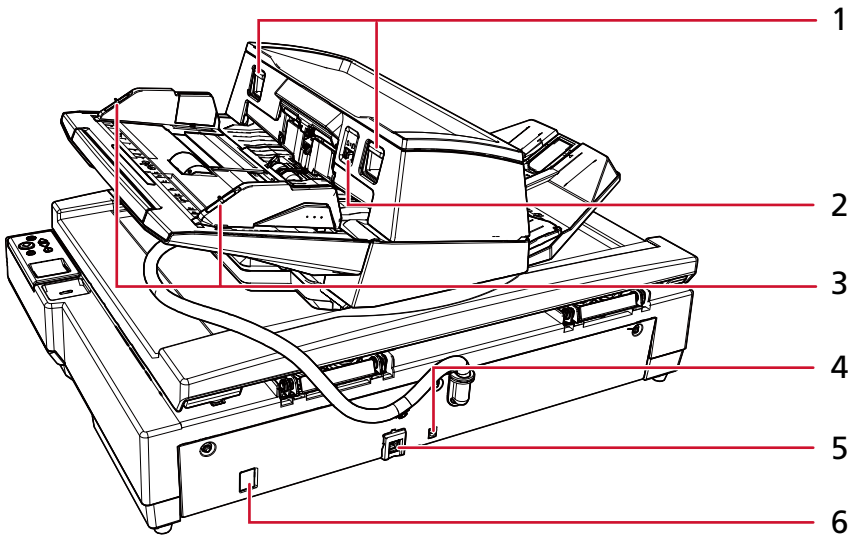

序号	名称	功能
1	ADF 开关	提起这些开关以解锁并打开 ADF。
2	进纸模式切换开关	向左滑动进纸模式开关，将进纸模式切换为手动单张模式。
3	侧导板锁	用于锁住侧导板。
4	电源接口	用于连接电源电缆。 “电源电缆”是指连有交流适配器的交流电缆。
5	USB 接口	用于连接 USB 电缆。
6	LAN 接口	用于连接 LAN 电缆。
7	EXT 接口	用于连接背书器。 可将背书器用作能够在扫描后在文档上印刷字符（字母和数字等）的选用配件（另售）。 可用于在扫描的文档上打印名称、日期或序列号，以对文档进行整理。 ➡ 扫描仪配件（ 第323 页）

- **内部（ADF）**

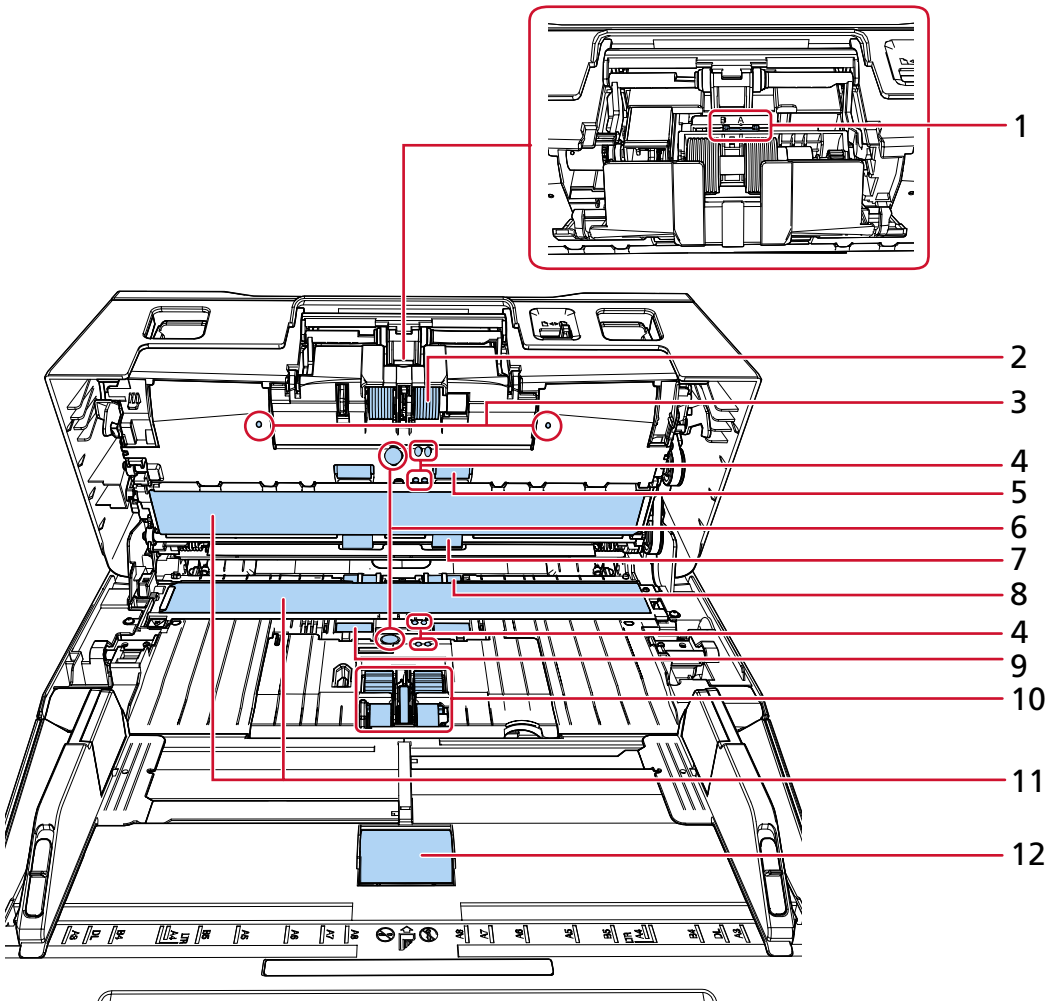

序号	名称	功能
1	分离等级开关（×1）	此开关出厂默认设置为“A”。
2	制动轮（×2）	防止一次性向 ADF 送入多张文档的转轮。
3	麦克风（× 2）	检测卡纸噪音。
4	文档传感器（×8）	检测是否有文档的传感器。
5	进纸轮（×2）	将文档送入 ADF 的转轮。
6	超声波传感器（×2）	通过超声波的声波检测重叠文档的传感器。 通过监测文档传送的超声波的数量差值来检测重叠文档。
7	出纸轮（×2）	将文档从 ADF 送入叠纸器的转轮。
8	塑料转轮（×2）	将文档从 ADF 送入叠纸器的转轮。
9	橡皮转轮（×2）	将文档送入 ADF 的转轮。

序号	名称	功能
10	抓纸轮（×5）	分离放入 ADF 进纸斜槽（进纸器）的文档中的一页，并将文档送入 ADF 的转轮组。
11	玻璃（×2）	扫描文档的表面。
12	斜槽轮（×1）	将装入 ADF 进纸斜槽（进纸器）的文档送入转轮。

- **内部（平板）[fi-8700]**

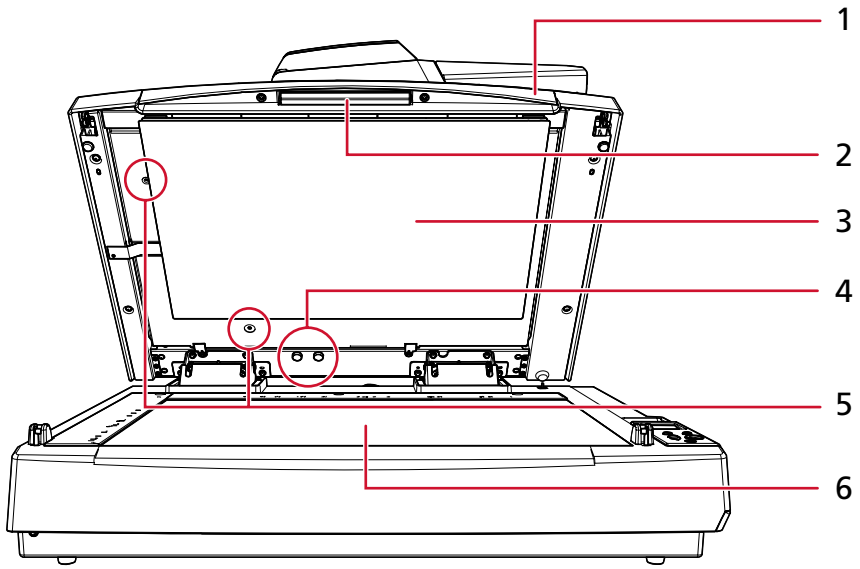

序号	名称	功能
1	原稿盖	关闭原稿盖以固定文档的位置。
2	把手	用于打开和关闭原稿盖。
3	原稿盖衬垫	将文档固定在原稿台上。 黑色原稿盖衬垫可作为配件使用（另售）。 用于执行背景为黑色的扫描。 ➡ 扫描仪配件（ 第323 页）
4	锁定螺丝存储孔	存放解锁 ADF 后取出的 ADF 锁定螺丝。
5	ADF 锁定螺丝	固定 ADF。
6	原稿台	请将文档放置于玻璃面上。 ➡ 在平台上放置文档 [fi-8700]（ 第77 页）

- **可拆卸部件**

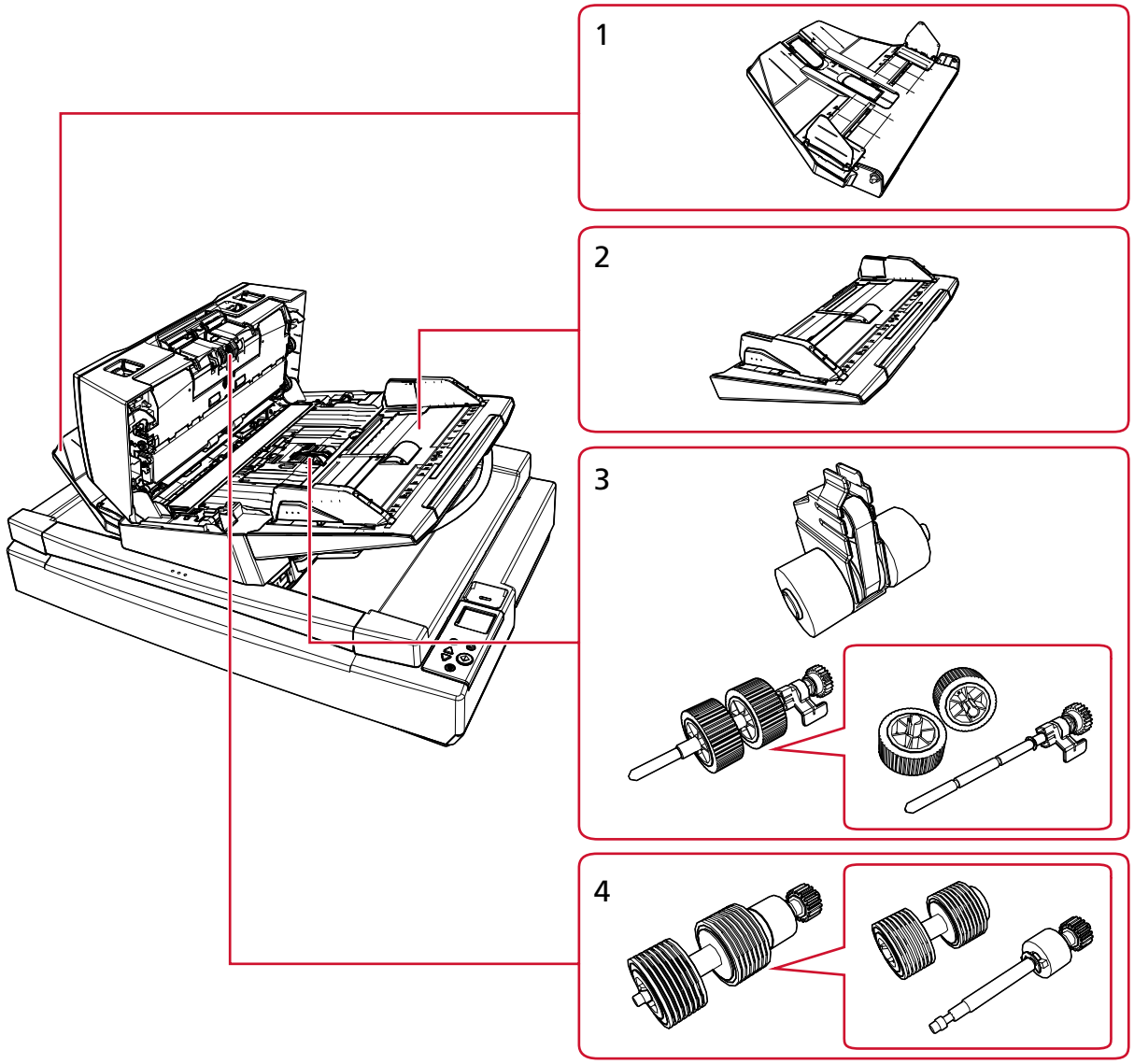

序号	名称	功能
1	叠纸器	将排出的文档堆叠起来。 您可以将高度设置为“高”或“低”位置。
2	ADF 进纸斜槽（进纸器）	拿住要扫描的文档
3	抓纸轮	分离放入 ADF 进纸斜槽（进纸器）的文档中的一页，并将文档送入 ADF 的转轮组。
4	制动轮	防止一次性向 ADF 送入多张文档的转轮。

开始扫描仪设置

本节说明如何设置扫描仪。
要使用扫描仪，请从下载网站获取安装程序并执行以下设置。

- 安装软件
  在要连接扫描仪的计算机上安装必要的软件。

  ➡ 如何安装软件（在线环境下）（ 第30 页）

  ➡ 如何安装软件（离线环境下）（ 第33 页）

- 连接扫描仪
  使用 USB 电缆或有线 LAN 将扫描仪连接到计算机。
  详情请参阅 Network Setup Tool 帮助。
  有关扫描仪的连接类型的详情，请参阅扫描仪的连接方法（ 第 19 页）。

然后，如有必要，配置以下设置：

- 扫描仪的操作设置

  ➡ 扫描仪设置（Software Operation Panel）（ 第238 页）

- 扫描仪的网络设置

  ➡ 网络设置（fi Series 网络设置）（ 第301 页）

同捆软件的概要

本节将说明想要连接扫描仪的电脑上所需的软件。
从下载网站中获取安装程序，然后一次性安装所有软件，或仅单独安装所需的软件。

> **提示**
> 使用 PaperStream Central Admin 时，请从下载网站单独安装。详情请参阅 PaperStream Central Admin 用户指南。

- PaperStream IP 驱动程序
  PaperStream IP 驱动程序为符合 TWAIN/ISIS 标准的扫描仪驱动程序。该驱动程序支持已连接至网络的扫描仪。
  有三种类型的 PaperStream IP 驱动程序。

  - PaperStream IP（TWAIN）
    符合 TWAIN 标准。用于使用 TWAIN 兼容的 32 位应用程序操作扫描仪时。

  - PaperStream IP（TWAIN x64）
    符合 TWAIN 标准。用于使用 TWAIN 兼容的 64 位应用程序操作扫描仪时。
    无论您正在使用哪种操作系统，如果您所使用的图像扫描应用程序为 32 位应用程序，请使用 PaperStream IP（TWAIN）。

  - PaperStream IP（ISIS）fi-8000 Series
    符合 ISIS 标准。用于使用 ISIS 兼容应用程序操作扫描仪时。

  有关详情，请参阅 PaperStream IP 驱动程序帮助。

- Network Setup Tool

该软件中包含以下应用程序。
这些应用程序用于将扫描仪连接至网络，以使扫描仪可以使用。

- 扫描仪选择工具
  使用该应用程序设置电脑，以便使用已连接至网络的扫描仪。

- IP 地址设置工具
  使用该应用程序配置扫描仪的 IP 地址及扫描仪名称。

- Button Event Manager
  使用该应用程序配置图像扫描应用程序的设置，当扫描仪连接到网络时，按下扫描仪上的按钮即可启动该应用程序。

详情请参阅 Network Setup Tool 帮助。

- Software Operation Panel
  可配置与扫描文档和管理耗材有关的设置。
  安装 PaperStream IP 驱动程序将同时安装。

  ➡ 扫描仪设置（Software Operation Panel）（ 第238 页）

- Error Recovery Guide
  使用该应用程序显示扫描仪的状态以及扫描仪中出现错误时的解决方案。
  安装 PaperStream IP 驱动程序将同时安装。
  还可以检查疑难解答（ 第183 页）中问题的解决方案。

- Error Recovery Guide （指南）
  该指南说明 Error Recovery Guide 通知的错误的解决方案。

- PaperStream ClickScan
  支持 PaperStream IP（TWAIN）的 32 位图像扫描应用程序。
  可通过简单的设置和操作执行扫描。
  登录电脑时该程序将自动启动，并将显示在任务栏的通知区域中。
  详情请参阅 PaperStream ClickScan 帮助：

- PaperStream Capture
  支持 PaperStream IP（TWAIN）/PaperStream IP（ISIS） fi-8000 Series 的 32 位图像扫描应用程序。
  通过将扫描设置定义为作业，即可根据您的需求自定义设置。
  PaperStream Capture 有付费版本，即 PaperStream Capture Pro 和 PaperStream Capture Pro Premium。此外还提供评估版本供您体验 PaperStream Capture Pro Premium 的功能。
  有关详情，请参阅 PaperStream Capture 用户指南。

- 指南
  已安装安全注意事项、操作指南及 fi-760PRB 背书器操作指南'。

- fi Series Online Update
  这是一个检查并安装下列程序最新更新的应用程序。

  - 计算机上安装的软件

  - 连接到计算机的扫描仪固件

  详情请参阅 fi Series Online Update 帮助。

系统要求

要安装软件的电脑的系统要求如下所述。

操作系统	● Windows® 10 家庭版（32 位/64 位）（*1） ● Windows® 10 专业版（32 位/64 位）（*1） ● Windows® 10 企业版（32 位/64 位）（*1） ● Windows® 10 教育版（32 位/64 位）（*1） ● Windows® 11 家庭版（64 位）（*1） ● Windows® 11 专业版（64 位）（*1） ● Windows® 11 企业版（64 位）（*1） ● Windows® 11 教育版（64 位）（*1） ● Windows Server™ 2016 Standard（64 位）（*1） ● Windows Server™ 2019 Standard（64 位）（*1） ● Windows Server™ 2022 Standard（64 位）（*1） ● Windows Server™ 2025 Standard（64 位）（*1）
CPU	Intel 或 Intel 的兼容处理器
显示分辨率	1024×768 像素或更高、65,536 色或更多（*2）
磁盘空间	12 GB 以上可用空间（*3）
接口	USB3.2 Gen 1x1/USB3.0/USB2.0/USB1.1
浏览器（*4）	● Google Chrome ● Microsoft Edge

***1：**同捆软件与桌面应用程序的运作相同。

***2：**使用 fi Series 网络设置时，请使用至少能显示 1280 × 768 像素或更高的显示屏。
使用 PaperStream Capture 时，请使用至少能显示 1280× 800 像素或更高和 65,536 或更多颜色的显示器。

***3：**根据扫描图像文件大小的不同，扫描文档所需的磁盘空间也有所不同。

***4：**配置 fi Series 网络设置中扫描仪的网络设置时，需使用其中一种浏览器。
不支持 Microsoft Edge 上的 Internet Explorer 模式。

如何安装软件（在线环境下）

本节说明如何在要连接扫描仪的计算机上安装必要的软件。

计算机必须连接到互联网。
如果要连接到扫描仪的计算机无法连接到互联网，请参阅如何安装软件（离线环境下）（ 第33 页）进行安装。

注意

- 如果已安装旧版软件，请先进行卸载。

  ➡ 卸载软件（ 第325 页）

- Network Setup Tool 随此安装程序附带的软件是 Network Setup Tool for fi Series 的后续产品。如果已安装 Network Setup Tool for fi Series，请在安装 Network Setup Tool 之前将其卸载。

1 **以具有管理员权限的用户身份登录 Windows。**

2 **连接到下载网站。**
https://www.pfu.ricoh.com/fi/d/

3 **单击[在线安装程序]。**



4 **在 "许可协议 "窗口中，确认内容并单击 [同意并下载] 按钮。**
开始下载在线安装程序。

5 **双击已下载的联机安装程序 [Online Installer fi Series.exe]。**

6 **选择[安装产品（推荐）]或[安装产品（自定义）]。**

- 安装产品（推荐）

安装以下软件：

- PaperStream IP（TWAIN）
  同时安装以下软件。
  - Software Operation Panel
  - Error Recovery Guide
- PaperStream Capture
- PaperStream ClickScan
- Network Setup Tool
- Error Recovery Guide （指南）
- fi Series Online Update
- 指南（安全注意事项、操作指南和 fi-760PRB 背书器操作指南）

a 选择［安装产品（推荐）］，然后单击［下一步］按钮。



- 安装产品（自定义）
  选择并安装所需的软件。

a 选择［安装产品（自定义）］，然后单击［下一步］按钮。



b 选择要安装的软件的选框，之后单击[下一步]按钮。
要将扫描仪连接到网络，请安装 Network Setup Tool。

7 根据窗口上显示的指示安装软件。
如果有固件更新，会出现一个窗口询问您是否要更新固件。
选择是否更新固件并继续安装。

8 出现选择扫描仪连接方式的窗口时，选择连接方式并按照窗口中显示的说明进行操作。
详情请参阅 Network Setup Tool 帮助。

- 对于 Windows 10/Windows Server 2016/Windows Server 2019/ Windows Server 2022
  单击［开始］菜单→［Network Setup Tool］→［Network Setup Tool 帮助］。
- 对于 Windows 11/Windows Server 2025
  单击［开始］菜单→［所有应用］→［Network Setup Tool］→［Network Setup Tool 帮助］。

如何安装软件（离线环境下）

本节说明在将与扫描仪连接的计算机无法访问互联网的情况下如何安装必要的软件。

在本例中，在可以连接互联网的计算机上，从下载网站获取离线安装程序创建工具，并创建离线安装程序（ISO 文件）。
在要连接扫描仪的计算机上运行脱机安装程序（ISO 文件）以安装软件。

注意

- 如果已安装旧版软件，请先进行卸载。

  ➡ 卸载软件（ 第325 页）

- Network Setup Tool 随此安装程序附带的软件是 Network Setup Tool for fi Series 的后续产品。如果已安装 Network Setup Tool for fi Series，请在安装 Network Setup Tool 之前将其卸载。

1 **在可以连接到 Internet 的计算机上，以具有管理员权限的用户身份登录 Windows。**

2 **连接到下载网站。**
https://www.pfu.ricoh.com/fi/d/

3 **单击“要在无法连接互联网的计算机上进行安装，请单击此处。”中的“此处”。**



4 **在描述安装程序的窗口中，单击 "离线安装程序创建工具"。**

5 **在 "许可协议 "窗口中，确认内容并单击 [同意并下载] 按钮。**
开始下载离线安装程序创建工具。

6 **双击已下载的脱机安装程序创建工具 [Offline Installer Creator fi Series.exe]。**

7 **选择[安装产品（推荐）]或[安装产品（自定义）]。**

将根据您在此处的选择创建包含最新软件的离线安装程序（ISO 文件）。

- 安装产品（推荐）
  安装以下软件：
  - PaperStream IP（TWAIN）
    同时安装以下软件。
    - Software Operation Panel
    - Error Recovery Guide
  - PaperStream Capture
  - PaperStream ClickScan
  - Network Setup Tool
  - Error Recovery Guide （指南）
  - fi Series Online Update
  - 指南（安全注意事项、操作指南和 fi-760PRB 背书器操作指南）

a 选择［安装产品（推荐）］，然后单击［下一步］按钮。



- 安装产品（自定义）
  选择所需的软件。

a 选择［安装产品（自定义）］，然后单击［下一步］按钮。



b 选择要安装的软件的选框，之后单击[下一步]按钮。
如要将扫描仪连接到网络，请勾选 Network Setup Tool 的选框。

8 指定 ISO 文件的保存位置，然后单击[下一步]按钮。

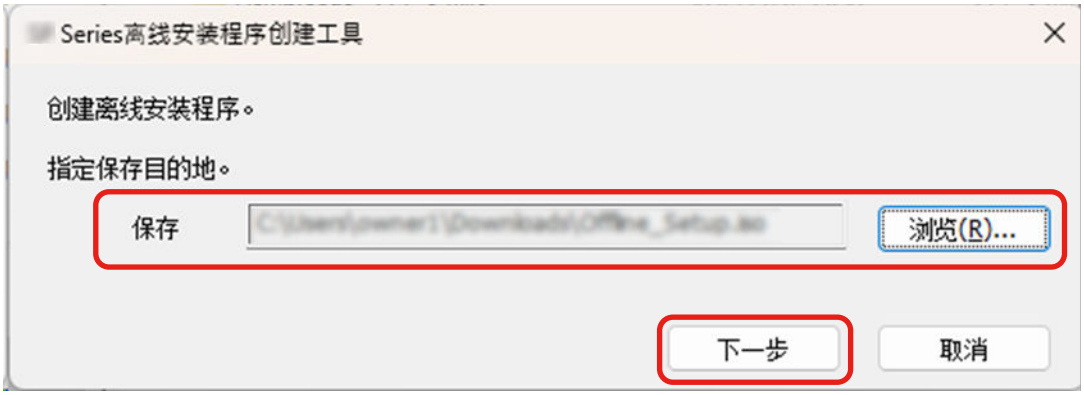

9 单击[退出]按钮。

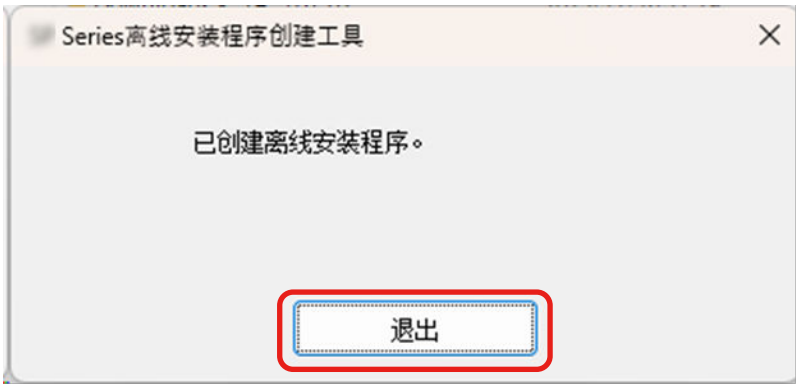

10 将创建的 ISO 文件保存到将连接到扫描仪的计算机上。

11 右键单击保存的 ISO 文件，然后单击[挂载]。

12 双击显示文件夹中的[Setup.exe]。

13 单击[下一步]按钮。

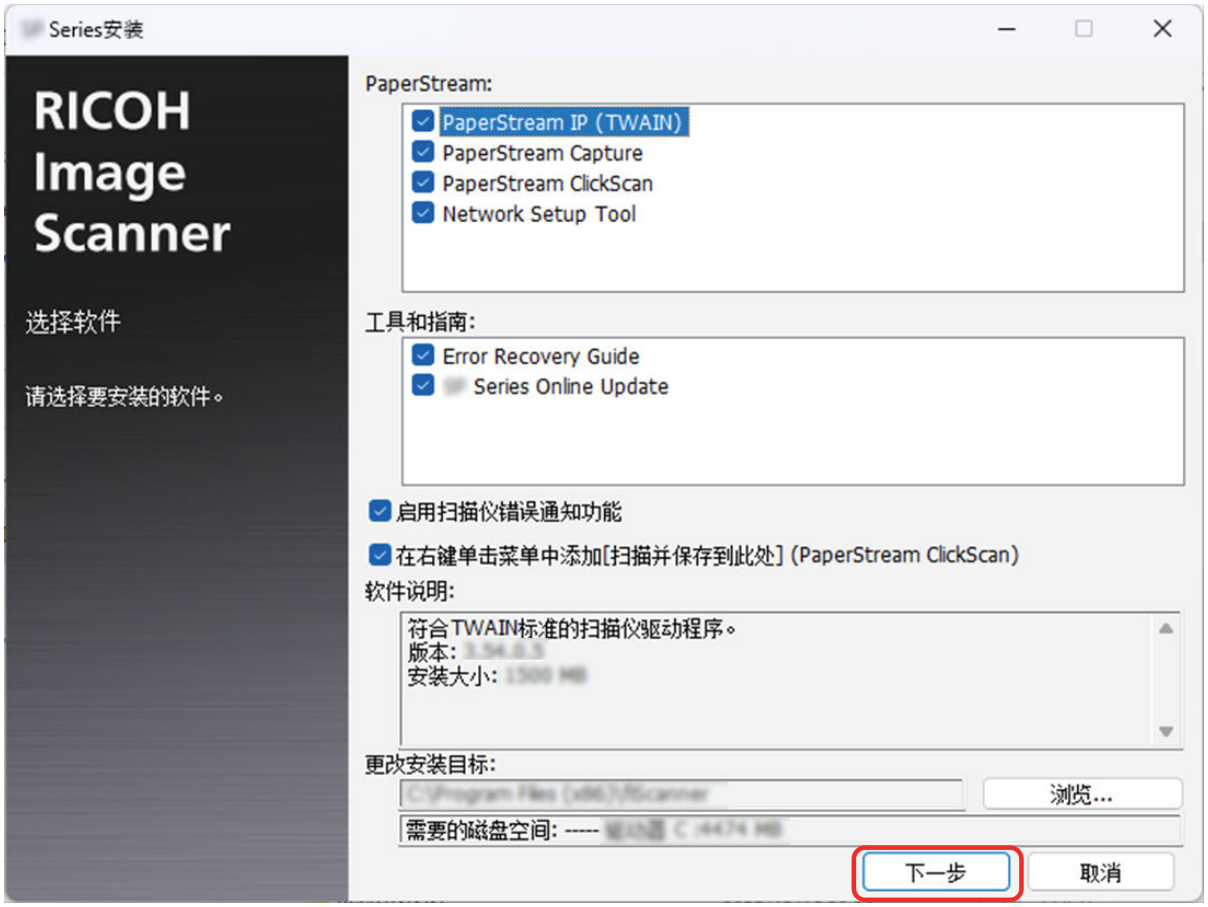

14 根据窗口上显示的指示安装软件。

15 出现选择扫描仪连接方式的窗口时，选择连接方式并按照窗口中显示的说明进行操作。
详情请参阅 Network Setup Tool 帮助。

- 对于 Windows 10/Windows Server 2016/Windows Server 2019/ Windows Server 2022
  单击 [开始] 菜单→ [Network Setup Tool]→ [Network Setup Tool 帮助]。
- 对于 Windows 11/Windows Server 2025
  单击 [开始] 菜单→ [所有应用]→ [Network Setup Tool]→ [Network Setup Tool 帮助]。

如何操作扫描仪

本节说明如何操作扫描仪。

开启/关闭电源

可通过以下方式之一，指定开启/关闭扫描仪的方法：

- 按下扫描仪上的[Power]按钮
- 当扫描仪的网络功能被禁用时，根据计算机的电源打开/关闭扫描仪。

➡ 开启/关闭扫描仪的方法[电源开关控制]（ 第297 页）

本节说明扫描仪的操作，假设扫描仪配置为按[Power]按钮打开或关闭。

如何开启电源

1 按下扫描仪上的[Power]按钮。

- fi-8600

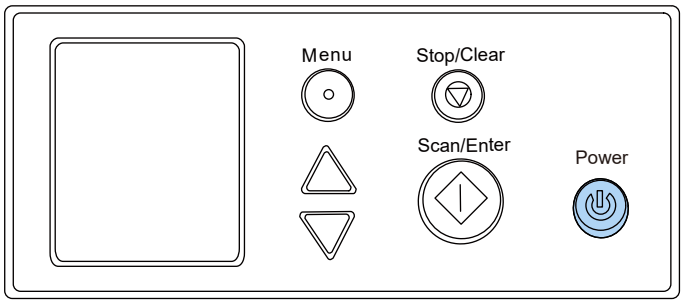

- fi-8700

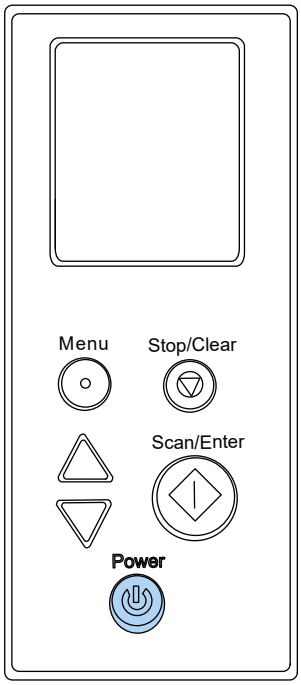

即打开扫描仪电源，且[Power]按钮以绿色点亮。

请注意，进行初始化时，LCD 上将显示以下屏幕。



当 LCD 上显示[就绪]屏幕时，即表示扫描仪已做好开始扫描的准备。

如何关闭电源

1 按下扫描仪上的[Power]按钮 2 秒以上。

- fi-8600

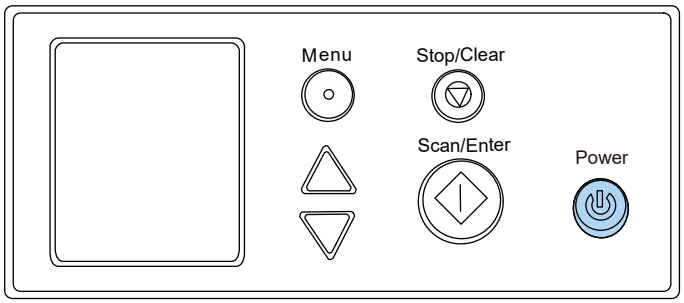

- fi-8700

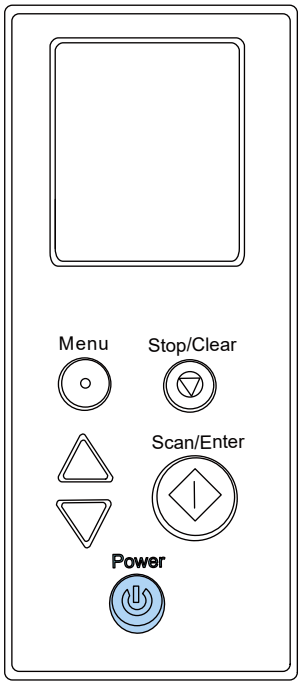

即关闭扫描仪的电源，且[Power]按钮将熄灭。

进入和退出省电模式

当扫描仪保持开启但有一段时间未被使用时，进入省电模式。
当扫描仪在一段时间内未被使用时，省电模式可以保持低电力消耗。
省电模式有两种设置。

- 省电模式
  如果扫描仪在电源开启的状态下闲置 10 分钟（出厂初始设置）或更长时间，即会自动进入省电模式。
  扫描仪进入省电模式时，LCD 将熄灭。[Power]按钮以绿色闪烁。
  若要从省电模式恢复，请执行以下操作之一：
  - 将文档放入 ADF 进纸斜槽（进纸器）。
  - 按下扫描仪上的任意按钮
  - 滑动扫描仪的进纸模式切换开关
  - 使用图像扫描应用程序扫描文档
  - ADF 处于打开状态时将其关闭
  - 使用 USB 电缆将扫描仪直接连接到计算机
  - 从软件访问扫描仪以更改设置
- 自动关机
  如果扫描仪在未使用一段时间的情况下保持开启状态（出厂初始设置为 20 分钟），扫描仪将自动关闭。
  如要重新打开自动关闭的电源，请按下[Power]按钮。

➡ 如何开启电源（ 第 39 页）

注意

- 如果纸张通道上仍留有文档，则扫描仪可能无法进入省电模式。请参阅当出现卡纸时（ 第183 页）取走文档。
- 如果操作面板上显示以下任意情况，扫描仪将不会进入省电模式。
  - 正在扫描时
  - 正在文档计数模式下计数文档时
  - 显示错误时
  - 在清洁模式下
- 根据您所使用的图像扫描应用程序，即使已勾选[一定时间后自动切断电源]复选框，扫描仪也有可能不会关闭电源。
- 如果在使用图像扫描应用程序时，扫描仪自动关闭了，请先退出应用程序，然后再打开扫描仪。

提示

- 您可以使用以下任一方式更改扫描仪进入省电模式前的等待时间。
  - 操作面板的[设置菜单]屏幕中的[23：省电]

➡ 如何使用设置菜单(第102 页)

- Software Operation Panel

➡ 扫描仪进入省电模式的等待时间[节省功率](第292 页)

- 您可以通过以下任一方式防止扫描仪自动关闭电源。
  - 操作面板的[设置菜单]屏幕中的[24：断电时间]

➡ 如何使用设置菜单(第102 页)

  - Software Operation Panel

➡ 扫描仪进入省电模式的等待时间[节省功率](第292 页)

  如果扫描仪未配置为不自动关闭，其能耗将会增加。

打开/关闭 ADF

本节说明如何打开和关闭 ADF。

如何打开 ADF

1 **使用 fi-8700 时，请确保原稿盖已关闭。**
如果在原稿盖打开时打开和关闭 ADF，可能会发生错误。

2 **取出 ADF 进纸斜槽（进纸器）上的所有文档。**

3 **提起 ADF 开关以打开 ADF。**

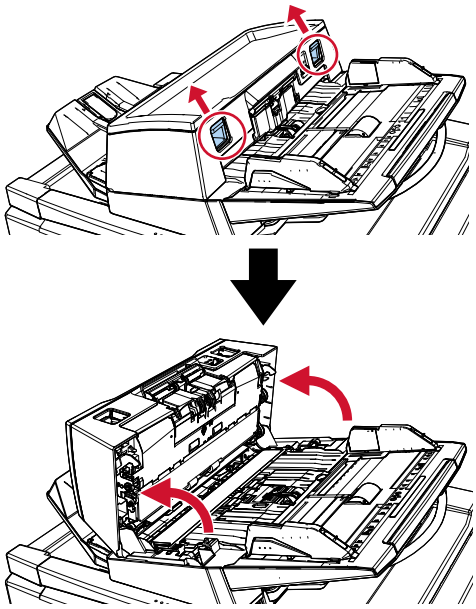

> **小心** 当打开时，ADF 可能会意外关闭。请小心不要夹住手指。

如何关闭 ADF

1 **请确保 ADF 内部没有残留异物。**

2 **关闭 ADF。**
按压 ADF 的中心，直到它锁定到位（发出咔哒声指示）。

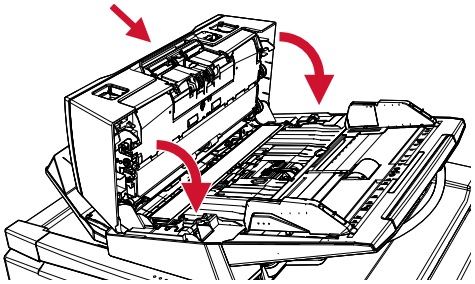

小心

关闭 ADF 时小心不要夹住手指。

打开/关闭原稿盖 [fi-8700]

本节将说明如何打开和关闭原稿盖。

原稿盖的打开方法

1 **确认已关闭 ADF。**
如果在原稿盖打开时打开和关闭 ADF，可能会发生错误。

2 **握住把手然后打开原稿盖。**

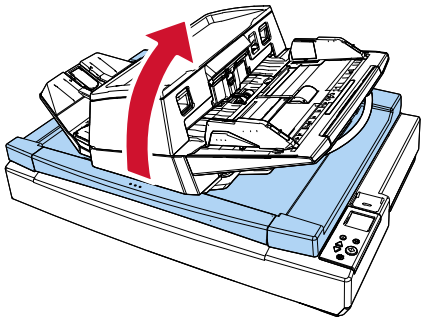

⚠ 小心	在您停止打开或关闭原稿盖时，原稿盖不会在您停下的位置保持打开状态。因此请小心不要让原稿盖夹住手。

原稿盖的关闭方法

1 **握住把手然后轻轻关闭原稿盖。**
按压盖板，直到它锁定到位（发出咔哒声指示）。

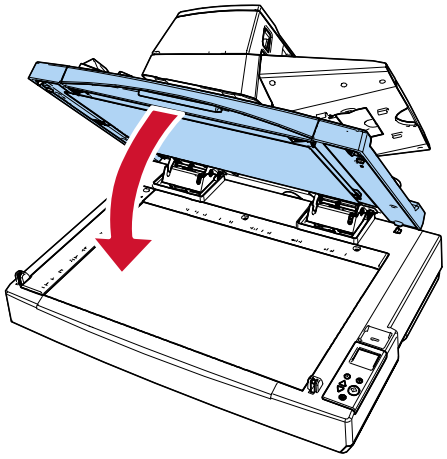

> **小心** 在您停止打开或关闭原稿盖时，原稿盖不会在您停下的位置保持打开状态。因此请小心不要让原稿盖夹住手。

调节 ADF 的位置 [fi-8700]

可以重新定位 ADF，使其适应较小的空间。
可用的位置如下：

- 位置 1（出厂初始设定）

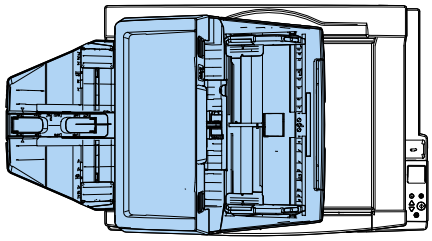

- 位置 2（节省空间类型：文档装入在右侧）

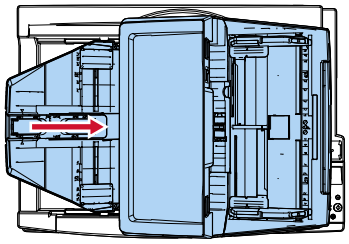

- 位置 3（节省空间类型：文档装入在左侧）

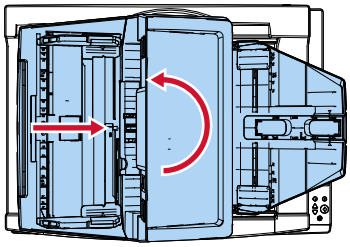

1 **打开原稿盖。**

➡ 原稿盖的打开方法（ 第 46 页）

2 **取出两个 ADF 锁定螺丝并将它们插入锁定螺丝存储孔内。**

ADF 由 ADF 锁定螺丝固定。如果取出 ADF 锁定螺丝，则可以调节 ADF 的位置。

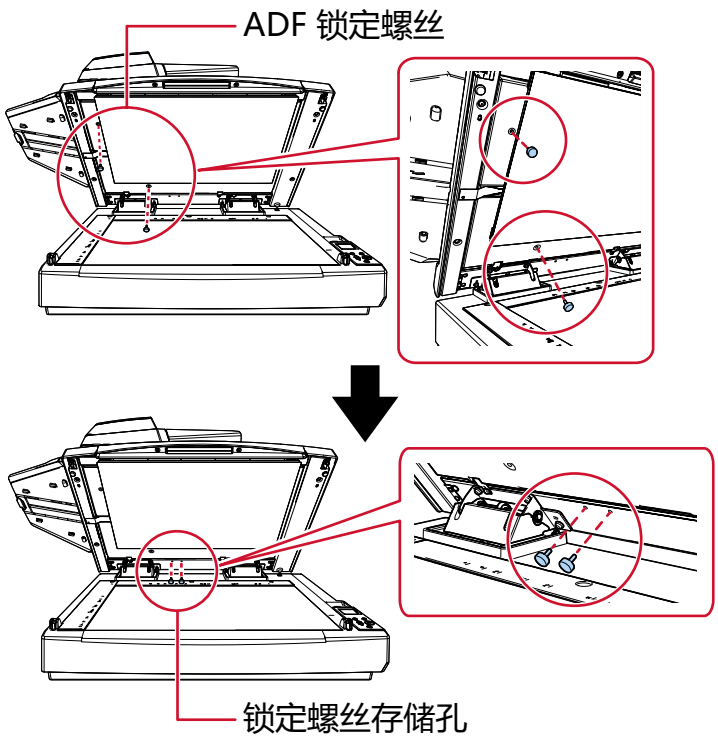

提示

- 若难以取出 ADF 锁定螺丝时请先取出原稿盖衬垫。
- 若取出原稿盖衬垫，请按以下步骤进行安装：

1 对齐原稿台左上角放置原稿盖衬垫。
请确保原稿盖衬垫上的沟槽位于正确位置。

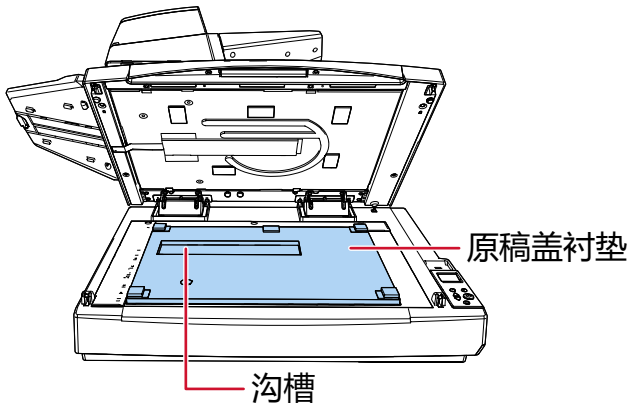

2 慢慢关闭原稿盖。
关闭原稿盖时，原稿盖衬垫将被贴到原稿盖上。

3 慢慢关闭原稿盖。

➡ 原稿盖的关闭方法（ 第 47 页）

4 将叠纸器拉起。

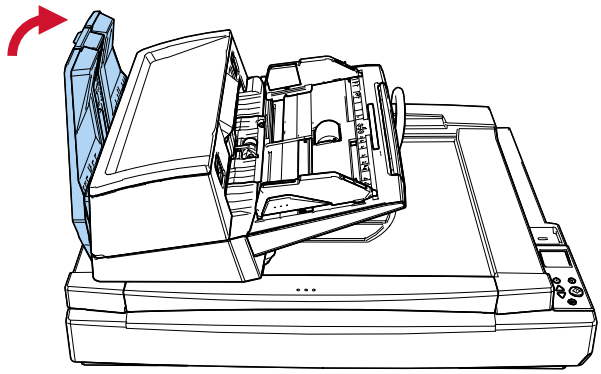

5 更改 ADF 的位置。

移动 ADF，直到它锁定到位（发出咔哒声指示）。请确保 ADF 已牢固锁定在位。

- 从位置 1 变更到位置 2

  将 ADF 滑动到扫描仪中间。

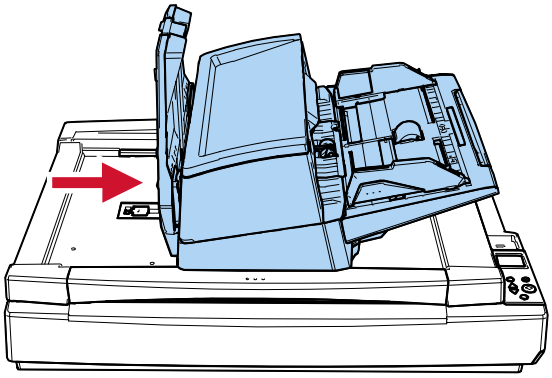

- 从位置 1 变更到位置 3

  将 ADF 滑动到扫描仪中间，然后逆时针方向旋转 180 度。

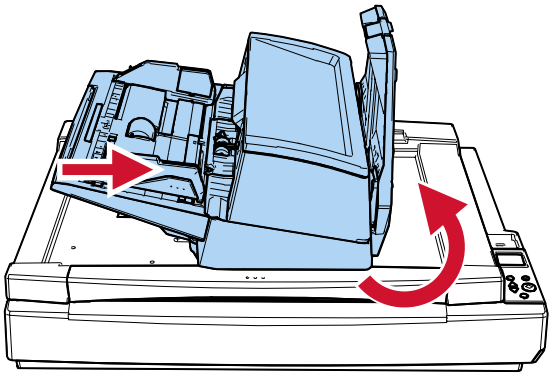

小心

- 取出 ADF 时小心不要夹住手指。

- 请勿旋转 ADF 超过 180 度。ADF 可能会受损。

6 **将叠纸器拉下。**

装配 ADF 进纸斜槽（进纸器）

开始扫描时在 ADF 进纸斜槽（进纸器）中放入的文档会逐张送入 ADF 内。
扫描 A4 大小等相对较长的文档时，使用下述斜槽延伸板即可使文档保持笔直，并能顺利地送入。

1 **握住 ADF 进纸斜槽（进纸器），同时拉出斜槽延伸板。**

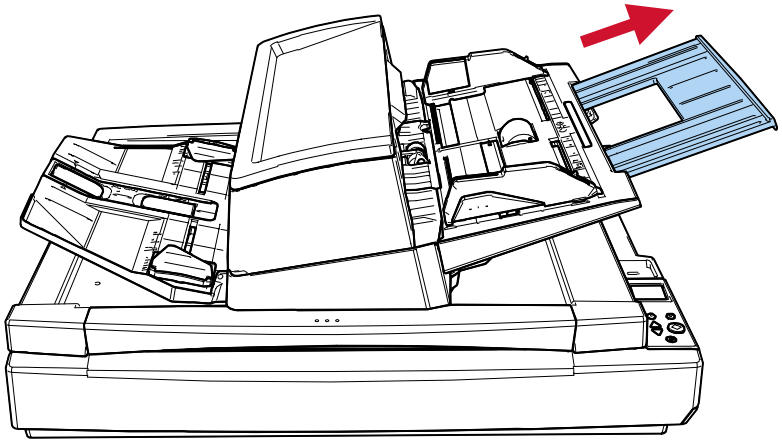

装配叠纸器

在扫描时，在 ADF 进纸斜槽（进纸器）中放入的文档将被逐张弹出到叠纸器。
扫描 A4 大小等相对较长的文档时，使用下述叠纸器延伸板、止动器和叠纸器侧导板可使文档保持笔直，并能被顺利地送入。

1 **拉出叠纸器延伸板，并抬起止动器。**
确保止动器设置的位置至少与文档长度相同。

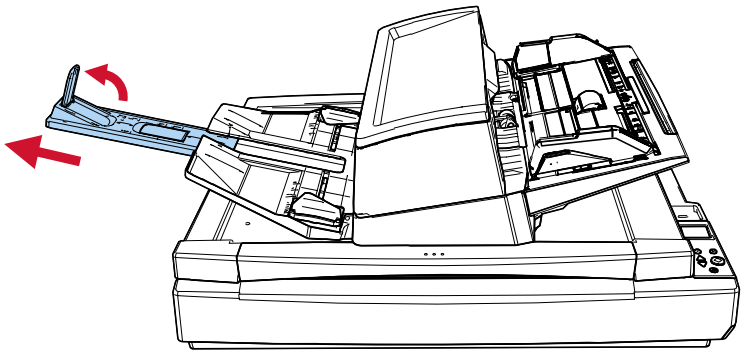

注意

- 请勿握住止动器以拉出叠纸器延伸板。止动器可能会受损。
- 请勿将止动器抬到 90 度以上的高度，否则将有可能损坏止动器。

提示

- 当扫描窄文档（例如名片或塑料卡片）时，请提起右侧止动器。
- 当扫描超过 A3 大小的文档时，请完全拉出叠纸器延伸板且勿提起止动器。
- 扫描 A4/Letter 横向的文档时，如果提起右侧止动器，则弹出的文档将被整齐地堆叠。
- 如果弹出的文档堆叠不整齐，减小文档与止动器之间的间隙（至 10 mm 左右）将有助于使文档更整齐地对齐。

2 **提起叠纸器侧导板并将其调节到文档的宽度。**
务必将蓄纸器侧导板之间的距离设为比文档宽度更宽。

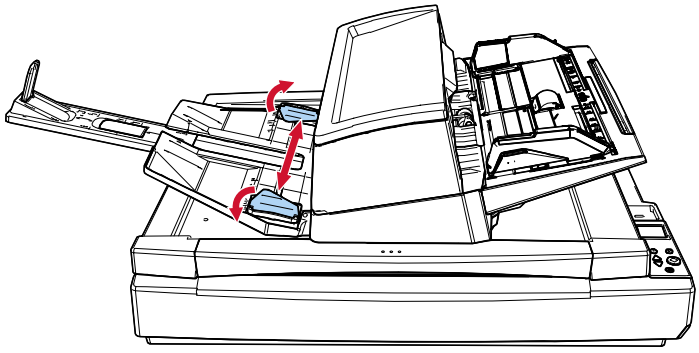

提示

- 根据文档的纸张类型调节叠纸器的高度。
  通常使用时请选择低位。
  当扫描薄文档或卷曲的文档时，请选择高位。
  当位于高位时，可放入 ADF 进纸斜槽（进纸器）的文档数量将减少。
  若纸张重量为 80 g/m^2 时建议放入的文档数量为 100 张。

  - 低位（普通纸张）

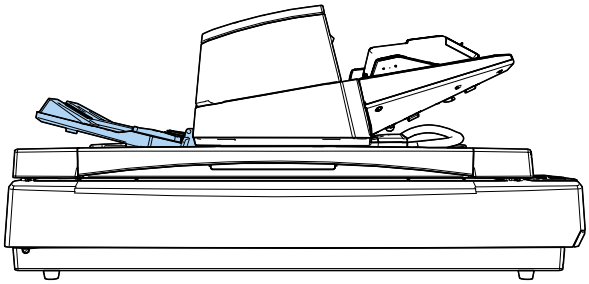

  - 高位（薄或卷曲的纸张）

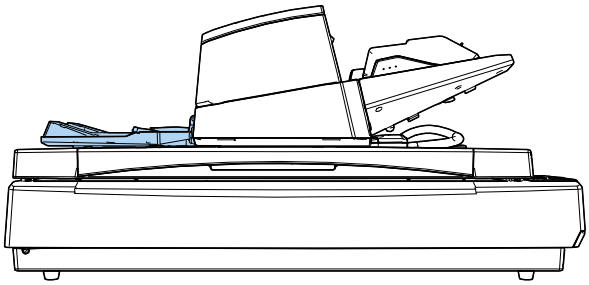

  稳稳握住叠纸器的两侧并一边提起一边向前推动，就能顺利将叠纸器放置于高位。

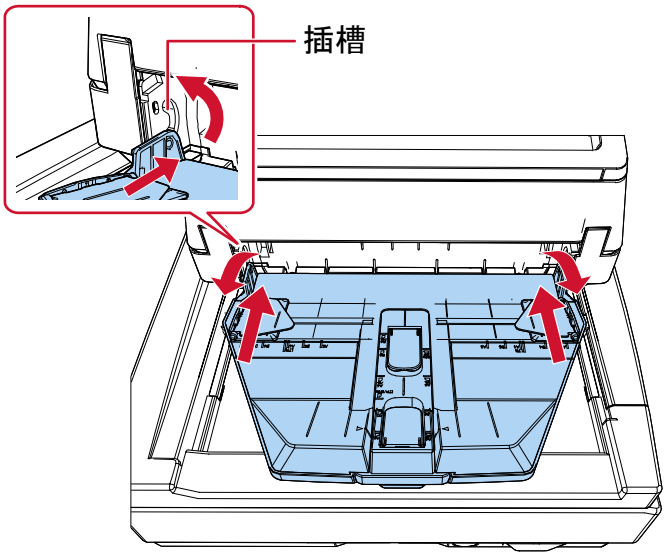

- 降低排纸速度以防止文档散乱。
  可通过以下方法之一降低排纸速度。

- 操作面板的[设置菜单]屏幕中的[11：堆叠控制]

➡ 如何使用设置菜单（ 第102 页）

- Software Operation Panel

➡ 指定出纸速度（堆叠控制）（ 第281 页）

如何执行基本扫描

本节说明了如何执行基本扫描。

注意

根据扫描仪的使用方式，仅使用 USB 电缆连接计算机，或仅使用 LAN 电缆连接网络设备。请勿同时使用两条电缆。

在连接到扫描仪的计算机上，或通过按下扫描仪上的按钮启动图像扫描应用程序，然后扫描文档。

- USB 连接
  - 使用计算机执行扫描

    ➡ 从图像扫描应用程序开始扫描（ 第57 页）
  - 使用扫描仪按钮执行扫描

    ➡ 按下扫描仪上的按钮以启动图像扫描应用程序并执行扫描（ 第59 页）

    相关软件：Windows 中的扫描仪属性窗口（事件）
- 有线 LAN 连接
  - 使用计算机执行扫描

    ➡ 从图像扫描应用程序开始扫描（ 第57 页）

    相关软件：扫描仪选择工具、fi Series 网络设置

    ➡ 启动扫描仪选择工具（ 第328 页）

    ➡ 启动 fi Series 网络设置（ 第301 页）
  - 使用扫描仪按钮执行扫描

    ➡ 按下扫描仪上的按钮以启动图像扫描应用程序并执行扫描（ 第59 页）

    相关软件：扫描仪选择工具、Button Event Manager、fi Series 网络设置

    ➡ 启动扫描仪选择工具（ 第328 页）

    ➡ 如何开始 Button Event Manager（ 第330 页）

    ➡ 启动 fi Series 网络设置（ 第301 页）

根据您使用扫描仪的方式，可以为按钮分配不同的按钮设置。同时使用多种方法时，请确保您希望使用的设置已启用。

➡ 启用所需的按钮配置（ 第67 页）

从图像扫描应用程序开始扫描

本节说明了在电脑上使用图像扫描应用程序执行扫描的基本流程。
这种情况下，扫描仪驱动程序和支持扫描仪驱动程序的图像扫描应用程序必须安装在电脑上。

- 扫描仪驱动程序
  - PaperStream IP 驱动程序
- 图像扫描应用程序
  - PaperStream ClickScan
  - PaperStream Capture

如要通过有线 LAN 连接扫描仪，需执行以下操作：

- Network Setup Tool
- fi Series 网络设置

➡ 同捆软件的概要（ 第 27 页）

➡ 网络设置（fi Series 网络设置）（ 第301 页）

视扫描仪驱动程序和图像扫描应用程序而定，扫描步骤、操作和扫描设置项稍有差异。
详情请参阅扫描仪驱动程序的帮助和图像扫描应用程序的指南或帮助。

1 **打开扫描仪。**

➡ 如何开启电源（ 第 39 页）

2 **将扫描仪连接至电脑。**

- 使用 USB 连接时
  使用 USB 电缆将扫描仪连接至电脑。
- 使用有线 LAN 连接时
  将扫描仪连接到网络，然后使用扫描仪选择工具选择扫描仪。

➡ 网络（ 第307 页）

➡ 启动 IP 地址设置工具（ 第329 页）
如果不在 DHCP 环境中，则需要 IP 地址设置工具。

➡ 启动扫描仪选择工具（ 第328 页）

3 **将文档放到 ADF 进纸斜槽（进纸器）。**

➡ 将文档放入 ADF 进纸斜槽（进纸器）的方法（ 第70 页）

4 **启动图像扫描应用程序。**

5 **选择用于扫描的扫描仪驱动程序。**
对于某些图像扫描应用程序，可能不需要选择扫描仪的驱动程序。

6 **选择要用于扫描的扫描仪。**
扫描仪名称取决于扫描仪驱动程序的类型及扫描仪的连接方式。有关详细信息，请参阅扫描仪驱动程序帮助。
某些图像扫描应用程序可能不需要选择扫描仪。

7 **在扫描仪驱动程序安装窗口中配置扫描设置。**
对于某些图像扫描应用程序，可能不会显示扫描仪驱动程序安装窗口。

8 **使用图像扫描应用程序扫描文档。**

注意

请勿执行以下任何操作。
否则扫描将停止。

- 断开 USB 电缆的连接
- 断开 LAN 电缆的连接
- 断开网络连接
- 退出 Windows

按下扫描仪上的按钮以启动图像扫描应用程序并执行扫描

本节说明在电脑上启动图像扫描应用程序并通过按下扫描仪上的按钮执行扫描时所需的预设置和扫描程序。
这种情况下，扫描仪驱动程序和支持扫描仪驱动程序的图像扫描应用程序必须安装在电脑上。

- 扫描仪驱动程序
  - PaperStream IP 驱动程序
- 图像扫描应用程序
  - PaperStream Capture

如要通过有线 LAN 连接扫描仪，需执行以下操作：

- Network Setup Tool
- fi Series 网络设置

➡ 同捆软件的概要（ 第 27 页）
➡ 网络设置（fi Series 网络设置）（ 第301 页）

提示

- 如果已安装 PaperStream Capture，则会自动将 PaperStream Capture 分配给扫描仪上的按钮。
- 如果已安装 PaperStream ClickScan 和 PaperStream Capture，根据任务栏中是否显示 PaperStream ClickScan，按下扫描仪上的[Scan/Enter]按钮后启动的图像扫描应用程序将有所不同。
  - 显示在任务栏中时
    PaperStream ClickScan 将启动。
  - 未显示在任务栏中时
    PaperStream Capture 将启动。
- 如果将分配给扫描仪按钮的图像扫描应用程序从 PaperStream Capture 更改为其他应用程序，重新分配的图像扫描应用程序将启动。
  如果将 PaperStream Capture 设置为占用扫描仪，请更改设置以禁用此功能。

1 打开扫描仪。

➡ 如何开启电源（ 第 39 页）

2 将扫描仪连接至电脑。

- 使用 USB 连接时
  使用 USB 电缆将扫描仪连接至电脑。
- 使用有线 LAN 连接时
  将扫描仪连接到网络，然后使用扫描仪选择工具选择扫描仪。

➡ 网络（ 第307 页）
➡ 启动 IP 地址设置工具（ 第329 页）
如果不在 DHCP 环境中，则需要 IP 地址设置工具。
➡ 启动扫描仪选择工具（ 第328 页）

3 在图像扫描应用程序中配置扫描设置。

➡ 从图像扫描应用程序开始扫描（ 第 57 页）

4 在电脑上指定按下扫描仪上的按钮后启动的图像扫描应用程序。

按钮的设置步骤因扫描仪的连接方式而异。

- 通过 USB 电缆建立连接时

  在 Windows 中显示[设备和打印机]设置窗口，并在[扫描属性]中为扫描仪设置按钮。

  ➡ 在 Windows 的扫描仪属性中配置按钮设置 （用于 USB 连接）（ 第64 页）

- 通过有线 LAN 建立连接时

  使用 Button Event Manager 设置按钮。

  有关 Button Event Manager 的详情，请参阅 Network Setup Tool 帮助。

  ➡ 如何开始 Button Event Manager（ 第330 页）

5 如有必要，请在要启动的图像扫描应用程序上配置设置。

某些图像扫描应用程序可能需要在图像扫描应用程序中进行设置。

有关详情，请参阅要启动的图像扫描应用程序的指南/帮助。

6 将文档放到 ADF 进纸斜槽（进纸器）。

➡ 将文档放入 ADF 进纸斜槽（进纸器）的方法（ 第70 页）

7 按扫描仪上的按钮开始扫描

- 在步骤 4 中为[Scan Button]指定图像扫描应用程序时

  当 [F00] 显示在 [就绪] 屏幕的指示区时，按下 [Scan/Enter]按钮。

  a 显示[就绪]屏幕时，按下[△]按钮/[▽]按钮。

  将显示[功能选择]屏幕。

  b 按下[△]按钮/[▽]按钮选择[No.00]，然后按下[Stop/Clear]按钮。

  [F00] 显示在 [就绪] 屏幕的指示区域中。

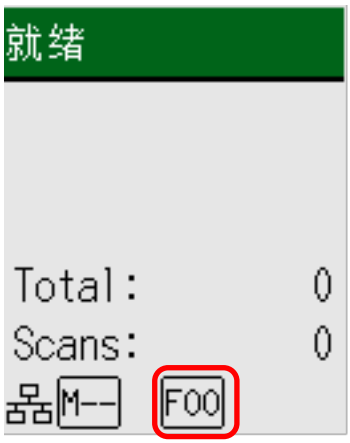

  c 请按下[Scan/Enter]按钮。

- fi-8600

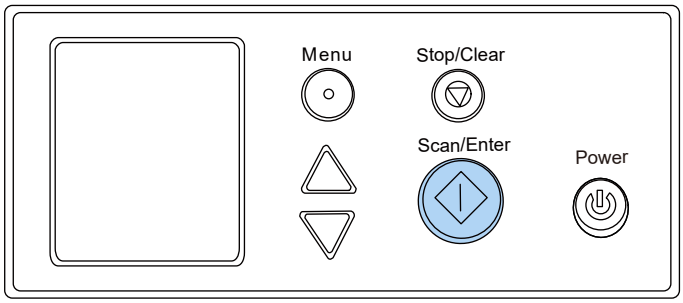

- fi-8700

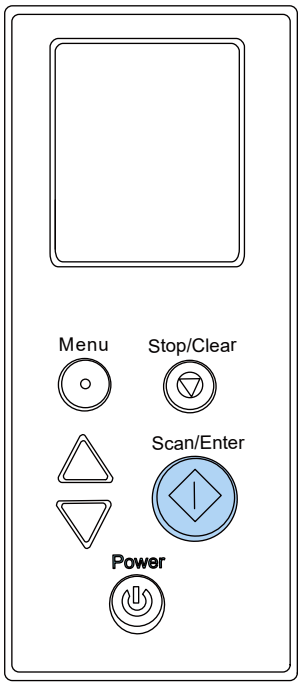

将启动为[Scan Button]指定的图像扫描应用程序。

- 在步骤 4 中为从[Send to 01]到[Send to 50]的其中一个按钮指定图像扫描应用程序时
  当 [就绪] 屏幕的指示区显示 [F01] 至 [F50] 之间的任何代码时，按下 [Scan/Enter]按钮。
  下面以 [Send to 02] 为例说明图像扫描应用程序的配置步骤。

  a 显示[就绪]屏幕时，按下[△]按钮/[▽]按钮。
  将显示[功能选择]屏幕。

  b 按下[△]按钮/[▽]按钮选择[No.02]，然后按下[Stop/Clear]按钮。

[F02] 显示在 [就绪] 屏幕的指示区域中。

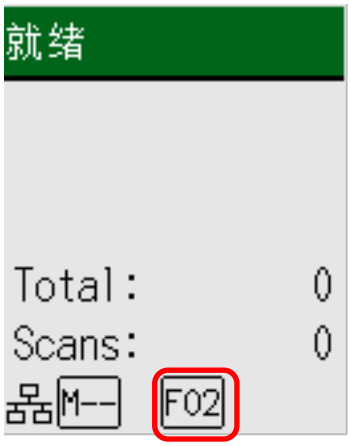

c 请按下[Scan/Enter]按钮。

- fi-8600

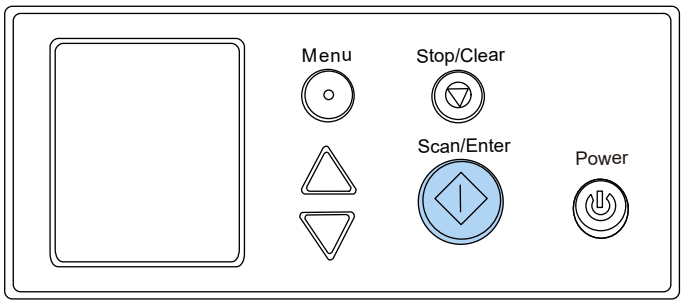

- fi-8700

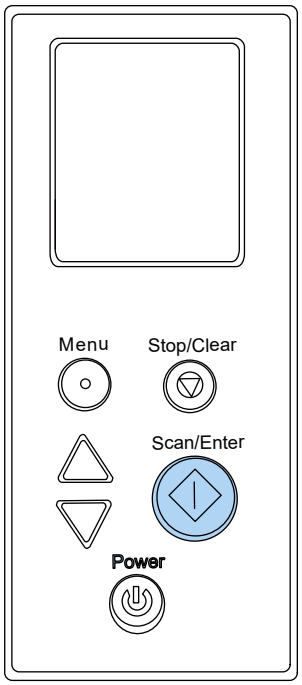

将启动为[Send to 02]指定的图像扫描应用程序。

8 请在必要时使用图像扫描应用程序扫描文档。

注意

请勿执行以下任何操作。
否则扫描将停止。

- 断开 USB 电缆的连接
- 断开 LAN 电缆的连接
- 断开网络连接
- 退出 Windows

也请参阅

启用所需的按钮配置（ 第67 页）

在 Windows 的扫描仪属性中配置按钮设置 （用于 USB 连接）

配置扫描仪上用于开始扫描的按钮。
在电脑上为按钮指定您希望在按下扫描仪上的按钮后启动的图像扫描应用程序。

1 **打开扫描仪。**

➡ 如何开启电源（ 第 39 页）

2 **确认是否已通过 USB 电缆连接了扫描仪和电脑。**

3 **显示 Windows 中的 [设置]。**

4 **单击 [蓝牙和其他设备]。**

5 **单击 [打印机和扫描仪]。**

6 **点击 [fi-8600] 或 [fi-8700。**

7 **单击[扫描仪属性]。**

出现[扫描仪和照相机]窗口。

8 **单击扫描仪图标并单击[属性]按钮。**

注意

当 PaperStream ClickScan 位于任务栏中时，无法显示扫描仪'的属性窗口。
如要显示扫描仪的属性窗口，请退出 PaperStream ClickScan。

9 **在[事件]选项卡中，从[选择一个事件]下拉列表中选择要配置的按钮。**

- [Scan Button]
  当 [就绪] 屏幕的指示区域显示 [F00] 时，配置按下 [Scan/Enter]按钮时要执行的操作。
- [Send to 01] 至 [Send to 50]

当［就绪］屏幕的指示区显示［F01］至［F50］中的任何代码时，配置按下［Scan/Enter]按钮时要执行的操作。

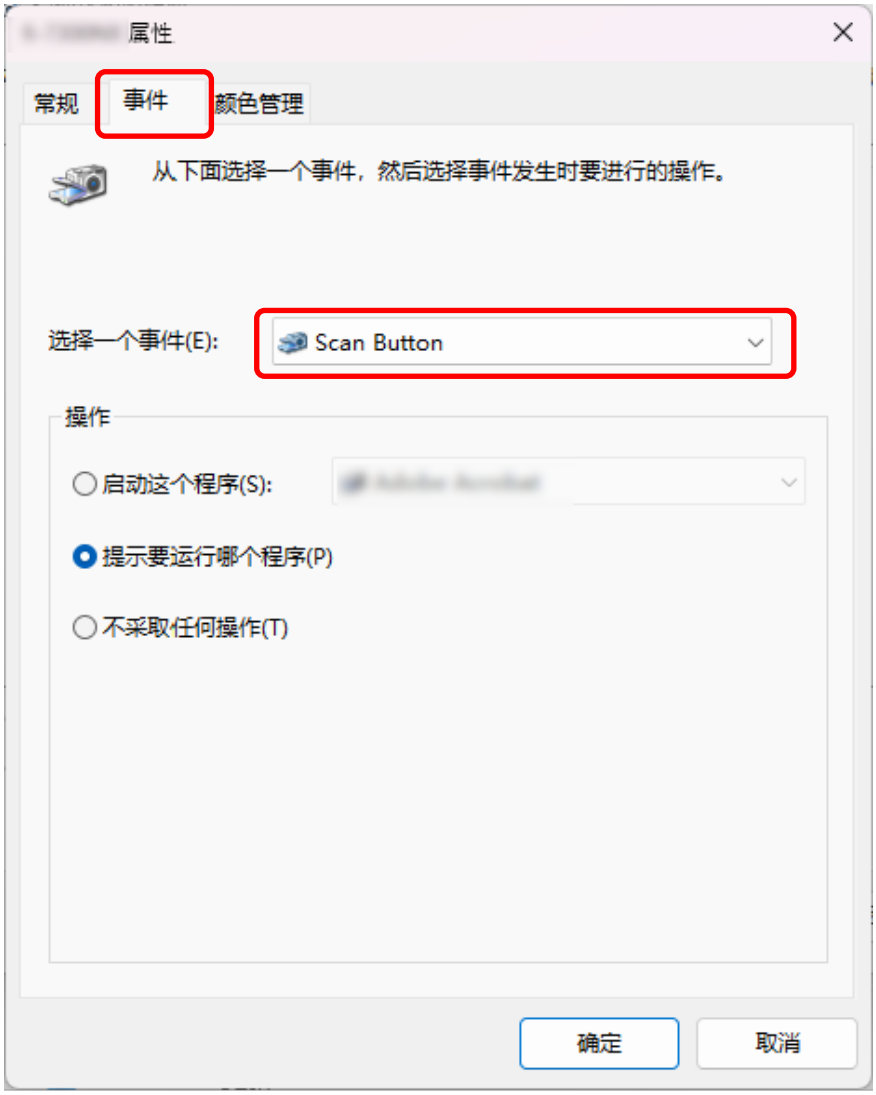

10 按下按钮时选择要启动的图像扫描应用程序。

单击[启动这个程序]，并从程序列表中选择图像扫描应用程序。

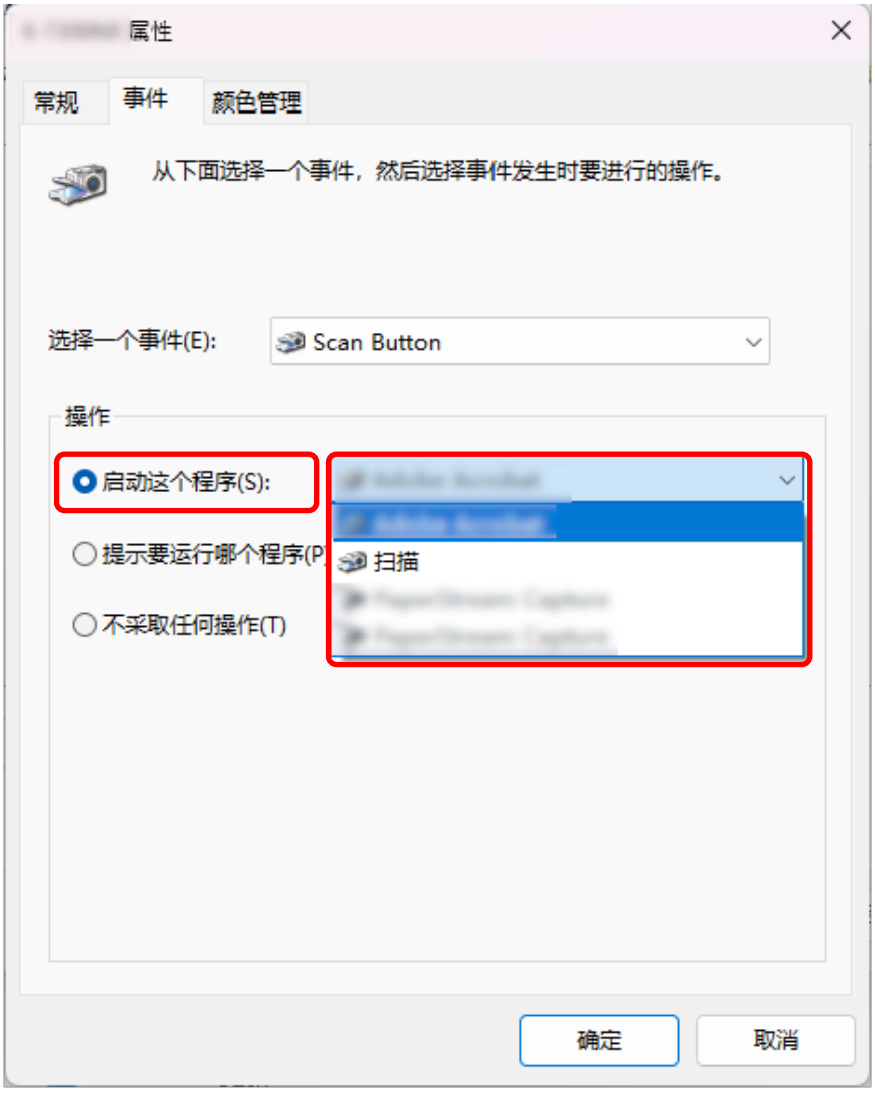

若要设置多个按钮，请重复步骤 9 到 10。

11 单击[确定]按钮。

也请参阅

启用所需的按钮配置（ 第67 页）

启用所需的按钮配置

如果您使用了多种方法配置按钮，请仅启用您要使用的配置并禁用其他配置。

扫描仪连接方法	所需的按钮配置	其他需禁用的配置
USB	● Windows 中的扫描仪属性窗口（事件） 配置事件的操作	● Button Event Manager 取消勾选[监视按钮事件]复选框
有线 LAN	● Button Event Manager 选择[监视按钮事件]选框（*1）	无

***1**：使用有线 LAN 连接时，请勿在多台计算机上同时为同一台扫描仪选中［监视按钮事件］复选框。

提示

- 如果已安装 PaperStream Capture，则会自动将 PaperStream Capture 分配给扫描仪上的按钮。
- 如果已安装 PaperStream ClickScan 和 PaperStream Capture，根据任务栏中是否显示 PaperStream ClickScan，按下扫描仪上的[Scan/Enter]按钮后启动的图像扫描应用程序将有所不同。
  - 显示在任务栏中时
    PaperStream ClickScan 将启动。
  - 未显示在任务栏中时
    PaperStream Capture 将启动。
- 如果将分配给扫描仪按钮的图像扫描应用程序从 PaperStream Capture 更改为其他应用程序，重新分配的图像扫描应用程序将启动。
  如果将 PaperStream Capture 设置为占用扫描仪，请更改设置以禁用此功能。

如何放置文档

本节说明了如何将文档放入扫描仪。

将文档放入 ADF 进纸斜槽（进纸器）

本节说明了如何将普通纸张的文档放入扫描仪。

准备文档以将其放入 ADF 进纸斜槽（进纸器）

1 **检查文档。**

a **检查可使用扫描仪扫描的纸张大小和质量。**

➡ 用于扫描的文档纸（ 第78 页）

b **检查要装入的文档是否具有相同的宽度。**

根据文档是否同宽，放置文档的方式也不同。

如果文档的宽度不同，请参阅混合批次扫描的条件（ 第87 页）或扫描不同宽度的文档（ 第126 页）。

c **查看张数。**

可装入的页数如下：

- 对 A4/Letter 大小或更小的文档

  300 张（纸张重量为 80 g/m^2，文档堆的厚度小于 30 mm）。

- 对大于 A4/Letter 大小的文档

  100 张（纸张重量为 80 g/m^2，文档堆的厚度小于 10 mm）。

➡ 装载量（ 第82 页）

2 **把文档弄松散。**

a **请根据以下指南中规定的厚度，取出一叠文档：**

- 对 A4/Letter 大小或更小的文档

  30 mm 以下

- 对大于 A4/Letter 大小的文档

  10 mm 以下

b 握住文档的两端将它来回扇动数次。

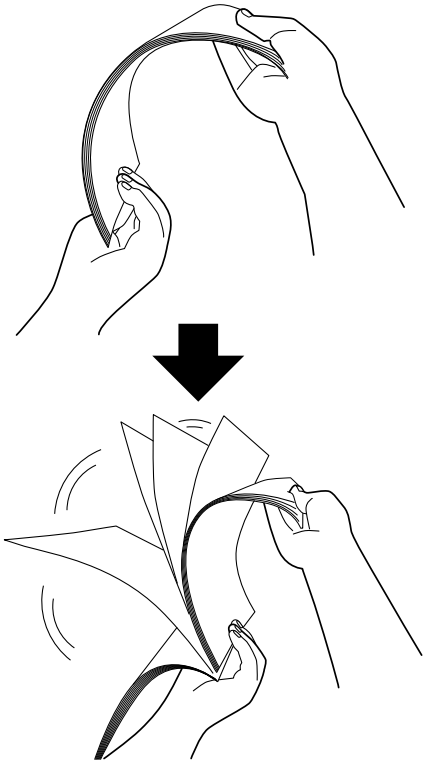

c 将文档旋转 90 度，再同样将文档弄松散。

d 对全部文档都重复步骤 a 至 c 的操作。

e 将文档的顶部对齐。

将文档放入 ADF 进纸斜槽（进纸器）的方法

有两种放置文档的方法。

- 将文档装入 ADF 进纸斜槽（进纸器）中心的方法（ 第70 页）
  该方式主要用于当文档为同一尺寸时。
- 如何将文档装入 ADF 进纸斜槽（进纸器）任一侧对齐的位置（ 第72 页）
  该方式主要用于当文档为不同大小时，或者想调节文档的中心时。

注意

请注意，将设置设置在送纸器左侧或右侧时，不同的条件适用于多页进纸检测。

将文档装入 ADF 进纸斜槽（进纸器）中心的方法

1 **根据文档的长度调整 ADF 进纸斜槽（进纸器）。**

➡ 装配 ADF 进纸斜槽（进纸器）（ 第 52 页）

2 **根据文档的长度调节叠纸器。**

➡ 装配叠纸器（ 第 53 页）

3 **将文档放入 ADF 进纸斜槽（进纸器）时，请将待扫描的一面朝下。**

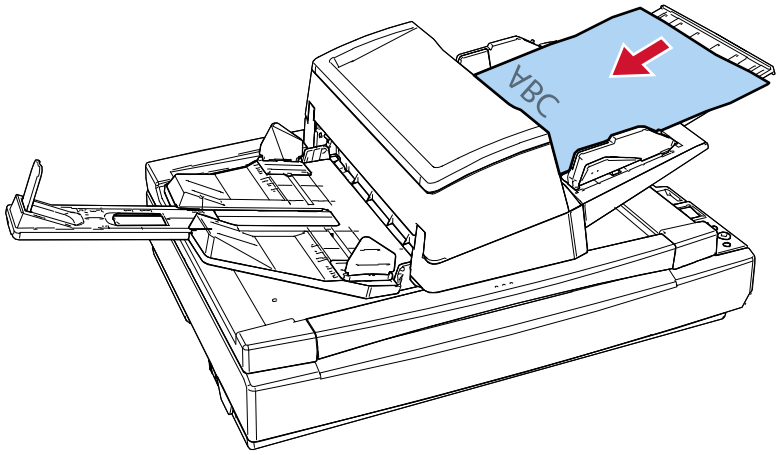

注意

- 取掉所有回形针和订书钉。
- 当文档未送入扫描仪或送入重叠文档时，减少文档数量。

4 **将侧导板调节到文档的宽度。**

按住侧导板按钮的同时移动侧导板，使侧导板和文档之间没有空隙。

侧导板和文档之间没有空间时，文档送纸可能发生倾斜。

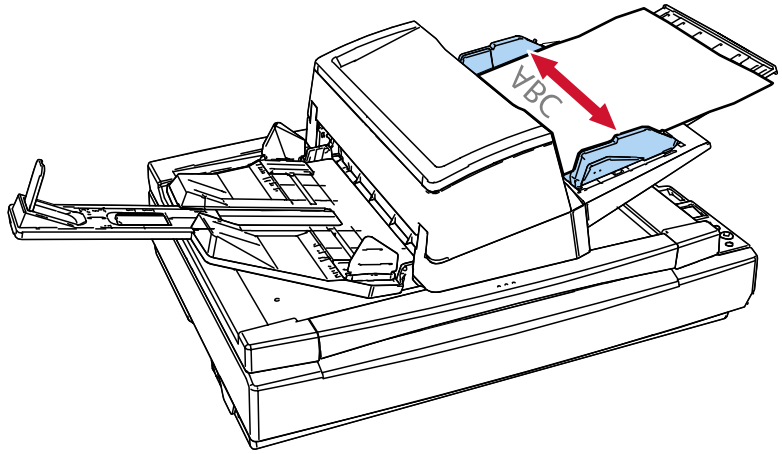

如何将文档装入 ADF 进纸斜槽（进纸器）任一侧对齐的位置

1 根据文档的长度调整 ADF 进纸斜槽（进纸器）。

➡ 装配 ADF 进纸斜槽（进纸器）（ 第 52 页）

2 根据文档的长度调节叠纸器。

➡ 装配叠纸器（ 第 53 页）

3 将侧导板滑动至最外面的位置。

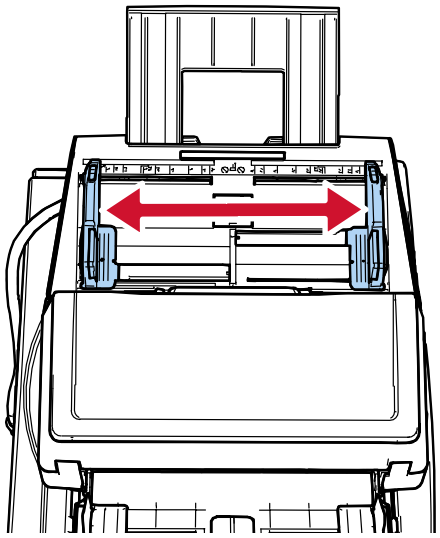

4 将文档放入 ADF 进纸斜槽（进纸器）中，最窄的文档应位于抓纸轮的宽度范围内，且待扫描的一面朝下。

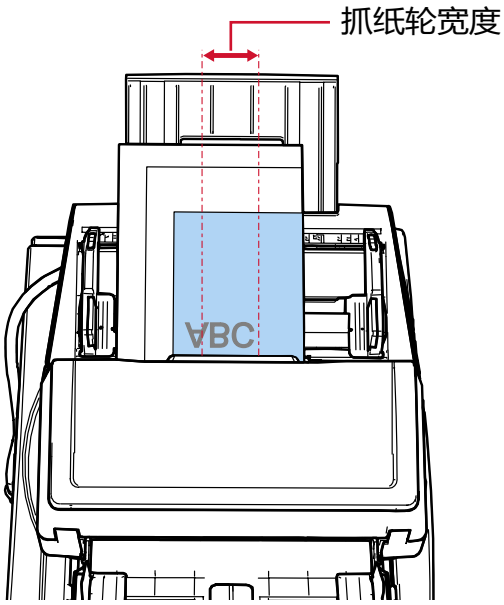

注意

- 取掉所有回形针和订书钉。
- 当文档未送入扫描仪或送入重叠文档时，减少文档数量。
- 装入所有的文件，使其完全位于两个抓纸轮的下方。未放在两个抓纸轮下方的文档将不会被送入。

  - 正确示例

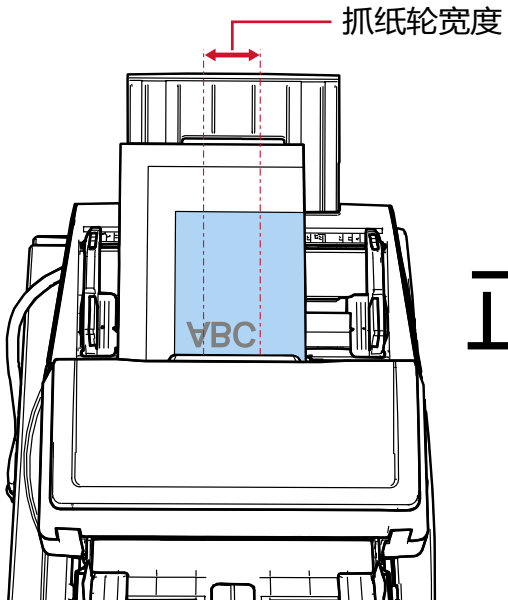

正确

  - 错误示例

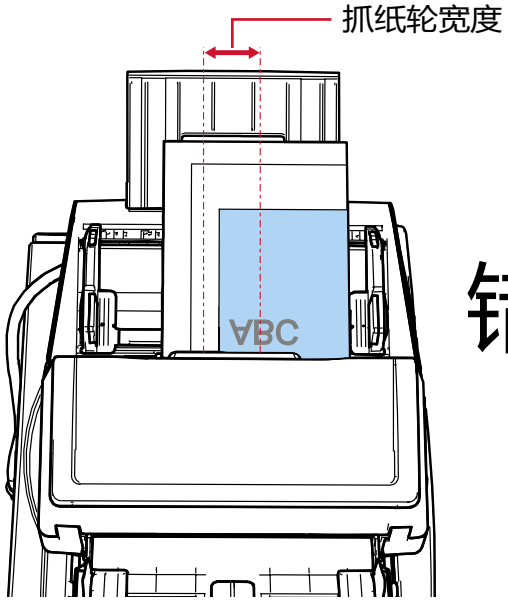

错误

5 将侧导板调节到文档的宽度。

按住侧导板按钮的同时移动侧导板，使侧导板和最宽的文档之间没有空隙。

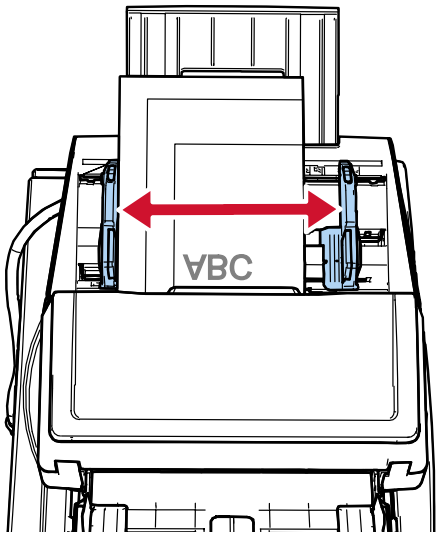

6 **固定住一侧的侧导板。**

将左侧导板上的侧导板锁沿红色箭头方向滑动，以锁定侧导板。

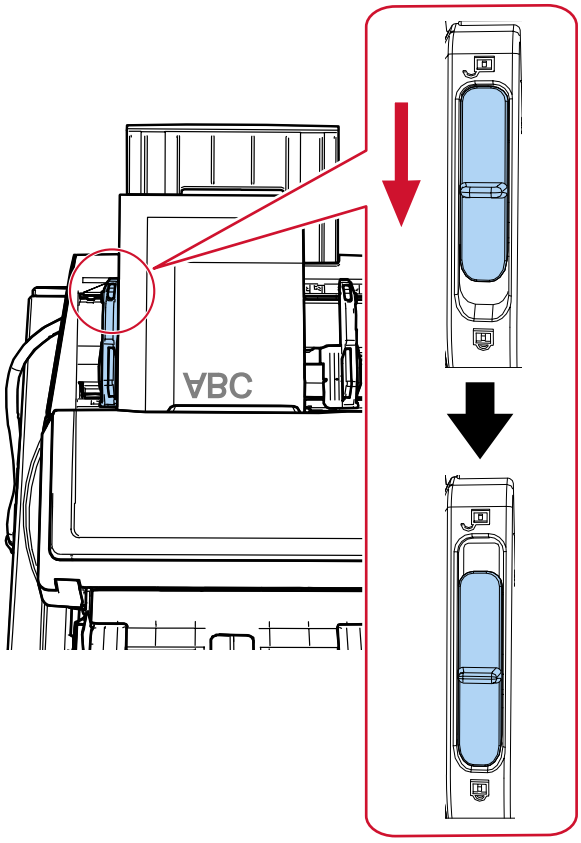

7 **按住侧导板按钮的同时，将另一侧的侧导板调整到所需位置。**

滑动右侧导板，使得侧导板和文档之间没有空隙。

侧导板和文档之间没有空间时，文档送纸可能发生倾斜。

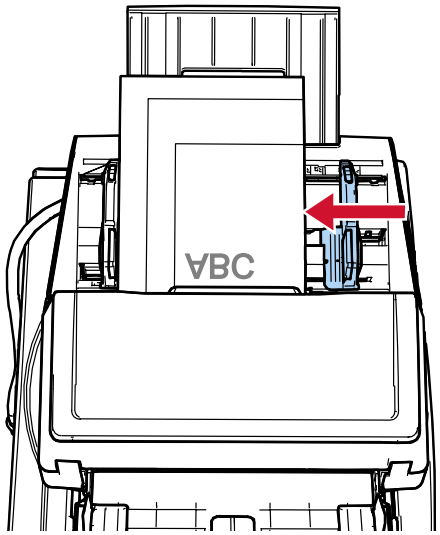

提示

若要解锁侧导板，按照以下步骤操作。

1 将已锁定的侧导板上的侧导板锁沿红色箭头方向滑动。

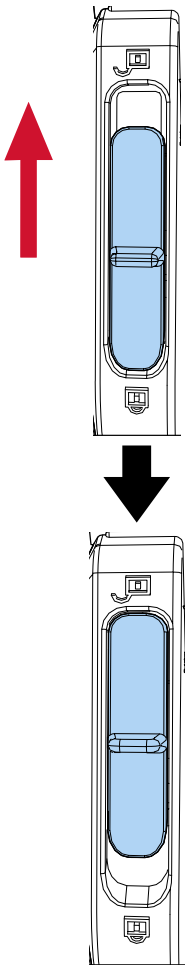

2 握住两个侧导板，同时按下侧导板按钮，将它们向内移动，直到它们在中心相遇。

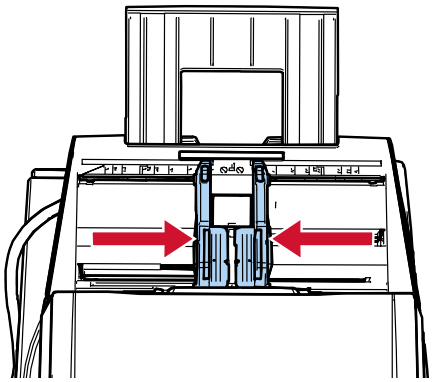

3 松开侧导板。
两个侧导板现在将一起移动。

在平台上放置文档 [fi-8700]

1 **打开原稿盖。**

➡ 原稿盖的打开方法（ 第 46 页）

2 **将文档放到原稿台上。**

将文档正面朝下，并使其顶部的左上角与参考点对齐。

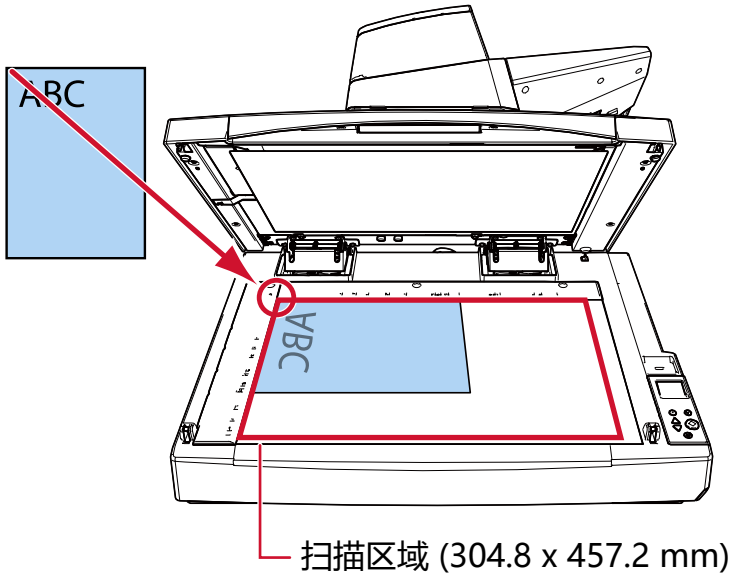

注意

请注意，卷曲或折叠的文档可能会在文档与原稿台之间产生微小间隙，导致扫描图像模糊。

3 **慢慢关闭原稿盖。**

➡ 原稿盖的关闭方法（ 第 47 页）

提示

- 在原稿盖打开的情况下也可以扫描文档。

  ➡ 在原稿盖打开的情况下在平板上扫描文档 [fi-8700]（ 第145 页）

- 要在黑色背景上扫描文档，请使用可选的黑色原稿盖衬垫（另售）。

  ➡ 扫描仪配件（ 第323 页）

用于扫描的文档纸

纸张大小

可扫描以下纸张大小的文件：

ADF	最大尺寸（宽度×长度）（*1）	304.8 × 431.8 mm
	最小尺寸（宽度×长度）	50.8 × 69.0 mm
平台[fi-8700]	最大尺寸（宽度×长度）	304.8 × 457.2 mm

***1**：根据扫描仪驱动程序或图像扫描应用程序的扫描设置，内存可能不足以执行扫描。
将分辨率设置为 200 dpi 以下时，长页扫描最长可支持 5,588 mm 的文档。
请注意，必须根据文档大小将分辨率设置为以下 dpi 值。

- 长度在 863 mm 和 2,700 mm 之间
  600 dpi 以下
- 长度在 2,700 mm 和 4,064 mm 之间
  400 dpi 以下
- 长度在 4,064 mm 和 5,461 mm 之间
  300 dpi 以下
- 长度在 5,461 mm 和 5,588 mm 之间
  200 dpi 以下

如果通过 USB 连接扫描长页文档并将扫描图像分割为多页，则最多可扫描长达 200 米（218.8 码）的文档。

文档类型

文档类型（纸张类型）如下所示：

- 道林纸
- 含木浆纸
- PPC 纸（再生）
- 塑料卡片

若扫描的文档类型未在以上列出，请先对相同类型的文档（纸张）执行测试，以检查是否可以扫描。

纸张重量（厚度）

可使用 ADF 扫描以下纸张重量（厚度）的文档：

- 20 到 413 g/m^2
- 对大于 A4/Letter 大小的纸张，为 27 到 413 g/m^2
- 对 A8 大小的纸张，为 128 到 209 g/m^2
- 1.4 mm 以下的塑料卡片（允许使用浮雕卡（符合 ISO7810 ID-1 类型））

可能无法成功扫描的文档

可能无法成功使用 ADF 扫描以下类型的文档：

- 厚度不均匀的文档（例如信封、贴有附件的文档等）
- 有褶皱或弯曲的文档
- 被折叠或有破损的文档
- 透写纸
- 涂料纸
- 复写纸
- 感光纸
- 打有孔的文档
- 非正方形或者非矩形的文档
- 很薄的纸张/很厚的纸张
- 照片（印相纸）

提示

可能无法成功扫描的文档可以使用文档装订页进行扫描。
起皱、卷曲或折叠的文档也可以通过抚平文档上的皱纹、卷曲或折叠来扫描。

不得扫描的文档

不得使用 ADF 扫描以下类型的文档：

- 带有别针或订书钉的文档
- 油墨未干的文档
- 小于 50.8 × 69 mm 的文档
- 宽于 304.8 mm 的文档
- 纸张/塑料卡片以外的其他文档（比如纤维、金属片和 OHP 胶片）
- 证书和现金券等不得损坏的重要文档

注意

由于无碳复写纸含有可能使制动轮等滚筒退化的化学物质，扫描仪可能会出现故障。

文档和塑料卡片注意事项

- **文档注意事项**

  根据要扫描文档的不同，请注意以下内容。

  - 由于无碳复写纸含有可能会损害制动轮等转轮的化学物质，请注意以下事项：
    - 清洁
      若卡纸频繁发生，请清洁制动轮和抓纸轮。
      ➡ 日常维护（ 第155 页）
    - 更换耗材
      相对于扫描道林纸，制动轮和抓纸轮的使用寿命可能会缩短。
  - 相对于扫描道林纸，扫描含木浆纸可能会缩短制动轮和抓纸轮的使用寿命。
  - 当文档上的照片/便利贴在扫描期间接触到制动轮和抓纸轮时，这些部件可能会受损。
  - 扫描照片等光泽纸时，可能会使文档表面受损。
    对于特别容易受损的文档，请使用可选购的文档装订页。
  - 扫描光泽纸时，会反射出明亮的 LED 光线。
  - 扫描半透明文档时，请在扫描仪驱动程序中提高扫描[亮度]，以免透印。
  - 扫描用铅笔书写的文档时，文档上可能会留下黑色痕迹，这可能会导致进纸错误。
    请频繁地清洁转轮。
    ➡ 日常维护（ 第155 页）
  - 如果未送入文档，或频繁送入重叠的文档或频繁卡纸，请参阅疑难解答（ 第202 页）。
  - 使用 ADF 扫描文档时，所有文档的前端必须平整。
    请确保文档前端的卷曲程度不超过以下范围。

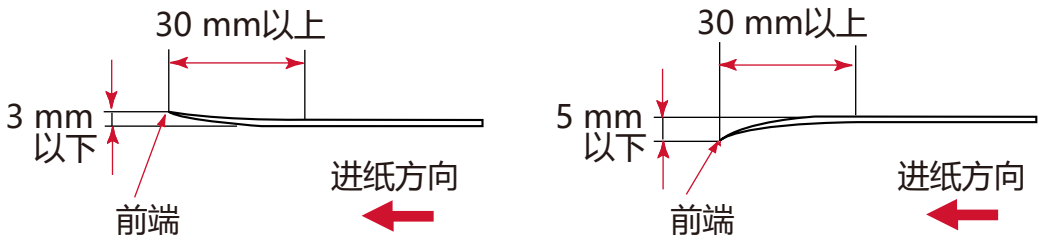

- **塑料卡片的注意事项**

  当扫描塑料卡片时，请注意以下事项。

  - 确保使用的卡片满足以下规格，并在扫描前检查是否可以送入该卡片。
    - 类型：符合 ISO7810 ID-1 类型
    - 大小：85.6× 53.98 mm
    - 厚度：1.4 毫米或以下 （允许使用压花卡）
    - 材料：PVC（聚氯乙烯）或 PVCA（聚氯乙烯醋酸）
  - 当由 ADF 扫描塑料卡片时，ADF 进纸斜槽（进纸器）中最多可以放入 3 张卡片。

请注意，如果塑料卡片为浮雕卡片，则每次仅可放入一张。

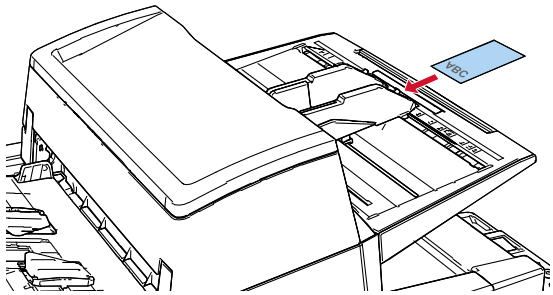

- 塑料卡应垂直装入。
- 建议将塑料卡正面朝下放入 ADF 进纸斜槽。
- 硬质卡片可能无法正常进纸。
- 如果卡片表面很脏，例如带有油污（指纹）等，请先擦去污渍再执行扫描。
- 连接压印器时，无法扫描塑料卡。
- 当扫描塑料卡片等厚文档时，将始终误检测为文档重叠。
  在这种情况下，请指定以下任一设置，然后再次尝试扫描。
  - 配置不检测某些重叠式样。
  - 禁用超声波传感器检测文档重叠的设置。
  - 使用手动单张模式扫描。

装载量

ADF 进纸斜槽（进纸器）中可装载的文档张数取决于纸张大小和纸张重量。
请参阅以下图表。

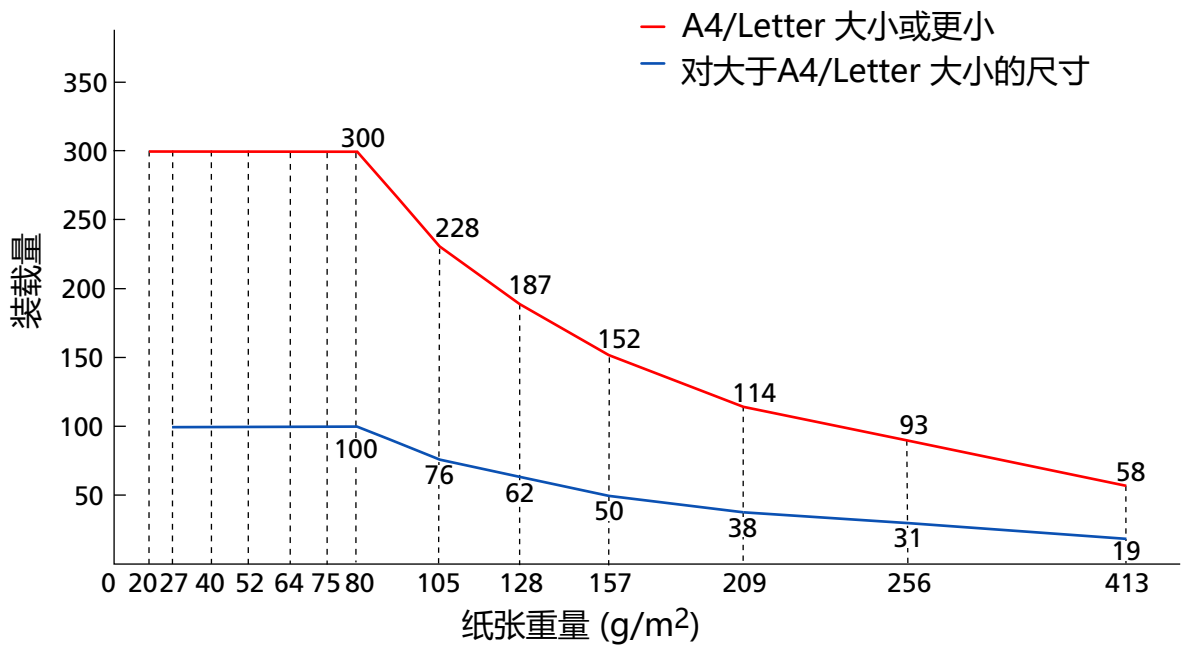

单位	g/m²	磅	kg
换算	20	5. 3	17
	27	7. 2	23
	40	11	34. 5
	52	14	45
	64	17	55
	75	20	65
	80	21	69
	105	28	90
	128	34	110
	157	42	135
	209	56	180
	256	68	220
	413	110	355

不应打孔的区域

如下图所示，浅蓝色区域中若有打孔，则可能会导致出错。
若将文档放置于抓纸轮之间的中点，即适用上述条件。
请使用平台[fi-8700]扫描此类文档。

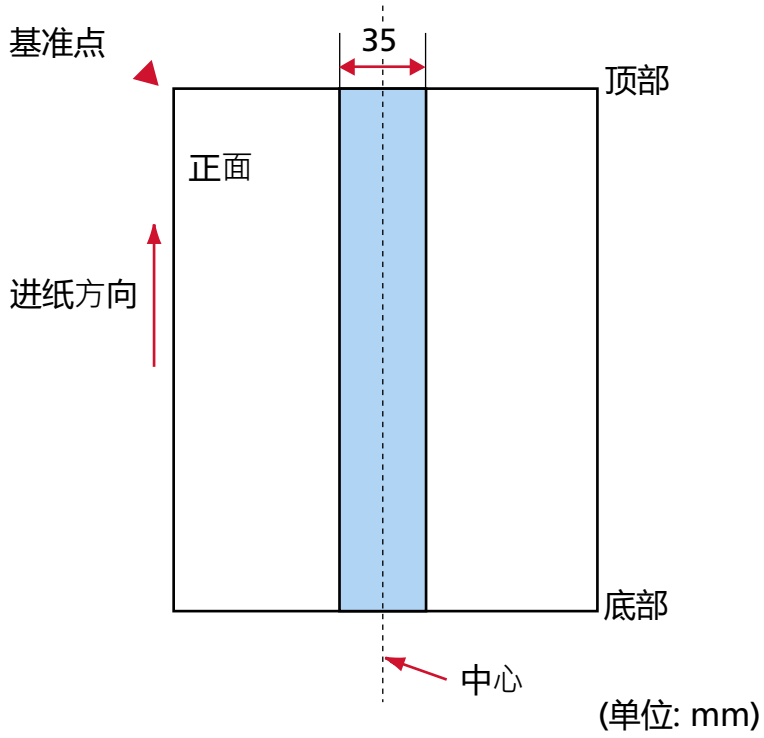

提示

以文档中垂线为中心的 35 mm 宽度范围内若有任何打孔，可将文档向左或向右移动，以免发生错误。

放入带有索引标签的文档或非矩形文档

若要扫描带有索引标签的文档或非矩形文档，放置时应确保纸张不会在进纸过程中被卡住。

正确示例

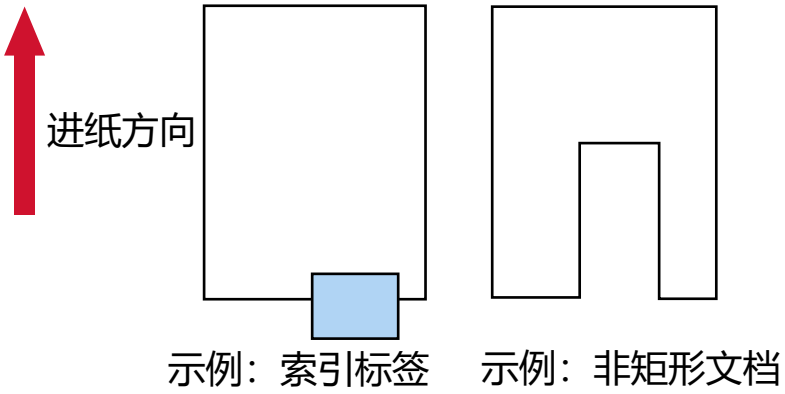

错误示例

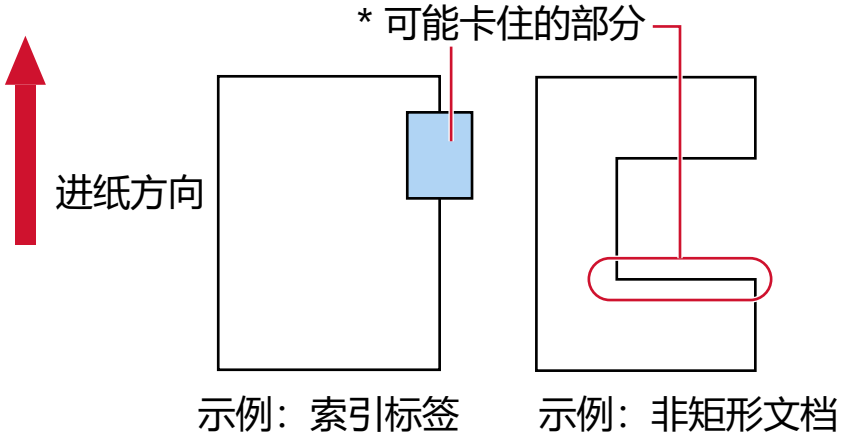

注意

如果如上述错误示例中所示执行扫描，指示的部分可能在进纸中被卡住。这样可能造成卡纸或文档撕裂。

精确检测重叠文档（多页进纸）所需的条件

多页进纸是指两页或以上的纸张重叠并同时送入的错误。
使用超声波传感器或根据文档长度的不同来检测重叠的文档。
装入的文档须满足下述条件，以确保重叠的文档可以被准确检测出。
若将文档放置于抓纸轮之间的中点，即适用上述条件。

用超声波传感器检测重叠的文档

- 纸张重量：20 到 413 g/m^2
- 请勿在文档中垂线两边 35 mm 宽度范围内打孔。

  ➡ 不应打孔的区域（ 第 83 页）
- 请勿在文档中垂线两边 35 mm 范围内使用胶水或其他粘合剂粘贴其他文档。否则将有可能误检测重叠文档。

  ➡ 不应打孔的区域（ 第 83 页）

按长度差值检测重叠的文档

- 在 ADF 进纸斜槽（进纸器）中放入同样长度的文档。
- 文档长度的方差：1%以下
- 请勿在文档中垂线两边 35 mm 宽度范围内打孔。

  ➡ 不应打孔的区域（ 第 83 页）

用超声波传感器并按照长度差值检测重叠的文档

- 在 ADF 进纸斜槽（进纸器）中放入同样长度的文档。
- 纸张重量：20 到 413 g/m^2
- 文档长度的方差：1%以下
- 请勿在文档中垂线两边 35 mm 宽度范围内打孔。

  ➡ 不应打孔的区域（ 第 83 页）
- 请勿在文档中垂线两边 35 mm 范围内使用胶水或其他粘合剂粘贴其他文档。否则将有可能误检测重叠文档。

  ➡ 不应打孔的区域（ 第 83 页）

注意

当选择用超声波传感器检测重叠的选项时，扫描厚文档 （如塑料卡片）将被错误地检测为文档重叠。
在这种情况下，请指定以下任一设置，然后再次尝试扫描。

- 配置不检测某些重叠式样。
- 禁用超声波传感器检测文档重叠的设置。
- 使用手动单张模式扫描。

提示

- 重叠文档的检测准确度可能会因文档类型而下降。
  沿进纸方向无法对文档顶端 30 ㎜ 处检测重叠。
- 扫描不同长度的混合批次文档并检测重叠文档时，请勿按文档长度指定检测方法。

混合批次扫描的条件

以下条件适用于批量扫描不同纸张重量/摩擦系数/大小的文档。
请先测试几张纸以检查是否能送入混合批次文档。
有关扫描方法的详情，请参阅扫描不同宽度的文档（ 第126 页）。

纸张方向

对齐纸张纤维方向和进纸方向。

纸张重量（厚度）

在同一批次中扫描纸张重量不同的文档时，请将纸张重量保持在以下可接受范围内：

20 到 413 g/m^2

摩擦系数

建议文档使用同一制造商的同类纸张。
当要扫描的文档中混合不同制造商/品牌的纸张时，摩擦系数的差异增加会影响进纸性能。
建议的摩擦系数如下：
0. 35 到 0. 60（纸张摩擦系数的参考值）

文档位置

放入所有文档，使其完全位于两个抓纸轮下（两个抓纸轮之间的宽度：大约 48 mm 宽）。
有关混合批次扫描的指南，请参阅纸张大小（ 第88 页）中的混合批次文档中标准纸张大小的组合（ 第89 页）。

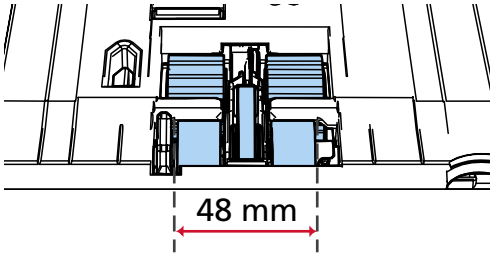

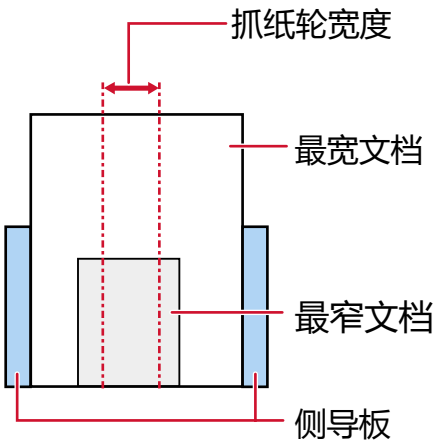

提示

如下图所示，即使将最小尺寸的文档偏向一侧放入，如果最窄尺寸的文档覆盖了抓纸轮的宽度，请将文档对齐一侧放入。这样可以防止文档进纸时出现倾斜。

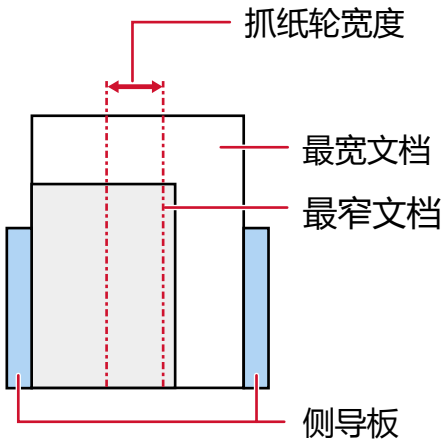

纸张大小

当扫描不同纸张大小的混合批次时，如果进纸时不够直，可能会造成卡纸或遗失部分图像。
如果文档进纸倾斜，建议检查扫描的图像。

注意

当批量扫描不同尺寸的文档时，由于侧导板无法对准每页纸张，因此文档更容易发生倾斜。

混合批次文档中标准纸张大小的组合

关于混合批次文档扫描的范围准则，请参阅下表。

文档大小 宽度 (mm) (*1)			最大尺寸												
			A3(P) A4(L)	DL(P) LTR(L)	B4(P) B5(L)	LTR(P) A3-CS	A4(P) A5(L)	B5(P) B6(L)	A5(P) A6(L)	B6(P) B7(L)	A6(P) A7(L)	B7(P) B8(L)	A7(P) A8(L)	B8(P)	A8(P)
			297	279	257	216	210	182	149	129	105	91	74.3	64.3	52.5
最小尺寸	A3(P) A4(L)	297	■												
	DL(P) LTR(L)	279	■	■											
	B4(P) B5(L)	257	■	■	■										
	LTR(P) A3-CS	216	■	■	■	■									
	A4(P) A5(L)	210	■	■	■	■	■								
	B5(P) B6(L)	182	■	■	■	■	■	■							
	A5(P) A6(L)	149			■	■	■	■	■						
	B6(P) B7(L)	129				■	■	■	■	■					
	A6(P) A7(L)	105				■	■	■	■	■	■				
	B7(P) B8(P)	91					■	■	■	■	■	■			
	A7(P) A8(L)	74.3						■	■	■	■	■	■		
	B8(P)	64.3						■	■	■	■	■	■	■	
	A8(P)	52.5													■

■ 可用范围

DL: 双倍信纸大小

LTR: Letter 大小

A3-CS：文档装订页

*1： 下图示意如何在侧导板之间放置批量处理中最宽及最窄的文档。

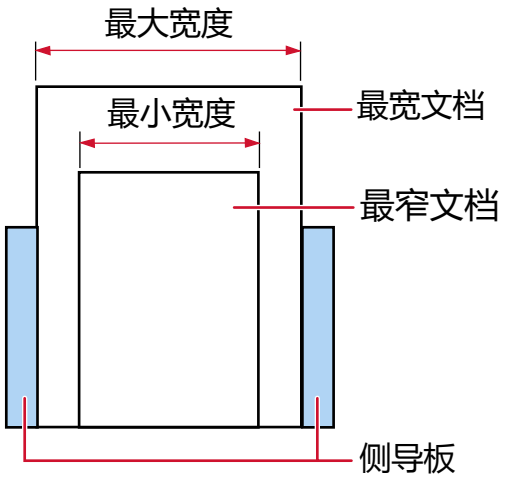

注意

B8（纵向）和 A8（纵向）文档不能与同一批次中的其他尺寸混合使用。

无法以混合批次文档方式扫描的文档

以下类型的文档无法混合在相同批次的文档中：

- 无碳复写纸
- 铜版纸
- 打有孔的文档
- 感热纸
- 复写纸
- OHP 胶片
- 透写纸

自动页面尺寸检测的条件

纸张大小检测不适用于以下类型的文档：

- 非长方形的文档

纸张大小检测可能也不适用于以下类型的文档：

- 薄纸（52 g/m^2 或以下）
- 有光泽边缘的白色文档
- 有暗色（灰色）边缘的文档

使用文档装订页的条件

- **纸张大小**

  可扫描以下纸张大小的文件：

  - 文档装订页(216×297 mm)
  - A3 (297 × 420 mm) (*1)
  - A4 (210 × 297 mm)
  - A5 (148 × 210 mm)
  - A6 (105 × 148 mm)
  - B4 (257 × 364 mm) (*1)
  - B5 (182 × 257 mm)
  - B6 (128 × 182 mm)
  - 名片(51 × 89 mm) (*2)
  - Letter (216 × 279.4 mm)
  - Double Letter (279.4 × 431.8 mm) (*1)
  - 自定义尺寸
    - 宽度
      25.4 到 216 mm
    - 长度
      25.4 到 297 mm

  ***1**：对于宽度大于 216 mm 的文档，对折文档后进行扫描。

  ***2**：使用 PaperStream IP (ISIS) fi-8000 Series 扫描时可用。

- **文档条件**

  文档类型

  文档类型（纸张类型）如下所示：

  - 标准办公用纸
  - 对大于 A4/Letter 大小的文档
  - 特别容易损坏的照片等文档
  - 可能造成卡纸的剪报等文档

  纸张重量（厚度）

  可扫描以下纸张重量（厚度）的文档：

  - 最重 209 g/m^2

  扫描对折文档时，可接受的纸张重量如下：

  - 最重 105 g/m^2

- **使用/存储文档装订页时的注意事项**

使用文档装订页时的注意事项

- 一次最多可放入 3 个文档装订页。
- 视图像扫描应用程序而定，使用文档装订页以高分辨率执行[对页展开]扫描时，内存有可能不足。
  在此情况下，指定较低的分辨率并再次尝试扫描。
- 请勿在文档装订页上写字、着色或切割带有黑白式样的端部。
  否则可能无法正确识别文档装订页。
- 装纸时请勿将文档装订页的面朝下。
  否则可能会卡纸且损坏文档装订页和文档内侧。

  ➡ 扫描容易受损的文档而使其不受损（ 第135 页）
- 长期使用文档装订页后，污渍和灰尘会累积在表面和内部。
  污渍和灰尘将有可能导致扫描方面的问题或影响扫描结果，因此请定期进行清洁。

  ➡ 清洁文档装订页（ 第169 页）
  如果问题依然存在，请更换文档装订页。
- 请勿折叠或拖动文档装订页。
- 请勿使用损坏的文档装订页。
  这样会损坏扫描仪或使其功能异常。
- 请勿在文档装订页的边缘处滑动手指。
  这样可能会割伤手指。
- 如果频繁发生卡纸，请在使用文档装订页扫描前先送入大约 50 张 PPC 纸（再生纸）。
  PPC 纸可为空白或已打印的纸张。
- 当有几个小文档（例如照片或明信片）放入文档装订页进行扫描时可能出现卡纸。
  建议将文档逐页放入文档装订页。
- 请勿将小册子（例如护照）放入文档装订页扫描。
  否则可能会导致卡纸。
- 请勿在高温环境中使用文档装订页。

存储文档装订页时的注意事项

- 请勿将文档长时间留在文档装订页内。
  否则文档上的油墨可能转移到文档装订页上。
- 请勿将文档装订页长时间留在高温场所，例如阳光直射或靠近加热装置。
  否则文档装订页可能变形。
- 要避免变形，请将文档装订页放在平坦的表面上，不要在上面放任何重物。

操作面板的使用方法

本节将说明如何使用操作面板。

操作面板概述

操作面板由 LCD 和按钮组成。

注意

在 Software Operation Panel 运行时，请勿使用操作面板。

操作面板的名称和功能

- fi-8600

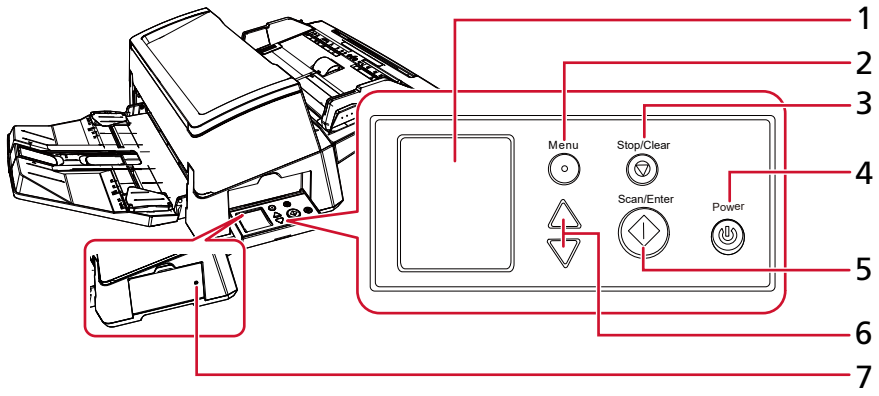

- fi-8700

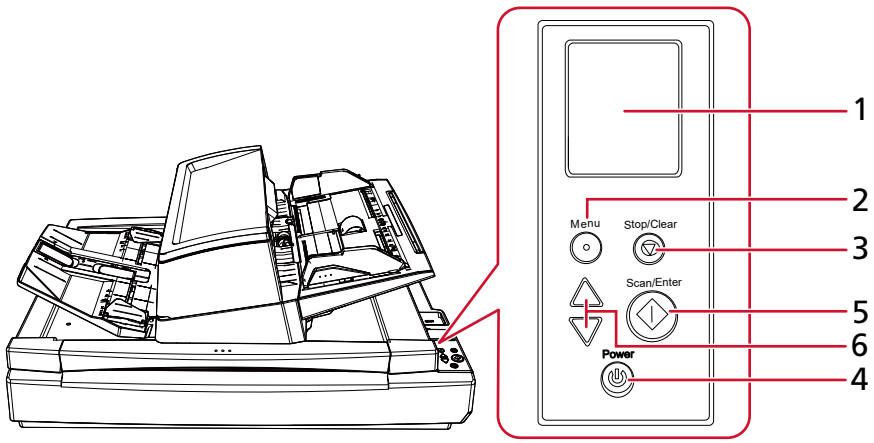

序号	名称	功能
1	LCD	显示扫描仪的状态和用于配置扫描仪操作设置的菜单。 扫描仪进入省电模式时，LCD 将熄灭。

序号	名称	功能
2	[Menu]按钮	在 LCD 上显示用于配置扫描仪操作设置的菜单。 该按钮还可用于在扫描时切换操作。
3	[Stop/Clear]按钮	停止扫描。 该按钮还可用于清除 LCD 屏幕上的错误，在配置扫描仪时返回上一个屏幕，以及将页码计数器清零（按下 3 秒以上时）。
4	[Power]按钮	开启/关闭电源。 已打开扫描仪的电源时将点亮绿光。 扫描仪进入省电模式时将闪烁绿光。
5	[Scan/Enter]按钮	启动扫描。 在扫描时按下该按钮即可暂停扫描。 该按钮还可用于弹出文档，或在 LCD 上配置扫描仪的操作设置。
6	[△]按钮/[▽]按钮	上述按钮用于移动光标、向上/向下滚动屏幕，或在 LCD 的屏幕中设置数字。
7	状态指示灯(LED)	即使操作面板安装在侧面，也能检查扫描仪是否处于开启状态。 已打开扫描仪的电源时将点亮绿光。 扫描仪关闭时会关闭。

LCD 上的标示

标示	说明
	进行初始化处理时将显示此屏幕。
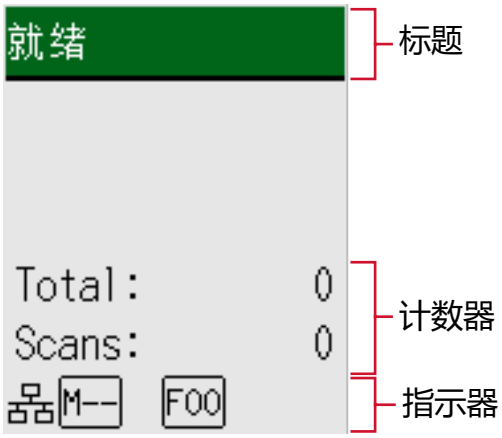	准备开始扫描。 说明初始化成功完成。 ➡ 指示器的名称和功能（ 第99 页）
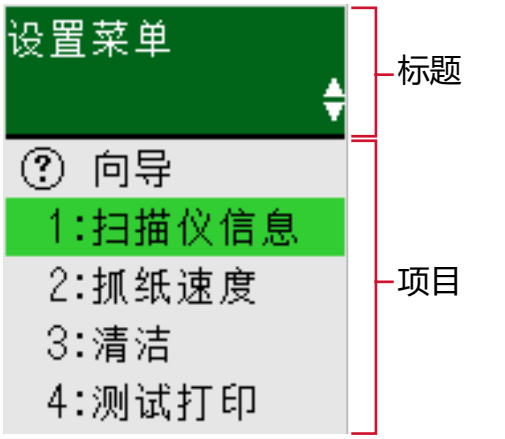	该屏幕用于配置扫描仪的操作设置。 如果在显示[就绪]屏幕时按下[Menu]按钮，则将出现[设置菜单]屏幕。 设置菜单可用于配置各种扫描时的操作设置。 ➡ 如何使用设置菜单（ 第102 页）

标示	说明
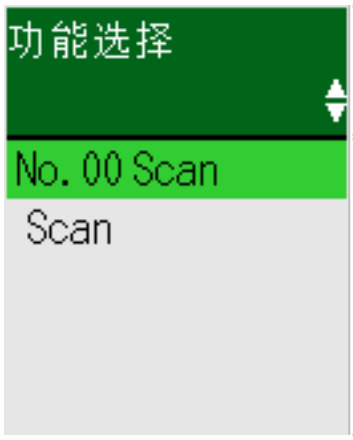	该屏幕用于选择通过按下[Scan/Enter]按钮开始扫描时进行的操作。 选择电脑上的按钮被配置为启动图像扫描应用程序时的操作。 如果在[就绪]屏幕中按下[△]按钮/[▽]按钮，则将显示[功能选择]屏幕。 通过功能选择，您可以配置在[就绪]屏幕中按下[Scan/Enter]按钮时启动的图像扫描应用程序。 ➡ 功能选择的使用方法（ 第123 页）
	在扫描过程中发生错误时将显示此屏幕。 会显示以“J”、“M”或“U”字母开始的错误代码。 ➡ 错误（ 第185 页） 可通过按下[Stop/Clear]按钮清除错误显示。 请注意，发生卡纸错误时，如果扫描仪中持续一段时间没有任何文档（[就绪]状态），消息则将消失。
	扫描仪本身发生错误时将显示此屏幕。 会显示以“A”、“C”、“E”、“F”、“H”、“L”或“M”字母开始的错误代码。 ➡ 错误（ 第185 页） 显示该屏幕时，请将电源关闭后重新打开。 如果问题依然存在，请记下错误代码并查看联系扫描仪服务提供商之前（ 第234 页）中的各项，然后再联系您购买本产品的分销商/经销商。

标示	说明
	如果扫描仪未操作的时间长度达到了睡眠时间间隔设定的值，则进入省电模式。 按下扫描仪上的任意按钮（[Power]按钮除外）以从省电模式中恢复。

指示器的名称和功能

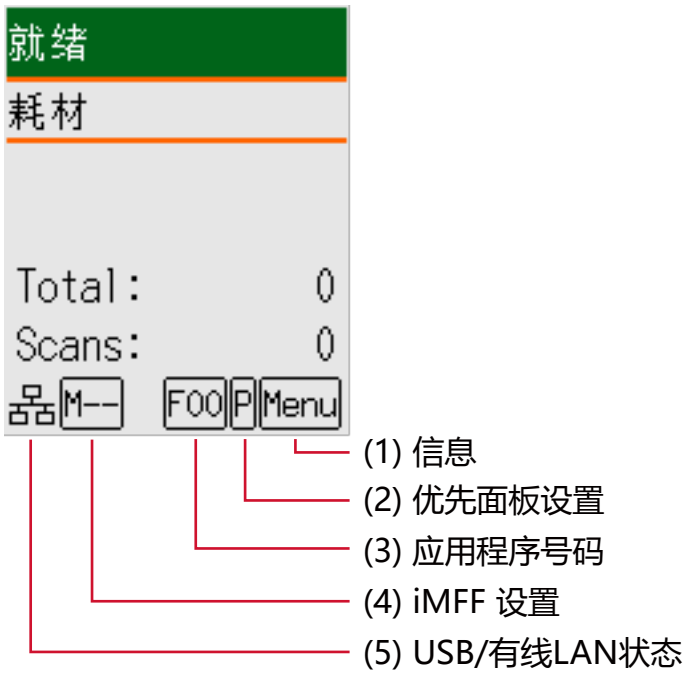

(1) 信息

有更换耗材/清洁/清洁玻璃/定期维护的消息时，将闪烁Menu。

[耗材]、[清洁周期]、[清洁玻璃！]或[维护]也将在[就绪]屏幕的第二行闪烁。

按下[Menu]按钮并选择[信息]。

有关Menu闪烁时的说明，请参阅如何使用设置菜单（ 第102 页）。

(2) 优先面板设置

操作面板设置优先于 Software Operation Panel 设置时，将出现P。

➡ 如何使用设置菜单（ 第102 页）

(3) 应用程序编号

显示您希望在显示[就绪]屏幕时通过按下[Scan/Enter]按钮启动的应用程序的编号。

➡ 功能选择的使用方法（ 第123 页）

(4) iMFF 设置

将以下述方式显示 iMFF 设置：

图标	操作模式
M--	手动模式

图标	操作模式
A1-00	自动模式 1
A2-00	自动模式 2

在手动模式中，将始终显示M--。

在自动模式 1 和自动模式 2 中，将显示已记忆的重叠式样的编号。
根据下述操作模式的不同，可记忆的重叠式样的编号将有所不同。

- 对于自动模式 1
  最多可以记忆 8 页纸张的重叠式样（每页纸张最多可以记忆 4 个重叠式样）。
  记忆了 8 页纸张的重叠式样后，从记忆的第一页纸张起，记忆的式样将被新检测到的式样覆盖。
  然而，当将扫描仪关闭后重新打开时，所记忆的重叠式样的数量取决于 Software Operation Panel 中[切断电源时重叠式样]的设置。

  ➡ 设置忽略某些重叠式样[智能多页进纸功能]（ 第290 页）

  提示
  如果希望扫描仪记忆文档的 5 个以上的重叠式样，请先扫描一次文档，使扫描仪记忆最多 4 个重叠式样，然后再扫描一次文档，使其记忆第 5 个及之后的重叠式样，这样一来，新记忆的重叠式样将不会在下一次扫描时被检测为重叠。
  由于同一文档被扫描了两次，扫描仪实际上会将其记忆为两个文档。

- 对于自动模式 2
  在该模式中仅可记忆 1 个重叠式样。

有关 iMFF 设置的详情，请参阅如何使用设置菜单（ 第102 页）。

（5）USB/有线 LAN 状态

USB/有线 LAN 状态显示如下。

图标	通过 USB 电缆的连接状态	通过 LAN 电缆的连接状态（*1）	网络功能设置（*2）
	已连接	已连接	启用
	已连接	已连接	禁用
	已连接	未连接	禁用
	已连接	未连接	启用
	未连接	已连接	启用
	未连接	未连接	启用
无	未连接	已连接	禁用

图标	通过 USB 电缆的连接状态	通过 LAN 电缆的连接状态（*1）	网络功能设置（*2）
	未连接	未连接	禁用

***1**：如果连接 LAN 电缆后依然未进行任何通信，则将视其为“未连接”。

***2**：禁用网络功能时，将不显示有线 LAN 状态。
有关如何配置网络设置的详情，请参阅仅通过 USB 连接使用扫描仪的设置[网络功能]（ 第296页）。

如何使用设置菜单

本节将对设置菜单进行说明。
如果在显示[就绪]屏幕时按下[Menu]按钮，则将出现[设置菜单]屏幕。
设置菜单可用于配置各种扫描时的操作设置。
[设置菜单]屏幕包含两个菜单。

- 用户菜单
  可配置操作扫描仪和使用操作面板的基本设置。

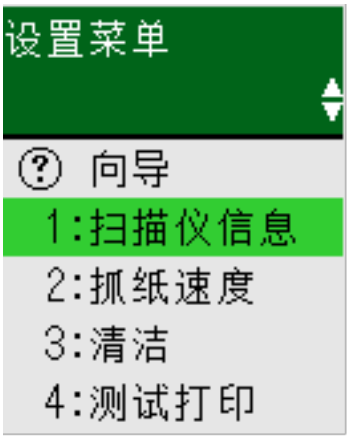

- 管理员菜单
  可配置操作扫描仪和使用操作面板的高级设置。

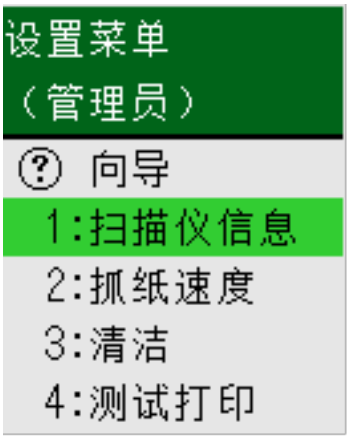

如要在菜单之间进行切换，请在显示[设置菜单]屏幕时将[△]和[▽]按钮同时按住 3 秒以上。
如果未切换菜单，请松开按钮然后再次按下。
关闭扫描仪的电源时，菜单将被切换为用户菜单。
本节将说明如何根据以下分类使用操作面板的设置菜单。

操作	说明	设置项	用户菜单	管理员菜单
			○：可用 —：不可用	
查看向导内容	可查看将页码计数器清零的方法。 ➡ 查看向导内容（ 第105 页）	向导	○	○
查看信息	有更换耗材/清洁/清洁玻璃/定期维护的消息时，LCD 上将闪烁Menu。 请阅读消息并采取相应措施。 ➡ 查看信息（ 第107 页）	信息	○	○
查看扫描仪信息	可查看扫描仪名称和网络信息等扫描仪信息。 ➡ 查看扫描仪信息（ 第109 页）	1：扫描仪信息	○	○
扫描仪的操作设置	可配置操作扫描仪和使用操作面板的各种设置。 此外，您还可以查看认证信息。 ➡ 扫描仪的操作设置（ 第111 页）	2：抓纸速度	○	○
		6：语言	○	○
		7：亮度	○	○
		8：设置闪烁速度	○	○
		9：LCD 滚动速度	○	○
		10：低速进纸模式	○	○
		11：堆叠控制	○	○
		12：认证信息	○	○
		14：iMFF 设置	—	○
		15：进纸的重试次数	—	○
		16:抓纸力度	—	○
		17：手动/连续送纸设置	—	○
		18：手动进纸超时	—	○
		19：纸张保护	—	○
		20：竖线检测	—	○
		21：面板设置优先	—	○
		22:操作面板初始化	—	○
		23：省电	—	○
		24：断电时间	—	○

操作	说明	设置项	用户菜单	管理员菜单
			○：可用 —：不可用	
		25：预先抓纸	—	○
		26：预留扫描控制	—	○
		27：USB	—	○
清洁扫描仪	可使用清洁纸、清洁巾或抹布清洁扫描仪。 ➡ 日常维护（ 第155 页）	3：清洁	○	○
背书器的测试打印	已安装背书器时，您可以执行测试打印。详情请参阅 fi-760PRB 背书器操作指南。	4：测试打印	○	○
查看并清零耗材计数器	可查看耗材的更换周期和扫描页数总计。还可在更换耗材或进行清洁后用于将计数器清零。 ➡ 查看并清零耗材计数器（ 第112 页）	5：耗材计数器	○	○
计数文档	可计数已扫描的页数。 ➡ 计数文档（ 第114 页）	13：文档计数模式	○	○

查看向导内容

1 打开扫描仪。

➡ 如何开启电源（ 第 39 页）

[就绪]屏幕将显示在 LCD 上。



2 按下[Menu]按钮，按下[△]/[▽]按钮选择[向导]，然后按下[Scan/Enter]按钮。



3 按下[△]/[▽]按钮选择[1：计数器清零]，然后按下[Scan/Enter]按钮。



4 按下[△]/[▽]按钮并查看向导内容。

可查看将页码计数器清零的方法。



查看信息

1 打开扫描仪。

➡ 如何开启电源（ 第 39 页）

[就绪]屏幕将显示在 LCD 上。

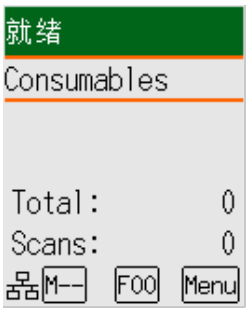

2 按下[Menu]按钮，按下[△]/[▽]按钮选择[信息]，然后按下[Scan/Enter]按钮。



注意

仅可在出现更换耗材/清洁/清洁玻璃/定期维护的消息时选择[信息]。

3 按下[△]/[▽]按钮查看信息内容。

可查看更换耗材/清洁/清洁玻璃/定期维护的消息。

消息提醒您更换耗材或进行清洁时，将突出显示需要更换耗材或进行清洁的相应的计数器。



在以下情况下，将突出显示计数器：

- 更换耗材后的页数计数达到在 Software Operation Panel 的指定耗材更换周期[使用寿命计数器]（ 第 260 页）中配置的数值的 95%。（对于制动轮/抓纸轮计数器）

- 清洁后的页数计数达到在 Software Operation Panel 的扫描仪清扫周期[清扫周期]（ 第259 页）中配置的数值。（对于清洁计数器）
- 墨水余量低于 33%。仅在已安装背书器时显示。（对于墨水计数器）

4 请根据[信息]的内容进行相应操作。

消息提醒您更换耗材/清洁/清洁玻璃/定期维护时，请根据指示进行操作。

有关更换耗材的详情，请参阅以下内容：

- 更换抓纸轮（ 第176 页）
- 更换制动轮（ 第172 页）

有关清洁的详细信息，请参阅日常维护（ 第155 页）。

消息提醒您进行定期维护时，请通过维修人员进行扫描仪的定期维护与检查。

有关让服务工程师定期维修和监测扫描仪的信息，请与产品购买地的分销商/经销商联系。

查看扫描仪信息

1 打开扫描仪。

➡ 如何开启电源（ 第 39 页）

[就绪]屏幕将显示在 LCD 上。



2 按下[Menu]按钮，按下[△]按钮/[▽]按钮选择[1：扫描仪信息]，然后按下[Scan/Enter]按钮。



3 按下[△]按钮/[▽]按钮选择[1：扫描仪名称]或[2：网络]，然后按下[Scan/Enter]按钮。

在此示例中，选择了 [1:扫描仪名称]。



4 查看已选项目的内容。

在示例中，由于选择了[1：扫描仪名称]，因此指示器显示扫描仪名称。



扫描仪的操作设置

1 打开扫描仪。

➡ 如何开启电源（ 第 39 页）

[就绪]屏幕将显示在 LCD 上。



2 按下[Menu]按钮，按下[△]按钮/[▽]按钮选择设置项目，然后按下[Scan/Enter]按钮。

在此示例中，选择了 [2:抓纸速度]。



➡ 设置菜单中的可配置项目（ 第116 页）

3 按下[△]按钮/[▽]按钮选择一个参数，然后按下[Scan/Enter]按钮。

出厂默认设置会标有“*”。

当前设置会标有“>”。

如果当前设置与出厂默认设置相同，则不会显示“*”标记，只会显示“>”标记。

在此示例中，选择了 [1:普通]。



如果[设置菜单]屏幕显示在 LCD 中，即表示已完成设置。

如果包含设置项目的屏幕显示在 LCD 中，请重复步骤 3，直到显示[设置菜单]屏幕。

查看并清零耗材计数器

1 打开扫描仪。

➡ 如何开启电源（ 第 39 页）

[就绪]屏幕将显示在 LCD 上。



2 按下[Menu]按钮，按下[△]/[▽]按钮选择[5：耗材计数器]，然后按下[Scan/Enter]按钮。



3 按下[△]/[▽]按钮查看计数器。

需要更换耗材或进行清洁时，将突出显示计数器。



在以下情况下，将突出显示计数器：

- 更换耗材后的页数计数达到在 Software Operation Panel 的指定耗材更换周期[使用寿命计数器]（ 第 260 页）中配置的数值的 95%。（对于制动轮/抓纸轮计数器）
- 清洁后的页数计数达到在 Software Operation Panel 的扫描仪清扫周期[清扫周期]（ 第259 页）中配置的数值。（对于清洁计数器）
- 墨水余量低于 33%。仅在已安装背书器时显示。（对于墨水计数器）

将在总计中显示扫描总页数。您无法清除总计。

4 更换耗材或进行清洁后，请按下[△]/[▽]按钮选择突出显示的计数器，然后按下[Scan/Enter]按钮。



将出现向您确认是否希望将计数器清零的消息 。

5 按下[△]按钮/[▽]按钮选择[1：是]，然后按下[Scan/Enter]按钮。

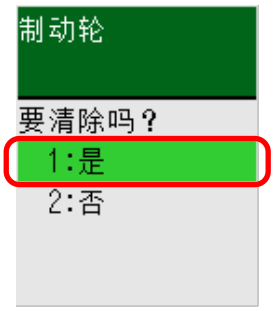

计数器将被重置为 0。



墨水余量将被重置为 100。

计数文档

可以在不输出文档图像的前提下计算文档的个数。
该操作可用于在扫描大量的文档时检查文档的数量。
支持 Double Letter 大小（279.4 × 431.8 mm）以内的文档。

1 打开扫描仪。

➡ 如何开启电源（ 第 39 页）

[就绪]屏幕将显示在 LCD 上。



2 按下[Menu]按钮，按下[△]/[▽]按钮选择[13：文档计数模式]，然后按下[Scan/Enter]按钮。



[文档计数模式（更多文档）]屏幕将显示在 LCD 上。



3 将文档放入 ADF 进纸斜槽（进纸器），然后按下[Scan/Enter]按钮。

将计数已扫描的文档。

已计数的页数将显示在[计数]中。



如要清除[计数]，请在显示[文档计数模式（更多文档）]屏幕时按下[Stop/Clear]按钮。
如要退出文档计数模式，请在显示[文档计数模式（更多文档）]屏幕时按下[Stop/Clear]按钮 3 秒以上。

注意

扫描时如果检测到重叠的文档，则有可能无法正确计数文档。

设置菜单中的可配置项目

设置项	说明	参数（*1）/值	出厂默认设置（*2）
		- ：无参数/值	
向导	显示将页码计数器清零的方法。	1：计数器清零	1：计数器清零
信息	仅当 LCD 上闪烁Menu时，[信息]将作为[设置菜单]屏幕中的项目闪烁或隐藏。	更换耗材/清洁/清洁玻璃/定期维护的消息	仅在有信息时显示
1：扫描仪信息	显示扫描仪名称和网络信息等扫描仪信息。	1：扫描仪名称 2：网络	—
2：抓纸速度	指定开始送入文档的时间。 重叠文档或卡纸频繁发生时，延迟进纸时间将有可能改善性能。 该设置在扫描薄纸时十分有效。 此设置也可在 Software Operation Panel 中进行配置。	1：普通 2：较慢	1：普通
3：清洁	在清洁扫描仪时使用该设置。 详情请参阅日常维护（ 第155 页）。	1：清洁纸 2：转轮清洁巾	—
4：测试打印	已安装背书器时，使用该选项执行测试打印。 详情请参阅 fi-760PRB 背书器操作指南。	**扫描张数：** 1：只一张 2：多张 **打印模式：** 1: (L)ABCDEFGHIJKLMNOPQRSTUVWXYZ[¥]^_`00000000 2: (L)abcdefghijklmnopqrstuvwxyz{|}¯00000000 3:(L)!"#$%&'()*+,-.\/0123456789:;<=>?@00000000 4： (P)ABCDEFGHIJKLMNOPQRSTUVWXYZ[¥]^_`00000000 5: (P)abcdefghijklmnopqrstuvwxyz{|}¯00000000	（*3）

设置项	说明	参数（*1）/值	出厂默认设置（*2）
		- ：无参数/值	
		6:(P)!"#$%&'()*+,-./ 0123456789:;<=>? @00000000 **测试打印：** 1：是 2：否	
5：耗材计数器	可以查看每个耗材部件的状态，以确定何时更换或清洁耗材。 当更换或清洁了耗材部件时，清除相应的计数器： 此设置也可在 Software Operation Panel 中进行检查和清除。	扫描总页数/制动轮/抓纸轮/清洁	0
		墨水余量（已安装背书器时）	仅在已安装背书器时显示
6：语言	指定显示数据的语言。	1：日语 2：英语 3：法语 4：德语 5：意大利语 6：西班牙语 7：俄语 8：中文(简体) 9：中文(繁体) 10：葡萄牙语 11：土耳其语 12：韩语 13：阿拉伯语	8：中文(简体)
7：亮度	指定 LCD 的亮度。	弱 ←→ 强 ■□□□□ ■■□□□ ■■■□□ ■■■■□ ■■■■■	■■■□□
8：设置闪烁速度	指定Menu在 LCD 上闪烁时，Menu和[设置菜单]屏幕中的[信息]的闪烁间隔时间。	0.5、1.0、1.5、2.0、2.5（秒）	2.0
9：LCD 滚动速度	指定显示内容横向滚动时的速度。	1：快 2：普通	2：普通

设置项	说明	参数（*1）/值	出厂默认设置（*2）
		- ：无参数/值	
	文本不符合 LCD 的大小时，所显示的项目将横向滚动。	3：较慢 4：关	
10：低速进纸模式	指定该项将减慢扫描速度以保护文档。以低分辨率（低于 400 dpi）执行扫描时，无论设置的分辨率为何，都将以低速执行扫描。该设置在扫描长页文档时十分有效。 此设置也可在 Software Operation Panel 中进行配置。	1：启用 2：禁用	2：禁用
11：堆叠控制	此选项可让您减慢文档弹出时的速度，防止扫描后的文档散落。 此设置也可在 Software Operation Panel 中进行配置。	1：启用 2：禁用	2：禁用
12：认证信息	显示徽标。	—	—
13：文档计数模式	可计数已扫描的页数。	—	—
14：iMFF 设置	配置设置以在启用检测重叠文档设置时自动忽略重叠文档的某些模式。 注意，设置此项前必须先在扫描仪驱动程序和 Software Operation Panel（指定检测重叠文档的方法[多页送纸检测]（ 第282 页））中指定[重叠检测(超声波)]或[检测重叠及长度]。 选择[4：清除模式]时，可以清除在自动模式下记忆的重叠式样（长度和位置）。 此设置也可在 Software Operation Panel 中进行配置。	1：手动模式 2：自动模式 1 3：自动模式 2 4：清除模式	1：手动模式
15：进纸的重试次数	指定不从 ADF 进纸斜槽（进纸器）送入文档时的进纸重试次数。 此设置也可在 Software Operation Panel 中进行配置。	1 到 12（次）	3
16:抓纸力度	设置用于进纸的拾取压力。 此设置也可在 Software Operation Panel 中进行配置。	1：弱 2：普通 3：强	2：普通
17：手动/连续送纸设置	指定此项以在开始扫描后连续放入并重复扫描文档。	1：启用 2：禁用	2：禁用

设置项	说明	参数（*1）/值	出厂默认设置（*2）
		- ：无参数/值	
	如要将扫描仪配置为在扫描开始或送入文档后，在指定的等待时间内等待将文档放入 ADF 进纸斜槽（进纸器），请指定等待时间。 只要在指定的等待时间内放入文档，即可启用连续扫描。 如超过指定的等待时间，扫描会自动结束。 此设置也可在 Software Operation Panel 中进行配置。		
18：手动进纸超时	指定手动扫描文档的等待时间。 此设置也可在 Software Operation Panel 中进行配置。	5、10、20、30、40、50、60、70、80、90、100、110、120、180、240、300、360、420、480、540、600、900、1200、1500、1800、1999（秒）	10
19：纸张保护	配置检测进纸错误的设置。 该功能可在以下情况下检测进纸错误： ● 当扫描仪检测到因进纸错误而异常扭曲的文档时 ● 扫描仪检测到卡纸噪音时 由于进纸错误导致的卡纸可能会损坏或撕裂重要文档。 检测文档进纸错误并停止进纸可以防止损坏文档。 此功能适用于扫描难以进纸的文档（如薄纸文档）。 启用纸张保护功能时，指定检测进纸错误的灵敏度级别。 没有正确送入文档时，文档将出现异常弯曲或发出卡纸噪音。 指定灵敏度级别，以检测异常的文档弯曲或卡纸噪音。 也可在扫描仪驱动程序或 Software Operation Panel 中配置纸张保护设置。 注意，扫描仪驱动程序设置具有优先级。 在扫描仪驱动程序中将纸张保护设置设为开启时，无论操作面板和 Software	1：禁用 2：检测纸张弯曲 3：检测卡纸噪音 4：检测纸张弯曲和卡纸噪音 **纸张弯曲检测敏感度：** 1：低 2：普通 3：高 **卡纸噪音检测敏感度：** 1：低 2：普通 3：高	2：检测纸张弯曲 **纸张弯曲检测敏感度：** 2：普通 **卡纸噪音检测敏感度：** 2：普通

设置项	说明	参数（*1）/值	出厂默认设置（*2）
		- ：无参数/值	
	Operation Panel 的设置为何，[检测纸张弯曲与检测卡纸噪音]都始终有效。 请注意，当操作面板设置具有优先权时，纸张保护设置将按以下顺序应用。 1 扫描仪驱动程序 有关详细信息，请参阅扫描仪驱动程序帮助。 2 操作面板的[设置菜单]屏幕中的[19：纸张保护] ➡ 如何使用设置菜单（ 第 102 页） 3 Software Operation Panel ➡ 纸张保护功能的设置 [纸张保护]（ 第270 页） 灵敏度还可在 Software Operation Panel 中进行配置。		
20：竖线检测	您可以配置检测玻璃脏污的设置。 如果玻璃变脏，图像上可能会出现竖线。 将竖线检测设置选为[启用]时，如果使用 ADF 扫描的图像上可能出现竖线，则会在以下情况下显示消息： ● 打开或关闭 ADF 时 ● 结束扫描时 ● 将文档放入 ADF 进纸斜槽（进纸器）时 ● 扫描仪从省电模式恢复时 将出现以下消息。 ● Menu 将在 LCD 上闪烁。 [清洁玻璃！]也将在[就绪]屏幕的第二行闪烁。 为防止图像上出现竖线，请查看信息，然后清洁玻璃。 有关如何查看信息的详情，请参阅查看信息（ 第 107 页）。	1：启用 2：禁用 **灵敏度：** 1：低 2：普通 3：高	2：禁用 **灵敏度：** 2：普通

设置项	说明	参数（*1）/值	出厂默认设置（*2）
		- ：无参数/值	
	● 在连接到扫描仪的计算机上的 Error Recovery Guide 中会显示一条消息。为防止图像上出现竖线，请查看消息，然后清洁玻璃。 有关清洁的详细信息，请参阅日常维护（ 第155 页）。 将[竖线检测]选择为[启用]时，请指定灵敏度水平以检测竖线（玻璃上的脏污）。 按照玻璃的脏污程度调节灵敏度水平。 此设置也可在 Software Operation Panel 中进行配置。		
21：面板设置优先	对于纸张保护设置，操作面板设置将优先于 Software Operation Panel 设置。 您无法使后者的设置优先于扫描仪驱动程序设置。 选择[1：纸张保护]时，将优先操作面板的纸张保护设置。 选择[2：清除]时，将不再优先纸张保护设置。	1：纸张保护 2：清除	2：清除
22:操作面板初始化	将操作面板上 语言设置和所有无出厂默认设置以外的设置初始化。	1：是 2：否	（*4）
23：省电	指定扫描仪进入省电模式的等待时间。 此设置也可在 Software Operation Panel 中进行配置。	5 到 115（以 5 为单位递增）（分钟）	15
24：断电时间	指定扫描仪自动关闭电源的时间。 当设置为[已禁用]时，扫描仪的能耗将增加。 此设置也可在 Software Operation Panel 中进行配置。	20、1、2、4、8、禁用（单位：20 分钟；1、2、4 和 8 小时	20
25：预先抓纸	在扫描多份文档时，指定该项可缩短扫描时间。 “预先抓纸”是指在弹出当前正在扫描的文档之前，将下一个文档送入 ADF。 也可从扫描仪驱动程序或 Software Operation Panel 中配置该设置。 注意，扫描仪驱动程序设置具有优先级。	1：是 2：否	1：是

设置项	说明	参数（*1）/值	出厂默认设置（*2）
		- ：无参数/值	
26：预留扫描控制	指定送入倾斜的文档时是否防止部分图像缺失。 此设置也可在 Software Operation Panel 中进行配置。	1：普通 2：扩展	1：普通
27：USB	如果电脑在通讯期间发生异常，请更改 USB 设置。 更改设置后，将重新启动扫描仪。 此设置也可在 Software Operation Panel 中进行配置。	1：自动 2：USB 2.0	1：自动

***1：**当前设置会标有“>”。
如果当前设置与出厂默认设置相同，则不会显示“*”标记，只会显示“>”标记。

***2：**出厂默认设置会标有“*”。

***3：**虽然没有出厂默认设置，但在打开电源时将以下述方式配置以下各项的设置：[扫描张数]为[2：多张]，[打印模式]为[1:(L)ABCDEFGHIJKLMNOPQRSTUVWXYZ[¥]^_`00000000]，[测试打印]为[1：是]。因此，即使初始化操作面板的设置，也不会更改上述设置。

***4：**虽然没有出厂默认设置，但在打开电源时将被设置为[2：否]。因此，即使初始化操作面板的设置，也不会更改上述设置。

功能选择的使用方法

本节将对功能选择进行介绍。

如果在[就绪]屏幕中按下[△]按钮/[▽]按钮，则将显示[功能选择]屏幕。

通过功能选择，您可以配置在[就绪]屏幕中按下[Scan/Enter]按钮时启动的图像扫描应用程序。
必须事先配置电脑上的按钮以启动图像扫描应用程序。

➡ 按下扫描仪上的按钮以启动图像扫描应用程序并执行扫描（ 第 59 页）

指示器将显示在[功能选择]屏幕中选择的编号。
如果在[功能选择]屏幕中选择[No. 02]，指示器将显示[F02]。

1 打开扫描仪。

➡ 如何开启电源（ 第 39 页）

[就绪]屏幕将显示在 LCD 上。
刚刚打开电源时，指示器将显示[F00]。

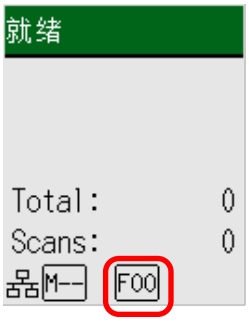

2 按下[△]按钮/[▽]按钮，按下[△]按钮/[▽]按钮选择已被配置为用于启动想要使用的图像扫描应用程序的数字，然后按下[Stop/Clear]按钮。

在此示例中，选择 [No. 02]。



➡ 功能选择中可配置的项目（ 第125 页）

LCD 显示[就绪]屏幕时，即表示已完成设置。
指示器将显示在[功能选择]屏幕中选择的编号。

在示例中，由于选择了[No.02]，因此指示器显示为[F02]。

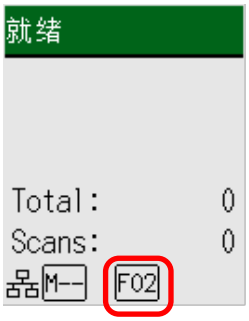

如果在[No.00]到[No.50]之间选择一个数字，指示器中将显示从[F00]到[F50]之间与您所选择的数字相对应的一项。
如果选择[SOP]，指示器则将显示[SOP]。
出厂默认设置已指定了通过[SOP]启动 Software Operation Panel，且该设置将无法更改。

功能选择中可配置的项目

设置项	说明	设置	出厂默认设置
功能选择	可配置在[就绪]屏幕中按下[Scan/Enter]按钮时启动的图像扫描应用程序。 将显示与在电脑上配置的按钮相对应的数字（[Scan Button]，[Send to 01]到[Send to 50]）。 [No.00]对应[Scan Button]。 [No.01]到[No.50]的数字对应[Send to 01]到[Send to 50]的按钮。 [SOP]对应[Software Operation Panel]。 有关如何配置按钮设置的信息，请参阅按下扫描仪上的按钮以启动图像扫描应用程序并执行扫描（ 第 59 页）。	No.00 到 No.50/SOP （出厂默认设置已指定通过[SOP]启动 Software Operation Panel，且该设置将无法更改。）	（*1）

***1：** 虽然没有出厂默认设置，但在打开电源时将被设置为[No.00]。因此，即使初始化操作面板的设置，也不会更改上述设置。

扫描文档的多种方式

本节介绍如何配置扫描仪设置以及如何扫描不同类型的文档。
有关此处未阐述的其他扫描方法，请参阅扫描仪驱动程序的帮助和图像扫描应用程序的指南/帮助。

扫描不同宽度的文档

注意

当扫描不同宽度的混合批次时，一些较窄的文档可能会发生倾斜或无法送入 ADF。
在此情况下，按宽度将文档分开，并分批将其扫描。

1 **检查扫描混合批次文档的文档要求。**

➡ 混合批次扫描的条件（ 第 87 页）

2 **将文档的顶部对齐。**

- 对齐中央

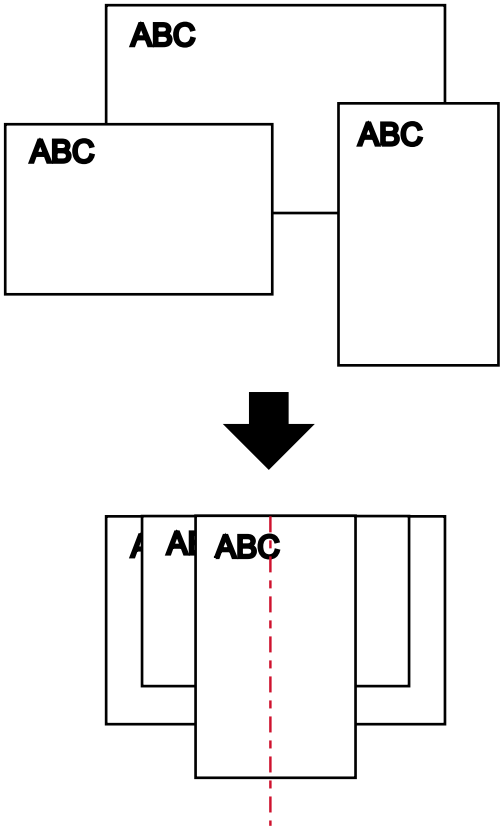

- 对齐中央

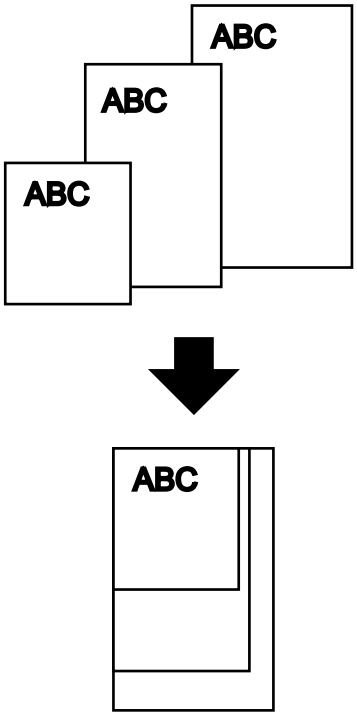

3 将文档放到 ADF 进纸斜槽（进纸器）上，并将侧导板调节到批处理中最宽的文档的宽度。

➡ 将文档放入 ADF 进纸斜槽（进纸器）的方法（ 第 70 页）

注意

将所有文档放到覆盖抓纸轮中心的位置。如果放入的文档位于抓纸轮宽度的外侧，则文档可能会发生倾斜或无法被送入 ADF。

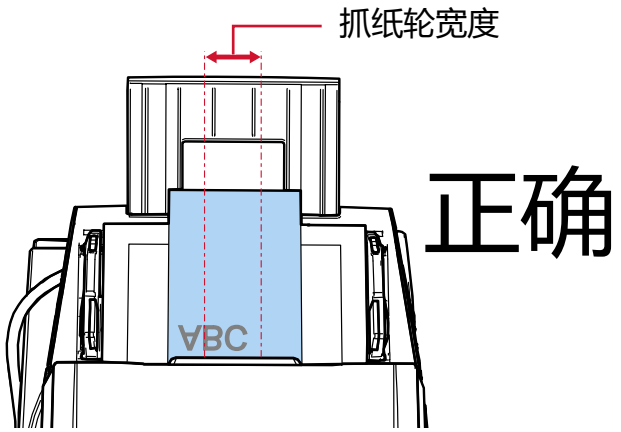

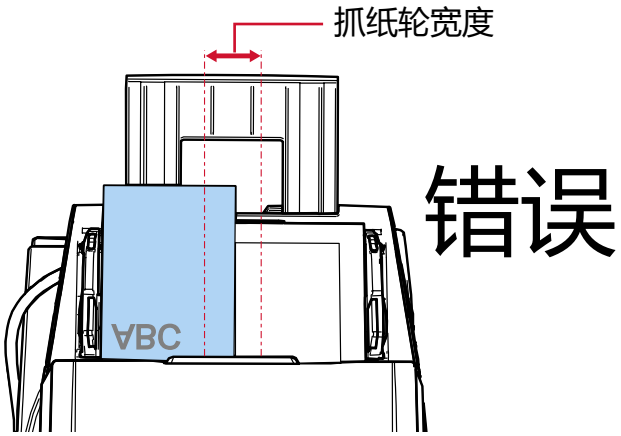

4 **在扫描仪驱动程序中，配置扫描设置以自动检测文档大小。**

有关详细信息，请参阅扫描仪驱动程序帮助。

5 **使用图像扫描应用程序扫描文档。**

有关详情，请参阅图像扫描应用程序的指南/帮助。

扫描对折文档

向左滑动进纸模式切换开关，将进纸模式切换到手动单张模式，可以原样扫描对折文档（对折后最大 A1 或 A2 大小的文档）。

注意

- 如果对折部分较厚，则送入文档时可能会发生倾斜。
- 手动单张模式是用于扫描对折文档或信封等多层文档的模式。
  因此，即使启用了检测重叠文档的设置，该类文档也不会被检测为重叠文档。

➡ 指定检测重叠文档的方法[多页送纸检测]（ 第282 页）

1 **将文档对折，扫描面朝外。**
将文档压实并抚平所有折痕。
否则进纸时可能会让文档倾斜，从而扫描出倾斜的图像。

示例 1：A2 尺寸

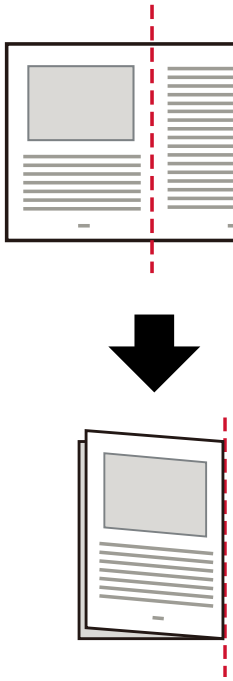

示例 2：A1 尺寸

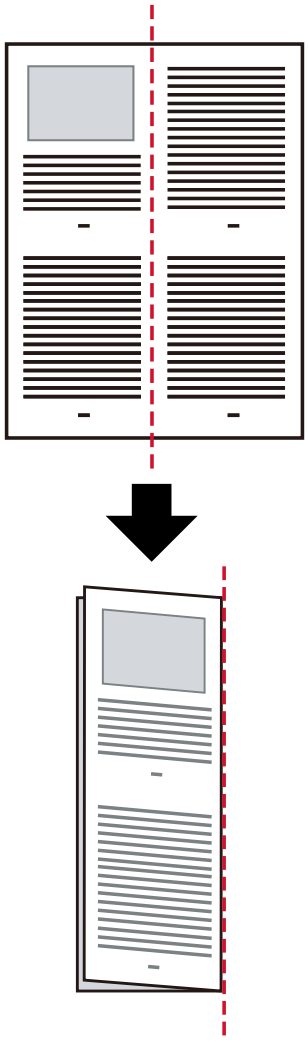

2 **将对折的文档放入 ADF 进纸斜槽（进纸器）中。**

➡ 将文档放入 ADF 进纸斜槽（进纸器）的方法（ 第 70 页）

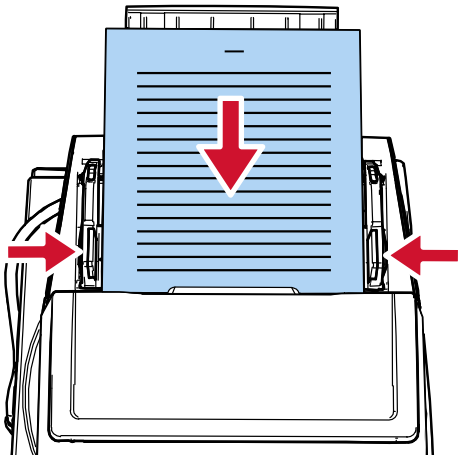

3 向左滑动进纸模式切换开关，启用手动单张模式。

当进纸模式切换到手动单张模式时，扫描速度会变慢。

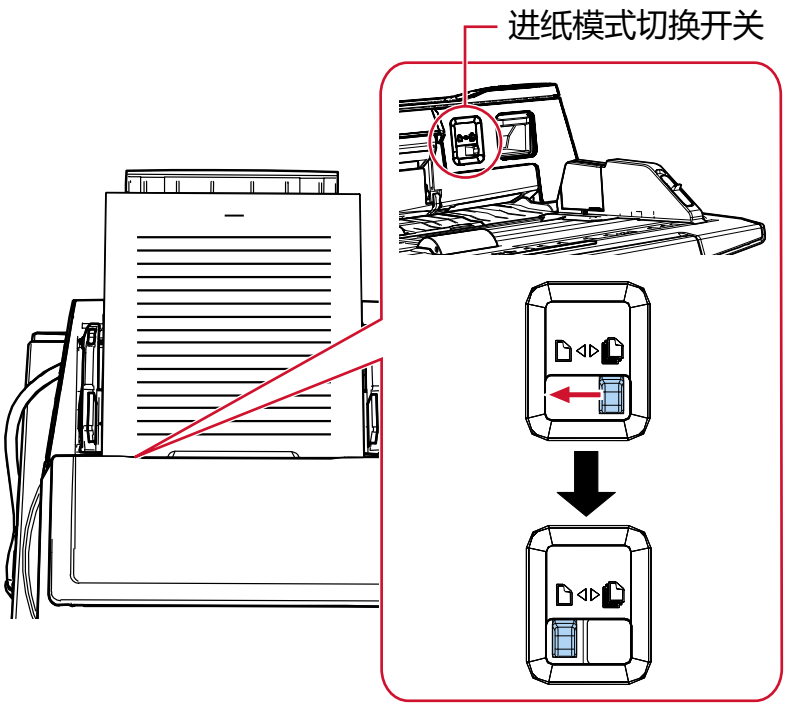

[手动进纸（多页进纸检测不可用）]将显示在 LCD 上。

4 使用图像扫描应用程序扫描文档。

有关详情，请参阅图像扫描应用程序的指南/帮助。

注意

扫描对折后的 A1 尺寸文档时，请用手从下方托住文档，以防止其偏斜。

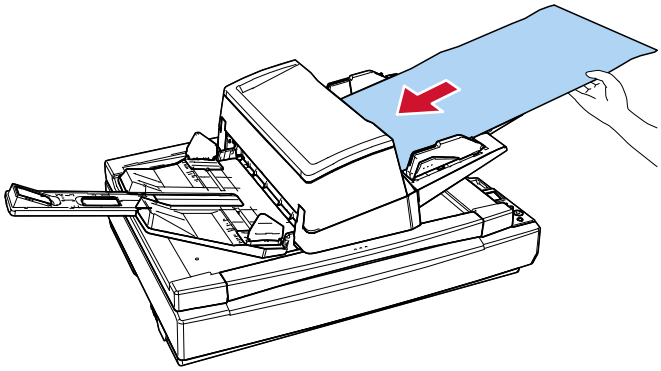

提示

在手动单张模式中，扫描仪将等待在 ADF 进纸斜槽（进纸器）上放入文档，直到开始扫描或弹出文档后经过超时时间。

在超时时间内如果未放上文档，扫描则将结束。

请通过以下任一方式设置超时时间。

- 操作面板的[设置菜单]屏幕中的[18：手动进纸超时]

  ➡ 如何使用设置菜单（ 第 102 页）

- Software Operation Panel

  ➡ 手动送纸的等待时间 [手动送纸]（ 第294 页）

扫描如信封或多层转印纸等文档

向左滑动进纸模式切换开关，将进纸模式切换为手动单张模式，即可扫描信封或多层转印纸等文档。

注意

- 有关可扫描文档的纸张重量的详情，请参阅用于扫描的文档纸（ 第 78 页）。
- 手动单张模式是用于扫描对折文档或信封等多层文档的模式。
  因此，即使启用了检测重叠文档的设置，该类文档也不会被检测为重叠文档。

  ➡ 指定检测重叠文档的方法[多页送纸检测]（ 第282 页）

1 **将文档放到 ADF 进纸斜槽（进纸器）。**
  如要扫描多层转印纸，请在放入纸张时先放入缝边。

  ➡ 将文档放入 ADF 进纸斜槽（进纸器）的方法（ 第 70 页）

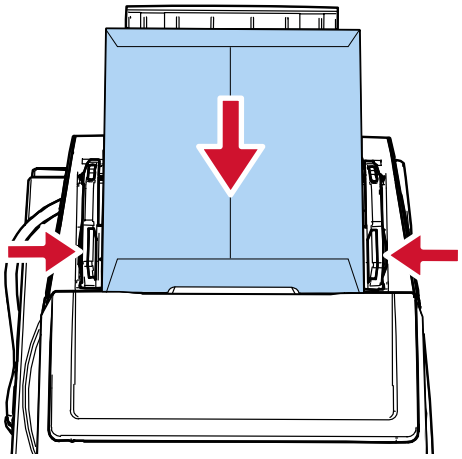

2 **向左滑动进纸模式切换开关，启用手动单张模式。**

当进纸模式切换到手动单张模式时，扫描速度会变慢。

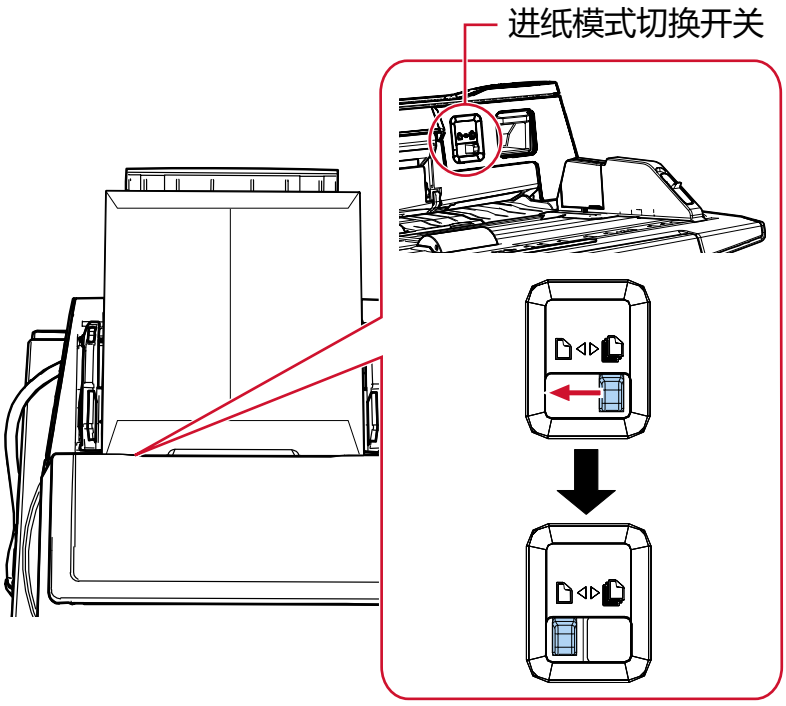

[手动进纸（多页进纸检测不可用）]将显示在 LCD 上。

3 使用图像扫描应用程序扫描文档。

有关详情，请参阅图像扫描应用程序的指南/帮助。

提示

在手动单张模式中，扫描仪将等待在 ADF 进纸斜槽（进纸器）上放入文档，直到开始扫描或弹出文档后经过超时时间。

在超时时间内如果未放上文档，扫描则将结束。

请通过以下任一方式设置超时时间。

- 操作面板的[设置菜单]屏幕中的[18：手动进纸超时]

➔ 如何使用设置菜单（ 第 102 页）

- Software Operation Panel

➔ 手动送纸的等待时间 [手动送纸]（ 第294 页）

扫描容易受损的文档而使其不受损

使用可选的文档装订页可以在扫描收银受损的文档时使其不受损。
将大于 A4/Letter 大小（例如 A3 或 B4 大小）的文档对折并放入文档装订页。

1 **将文档放在文档装订页内。**

a **将文档对折，扫描面朝外。**
将文档压实并抚平所有折痕。
如果对折部分较厚，则送入文档时可能会发生倾斜。

示例

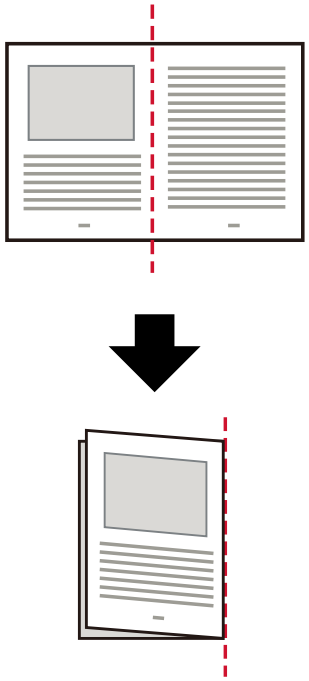

b **打开文档装订页，将文档放在内部。**
请注意文档装订页的正面顶端有黑白式样，且在右上角有粗的竖线。
将文档顶端和折叠线对准文档装订页，使文档装订页的上方和右侧不留空隙。

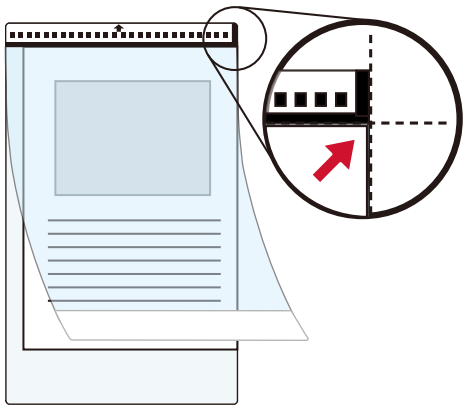

2 **放入文档装订页时，以底部带有黑白图案的一端为前端，扫描面朝向 ADF 进纸斜槽（进纸器）（顶部朝下）。**
使用侧导板固定文档装订页，以免发生倾斜。

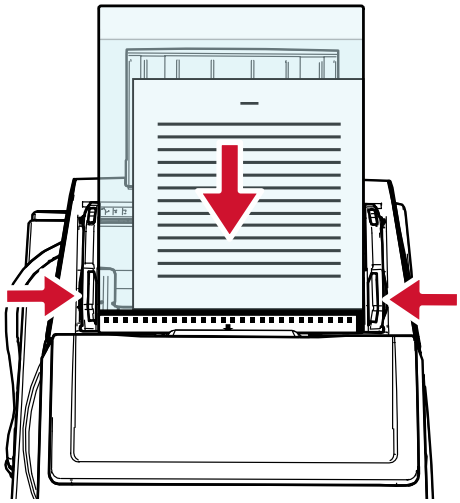

3 **配置扫描仪驱动程序中的扫描设置以使用文档装订页。**
有关详细信息，请参阅扫描仪驱动程序帮助。

4 **使用图像扫描应用程序扫描文档。**
有关详情，请参阅图像扫描应用程序的指南/帮助。

注意

有关使用文档装订页时如何裁剪和输出图像的信息，请参阅扫描仪驱动程序的帮助。

扫描照片和剪报而不使其受损

使用可选的文档装订页，可以扫描照片或剪报等非标准大小的文档而不使其受损。

1 **将文档放在文档装订页内。**
翻开文档装订页，并将文档对齐文档装订页的顶部中央放入。

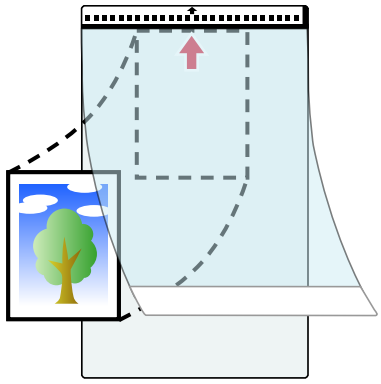

2 **放入文档装订页时，以底部带有黑白图案的一端为前端，扫描面朝向 ADF 进纸斜槽（进纸器）（顶部朝下）。**
使用侧导板固定文档装订页，以免发生倾斜。

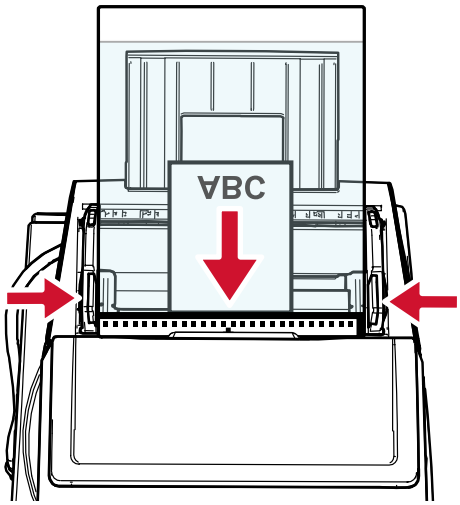

3 **配置扫描仪驱动程序中的扫描设置以使用文档装订页。**
有关详细信息，请参阅扫描仪驱动程序帮助。

4 **使用图像扫描应用程序扫描文档。**
有关详情，请参阅图像扫描应用程序的指南/帮助。

注意

有关使用文档装订页时如何裁剪和输出图像的信息，请参阅扫描仪驱动程序的帮助。

提示

在以下情况下，扫描时将一张空白（白色）的纸贴放在文档后。

- 当在扫描仪驱动程序中为[纸张大小]指定[自动]时，扫描的图像未以实际的文档大小输出。
- 阴影出现在扫描图像的边缘周围。
- 黑线出现在独特造型切割的边缘周围。
- 文档外的图像显示在扫描的图像上。

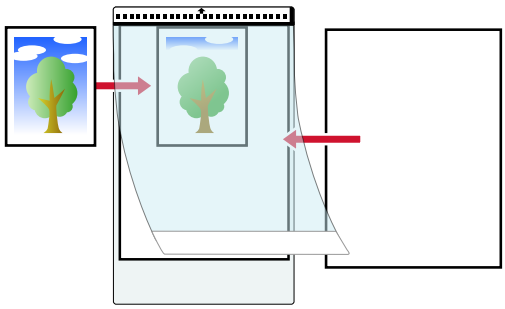

扫描长页文档

通过长页扫描可扫描最长为 5,588 mm 的文档。
根据分辨率设置或图像扫描应用程序的不同，可扫描文档的大小可能会有所不同。
详情请参阅纸张大小（ 第 78 页）、扫描仪驱动程序的帮助和图像扫描应用程序的指南或帮助。

1 **将文档放到 ADF 进纸斜槽（进纸器）。**

➡ 将文档放入 ADF 进纸斜槽（进纸器）的方法（ 第 70 页）

2 **用手支撑装入的文档以防止其从 ADF 进纸斜槽（进纸器）上掉落下来。**
请小心不要被纸的边缘割伤手指。

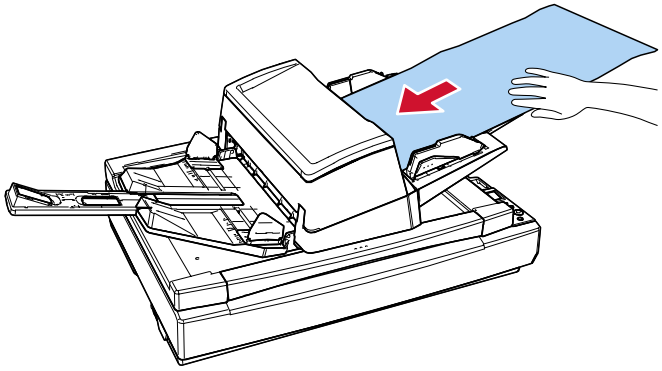

3 **在扫描仪驱动程序中，配置扫描设置以扫描长页文档。**
有关详细信息，请参阅扫描仪驱动程序帮助。
对于某些图像扫描应用程序，可能不会显示扫描仪驱动程序安装窗口。

4 **使用图像扫描应用程序扫描文档。**
有关详情，请参阅图像扫描应用程序的指南/帮助。

5 **请确保叠纸器周围有足够的空间，然后接住被弹出的文档以防文档从叠纸器上掉落。**
请小心不要被纸的边缘割伤手指。

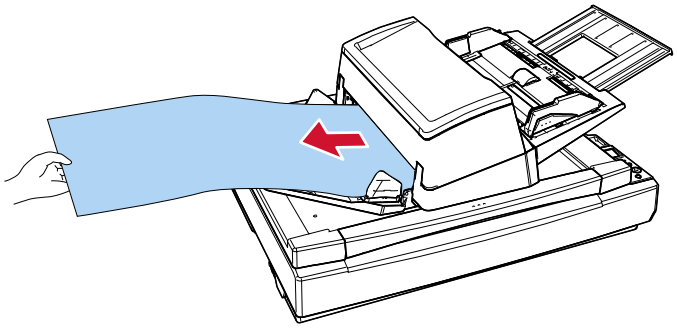

手动送入文档

手动送入文档时，您可以在开始扫描厚反复连续方式并扫描文档。
如要将扫描仪配置为在扫描开始或送入文档后，在指定的等待时间内等待将文档放入 ADF 进纸斜槽（进纸器），请指定等待时间。
只要在指定的等待时间内放入文档，即可启用连续扫描。
如超过指定的等待时间，扫描会自动结束。
通过该方法，可在逐一检查文档的同时执行扫描。
在下述情况下，手动进纸将十分有效：

- 检查每页的内容的同时扫描文档
- 扫描整批送入时重叠送入或发生卡纸的文档
- 逐一连续扫描杂志或报纸剪报等无法同时放入的文档
- 逐一扫描对折的文档、信封或多层转印纸

手动进纸时，可使用以下模式：

- 手动连续模式
  连续手动扫描多个文档时使用此模式。
- 手动单张模式
  手动逐一扫描对折的文档、信封或多层转印纸时使用此模式。

如果频繁使用手动送纸，耗材的更换周期将有可能缩短。

1 请确认可扫描的纸张重量范围。

➡ 纸张重量（厚度）（ 第 78 页）

扫描对折文档时，如果折叠部分较厚则文档可能会发生倾斜。

2 配置扫描仪的设置。

- 连续手动扫描多个文档时

  a 请通过以下任一方式切换到手动连续模式并设置超时时间。

  - 操作面板上的［设置菜单］屏幕中的［17:手动/连续送纸设置］和［18:手动进纸超时］

    ➡ 如何使用设置菜单（ 第 102 页）

  - Software Operation Panel

    ➡ 手动送纸的等待时间［手动送纸］（ 第294 页）

- 手动逐一扫描对折的文档、信封或多层转印纸时

  a 向左滑动进纸模式切换开关，启用手动单张模式。
  当进纸模式切换到手动单张模式时，扫描速度会变慢。

  b 请通过以下任一方式设置超时时间。

  - 操作面板的[设置菜单]屏幕中的[18：手动进纸超时]

    ➡ 如何使用设置菜单（ 第 102 页）

  - Software Operation Panel

    ➡ 手动送纸的等待时间［手动送纸］（ 第294 页）

3 **将文档放到 ADF 进纸斜槽（进纸器）。**

如要扫描多层转印纸，请在放入纸张时先放入缝边。

➡ 将文档放入 ADF 进纸斜槽（进纸器）的方法（ 第 70 页）

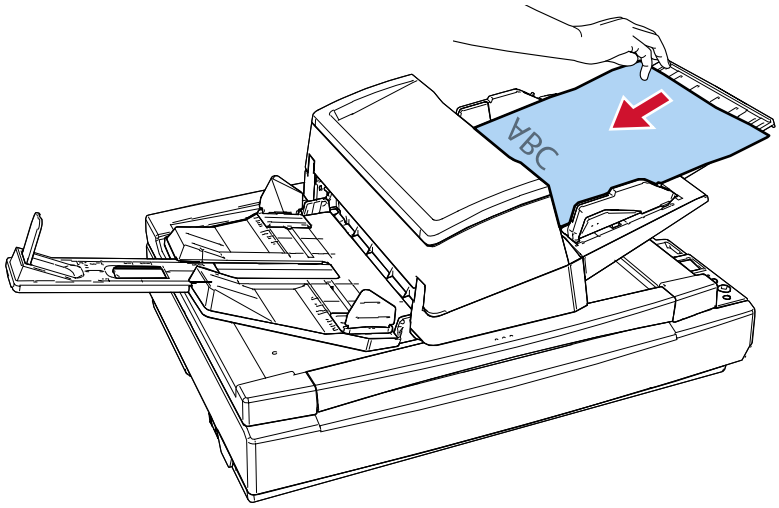

4 **使用图像扫描应用程序扫描文档。**

有关详情，请参阅图像扫描应用程序的指南/帮助。

开始扫描或文档被弹出后，扫描仪将始终等待将文档放入 ADF 进纸斜槽（进纸器），直到经过超时时间。

放入多张文档时，仅送入一叠文档中最底部的文档。

在手动连续模式中，ADF 中的转轮将持续旋转。

在手动单张模式中，ADF 中的转轮将不旋转。

5 **将下一个文档放入 ADF 进纸斜槽（进纸器）。**

6 **重复步骤 5，直到扫描完所有文档。**

7 **停止扫描。**

最后一个文档被弹出后，在超时时间内如果未放上文档，扫描则将结束。

要立即结束扫描，请按 [Scan/Enter]按钮或 [Stop/Clear]按钮。

请注意，在文档送入过程中，即使按下 [Stop/Clear]按钮，也无法取消扫描。

将以单面扫描模式扫描的图像按与双面扫描模式下扫描的图像相同的顺序进行排序 [fi-8700S]

该扫描仪支持虚拟双面扫描，即先扫描文档的正面，然后依次扫描背面，最后自动对扫描的图像进行排序。在这种情况下，您需要使用支持虚拟双面扫描功能的图像扫描应用程序。此外，您还需要在扫描仪驱动程序中进行相关设置。

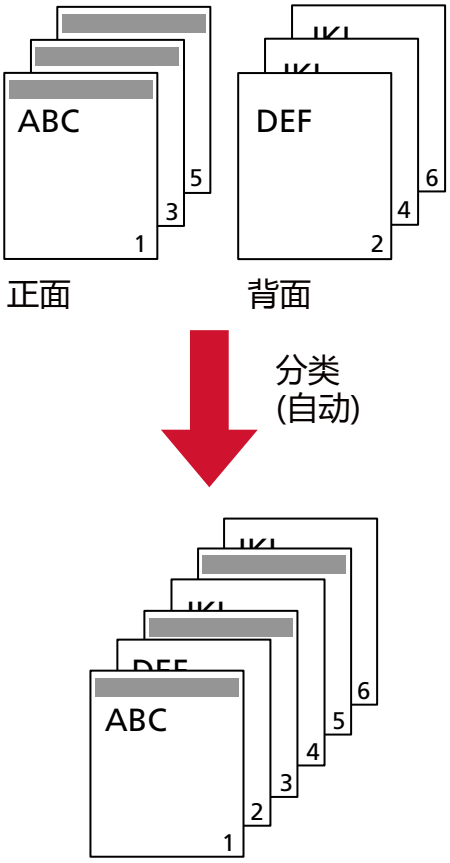

1 **将文档放入 ADF 进纸斜槽（进纸器）中，正面（待扫描的一面）朝下。**

➡ 将文档放入 ADF 进纸斜槽（进纸器）的方法（ 第 70 页）

2 **在扫描仪驱动程序中，配置用于虚拟扫描文档双面的扫描设置。**

有关详细信息，请参阅扫描仪驱动程序的帮助。

3 **使用图像扫描应用程序扫描文档。**

有关详情，请参阅图像扫描应用程序的指南/帮助。

扫描完成后，会弹出消息提示您将文档正面朝上放入。

4 **将文档放入 ADF 进纸斜槽（进纸器）中，背面（待扫描的一面）朝下。**

➡ 将文档放入 ADF 进纸斜槽（进纸器）的方法（ 第 70 页）

当您对显示的消息做出响应后，文档的背面页面将被扫描。

注意

扫描背面页面时，请注意以下事项：

- 装入文档，使其按与正面页面相同的顺序扫描。
- 装入文档时，请确保文档不会被倒置扫描。

5 **扫描完成后，扫描的页面会自动排序。**

如果正反两面的文档数量不同，则这些文档不会被排序。

使用平台扫描书籍 [fi-8700]

1 **打开原稿盖。**

➡ 原稿盖的打开方法（ 第 46 页）

2 **将文档放到原稿台上。**

将文档正面朝下，并使其顶部的左上角与参考点对齐。

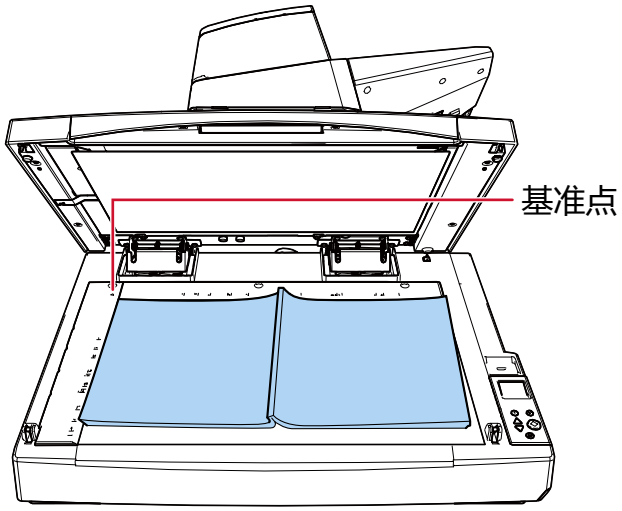

注意

请注意，卷曲或折叠的文档可能会在文档与原稿台之间产生微小间隙，导致扫描图像模糊。

3 **慢慢关闭原稿盖。**

➡ 原稿盖的关闭方法（ 第 47 页）

4 **在扫描仪驱动程序中，配置平台的扫描设置。**

有关详情，请参阅扫描仪驱动程序的帮助。

5 **使用图像扫描应用程序扫描文档。**

有关详情，请参阅图像扫描应用程序的指南/帮助。

在原稿盖打开的情况下在平板上扫描文档［fi-8700］

扫描仪可在平板原稿盖打开时扫描文档。
扫描仪可自动纠正倾斜的扫描图像或识别文档大小并按此大小输出图像。
在这种情况下，您需要在扫描仪驱动程序中进行设置。

1 **打开原稿盖。**

➡ 原稿盖的打开方法（ 第 46 页）

2 **将文档放到原稿台上。**
将文档正面朝下，并使其顶部的左上角与参考点对齐。

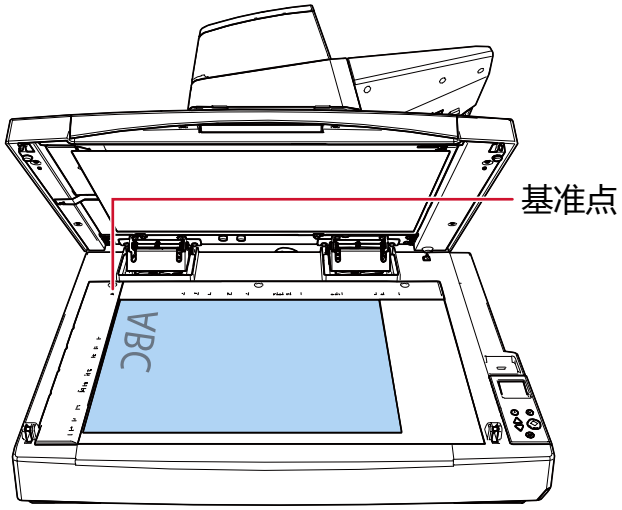

注意
请注意，卷曲或折叠的文档可能会在文档与原稿台之间产生微小间隙，导致扫描图像模糊。

3 **在扫描仪驱动程序中，配置在使用平板扫描时阻挡环境光的扫描设置。**
有关详细信息，请参阅扫描仪驱动程序的帮助。

注意
根据环境光在原稿台上照射的方式，扫描仪可能无法自动校正倾斜的扫描图像，也无法以识别的尺寸输出图像。
有关详细信息，请参阅扫描仪驱动程序的帮助。

4 **使用图像扫描应用程序扫描文档。**
有关详情，请参阅图像扫描应用程序的指南/帮助。

⚠ 小心　扫描时请勿直视光源。

在平板上同时扫描多份文档并将每份文档裁剪为单独图像 [fi-8700]

可将多份文档放置在平板扫描床上进行扫描，并可将每份文档裁剪为单独的图像。
在这种情况下，您需要在扫描仪驱动程序中进行设置。

注意

若要将每份文档裁剪为单独的图像，请使用可选的黑色文档垫（需单独购买）。

➡ 扫描仪配件（ 第323 页）

1 **打开原稿盖。**

➡ 原稿盖的打开方法（ 第 46 页）

2 **将多份文档放到原稿台上。**
请将文档面朝下放置。

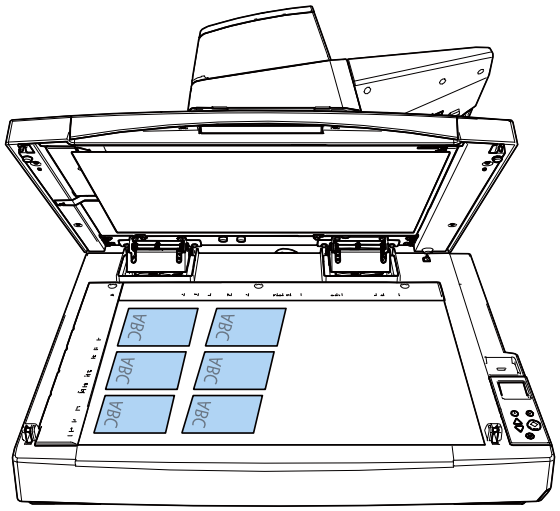

注意

- 请注意，卷曲或折叠的文档可能会在文档与原稿台之间产生微小间隙，导致扫描图像模糊。
- 有关准确检测多份文档的条件的详细信息，请参阅扫描仪驱动程序的帮助文档。

3 **慢慢关闭原稿盖。**

➡ 原稿盖的关闭方法（ 第 47 页）

4 **在扫描仪驱动程序中，配置扫描设置，以便在平板上同时扫描多份文档，并将每份文档裁剪为单独的图像。**
有关详细信息，请参阅扫描仪驱动程序的帮助。

5 **使用图像扫描应用程序扫描文档。**
有关详情，请参阅图像扫描应用程序的指南/帮助。

注意

有关图像边缘裁剪顺序的详细信息，请参阅扫描仪驱动程序的帮助。

使用平板扫描仪按固定间隔自动扫描文档［fi-8700］

使用平板扫描仪可以按固定间隔自动扫描文档。
此功能可免去每次将文档放置在平板扫描仪上时，都需要从图像扫描应用程序中启动扫描的麻烦。
在这种情况下，您需要在扫描仪驱动程序中进行设置。

1 **打开原稿盖。**

➡ 原稿盖的打开方法（ 第 46 页）

2 **将文档放到原稿台上。**

➡ 在平台上放置文档［fi-8700］（ 第 77 页）

3 **慢慢关闭原稿盖。**

➡ 原稿盖的关闭方法（ 第 47 页）

4 **在扫描仪驱动程序中，配置扫描设置，以便使用平板扫描仪按固定间隔自动扫描文档。**
有关详细信息，请参阅扫描仪驱动程序的帮助。

5 **使用图像扫描应用程序扫描文档。**
有关详情，请参阅图像扫描应用程序的指南/帮助。
扫描完成后，计算机上会弹出一个显示计时器（秒）的窗口，并开始倒计时。

6 **在计时器（秒）达到 0 之前，将下一份文档放在原稿台上。**

7 **慢慢关闭原稿盖。**
当计时器（秒）达到 0 时，将开始下一次扫描。
当下一次扫描完成后，计算机上会显示一个显示计时器（秒）的窗口，并开始倒计时。

8 **重复步骤 6 到 7，直到扫描完所有文档。**

9 **停止扫描。**
点击显示计时器（秒）的窗口上的［完成］按钮。

注意
如果在扫描仪驱动程序中启用了自动选择 ADF 或平板功能，ADF 也会以相同方式运行。

配置不检测某些重叠式样

如果已设置了在扫描期间检测重叠的文档，扫描贴有便利贴、收据或照片的文档时，文档可能会被检测为重叠的文档，并有可能停止扫描。使用智能多页送纸检测功能，以便不再检测这些类型的文档。
该功能有两个模式，对于扫描仪记忆的便利贴、收据或照片等粘附纸张，一个模式为每次扫描仪检测到重叠的文档时由用户手动配置设置，另一个模式为扫描仪根据重叠式样（长度和位置）自动配置设置。
要使用该设置，需要预先设置如何检测重叠的文档。

- 扫描仪驱动程序中的[多页送纸检测]
  有关详情，请参阅扫描仪驱动程序的帮助。
- [多页送纸检测] 在 Software Operation Panel

➡ 指定检测重叠文档的方法[多页送纸检测]（ 第282 页）

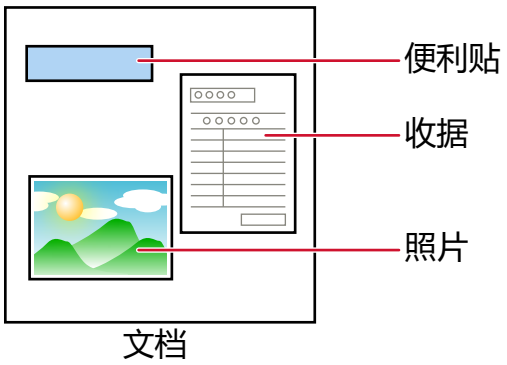

可使用以下 3 种操作模式。

操作模式	说明
手动模式	指定每次检测时是否要检测重叠的文档。 检测到重叠的文档时，将立刻停止扫描。 请注意，如果在扫描仪驱动程序中将停止扫描以查看图像设置为开启，弹出重叠的文档后将停止扫描。
自动模式 1	指定当粘附纸张与记忆中的长度和位置相同时不自动检测重叠文档的设置。 弹出重叠的文档后将停止扫描。 最多可以记忆 8 页纸张的重叠式样（每页纸张最多可以记忆 4 个重叠式样）。 记忆了 8 页纸张的重叠式样后，从记忆的第一页纸张起，记忆的式样将被新检测到的式样覆盖。 然而，当将扫描仪关闭后重新打开时，所记忆的重叠式样的数量取决于 Software Operation Panel 中[切断电源时重叠式样]的设置。 ➡ 设置忽略某些重叠式样[智能多页进纸功能]（ 第290 页）

操作模式	说明
	提示 如果希望扫描仪记忆文档的 5 个以上的重叠式样，请先扫描一次文档，使扫描仪记忆最多 4 个重叠式样，然后再扫描一次文档，使其记忆第 5 个及之后的重叠式样，这样一来，新记忆的重叠式样将不会在下一次扫描时被检测为重叠。 由于同一文档被扫描了两次，扫描仪实际上会将其记忆为两个文档。
自动模式 2	指定当粘附纸张与记忆中的长度相同或更短时不自动检测重叠文档的设置。 弹出重叠的文档后将停止扫描。 在该模式中仅可记忆 1 个重叠式样。

请通过以下任一方式选择操作模式。

- 操作面板的[设置菜单]屏幕中的[14：iMFF 设置]

  ➡ 如何使用设置菜单（ 第 102 页）

- Software Operation Panel

  ➡ 设置忽略某些重叠式样[智能多页进纸功能]（ 第290 页）

操作步骤

1 检测到重叠的文档时，LCD 上将显示以下信息：

检测到重叠的文档时
检测到多页进纸（重叠） 请按下[Scan/Enter]按钮。正在送入文档时，文档将被弹出。
检测到多页进纸（长度） 请按下[Scan/Enter]按钮。正在送入文档时，文档将被弹出。

2 根据所选操作模式，按照以下各指示进行操作。

- 手动模式

  检测到重叠的文档时，将立刻停止扫描。按下[Scan/Enter]按钮从进纸通道弹出文档或打开 ADF 取出文档。然后将重叠的文档放回 ADF 进纸斜槽（进纸器）。

  ➡ 如何打开 ADF（ 第 44 页）

  ⚠ 小心 当打开时，ADF 可能会意外关闭。请小心不要夹住手指。

  在 ADF 打开时从 ADF 中取出文档后，请关闭 ADF。

  ➡ 如何关闭 ADF（ 第 45 页）

> **小心** 关闭 ADF 时小心不要夹住手指。

注意

确认已正确关闭 ADF。否则，文档可能不会被送入 ADF。

请注意，如果在扫描仪驱动程序中将停止扫描以查看图像设置为开启，弹出重叠的文档后将停止扫描，请按下[Scan/Enter]按钮，然后将重叠的文档放回 ADF 进纸斜槽（进纸器）。

- 自动模式 1/自动模式 2
  弹出重叠的文档后将停止扫描，请按下[Scan/Enter]按钮，然后将重叠的文档放回 ADF 进纸斜槽（进纸器）。

3 文档被弹出时，根据所选操作模式，LCD 上的指示将变为以下内容：

- 手动模式

检测到重叠的文档时	文档被弹出时
检测到多页进纸（重叠） 请按下[Scan/Enter]按钮。正在送入文档时，文档将被弹出。	已启用检测下一个文档的多页进纸。 - - - - - - - - - - - - - - - - - - 按下[Menu]按钮即可启用或禁用该功能。按下[Scan/Enter]按钮即可恢复扫描。
检测到多页进纸（长度） 请按下[Scan/Enter]按钮。正在送入文档时，文档将被弹出。	[就绪]屏幕

- 自动模式 1/自动模式 2

检测到重叠的文档时	文档被弹出时
检测到多页进纸（重叠） 请按下[Scan/Enter]按钮。正在送入文档时，文档将被弹出。	已禁用重叠式样记忆功能。 - - - - - - - - - - - - - - - - - - 按下[Menu]按钮即可启用或禁用该功能。按下[Scan/Enter]按钮即可恢复扫描。
检测到多页进纸（长度） 请按下[Scan/Enter]按钮。正在送入文档时，文档将被弹出。	[就绪]屏幕

4 按照以下步骤操作扫描仪，然后重新开始扫描。

每次按下[Menu]按钮是，LCD 上的指示将在[已启用检测下一个文档的多页进纸。]和[已禁用检测下一个文档的多页进纸。]之间，或[已启用重叠式样记忆功能。]和[已禁用重叠式样记忆功能。]之间切换。请确保 LCD 上显示[已禁用检测下一个文档的多页进纸。.]或[已启用重叠式样记忆功能。]，然后按[Scan/Enter]按钮或从电脑开始扫描.

如果在显示[已禁用检测下一个文档的多页进纸。]或[已启用重叠式样记忆功能。]时扫描文档，扫描仪将在各模式下按照以下方式运行。

- 手动模式(通过面板按钮使检测失效)
  扫描仪扫描下一张时不检测重叠的文档，并从第二张开始，根据扫描仪驱动程序中或 Software Operation Panel 上配置的设置检测重叠的文档。
- 自动模式 1（通过记忆长度和位置的方式使检测失效）
  扫描仪将检测为重叠文档的粘附纸张的长度和位置记忆下来，然后继续扫描。
  如果在之后的扫描中识别了已记忆的重叠式样，具有该式样的文档将不会被自动检测为重叠文档（*1）（*2）。
- 自动模式 2（通过记忆长度的方式使检测失效）
  扫描仪将检测为重叠文档的最长粘附纸张的长度记忆下来，然后继续扫描。
  如果在之后的扫描中识别了已记忆的长度相同或更短的重叠式样，具有该式样的文档将不会被自动检测为重叠文档（*2）（*3）。

***1：**最多可以记忆 8 页纸张的重叠式样（每页纸张最多可以记忆 4 个重叠式样）。
记忆了 8 页纸张的重叠式样后，从记忆的第一页纸张起，记忆的式样将被新检测到的式样覆盖。
然而，当将扫描仪关闭后重新打开时，所记忆的重叠式样的数量取决于 Software Operation Panel 中[切断电源时重叠式样]的设置。

➡ 设置忽略某些重叠式样[智能多页进纸功能]（ 第290 页）

> **提示**
> 如果希望扫描仪记忆文档的 5 个以上的重叠式样，请先扫描一次文档，使扫描仪记忆最多 4 个重叠式样，然后再扫描一次文档，使其记忆第 5 个及之后的重叠式样，这样一来，新记忆的重叠式样将不会在下一次扫描时被检测为重叠。
> 由于同一文档被扫描了两次，扫描仪实际上会将其记忆为两个文档。

***2：**您可以使用以下任一方式清除已记忆的重叠式样。

- 操作面板的[设置菜单]屏幕中的[14：iMFF 设置]

  ➡ 如何使用设置菜单（ 第 102 页）

- Software Operation Panel

  ➡ 设置忽略某些重叠式样[智能多页进纸功能]（ 第290 页）

清除式样时，LCD 将显示A1-00或A2-00。
您可以删除本不需记忆的重叠式样。
操作时请小心，以免删除所有记忆的重叠式样。

***3：**在该模式中仅可记忆 1 个重叠式样。

禁用纸张保护功能

启用纸张保护功能时，在下述情况下，即使正确送入文档，扫描也有可能停止。

- 扫描褶皱的文档时
- 扫描非正方形或长方形的文档时
- 扫描背景较暗的文档时
- 扫描边缘附近印有文本或图案背景的文档时
- 倾斜送入文档时。

在此情况下，您可以仅对要重新扫描的受保护的文档禁用纸张保护。

操作步骤

1 扫描文档时如将纸张保护设置为关闭，LCD 上将显示以下信息。

将纸张保护设置为关闭时
纸张保护（进纸噪音） 请取出文档。重新放入文档时，请注意不要让文档卡住或倾斜。详情请参照操作指南。
纸张保护（纸张弯曲） 请取出文档。重新放入文档时，请注意不要让文档卡住或倾斜。详情请参照操作指南。

2 请打开 ADF 并取出文档。

➡ 如何打开 ADF（ 第 44 页）

> ⚠ 小心
>
> 当打开时，ADF 可能会意外关闭。请小心不要夹住手指。

3 关闭 ADF。

➡ 如何关闭 ADF（ 第 45 页）

关闭 ADF 时，LCD 的指示将变为以下内容。

将纸张保护设置为关闭时	文档被弹出时
纸张保护（进纸噪音） 请取出文档。重新放入文档时，请注意不要让文档卡住或倾斜。详情请参照操作指南。	已启用纸张保护功能。 - - - - - - - - - - - - - - - - - - 按下[Menu]按钮即可启用或禁用该功能。按下[Scan/Enter]按钮即可恢复扫描。
纸张保护（纸张弯曲） 请取出文档。重新放入文档时，请注意不要让文档卡住或倾斜。详情请参照操作指南。	

> ⚠ 小心
>
> 关闭 ADF 时小心不要夹住手指。

注意

确认已正确关闭 ADF。否则，文档可能不会被送入 ADF。

4 **将取出的文档放回 ADF 进纸斜槽（进纸器）。**

5 **按照以下步骤操作扫描仪，然后重新开始扫描。**

请注意，每次按下[Menu]按钮后，LCD 上的指示将在[已启用纸张保护功能。]↔ [已禁用纸张保护功能。]之间切换。

确认 LCD 上已显示[已禁用纸张保护功能。]，然后按[Scan/Enter]按钮或从电脑开始扫描。

显示[已禁用纸张保护功能。]时，扫描下一个文档时将禁用纸张保护。在其之后的文档将根据扫描仪驱动程序、Software Operation Panel 或操作面板的纸张保护设置进行扫描。

提示

如果 LCD 上频繁显示保护文档的错误，请参阅频繁发生纸张损坏防止错误（ 第219 页）。

日常维护

本节说明如何清洁扫描仪。

⚠ 小心

- 请勿使用喷雾剂或含有酒精成分的喷雾来清洁扫描仪。喷雾气体有可能会将灰尘吹入扫描仪内部，从而导致扫描仪故障或功能异常。
  此外请注意，由静电产生的火花可能会引起火灾。
- 扫描仪在工作时，ADF 内部会变得非常烫。
  在开始清洁 ADF 内部之前，请务必关闭电源，拔出电源电缆，至少等待 15 分钟让 ADF 内部冷却。

清洁用品

名称	部件编号	备注
F1 清洁剂 	PA03950-0352	100 ml 用于去除灰尘和污渍的液态清洁剂
清洁纸 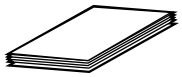	CA99501-0012	10 张 用于较容易地清洁扫描仪内部。 将 F1 清洁剂喷在上面并像扫描文档一样扫描它。
清洁巾 	PA03950-0419	24 包 已沾有 F1 清洁剂。可以用来代替沾有 F1 清洁剂的抹布。
棉签	市面有售	用于清洁如超声波传感器等微小部分。
干布		用于擦去灰尘和污渍。用 F1 清洁剂将其沾湿进行清洁。

注意

为了安全并正确的使用清洁用品，请仔细阅读各产品的注意事项。

有关清洁用品的更多信息，请与您购买本产品的分销商/经销商联系。

位置和频率

位置		频率
扫描仪内部(ADF)	制动轮	每 10,000 张
	抓纸轮	
	进纸轮	
	出纸轮	
	塑料转轮	
	橡胶转轮	
	斜槽轮	
	文档传感器	
	超声波传感器	
	玻璃	
	进纸通道	
扫描仪内部（平台） [fi-8700]	原稿盖衬垫	
	原稿台	

每扫描一定数量的纸张，需要定期清洁扫描仪内部(ADF)。扫描仪记录扫描的张数，以便您可以在最后清洁后检查扫描的张数。
请通过以下任一方式查看已扫描的页数。

- 操作面板的[设置菜单]屏幕中的[5：耗材计数器]

  ➡ 如何使用设置菜单（ 第 102 页）

- Software Operation Panel

  ➡ 查看页码计数器（ 第254 页）

注意

清洁周期根据文档状态不同而异。此外，扫描以下类型的文档时，必须经常执行清洁：

- 涂料纸等表面光滑的文档
- 表面几乎全部覆盖打印文本/图表的文档
- 无碳复写纸等化学处理过的文档
- 含有大量碳酸钙的文档
- 使用铅笔书写的文档
- 碳粉未充分地熔印的文档

清洁扫描仪的外部

应使用干布、蘸有 F1 清洁剂/中性清洁剂的抹布或清洁巾清洁扫描仪，其中包括 ADF 进纸斜槽（进纸器）和叠纸器。

注意

- 为避免变形和褪色，请勿使用涂料稀释剂或任何其他有机溶剂。
- 清洁期间，请小心以免任何湿气或水分进入扫描仪内部。
- 如果 F1 清洁剂/中性清洁剂使用量过多，到挥发完为止需要很长时间。仅使用少量。为避免清洁液残留，请于清洁后彻底擦干清洁部位。

- fi-8600

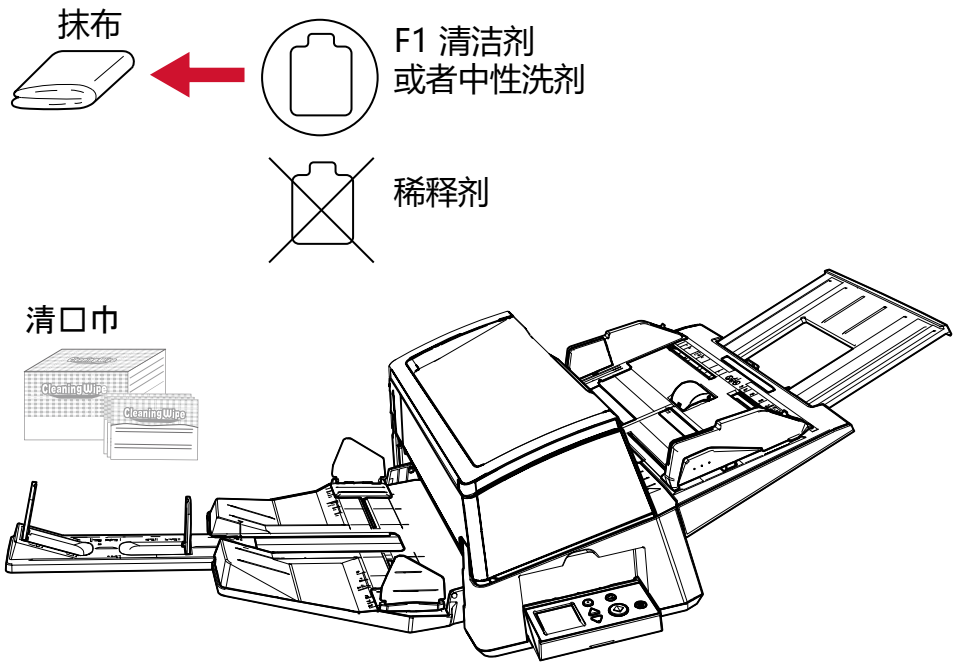

- fi-8700

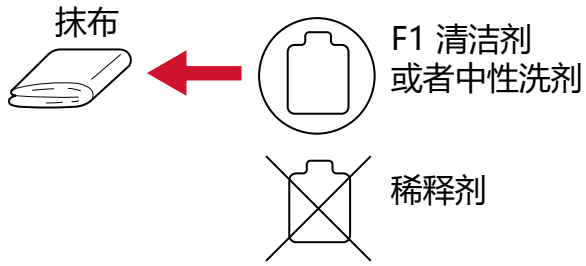

清洁巾

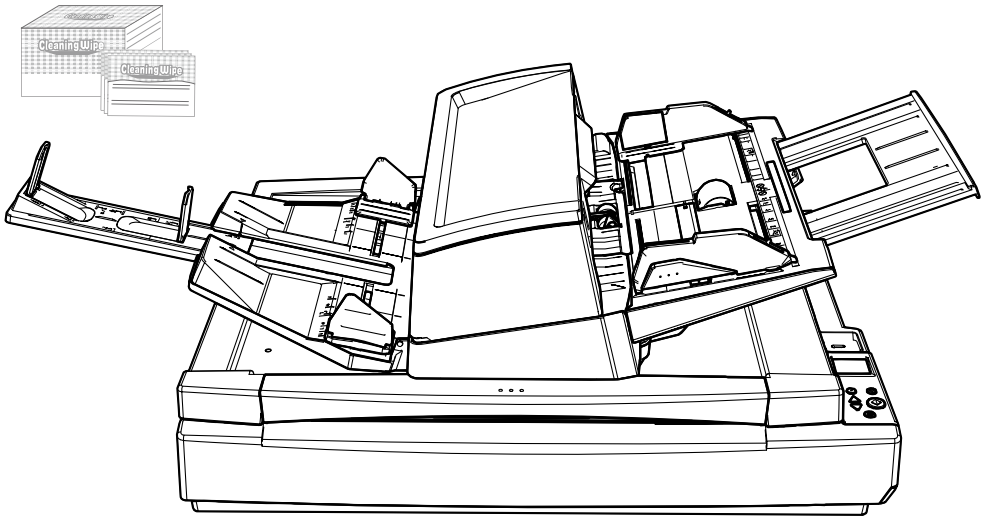

用清洁纸清洁扫描仪(ADF)内部

可以用蘸有 F1 清洁剂的清洁纸来清洁 ADF 内部。
扫描仪不断送入文档时，会在 ADF 内部累积灰尘，从而可能导致扫描方面的问题或影响扫描结果。应在每扫描大约 10,000 张后进行清洁。注意此准则根据扫描的文档类型不同而有所不同。例如扫描碳粉未充分熔印的文档时，可能需要更频繁的清洁扫描仪。

注意

- 请勿使用水或中性清洁剂来清洁 ADF。
- 如果 F1 清洁剂使用量过多，到挥发完为止需要很长时间。仅使用少量。

1 打开扫描仪。

➡ 如何开启电源（ 第 39 页）

[就绪]屏幕将显示在 LCD 上。

2 按下[Menu]按钮。

[设置菜单]屏幕将显示在 LCD 上。

3 按下[△]/[▽]按钮选择[3：清洁]，然后按下[Scan/Enter]按钮。

[清洁]屏幕将显示在 LCD 上。

4 按下[△]/[▽]按钮选择[1：清洁纸]，然后按下[Scan/Enter]按钮。

LCD 上将显示消息。

注意

正在清洁时，请勿使用图像扫描应用程序开始扫描。

5 在清洁纸张上喷上 F1 清洁剂。

6 根据清洁纸的长度拉出斜槽延伸板。

➡ 装配 ADF 进纸斜槽（进纸器）（ 第 52 页）

7 根据清洁纸的长度调节叠纸器。

➡ 装配叠纸器（ 第 53 页）

8 将清洁纸放入 ADF 进纸斜槽（进纸器）。

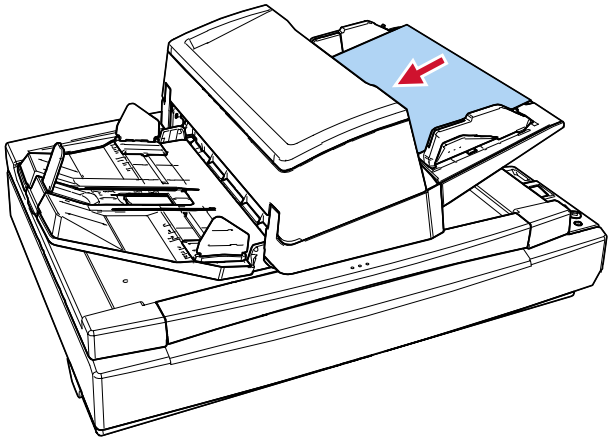

9 将侧导板调节到清洁纸的宽度。

按住侧导板按钮的同时移动侧导板，使侧导板和清洁纸之间没有空隙。否则，清洁纸张可能会在送入过程中发生倾斜。

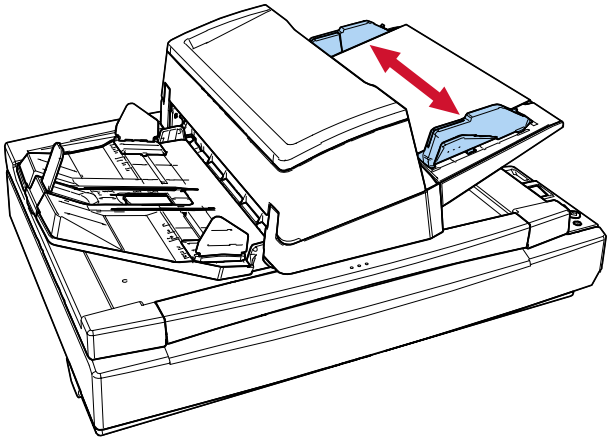

10 按下[Scan/Enter]按钮，然后扫描清洁纸。

将在叠纸器上送入和弹出清洁纸。

11 请通过以下任一方式将清洁计数器清零。

- 操作面板的[设置菜单]屏幕中的[5：耗材计数器]

  ➡ 如何使用设置菜单（ 第 102 页）

- Software Operation Panel

  ➡ 清除页码计数器（ 第257 页）

用抹布清洁扫描仪(ADF)内部

可使用蘸有 F1 清洁剂的抹布或清洁巾来清洁 ADF 内部。
扫描仪不断送入文档时，会在 ADF 内部累积灰尘，从而可能导致扫描方面的问题或影响扫描结果。应在每扫描大约 10,000 张后进行清洁。注意此准则根据扫描的文档类型不同而有所不同。例如扫描碳粉未充分熔印的文档时，可能需要更频繁的清洁扫描仪。

⚠ 小心

扫描仪在工作时，ADF 内部会变得非常烫。
在开始清洁 ADF 内部之前，请务必关闭电源，拔出电源电缆，至少等待 15 分钟让 ADF 内部冷却。

注意

- 请勿使用水或中性清洁剂来清洁 ADF。
- 如果 F1 清洁剂使用量过多，到挥发完为止需要很长时间。仅使用少量。为避免清洁液残留，请于清洁后彻底擦干清洁部位。

1 **关闭扫描仪，拔下电源电缆，然后等待至少 15 分钟，直到 ADF 内部温度下降。**

➡ 如何关闭电源（ 第 41 页）

2 **打开 ADF。**

➡ 如何打开 ADF（ 第 44 页）

⚠ 小心

当打开时，ADF 可能会意外关闭。请小心不要夹住手指。

3 请用蘸有 F1 清洁剂的抹布或清洁巾清洁以下位置。

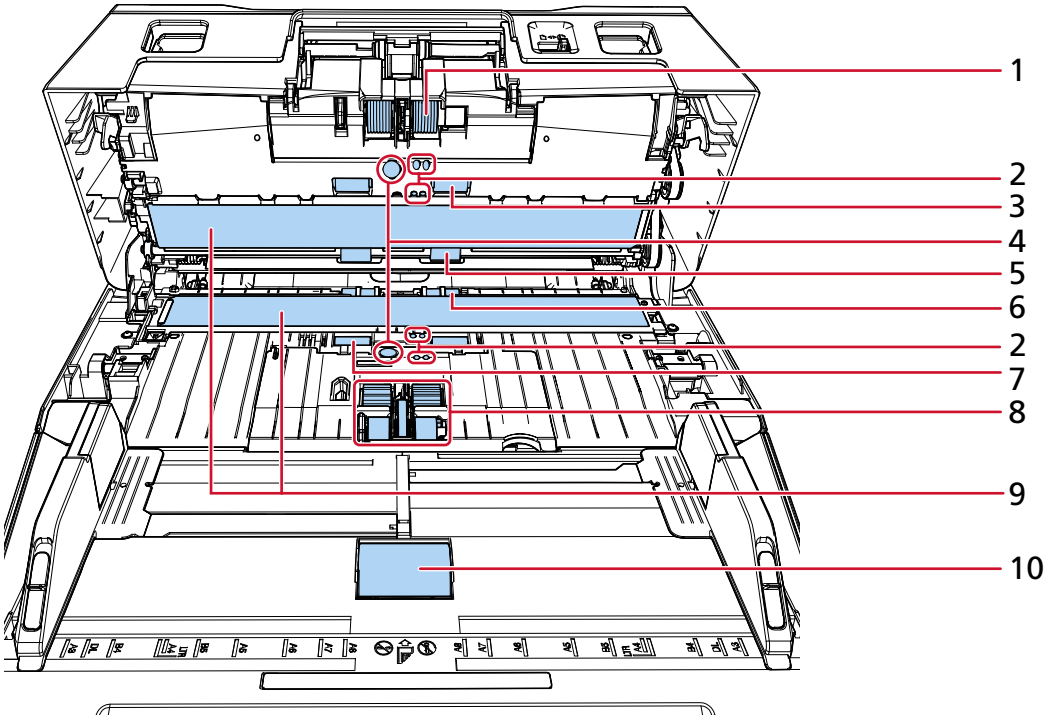

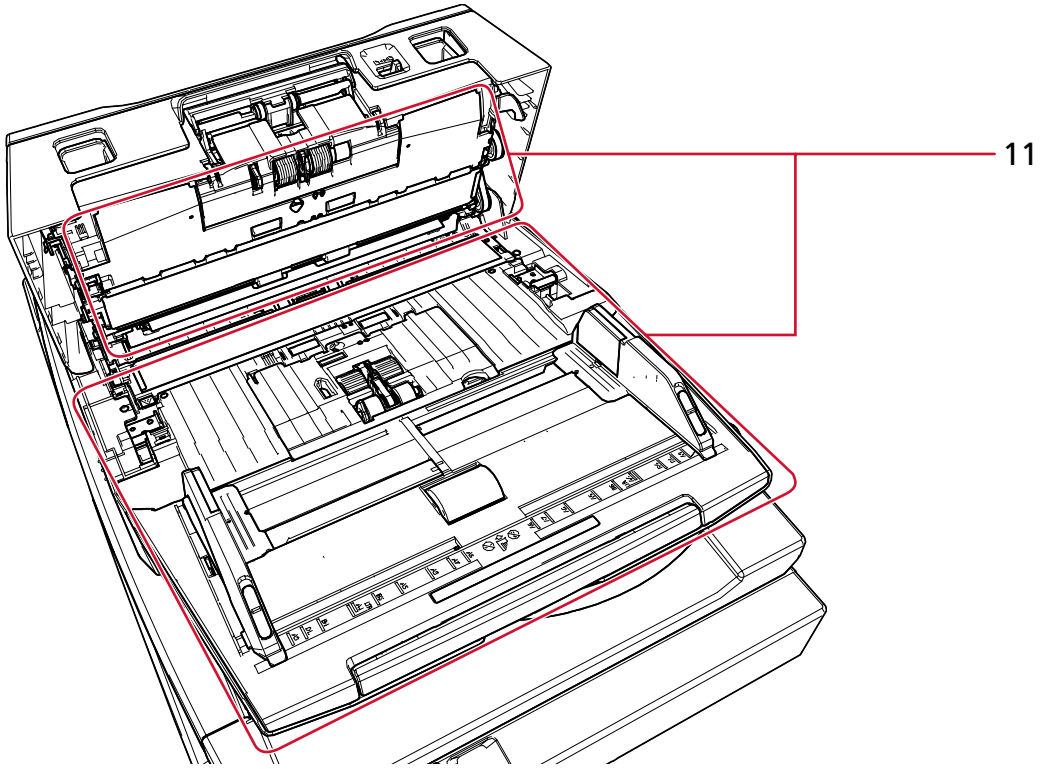

序号	位置
1	制动轮（×2）

序号	位置
2	文档传感器（×8）
3	进纸轮（× 2）
4	超声波传感器（×2）
5	出纸轮（× 2）
6	塑料转轮（× 2）
7	橡皮转轮（× 2）
8	抓纸轮（× 5）
9	玻璃（×2）
10	斜槽轮（× 1）
11	进纸通道（× 2）

1 制动轮（× 2）

从扫描仪中取出制动轮。

有关如何取下制动轮的详情，请参阅更换制动轮（ 第172 页）。

轻轻擦去凹槽上的污垢或灰尘，注意不要损坏滚筒表面。

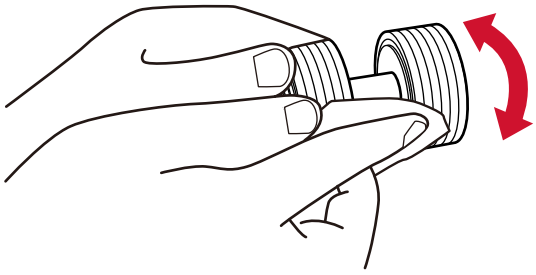

2 文档传感器（× 2）

4 超声波传感器（× 2）

轻轻擦掉文档和超声波传感器表面的污渍和灰尘。

提示

如很难清洁，请使用棉签。

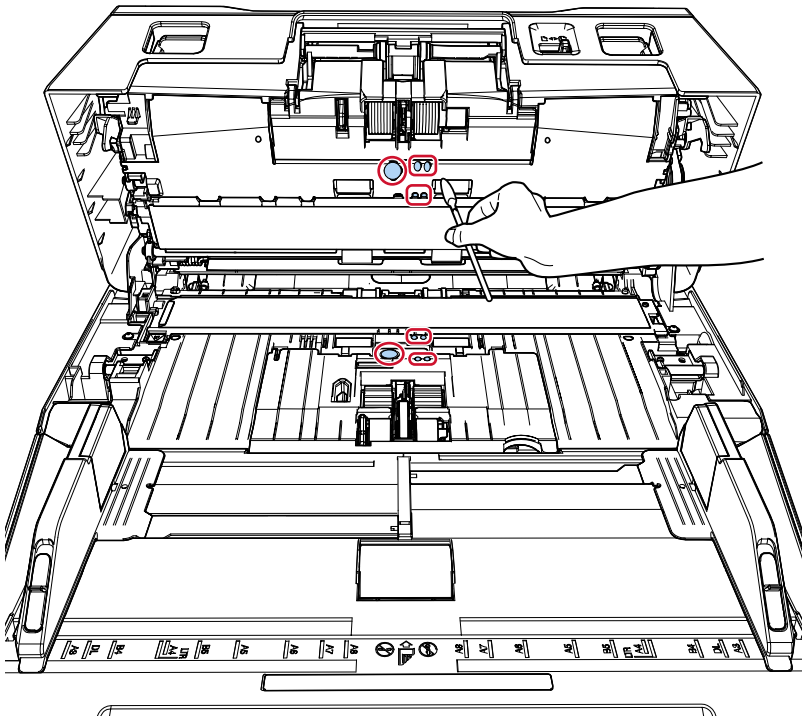

3 进纸轮（× 2）

5 出纸轮（× 2）

必须在电源打开的状态下旋转进纸轮/出纸轮进行清洁。

a 插入电源电缆后打开扫描仪。

➡ 如何开启电源（ 第 39 页）

[就绪]屏幕将显示在 LCD 上。

b 按下[Menu]按钮。

[设置菜单]屏幕将显示在 LCD 上。

c 按下[△]/[▽]按钮选择[3：清洁]，然后按下[Scan/Enter]按钮。

[清洁]屏幕将显示在 LCD 上。

d 按下[△]/[▽]按钮选择[2：转轮清洁巾]，然后按下[Scan/Enter]按钮。

LCD 上将显示消息。

注意

正在清洁时，请勿使用图像扫描应用程序开始扫描。

e 打开 ADF。

➡ 如何打开 ADF（ 第 44 页）

> **小心** 当打开时，ADF 可能会意外关闭。请小心不要夹住手指。

f 按下[Scan/Enter]按钮时，进纸轮/出纸轮将同时选择一定次数。
一般来说，按下[Scan/Enter]按钮七次即旋转进纸轮/出纸轮一周。

- fi-8600

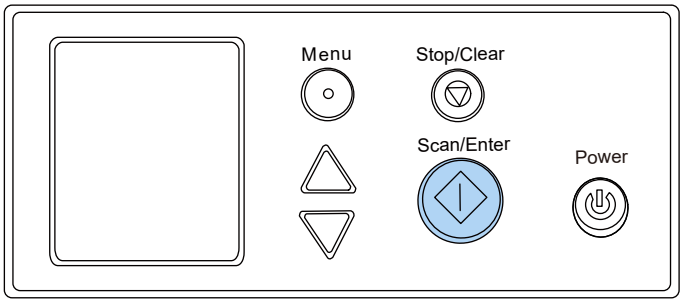

- fi-8700

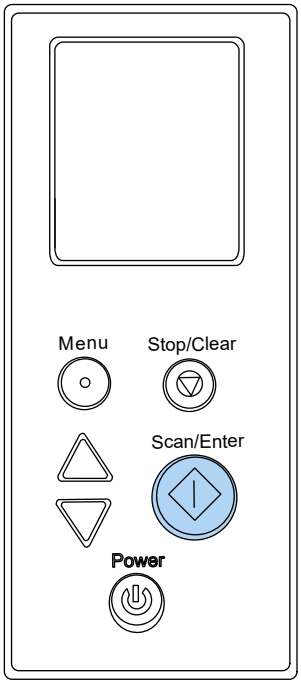

> **小心** 转轮旋转时请勿碰触。

g 将蘸有 F1 清洁剂的一块抹布或一张清洁巾放在旋转进纸轮/出纸轮的表面上，横向擦拭清洁整个表面上的污渍和灰尘。
请确保将其擦拭清洁干净，否则在转轮表面的黑色残留物会影响到进纸性能。

6 塑料转轮（× 2）

轻轻擦拭掉转轮表面的污渍或灰尘，不要让转轮表面损伤。请确保将其擦拭清洁干净，否则在转轮表面的黑色残留物会影响到进纸性能。
请小心，以免损坏附着在滚轮上的海绵。

7 橡胶转轮（× 2）

轻轻擦拭掉转轮表面的污渍或灰尘，不要让转轮表面损伤。请确保将其擦拭清洁干净，否则在转轮表面的黑色残留物会影响到进纸性能。

8 抓纸轮（× 5）

一边手动旋转转轮，一边轻轻擦拭掉凹槽的所有污渍或灰尘，不要让转轮表面损伤。请确保将其擦拭清洁干净，否则在转轮表面的黑色残留物会影响到进纸性能。

9 玻璃（× 2）

轻轻擦掉玻璃部位的污渍和灰尘。

注意
当玻璃被弄脏时图像上可能会出现竖线。

10 斜槽轮（× 1）

在打开斜槽轮盖的情况下，轻轻擦去滚轮表面的污垢或灰尘。请确保将其擦拭清洁干净，否则在转轮表面的黑色残留物会影响到进纸性能。

11 纸路（× 2）

轻轻擦掉进纸通道表面的污渍和灰尘。

4 关闭 ADF。

➡ 如何关闭 ADF（ 第 45 页）

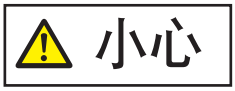

关闭 ADF 时小心不要夹住手指。

注意
确认已正确关闭 ADF。否则，文档可能不会被送入 ADF。

5 请通过以下任一方式将清洁计数器清零。

- 操作面板的[设置菜单]屏幕中的[5：耗材计数器]

➡ 如何使用设置菜单（ 第 102 页）

- Software Operation Panel

➡ 清除页码计数器（ 第257 页）

清洁扫描仪的内部（平台）[fi-8700]

可使用蘸有 F1 清洁剂的抹布或清洁巾来清洁平台。

1 **打开原稿盖。**

➡ 原稿盖的打开方法（ 第 46 页）

2 **请用蘸有 F1 清洁剂的抹布或清洁巾清洁以下位置。**

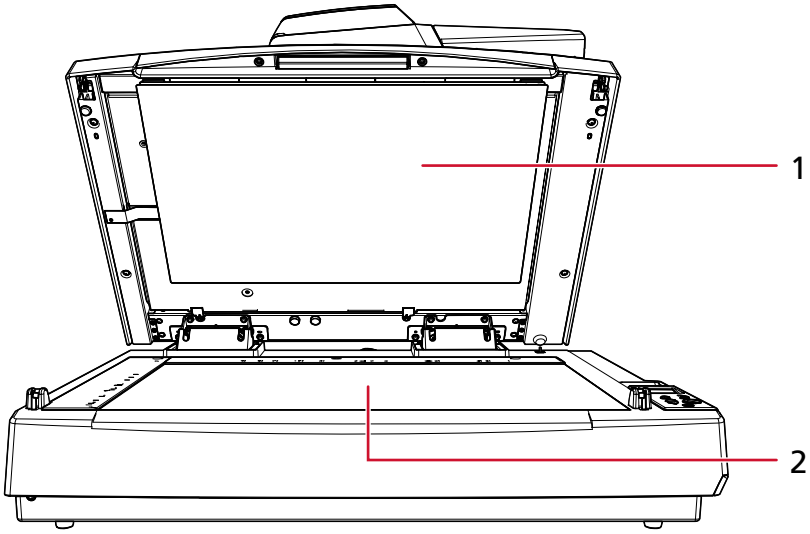

序号	位置
1	原稿盖衬垫
2	原稿台

注意

请注意不要使清洁剂残留在原稿台和塑料边框之间。

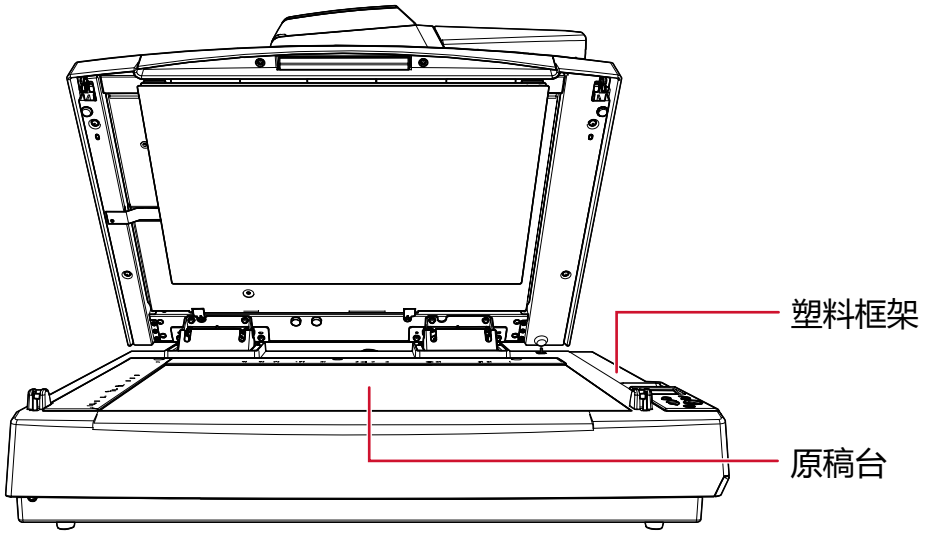

3 **等待清洁后的部件干燥。**

4 **慢慢关闭原稿盖。**

➡ 原稿盖的关闭方法（ 第 47 页）

清洁文档装订页

应使用干布、蘸有 F1 清洁剂/中性清洁剂的抹布或清洁巾来清洁文档装订页。
轻轻擦掉文档装订页表面和内部的污渍和灰尘。
长期使用文档装订页后，污渍和灰尘会累积在表面和内部。
污渍和灰尘将有可能导致扫描方面的问题或影响扫描结果，因此请定期进行清洁。

注意

- 确保文档装订页没有折痕。
- 为避免变形和褪色，请勿使用涂料稀释剂或任何其他有机溶剂。
- 请勿用力摩擦文档装订页，否则可能造成损坏或变形。
- 用蘸有 F1 清洁剂/中性清洁剂的抹布或清洁巾清洁文档装订页后，请勿在完全干燥前盖住文档装订页。
- 每扫描大约 500 次就应该更换文档装订页。
  请注意，根据扫描的文档类型以及扫描仪的使用及清洁频率，上述参考数字将有所不同。
  有关购买文档装订页的信息，请与您购买本产品的分销商/经销商联系。

更换耗材

本节说明如何更换扫描仪的耗材。

> **⚠ 小心**
>
> 扫描仪在工作时，ADF 内部会变得非常烫。
> 在更换耗材之前，请务必关闭电源，拔出电源电缆，至少等待 15 分钟以使 ADF 内部温度下降。

耗材和更换周期

名称	部件编号	推荐更换周期
制动轮 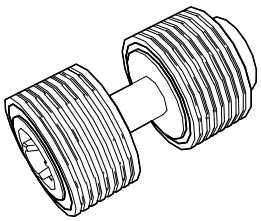	PA03740-K010	每 250,000 张
抓纸轮 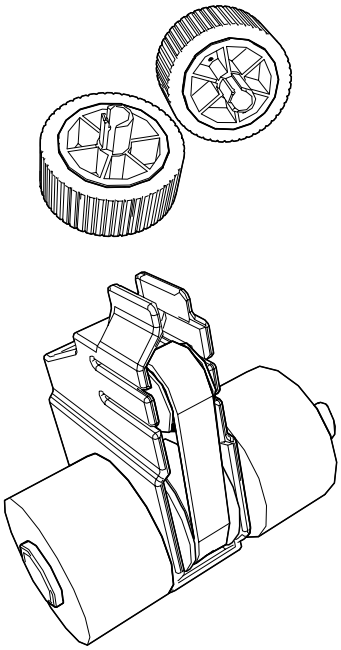	PA03740-K011	每 250,000 张

需要定期更换耗材。建议您备存一些新耗材，以便在旧耗材超过更换周期前对其进行更换。扫描仪将记录每个耗材（抓纸轮和制动轮）扫描的页数，以及墨水（打印墨盒）的余量，以便您决定何时更换耗材。
请通过以下任一方式查看已扫描的页数和墨水余量。

- 操作面板的[设置菜单]屏幕中的[5：耗材计数器]

➡ 如何使用设置菜单（ 第 102 页）

- Software Operation Panel

➡ 查看页码计数器（ 第254 页）

注意：建议的更换周期是以使用 A4（80 g/m^2）道林纸或含木浆纸为条件，实际周期根据扫描文档类型，扫描仪的使用和清洁频率，以及您所使用的操作环境的不同而有所不同。

注意

请仅使用指定的耗材。

有关购买耗材的信息，请与您购买本产品的分销商/经销商联系。

更换制动轮

1 **关闭扫描仪，拔下电源电缆，然后等待至少 15 分钟，直到 ADF 内部温度下降。**

➡ 如何关闭电源（ 第 41 页）

2 **取出 ADF 进纸斜槽（进纸器）上的所有文档。**

3 **打开 ADF。**

➡ 如何打开 ADF（ 第 44 页）

> **小心** 当打开时，ADF 可能会意外关闭。请小心不要夹住手指。

4 **按箭头方向打开制动轮盖。**

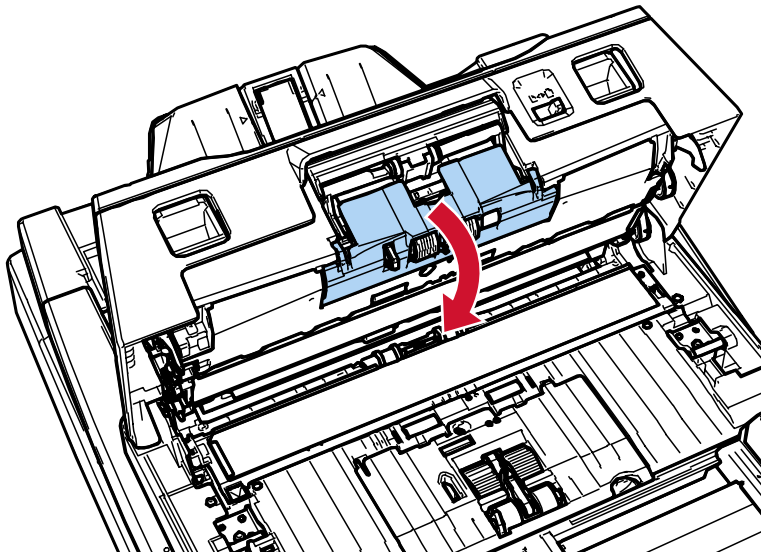

5 **取出制动轮。**

先按箭头方向 ① 抬起转轮的左侧，然后按箭头 ② 方向由右侧的插槽拉出轴。

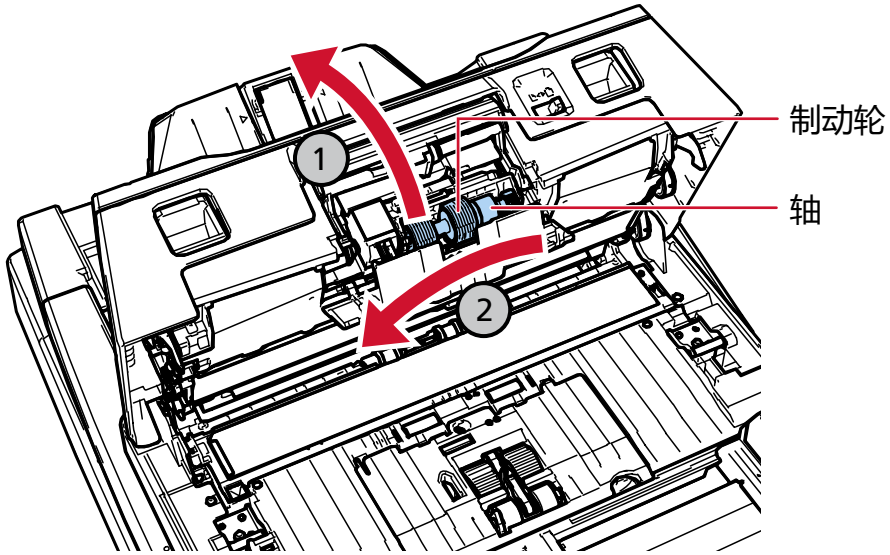

6 将制动轮由轴上取下。

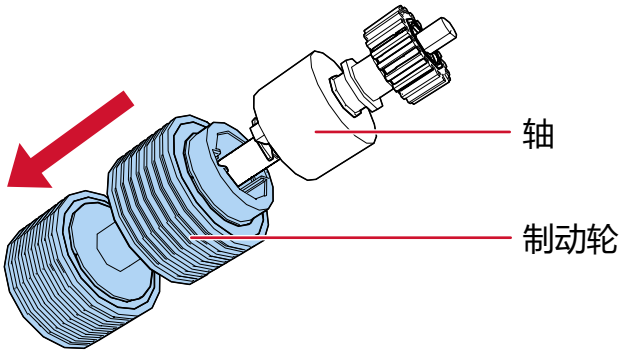

7 将新的制动轮安装到轴上。

将轴的凸出部分卡进插槽内。

务必将转轮插入到其固定位置（发出咔哒声指示）。

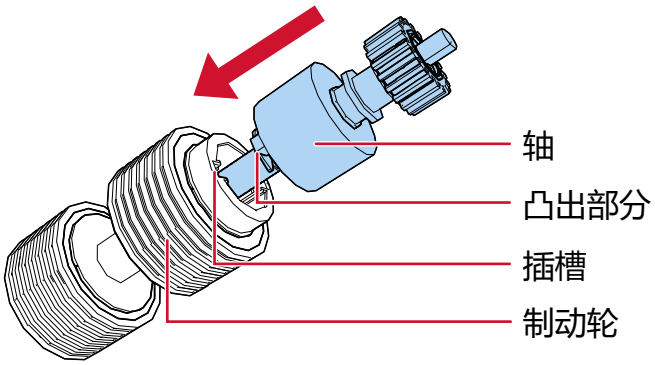

确认已正确安装了制动轮。否则，可能会发生卡纸。

8 **安装制动轮。**

按箭头 ① 方向将轴的右端按照孔的形状插入孔中，然后按箭头 ② 方向装上轴的左侧。

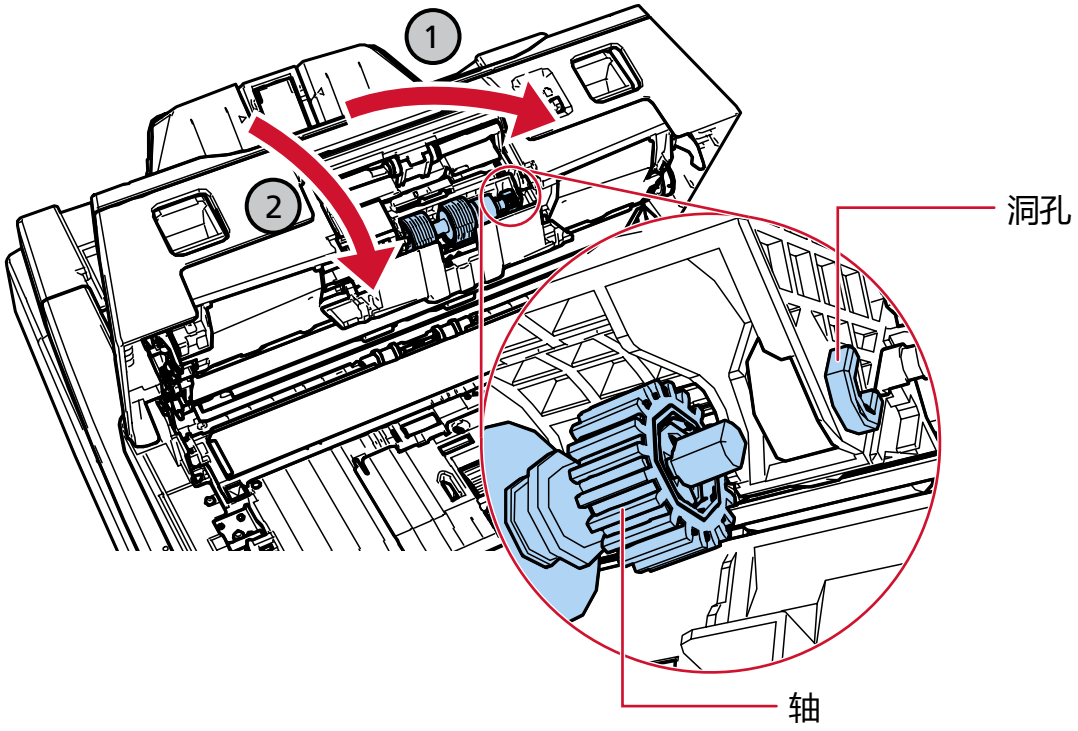

确认已正确安装了制动轮。否则，可能会发生卡纸。

9 **关上制动轮盖。**

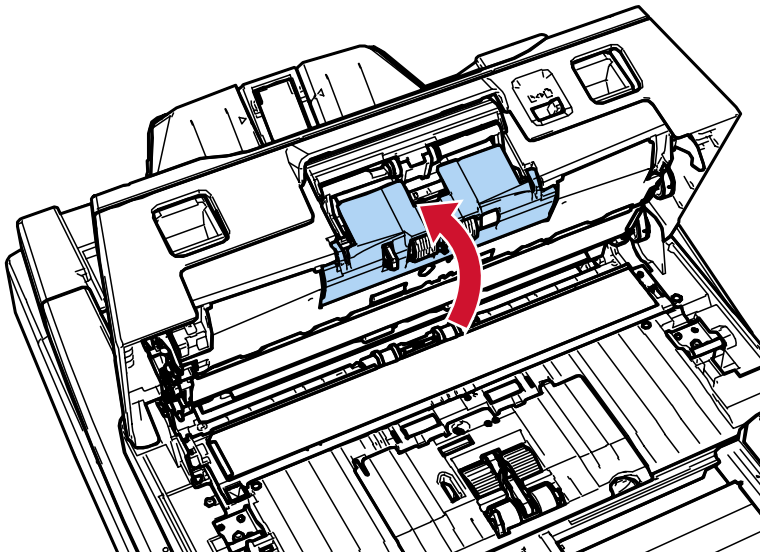

10 **关闭 ADF。**

➡ 如何关闭 ADF（ 第 45 页）

> **小心** 关闭 ADF 时小心不要夹住手指。

11 插入电源电缆后打开扫描仪。

➡ 如何开启电源（ 第 39 页）

12 请通过以下任一方式将制动轮计数器清零。

- 操作面板的[设置菜单]屏幕中的[5：耗材计数器]

  ➡ 如何使用设置菜单（ 第 102 页）

- Software Operation Panel

  ➡ 清除页码计数器（ 第257 页）

更换抓纸轮

有两种类型的抓纸轮。更换抓纸轮时请确保同时更换两种类型。

1 **关闭扫描仪，拔下电源电缆，然后等待至少 15 分钟，直到 ADF 内部温度下降。**

➡ 如何关闭电源（ 第 41 页）

2 **取出 ADF 进纸斜槽（进纸器）上的所有文档。**

3 **打开 ADF。**

➡ 如何打开 ADF（ 第 44 页）

> ⚠ 小心 当打开时，ADF 可能会意外关闭。请小心不要夹住手指。

4 **打开导板。**

按住侧导板按钮（ 1 ）并保持滑动侧导板，然后从凹处（ 2 ）拉开导板。

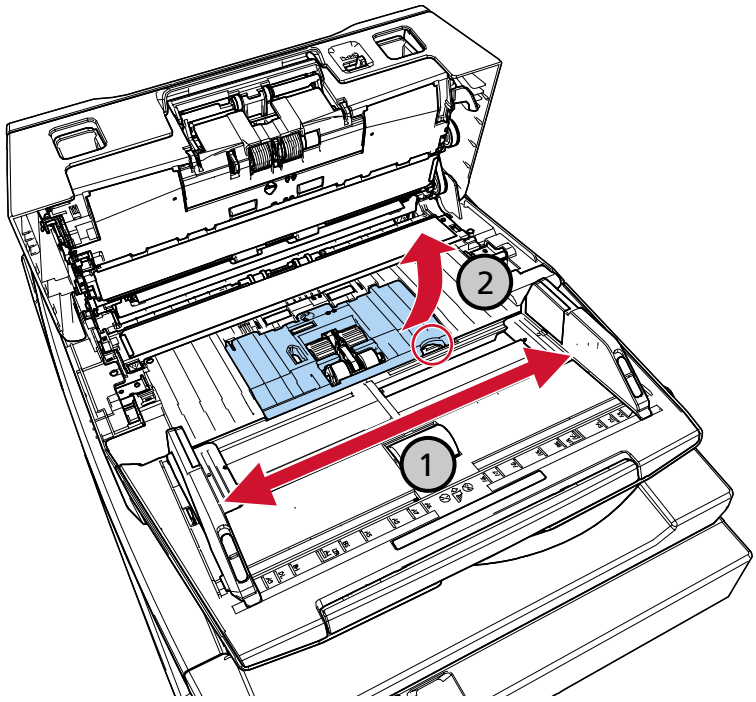

5 **取出离您较近的抓纸轮。**

a 按箭头方向旋转轴上的衬套（× 2）。

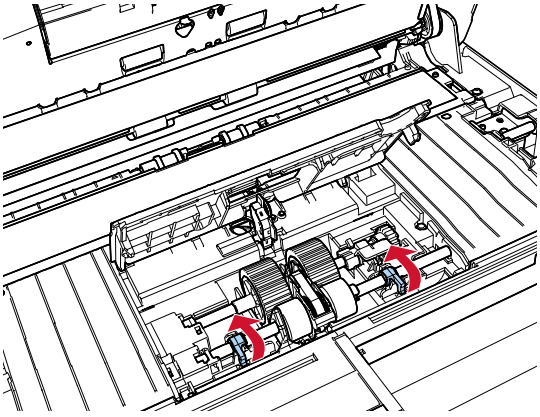

b 按箭头方向滑动轴上的衬套（× 2）。

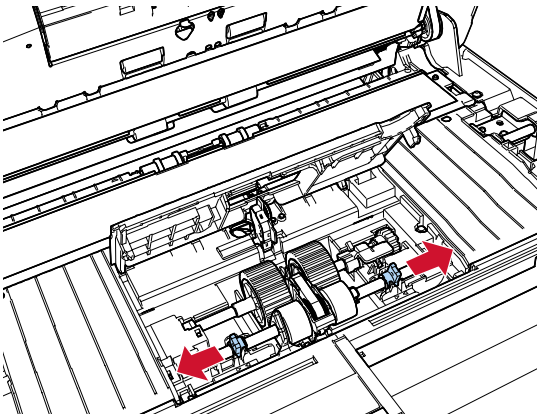

c 取出抓纸轮。

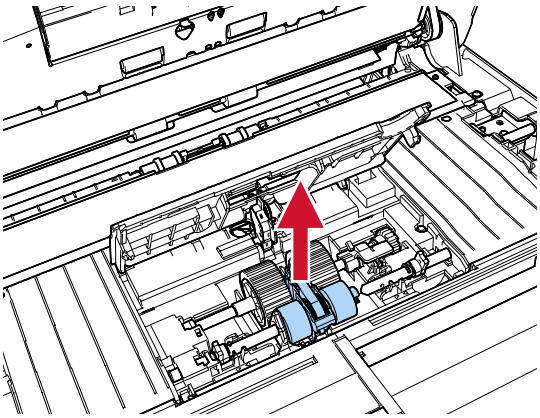

6 取出离您较远的抓纸轮。

a 按箭头方向旋转轴上的衬套。

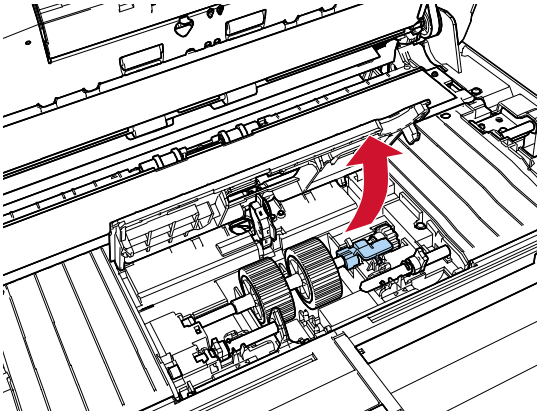

b 按 ① 方向向上提起衬套（约 5 mm），并沿 ② 方向滑动轴以便从插槽中拔出轴的前端，然后将轴沿 ③ 方向将其拉出。

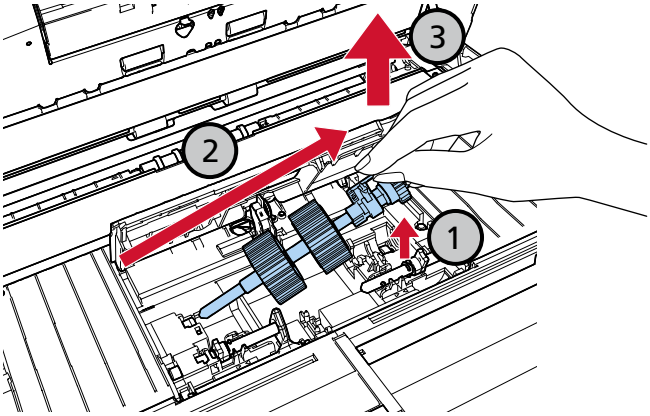

轴上的衬套附近的齿轮上有润滑脂。小心不要碰到齿轮。

7 从轴上逐个取下抓纸轮（× 2）。

a 抬起固定夹的同时，从轴上拉出抓纸轮。

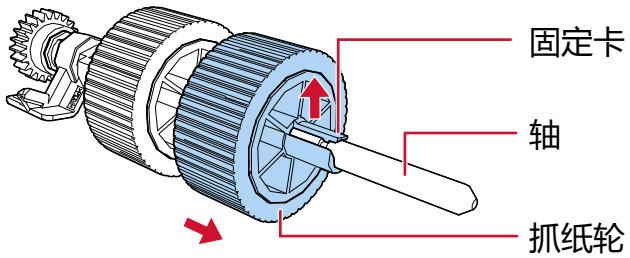

b 抬起固定夹的同时，从轴上拉出另一个抓纸轮。

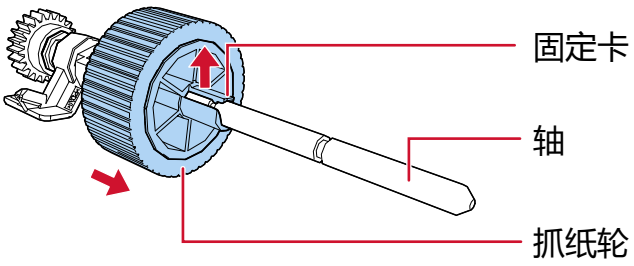

8 将新的抓纸轮（× 2）逐个安装到轴上。

a 一只手握住轴的衬套，另一只手握住抓纸轮（固定夹需面朝您），然后按箭头 ① 方向将抓纸轮推到轴上。如果按箭头 ② 方向旋转抓纸轮，则更容易将抓纸轮装到轴上。

务必将转轮插入到其固定位置（发出咔哒声指示）。

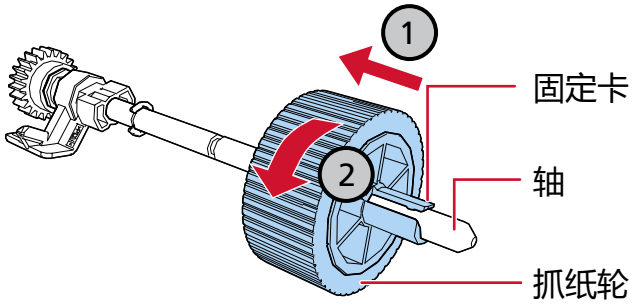

请确认已正确安装抓纸轮。否则，可能会发生卡纸。

b 一只手握住轴的衬套，另一只手握住另一个抓纸轮（固定夹需面朝您），然后按箭头 ① 方向推动轴上的抓纸轮。如果按箭头 ② 方向旋转抓纸轮，则更容易将抓纸轮装到轴上。

务必将转轮插入到其固定位置（发出咔哒声指示）。

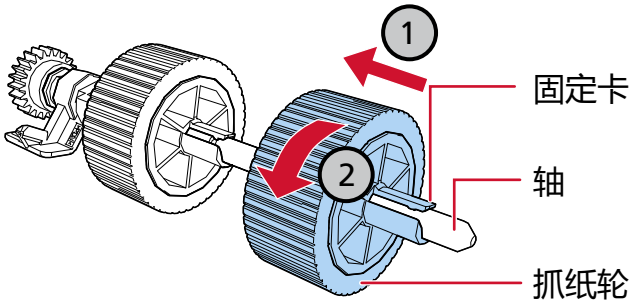

请确认已正确安装抓纸轮。否则，可能会发生卡纸。

9 安装离您较远的抓纸轮。

a 将轴的左端插入到插槽中，再慢慢放下另一端。

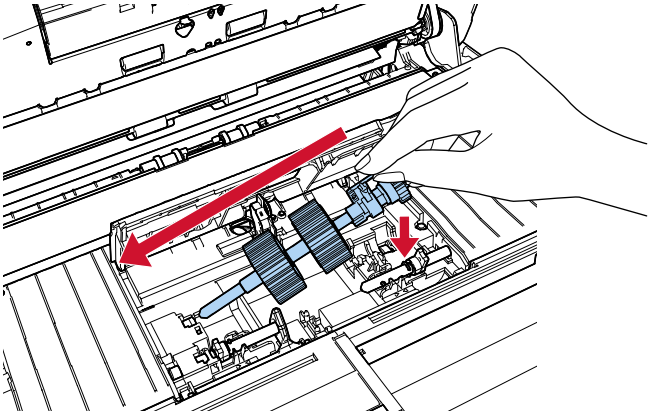

b 按箭头方向旋转轴上的衬套。

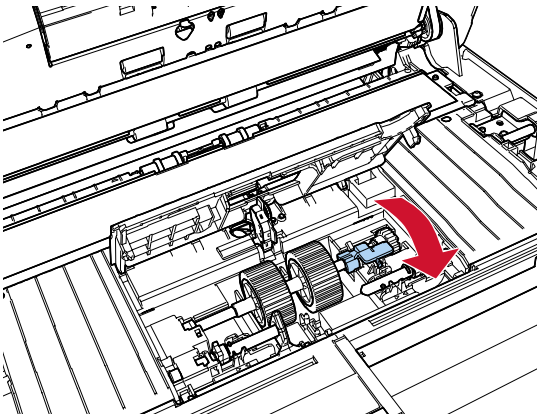

10 安装离您较近的新的抓纸轮。

a 将扫描仪的凸出部分（× 2）插入抓纸轮的孔内（× 2）。

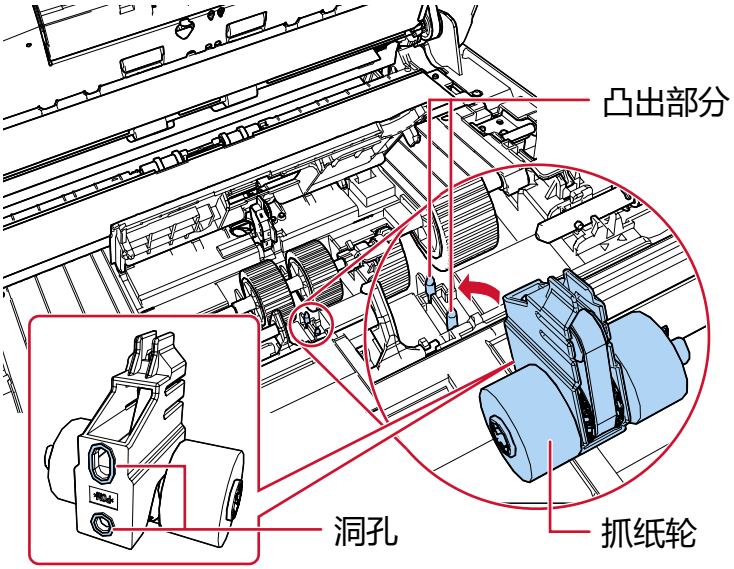

b 按箭头方向滑动左侧轴上的衬套。

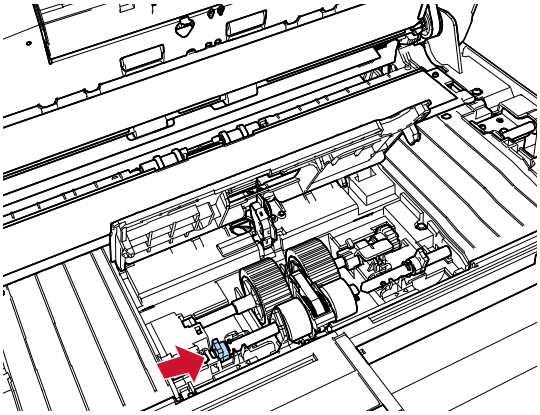

c 将右侧轴的凸出部分对准抓纸轮的缺口，然后按箭头方向滑动右侧轴上的衬套。

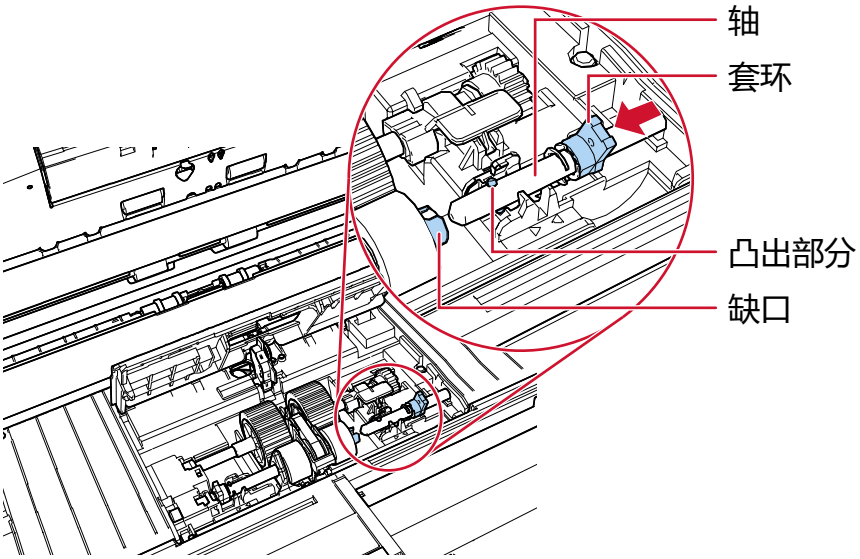

d 按箭头方向旋转轴上的衬套（× 2）。

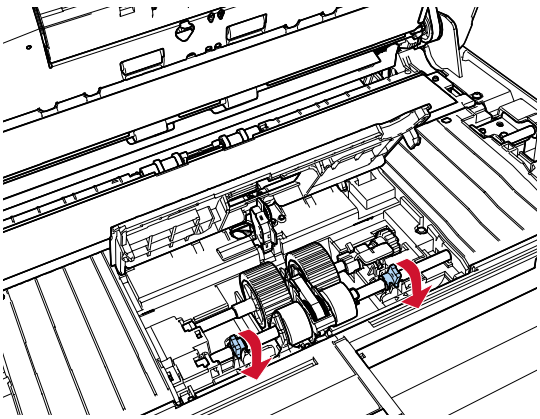

请确认已正确安装抓纸轮。否则，可能会发生卡纸。

11 关闭导板。

确保导板的两端已紧紧锁住。

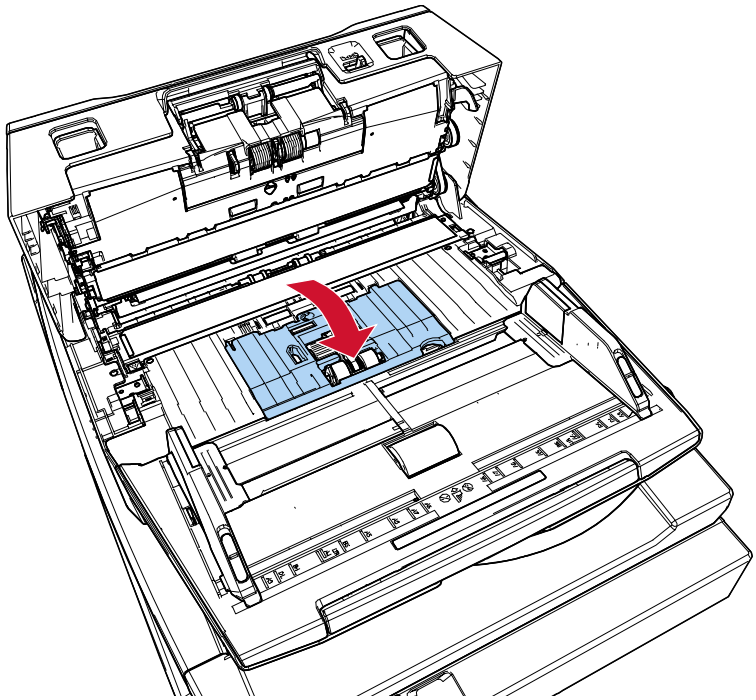

12 关闭 ADF。

➡ 如何关闭 ADF（ 第 45 页）

> **小心** 关闭 ADF 时小心不要夹住手指。

13 插入电源电缆后打开扫描仪。

➡ 如何开启电源（ 第 39 页）

14 请通过以下任一方式将抓纸轮计数器清零。

- 操作面板的[设置菜单]屏幕中的[5：耗材计数器]

  ➡ 如何使用设置菜单（ 第 102 页）

- Software Operation Panel

  ➡ 清除页码计数器（ 第257 页）

疑难解答

本节说明卡纸和其他问题的解决方法，联络扫描仪售后服务提供商之前的检查项目，以及如何阅读扫描仪上的产品标签。

注意

有关本节未涵盖的其他错误/故障的详细信息，请参阅扫描仪驱动器和图像扫描应用程序的指南/帮助。

当出现卡纸时

按照以下步骤取出留在 ADF 中的文档：

小心

- 请勿强行拉出卡在扫描仪内的纸张。先打开 ADF，然后取出文档。
- 取出卡住的文档时，请注意不要碰到任何尖锐的部件，以免受伤。
- 取出卡住的文档时，小心不要让头发、领带或项链等物体缠到扫描仪内。
- 操作期间 ADF 的内部可能会变得非常烫。小心不要烫伤自己。

1 **取出 ADF 进纸斜槽（进纸器）上的所有文档。**

2 **打开 ADF。**

➡ 如何打开 ADF（ 第 44 页）

小心

当打开时，ADF 可能会意外关闭。请小心不要夹住手指。

3 **移除卡住的文档。**

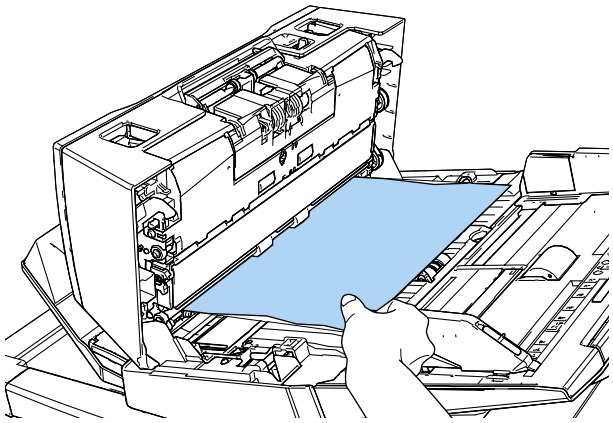

注意

- 确保彻底检查文档和纸张通道。取出所有订书钉和回形针之类的金属物品，以免发生卡纸。

- 取出带有订书钉和回形针的文档时，请小心不要使玻璃表面和导板受损。

4 关闭 ADF。

➡ 如何关闭 ADF（ 第 45 页）

⚠ 小心 关闭 ADF 时小心不要夹住手指。

注意

- 确认已正确关闭 ADF。否则，文档可能不会被送入 ADF。
- 偶尔，当扫描结束或被中途取消时，文档可能会残留在 ADF 内却不显示任何错误消息。在此情况下，遵循上述步骤 1 至 4 以取走文档。
- 如要继续扫描，请先确认要从哪一页开始恢复扫描，然后再次将文档放入 ADF 进纸斜槽（进纸器）。

错误

- **错误指示**

  如果使用扫描仪时出现错误，以下两处将显示错误信息。

  - LCD（ 第185 页）
  - Error Recovery Guide 窗口（ 第186 页）

- **LCD**

  如果使用扫描仪时出现错误，LCD 上将显示错误代码和错误消息。
  可通过按下[Stop/Clear]按钮清除错误显示。
  请注意，发生卡纸时，如果扫描仪中持续一段时间没有任何文档（[就绪]状态），消息则将消失。

  - fi-8600

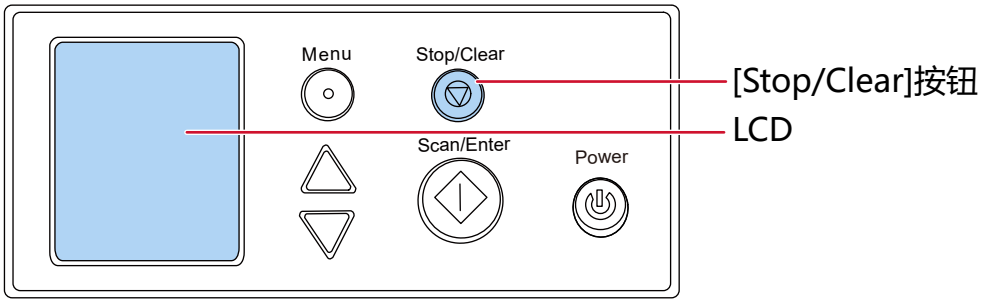

  - fi-8700

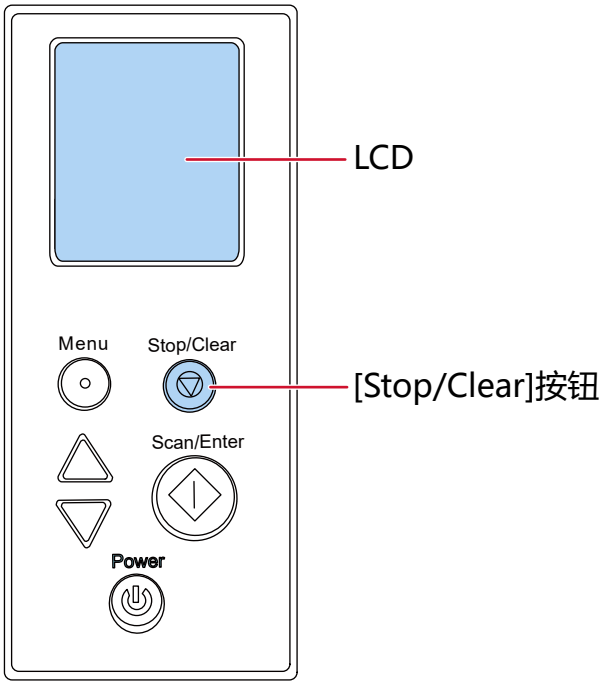

- **Error Recovery Guide 窗口**

  如果使用扫描仪时出现错误，Error Recovery Guide 窗口中将显示错误名称和代码。
  登录 Windows 时，将启动 Error Recovery Guide，并且 Error Recovery Guide 图标将显示在任务栏最右侧的通知区域中。
  请注意显示的信息，并单击[更多信息]按钮以查看疑难解答步骤。



- **错误列表**

LCD		Error Recovery Guide 窗口	请参阅
错误代码	**错误消息摘要**		
A1:B3 错误	背书器错误（通讯超时）	背书器错误（通讯超时）	背书器故障（已安装背书器时）[fi-8600]（ 第189 页）
A2:B5 错误	背书器错误（打印头）	背书器错误（打印头）	
A3:B6 错误	背书器错误（EEPROM）	背书器错误（EEPROM）	
A4:B8 错误	背书器错误（ROM）	背书器错误（ROM）	
C0:E5 错误	内存故障（正面）	存储故障	内存故障/LSI 错误（ 第189 页）
C0:E6 错误	内存故障（背面）		
C0:E9 错误	LSI 故障（正面）	LSI 故障	
C0:EA 错误	LSI 故障（背面）		
E0:87 错误	FB 搬运错误	文件平台电机故障	平台搬运错误[fi-8700]（ 第190 页）
E1:7E 错误	光学故障（FB）	光学故障（文件平台）	光学故障（平台）[fi-8700]（ 第190 页）
E2:74 错误	光学故障（ADF 表面）	光学故障（ADF 表面）	光学故障（ADF）（ 第191 页）
E3:75 错误	光学故障（ADF 背面）	光学故障（ADF 背面）	
E6:D3 错误	操作面板故障	操作面板故障	操作面板故障（ 第191 页）
E7:D2 错误	EEPROM error	EEPROM 错误	EEPROM 错误（ 第191 页）
E9:F5 错误	图像内存读-写错误（正面）	图像内存读-写错误(F)	图像内存读-写错误（ 第192 页）
E9:F6 错误	图像内存读-写错误（背面）	图像内存读-写错误(B)	
F2:C4 错误	抓臂故障	抓臂故障	抓臂故障（ 第192 页）

LCD		Error Recovery Guide 窗口	请参阅
错误代码	错误消息摘要		
F4:C2 错误	背景转换部件故障（ADF 表面）	背景转换部件失效	背景转换机制故障（ 第192 页）
F4:C3 错误	背景转换部件故障（ADF 背面）		
H0:83 错误	动力电路故障	ADF 电机保险丝熔断	动力电路故障（ 第193 页）
H1:80 错误			
H2:81 错误			
H6:B1 错误	背书器系统故障	背书器保险丝故障	背书器系统故障（已安装背书器时）[fi-8600]（ 第193 页）
H7:84 错误	指示灯电路故障	灯管保险丝故障	指示灯电路故障（ 第194 页）
H8:88 错误	动力电路故障	ADF 电机保险丝熔断	动力电路故障（ 第193 页）
J0:37 错误	纸张保护（卡纸噪音）	为保护纸张不受损伤终止扫描。	保护纸张不受损伤（ 第194 页）
J0：51 错误	纸张保护（纸张弯曲）		
J1:31 错误	探测到卡纸	探测到卡纸	探测到卡纸/抓纸错误（ 第194 页）
J1：36 错误			
J1:50 错误	抓纸错误		
J1:5A 错误	探测到卡纸	探测到卡纸	探测到卡纸（已安装背书器时）[fi-8600]（ 第195 页）
J2:55 错误	检测到多页进纸（重叠）	多页进纸	多页进纸（ 第195 页）
J2:56 错误	检测到多页进纸（长度）		
J7:5F 错误	已切换进纸模式	已切换进纸模式	已切换进纸模式（ 第196 页）
J8:01 错误	传感器变脏	传感器变脏	传感器变脏（ 第196 页）
J8:04 错误			
J9:39 错误	探测到卡纸	卡纸	探测到卡纸/抓纸错误（ 第194 页）
L0:11 错误	传感器故障	传感器故障	传感器故障（ 第197 页）
L2:13 错误			
L6:1B 错误			

LCD		Error Recovery Guide 窗口	请参阅
错误代码	错误消息摘要		
M1:D5 错误	有线 LAN 错误	—	有线 LAN 错误（ 第197 页）
M4:AB 错误	网络错误	—	网络设置错误（ 第197 页）
U0:10 错误	运输锁错误	运输锁故障	运输锁错误 [fi-8700]（ 第198 页）
U4:40 错误	ADF 打开	盖板打开	ADF 打开（ 第199 页）
U5:4A 错误	背书器盖打开	盖板打开	背书器盖打开（已安装背书器时）[fi-8600]（ 第199 页）
U6:B4 错误	还未安装打印墨盒	还未安装打印墨盒	还未安装打印墨盒（已安装背书器时）[fi-8600]（ 第200 页）
U7:B9 错误	背书器印字区域出错	背书器纸张检测失败或打印范围异常。	背书器印字区域出错（已安装背书器时）[fi-8600]（ 第200 页）
—	—	正被其他使用	正被其他使用（ 第200 页）
—	无纸	—	无纸（ 第200 页）
—	停止	—	停止（ 第201 页）
—	暂停	—	暂停（ 第201 页）

背书器故障（已安装背书器时）[fi-8600]

如果背书器发生错误，将显示以下错误信息。

LCD		Error Recovery Guide 窗口
错误代码	错误消息	
A1:B3 错误	背书器错误（通讯超时） 请重新打开电源。如果仍未解决该问题，请参照操作指南并采取相应措施。	背书器错误（通讯超时）
A2:B5 错误	背书器错误（打印头） 请重新打开电源。如果仍未解决该问题，请参照操作指南并采取相应措施。	背书器错误（打印头）
A3:B6 错误	背书器错误（EEPROM） 请重新打开电源。如果仍未解决该问题，请参照操作指南并采取相应措施。	背书器错误（EEPROM）
A4:B8 错误	背书器错误（ROM） 请重新打开电源。如果仍未解决该问题，请参照操作指南并采取相应措施。	背书器错误（ROM）

采取以下措施。

- 参阅 fi-760PRB 背书器操作指南，检查是否已正确安装打印墨盒。
- 参阅 fi-760PRB 背书器操作指南重新连接 EXT 电缆。
- 先将扫描仪电源关闭，之后再重新打开。

如果问题依然存在，请记下错误代码并查看联系扫描仪服务提供商之前（ 第234 页）中的各项，然后再联系您购买本产品的分销商/经销商。

内存故障/LSI 错误

如果发生内存故障或 LSI 错误，将显示以下错误信息。

LCD		Error Recovery Guide 窗口
错误代码	错误消息	
C0:E5 错误	内存故障（正面） 请重新打开电源。如果仍未解决该问题，请参照操作指南并采取相应措施。	存储故障
C0:E6 错误	内存故障（背面） 请重新打开电源。如果仍未解决该问题，请参照操作指南并采取相应措施。	
C0:E9 错误	LSI 故障（正面） 请重新打开电源。如果仍未解决该问题，请参照操作指南并采取相应措施。	LSI 故障

LCD		Error Recovery Guide 窗口
错误代码	错误消息	
C0:EA 错误	LSI 故障（背面） 请重新打开电源。如果仍未解决该问题，请参照操作指南并采取相应措施。	

先将扫描仪电源关闭，之后再重新打开。
如果问题依然存在，请记下错误代码并查看联系扫描仪服务提供商之前（ 第234 页）中的各项，然后再联系您购买本产品的分销商/经销商。

平台搬运错误[fi-8700]

如果发生平板载体错误，将显示以下错误信息。

LCD		Error Recovery Guide 窗口
错误代码	错误消息	
E0:87 错误	FB 搬运错误 请打开运输锁开关。	文件平台电机故障

检查未锁定运输锁。
如果运输锁已锁定，请打开运输锁。

➡ 运输锁错误 [fi-8700]（ 第198 页）
如果问题依然存在，请记下错误代码并查看联系扫描仪服务提供商之前（ 第234 页）中的各项，然后再联系您购买本产品的分销商/经销商。

光学故障（平台）[fi-8700]

如果平板出现光学故障，将显示以下错误信息。

LCD		Error Recovery Guide 窗口
错误代码	错误消息	
E1:7E 错误	光学故障（FB） 请重新打开电源。如果仍未解决该问题，请参照操作指南并采取相应措施。	光学故障（文件平台）

采取以下措施。

- 检查未锁定运输锁。
  如果运输锁已锁定，请打开运输锁。

  ➡ 运输锁错误 [fi-8700]（ 第198 页）
- 请参阅清洁扫描仪的内部（平台）[fi-8700]（ 第 167 页）并清洁原稿台（玻璃面）。
- 先将扫描仪电源关闭，之后再重新打开。

如果问题依然存在，请记下错误代码并查看联系扫描仪服务提供商之前（ 第234 页）中的各项，然后再联系您购买本产品的分销商/经销商。

光学故障（ADF）

如果 ADF 中出现光学故障，将显示以下错误信息。

LCD		Error Recovery Guide 窗口
错误代码	错误消息	
E2:74 错误	光学故障（ADF 表面） 请重新打开电源。如果仍未解决该问题，请参照操作指南并采取相应措施。	光学故障（ADF 表面）
E3:75 错误	光学故障（ADF 背面） 请重新打开电源。如果仍未解决该问题，请参照操作指南并采取相应措施。	光学故障（ADF 背面）

采取以下措施。

- 请参阅用抹布清洁扫描仪(ADF)内部(第 161 页)并清洁玻璃。
- 先将扫描仪电源关闭，之后再重新打开。

如果问题依然存在，请记下错误代码并查看联系扫描仪服务提供商之前(第234 页)中的各项，然后再联系您购买本产品的分销商/经销商。

操作面板故障

如果操作面板发生错误，将显示以下错误信息。

LCD		Error Recovery Guide 窗口
错误代码	错误消息	
E6:D3 错误	操作面板故障 请重新打开电源。如果仍未解决该问题，请参照操作指南并采取相应措施。	操作面板故障

先将扫描仪电源关闭，之后再重新打开。

如果问题依然存在，请记下错误代码并查看联系扫描仪服务提供商之前(第234 页)中的各项，然后再联系您购买本产品的分销商/经销商。

EEPROM 错误

如果发生 EEPROM 错误，将显示以下错误信息。

LCD		Error Recovery Guide 窗口
错误代码	错误消息	
E7:D2 错误	EEPROM error Turn the power back on. If the problem persists, refer to the Operator's Guide and take measures accordingly.	EEPROM 错误

先将扫描仪电源关闭，之后再重新打开。
如果问题依然存在，请记下错误代码并查看联系扫描仪服务提供商之前（ 第234 页）中的各项，然后再联系您购买本产品的分销商/经销商。

图像内存读-写错误

如果从图像内存读取数据或向图像内存写入数据时出现错误，将显示以下错误信息。

LCD		Error Recovery Guide 窗口
错误代码	错误消息	
E9:F5 错误	图像内存读-写错误（正面） 请重新打开电源。如果仍未解决该问题，请参照操作指南并采取相应措施。	图像内存读-写错误(F)
E9:F6 错误	图像内存读-写错误（背面） 请重新打开电源。如果仍未解决该问题，请参照操作指南并采取相应措施。	图像内存读-写错误(B)

先将扫描仪电源关闭，之后再重新打开。
如果问题依然存在，请记下错误代码并查看联系扫描仪服务提供商之前（ 第234 页）中的各项，然后再联系您购买本产品的分销商/经销商。

抓臂故障

当压纸杆发生故障时，将显示以下错误信息。

LCD		Error Recovery Guide 窗口
错误代码	错误消息	
F2:C4 错误	抓臂故障 请重新打开电源。如果仍未解决该问题，请参照操作指南并采取相应措施。	抓臂故障

先将扫描仪电源关闭，之后再重新打开。
如果问题依然存在，请记下错误代码并查看联系扫描仪服务提供商之前（ 第234 页）中的各项，然后再联系您购买本产品的分销商/经销商。

背景转换机制故障

如果发生背景切换机制错误，将显示以下错误信息。

LCD		Error Recovery Guide 窗口
错误代码	错误消息	
F4:C2 错误	背景转换部件故障（ADF 表面） 请重新打开电源。如果仍未解决该问题，请参照操作指南并采取相应措施。	背景转换部件失效

LCD		Error Recovery Guide 窗口
错误代码	错误消息	
F4:C3 错误	背景转换部件故障（ADF 背面） 请重新打开电源。如果仍未解决该问题，请参照操作指南并采取相应措施。	

打开 ADF 检查没有文档残留，然后在关闭扫描仪的电源后将其再次打开。
如果问题依然存在，请记下错误代码并查看联系扫描仪服务提供商之前（ 第234 页）中的各项，然后再联系您购买本产品的分销商/经销商。

动力电路故障

如果发生电机电路错误，将显示以下错误信息。

LCD		Error Recovery Guide 窗口
错误代码	错误消息	
H0:83 错误	动力电路故障 请重新打开电源。如果仍未解决该问题，请参照操作指南并采取相应措施。	ADF 电机保险丝熔断
H1:80 错误	动力电路故障 请重新打开电源。如果仍未解决该问题，请参照操作指南并采取相应措施。	
H2:81 错误	动力电路故障 请重新打开电源。如果仍未解决该问题，请参照操作指南并采取相应措施。	
H8:88 错误	动力电路故障 请重新打开电源。如果仍未解决该问题，请参照操作指南并采取相应措施。	

先将扫描仪电源关闭，之后再重新打开。
如果问题依然存在，请记下错误代码并查看联系扫描仪服务提供商之前（ 第234 页）中的各项，然后再联系您购买本产品的分销商/经销商。

背书器系统故障（已安装背书器时）[fi-8600]

如果背书器出现电路故障，将显示以下错误信息。

LCD		Error Recovery Guide 窗口
错误代码	错误消息	
H6:B1 错误	背书器系统故障 请重新打开电源。如果仍未解决该问题，请参照操作指南并采取相应措施。	背书器保险丝故障

先将扫描仪电源关闭，之后再重新打开。
如果问题依然存在，请记下错误代码并查看联系扫描仪服务提供商之前（ 第234 页）中的各项，然后再联系您购买本产品的分销商/经销商。

指示灯电路故障

如果发生灯管电路错误，将显示以下错误信息。

LCD		Error Recovery Guide 窗口
错误代码	错误消息	
H7:84 错误	指示灯电路故障 请重新打开电源。如果仍未解决该问题，请参照操作指南并采取相应措施。	灯管保险丝故障

先将扫描仪电源关闭，之后再重新打开。
如果问题依然存在，请记下错误代码并查看联系扫描仪服务提供商之前（ 第234 页）中的各项，然后再联系您购买本产品的分销商/经销商。

保护纸张不受损伤

当纸张保护功能被激活时，送纸将停止，并显示以下错误信息。

LCD		Error Recovery Guide 窗口
错误代码	错误消息	
J0:37 错误	纸张保护（卡纸噪音） 请取出文档。重新放入文档时，请注意不要让文档卡住或倾斜。详情请参照操作指南。	为保护纸张不受损伤终止扫描。
J0：51 错误	纸张保护（纸张弯曲） 请取出文档。重新放入文档时，请注意不要让文档卡住或倾斜。详情请参照操作指南。	

通过提高检测卡纸的灵敏度级别保护文档的功能（纸张保护）可在使用 ADF 扫描时避免文档受损。
采取以下措施。

- 发生错误时，请检查文档是否符合用于扫描的文档纸（ 第 78 页）中描述的要求。
- 如果在文档符合扫描要求的情况下依然频繁发生错误，请降低纸张保护灵敏度的级别。
- 如果 ADF 中留有文档，请参阅当出现卡纸时（ 第 183 页）并取出文档。

探测到卡纸/抓纸错误

如果探测到卡纸或发生抓纸错误，将显示以下错误信息。

LCD		Error Recovery Guide 窗口
错误代码	错误消息	
J1:31 错误	探测到卡纸 请取出文档。	探测到卡纸
J1：36 错误	探测到卡纸 请取出文档。	
J1:50 错误	抓纸错误 请取出文档。	
J9:39 错误	探测到卡纸 请清洁转轮。	卡纸

采取以下措施。

- 扫描仪内部出现卡纸时，请参阅当出现卡纸时（ 第 183 页）取出被卡住的文档。
- 请参阅用于扫描的文档纸（ 第 78 页）确认文档是否适合用于扫描。
- 如果频繁出现卡纸，则按照频繁发生卡纸/抓纸错误（ 第221 页）采取措施。
- 请参阅日常维护（ 第 155 页）并清洁转轮。

如果问题依然存在，请记下错误代码并查看联系扫描仪服务提供商之前（ 第234 页）中的各项，然后再联系您购买本产品的分销商/经销商。

探测到卡纸（已安装背书器时）[fi-8600]

如果背书器中出现卡纸，将显示以下错误信息。

LCD		Error Recovery Guide 窗口
错误代码	错误消息	
J1:5A 错误	探测到卡纸 请取出文档。	探测到卡纸

采取以下措施。

- 背书器中出现卡纸时，请参阅 fi-760PRB 背书器操作指南，取出被卡住的文档。
- 请参阅 fi-760PRB 背书器操作指南，确保文档满足可以送入背书器的文档的要求
- 请参阅 fi-760PRB 背书器操作指南清洁转轮。

如果问题依然存在，请记下错误代码并查看联系扫描仪服务提供商之前（ 第234 页）中的各项，然后再联系您购买本产品的分销商/经销商。

多页进纸

如果发生多页进纸，将显示以下错误信息。

LCD		Error Recovery Guide 窗口
错误代码	错误消息	
J2:55 错误	检测到多页进纸（重叠） 请按下[Scan/Enter]按钮。正在送入文档时，文档将被弹出。	多页进纸
J2:56 错误	检测到多页进纸（长度） 请按下[Scan/Enter]按钮。正在送入文档时，文档将被弹出。	

如果文档留在扫描仪中，请参阅当出现卡纸时（ 第 183 页）取走文档。
如果文档重叠且频繁送入扫描仪，请按照重叠文档频繁送入扫描仪（ 第214 页）采取措施。
如果问题依然存在，请记下错误代码并查看联系扫描仪服务提供商之前（ 第234 页）中的各项，然后再联系您购买本产品的分销商/经销商。

已切换进纸模式

如果在扫描过程中切换了进纸模式，将显示以下错误信息。

LCD		Error Recovery Guide 窗口
错误代码	错误消息	
J7:5F 错误	已切换进纸模式 检查进纸模式切换开关设置，重新载入文档然后重试。	已切换进纸模式

检查进纸模式切换开关的位置。
如果 ADF 中留有文档，请参阅当出现卡纸时（ 第 183 页）并取出文档。
如果问题依然存在，请记下错误代码并查看联系扫描仪服务提供商之前（ 第234 页）中的各项，然后再联系您购买本产品的分销商/经销商。

传感器变脏

如果传感器脏了，将显示以下错误信息。

LCD		Error Recovery Guide 窗口
错误代码	错误消息	
J8:01 错误	传感器变脏 清洁抓纸传感器。	传感器变脏
J8:04 错误	传感器变脏 清洁读取顶部传感器。	

采取以下措施。

- 参阅用抹布清洁扫描仪(ADF)内部（ 第 161 页）并清洁文档传感器。
- 先将扫描仪电源关闭，之后再重新打开。

如果问题依然存在，请记下错误代码并查看联系扫描仪服务提供商之前（ 第234 页）中的各项，然后再联系您购买本产品的分销商/经销商。

传感器故障

如果发生传感器错误，将显示以下错误信息。

LCD		Error Recovery Guide 窗口
错误代码	错误消息	
L0:11 错误	传感器故障 请重新打开电源。如果仍未解决该问题，请参照操作指南并采取相应措施。	传感器故障
L2:13 错误	传感器故障 请重新打开电源。如果仍未解决该问题，请参照操作指南并采取相应措施。	
L6:1B 错误	传感器故障 请重新打开电源。如果仍未解决该问题，请参照操作指南并采取相应措施。	

采取以下措施。

- 请参阅用抹布清洁扫描仪(ADF)内部（ 第 161 页）清洁超声波传感器。
- 先将扫描仪电源关闭，之后再重新打开。

如果问题依然存在，请记下错误代码并查看联系扫描仪服务提供商之前（ 第234 页）中的各项，然后再联系您购买本产品的分销商/经销商。

有线 LAN 错误

如果发生有线 LAN 错误，将显示以下错误信息。

LCD		Error Recovery Guide 窗口
错误代码	错误消息	
M1:D5 错误	有线 LAN 错误 请重新打开电源。如果仍未解决该问题，请参照操作指南并采取相应措施。	—

先将扫描仪电源关闭，之后再重新打开。

如果问题依然存在，请记下错误代码并查看联系扫描仪服务提供商之前（ 第234 页）中的各项，然后再联系您购买本产品的分销商/经销商。

网络设置错误

当发生网络设置错误时，将显示以下错误信息。

LCD		Error Recovery Guide 窗口
错误代码	错误消息	
M4:AB 错误	网络错误 发送数据失败。请参照操作指南并采取相应措施。	—

采取以下措施。

- 检查扫描仪的网络设置。
  可通过以下任一方式查看扫描仪的网络设置。
  - 操作面板的[设置菜单]屏幕中的[1：扫描仪信息]
    ➡ 如何使用设置菜单（ 第 102 页）
  - IP 地址设置工具
    详情请参阅 Network Setup Tool 帮助。
    有关如何启动 IP 地址设置工具的详情，请参阅启动 IP 地址设置工具（ 第329 页）。
  - fi Series 网络设置
    ➡ 网络设置（fi Series 网络设置）（ 第301 页）
- 检查网络连接。

如果问题依然存在，请记下错误代码并查看联系扫描仪服务提供商之前（ 第234 页）中的各项，然后再联系您购买本产品的分销商/经销商。

运输锁错误 [fi-8700]

如果发生运输锁错误，将显示以下错误信息。

LCD		Error Recovery Guide 窗口
错误代码	错误消息	
U0:10 错误	运输锁错误 请打开运输锁开关。	运输锁故障

检查未锁定运输锁。

如果运输锁被锁定，请使用硬币或类似工具转动运输锁开关，直到插槽处于垂直位置，以解锁运输锁。

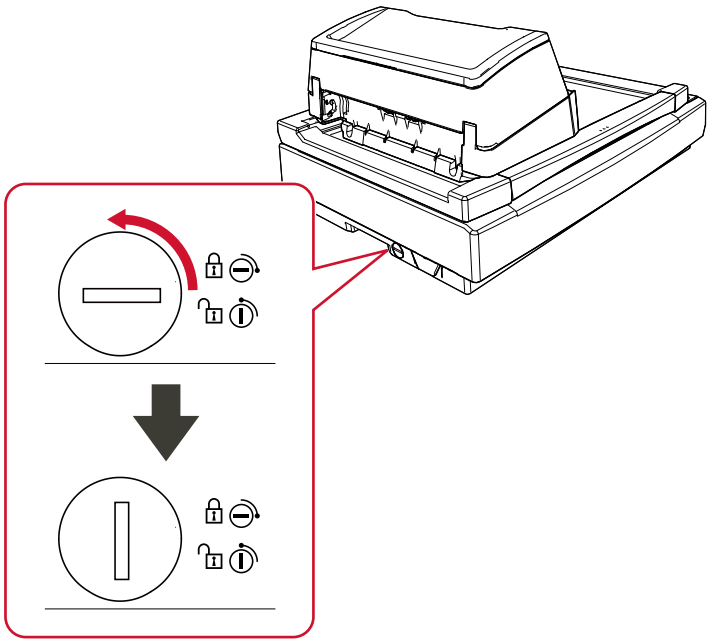

ADF 打开

如果在扫描时打开 ADF，将显示以下错误信息。
如果扫描仪处于待机状态时打开 ADF，LCD 屏幕上只会显示错误信息，而不会显示错误代码。

LCD		Error Recovery Guide 窗口
错误代码	错误消息	
U4:40 错误	ADF 打开	盖板打开

请从 ADF 中取出文档，然后关闭 ADF。
确认已正确关闭 ADF。
要检查是否完全关闭，请打开 ADF，然后再次关闭。
有关打开和关闭 ADF 的更多详细信息，请参阅打开/关闭 ADF（ 第 44 页）。

背书器盖打开（已安装背书器时）[fi-8600]

如果在扫描时打开打印部位（背书器盖板），将显示以下错误信息。
如果扫描仪处于待机状态时打开打印部位（打印部位盖），LCD 上只会显示错误消息，而不会显示错误代码。

LCD		Error Recovery Guide 窗口
错误代码	错误消息	
U5:4A 错误	背书器盖打开	盖板打开

请从 ADF 中取出文档，然后关闭打印部位（背书器盖板）。
确认已正确关闭打印部位（背书器盖板）。
如要检查是否完全关闭，请打开打印部位（背书器盖板），然后将其再次关闭。

有关打开和关闭打印部位（背书器盖板）的详情，请参阅 fi-760PRB 背书器操作指南。

还未安装打印墨盒（已安装背书器时）[fi-8600]

如果背书器中还未安装打印墨盒，将显示以下错误信息。

LCD		Error Recovery Guide 窗口
错误代码	错误消息	
U6:B4 错误	还未安装打印墨盒 请确认打印墨盒是否正确安装。	还未安装打印墨盒

请参阅 fi-760PRB 背书器操作指南安装打印墨盒。

背书器印字区域出错（已安装背书器时）[fi-8600]

如果背书器中开始打印的位置出现错误，将显示以下错误信息。

LCD		Error Recovery Guide 窗口
错误代码	错误消息	
U7:B9 错误	背书器印字区域出错	背书器纸张检测失败或打印范围异常。

调整开始位置和用于打印的字符串，以使打印区域位于文档内。
详情请参阅 fi-760PRB 背书器操作指南。

正被其他使用

扫描仪已被使用。

- 确保另一个应用程序未使用扫描仪。
- 确保扫描仪的连接方法正确。
- 确保未在操作面板上执行操作。
- 请确保计算机上的驻留应用程序未占用扫描仪。
  例如，以下应用程序可能正在占用扫描仪。
  - PaperStream Capture
  - PaperStream ClickScan
  - Button Event Manager（[监视按钮事件]已启用）

无纸

没有已放置的文档。
将文档放到 ADF 进纸斜槽（进纸器）。

停止

在扫描过程中，按下[Stop/Clear]按钮将导致扫描停止。
恢复扫描前，如果文档留在扫描仪中，请参阅当出现卡纸时(第 183 页)取走文档。然后再按下[Stop/Clear]按钮以清除显示。

暂停

用户暂停了扫描。
在扫描过程中，如果在按下[扫描/输入]按钮，扫描将暂时停止。
如要恢复扫描，请按下[Scan/Enter]按钮。

疑难解答

本节描述了使用扫描仪时可能遇到的问题示例及其解决方案。
在要求维修之前，请通过查阅问题和解决方案的示例来采取措施。
如果问题依然存在，先检查联系扫描仪服务提供商之前（ 第234 页）中的每一项，然后联系您购买本产品的分销商/经销商。

- **扫描仪电源**
  - 无法开启扫描仪电源（ 第204 页）
  - LCD 屏幕和 [Power] 按钮中的一个或两个关闭（ 第205 页）
- **扫描仪连接**

  USB
  - 无法通过 USB 电缆连接扫描仪和电脑（ 第206 页）

  有线 LAN
  - 无法通过有线 LAN 连接扫描仪和电脑（ 第207 页）
- **扫描操作**
  - 无法开始扫描（ 第210 页）
  - 扫描需要很长时间（ 第212 页）
  - 打开电源后 LCD 上已显示错误（错误代码“U0:10”、“U4:40”或“U5:4A”）（ 第213 页）
  - 重叠文档频繁送入扫描仪（ 第214 页）
  - 频繁发生文档没有被送入 ADF 的情况（ 第217 页）
  - 频繁发生纸张损坏防止错误（ 第219 页）
  - 频繁发生卡纸/抓纸错误（ 第221 页）
- **扫描结果**
  - 已扫描的图片或照片的图像画质粗糙或出现了图像噪点（ 第223 页）
  - 扫描出来的文本或线条的品质不理想（ 第224 页）
  - 图像变形或模糊（ 第225 页）
  - 图像上出现竖线（ 第226 页）
  - 图像变长（ 第227 页）
  - 在图像的顶部或底部出现阴影（ 第228 页）
  - 文档上出现黑色痕迹（ 第229 页）
- **文档装订页**
  - 文档装订页未平滑地送入/发生卡纸（ 第230 页）

- 在使用文档装订页时部分图像遗失（ 第232 页）

- **密码**
  - 忘记管理人密码（ 第233 页）
  - 输入默认管理员密码时出现错误（ 第233 页）

无法开启扫描仪电源

确认以下事项

- 电源电缆是否正确连接？（ 第204 页）
- 是否已按下扫描仪上的[Power]按钮？（ 第204 页）

如果问题依然存在，先检查联系扫描仪服务提供商之前（ 第234 页）中的每一项，然后联系您购买本产品的分销商/经销商。

- **电源电缆是否正确连接？**

解决方案

请正确连接电源电缆。

➡ 开始扫描仪设置（ 第 27 页）

- **是否已按下扫描仪上的[Power]按钮？**

解决方案

按下扫描仪上的[Power]按钮。

➡ 如何开启电源（ 第 39 页）

LCD 屏幕和 [Power] 按钮中的一个或两个关闭

确认以下事项

- 打开电源后，是否较长时间未操作扫描仪？（ 第205 页）

如果问题依然存在，先检查联系扫描仪服务提供商之前（ 第234 页）中的每一项，然后联系您购买本产品的分销商/经销商。

- **打开电源后，是否较长时间未操作扫描仪？**

解决方案

扫描仪已进入省电模式，或已自动关闭电源。

- 扫描仪进入省电模式时

  LCD 将熄灭，并且[Power]按钮将以绿色闪烁。

  请执行以下任一操作以从省电模式恢复：

  - 将文档放到 ADF 进纸斜槽（进纸器）。
  - 按下扫描仪上的任意按钮（[Power]按钮除外）。
  - 使用图像扫描应用程序扫描文档。

  ➡ 进入和退出省电模式（ 第 42 页）

- 扫描仪已自动关闭电源时

  LCD 和[Power]按钮将同时熄灭。

  打开扫描仪。

  ➡ 如何开启电源（ 第 39 页）

无法通过 USB 电缆连接扫描仪和电脑

确认以下事项

- USB 电缆是否正确连接？（ 第206 页）
- USB 电缆上的接口是否已破损？（ 第206 页）
- 扫描仪驱动程序是否为最新版本？（ 第206 页）
- 是否为扫描仪的 USB 设置选择了[自动]？（ 第206 页）

如果问题依然存在，先检查联系扫描仪服务提供商之前（ 第234 页）中的每一项，然后联系您购买本产品的分销商/经销商。

- **USB 电缆是否正确连接？**

解决方案

请使用提供的 USB 电缆。
确认是否已通过 USB 电缆连接了扫描仪和电脑。

➡ 开始扫描仪设置（ 第 27 页）

- **USB 电缆上的接口是否已破损？**

解决方案

使用新的 USB 电缆并正确进行连接。

- **扫描仪驱动程序是否为最新版本？**

解决方案

请将扫描仪驱动程序更新至最新版本。

- **是否为扫描仪的 USB 设置选择了[自动]？**

解决方案

如果为扫描仪的 USB 设置选择了[自动]，可能无法建立扫描仪和电脑之间的连接。
通过以下任一方式将扫描仪的 USB 设置更改为[USB 2.0]：

- 操作面板的[设置菜单]屏幕中的[27：USB]

  ➡ 如何使用设置菜单（ 第 102 页）

- Software Operation Panel

  ➡ 指定 USB 操作[USB]（ 第295 页）

无法通过有线 LAN 连接扫描仪和电脑

确认以下事项

- 是否已通过 LAN 电缆将扫描仪连接至网络设备（例如交换机、集线器或路由器）？（ 第207 页）
- 是否已开启网络设备（例如交换机、集线器或路由器）？（ 第207 页）
- 网络设备的固件是否为最新版本？（ 第208 页）
- 是否已将电脑连接至网络设备（例如交换机、集线器或路由器）？（ 第208 页）
- 是否已在网络设备（例如交换机、集线器或路由器）中配置了通信条件的相关设置？（ 第208 页）
- 网络是否存在安全限制？（ 第208 页）
- 网络是否稳定？（ 第208 页）
- 计算机上是否有任何安全限制？（ 第208 页）
- 是否将电脑连接到了有线 LAN？（ 第209 页）
- 扫描仪是否连接到另一台计算机？（ 第209 页）
- 扫描仪的 IP 地址是否正确？（ 第209 页）
- 扫描仪的 IP 地址是否用于其他通信设备？（ 第209 页）
- 扫描仪驱动程序是否为最新版本？（ 第209 页）

如果问题依然存在，先检查联系扫描仪服务提供商之前（ 第234 页）中的每一项，然后联系您购买本产品的分销商/经销商。

- **是否已通过 LAN 电缆将扫描仪连接至网络设备（例如交换机、集线器或路由器）？**

解决方案

通过 LAN 电缆将扫描仪连接至网络设备（例如交换机、集线器或路由器）。并且，请正确连接 LAN 电缆。

如果没有正确连接 LAN 电缆，请采取以下措施：

- 更换 LAN 电缆。
- 改用网络设备上 LAN 电缆尚未连接过的端口。
- 将网络设备的速度和传输方式更改为 "自动"。
  如果网络设备的设置只能设置为 "Manual（手动）"，则传输方式选择 "half-duplex（半双工）"。

- **是否已开启网络设备（例如交换机、集线器或路由器）？**

解决方案

开启网络设备（例如交换机、集线器或路由器）。

并且，请确认网络设备中不存在错误或异常。

有关会在网络设备中出现的错误，请参阅您所使用的网络设备的指南。

- **网络设备的固件是否为最新版本？**

  解决方案

  如果网络设备的固件并非最新版本，则有可能执行意外的操作。
  联系网络管理员以确认固件版本，并考虑将其更新为最新版本。
  有关如何更新网络设备固件的详情，请参阅您所使用的网络设备的指南。

- **是否已将电脑连接至网络设备（例如交换机、集线器或路由器）？**

  解决方案

  将电脑连接至网络设备（例如交换机、集线器或路由器）。
  详情请参阅您所使用的电脑的指南。

- **是否已在网络设备（例如交换机、集线器或路由器）中配置了通信条件的相关设置？**

  解决方案

  如果已在网络设备（例如交换机、集线器或路由器）中进行了以下设置，请采取相应的措施。

  - 已启用协议筛选功能。
    允许使用将要用于通信的协议。
  - 已启用 MAC 地址过滤。
    通过扫描仪的 MAC 地址配置网络设备（例如交换机、集线器或路由器）。

  有关网络设备中的设置信息，请参阅您所使用的网络设备的指南。

- **网络是否存在安全限制？**

  解决方案

  有可能已在网络中配置了用户的访问限制。
  详情请联系网络管理员。

- **网络是否稳定？**

  解决方案

  待网络稳定后再进行连接。
  网络可能会由于以下情况而变得不稳定：

  - 正在运行网络监控程序。
  - 正在传输文件。

  如果网络不稳定，请重启网络设备。重启前请先确认重启网络设备不会影响与其他设备之间的通信。
  问题有可能是网络设备变得不稳定而造成的。

- **计算机上是否有任何安全限制？**

  解决方案

  在 Windows 防火墙设置或安全软件的防火墙设置中，取消阻止以下软件使用的端口号的通信。

  - 扫描仪选择工具

端口号：52217

有关取消阻止通信的详细信息，请参阅计算机或安全软件的使用指南或帮助信息。

- **是否将电脑连接到了有线 LAN？**

  解决方案

  检查计算机的连接状态。

  ➡ 如何检查扫描仪的网络设置（ 第324 页）

- **扫描仪是否连接到另一台计算机？**

  解决方案

  扫描仪一次只能连接至一台计算机。等待另一台计算机与扫描仪断开连接之后，再连接要使用的计算机。

- **扫描仪的 IP 地址是否正确？**

  解决方案

  查看扫描仪的 IP 地址。

  可以使用 IP 地址设置工具检查 IP 地址。

  详情请参阅 Network Setup Tool 帮助。

  有关如何启动 IP 地址设置工具的详情，请参阅启动 IP 地址设置工具（ 第329 页）。

  手动指定 IP 地址时，请指定正确的 IP 地址。

  自动设置 IP 地址时，请确认 DHCP 服务器能否正常运行。

  即使在 DHCP 服务器正常运行时，根据 DHCP 服务器的设置，IP 地址也有可能不会被正确设置。查看 DHCP 服务器的运行状态和设置。

- **扫描仪的 IP 地址是否用于其他通信设备？**

  解决方案

  如果同一网络上有多个通信设备使用相同的 IP 地址，会导致通信失败。避免使用相同的 IP 地址。

- **扫描仪驱动程序是否为最新版本？**

  解决方案

  请将扫描仪驱动程序更新至最新版本。

无法开始扫描

确认以下事项

- 是否已打开运输锁？[fi-8700]（ 第210 页）
- 是否已配置用于开始扫描的按钮的设置？（ 第210 页）
- 是否将文档正确地放入了 ADF 进纸斜槽（进纸器）？（ 第210 页）
- ADF 是否已正确关上？（ 第210 页）
- 是否已正确地连接了扫描仪和电脑？（ 第210 页）
- 使用有线 LAN 连接时，计算机上是否已配置 WinHTTP 代理设置？（ 第211 页）

如果问题依然存在，先检查联系扫描仪服务提供商之前（ 第234 页）中的每一项，然后联系您购买本产品的分销商/经销商。

- **是否已打开运输锁？[fi-8700]**

解决方案

关闭扫描仪的电源，然后打开运输锁。
有关如何关闭扫描仪电源的详情，请参阅如何关闭电源（ 第 41 页）。
有关如何打开运输锁的详细信息，请参阅运输锁错误 [fi-8700]（ 第 198 页）。

- **是否已配置用于开始扫描的按钮的设置？**

解决方案

配置用于开始扫描的按钮的设置。

➡ 按下扫描仪上的按钮以启动图像扫描应用程序并执行扫描（ 第 59 页）

- **是否将文档正确地放入了 ADF 进纸斜槽（进纸器）？**

解决方案

将文档重新放入 ADF 进纸斜槽（进纸器）。

- **ADF 是否已正确关上？**

解决方案

紧紧关闭 ADF。
若文档被 ADF 夹住，请取出文档并关闭 ADF。

- **是否已正确地连接了扫描仪和电脑？**

解决方案

- 使用有线 LAN 时
  通过有线 LAN 连接扫描仪和电脑无法通过有线 LAN 时，请参阅无法通过有线 LAN 连接扫描仪和电脑（ 第 207 页）。
- 使用 USB 时
  请正确连接 USB 电缆。

- **使用有线 LAN 连接时，计算机上是否已配置 WinHTTP 代理设置？**

  即使您使用扫描仪选择工具选择了扫描仪，也可能无法连接到扫描仪或连接速度较慢，这取决于您的计算机的代理服务器设置。

  解决方案

  请按照以下步骤更改 WinHTTP 代理设置：

  1 以管理员的身份打开电脑上的命令提示符。

  2 运行以下命令以查看代理服务器名称和端口号码。

  ```
  netsh winhttp show proxy
  ```

  输出显示如下：
  “*代理服务器名称*：*端口号码*”

  3 执行以下任一命令。

  - 已设置代理服务器时
    更改设置以不使用代理服务器。

    ```
    netsh winhttp set proxy proxy-server="XXXXXX:YYYY" bypass-list=ZZZ.ZZZ.ZZZ.ZZZ
    ```

    XXXXXX：代理服务器名称
    YYYY：使用的端口号码
    ZZZ.ZZZ.ZZZ.ZZZ：扫描仪 IP 地址（*1）（*2）

  - 未设置代理服务器时
    重置设置可能使电脑能够访问扫描仪。

    ```
    netsh winhttp reset proxy
    ```

  ***1**：要检查扫描仪的 IP 地址，请在 fi Series 网络设置中选择 [扫描仪信息]→ [扫描仪信息]。

  ***2**：以下以 IPv4 地址格式为例进行说明。
  以下格式将用于 IPv6 地址：
  ZZZZ:ZZZZ:ZZZZ:ZZZZ:ZZZZ:ZZZZ:ZZZZ:ZZZZ

扫描需要很长时间

确认以下事项

- 使用 USB 连接时，USB 电缆是否已连接到电脑上的 USB1.1 端口中？（ 第212 页）
- 是否在电脑状态不稳定时开始扫描（如启动计算机或登录后立即执行扫描）？（ 第212 页）
- 转轮是否干净？（ 第212 页）
- 电脑是否符合测量环境的要求？（ 第212 页）
- 是否正在以手动单张模式扫描文档？（ 第212 页）

如果问题依然存在，先检查联系扫描仪服务提供商之前（ 第234 页）中的每一项，然后联系您购买本产品的分销商/经销商。

- **使用 USB 连接时，USB 电缆是否已连接到电脑上的 USB1.1 端口中？**

  解决方案

  使用 USB 连接时，请将 USB 电缆连接到 USB 3.2 Gen 1x1（USB 3.0）/USB 2.0 端口中。

- **是否在电脑状态不稳定时开始扫描（如启动计算机或登录后立即执行扫描）？**

  解决方案

  当启动或登录电脑时，请稍等片刻后再执行扫描。

- **转轮是否干净？**

  解决方案

  清洁转轮。

  ➡ 日常维护（ 第 155 页）

- **电脑是否符合测量环境的要求？**

  解决方案

  如果电脑不符合测量环境中对 CPU 或内存的要求（在基本规格（ 第316 页）中描述），请使用其他符合要求的电脑。

- **是否正在以手动单张模式扫描文档？**

  在手动单张模式下扫描文档时，扫描速度会变慢。

  ➡ 扫描对折文档（ 第 129 页）

  ➡ 扫描如信封或多层转印纸等文档（ 第 133 页）

打开电源后 LCD 上已显示错误（错误代码“U0:10”、“U4:40”或“U5:4A”）

确认以下事项

- 是否已打开运输锁？[fi-8700]（ 第213 页）
- 是否已关紧 ADF？（ 第213 页）
- 是否已关紧打印部位（背书器盖板）？（已安装背书器时）[fi-8600]（ 第213 页）

如果问题依然存在，先检查联系扫描仪服务提供商之前（ 第234 页）中的每一项，然后联系您购买本产品的分销商/经销商。

- **是否已打开运输锁？[fi-8700]**

解决方案

关闭扫描仪的电源，然后打开运输锁。
有关如何关闭扫描仪电源的详情，请参阅如何关闭电源（ 第 41 页）。
有关如何打开运输锁的详细信息，请参阅运输锁错误 [fi-8700]（ 第 198 页）。

- **是否已关紧 ADF？**

解决方案

紧紧关闭 ADF。

➡ 如何关闭 ADF（ 第 45 页）

- **是否已关紧打印部位（背书器盖板）？（已安装背书器时）[fi-8600]**

解决方案

将打印部位（背书器盖板）关紧。
详情请参阅 fi-760PRB 背书器操作指南。

重叠文档频繁送入扫描仪

确认以下事项

- 文档是否符合纸张要求？（ 第214 页）
- 您使用文档装订页吗？（ 第214 页）
- 如果启用了检测重叠文档的设置，文档是否满足精确检测重叠文档的条件？（ 第214 页）
- 是否扫描塑料卡片等厚文档？（ 第215 页）
- 放入文档之前是否已将文档弄松散？（ 第215 页）
- 文档是否刚由复印机或激光打印机打印出来？（ 第215 页）
- 文档堆叠的高度是否小于 30 毫米（对于 A4 尺寸或更小的文档），或小于 10 毫米（对于大于 A4 的文档）？（ 第215 页）
- 制动辊和抓纸轮是否安装正确？（ 第215 页）
- 制动轮和抓纸轮是否清洁？（ 第215 页）
- 制动辊和抓纸轮是否磨损？（ 第216 页）
- 是否在海拔高于 2,000m 的位置使用扫描仪？（ 第216 页）

如果问题依然存在，先检查联系扫描仪服务提供商之前（ 第234 页）中的每一项，然后联系您购买本产品的分销商/经销商。

- **文档是否符合纸张要求？**

解决方案

使用符合要求的文档纸。

➡ 用于扫描的文档纸（ 第 78 页）

- **您使用文档装订页吗？**

解决方案

在扫描仪驱动程序中启用使用“文档装订页”的设置。
有关使用文档装订页扫描的详细信息，请参阅以下内容。

- 扫描容易受损的文档而使其不受损（ 第 135 页）
- 扫描照片和剪报而不使其受损（ 第 137 页）

- **如果启用了检测重叠文档的设置，文档是否满足精确检测重叠文档的条件？**

解决方案

部分文档可能会被错误地检测为重叠的文档。

➡ 精确检测重叠文档（多页进纸）所需的条件（ 第 85 页）
如有必要，请指定检测重叠文档的区域。

➡ 指定检测重叠文档的区域［多页进纸纸张检测区域指定］（ 第284 页）

- **是否扫描塑料卡片等厚文档？**

  解决方案

  执行以下其中一项进行扫描：

  - 配置不检测某些重叠式样。
  - 禁用超声波传感器检测文档重叠的设置。
  - 使用手动单张模式扫描。

- **放入文档之前是否已将文档弄松散？**

  解决方案

  把文档弄松散。

  ➡ 准备文档以将其放入 ADF 进纸斜槽（进纸器）（ 第 68 页）

- **文档是否刚由复印机或激光打印机打印出来？**

  解决方案

  将文档弄松散几次以去除静电。

  ➡ 准备文档以将其放入 ADF 进纸斜槽（进纸器）（ 第 68 页）

- **文档堆叠的高度是否小于 30 毫米（对于 A4 尺寸或更小的文档），或小于 10 毫米（对于大于 A4 的文档）？**

  解决方案

  文档最多可装入高度为 30 mm（适用于 A4 尺寸或更小的文档），或高度为 10 mm（适用于大于 A4 尺寸的文档）。请减少纸张数量，使文档堆叠的高度小于 30 毫米（A4 尺寸或更小的文档），或小于 10 毫米（大于 A4 尺寸的文档）。

- **制动辊和抓纸轮是否安装正确？**

  解决方案

  正确安装制动轮和抓纸轮。

  ➡ 更换制动轮（ 第 172 页）

  ➡ 更换抓纸轮（ 第 176 页）

- **制动轮和抓纸轮是否清洁？**

  解决方案

  清洁制动辊和抓纸轮。

  ➡ 日常维护（ 第 155 页）

- **制动辊和抓纸轮是否磨损？**

  解决方案

  通过以下任一方式查看制动轮和抓指轮的计数器。

  - 操作面板的[设置菜单]屏幕中的[5：耗材计数器]

    ➡ 如何使用设置菜单（ 第 102 页）

  - Software Operation Panel

    ➡ 查看页码计数器（ 第254 页）

  如有必要，更换制动轮和抓纸轮。

  ➡ 更换制动轮（ 第 172 页）

  ➡ 更换抓纸轮（ 第 176 页）

- **是否在海拔高于 2,000m 的位置使用扫描仪？**

  解决方案

  在海拔高于 2,000 米处使用扫描仪时，请在启用 Software Operation Panel 中的[高海拔模式]。

  > **提示**
  > 如果启用[高海拔模式]时扫描仪在低于 2,000 米的水平地面上使用，则可能检测不到重叠文档。
  > 在低于 2,000 米的水平地面上使用扫描仪时，将禁用[高海拔模式]。

频繁发生文档没有被送入 ADF 的情况

确认以下事项

- 文档是否符合纸张要求？（ 第217 页）
- 放入文档之前是否已将文档弄松散？（ 第217 页）
- 制动辊和抓纸轮是否安装正确？（ 第217 页）
- 制动轮和抓纸轮是否清洁？（ 第217 页）
- 制动辊和抓纸轮是否磨损？（ 第217 页）
- 是否扫描塑料卡片等厚文档？（ 第218 页）
- 待扫描的文档是否较厚或卷曲？（ 第218 页）

如果问题依然存在，先检查联系扫描仪服务提供商之前（ 第234 页）中的每一项，然后联系您购买本产品的分销商/经销商。

- **文档是否符合纸张要求？**

  解决方案

  使用符合要求的文档纸。

  ➡ 用于扫描的文档纸（ 第 78 页）

- **放入文档之前是否已将文档弄松散？**

  解决方案

  把文档弄松散。

  ➡ 准备文档以将其放入 ADF 进纸斜槽（进纸器）（ 第 68 页）

- **制动辊和抓纸轮是否安装正确？**

  解决方案

  正确安装制动轮和抓纸轮。

  ➡ 更换制动轮（ 第 172 页）

  ➡ 更换抓纸轮（ 第 176 页）

- **制动轮和抓纸轮是否清洁？**

  解决方案

  清洁制动辊和抓纸轮。

  ➡ 日常维护（ 第 155 页）

- **制动辊和抓纸轮是否磨损？**

  解决方案

  通过以下任一方式查看制动轮和抓指轮的计数器。

- 操作面板的[设置菜单]屏幕中的[5：耗材计数器]

  ➡ 如何使用设置菜单（ 第 102 页）

- Software Operation Panel

  ➡ 查看页码计数器（ 第254 页）

如有必要，更换制动轮和抓纸轮。

➡ 更换制动轮（ 第 172 页）

➡ 更换抓纸轮（ 第 176 页）

- **是否扫描塑料卡片等厚文档？**

  解决方案

  执行以下其中一项进行扫描：

  - 配置不检测某些重叠式样。
  - 禁用超声波传感器检测文档重叠的设置。
  - 使用手动单张模式扫描。

- **待扫描的文档是否较厚或卷曲？**

  解决方案

  请使用以下任一方法将拾取压力设置为“高”。

  - 操作面板的[设置菜单]屏幕中的[16：抓纸力度]

    ➡ 如何使用设置菜单（ 第 102 页）

  - Software Operation Panel

    ➡ 调整纸张抓取压力 [抓纸力度]（ 第275 页）

频繁发生纸张损坏防止错误

确认以下事项

- 装入文档时，是否将侧导板与文档宽度对齐？（ 第219 页）
- 文档是否符合纸张要求？（ 第219 页）
- ADF 内是否有任何异物？（ 第219 页）
- 制动辊和抓纸轮是否安装正确？（ 第219 页）
- 制动轮和抓纸轮是否清洁？（ 第219 页）
- 制动辊和抓纸轮是否磨损？（ 第220 页）
- 是否将纸张保护功能灵敏度级别设置为高？（ 第220 页）

如果问题依然存在，先检查联系扫描仪服务提供商之前（ 第234 页）中的每一项，然后联系您购买本产品的分销商/经销商。

- **装入文档时，是否将侧导板与文档宽度对齐？**

  解决方案

  确保装入文档时，侧导板和文档边缘之间没有空隙。

- **文档是否符合纸张要求？**

  解决方案

  使用符合要求的文档纸。

  ➡ 用于扫描的文档纸（ 第 78 页）

- **ADF 内是否有任何异物？**

  解决方案

  清洁 ADF。
  移除 ADF 上的所有异物。

  ➡ 日常维护（ 第 155 页）

- **制动辊和抓纸轮是否安装正确？**

  解决方案

  正确安装制动轮和抓纸轮。

  ➡ 更换制动轮（ 第 172 页）

  ➡ 更换抓纸轮（ 第 176 页）

- **制动轮和抓纸轮是否清洁？**

  解决方案

  清洁制动辊和抓纸轮。

  ➡ 日常维护（ 第 155 页）

- **制动辊和抓纸轮是否磨损？**

  解决方案

  通过以下任一方式查看制动轮和抓指轮的计数器。

  - 操作面板的[设置菜单]屏幕中的[5：耗材计数器]

    ➡ 如何使用设置菜单（ 第 102 页）

  - Software Operation Panel

    ➡ 查看页码计数器（ 第254 页）

  如有必要，更换制动轮和抓纸轮。

  ➡ 更换制动轮（ 第 172 页）

  ➡ 更换抓纸轮（ 第 176 页）

- **是否将纸张保护功能灵敏度级别设置为高？**

  解决方案

  请通过以下任一方式降低纸张保护灵敏度级别。

  - 操作面板的[设置菜单]屏幕中的[19：纸张保护]

    ➡ 如何使用设置菜单（ 第 102 页）

  - Software Operation Panel

    ➡ 指定纸张保护的灵敏度级别 [纸张保护灵敏度]（ 第272 页）

频繁发生卡纸/抓纸错误

确认以下事项

- 文档是否符合纸张要求？（ 第221 页）
- ADF 内是否有任何异物？（ 第221 页）
- 是否有文档残留在 ADF 中？（ 第221 页）
- 制动辊和抓纸轮是否安装正确？（ 第221 页）
- 制动轮和抓纸轮是否清洁？（ 第221 页）
- 制动辊和抓纸轮是否磨损？（ 第222 页）

如果问题依然存在，先检查联系扫描仪服务提供商之前（ 第234 页）中的每一项，然后联系您购买本产品的分销商/经销商。

- **文档是否符合纸张要求？**

  解决方案

  使用符合要求的文档纸。

  ➡ 用于扫描的文档纸（ 第 78 页）

- **ADF 内是否有任何异物？**

  解决方案

  清洁 ADF。
  移除 ADF 上的所有异物。

  ➡ 日常维护（ 第 155 页）

- **是否有文档残留在 ADF 中？**

  解决方案

  移除 ADF 中的文档。

  ➡ 当出现卡纸时（ 第 183 页）

- **制动辊和抓纸轮是否安装正确？**

  解决方案

  正确安装制动轮和抓纸轮。

  ➡ 更换制动轮（ 第 172 页）

  ➡ 更换抓纸轮（ 第 176 页）

- **制动轮和抓纸轮是否清洁？**

  解决方案

  清洁制动辊和抓纸轮。

  ➡ 日常维护（ 第 155 页）

- **制动辊和抓纸轮是否磨损？**

  解决方案

  通过以下任一方式查看制动轮和抓指轮的计数器。

  - 操作面板的[设置菜单]屏幕中的[5：耗材计数器]

    ➡ 如何使用设置菜单（ 第 102 页）

  - Software Operation Panel

    ➡ 查看页码计数器（ 第254 页）

  如有必要，更换制动轮和抓纸轮。

  ➡ 更换制动轮（ 第 172 页）

  ➡ 更换抓纸轮（ 第 176 页）

已扫描的图片或照片的图像画质粗糙或出现了图像噪点

确认以下事项

- 是否在扫描仪驱动程序配置以黑白模式为扫描设置？（ 第223 页）
- 是否在扫描仪驱动程序中指定了低分辨率扫描？（ 第223 页）
- ADF 内部的玻璃和转轮是否干净？（ 第223 页）

此外，请参阅扫描仪驱动程序帮助中的“图像输出”部分，并采取相应的措施。
如果问题依然存在，先检查联系扫描仪服务提供商之前（ 第234 页）中的每一项，然后联系您购买本产品的分销商/经销商。

- **是否在扫描仪驱动程序配置以黑白模式为扫描设置？**

解决方案

如果只将图片或照片“二值化”（以黑白输出），扫描的图像可能与原始图像相距较大。
请在扫描仪驱动程序中设置彩色或灰度模式。

- **是否在扫描仪驱动程序中指定了低分辨率扫描？**

解决方案

扫描半色调的打印文档时，图像上将有可能出现图案噪点（摩尔）。
在扫描仪驱动程序中指定更高的分辨率。

- **ADF 内部的玻璃和转轮是否干净？**

解决方案

清洁污渍。

➡ 日常维护（ 第 155 页）

扫描出来的文本或线条的品质不理想

确认以下事项

- 使用平台扫描文档时，原稿盖衬垫和原稿台是否干净？[fi-8700]（ 第224 页）
- ADF 内部的玻璃和转轮是否干净？（ 第224 页）
- 分辨率是否合适？（ 第224 页）
- 是否在扫描仪驱动程序配置以灰度或彩色模式为扫描设置？（ 第224 页）
- 文档上是否有异物（如灰尘、纸尘）？（ 第224 页）

此外，请参阅扫描仪驱动程序帮助中的“图像输出”部分，并采取相应的措施。
如果问题依然存在，先检查联系扫描仪服务提供商之前（ 第234 页）中的每一项，然后联系您购买本产品的分销商/经销商。

- **使用平台扫描文档时，原稿盖衬垫和原稿台是否干净？[fi-8700]**

  解决方案

  清洁污渍。

  ➡ 日常维护（ 第 155 页）

- **ADF 内部的玻璃和转轮是否干净？**

  解决方案

  清洁污渍。

  ➡ 日常维护（ 第 155 页）

- **分辨率是否合适？**

  解决方案

  在扫描仪驱动程序中指定更高的分辨率。

- **是否在扫描仪驱动程序配置以灰度或彩色模式为扫描设置？**

  解决方案

  请在扫描仪驱动程序中设置黑白模式。
  以灰度或彩色模式扫描时，扫描图像可能会不够清晰。

- **文档上是否有异物（如灰尘、纸尘）？**

  解决方案

  移除文档上的所有异物。
  异物可能会落在 ADF 内部的玻璃上或平台的原稿台[fi-8700]上，导致图像变脏。

图像变形或模糊

确认以下事项

- 使用平台扫描文档时，原稿盖衬垫和原稿台是否干净？[fi-8700]（ 第225 页）
- ADF 内部的玻璃和转轮是否干净？（ 第225 页）
- 在扫描过程中是否按下了 ADF？或 ADF 上是否有重物？（ 第225 页）
- 执行扫描时是否将扫描仪放到不稳定或有震动的位置？（ 第225 页）
- 扫描仪放置处是否平坦？扫描仪底部是否附有橡胶垫？（ 第225 页）
- 文档上是否有褶皱或卷曲？（ 第225 页）

如果问题依然存在，先检查联系扫描仪服务提供商之前（ 第234 页）中的每一项，然后联系您购买本产品的分销商/经销商。

- **使用平台扫描文档时，原稿盖衬垫和原稿台是否干净？[fi-8700]**

  解决方案

  清洁污渍。

  ➡ 日常维护（ 第 155 页）

- **ADF 内部的玻璃和转轮是否干净？**

  解决方案

  清洁污渍。

  ➡ 日常维护（ 第 155 页）

- **在扫描过程中是否按下了 ADF？或 ADF 上是否有重物？**

  解决方案

  扫描期间请勿按下 ADF 的顶部，或在其上放置重物。

- **执行扫描时是否将扫描仪放到不稳定或有震动的位置？**

  解决方案

  将扫描仪放到稳定且不震动的位置。

- **扫描仪放置处是否平坦？扫描仪底部是否附有橡胶垫？**

  解决方案

  将扫描仪放在平坦的水平面上。
  或将橡胶垫装到扫描仪底部。

- **文档上是否有褶皱或卷曲？**

  解决方案

  抚平所有文档上的褶皱或卷曲。

图像上出现竖线

确认以下事项

- 使用平台扫描文档时，原稿盖衬垫和原稿台是否干净？[fi-8700]（ 第226 页）
- ADF 内部的玻璃和转轮是否干净？（ 第226 页）
- 指定较低的分辨率时，竖线是否会消失？（ 第226 页）
- 文档上是否有异物（如灰尘、纸尘）？（ 第226 页）
- 是否在扫描仪驱动程序中启用了减少竖线功能？（ 第226 页）

如果问题依然存在，先检查联系扫描仪服务提供商之前（ 第234 页）中的每一项，然后联系您购买本产品的分销商/经销商。

- **使用平台扫描文档时，原稿盖衬垫和原稿台是否干净？[fi-8700]**

  解决方案

  清洁污渍。

  ➡ 日常维护（ 第 155 页）

- **ADF 内部的玻璃和转轮是否干净？**

  解决方案

  清洁污渍。

  ➡ 日常维护（ 第 155 页）

- **指定较低的分辨率时，竖线是否会消失？**

  解决方案

  请指定较低的分辨率来扫描文档。

- **文档上是否有异物（如灰尘、纸尘）？**

  解决方案

  移除文档上的所有异物。
  异物可能会落在 ADF 内部的玻璃上或平台的原稿台[fi-8700]上，导致图像变脏。

- **是否在扫描仪驱动程序中启用了减少竖线功能？**

  解决方案

  在扫描仪驱动程序中启用减少竖线功能。
  但是，启用减少竖线功能后，根据竖线的粗细和位置，可能无法充分减少竖线，并且文本和格线上可能会出现渗色。

图像变长

确认以下事项

- 转轮是否干净？（ 第227 页）
- 文档是否符合纸张要求？（ 第227 页）
- 制动辊和抓纸轮是否磨损？（ 第227 页）
- 您是否调整了放大倍数？（ 第227 页）

如果问题依然存在，先检查联系扫描仪服务提供商之前（ 第234 页）中的每一项，然后联系您购买本产品的分销商/经销商。

- **转轮是否干净？**

解决方案

清洁转轮。

➡ 日常维护（ 第 155 页）

- **文档是否符合纸张要求？**

解决方案

使用符合要求的文档纸。

➡ 用于扫描的文档纸（ 第 78 页）

- **制动辊和抓纸轮是否磨损？**

解决方案

通过以下任一方式查看制动轮和抓指轮的计数器。

- 操作面板的[设置菜单]屏幕中的[5：耗材计数器]

  ➡ 如何使用设置菜单（ 第 102 页）

- Software Operation Panel

  ➡ 查看页码计数器（ 第254 页）

如有必要，更换制动轮和抓纸轮。

➡ 更换制动轮（ 第 172 页）

➡ 更换抓纸轮（ 第 176 页）

- **您是否调整了放大倍数？**

解决方案

在 Software Operation Panel 中调整进纸方向的放大级别。

➡ 调节开始扫描的位置 [偏移量设定/垂直放大倍数调整]（ 第261 页）

在图像的顶部或底部出现阴影

确认以下事项

- 是否调整过偏移量（扫描的开始位置）？（ 第228 页）
- 是否使用页边填补功能以便填补边缘周围的阴影？（ 第228 页）

如果问题依然存在，先检查联系扫描仪服务提供商之前（ 第234 页）中的每一项，然后联系您购买本产品的分销商/经销商。

- **是否调整过偏移量（扫描的开始位置）？**

解决方案

在 Software Operation Panel 中调整子扫描方向的偏移量。

➡ 调节开始扫描的位置 [偏移量设定/垂直放大倍数调整]（ 第261 页）

- **是否使用页边填补功能以便填补边缘周围的阴影？**

解决方案

请通过以下任一方式填补边缘周围的阴影。

- Software Operation Panel

  ➡ 移除图像边缘周围出现的阴影/条纹 [页边填补 (ADF)/页边填补 (平板) [fi-8700]]（ 第263 页）

- 扫描仪驱动程序

  根据 Software Operation Panel 中的设置，页边填补将应用于边缘已被填补的图像。
  有关详细信息，请参阅扫描仪驱动程序帮助。

文档上出现黑色痕迹

确认以下事项

- 扫描文档是否由铅笔或由复写纸书写而成？（ 第229 页）
- ADF 内部的玻璃和转轮是否干净？（ 第229 页）

如果问题依然存在，先检查联系扫描仪服务提供商之前（ 第234 页）中的每一项，然后联系您购买本产品的分销商/经销商。

- **扫描文档是否由铅笔或由复写纸书写而成？**

解决方案

扫描以铅笔书写的文档时，请务必经常清洁转轮。

➡ 日常维护（ 第 155 页）

- **ADF 内部的玻璃和转轮是否干净？**

解决方案

清洁污渍。

➡ 日常维护（ 第 155 页）

文档装订页未平滑地送入/发生卡纸

确认以下事项

- 是否只连续扫描了文档装订页？（ 第230 页）
- 文档装订页干净吗？（ 第230 页）
- 是否在将文档装订页放入 ADF 进纸斜槽（进纸器）后开始了扫描？（ 第230 页）
- ADF 内部的玻璃和转轮是否干净？（ 第230 页）
- 制动辊和抓纸轮是否磨损？（ 第231 页）
- ADF 内是否有任何异物？（ 第231 页）
- 是否将厚文档放入了文档装订页？（ 第231 页）

如果问题依然存在，先检查联系扫描仪服务提供商之前（ 第234 页）中的每一项，然后联系您购买本产品的分销商/经销商。

- **是否只连续扫描了文档装订页？**

解决方案

在使用文档装订页扫描前先送入大约 50 张 PPC 纸（再生纸）。
PPC 纸可为空白或已打印的纸张。

- **文档装订页干净吗？**

解决方案

请执行以下操作之一。

- 清洁文档装订页。

  ➡ 清洁文档装订页（ 第 169 页）

- 更换文档装订页。
  有关购买文档装订页的信息，请与您购买本产品的分销商/经销商联系。

- **是否在将文档装订页放入 ADF 进纸斜槽（进纸器）后开始了扫描？**

解决方案

请在将文档装订页放入 ADF 进纸斜槽（进纸器）后开始扫描。

➡ 扫描容易受损的文档而使其不受损（ 第 135 页）

➡ 扫描照片和剪报而不使其受损（ 第 137 页）

- **ADF 内部的玻璃和转轮是否干净？**

解决方案

清洁污渍。

➡ 日常维护（ 第 155 页）

- **制动辊和抓纸轮是否磨损？**

  解决方案

  通过以下任一方式查看制动轮和抓指轮的计数器。

  - 操作面板的[设置菜单]屏幕中的[5：耗材计数器]

    ➡ 如何使用设置菜单（ 第 102 页）

  - Software Operation Panel

    ➡ 查看页码计数器（ 第254 页）

  如有必要，更换制动轮和抓纸轮。

  ➡ 更换制动轮（ 第 172 页）

  ➡ 更换抓纸轮（ 第 176 页）

- **ADF 内是否有任何异物？**

  解决方案

  清洁 ADF。
  移除 ADF 上的所有异物。

  ➡ 日常维护（ 第 155 页）

- **是否将厚文档放入了文档装订页？**

  解决方案

  放入文档装订页的部分纸张可能太厚。
  使用符合要求的文档纸。

  ➡ 使用文档装订页的条件（ 第 92 页）

在使用文档装订页时部分图像遗失

确认以下事项

- 是否将若干小文档（例如照片或明信片）放入文档装订页进行扫描？（ 第232 页）
- 文档的折叠线是否超出了文档装订页的范围？（ 第232 页）

如果问题依然存在，先检查联系扫描仪服务提供商之前（ 第234 页）中的每一项，然后联系您购买本产品的分销商/经销商。

- **是否将若干小文档（例如照片或明信片）放入文档装订页进行扫描？**

解决方案

每次只将一个文档（例如照片或明信片）放入文档装订页。

- **文档的折叠线是否超出了文档装订页的范围？**

解决方案

如果文档的折叠线超出了文档装订页的范围，折叠线周围可能会有部分图像遗失。
放置文档，使文档的折叠线距离文档装订页边缘以内约 1 mm。

忘记管理人密码

解决方案

有关管理人密码的出厂初始设置的详情，请参阅管理人密码（ 第311 页）。
如果您忘记了当前密码，请在查看列于联系扫描仪服务提供商之前（ 第234 页）的扫描仪详细信息后，请与您购买本产品的分销商/经销商联系。

输入默认管理员密码时出现错误

确认以下事项

- 输入的默认管理员密码是否正确？（ 第233 页）

如果问题依然存在，先检查联系扫描仪服务提供商之前（ 第234 页）中的每一项，然后联系您购买本产品的分销商/经销商。

- **输入的默认管理员密码是否正确？**

解决方案

您可以查看标签上的默认管理员密码。
有关标签的详情，请参阅查看产品标签（ 第236 页）。

联系扫描仪服务提供商之前

本节将描述在联系您购买本产品的分销商/经销商前需采取的行动及确认的事项。

在联系扫描仪服务提供商之前采取的措施

如果使用扫描仪时遇到了任何错误或问题，请在联系扫描仪服务提供商之前采取以下措施：

- 确保有足够的电源供应。请勿使用延长电缆。
- 使用随附的交流电缆和交流适配器。
- 请参阅日常维护（ 第 155 页）清洁扫描仪内部。
- 先将扫描仪电源关闭，之后再重新打开。

如果问题依然存在，先检查在联系扫描仪服务提供商之前检查的项目（ 第234 页）中的每一项，然后联系您购买本产品的分销商/经销商。

在联系扫描仪服务提供商之前检查的项目

- **常规**

项目	内容
型号名称	示例：fi-8600 ➡ 查看产品标签（ 第236 页）
序列号	示例：XXXX000001 ➡ 查看产品标签（ 第236 页）
生产日期	示例：20XX-01（20XX 年 1 月） ➡ 查看产品标签（ 第236 页）
购买日期	
问题	
发生频率	示例：持续/间歇
保证书	
使用的配件	示例：文档装订页 ➡ 扫描仪配件（ 第323 页）

- **错误状态**

电脑连接问题

项目	内容
操作系统（Windows）	
错误消息	

项目	内容
接口	示例：USB 接口
接口控制器	示例：使用了一个网卡。
连接方式	示例：USB、有线 LAN

进纸问题

项目	内容
纸张类型	
主要用途	
最后清洁日期	
耗材更换日期	

图像质量问题

项目	内容
扫描仪驱动程序和版本	
接口控制器	示例：使用了一个网卡。
操作系统（Windows）	
应用程序	示例：PaperStream ClickScan
扫描面	示例：正面、背面、双面
分辨率	示例：600 dpi、75 dpi
图像模式	示例：彩色、灰度、黑白

其他

如果条件允许，请通过电子邮件发送显示纸张状况的输出的图像和照片。

查看产品标签

本节说明扫描仪上的产品标签。
标签位于扫描仪背面。

- fi-8600

  取下 ADF 进纸斜槽（进纸器）进行检查。

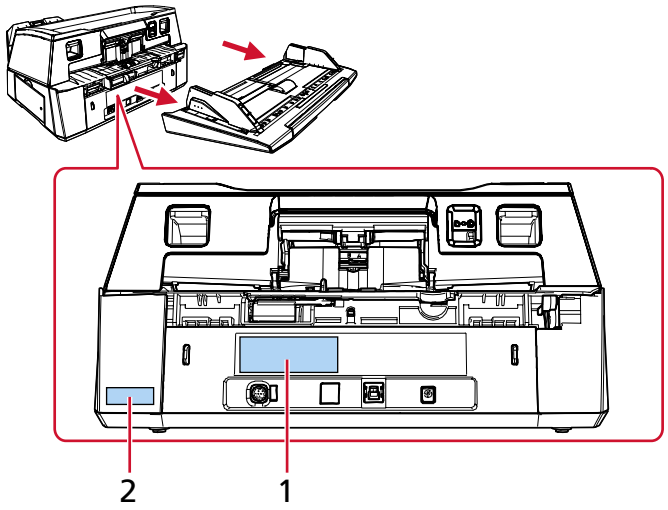

- fi-8700

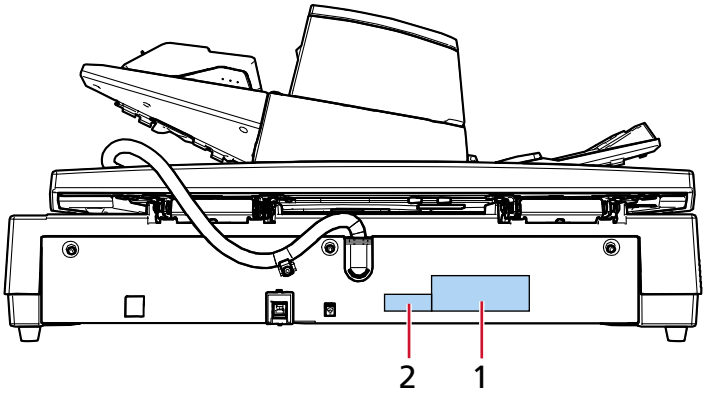

标签 1（示例）

显示扫描仪信息。

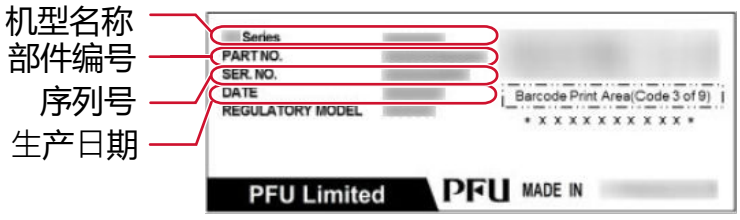

标签 2（示例）

标示默认管理员密码。xxxxxxxx（8 位数字）的部分为密码。



扫描仪设置（Software Operation Panel）

本节说明如何使用 Software Operation Panel 配置扫描仪设置。
使用 Software Operation Panel 可配置操作扫描仪和管理耗材的设置。

启动 Software Operation Panel

注意

- 不要在扫描过程中启动 Software Operation Panel 。
- 如在显示扫描仪驱动程序的窗口时更改 Software Operation Panel 的设置，则可能不会立即应用这些更改。这种情况下，关闭扫描仪驱动程序窗口，然后再次打开。
- 在 Software Operation Panel 运行时，请勿使用操作面板。

1 检查扫描仪是否连接到计算机。

- 使用 USB 连接时
  使用 USB 电缆将扫描仪连接至电脑。
- 使用有线 LAN 连接时
  将扫描仪连接到网络，然后使用扫描仪选择工具选择扫描仪。

  ➔ 网络（ 第307 页）

  ➔ 启动 IP 地址设置工具（ 第329 页）
  如果不在 DHCP 环境中，则需要 IP 地址设置工具。

  ➔ 启动扫描仪选择工具（ 第328 页）

2 启动 Software Operation Panel。

- 对于 Windows 10/Windows Server 2016/Windows Server 2019/ Windows Server 2022
  单击[开始]菜单 → [fi Series] → [Software Operation Panel]。
- 对于 Windows 11/Windows Server 2025
  单击[开始]菜单 → [所有应用] → [fi Series] → [Software Operation Panel]。

如果出现扫描仪选择窗口，请选择要启动 Software Operation Panel 的扫描仪，然后单击[选择]按钮。

出现 Software Operation Panel 窗口。

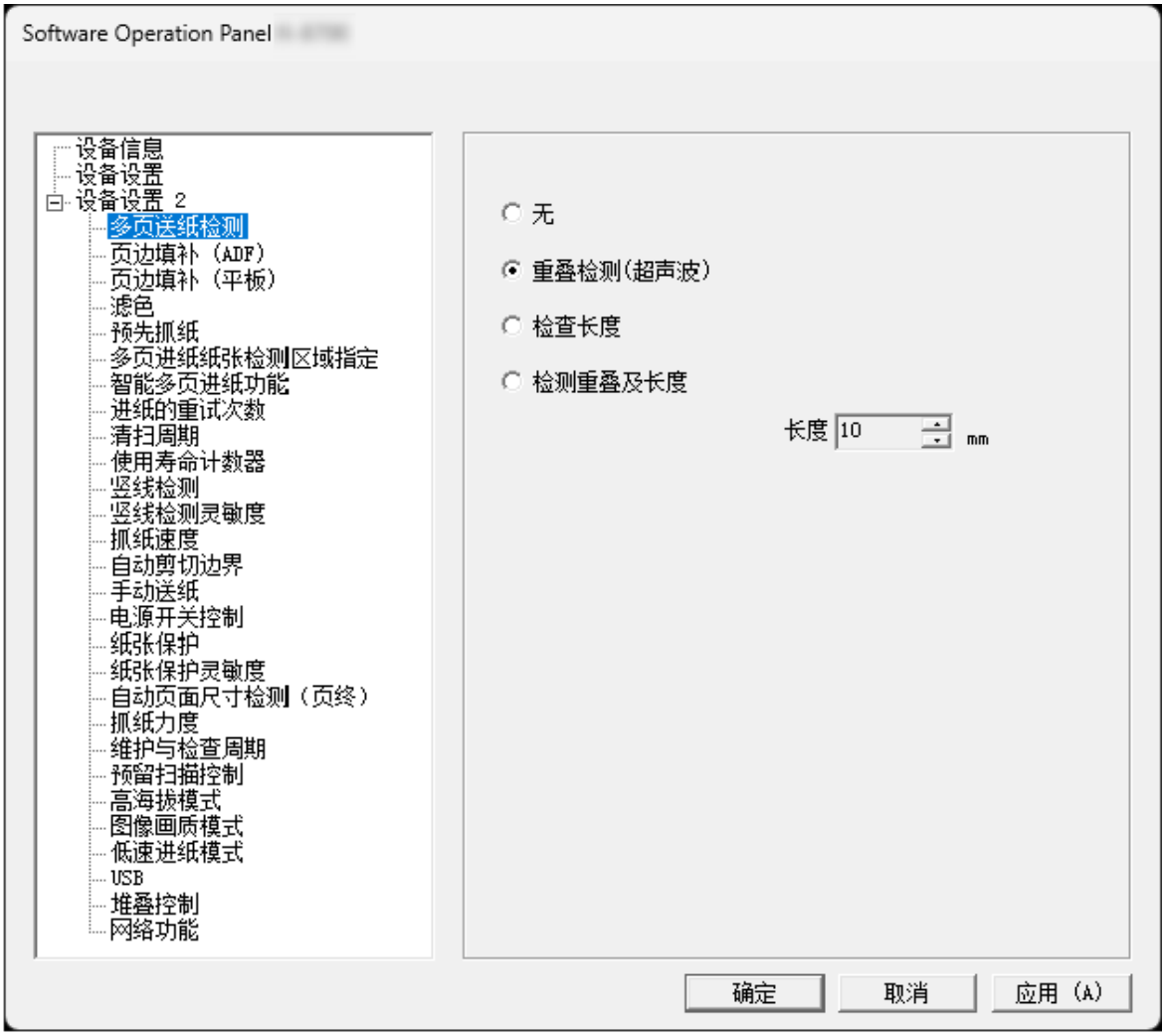

Software Operation Panel 图标将显示在单击任务栏的通知区域中的 ^ 时显示的菜单中。

如要使 Software Operation Panel 图标始终显示在通知区域，请将该图标拖放到通知区域。



将 Software Operation Panel 设置为[只查看模式]

通过设置密码，Software Operation Panel 可在[只查看模式]下运行，使用户只能查看扫描仪设置。
如果未设置密码，则可以配置扫描仪设置。
为了防止进行不必要的设置变更，使用密码可以限制使用者的操作范围。

设置[只查看模式]

将 Software Operation Panel 设置为[只查看模式]

1 设置密码。

➡ 设置密码（ 第245 页）

2 右键单击任务栏的通知区域中的 Software Operation Panel 图标，然后从菜单选择[只查看模式]。

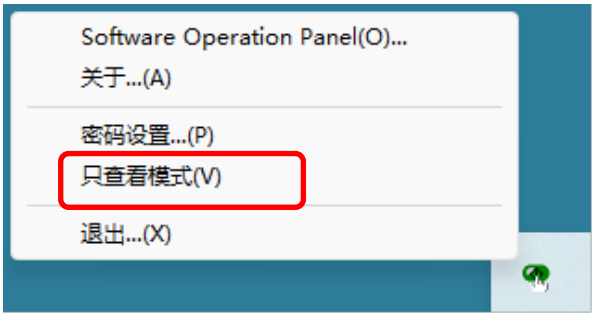

Software Operation Panel 进入[只查看模式]。

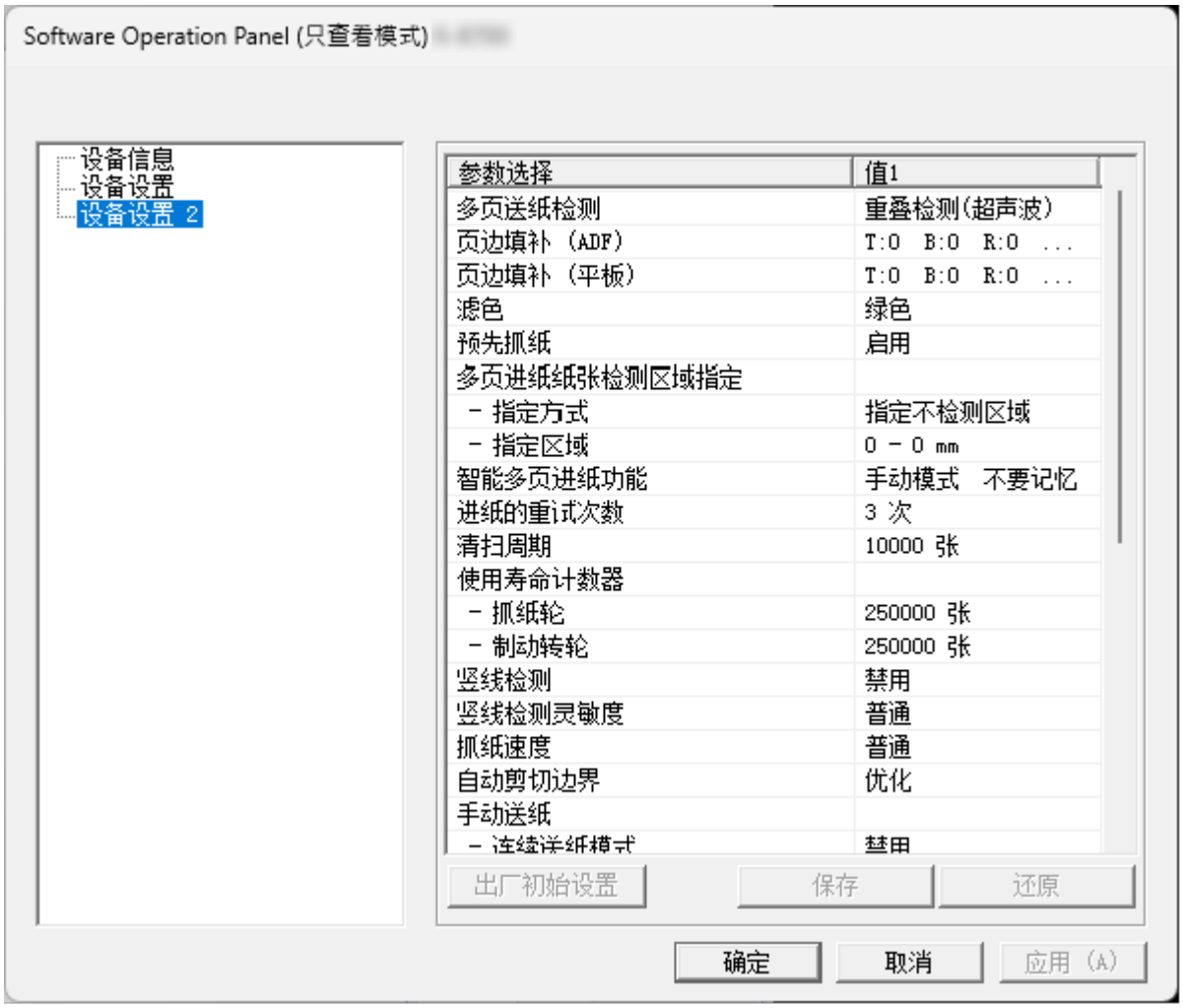

提示

在[只查看模式]中，右键单击通知区域中的 Software Operation Panel 图标后出现的菜单中的[只查看模式]旁将出现勾选标记。



退出[只查看模式]

按以下步骤退出 Software Operation Panel 上的 [只查看模式]。

1 **右键单击任务栏的通知区域中的 Software Operation Panel 图标，然后从菜单选择[只查看模式]。**



2 **输入当前密码并单击[确定]按钮。**



Software Operation Panel 退出[只查看模式]，现在可以更改扫描仪设置。

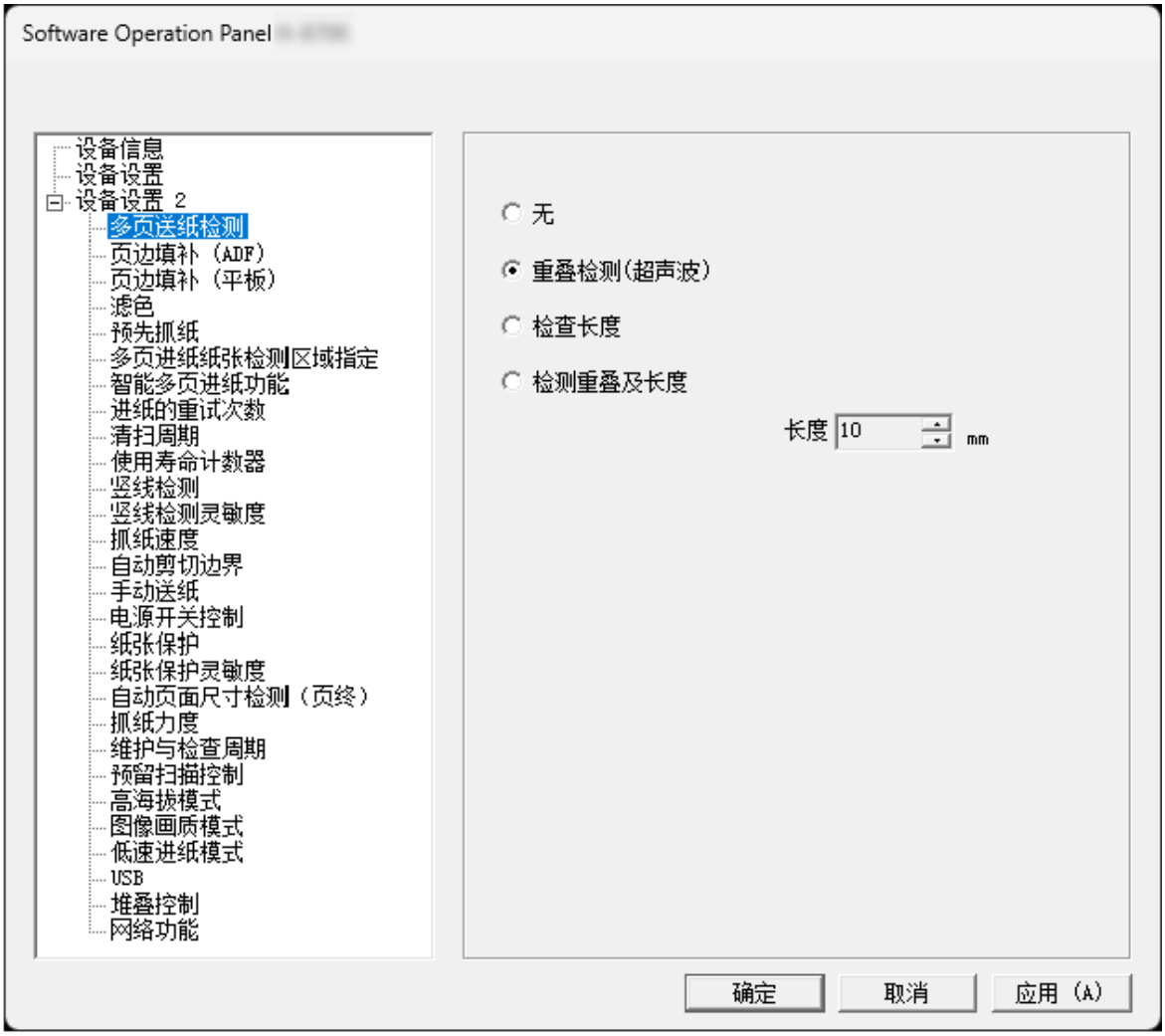

提示

当 Software Operation Panel 退出[只查看模式]时，通过右键单击通知区域中的 Software Operation Panel 图标，菜单中[只查看模式]旁的勾选标记将消失。

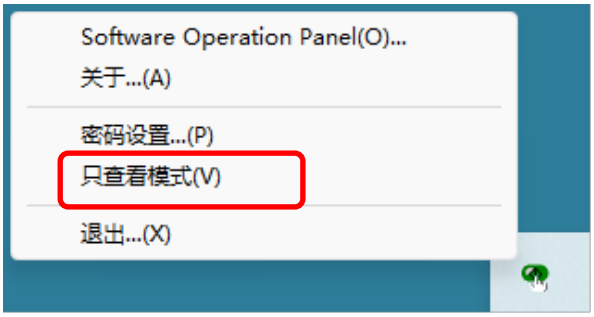

设置密码

在 Software Operation Panel 中设置密码。

1 右键单击任务栏的通知区域中的 Software Operation Panel 图标，然后从菜单选择[密码设置]。



2 输入两次密码并单击[确定]按钮。



- 最多 32 个字符
- 字母数字字符 （a 至 z、A 至 Z、0 至 9）

出现信息窗口。

3 单击[确定]按钮。

已设置密码。

更改密码

1 右键单击任务栏的通知区域中的 Software Operation Panel 图标，然后从菜单选择[密码设置]。



2 输入当前密码并单击[确定]按钮。

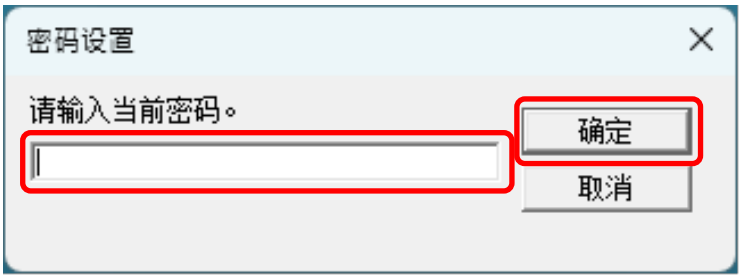

3 输入更改后的密码并单击[确定]按钮。



- 最多 32 个字符
- 字母数字字符 （a 至 z、A 至 Z、0 至 9）

出现信息窗口。

4 单击[确定]按钮。

已设置密码。

清除密码

1 **右键单击任务栏的通知区域中的 Software Operation Panel 图标，然后从菜单选择[密码设置]。**



2 **输入当前密码并单击[确定]按钮。**

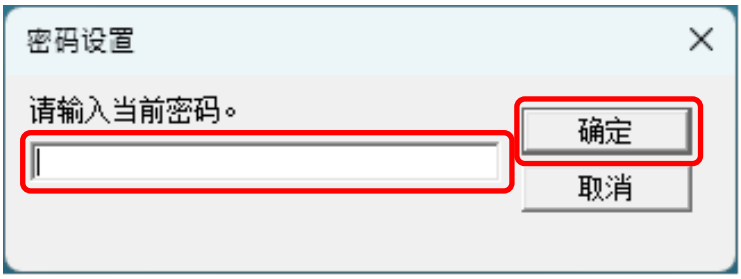

3 **将两个字段保留空白并单击[确定]按钮。**



出现信息窗口。

4 **单击[确定]按钮。**

即清除密码。

重新设定密码

如果忘记密码，请重置密码。

1 右键单击任务栏的通知区域中的 Software Operation Panel 图标，然后从菜单选择[密码设置]。



2 输入默认密码“fi-scanner”，然后单击[确定]按钮。



3 输入更改后的密码并单击[确定]按钮。

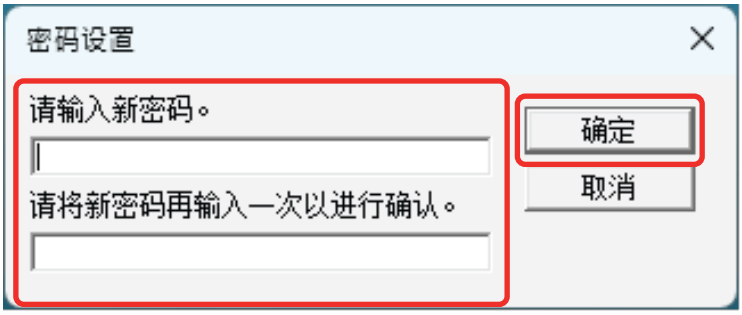

- 最多 32 个字符
- 字母数字字符 （a 至 z、A 至 Z、0 至 9）

出现信息窗口。

4 单击[确定]按钮。

已设置密码。

设置项

使用 Software Operation Panel 可配置与扫描文档或管理扫描仪耗材相关的设置。
使用以下列表进行配置。

- 设备设置
  可配置与扫描的纸张计数和管理耗材有关的设置。还可配置管理扫描仪电源和调节扫描开始位置有关的设置。
- 设备设置 2
  可配置与扫描文档有关的设置。

设备设置

1 启动 Software Operation Panel。

➡ 启动 Software Operation Panel（ 第 238 页）

2 从列表选择[设备设置]并单击[偏移量]按钮。

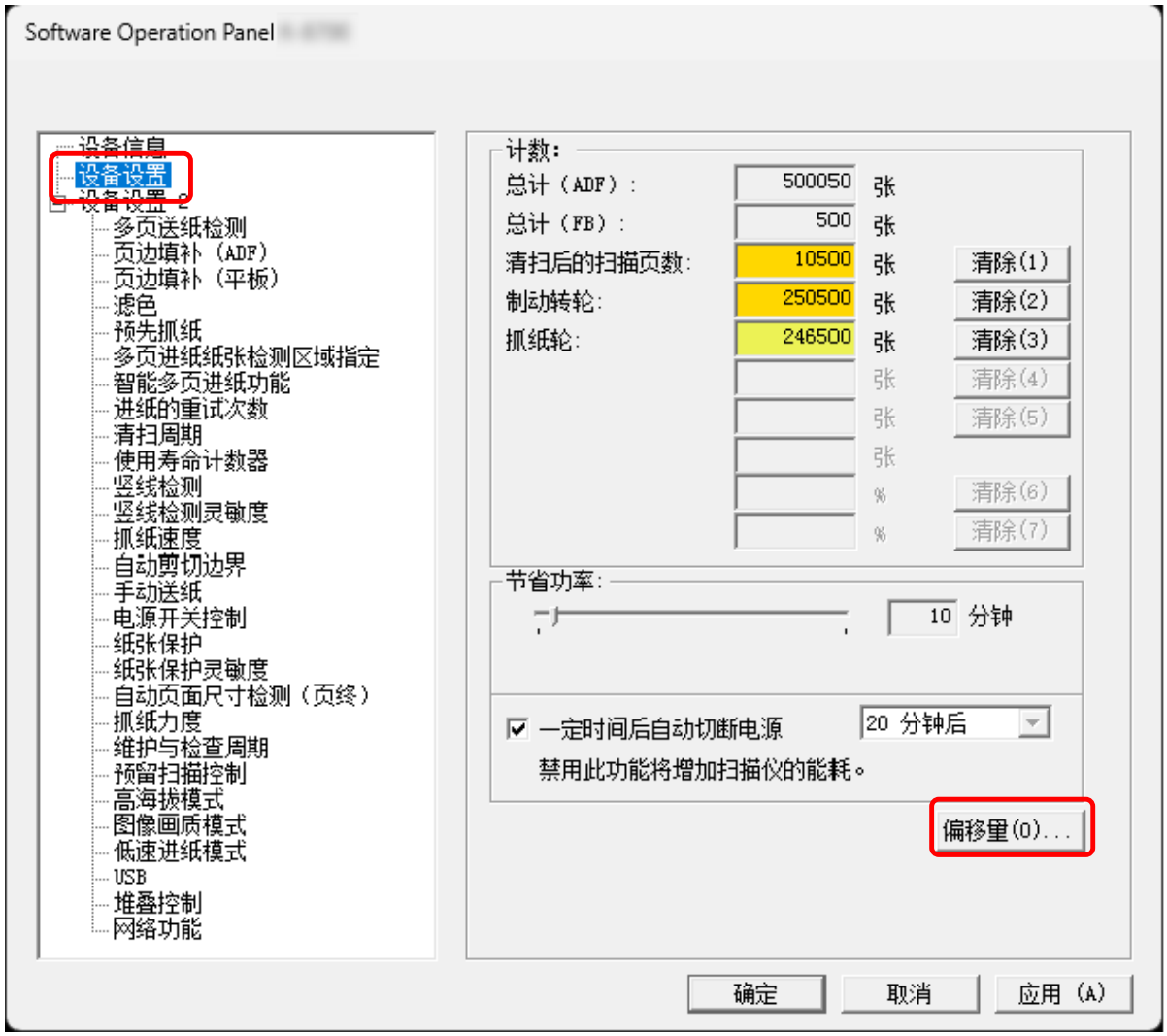

[偏移量]窗口出现。

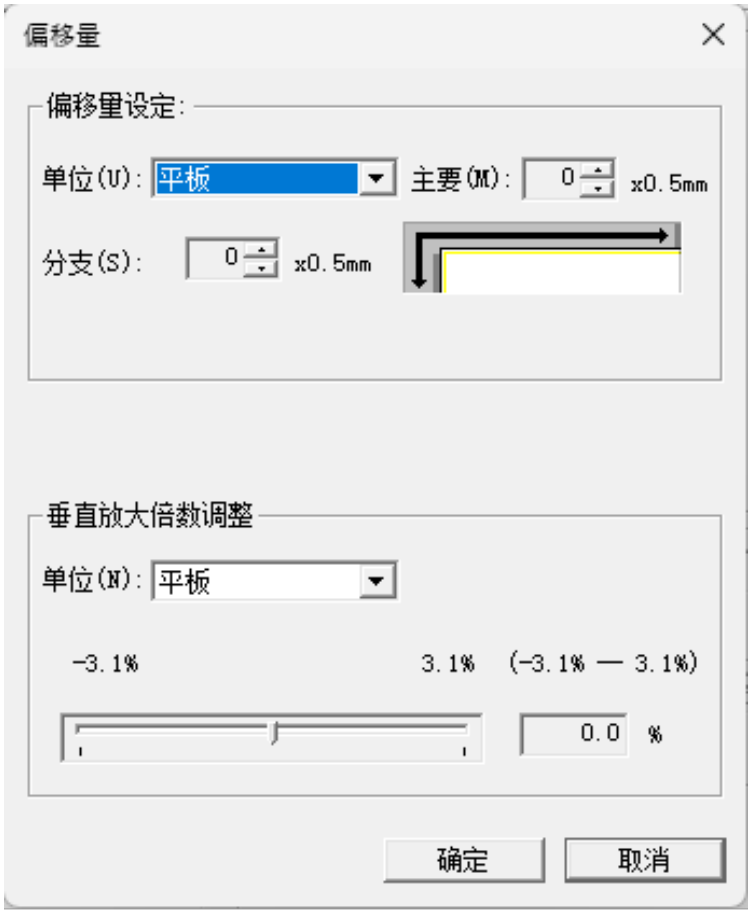

这些窗口中可以配置的项目如下所述：

设置项	说明
计数 （检查/清除）	可以查看每个耗材部件的状态，以确定何时更换或清洁耗材。 当更换或清洁了耗材部件时，清除相应的计数器：
节省功率	指定扫描仪进入省电模式的等待时间。
偏移量设定	指定扫描的开始位置。
垂直放大倍数调整	指定进纸方向的放大倍数。

设备设置 2

1 启动 Software Operation Panel。

➡ 启动 Software Operation Panel（ 第 238 页）

2 从列表选择[设备设置 2]。

将列出在[设备设置 2]中配置的设置。

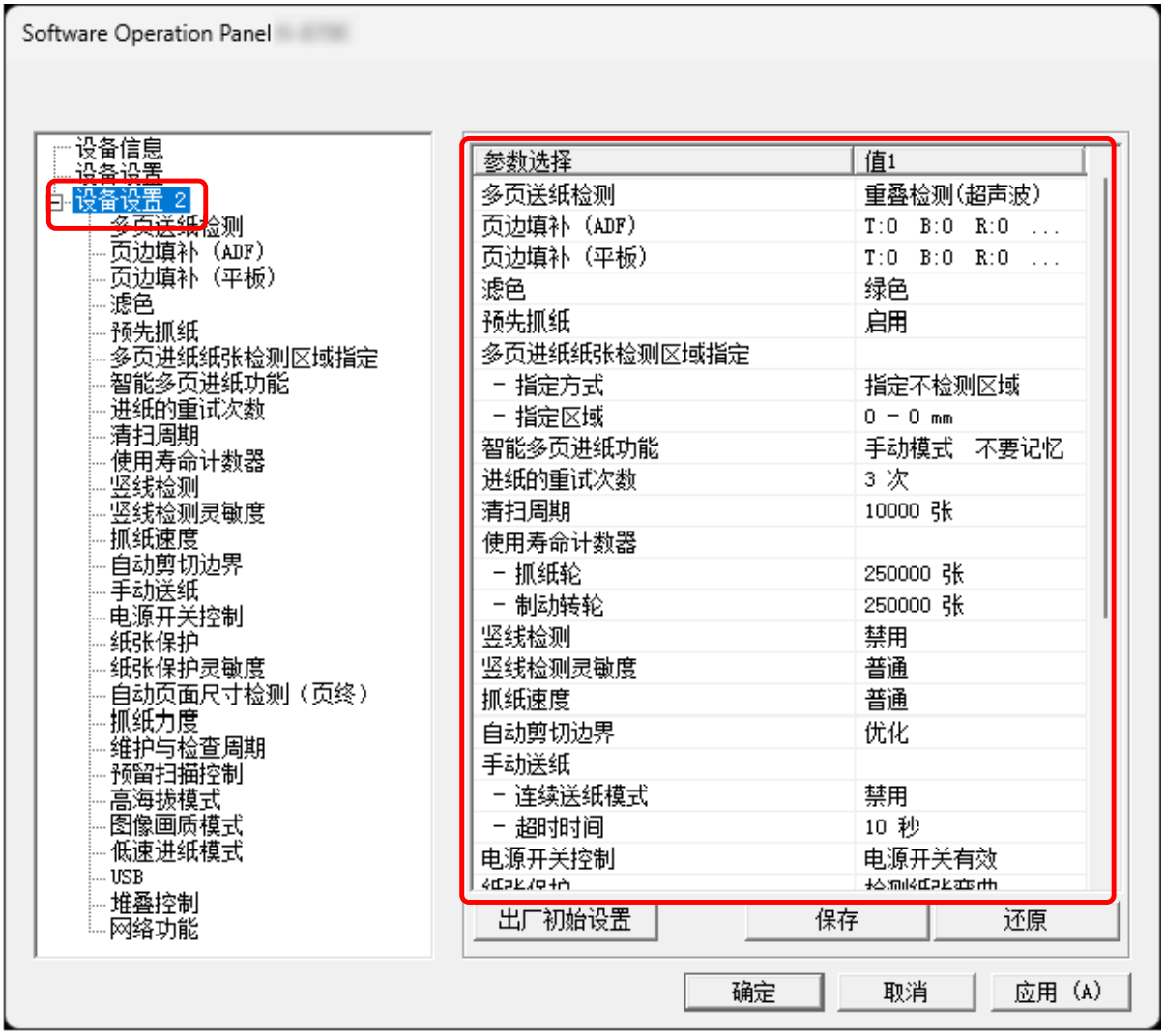

提示

- 可将 Software Operation Panel 设置恢复到出厂初始设定。
  要还原到出厂初始设定，请单击[出厂初始设置]按钮。显示一条消息后，单击[确定]按钮。
  注意：所配置的设置将被清除。
- 可以备份 Software Operation Panel 中 [设备设置 2] 的设置。
  如要备份[设备设置 2]的设置，请单击[保存]按钮，然后指定文件名并在显示的窗口中单击[保存]按钮。
- 可使用 Software Operation Panel 中的[设备设置 2]设置的备份文件，以在其他扫描仪（仅支持相同扫描仪类型）上还原设置。

要还原设置，单击[还原]按钮，然后指定备份文件并在显示的窗口中单击[打开]按钮。显示一条消息后，单击[确定]按钮。
请注意：无法在不同机型的扫描仪上执行还原操作。

可以配置的项目如下：

设置项	说明
多页送纸检测	配置设置以在扫描期间检测重叠文档。
页边填补（ADF）/页边填补（平板）[fi-8700]	配置设置以填充扫描图像的边缘周围的黑色竖线或阴影。
滤色	输出黑白和灰度图像时，您可以通过选择红色、绿色、蓝色（三原色）或白色来排除扫描其中一种颜色。
预先抓纸	在扫描多份文档时，指定该项可缩短扫描时间。
多页进纸纸张检测区域指定	请指定不检测或检测文档重叠的范围。
智能多页进纸功能	配置设置以在启用检测重叠文档设置时自动忽略重叠文档的某些模式。
进纸的重试次数	指定不从 ADF 进纸斜槽（进纸器）送入文档时的进纸重试次数。
清扫周期	指定扫描仪内部的清扫周期。
使用寿命计数器	指定耗材的更换周期。
竖线检测	您可以配置检测玻璃脏污的设置。
竖线检测灵敏度	将[竖线检测]选择为[启用]时，请指定灵敏度水平以检测竖线（玻璃上的脏污）。
抓纸速度	指定开始送入文档的时间。
自动剪切边界	当扫描仪设置为自动检测文档尺寸时，指定是否优化（上舍入/下舍入）扫描图像数据的小数部分。
手动送纸	指定此项以在开始扫描后连续放入并重复扫描文档。
电源开关控制	配置打开和关闭扫描仪电源的设置。
纸张保护	配置检测进纸错误的设置。
纸张保护灵敏度	启用纸张保护功能时，指定检测进纸错误的灵敏度级别。
自动页面尺寸检测（页终）	对于带有索引贴纸或索引标签（带有索引标签的文档）或非矩形文档，请配置此设置以在扫描仪检测到的文档边缘之外进行扫描，使扫描图像包含索引贴纸或索引标签。
抓纸力度	设置用于进纸的拾取压力。
维护与检查周期	指定服务工程师对扫描仪的维护和检查周期。
预留扫描控制	指定送入倾斜的文档时是否防止部分图像缺失。

设置项	说明
高海拔模式	启用此模式以在海拔高于 2,000m 的位置使用扫描仪。
图像画质模式	请设置图像画质模式，以获得接近使用 fi-7700/fi-7600/fi-7700S 扫描时的图像画质。
低速进纸模式	指定该项将减慢扫描速度以保护文档。
USB	如果电脑在通讯期间发生异常，请更改 USB 设置。 当扫描仪通过有线 LAN 连接时，无法配置此设置。
堆叠控制	此选项可让您减慢文档弹出时的速度，防止扫描后的文档散落。
网络功能	指定是否仅通过 USB 连接使用扫描仪。 当扫描仪通过有线 LAN 连接时，无法配置此设置。

页码计数器的相关设置

查看页码计数器

可以查看每个耗材部件的状态，以确定何时更换或清洁耗材。
接近更换耗材或清扫扫描仪的时间后，计数器的背景色出现变化。
各计数器的颜色会发生如下变化：

- [制动转轮]/ [抓纸轮]计数器
  更换耗材后，如果上述计数器达到在 Software Operation Panel 的指定耗材更换周期[使用寿命计数器]（ 第260 页）中指定的值的 95%，计数器将变为淡黄色，在纸张计数器达到 100%时则变为黄色。
- [清扫后的扫描页数]计数器
  清洁后，纸张计数器的值达到在 Software Operation Panel 的扫描仪清扫周期[清扫周期]（ 第259 页）中指定的值时，计数器将变为黄色。
- [墨水余量]计数器
  墨水余量低于 33%时，计数器将变为黄色（仅在已安装背书器时显示）。

1 **启动 Software Operation Panel。**

➡ 启动 Software Operation Panel（ 第 238 页）

2 **从列表选择[设备设置]。**

3 **查看各计数器。**

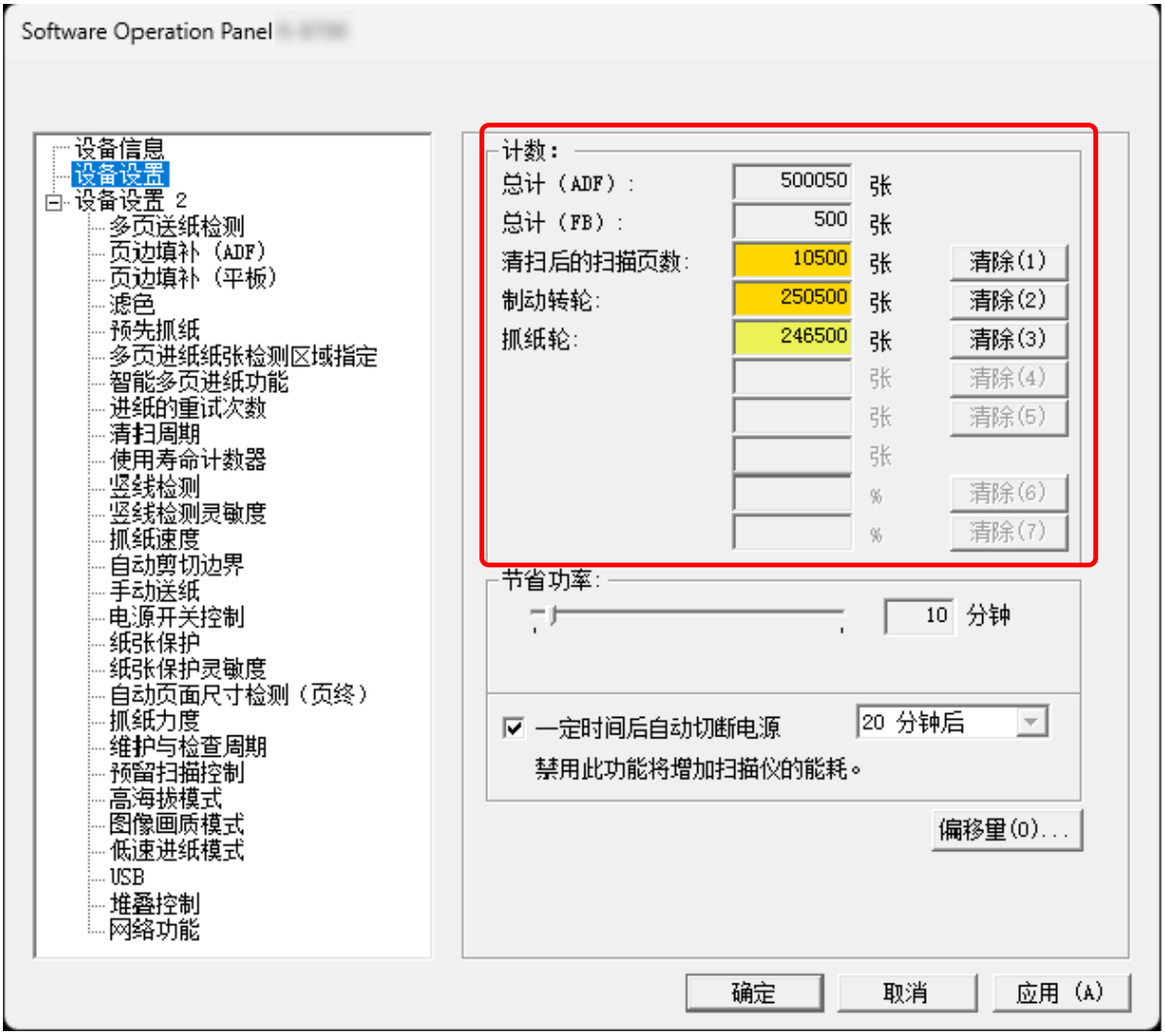

总计（ADF）

使用 ADF 扫描的总张数（以 1 张为单位递增）

总计（FB） [fi-8700]

使用平台扫描的总张数 [fi-8700]（以 1 张为单位递增）

清扫后的扫描页数

最后一次清洁后扫描的总张数（以 1 张为单位递增）

制动转轮

最后一次更换制动轮后扫描的大致张数（以 500 为单位）

抓纸轮

最后一次更换抓纸轮后扫描的大致张数（以 500 为单位）

剩余墨水

打印墨盒中的墨水余量（仅在已安装背书器时显示）

各计数器的出厂默认设置为“0”。
仅在已安装背书器时显示[墨水余量]计数器的出厂默认设置。

注意

若拔出电源电缆关闭扫描仪电源，在[总计]中将有可能不计数已扫描的页数。

提示

也可在操作面板上检查该设置。

清除页码计数器

当更换或清洁了耗材部件时，清除相应的计数器：

1 **启动 Software Operation Panel。**

➡ 启动 Software Operation Panel（ 第 238 页）

2 **从列表选择[设备设置]。**

3 **单击更换的耗材的[清除]按钮，并在执行清洁时单击[清扫后的扫描页数] 的[清除]按钮。**

计数器将被重置为 0。
墨水余量将被重置为 100。

4 **单击[确定]按钮。**

出现信息窗口。

5 **单击[确定]按钮。**

所设的设置即被保存。

提示

也可在操作面板上清除该设置。

清洁或更换耗材的消息

扫描仪正在使用中时电脑上可能会显示如下消息。

示例：更换耗材消息



示例：清洁消息



根据所显示的信息采取以下措施。

- 出现更换耗材的消息时
  查看消息并更换相应的耗材。
  如果单击了[忽略]按钮，消息将会消失而扫描则将继续。但建议您尽快更换耗材。
  如要停止扫描并立刻更换耗材，请单击[取消]按钮。
  有关更换耗材的详情，请参阅以下内容：
  - 更换制动轮（ 第 172 页）
  - 更换抓纸轮（ 第 176 页）
- 出现进行清洁的消息时
  查看消息并进行相应清洁。
  有关清洁的详细信息，请参阅日常维护（ 第 155 页）。

扫描仪清扫周期[清扫周期]

指定扫描仪内部的清扫周期。
当此项的计数器达到指定值时，[设备设置]中的[清扫后的扫描页数]计数器的背景色变为黄色。
也可显示清洁或更换耗材的消息（ 第 258 页）中所述的清扫指示消息。

1 **启动 Software Operation Panel。**

➡ 启动 Software Operation Panel（ 第 238 页）

2 **从列表选择[设备设置 2]➡[清扫周期]。**

3 **为清扫周期指定一个值。**
该值的范围可为 1,000 到 255,000 张（以 1,000 为单位增加）。
出厂默认设置：10

4 **指定是否显示清扫指示消息。**
出厂初始设置清除[显示清扫指示]复选框。

指定耗材更换周期[使用寿命计数器]

指定耗材的更换周期。
更换耗材后，页码计数中的值已达到设置中指定值的 95%时，[设备设置]中的[制动转轮]或[抓纸轮]计数器的背景色变为淡黄色，若页码计数器达到 100%，则转为黄色。
还可为清洁或更换耗材的消息（ 第 258 页）中所述的更换耗材显示消息。

1 **启动 Software Operation Panel。**

➡ 启动 Software Operation Panel（ 第 238 页）

2 **从列表选择[设备设置 2] ➜ [使用寿命计数器]。**

3 **为各个转轮的更换周期指定一个值。**
该值的范围可为 10,000 到 2,550,000 张（以 10,000 为单位增加）。
出厂默认设置： 25

扫描的相关设置

调节开始扫描的位置［偏移量设定/垂直放大倍数调整］

当扫描图像的输出位置不正确或图像看上去缩短/加长（纵向）时，调整偏移量和垂直放大倍数。

注意

通常情况下，出厂默认设置已使用经过调整的值，因此不应做任何修改。

1 **启动 Software Operation Panel。**

➡ 启动 Software Operation Panel（ 第 238 页）

2 **从列表选择[设备设置]并单击[偏移量]按钮。**

3 **根据需要调整偏移量/垂直放大倍数。**

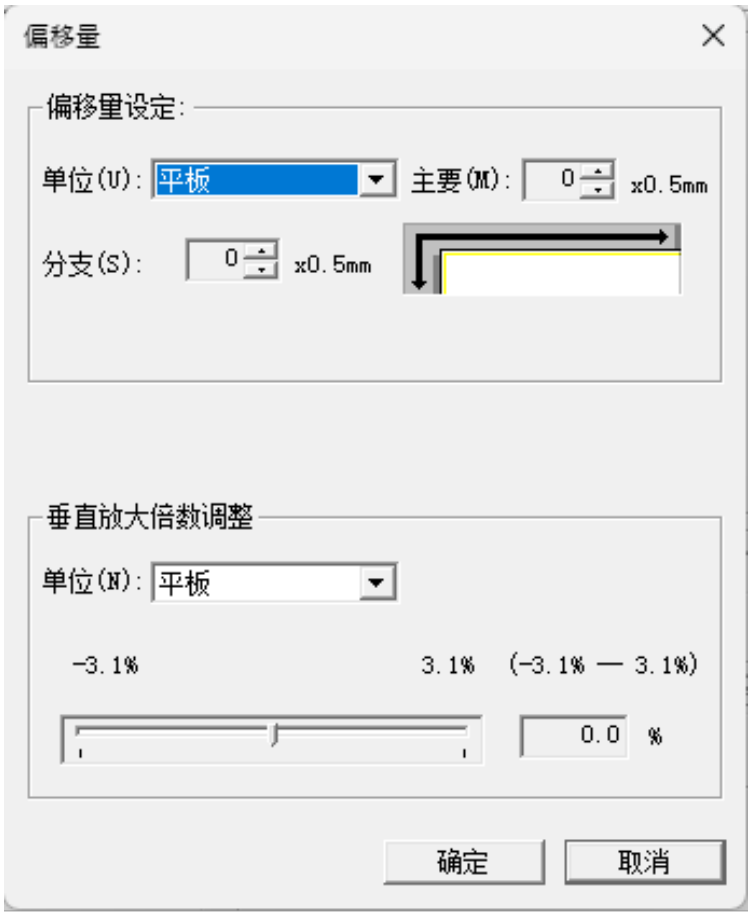

偏移量设定

单位

选择[平板] [fi-8700]、[ADF(正面)]或[ADF(背面)]作为偏移量调节单位。

主要

指定水平（宽度）偏移量。
该指定值的范围可为-2 到+3 mm（以 0.5 为单位增加）。
出厂默认设置：0

分支

指定页面顶部的垂直（长度）偏移量。
该指定值的范围可为-2 到+3 mm（以 0.5 为单位增加）。
出厂默认设置：0

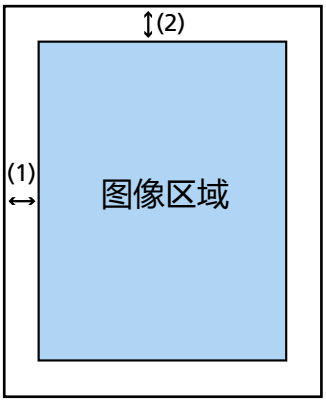

(1)：主= -2 到 3 mm
(2)：副= -2 到 3 mm
（以 0.5 mm 为单位增加）

垂直放大倍数调整

单位

选择[平板] [fi-8700]或[ADF]作为偏移量调节单位。

垂直放大倍数调整

指定垂直（长度）放大倍数。
该指定值的范围可为-3.1%到+3.1%（以 0.1 为单位增加）。
出厂默认设置：0.0

移除图像边缘周围出现的阴影/条纹 [页边填补 (ADF)/页边填补 (平板) [fi-8700]]

配置设置以填充扫描图像的边缘周围的黑色竖线或阴影。
根据您要扫描的文档的状况，文档的阴影可能显示为扫描图像边缘的黑线。
在这种情况下，请通过填补扫描图像的边缘来消除黑线。

1 **启动 Software Operation Panel。**

➡ 启动 Software Operation Panel（ 第 238 页）

2 **从列表选择[设备设置 2] ➡ [页边填补 (ADF)]或[页边填补 (平板) [fi-8700]]。**

3 **指定每个边距要填补的宽度（顶端/底端/右端/左端）。**

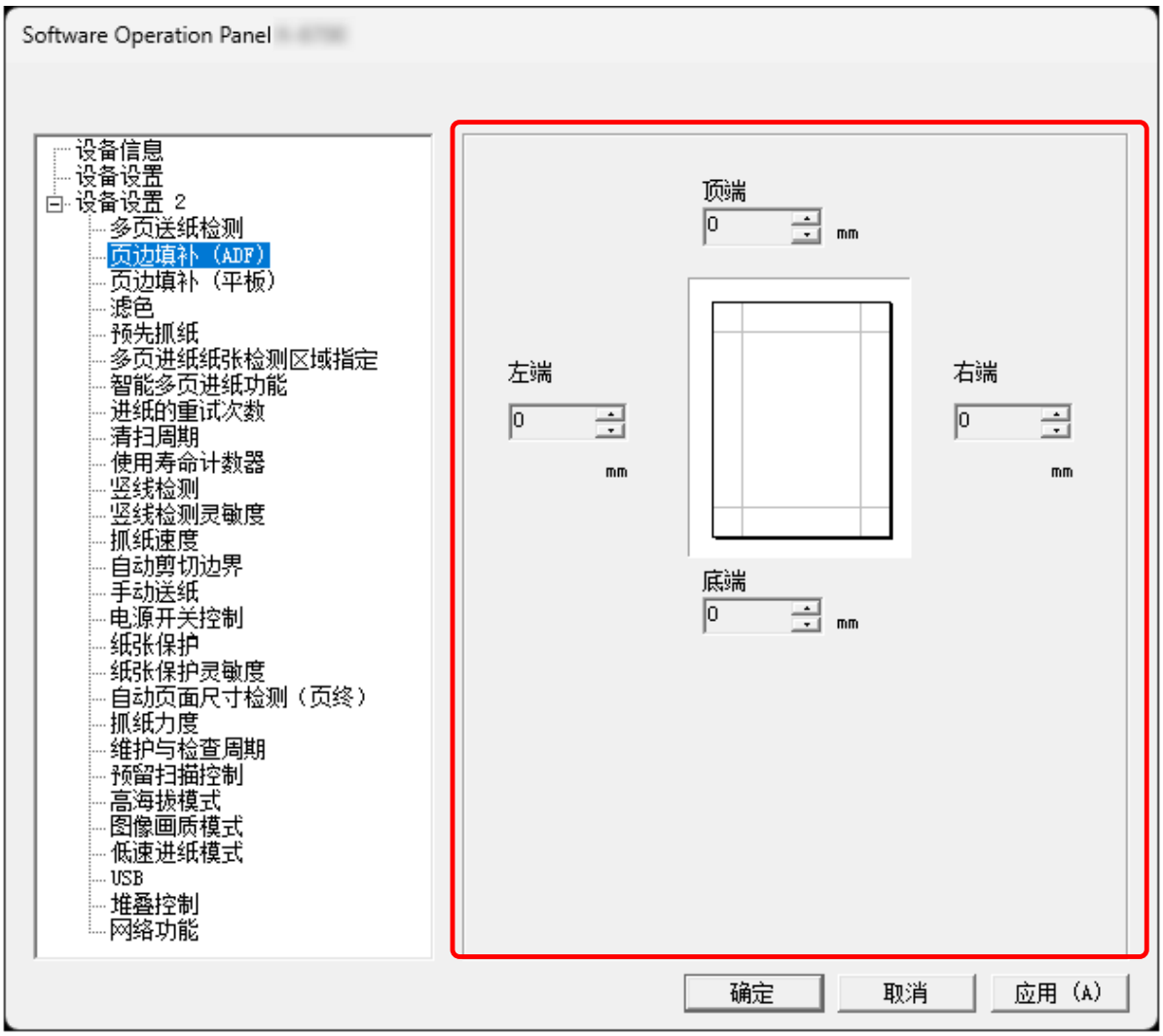

出厂默认设置：0

根据背景色，为指定区域填补白色或黑色。

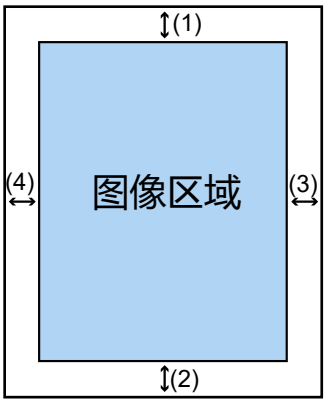

ADF

(1)：顶端 = 0 到 15 mm
(2)：底端 = -7 到 7 mm
(3)：右端 = 0 到 15 mm
(4)：左端 = 0 到 15 mm

平板 [fi-8700]

（1）：顶端 = 0 到 15 mm
(2)：底端 = 0 到 15 mm
(3)：右端 = 0 到 15 mm
(4)：左端 = 0 到 15 mm

（以 1 mm 为单位增加）

注意

请注意，如果页边填补的目标范围过大，靠近边缘的部分字符可能会消失。

提示

- 可在扫描仪驱动程序中将背景色更改为黑色或白色。
  有关详情，请参阅扫描仪驱动程序的帮助。
- 根据您为[页边填补 (ADF)]指定的底部边距数值，页边填补功能将执行以下操作：
  - 1 到 7 mm
    使用背景颜色从图像的下端向内部填补指定区域。
  - -1 到-7 mm
    在不使用背景颜色从图像的下端向内部填补指定区域的情况下输出图像。（在扫描仪驱动程序中设置了[末页检测]时，会将指定区域填补后输出图像。
- 也可从扫描仪驱动程序配置该设置。根据 Software Operation Panel 中的设置，页边填补将应用于边缘已被填补的图像。

配置扫描设置以在扫描时删除指定的颜色［滤色］

输出黑白和灰度图像时，您可以通过选择红色、绿色、蓝色（三原色）或白色来排除扫描其中一种颜色。例如，在扫描绿色框的带有黑色字符的文档时，若将绿色选为滤色，则只会扫描文档的黑色字符部分。

1 **启动 Software Operation Panel。**

➡ 启动 Software Operation Panel（ 第 238 页）

2 **从列表选择[设备设置 2] ➜ [滤色]。**

3 **选择要移除的颜色。**

红色、绿色、蓝色、白色

移除选定的颜色。
出厂默认设置：绿色

无

不移除颜色。

注意

如果要排除的部件颜色太深，可能无法排除。

提示

也可以在扫描仪驱动程序中指定红色、绿色、蓝色或白色以外的颜色。此设置覆盖 Software Operation Panel 中的设置。

缩短扫描间隔时间［预先抓纸］

在扫描多份文档时，指定该项可缩短扫描时间。
“预先抓纸”是指在弹出当前正在扫描的文档之前，将下一个文档送入 ADF。

1 **启动 Software Operation Panel。**

➡ 启动 Software Operation Panel（ 第 238 页）

2 **从列表选择[设备设置 2] ➜ [预先抓纸]。**

3 **选择启用或禁用[预先抓纸]。**
出厂默认设置：启用

提示

- 如果启用预先抓纸时在扫描过程中取消扫描，则必须取出预先抓纸的文档，然后再次放入文档。
- 也可在扫描仪驱动程序或操作面板中配置该设置。
  注意，扫描仪驱动程序设置具有优先级。

指定进纸的重试次数［进纸的重试次数］

指定不从 ADF 进纸斜槽（进纸器）送入文档时的进纸重试次数。

1 **启动 Software Operation Panel。**

➡ 启动 Software Operation Panel（ 第 238 页）

2 **从列表选择[设备设置 2] ➜ [进纸的重试次数]。**

3 **指定进纸的重试次数。**

该值的范围可为 1 到 12 次。

出厂默认设置：3 次

> **提示**
>
> 也可在操作面板上配置该设置。

设置开始送纸的时间［抓纸速度］

指定开始送入文档的时间。
重叠文档或卡纸频繁发生时，延迟进纸时间将有可能改善性能。
该设置在扫描薄纸时十分有效。

1 **启动 Software Operation Panel。**

➡ 启动 Software Operation Panel（ 第 238 页）

2 **从列表选择[设备设置 2] ➜ [抓纸速度]。**

3 **选择开始将文档送入扫描仪的时间。**

普通

这是出厂默认设置。

较慢

开始将文档送入扫描仪的时间比[普通]慢。

注意

由于送入文档的开始时间较迟，因此整体扫描时间较长。

提示

也可在操作面板上配置该设置。

图像大小的设置［自动剪切边界］

当扫描仪设置为自动检测文档尺寸时，指定是否优化（上舍入/下舍入）扫描图像数据的小数部分。
当检测到文档尺寸时，与标准纸张尺寸相比，扫描图像可能有小数部分。
输出图像大小取决于小数部分的处理方式。

1 **启动 Software Operation Panel。**

➡ 启动 Software Operation Panel（ 第 238 页）

2 **从列表选择[设备设置 2]➡[自动剪切边界]。**

3 **选择是否包括或排除此类小数数据。**
选择[优化]以避免文档部分要素遗漏。
出厂默认设置：优化

注意

- 选择[优化]可避免文档部分要素遗漏，阴影可能出现在边缘周围。
- 选择[下舍入]扫描边缘带有文本等要素的文档时，输出的图像中可能会遗漏部分文档要素。

纸张保护功能的设置［纸张保护］

配置检测进纸错误的设置。
该功能可在以下情况下检测进纸错误：

- 当扫描仪检测到因进纸错误而异常扭曲的文档时
- 扫描仪检测到卡纸噪音时

由于进纸错误导致的卡纸可能会损坏或撕裂重要文档。
检测文档进纸错误并停止进纸可以防止损坏文档。
此功能适用于扫描难以进纸的文档（如薄纸文档）。

1 **启动 Software Operation Panel。**

➡ 启动 Software Operation Panel（ 第 238 页）

2 **从左侧的列表选择[设备设置 2] ➡ [纸张保护]。**

3 **选择检测方法。**

无效

不检测进纸错误。

检测纸张弯曲

扫描仪检测到因进纸错误而异常弯曲的文档时将停止扫描。
这是出厂默认设置。

检测卡纸噪音

扫描仪检测到卡纸噪音时将停止扫描。

检测纸张弯曲和卡纸噪音

扫描仪检测到因进纸错误而异常弯曲的文档或扫描仪检测到卡纸噪音时将停止扫描。

注意

请注意，纸张保护功能是为了防止文档损坏，但不保证可以保护所有文档。

提示

- 启用[纸张保护]时，在下述情况下，即使正确送入文档，也有可能停止进纸。
  - 扫描褶皱的文档时
  - 扫描非正方形或长方形的文档时
  - 扫描背景较暗的文档时
  - 扫描边缘附近印有文本或图案背景的文档时

  只有从操作面板重新扫描文档时，才能禁用纸张保护功能。

  ➡ 禁用纸张保护功能（ 第 153 页）
- 如果纸张保护功能频繁中止文档进纸，请根据频繁发生纸张损坏防止错误（ 第 219 页）采取措施。

- 在下列情况下，[纸张保护]将被禁用。
  - 在扫描仪驱动程序中启用使用文档装订页的设置时
  - 使用手动单张模式时
- 也可在扫描仪驱动程序或操作面板中配置该设置。
  注意，扫描仪驱动程序设置具有优先级。
  在扫描仪驱动程序中将纸张保护设置设为开启时，无论操作面板和 Software Operation Panel 的设置为何，[检测纸张弯曲与检测卡纸噪音]都始终有效。
  请注意，当操作面板设置具有优先权时，纸张保护设置将按以下顺序应用。

  1 扫描仪驱动程序
  有关详细信息，请参阅扫描仪驱动程序帮助。

  2 操作面板的[设置菜单]屏幕中的[19：纸张保护]

  ➡ 如何使用设置菜单（ 第 102 页）

  3 Software Operation Panel

  ➡ 纸张保护功能的设置 [纸张保护]（ 第 270 页）

指定纸张保护的灵敏度级别［纸张保护灵敏度］

启用纸张保护功能时，指定检测进纸错误的灵敏度级别。
没有正确送入文档时，文档将出现异常弯曲或发出卡纸噪音。
指定灵敏度级别，以检测异常的文档弯曲或卡纸噪音。

1 启动 Software Operation Panel。

➡ 启动 Software Operation Panel（ 第 238 页）

2 从左侧的列表选择[设备设置 2] ➡ [纸张保护灵敏度]。

3 选择灵敏度级别。

- 请为［纸张弯曲］选择灵敏度级别。

低

降低检测异常弯曲的文档的灵敏度级别。
指定此项以尽在文档弯曲程度较大时检测弯曲的文档。

普通

以最佳灵敏度检测异常的文档弯曲。
这是出厂默认设置。

高

提高检测异常弯曲的文档的灵敏度级别。
指定此项以检测弯曲的文档，即使其变形程度较轻。

提示

如要立刻检测异常的文档弯曲并停止扫描，请选择[高]。

- 请为[卡纸噪音]选择灵敏度级别。

低

降低检测卡纸噪音的灵敏度级别。
指定该项以仅检测较大的卡纸噪音。

普通

以最佳灵敏度级别检测卡纸噪音。
这是出厂初始设置。

高

提高检测卡纸噪音的灵敏度级别。
指定该项即可在出现微弱的卡纸噪音时依然进行检测。

提示

- 如要立刻检测卡纸噪音并停止扫描，请选择[高]。

- 如果因纸张保护功能导致扫描频繁停止，请选择[低]。
- 也可在操作面板上配置该设置。

扫描带有索引标签的文档或非矩形文档的设置［自动页面尺寸检测（页终）］

对于带有索引贴纸或索引标签（带有索引标签的文档）或非矩形文档，请配置此设置以在扫描仪检测到的文档边缘之外进行扫描，使扫描图像包含索引贴纸或索引标签。
如要扫描带有索引标签的文档，请在放入文档时使索引贴纸或标签所在的边缘为底边。

➡ 放入带有索引标签的文档或非矩形文档（ 第 84 页）

1 **启动 Software Operation Panel。**

➡ 启动 Software Operation Panel（ 第 238 页）

2 **从列表选择[设备设置 2] ➡ [自动页面尺寸检测（页终）]。**

3 **选择文档的形状。**

矩形

检测到文档下端时停止扫描。
这是出厂默认设置。

带有索引标签

扫描距离带有检索标签的文档下端最多 35 mm 的范围

非矩形

扫描距离检测文档下端最多 120 mm 的范围

注意

如果选择[带有索引标签]或[非矩形]，扫描速度会降低。

调整纸张抓取压力［抓纸力度］

设置用于进纸的拾取压力。
在扫描薄纸或纸张进纸不顺畅，且抓纸轮在进纸前反复空转时，调整抓纸压力可提高扫描性能。

1 **启动 Software Operation Panel。**

➡ 启动 Software Operation Panel（ 第 238 页）

2 **从列表选择[设备设置 2] ➜ [抓纸力度]。**

3 **设置用于进纸的拾取压力。**

低

对于薄纸，请选择此选项。
此选项适用于扫描相对较薄的纸张。
即使是薄纸也能送纸。但是，如果要扫描使用不推荐纸张类型的文档，请务必先测试同一类型的纸张，以检查该文档是否可以扫描。
扫描厚纸时，纸张可能无法正常进纸，导致抓纸轮反复无目的地旋转。

中

默认搓纸压力。正常使用时请保留此设置。
这是出厂默认设置。

高

对于较厚的或卷曲的纸张，请选择此选项。
此选项适用于扫描相对较厚的纸张。
抓纸轮的进纸力已增强，因此即使是难以进纸的文档也能快速进纸。
扫描薄纸可能会导致卡纸。

提示

也可在操作面板上配置该设置。

倾斜送入文档时避免部分图像遗失[预留扫描控制]

指定送入倾斜的文档时是否防止部分图像缺失。
如果将[预留扫描控制]设置为[扩展]，倾斜送入文档时将自动拉宽扫描区域，以避免部分图像遗失。

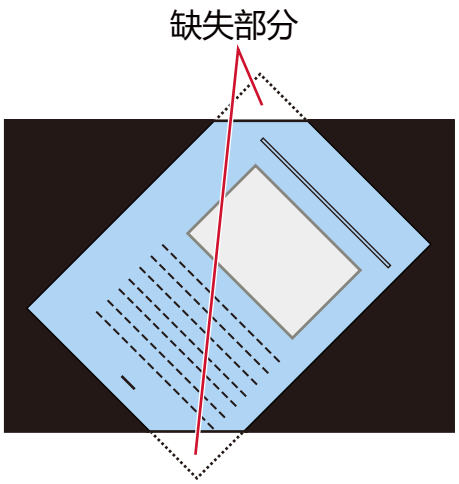

图像缺失一部分时

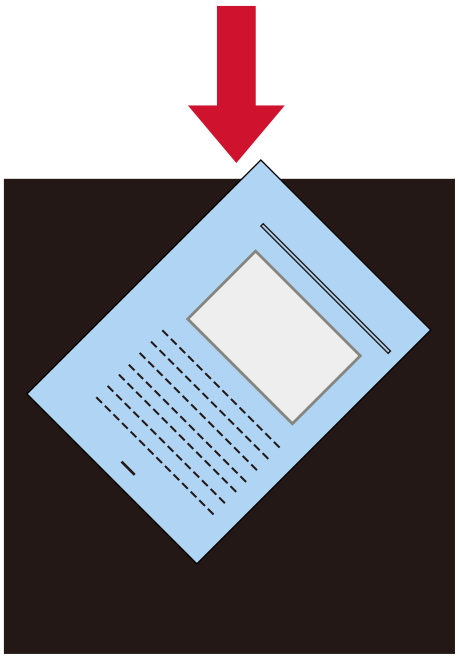

选择了[扩展]时

1 **启动 Software Operation Panel。**

➡ 启动 Software Operation Panel（ 第 238 页）

2 **从列表选择[设备设置 2]➡[预留扫描控制]。**

3 **选择 [扩展]。**
出厂默认设置：普通

提示

- 建议以最大可用纸张尺寸扫描。
- 也可在操作面板上配置该设置。

在高海拔处扫描［高海拔模式］

启用此模式以在海拔高于 2,000m 的位置使用扫描仪。
高海拔地区的低气压可能会降低超声波传感器对文档重叠检测的准确度。
将高海拔模式设置为[有效]，改善检测重叠文档的准确性。

1 **启动 Software Operation Panel。**

➡ 启动 Software Operation Panel（ 第 238 页）

2 **从列表选择[设备设置 2] ➜ [高海拔模式]。**

3 **选择［有效]。**
出厂默认设置：无效

指定扫描的图像画质［图像画质模式］

请设置图像画质模式，以获得接近使用 fi-7700/fi-7600/fi-7700S 扫描时的图像画质。

1 **启动 Software Operation Panel。**

➡ 启动 Software Operation Panel（ 第 238 页）

2 **从列表选择[设备设置 2] ➜ [图像画质模式]。**

3 **选择是否获得接近 fi-7700/fi-7600/fi-7700S 的图像画质。**

出厂默认设置：无效

保护纸张不受损伤的功能的设置［低速进纸模式］

指定该项将减慢扫描速度以保护文档。
以低分辨率（低于 400 dpi）执行扫描时，无论设置的分辨率为何，都将以低速执行扫描。该设置在扫描长页文档时十分有效。

1 **启动 Software Operation Panel。**

➡ 启动 Software Operation Panel（ 第 238 页）

2 **从列表选择[设备设置 2] ➜ [低速进纸模式]。**

3 **如要执行低速扫描以保护文档，请选择[启用]。**
出厂默认设置：无效

> **提示**
> 也可在操作面板上配置该设置。

指定出纸速度（堆叠控制）

此选项可让您减慢文档弹出时的速度，防止扫描后的文档散落。
当您扫描不同尺寸的文档时，此设置会生效。

1 **启动 Software Operation Panel。**

➡ 启动 Software Operation Panel（ 第 238 页）

2 **从列表选择[设备设置 2]➡[堆叠控制]。**

3 **选择［启用］以防止扫描的文档散开。**
请注意，由于出纸速度受到控制，文档的输出速度变慢，因此扫描速度会降低。
出厂默认设置：禁用

> **提示**
> 也可在操作面板上配置该设置。

检测重叠文档的相关设置（多页送纸检测）

指定检测重叠文档的方法[多页送纸检测]

多页进纸是指两页或以上的纸张重叠并同时送入的错误。
配置设置以在扫描期间检测重叠文档。
使用超声波传感器或根据文档长度的不同来检测重叠的文档。
检测到文档重叠时，将显示错误消息，扫描停止。如果文档在距离顶端 30 mm 处重叠，则不会检测为重叠。

注意

使用“手动单张模式”时，不会检测到文档重叠。
手动单张模式是用于扫描对折文档或信封等多层文档的模式。因此，即使启用了检测重叠文档的设置，该类文档也不会被检测为重叠文档。

1 **启动 Software Operation Panel。**

➡ 启动 Software Operation Panel（ 第 238 页）

2 **从列表选择[设备设置 2]➡[多页送纸检测]。**

3 **选择检测方法。**

无

不检测重叠的文档。

重叠检测(超声波)

用超声波传感器检测重叠的文档。
当选择该项时，可指定以下两个选项：

- 指定检测重叠文档的区域（沿进纸方向距离文档前端的长度）。
  有关详情请参阅指定检测重叠文档的区域［多页进纸纸张检测区域指定］（ 第284 页）。
- 将一张纸粘附到文档上时，可记忆这张纸的长度和位置，并设置为忽略文档的重叠。
  有关详情请参阅配置不检测某些重叠式样（ 第 149 页）。

这是出厂默认设置。

检查长度

按长度差值检测重叠的文档。
选择此项扫描相同长度的文档。

注意

注意：当扫描混合不同长度的批次时，不能精确地检测到重叠的文档。

检测重叠及长度

通过结合[重叠检测(超声波)]和[检查长度]来检测重叠的文档。
当选择该项时，可指定以下两个选项：

- 指定检测重叠文档的区域（沿进纸方向距离文档前端的长度）。
  有关详情请参阅指定检测重叠文档的区域［多页进纸纸张检测区域指定］（ 第284 页）。
- 将一张纸粘附到文档上时，可记忆这张纸的长度和位置，并设置为忽略文档的重叠。
  有关详情请参阅配置不检测某些重叠式样（ 第 149 页）。

注意

注意：当扫描混合不同长度的批次时，不能精确地检测到重叠的文档。

长度

当选择[检查长度]或[检测重叠及长度]时指定这一项。
指定要检测为重叠文档的文档长度的差值。
当文档长度的差值大于指定的值时，检测为重叠的文档。
任何低于指定值的长度均视为微小误差，而不检测为重叠的文档。
出厂默认设置：10

注意

- 要扫描不同长度的文档，请选择[重叠检测(超声波)]。
- 若选择[重叠检测(超声波)]，当文档贴有便利贴、收据或照片时，可能会将文档的粘附物检测为重叠文档。
  如要禁用检测重叠文档，请配置以下任一设置：
  - 选择[检查长度]
  - 在[多页进纸纸张检测区域指定]中配置该设置，以不检测粘贴的纸张。
  - 在[智能多页进纸功能]中，选择[自动模式 1]或[自动模式 2]

提示

- 在以下情况下，将不检测重叠文档：
  - 在扫描仪驱动程序中启用使用文档装订页的设置时
  - 使用手动单张模式时
- 也可从扫描仪驱动程序配置该设置。
  注意，扫描仪驱动程序设置具有优先级。

指定检测重叠文档的区域［多页进纸纸张检测区域指定］

请指定不检测或检测文档重叠的范围。
当在[多页送纸检测]中选择[重叠检测(超声波)]或[检测重叠及长度]时，请指定此项。

1 **启动 Software Operation Panel。**

➡ 启动 Software Operation Panel（ 第 238 页）

2 **从左侧的列表选择[设备设置 2] ➡ [多页进纸纸张检测区域指定]。**

3 **指定检测范围。**

勾选[选定的范围]复选框。

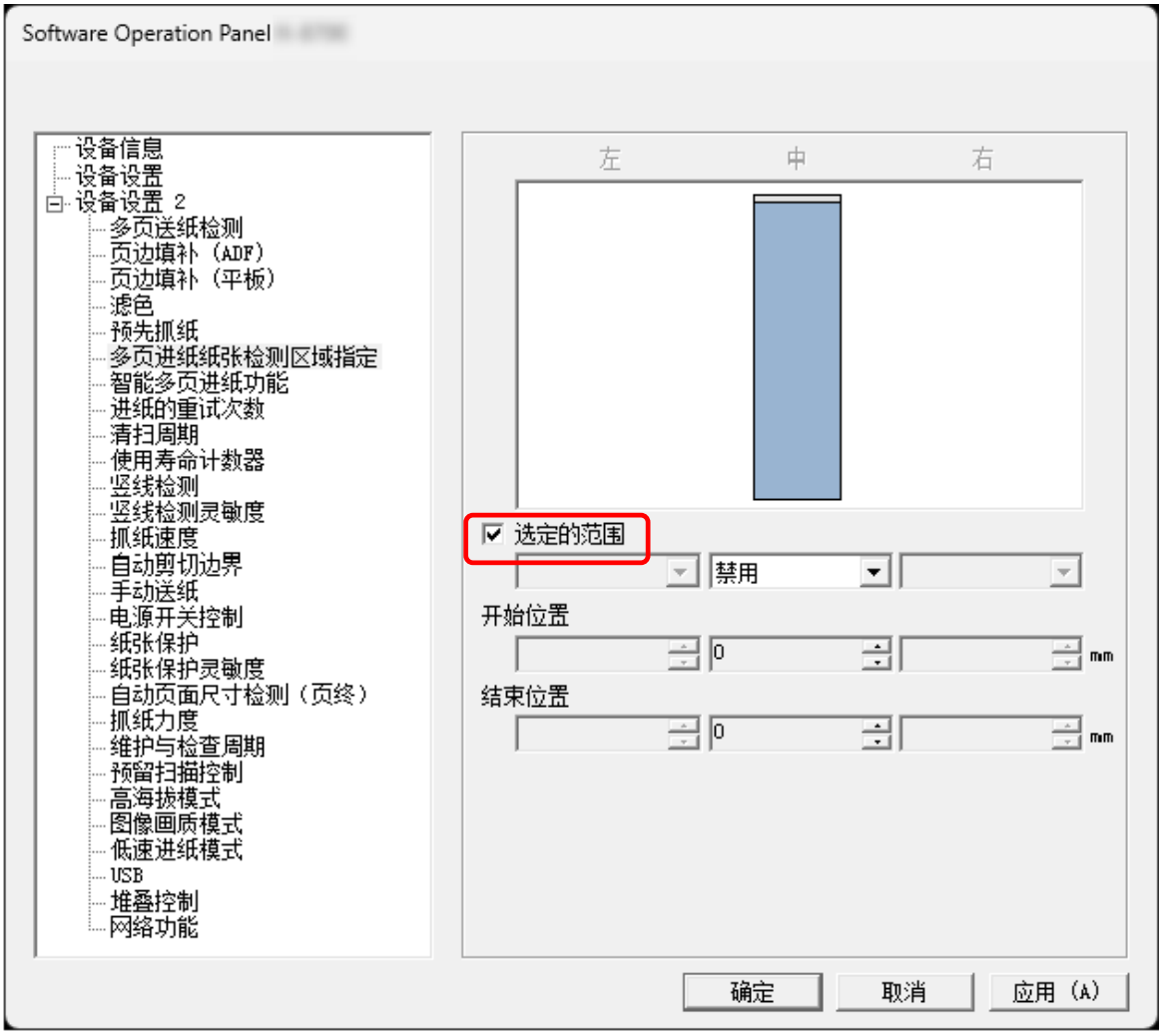

[选定的范围]复选框

选择该复选框，在下图（浅蓝色部分）中指定检测范围。

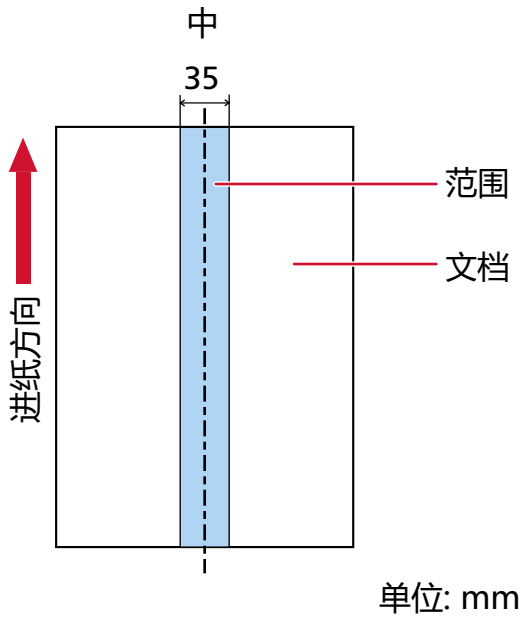

出厂默认设置为取消勾选该复选框。
清除该复选框将开始和结束位置设置为“0”，在整个文档内检测重叠的文档。
若将文档放置于抓纸轮之间的中点，即适用上述条件。
如果文档在距离顶端 30 mm 处重叠，则不会检测为重叠。

禁用（中）

勾选[选定的范围]复选框时可选择此项。
不在指定的区域内检测重叠的文档。
这是出厂初始设置。

启用（中）

勾选[选定的范围]复选框时可选择此项。
在指定的区域内检测重叠的文档。

开始位置（中）

指定检测区域的开始位置（沿进纸方向距离文档前端的长度）。
范围：0 到 510 mm，以 2 mm 为单位增加，开始位置<结束位置
出厂默认设置：0

结束位置（中）

指定检测区域的结束位置（沿进纸方向距离文档前端的长度）。
范围：0 到 510 mm，以 2 mm 为单位增加，开始位置<结束位置
出厂默认设置：0

提示

- 当开始位置和结束位置都是“0”时，不管[选定的范围]设置，将在整个文档上检测重叠的文档。
- 要对整个文档禁用重叠文档检测，为[选定的范围]选择[禁用]，并将开始位置设为“0”，将结束位置设为等于或大于文档长度。
- 如果开始位置设定为超过文档的长度，当[选定的范围]设定为[禁用]时将在整个文档中检测重叠的文档，当[选定的范围]设定为[启用]时将不在文档的任何位置检测重叠的文档。
- 要检测重叠文档，检测区域长度必须至少指定为 5 mm。
  配置设置，使结束位置超过开始位置 6 mm 或以上。
- 也可使用以下方法设置开始位置和结束位置：
  - 在指定检测区域的窗口上，通过拖动鼠标指针来绘制一个正方形。
  - 在指定检测区域的窗口上，拖动指示开始位置和结束位置的手柄。
- 有关重叠检测区域设置的示例，请参阅设置文档重叠检测区域的示例（ 第287 页）。

■ 设置文档重叠检测区域的示例

示例 1

设置详情如下所述。

检测区域：指定启用的区域，开始：50 mm，结束：200 mm

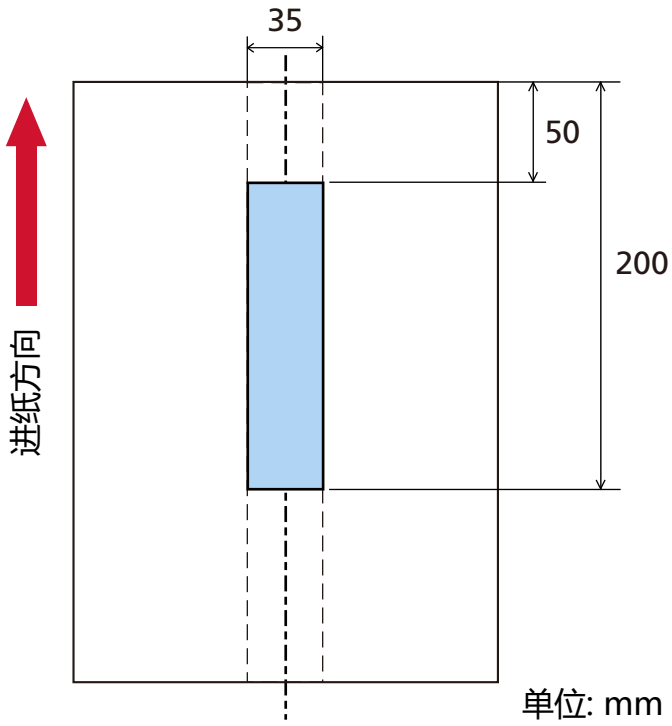

仅在浅蓝色区域内检测到重叠的文档。

示例 2

设置详情如下所述。

检测区域：指定禁用的区域，开始：0 mm，结束：300 mm

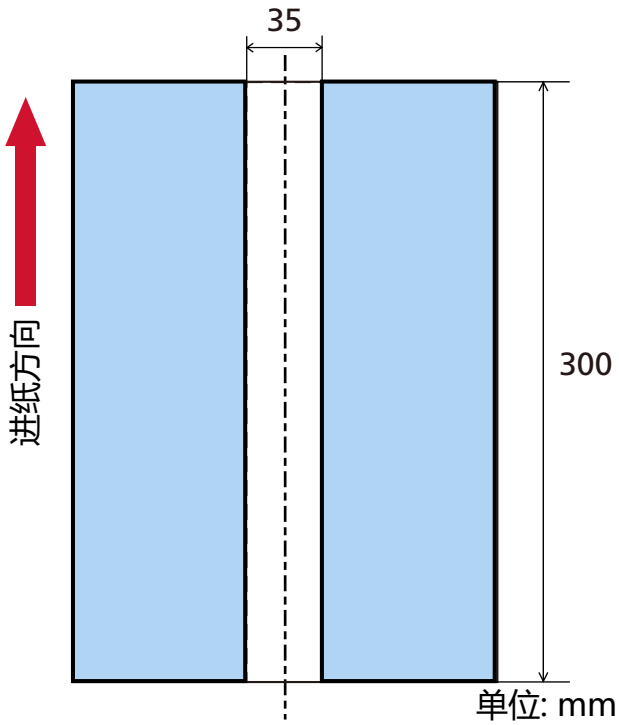

仅在浅蓝色区域内检测到重叠的文档。

示例 3（错误示例）

设置详情如下所述。

检测区域：指定启用的区域，开始：100 mm，结束：102 mm

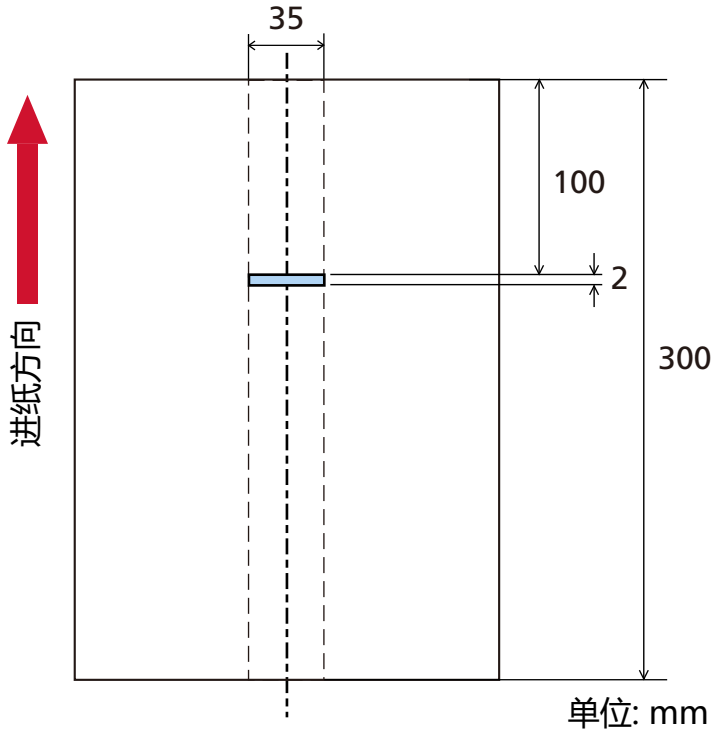

由于检测区域（长度）小于 5 mm，所以无法准确检测重叠的文档。

设置忽略某些重叠式样[智能多页进纸功能]

配置设置以在启用检测重叠文档设置时自动忽略重叠文档的某些模式。
注意，设置此项前必须先在扫描仪驱动程序和 Software Operation Panel（指定检测重叠文档的方法[多页送纸检测]（ 第 282 页））中指定[重叠检测(超声波)]或[检测重叠及长度]。

1 **启动 Software Operation Panel。**

➡ 启动 Software Operation Panel（ 第 238 页）

2 **从左侧的列表选择[设备设置 2] ➡ [智能多页进纸功能]。**

3 **选择操作模式。**

手动模式

当重新扫描的文档检测为重叠文档时指定是否检测重叠的文档。
不记忆粘附纸张的大小或位置。
检测到重叠的文档时，将立刻停止扫描。
请注意，如果在扫描仪驱动程序中将停止扫描以查看图像设置为开启，弹出重叠的文档后将停止扫描。
这是出厂初始设置。

自动模式 1

指定粘附在文档上的一张纸（检测为重叠文档）的长度和位置是否记忆为重叠式样。
如果记忆了重叠式样，下一次扫描时具有相同重叠式样的文档不会检测为重叠文档。
弹出重叠的文档后将停止扫描。
最多可以记忆 8 页纸张的重叠式样（每页纸张最多可以记忆 4 个重叠式样）。
记忆了 8 页纸张的重叠式样后，从记忆的第一页纸张起，记忆的式样将被新检测到的式样覆盖。
然而，当将扫描仪关闭后重新打开时，所记忆的重叠式样的数量取决于 Software Operation Panel 中[切断电源时重叠式样]的设置。

➡ 设置忽略某些重叠式样[智能多页进纸功能]（ 第 290 页）

> **提示**
> 如果希望扫描仪记忆文档的 5 个以上的重叠式样，请先扫描一次文档，使扫描仪记忆最多 4 个重叠式样，然后再扫描一次文档，使其记忆第 5 个及之后的重叠式样，这样一来，新记忆的重叠式样将不会在下一次扫描时被检测为重叠。
> 由于同一文档被扫描了两次，扫描仪实际上会将其记忆为两个文档。

自动模式 2

指定粘附在文档上最长的一张纸（检测为重叠文档）的长度是否记忆为重叠式样。
如果记忆了重叠式样，下一次扫描时粘附相同长度或更短的一张纸的文档不会检测为重叠文档。
弹出重叠的文档后将停止扫描。
在该模式中仅可记忆 1 个重叠式样。

[删除重叠式样]复选框

选择此项可清除在自动模式中记忆的重叠式样。

通过选择它，可清除之前记忆在自动模式中的重叠式样。
可以删除不需记忆的重叠式样，但要小心操作，因为这会删除记忆的所有式样。
出厂默认设置为取消勾选该复选框。

[记忆重叠式样]复选框

对于自动模式 1 或自动模式 2，当检测到重叠的文档时，手动切换是否记忆重叠式样。
选择此项更改默认设置为启用，以在检测到重叠的文档时记忆重叠式样。
出厂默认设置为取消勾选该复选框。
有关记忆重叠式样功能的详情，请参阅配置不检测某些重叠式样（ 第 149 页）。

切断电源时重叠式样

您可以指定是否要在电源关闭时保留重叠式样。
选择[记忆]时，在下次打开扫描仪电源时，可以使用为自动模式 1 记忆的最新的重叠式样（八份文档）和自动模式 2 的一个重叠式样。
出厂默认设置：不要记忆

提示

也可在操作面板上配置该设置。

等待时间的相关设置

扫描仪进入省电模式的等待时间[节省功率]

指定扫描仪进入省电模式的等待时间。

1 **启动 Software Operation Panel。**

➡ 启动 Software Operation Panel（ 第 238 页）

2 **从列表选择[设备设置]。**

3 **指定扫描仪进入省电模式前的等待时间。**

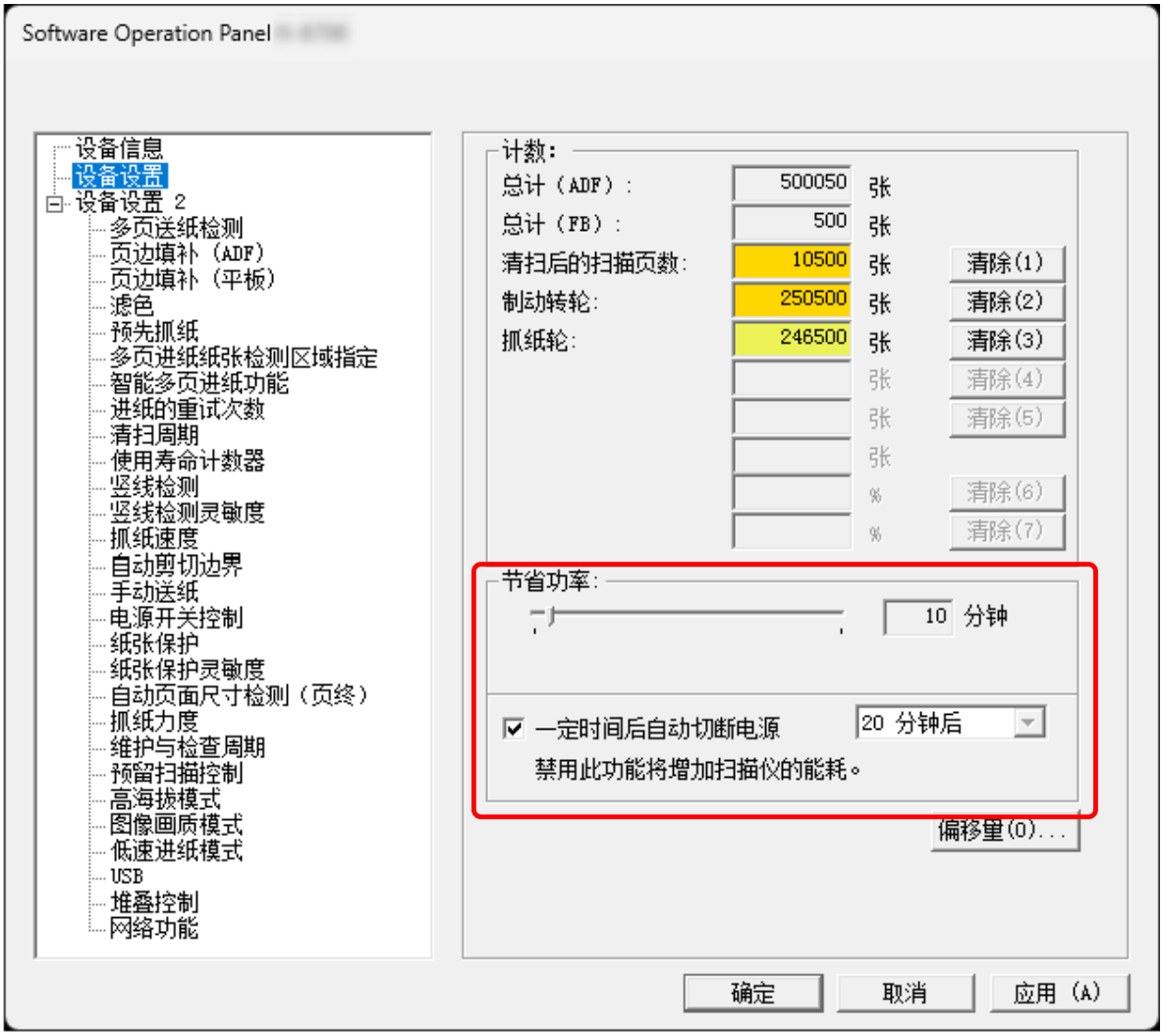

节省功率

使用滑块在 5 到 115 分钟的范围内（以 5 为单位递增）指定扫描仪进入省电模式前的等待时间。
出厂默认设置：10

[一定时间后自动切断电源]复选框

勾选该复选框以使扫描仪自动关闭电源。
勾选该复选框后，扫描仪将在被闲置一段时间后自动关闭电源。
出厂初始设置选择该复选框。
从下拉列表中选择扫描仪自动关闭的时间。
出厂默认设置：20 分钟

提示

- 当取消勾选[一定时间后自动切断电源]复选框时，扫描仪的能耗将增加。
- 也可在操作面板上配置该设置。

手动送纸的等待时间［手动送纸］

指定此项以在开始扫描后连续放入并重复扫描文档。
如要将扫描仪配置为在扫描开始或送入文档后，在指定的等待时间内等待将文档放入 ADF 进纸斜槽（进纸器），请指定等待时间。
只要在指定的等待时间内放入文档，即可启用连续扫描。
如超过指定的等待时间，扫描会自动结束。

1 **启动 Software Operation Panel。**

➡ 启动 Software Operation Panel（ 第 238 页）

2 **从左侧的列表选择[设备设置 2] ➡ [手动送纸]。**

3 **设置[超时时间]。**
请为[超时时间]指定扫描仪确认未将任何文档放入 ADF 进纸斜槽（进纸器）的所需时间（最后一次扫描和检测是否放置了下一个文档之间的间隔时间）。
出厂默认设置：10 秒

- 连续手动扫描多个文档时

  a 将[连续送纸模式]选为[启用]，以切换至手动连续模式。
  出厂默认设置：无效

  b 为[超时时间]选择时间。

- 手动逐一扫描对折的文档、信封或多层转印纸时

  a 向左滑动进纸模式切换开关，启用手动单张模式。

  b 为[超时时间]选择时间。

提示

- 在手动连续模式或手动单张模式中，扫描仪将等待在 ADF 进纸斜槽（进纸器）上放入文档，直到开始扫描或弹出文档后经过超时时间。
  在超时时间内如果未放上文档，扫描则将结束。
  要立即结束扫描，请按 [Scan/Enter]按钮或 [Stop/Clear]按钮。
  请注意，在文档送入过程中，即使按下 [Stop/Clear]按钮，也无法取消扫描。
- 也可在操作面板上配置该设置。

扫描仪和电脑的连接的相关设置

指定 USB 操作[USB]

如果电脑在通讯期间发生异常，请更改 USB 设置。
当扫描仪通过有线 LAN 连接时，无法配置此设置。
更改设置后，将重新启动扫描仪。

1 **启动 Software Operation Panel。**

➡ 启动 Software Operation Panel（ 第 238 页）

2 **从左侧的列表选择[设备设置 2] ➜ [USB]。**

3 **指定 USB 功能如何工作。**

自动

按照连接环境工作。这是出厂默认设置。

USB 2.0

使用 USB 2.0。

提示

也可在操作面板上配置该设置。

仅通过 USB 连接使用扫描仪的设置[网络功能]

在出厂初始设置下，可以通过 USB 连接或有线 LAN 连接使用扫描仪。
如出于以下目的仅想通过 USB 连接使用扫描仪，请禁用有线 LAN 连接。

- 减少耗电量
- 加强安全性
- 使用 USB 电源供电有效

➡ 开启/关闭扫描仪的方法[电源开关控制]（ 第297 页）

当扫描仪通过有线 LAN 连接时，无法配置此设置。
更改设置后，将重新启动扫描仪。

1 **启动 Software Operation Panel。**

➡ 启动 Software Operation Panel（ 第 238 页）

2 **从左侧的列表选择[设备设置 2] ➡ [网络功能]。**
通过 USB 电缆连接扫描仪时，将显示[网络功能]。

3 **选择 [禁用]。**
出厂默认设置：启用

扫描仪电源开启/关闭和耗电量的相关设置

开启/关闭扫描仪的方法[电源开关控制]

配置打开和关闭扫描仪电源的设置。
指定除使用扫描仪上的 [Power]按钮以外的开/关扫描仪的方法。

1 **启动 Software Operation Panel。**

➡ 启动 Software Operation Panel（ 第 238 页）

2 **从列表选择[设备设置 2]➡[电源开关控制]。**

3 **从以下选项中选择开启/关闭扫描仪的方法。**

电源开关有效

扫描仪上的[Power]按钮用于打开/关闭扫描仪。
这是出厂初始设置。

电源开关无效

选择此项用 AC 电源板根据电脑的电源控制外围设备的供电。
扫描仪上的[Power]按钮未用于打开/关闭扫描仪。

> **注意**
> 将禁用 Software Operation Panel 中[设备设置]下的[一定时间后自动切断电源]。

USB 电源供电有效

当 Software Operation Panel 中[设备设置 2]中的[网络功能]设置为[无效]时，此设置生效。
设置除了按扫描仪上的[Power]按钮外，是否允许通过以下操作打开或关闭扫描仪。

- 打开或关闭计算机
- 连接或断开 USB 电缆

> **注意**
> - 如果选择了 [USB 电源供电有效]，则电源开关将始终启用。
> - 即使已关闭电脑电源，某些电脑类型和 USB 集线器也会对 USB 总线供电。
> 在此情况下，[USB 电源供电有效]可能无法正常运作。

> **提示**
> 当设置为[电源开关无效]时，扫描仪的能耗将增加。

扫描仪日常维护的相关设置

检测竖线检测［竖线检测］

您可以配置检测玻璃脏污的设置。
如果玻璃变脏，图像上可能会出现竖线。
将竖线检测设置选为[启用]时，如果使用 ADF 扫描的图像上可能出现竖线，则会在以下情况下显示消息：

- 打开或关闭 ADF 时
- 结束扫描时
- 将文档放入 ADF 进纸斜槽（进纸器）时
- 扫描仪从省电模式恢复时

将出现以下消息。

- Menu将在 LCD 上闪烁。
  [清洁玻璃！]也将在[就绪]屏幕的第二行闪烁。
  为防止图像上出现竖线，请查看信息，然后清洁玻璃。
  有关如何查看信息的详情，请参阅查看信息（ 第 107 页）。
- 在连接到扫描仪的计算机上的 Error Recovery Guide 中会显示一条消息。
  为防止图像上出现竖线，请查看消息，然后清洁玻璃。

有关清洁的详细信息，请参阅日常维护（ 第 155 页）。

1 **启动 Software Operation Panel。**

   ➡ 启动 Software Operation Panel（ 第 238 页）

2 **从左侧的列表选择[设备设置 2] ➡ [竖线检测]。**

3 **选择 [有效]。**
   出厂默认设置：无效

> **提示**
>
> - 接收有关玻璃上的脏污的通知功能不一定会通知所有脏污的信息。如果图像上可能出现竖线，请根据图像上出现竖线（ 第 226 页）采取措施。
> - 也可在操作面板上配置该设置。

指定竖线检测的灵敏度级别［竖线检测灵敏度］

将[竖线检测]选择为[启用]时，请指定灵敏度水平以检测竖线（玻璃上的脏污）。
按照玻璃的脏污程度调节灵敏度水平。

1 **启动 Software Operation Panel。**

➡ 启动 Software Operation Panel（ 第 238 页）

2 **从左侧的列表选择[设备设置 2] ➡ [竖线检测灵敏度]。**

3 **选择检测玻璃污渍的灵敏度。**

低

降低检测玻璃污渍的灵敏度。
指定此项，仅在玻璃非常脏时检测脏污。

普通

以最佳灵敏度级别检测玻璃上的脏污。
这是出厂默认设置。

高

提高检测玻璃污渍的灵敏度。
指定此项，以在玻璃略脏时仍然检测脏污。

提示

- 如果[清洁玻璃！]在[就绪]屏幕的第二行频繁闪烁，请选择[低]。
- 也可在操作面板上配置该设置。

设置扫描仪的维护/检查周期［维护与检查周期］

指定服务工程师对扫描仪的维护和检查周期。

如果最后一次的维护与检查日期后已超过指定时期，Menu将在 LCD 上闪烁。
[维护]也将在[就绪]屏幕的第二行闪烁。
请查看信息并要求维修人员执行扫描仪的定期维修和检查。
有关如何查看信息的详情，请参阅查看信息（ 第 107 页）。
有关让服务工程师定期维修和监测扫描仪的信息，请与产品购买地的分销商/经销商联系。

1 **启动 Software Operation Panel。**

➡ 启动 Software Operation Panel（ 第 238 页）

2 **从左侧的列表选择[设备设置 2] ➡ [维护与检查周期]。**

3 **选择[启用]，以在临近维护时间时在 LCD 上接收消息。**
出厂默认设置：无效

4 **选择接收消息的周期。**
出厂默认设置：12 个月

网络设置（fi Series 网络设置）

本节将说明如何使用 fi Series 网络设置来配置网络设置。
可以使用 fi Series 网络设置在电脑的浏览器中配置扫描仪的网络设置。

启动 fi Series 网络设置

1 **按照以下步骤将扫描仪连接至电脑。**

- fi-8600

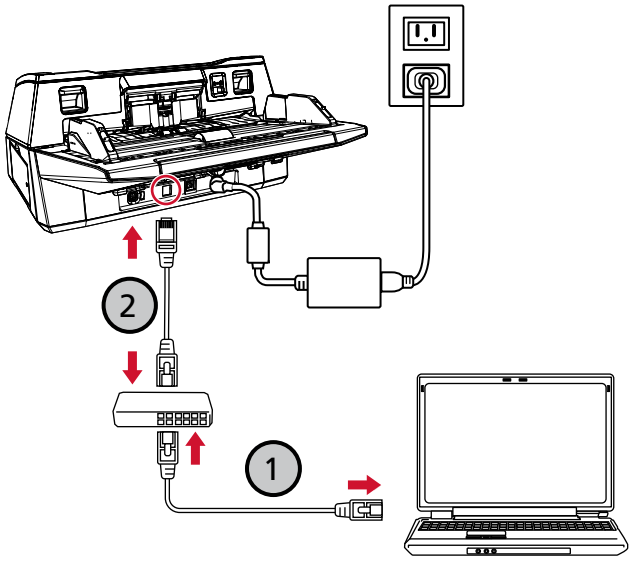

- fi-8700

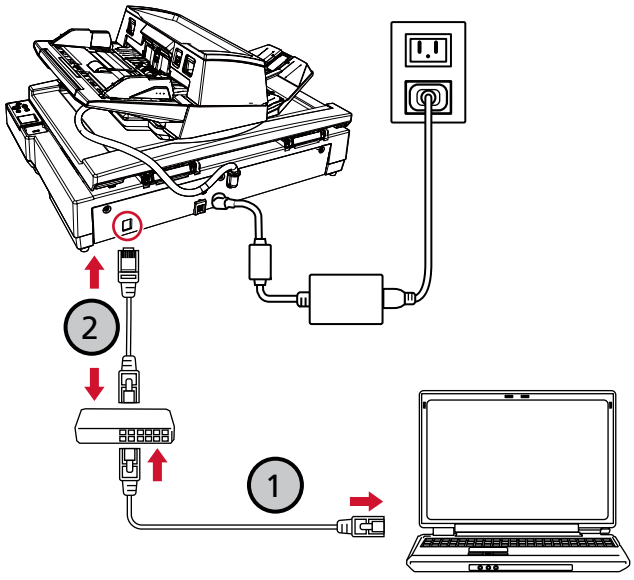

a **通过有线 LAN 将电脑连接至网络设备（①）。**

有关如何将电脑连接至网络的详情，请参阅电脑的指南。

b 通过有线 LAN 将扫描仪连接至网络设备（②）。

2 查看扫描仪的 IP 地址。

可以使用 IP 地址设置工具检查 IP 地址。

详情请参阅 Network Setup Tool 帮助。

有关如何启动 IP 地址设置工具的详情，请参阅启动 IP 地址设置工具（ 第329 页）。

3 请确保扫描仪已连接到网络。

➡ 如何检查扫描仪的网络设置（ 第324 页）

4 在计算机上启动浏览器，并在 URL 输入框中输入以下 URL 以连接扫描仪。

扫描仪的 IP 地址或 FQDN

示例

IPv4 地址

xxx.xxx.xxx.xxx/（每个“xxx”为 0 到 255 之间的值）

示例

对于 IPv6 地址

[xxxx:xxxx:xxxx:xxxx:xxxx:xxxx:xxxx:xxxx]/（每个“xxxx”为 0 到 ffff 之间的值）

5 输入管理员密码并单击[登录]按钮。

有关管理员密码的详情，请参阅管理人密码（ 第311 页）。

即会显示 fi Series 网络设置窗口。

6 单击各菜单以配置设置。

➡ 扫描仪信息（ 第306 页）

➡ 网络（ 第307 页）

➡ 安全性（ 第310 页）

➡ 日常维护（ 第311 页）

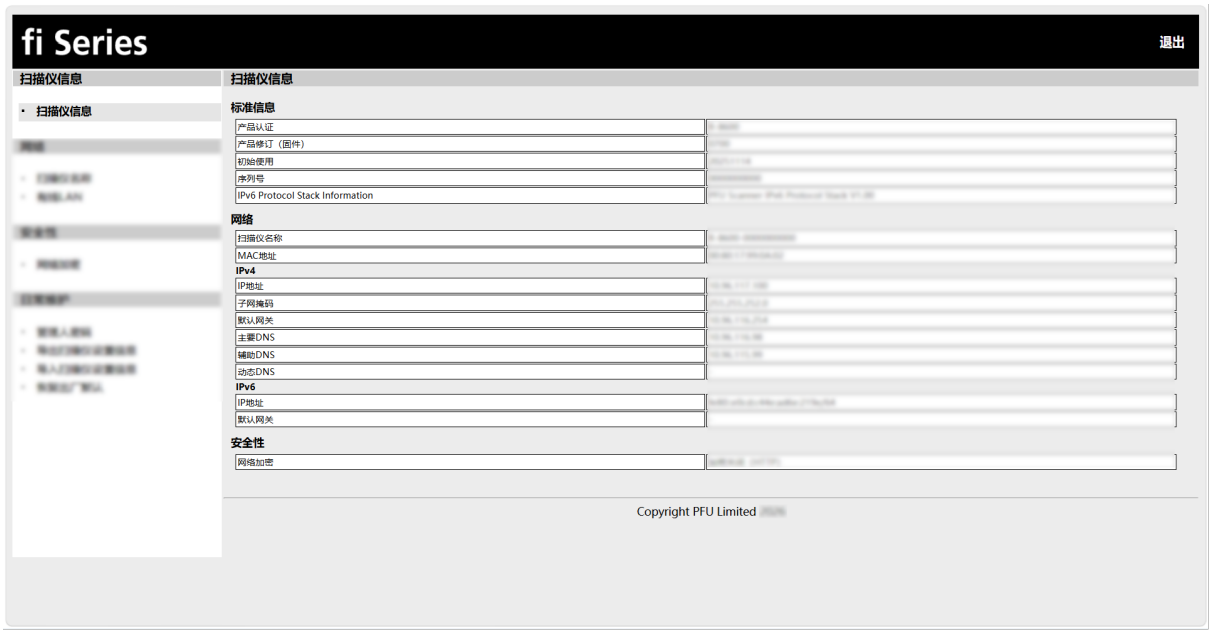

注意

如要在窗口中正常使用该功能，请确保已在浏览器中配置以下设置。

- Cookies 有效
- JavaScript 有效

设置项

本节将介绍可在 fi Series 网络设置窗口中配置的设置项目列表。

注意

要使用 fi Series 网络设置，需要管理员密码。
您可以查看标签上的默认管理员密码。
有关标签的详情，请参阅查看产品标签（ 第 236 页）。
请更改管理员密码，以防其他用户更改设置。
另外也请定期更改管理人密码。
管理员密码可在[管理人密码]的[日常维护]中配置。

- **扫描仪信息**

设置项	说明
扫描仪信息（ 第306 页）	将显示扫描仪及其设置的信息。

- **网络**

设置项	说明
扫描仪名称（ 第307 页）	设置扫描仪名称。
有线 LAN（ 第308 页）	设置扫描仪的 IPv4 地址或 IPv6 地址。 **注意** 以下设置不支持 IPv6： ● DNS 服务器 ● [启动动态 DNS]复选框

- **安全性**

设置项	说明
网络加密（ 第310 页）	指定是否对网络通信加密。

- **日常维护**

设置项	说明
管理人密码（ 第311 页）	请更改管理员密码。
导出扫描仪设置信息（ 第312 页）	将扫描仪设置导出至文件。
导入扫描仪设置信息（ 第313 页）	导入扫描仪设置。
恢复出厂默认（ 第314 页）	将扫描仪设置恢复为出厂设置。

设置项	说明
许可证（ 第315 页）	显示许可证信息。

扫描仪信息

扫描仪信息

将显示扫描仪及其设置的信息。
单击[扫描仪信息] ➞ [扫描仪信息]显示窗口。

网络

扫描仪名称

设置扫描仪名称。
单击[网络] ➜ [扫描仪名称]显示窗口。

扫描仪名称

输入 64 个字符以内的扫描仪名称。
可将以下字符用于扫描仪名称：

- 字母数字字符
- 空格
  字符串前后的空格将被忽略。
- 符号
  -_

出厂默认设置：[fi-8600 或 fi-8700]-[*ScannerSerialNumber*]

[应用到扫描仪]按钮

应用已配置的设置。

提示

- 可以在产品标签上查看扫描仪序列号。
  ➜ 查看产品标签（ 第 236 页）
- 选择[启动动态 DNS]选框时，请输入 63 个字符以内的扫描仪名称。
  有关动态 DNS 的详细信息，请参阅有线 LAN（ 第308 页）。
  此外，建议不要在扫描仪名称中使用以下字符，因为在 DNS 服务器中注册名称时，这些字符会被"-"替换。
  - 下划线 "_"
  - 空格

有线 LAN

设置扫描仪的 IPv4 地址或 IPv6 地址。
单击[网络] → [有线 LAN]显示窗口。

IPv4 配置

设置扫描仪的 IPv4 地址。
出厂默认设置：自动
选择[手动]时，请指定以下项目：

- IP 地址
- 子网掩码
- 默认网关

DNS 服务器

配置 DNS 服务器。
出厂默认设置：自动
选择[手动]时，请指定以下项目：

- 主要 DNS
- 辅助 DNS

> **注意**
> 请注意，IPv6 地址不受支持。

IPv6 配置

设置扫描仪的 IPv6 地址。
出厂默认设置：自动
选择[手动]时，请指定以下项目：

- [接收路由器公告数据包]复选框
  选择选框启用已自动生成的 IPv6 地址。
  可在[扫描仪信息]窗口中查看已自动生成的 IPv6 地址。
  出厂初始设置选择该复选框。
- IP 地址

> **注意**
> 以下 IPv6 地址不能手动设置。
> - Loopback 地址
> - Link-local 地址
> - Site-local 地址
> - Multicast 地址
> - IPv4 兼容地址

- IPv4 映射地址
- 以 2001:0000 开头的地址
- 以 2002 开头的地址
- 以 3FFE 开头的地址

- 子网前缀长度
- 默认网关

[启动动态 DNS]复选框

设置此项目以获取自动获取扫描仪的 IP 地址。
出厂默认设置为取消勾选该复选框。
选择选框且扫描仪连接到网络时，扫描仪名称（主机名）和 IP 地址将被自动注册到 DNS 服务器中。
您可以在[扫描仪名称]中指定要在 DNS 服务器中注册的扫描仪名称（主机名）。

➡ 扫描仪名称（ 第 307 页）

提示

- 需要设置主 DNS 服务器。
  不支持辅助 DNS 服务器。
- 如果在[扫描仪名称]输入空格或“_”，其将被转换为“-”并注册到 DNS 服务器中。
  请注意，向 DNS 服务器注册的主机名长度最多为 63 个字符。

注意

请注意，IPv6 地址不受支持。

向 DNS 服务器注册扫描仪名称 （主机名称）后，即使 DHCP 服务器分配的 IP 地址已更改，您也可以通过在扫描仪选择工具中指定扫描仪名称 （主机名称）来搜索扫描仪。
有关搜索扫描仪的详情，请参阅 Network Setup Tool 帮助。
有关如何启动扫描仪选择工具的详情，请参阅启动扫描仪选择工具（ 第328 页）。

[应用到扫描仪]按钮

应用已配置的设置。

安全性

网络加密

指定是否对网络通信加密。
单击[安全性] → [网络加密]显示窗口。
出厂默认设置：加密关闭（HTTP）

加密关闭（HTTP）

此为优先扫描速度的传输方式。

加密开启（HTTPS）

此为优先安全性的传输方式。使用该设置时，扫描速度将减慢。

[应用到扫描仪]按钮

应用已配置的设置。

日常维护

管理人密码

请更改管理员密码。
请更改管理员密码，以防其他用户更改设置。
请定期更改管理人密码。
单击[日常维护] ➞ [管理人密码]显示窗口。

当前密码

输入当前密码。
您可以查看标签上的默认管理员密码。
有关标签的详情，请参阅查看产品标签（ 第 236 页）。

新的密码

输入 16 个字符以内的新的密码以更改当前密码。
可将以下字符用于新的密码：

- 字母数字字符
- 空格
- 符号

  -/:;() \&@".,?!'#%^*+=_|~<>$[]`{}
- 音调符号

  èéêëÈÉÊËùúûüÙÚÛÜìíîïÌÍÎÏòóôõöœÒÓÔÕÖŒàáâãäæÀÁÂÃÄÆşŞğĞçÇ ßñÑ

字符串前后的空格将被保留。

确认新的密码

再次输入为[新的密码]输入的密码，以更改当前密码。

[显示按键]选框

勾选该复选框以显示密码字符。
出厂默认设置为取消勾选该复选框。

[应用到扫描仪]按钮

应用已配置的设置。

导出扫描仪设置信息

将扫描仪设置导出至文件。
单击[日常维护] ➜ [导出扫描仪设置信息]显示窗口。
您可以通过以下方式使用扫描仪设置：

- 将设置导入其他扫描仪以应用这些设置

版本/名称

输入 31 个字符以内的版本或名称以识别扫描设置。
[版本/名称]将被用于文件名称。
无法使用以下字符。

- 符号

  "*/:<>?\|~

[导出]按钮

将扫描仪设置导出至文件。
将以在[版本/名称]中输入的字符串输出文件。
示例：扫描仪设置_[版本/名称].cab

也请参阅

导出扫描设置时的注意事项（ 第327 页）

导入扫描仪设置信息

导入扫描仪设置。
单击[日常维护] ➞ [导入扫描仪设置信息]以显示窗口。

[选择文件]按钮

选择在导出扫描仪设置信息（ 第 312 页）中输出的文件。

[导入]按钮

选中文件时可用。
导入扫描仪设置。
将重新启动扫描仪。

恢复出厂默认

将扫描仪设置恢复为出厂设置。
单击[日常维护] ➞ [恢复出厂默认]显示窗口。

[恢复出厂默认]按钮

恢复出厂默认。
将重新启动扫描仪。

许可证

显示许可证信息。

单击［日常维护］➜［许可证］显示窗口。

附录

基本规格

项目		规格
扫描仪类型		● fi-8600 ADF（自动送纸器） 可通过 ADF 进行手动送纸（单张/连续）。 ● fi-8700 ADF（自动送纸器）+ 平台 可通过 ADF 进行手动送纸（单张/连续）。
图像传感器		● fi-8600 彩色 CCD × 2（正面、背面） ● fi-8700 彩色 CCD × 3（正面、背面、平板）
光源		● fi-8600 白色 LED× 4（正面、背面） ● fi-8700 白色 LED × 6（正面、背面、平板）
扫描区域（宽度 × 长度）	最小尺寸	50.8 × 69 mm
	最大尺寸（*1）	● fi-8600 ADF：304.8 × 431.8 mm ● fi-8700 ADF：304.8 × 431.8 mm 平台：304.8 × 457.2 mm
纸张重量（厚度）（*2）		20 到 413 g/m^2 对大于 A4/Letter 大小的纸张，为 27 到 413 g/m^2 对 A8 大小的纸张，为 128 到 209 g/m^2 1.4 mm 以下的塑料卡片（可使用浮雕卡（符合 ISO7810 ID-1 类型））（*3）
ADF 扫描速度（A4、横向、300 dpi）（*4）	二值化（黑白）	单面 100 ppm、双面 200 ipm
	灰度	
	彩色	
平板扫描速度（A4、纵向、300 dpi）（*4）	二值化（黑白）	● fi-8700 0.9 秒/张
	灰度	
	彩色	
装载量（*5）		● 对 A4/Letter 大小或更小的文档

项目		规格
		300 张（纸张重量为 80 g/m^2，文档堆的厚度小于 30 mm） ● 对大于 A4/Letter 大小的文档 100 张（纸张重量为 80 g/m^2，文档堆的厚度小于 10 mm）。
光学分辨率		600 dpi
输出分辨率	二值化（黑白）	50 到 600 dpi（可配置以 1 dpi 为单位增加） 可在扫描仪驱动程序上设置 1200 dpi
	灰度	
	彩色	
多值水平		彩色：24 位 灰度：8 位 二值化（黑白）：1 位
灰度级别		4,096 级调光（12 位）
接口	USB	USB3.2 Gen 1x1/USB3.0/USB2.0/USB1.1（*6） 类型 B
	有线 LAN	IEEE802.3 以太网 10BASE-T/100BASE-TX/1000BASE-T RJ-45 型 8 脚连接器
网络协议（有线 LAN）		TCP/IP（IPv4/IPv6）、DHCP、HTTP/HTTPS（*7）、DNS、DDNS、UDP
LCD		显示器：彩色 显示点：16 显示行：7 × 16（行×字符）

***1：**有关最大尺寸的详情，请参阅纸张大小（ 第 78 页）。

***2：**使用 ADF 时测得的值。使用平板扫描文档时没有纸张重量限制。

***3：**有关塑料卡片的详情，请参阅塑料卡片的注意事项（ 第 80 页）。

***4：**注意：此为硬件限制速度，实际扫描时间还需加上资料传输时间等软件处理时间。
通过 USB 或有线 LAN 连接扫描仪时，扫描速度相同。
扫描速度的测量环境如下：

操作系统	Windows 11
CPU	Intel® Core™ i3-13100，最高为 4.5 GHz
内存	8 GB
存储器	SSD

***5：**装载量根据纸张重量而有所不同。

➡ 装载量（ 第 82 页）

***6：**请使用提供的 USB 电缆。
当 USB 电缆连接到 USB 集线器时，确保将其连接到与电脑的 USB 端口连接的 USB 集线器上。
若要连接 USB 3.2 Gen 1x1/USB 3.0/USB 2.0/USB 1.1，需要支持 USB 3.2 Gen 1x1/USB 3.0/USB 2.0 的 USB 端口和集线器。
此外，请注意当使用 USB 1.1 时，扫描速度会变慢。

***7：**支持 TLS 1.2/TLS 1.3。

安装规格

项目		规格
外部尺寸（宽度× 深度 × 高度）（*1）		● fi-8600 236 × 432 × 214 mm（*2） ● fi-8700 706 × 500 × 345 mm
安装空间（宽度 × 深度 × 高度）（*3）		● fi-8600 1,220× 614× 395 mm ● fi-8700 1,285 × 815 × 704 mm
重量		● fi-8600 11 kg ● fi-8700 35 kg
输入功率	电压范围	AC 100 到 240 V ±10%
	相数	单相
	频率范围	50/60 Hz ±3 Hz
耗电功率	操作时	55 W 以下
	省电	用于有线 LAN 连接：2.6 W 以下 用于 USB 连接 1.7 W 以下
	电源关闭时	0.3 W 以下
环境条件	温度	操作时：5 到 35°C 未操作时：-20 到 60°C
	湿度	操作时：15 到 80% 未操作时：8 到 95%
发热量	操作时	47.3 kcal/h 以下
	省电	用于有线 LAN 连接：2.3 kcal/h 以下 用于 USB 连接 1.5 kcal/h 以下
	电源关闭时	0.3 kcal/h 以下
装运重量（*4）		● fi-8600 15 kg ● fi-8700 44 kg
支持期间		5 年

***1：**深度和高度表示不带 ADF 进纸斜槽（进纸器）和叠纸器的扫描仪尺寸。扫描仪的凸起部分不包括在此大小里。

***2：**深度表示将操作面板收入侧边时扫描仪的大小。

***3：**所需安装空间以扫描 A3 大小文档为准。

***4：**包括包装重量。

外部尺寸

外部尺寸如下：

- fi-8600

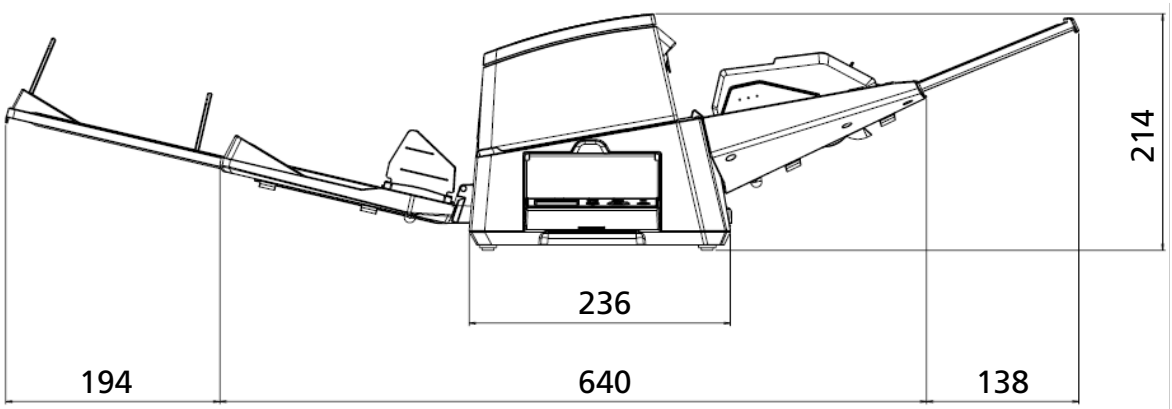

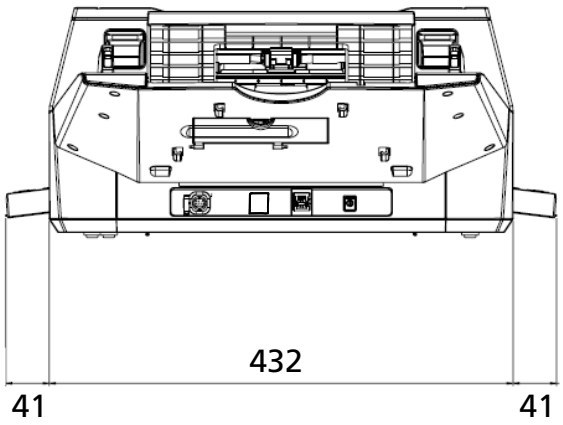

单位：mm

- fi-8700

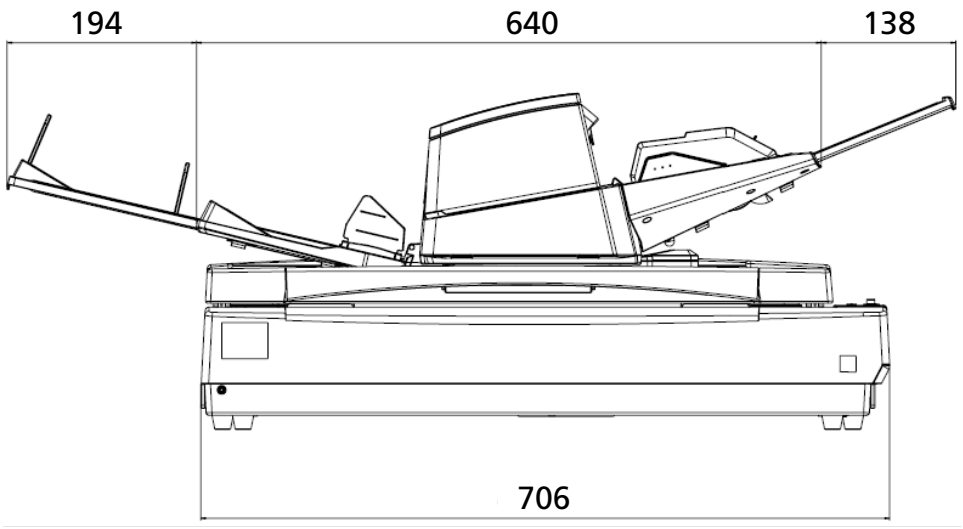

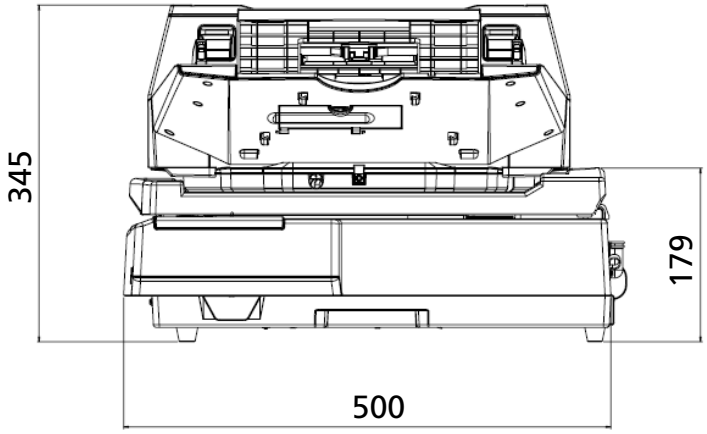

单位：mm

扫描仪配件

名称	部件编号	支持的机型	说明
fi-760PRB	PA03740-D101	fi-8600	fi-760PRB 是扫描后可在文档背面打印文本（字母、数字等）的选用配件。 您可以通过在扫描的文档的背面打印名称、日期或序列号来对文章进行整理。 详情请参阅 fi-760PRB 背书器操作指南。
fi-575BK	PA03338-D960	fi-8700	一款黑色原稿盖衬垫，在使用平板扫描仪扫描时可使背景呈黑色。 此垫可作为标准白色原稿盖衬垫的替代使用。 请将此垫用于以下类型的扫描： ● 将图像裁剪为与文档（白色）相同的尺寸 ● 一次性扫描多份文档（白色），并将每份文档裁剪为单独的图像
文档装订页 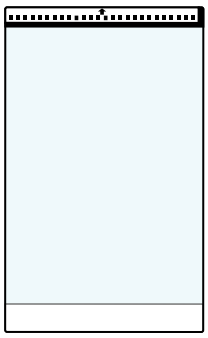	PA03360-0013	所有机型	文档装订页：该装订页用于在送入文档时保护其不受损。 文档装订页能够保证您在扫描比 A4/Letter 尺寸更大的文档（例如 A3 或 B4 大小）及剪报等文档时文档不会受损。 每扫描大约 500 次就应该更换文档装订页。 如果文档装订页的损伤或污渍较为明显，请及时进行更换。

有关购买扫描仪配件的详细信息，请与您购买本产品的分销商/经销商联系。

如何检查扫描仪的网络设置

当扫描仪通过有线 LAN 连接到网络时，检查网络连接状态。
在电脑上启动命令提示符，然后用 PING 命令检查电脑和服务器之间的连接状态。

1 打开电脑上的命令提示符。

2 使用 PING 命令时，请输入扫描仪的 IP 地址或主机名称。

> **注意**
>
> 输入主机名时，需要预先进行以下设置：
>
> ● 配置 DNS 服务器设置
>
> ● 使用 DNS 服务器注册扫描仪名称（主机名）
>
> ➡ 有线 LAN（ 第 308 页）

3 按下[Enter]键。
将显示连接测试结果。
电脑和服务器之间的连接可用时，将显示与以下类似的通知；

```
来自 xxx.xxx.xxx.xxx 的回复：字节数=32 时间=59 毫秒 TTL=246
```

电脑和服务器之间的连接失败时，请检查是否指定了正确的 IP 地址或主机名。
如果仍然无法连接，请参照无法通过有线 LAN 连接扫描仪和电脑（ 第 207 页）并采取适当的措施。

卸载软件

1 **打开电脑，并以具有管理员权限的用户登录到 Windows。**

2 **退出所有正在运行的软件。**

3 **在 Windows 中显示[控制面板]。**

4 **选择[卸载程序]。**

显示[程序和功能]窗口，该窗口中包含目前已安装软件的列表。

5 **选择要卸载的软件。**

- 卸载 PaperStream IP 驱动程序时
  请选择以下操作之一：
  - PaperStream IP（TWAIN）
  - PaperStream IP（TWAIN x64）
  - PaperStream IP（ISIS）fi-8000 Series
- 卸载 Network Setup Tool 时
  选择[Network Setup Tool]。
- 卸载 Software Operation Panel/Error Recovery Guide 时
  选择[Software Operation Panel]。
- 卸载 Error Recovery Guide 时（指南）
  单击 [Error Recovery Guide for fi-8600/fi-8700/fi-8700S]。
- 卸载 PaperStream ClickScan 时
  选择[PaperStream ClickScan]。
- 卸载 PaperStream Capture 时
  选择[PaperStream Capture]。
- 卸载指南时
  单击 [fi Series manuals for fi-8600/fi-8700/fi-8700S]。
- 卸载 fi Series Online Update 时
  单击 [fi Series Online Update]。

6 **单击[卸载]/[卸载/更改]按钮。**

7 **若显示确认信息，请单击[确定]/[是]按钮。**

软件已卸载。

使用 IPv6 时的注意事项

- **不支持 IPv6 的扫描仪设置**

  以下设置不支持 IPv6：

  - DNS 服务器
  - [启动动态 DNS]复选框

导出扫描设置时的注意事项

扫描仪设置可通过 fi Series 网络设置中的[导入扫描仪设置信息]应用到相同型号的扫描仪。

➡ 导入扫描仪设置信息（ 第 313 页）

本节说明如果从扫描仪中将扫描仪设置作为模板导出，以将设置应用于其他扫描仪。
以下为扫描仪设置的项目及导出步骤。

- **扫描仪设置的项目**

  扫描仪设置包含以下项目：

  - 在 fi Series 网络设置中设置的扫描仪设置

    ➡ 网络设置（fi Series 网络设置）（ 第 301 页）

    请注意，以下设置将无法导出：

    - [网络] 下的 [扫描仪名称]
    - [网络]下的[有线 LAN]中的 IP 地址（IPv4）和 IP 地址（IPv6）

  - 备份 Software Operation Panel

- **导出步骤**

  1 **在 fi Series 网络设置和 Software Operation Panel 中配置扫描仪设置。**

  ➡ 网络设置（fi Series 网络设置）（ 第 301 页）
  ➡ 扫描仪设置（Software Operation Panel）（ 第 238 页）

  2 **在 fi Series 网络设置中，选择[日常维护] ➡ [导出扫描仪设置信息]，然后导出扫描仪设置。**

  ➡ 导出扫描仪设置信息（ 第 312 页）

如何开始 Network Setup Tool

启动扫描仪选择工具

如要通过电脑使用已连接网络的扫描仪，需先在扫描仪选择工具中选择扫描仪。
有关扫描仪选择工具的详情，请参阅 Network Setup Tool 帮助。

- 对于 Windows 10/Windows Server 2016/Windows Server 2019/ Windows Server 2022
  单击［开始］菜单→［Network Setup Tool］→［扫描仪选择工具］。
- 对于 Windows 11/Windows Server 2025
  单击［开始］菜单→［所有应用］→［Network Setup Tool］→［扫描仪选择工具］。

启动 IP 地址设置工具

- 对于 Windows 10/Windows Server 2016/Windows Server 2019/ Windows Server 2022
  单击［开始］菜单→［Network Setup Tool］→［IP 地址设置工具］。
- 对于 Windows 11/Windows Server 2025
  单击［开始］菜单→［所有应用］→［Network Setup Tool］→［IP 地址设置工具］。

如何开始 Button Event Manager

1 请执行以下操作之一：

- 对于 Windows 10/Windows Server 2016/Windows Server 2019/ Windows Server 2022
  单击[开始]菜单 → [Network Setup Tool] → [Button Event Manager].
- 对于 Windows 11/Windows Server 2025
  单击[开始]菜单 → [所有应用] → [Network Setup Tool] → [Button Event Manager].

启动 Button Event Manager 后，将出现在任务栏的通知区域中。

2 当您想查看按钮设置的帮助时，请右键单击  **，然后在显示的菜单中单击[帮助]。**

重新包装注意事项 [fi-8700]

将载体单元固定在平板内

将托架单元固定在平板内，以防止平板在运输过程中受损。
请按照以下步骤将载体单元固定在平板内。

1 打开扫描仪。

➡ 如何开启电源（ 第 39 页）

载体单元将在约 10 秒以内停止。

2 关闭扫描仪。

➡ 如何关闭电源（ 第 41 页）

3 取出 ADF 进纸斜槽（进纸器）、叠纸器、电缆。

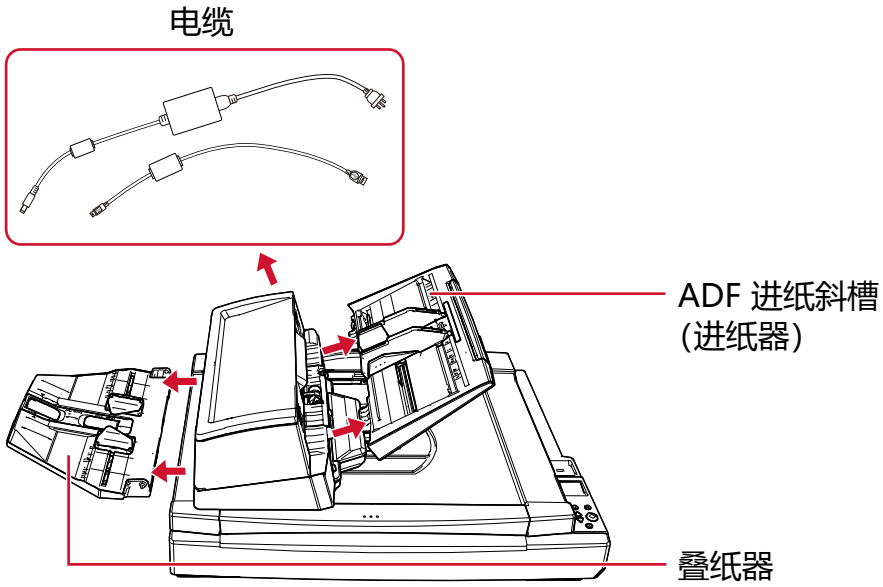

- 取下 ADF 进纸斜槽（进纸器）

  a 取出 ADF 进纸斜槽（进纸器）上的所有文档。

  b 取下 ADF 进纸斜槽（进纸器）。

握住 ADF 进纸斜槽（进纸器）的两端，按箭头方向取下。

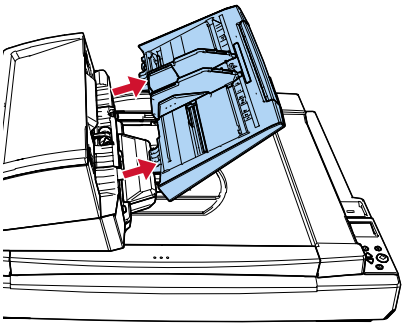

- 拆下叠纸器

a 确认将叠纸器放置在较低位置。

➡ 装配叠纸器（ 第 53 页）

b 从扫描仪上取下叠纸器。

握住叠纸器的中心（ 1 ）并轻轻弯曲它，然后按箭头方向从插槽取出叠纸器的右侧 2 。

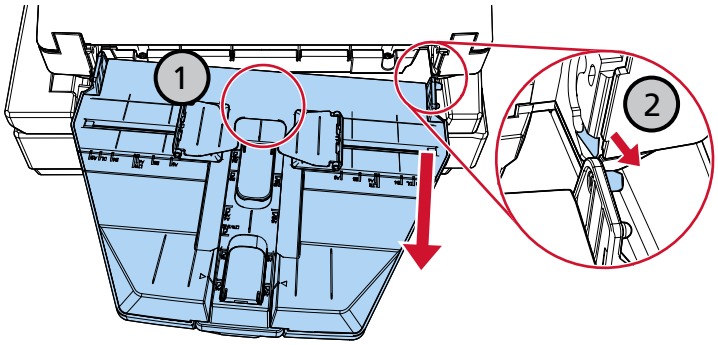

4 使用硬币或类似工具转动运输锁开关，直到槽口处于水平位置，以将载体单元固定在平板上。

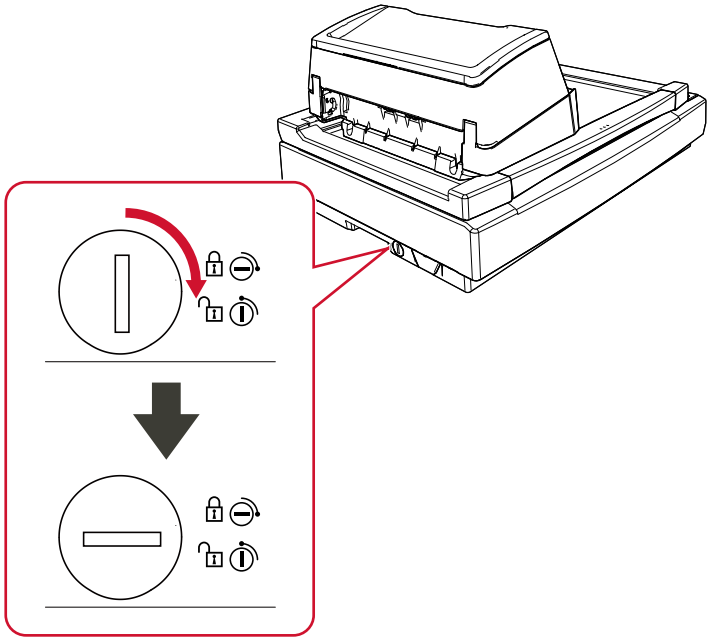

固定 ADF

使用 ADF 锁定螺丝将 ADF 固定至合适位置以防止 ADF 在运输期间受损。
按照以下步骤将 ADF 固定至合适位置：

1 **关闭扫描仪。**

➡ 如何关闭电源（ 第 41 页）

2 **取出 ADF 进纸斜槽（进纸器）、叠纸器、电缆。**

➡ 步骤 3 中的将载体单元固定在平板内（ 第 331 页）

3 **将 ADF 移动至左侧。**

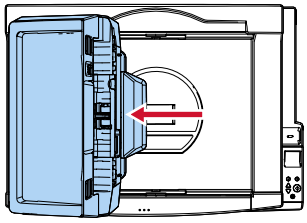

4 **打开原稿盖。**

➡ 原稿盖的打开方法（ 第 46 页）

5 **从锁定螺丝存储孔取出两个 ADF 锁定螺丝并将其装在锁定孔上以锁住 ADF。**

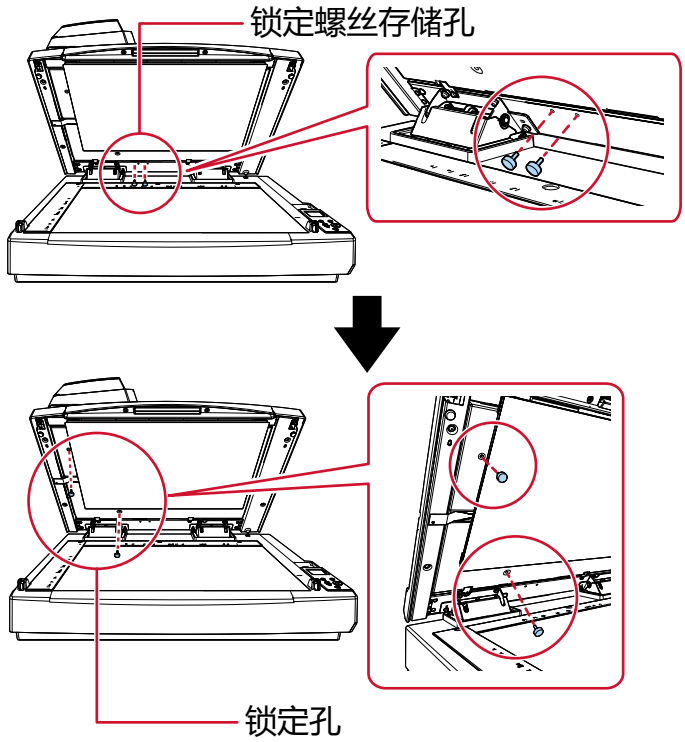

提示

- 若难以取出 ADF 锁定螺丝时请先取出原稿盖衬垫。

● 若取出原稿盖衬垫，请按以下步骤进行安装：

1 对齐原稿台左上角放置原稿盖衬垫。
请确保原稿盖衬垫上的凹槽位于正确位置。

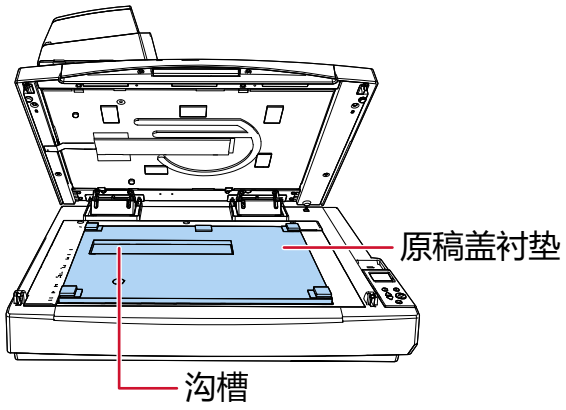

2 慢慢关闭原稿盖。
关闭原稿盖时，原稿盖衬垫将被贴到原稿盖上。

6 慢慢关闭原稿盖。

➡ 原稿盖的关闭方法（ 第 47 页）

安装 ADF 进纸斜槽（进纸器）和叠纸器

打开扫描仪的包装后按下述步骤安装 ADF 进纸斜槽（进纸器）和叠纸器：
有关如何将扫描仪连接到电脑的详细信息，请参阅入门指南。

1 安装 ADF 进纸斜槽（进纸器）和叠纸器。

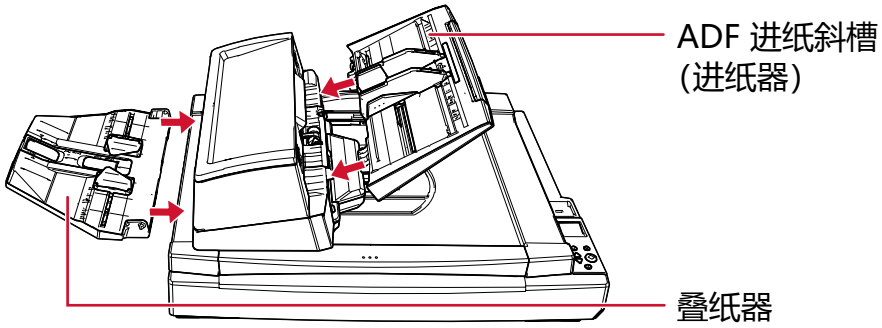

- 安装 ADF 进纸斜槽（进纸器）
  按照箭头方向插入 ADF 进纸斜槽（进纸器），并将其安装到位，使 ADF 进纸斜槽（进纸器）上的卡舌与 ADF 上的孔相吻合。
  装上 ADF 进纸斜槽（进纸器），侧导板朝上。

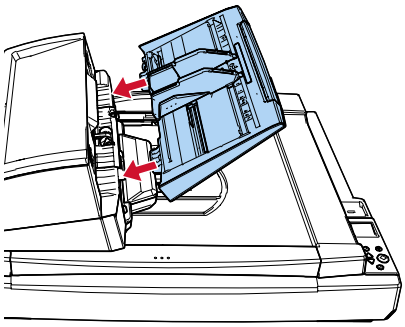

注意

请勿在 ADF 进纸斜槽（进纸器）和 ADF 之间留有空隙。

- 安装叠纸器

将叠纸器右侧的凸出部分插入插槽①，然后按箭头方向沿着插槽②推动叠纸器左侧。

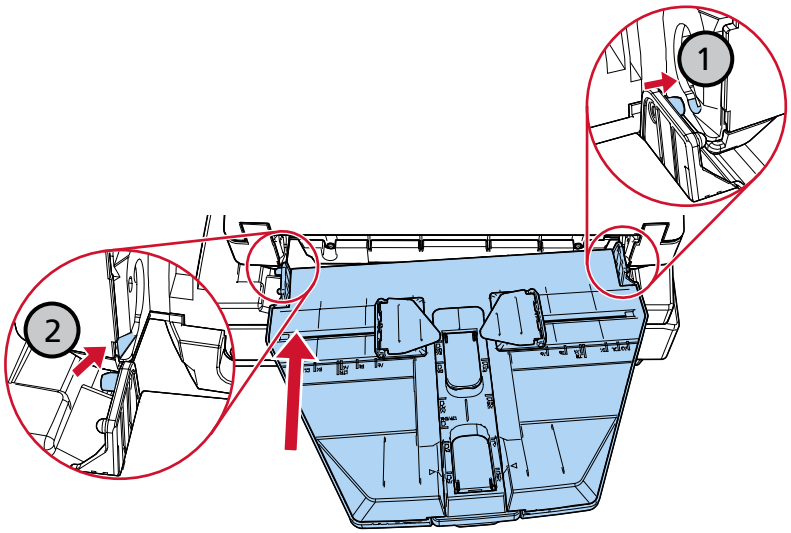

有关咨询的联系方式

- **有关咨询的联系方式**

  请参阅以下网页中的联系列表：
  https://www.pfu.ricoh.com/global/scanners/contacts/

  - fi Series 图形扫描仪
    有关扫描仪的其他咨询，请访问以下网页：
    https://www.pfu.ricoh.com/global/scanners/fi/support/
    如果无法在上述网页找到问题的解决方案，请参阅以下网页上分销商/经销商的联系信息：
    https://www.pfu.ricoh.com/global/scanners/inquiry.html

- **有关购买耗材或清洁用品的联系方式**

  https://www.pfu.ricoh.com/global/scanners/contacts/