P3PC-7752-01TRZ2

RICOH

fi-8600/fi-8700/fi-8700S

İşletmen Kılavuzu

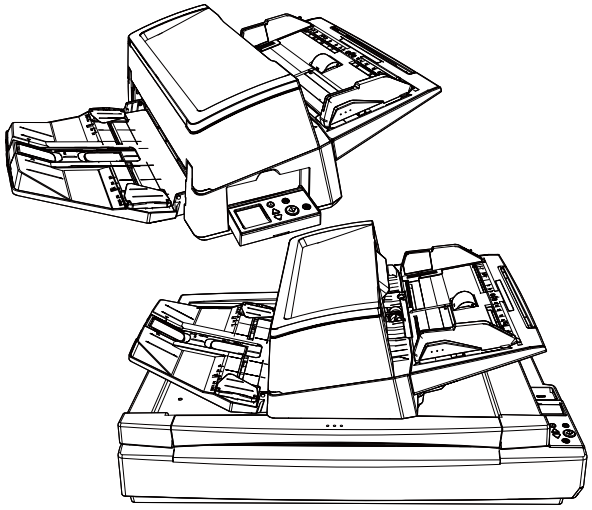

İçindekiler

Giriş 10

Bu ürün hakkında **10**

Kılavuzlar **11**

Ticari markalar **13**

Üretici Firma **13**

Yayınlanma Tarihi/Yayınlayan **13**

Güvenlik bilgisi **13**

Bu Kılavuzda Kullanılan Semboller **14**

Bu Kılavuzda Kullanılan Kısaltmalar **15**

Bu Kılavuzdaki Ok İşaretleri **16**

Bu Kılavuzdaki Ekran Örnekleri **16**

Kullanım Koşulları **16**

Tarayıcının İade Edilmesi/Elden Çıkarılması/Mülkiyetinin Devredilmesi **16**

Tarayıcıya Genel Bakış 18

Tarayıcı ile Yapabilecekleriniz **18**

Tarayıcı için Bağlantı Yöntemleri **20**

Parçalar ve İşlevleri **21**

Tarayıcı Kurulumunu Başlatma 29

Donanımla Birlikte Gelen Yazılıma Genel Bakış **29**

Sistem Gereksinimleri **32**

Yazılım Nasıl Kurulur (Çevrimiçi Ortamda) **33**

Yazılım Nasıl Kurulur (Çevrimdışı Ortamda) **36**

Tarayıcının Çalıştırılması 41

Tarayıcıyı Açma/Kapatma **41**

Tarayıcıyı Açma 42

Tarayıcıyı Kapatma 44

Güç tasarrufu moduna girme ve güç tasarrufu modundan devam etme **45**

ADF'yi Açma/Kapatma **47**

ADF'yi Açma 47

ADF'yi Kapatma 48

Belge Kapağını Açma/Kapatma [fi-8700/fi-8700S] 49
Belge Kapağını Açma 49
Belge Kapağını Kapatma 50
ADF'nin [fi-8700/fi-8700S] Konumunu Ayarlama 51
ADF Kağıt Kanalını (Besleyici) Ayarlama 55
Çıktı Rafını Ayarlama 56

Temel Tarama 59

Görüntü Tarama Uygulamasından bir Tarama Başlatma 60
Bir Görüntü Tarama Uygulamasını Başlatmak ve bir Tarama Yapmak için Tarayıcı Üzerindeki bir Düğmeye Basma 62
Windows'ta Tarayıcı Özelliklerinde Düğme Ayarlarının Yapılandırılması (USB Bağlantısı için) 67
İstenen Düğme Yapılandırmasını Etkinleştirme 70

Belgeleri Yükleme Şekli 71

ADF Kağıt Kanalına (Besleyici) Belge Yerleştirme 71
ADF Kağıt Kanalına (Besleyici) Yüklemek Üzere Belgeleri Hazırlama 71
ADF Kağıt Kanalına (Besleyici) Belgeler Nasıl Yerleştirilir 73
ADF Kağıt Kanalının (besleyici) Merkezine Belge Yükleme 73
ADF kağıt kanalının (besleyici) her iki yanına hizalanmış belgeler nasıl yüklenir 75
Düz Yataklıya bir Belge Yerleştirme [fi-8700/fi-8700S] 80
Taranabilen Belgeler 81
Kağıt boyutu 81
Belge Türü 81
Kağıt Ağırlığı (Kalınlık) 82
Başarıyla Taranamayabilecek Belgeler 82
Taranmaması Gereken Belgeler 82
Belgeler ve Plastik Kartlar Hakkında Notlar 84
Yükleme Kapasitesi 86
Delik Açılmaması Gereken Bölge 87
İndeks Etiketli veya Dikdörtgen Olmayan Belgeleri Yükleme 88
Üst Üste Binmiş Belgeleri (Çoklu Besleme) Doğru Tespit Etmek için Gerekli Koşullar 89
Çeşitli Belgeleri bir Arada Tarama Koşulları 91
Otomatik Kağıt Boyutu Tespiti Koşulları 95
Aktarım Kağıdını Kullanma Koşulları 96

İşletmen Panelinin Kullanımı 98

İşletmen Paneline Genel Bakış 98

İşletmen Panelinin Adları ve İşlevleri....98
LCD'deki gösterimler....100
Göstergenin Adları ve İşlevleri....103
Ayarlar Menüsünü Kullanma Prosedürü....106
Kılavuz İçeriğini Kontrol Etme....110
Bilgilerin Kontrol Edilmesi....112
Tarayıcı Bilgisini Kontrol Etme....114
Tarayıcı için İşlem Ayarları....116
Tükenebilir Parça Sayaçlarını Kontrol Etme ve Silme....118
Belgeleri Sayma....120
Ayarlar Menüsündeki Yapılandırılabilir Öğeler....122
İşlev Seçimini Kullanma....131
İşlev Seçimi Yapılandırılabilen Öğe....133

Çeşitli Belge Tarama Yöntemleri 134

Farklı Genişlikteki Belgeler....134
İkiye Katlanmış Belgeleri Tarama....137
Zarf veya Çok Katmanlı Aktarım Kağıtları Gibi Belgeleri Tarama....141
Kolay Zarar Görebilen Belgelerin Zarar Vermeden Taranması....143
Fotoğraf ve Kupürleri Zarar Vermeden Tarama....145
Uzun Sayfalı Belgeleri Tarama....147
Belgeleri Elle Besleme....148
Tek Taraflı Tarama Modunda Taranmış Görüntüleri, Çift Taraflı Tarama Modunda Tarandığı Sırada Sıralama [fi-8700S]....150
Düz Yataklı ile Kitap Tarama [fi-8700/fi-8700S]....152
Belge Kapağı Açıkken Düz Yataklıda Belgeleri Tara [fi-8700/fi-8700S]....153
Düz Yatakta Birden Fazla Belgeyi Aynı Anda Tarama ve Her Belgeyi Ayrı Bir Görüntü Olarak Kırpma [fi-8700/fi-8700S]....155
Düz Yataklı ile Belgeleri Düzenli Aralıklarla Otomatik Olarak Tara [fi-8700/fi-8700S]....157
Belirli Üst Üste Binme Örneklerini Tespit Etmemeyi Yapılandırma....158
İşlem Yönergesi....159
Kağıt Koruma İşlevini Devre Dışı Bırakma....163
İşlem Yönergesi....163

Günlük Bakım 165

Temizleme Malzemeleri....165

Temizlenmesi gereken parçalar ve temizleme sıklığı 167

Tarayıcının Dışını Temizleme 168

Tarayıcının İçini (ADF) Temizleme Kağıdıyla Temizleme 170

Tarayıcının İçini (ADF) bir Bezle Temizleme 172

Tarayıcının İçini Temizleme (Düz yataklı) [fi-8700/fi-8700S] 179

Aktarım Kağıdını Temizleme 181

Sarf Malzemelerinin Değiştirilmesi 182

Sarf Malzemeleri ve Değiştirme Çevrimleri 182

Fren Silindirini Değiştirme 184

Toplama Silindirini Değiştirme 188

Sorun Giderme 196

Bir Kağıt Sıkışması Oluştuğunda 196

Hatalar 198

Damgalayıcı Hatası (Damgalayıcı Takılmışsa) [fi-8600] 203

Bellek Hatası/LSI Hatası 203

Düz Yataklı Taşıyıcı Hatası [fi-8700/fi-8700S] 204

Optik hata (düz yataklı) [fi-8700/fi-8700S] 204

Optik Hata (ADF) 205

İşletmen Paneli Hatası 205

EEPROM Hatası 206

Resim Belleği Okuma-Yazma Hatası 206

Toplama Kolu Arızası 206

Arka Plan Değiştirme Mekanizması Hatası 207

Motor devre hatası 207

Damgalayıcı Sistem Hatası (Damgalayıcı Takılmışsa) [fi-8600] 208

Işık devre hatası 208

Kağıt Hasarını Önleme 208

Kağıt Sıkışması/Toplama Hatası 209

Kağıt sıkışması (damgalayıcı takılmışsa) [fi-8600] 210

Çoklu Besleme 210

Besleme Modu Değiştirildi 211

Algılayıcılar kirli 211

Algılayıcı Hatası 211

Kablolu LAN hatası 212

Ağ Ayarı Hatası 212

Taşıma kilidi hatası [fi-8700/fi-8700S] 213

ADF açık....214
Damgalayıcı Kapağı Açık (Damgalayıcı Takılmışsa) [fi-8600]....214
Yazdırma Kartuşu Takılı Değil (Damgalayıcı Takılmışsa) [fi-8600]....215
Baskı Alanı Hatası (Damgalayıcı Takılmışsa) [fi-8600]....215
Başkaları tarafından kullanılıyor....215
Kağıt Yok....216
Durdur....216
Duraklat....216

Sorun Giderme....217

Tarayıcı Açılamıyor....219
LCD ve [Power] düğmesi kapanıyor....220
Tarayıcıyı bir Bilgisayara USB Kablosuyla Bağlanamıyor....221
Tarayıcıyı Bir Bilgisayara Kablolu LAN Üzerinden Bağlanamıyor....222
Tarama Başlamıyor....226
Tarama Çok Uzun Sürüyor....228
Güç Açıldıktan Sonra LCD'de bir Hata (Hata Kodu "U0:10", "U4:40" veya "U5:4A") Görüntüleniyor....229
Tarayıcıya Sıklıkla Üst Üste Binmiş Belgeler Besleniyor....230
ADF'ye Belgenin Beslenmeme Durumu Sıkça Meydana Geliyor....233
Kağıt Hasarını Önleme Hataları Sıkça Meydana Geliyor....235
Kağıt Sıkışmaları/Toplama Hataları Sıkça Meydana Geliyor....237
Bir Resim veya Fotoğrafın Taranan Görüntüsü Pürüzlü/Karlanma Var....239
Taranan Metnin veya Çizgilerin Kalitesi Düşük....240
Görüntü Bozuk veya Bulanık....242
Görüntüler Üzerinde Dikey Çizgiler Var....244
Taranan Görüntü Asıl Görüntüden Uzun....245
Taranan Görüntünün Üst veya Alt Kısmında Gölgeler Var....246
Belgede Siyah İzler Var....247
Aktarım Kağıdı Kolayca Yüklenmiyor/Kağıt Sıkışmaları Oluyor....248
Aktarım Kağıdı Kullanılması Durumunda Görüntünün Bir Kısmı Eksik Gözüküyor....250
Unutulan Yönetici Parolası....251
Varsayılan Yönetici Parolasını Girerken Bir Hata Ortaya Çıkıyor....251

Tarayıcı Teknik Servisi ile İletişime Geçmeden Önce....252

Tarayıcı Teknik Servisi ile İletişime Geçmeden Önce Yapılacak Eylemler....252
Tarayıcı Teknik Servisi ile İletişime Geçmeden Önce Kontrol Edilecek Öğeler....252

Ürün Etiketlerinin Kontrolü....254

Tarayıcı Ayarları (Software Operation Panel) 256

Software Operation Panel'yı Başlatma....256

Software Operation Panel'nin [Salt okunur modu] ayarlanması....258

[Salt okunur modu] Ayarı....259

[Salt okunur modu]'ndan Çıkma 261
Bir Parola Belirleme 263
Parolayı değiştirme 264
Parolayı kaldırma 265
Parolayı Sıfırlama 266
Ayar Öğeleri 267
Aygıt ayarı 267
Aygıt ayarı 2 269
Yaprak Sayaçları ile İlgili Ayarlar 272
Yaprak Sayaçlarını Kontrol Etme 272
Yaprak Sayaçlarını Sıfırlama 275
Temizleme veya Sarf Malzemelerini Değiştirmeyle İlgili Mesajlar 276
Tarayıcı Temizlik Döngüsü [Temizlik döngüsü] 278
Sarf Malzemeleri Değiştirme Döngüsünü [Değiştirme döngüsü sayacı] Belirleme 279
Tarama ile İlgili Ayarlar 280
Taramaya Başlama Konumunu Ayarlama [Uzaklık ayarı/Dikey büyütme ayarı] 280
Görüntülerin Çevresindeki Gölgeleri/Çizgileri Kaldırma [Kenar dolgusu (ADF)/Kenar dolgusu (düz yataklı) [fi-8700/fi-8700S]] 282
Tarama Ayarlarını Tarama Sırasında Belirtilen Renkler Filtrelenecek Şekilde Yapılandırma [Renk filtreleme] 285
Tarama Aralıklarını Kısaltma [Ön besleme] 286
Kağıt Besleme için Yeniden Deneme Sayısının Belirlenmesi [Kağıt besleme denemesi] 287
Belge Beslemesinin Başlangıç Zamanlamasının Ayarlanması [Toplama hızı] 288
Görüntü Boyutu Ayarları [Otomatik kırpma sınırı] 289
Kağıt Koruma İşlevi Ayarları [Kağıt koruma] 290
Kağıt Koruması için Hassasiyet Seviyesini Belirleme [Kağıt koruma hassasiyet seviyesi] 292
İndeks Etiketli veya Dikdörtgen Olmayan Belgeleri Tarama Ayarları [Otomatik Kağıt Boyutu Tespiti (Kağıt Sonu)] 294
Kağıt Alma Basıncını Ayarlama [Kağıt toplama gücü] 295
Belgeler Eğri Olarak Beslendiğinde Görüntünün bir Parçasının Eksik Olmasını Önleme [Fazla tarama kontrolü] 296
Yüksek Yükseklikte Tarama [Yüksek yükseklik modu] 298
Tarama için Görüntü Kalitesini Belirleme [Görüntü kalitesi modu] 299
Kağıt Hasarını Önleme İşlevi Ayarları [Düşük hızda besleme modu] 300
Kağıt Çıkış Hızını Belirleme (Yığınlama Kontrolü) 301
Üst Üste Binen Belgelerin Tespiti ile İlgili Ayarlar (Çoklu besleme) 302
Üst Üste Binmiş Belgelerin Tespiti için bir Yöntem Belirleme [Çoklu besleme] 302
Üst Üste Binmiş Belgelerin Tespiti için bir Alan Belirleme [Çoklu besleme tespit alanı ayarı] 305
Belirli Üst Üste Binme Örneklerinin Göz Ardı Edilmesini Ayarlama [Akıllı çoklu besleme işlevi] 311
Bekleme Süresi ile İlgili Ayarlar 313

Tarayıcının Güç Tasarrufu Moduna Geçmeden Önceki Bekleme Süresi [Güç tasarrufu] ... 313
El ile Beslemede Bekleme Süresi [El ile besleme] ... 315

Tarayıcı ve Bilgisayar Arasındaki Bağlantıyla İlgili Ayarlar ... 316
USB Çalışmasını Belirleme [USB] ... 316
Tarayıcıyı Yalnızca USB Bağlantısı Üzerinden Kullanma Ayarları [Ağ Fonksiyonu] ... 317

Gücü Açma/Kapama ve Tarayıcının Güç Tüketimi Başlatılması ile İlgili Ayarlar ... 318
Tarayıcıyı Açma ve Kapama Yöntemleri [Güç düğmesi kontrolü] ... 318

Tarayıcı Bakımı ile İlgili Ayarlar ... 320
Dikey Çizgileri Algılama [Dikey çizgi tespiti] ... 320
Dikey Çizgi Tespiti İşlevinin Hassasiyet Seviyesini Belirleme [Dikey çizgi tespit seviyesi] ... 321
Tarayıcı Bakım/Denetim Döngülerini Ayarlama [Bakım ve denetim döngüsü] ... 322

Ağ Ayarları (fi Series Ağ Ayarları) 323

fi Series Ağ Ayarları'nı Başlatma ... 323

Ayar Öğeleri ... 326

Tarayıcı bilgileri ... 328
Tarayıcı bilgileri ... 328

Ağ ... 329
Tarayıcı adı ... 329
Kablolu LAN ... 330

Güvenlik ... 332
Ağ Şifrelemesi ... 332

Bakım ... 333
Yönetici Parolası ... 333
Tarayıcı Ayar Bilgilerini Dışa Aktar ... 334
Tarayıcı Ayar Bilgilerini İçe Aktar ... 335
Fabrika Ayarlarını Geri Yükle ... 336
Lisans ... 337

Ek 338

Temel Özellikler ... 338

Kurulum Özellikleri ... 341

Dış Ölçüler ... 343

Tarayıcı Seçenekleri ... 345

Tarayıcının Ağ Bağlantısını Kontrol Etme ... 346

Yazılımı Kaldırma ... 347

IPv6 Kullanırken Dikkat Edilecek Notlar 348

Tarayıcı Ayarlarını Dışa Aktarmayla İlgili Notlar 349

Network Setup Tool Nasıl Başlatılır? 350

Tarayıcı Seçme Aracını Başlatma 350

IP Adresi Ayarlama Aracını Başlatma 351

Button Event Manager Nasıl Başlatılır? 352

Yeniden Paketlemeyle İlgili Notlar [fi-8700/fi-8700S] 353

Düz Yataklı İçindeki Taşıyıcı Ünitenin Sabitlenmesi 353

ADF'yi takma 356

ADF Kağıt Kanalını (Besleyici) ve Çıktı Rafını Takma 358

Sorular İçin İletişim 360

Giriş

Bu ürünü satın aldığınız için teşekkür ederiz.

Bu ürün hakkında

"Bu ürün" aşağıdaki üç tarayıcı modelini ifade eder: fi-8600/fi-8700/fi-8700S
Tüm modellerde, otomatik belge beslemesini sağlayan bir Otomatik Belge Besleyicisi (Automatic Document Feeder - ADF) bulunur ve her tarayıcı bir USB kablosu veya kablolu LAN üzerinden bağlanabilir.
Ayrıca, bazı modeller düz yataklıdır.
Her tarayıcı modeli arasındaki farklar için aşağıdaki tabloya başvurun.

Model	Tarayıcı türü		Arayüz		Tarama Hızı (*2)
	ADF	Düz yataklı (*1)	USB	Kablolu LAN	
fi-8600	○	—	○	○	● ADF Tek taraflı 100 ppm, Çift taraflı 200 ipm ● Düz yataklı Hiçbiri
fi-8700	○	○	○	○	● ADF Tek taraflı 100 ppm, Çift taraflı 200 ipm ● Düz yataklı 0,9 san./yaprak
fi-8700S	○ (*3)	○	○	○	● ADF Tek taraflı 75 ppm ● Düz yataklı 0,9 san./yaprak

○: Var

—:Yok

*1: Düz yataklı, ince kağıtları ve kitap gibi kalın belgeleri taramanızı sağlar.

*2: ADF için bu, A4 yatay belgelerin JPEG sıkıştırması kullanılarak 200/300 dpi çözünürlükte taranması durumunda geçerlidir.
Düz yataklı tarayıcı için bu durum, A4 dikey belgelerin JPEG sıkıştırması kullanılarak 200/300 dpi çözünürlükte taranması durumunda geçerlidir.

*3: Yalnızca tek taraflı tarama desteklenir.

Kılavuzlar

Bu ürün için aşağıdaki kılavuzlar mevcuttur.
Gerekli olduğunda bu kılavuzları okuyun.

Kılavuz	Açıklama
Güvenlik Önlemleri (kağıt, PDF) (*1)	Tarayıcının güvenli kullanımı hakkında önemli bilgiler içerir. Tarayıcıyı kullanmadan önce mutlaka bu kılavuzu okuyun.
Başlarken (kağıt)	Tarayıcının ambalajında bulunan öğeleri, koruma için kullanılan malzemelerin nasıl çıkartılacağını ve kullanmadan önce tarayıcının nasıl hazırlanacağını açıklar.
İşletmen Kılavuzu (bu kılavuz) (HTML) (*1)	Tarayıcının nasıl kurulacağı, nasıl kullanılacağı, günlük tarayıcı bakımı, sarf malzemelerinin nasıl değiştirileceği ve sorunların nasıl çözüleceği hakkında detaylı bilgiler içerir.
fi-760PRB Damgalayıcı İşletmen Kılavuzu (PDF) (*1)	Bu ürün için isteğe bağlı olarak sunulan fi-760PRB Damgalayıcı'nın temel çalışması, günlük bakımı, sarf malzemelerinin değiştirilmesi ve sorun giderme hakkında ayrıntılı bilgi sağlar.
PaperStream Capture'ın Kullanıcı Kılavuzu (HTML)	PaperStream Capture hakkında genel bir bakış ve kurulum, yapılandırma, belge tarama prosedürleri, kullanışlı ayarlar ve pencere öğeleri hakkında ayrıntılı bilgiler sağlar.
PaperStream IP Yardım	PaperStream IP sürücüsünün nasıl kullanılacağını ve ayarlarının nasıl yapılandırılacağını anlatır.
Network Setup Tool Yardımı	Tarayıcıyı bir ağa bağlamak için çeşitli araçların nasıl kullanılacağını açıklar.
PaperStream ClickScan Yardım	PaperStream ClickScan'in nasıl kullanılacağı ve ayarlarının nasıl yapılandırılacağı açıklanır.
fi Series Online Update Yardım	fi Series Online Update'in nasıl kullanılacağı ve ayarlarının nasıl yapılandırılacağı açıklanır.

***1:**Yazılım yüklemesi sırasında bunları yükledikten sonra kılavuzlara başvurabilirsiniz.
Yazılım yükleme prosedürü için aşağıdakilere bakın:

- Yazılım Nasıl Kurulur (Çevrimiçi Ortamda) (sayfa 33)
- Yazılım Nasıl Kurulur (Çevrimdışı Ortamda) (sayfa 36)

Yüklü kılavuzları görüntülemek için aşağıdakileri yapın:

- İçin Windows 10/Windows Server 2016/Windows Server 2019/Windows Server 2022
  [Başlat] menüsüne tıklayın→ [fi Series] → [Güvenlik Önlemleri -fi-8600 fi-8700 fi-8700S], [İşletmen Kılavuzu -fi-8600 fi-8700 fi-8700S] veya [Damgalayıcı İşletmen Kılavuzu -fi-8600 fi-8700 fi-8700S].
- İçin Windows 11/Windows Server 2025

[Başlat] menüsüne tıklayın → [Tüm uygulamalar] → [fi Series] → [Güvenlik Önlemleri -fi-8600 fi-8700 fi-8700S], [İşletmen Kılavuzu -fi-8600 fi-8700 fi-8700S] veya [Damgalayıcı İşletmen Kılavuzu -fi-8600 fi-8700 fi-8700S].

Kullanmak istediğiniz yazılıma bağlı olarak, yukarıdaki kılavuzların yanında o yazılımın kılavuzuna bakın. Yazılım ile ilgili ayrıntılar için bkz. Donanımla Birlikte Gelen Yazılıma Genel Bakış (sayfa 29).

- **Tarayıcıyı kurarken başvurulacak kılavuzlar**

Eylem		Başvurun:
Ambalajından çıkarmaktan kullanım öncesi hazırlığa		Başlarken
Tarayıcı Kurulumu	Bağlantı yöntemlerini kontrol etme	İşletmen Kılavuzu ● Tarayıcı için Bağlantı Yöntemleri (sayfa 20) ● Ağ Ayarları (fi Series Ağ Ayarları) (sayfa 323)
	Yazılımın yüklenmesi/ Bağlantı yönteminin ayarlanması	● İşletmen Kılavuzu - Tarayıcı Kurulumunu Başlatma (sayfa 29) ● Network Setup Tool Yardımı
Sunucuların yapılandırılması	DNS sunucuları için tercihleri yapılandırma (bir tarayıcı veya bilgisayarı ana makine adı ile ararken)	Kullanılan DNS sunucularının kılavuzu
	Kurulumdan İşletmeye PaperStream Central Admin (PaperStream Central Admin adresini kullanırken)	PaperStream Central Admin Kullanıcı Kılavuzu
Tarama	Tarama prosedürü	İşletmen Kılavuzu ● Görüntü Tarama Uygulamasından bir Tarama Başlatma (sayfa 60) ● Bir Görüntü Tarama Uygulamasını Başlatmak ve bir Tarama Yapmak için Tarayıcı Üzerindeki bir Düğmeye Basma (sayfa 62)
	Tarama ayarları	● Tarayıcı sürücüsü için yardım ● Görüntü tarama uygulaması için Kılavuz/Yardım
Tarayıcı için işlem ayarları		İşletmen Kılavuzu ● Tarayıcı Ayarları (Software Operation Panel) (sayfa 256)

Ticari markalar

ISIS, Open Text'in ticari markasıdır.
Intel ve Intel Core, Intel Corporation'ın veya bağlı kuruluşlarının ABD ve/veya diğer ülkelerdeki ticari markalarıdır.
Google ve Google Chrome, Google LLC şirketinin ticari markaları veya tescilli ticari markalarıdır.
Bu üründe telif hakları ürün geliştiricisine (PFU Limited) ait yazılımların dışında, üçüncü taraflar tarafından oluşturulmuş başka açık kaynaklı yazılımlar da vardır. Açık kaynaklı yazılım lisanslarının koşulları ile ilgili ayrıntılı bilgi için, fi Series Ağ Ayarları menüsündeki [Lisans] öğesine tıkladığınızda açılan pencereye bakınız.
Microsoft, Internet Explorer, Windows ve Windows Server, Microsoft şirketler grubunun ticari markalarıdır.
PaperStream, PFU Limited'ın Japonya'daki tescilli ticari markasıdır.
Diğer şirket ve ürün adları ilgili şirketlerin tescilli ticari markaları veya ticari markalarıdır.

Üretici Firma

PFU Limited
YOKOHAMA i-MARK PLACE, 4-5 Minatomirai 4-chome, Nishi-ku, Yokohama-shi, Kanagawa 220-8567 Japonya.

Yayınlanma Tarihi/Yayınlayan

Yayınlanma tarihi: Ağustos 2026
Yayınlayan: PFU Limited
Düzenleme Modeli: P3890A/P3890C/P3890E/P3890L/P3890M/P3890N
© PFU Limited 2026

Güvenlik bilgisi

Bu tarayıcı ile birlikte verilen "Güvenlik Önlemleri" kılavuzu tarayıcının güvenli ve doğru kullanımı hakkında önemli bilgiler içerir.
Tarayıcıyı kullanmadan önce bu kılavuzu mutlaka okuyup içeriğini anladığınızdan emin olun.

Bu Kılavuzda Kullanılan Semboller

Sizin, etrafınızdakilerin ve mülkünüzün başına gelebilecek herhangi bir kaza veya zararı önlemek için bu kılavuzda aşağıdaki işaretler kullanılmaktadır.
Uyarı etiketleri, uyarının ciddiyetini belirten bir simge ve uyarı cümlesinden oluşur.
Bu simgeler ve anlamları aşağıdaki gibidir:

⚠ UYARI	Bu işaret, bir işlemin tam olarak yerine getirilmediği takdirde ağır yaralanma veya ölüme yol açabileceğine dair işletmenleri uyarır.
⚠ SAKININIZ	Bu işaret, bir işlemin tam olarak yerine getirilmediği takdirde çalışanlar için güvenlik tehlikesi veya üründe hasar ile sonuçlanabileceğine dair işletmenleri uyarır.

Yazım biçimleri için bu kılavuzda aşağıdaki simgeler kullanılmıştır:

DİKKAT

Bu simge operatörleri özellikle önemli bilgiler konusunda uyarır. Bu bilgileri okuduğunuzdan emin olun.

İPUCU

Bu simge operatörlere operasyonlarla ilgili yararlı öneriler verir.

Bu Kılavuzda Kullanılan Kısaltmalar

Bu kılavuzda aşağıdaki kısaltmalar kullanılmıştır.

Ad	Gösterge
Windows® 10 Home (32-bit/64-bit) Windows® 10 Pro (32-bit/64-bit) Windows® 10 Enterprise (32-bit/64-bit) Windows® 10 Education (32-bit/64-bit)	Windows 10 (*1)
Windows® 11 Home (64-bit) Windows® 11 Pro (64-bit) Windows® 11 Enterprise (64-bit) Windows® 11 Education (64-bit)	Windows 11 (*1)
Windows Server™ 2016 Standard (64-bit)	Windows Server 2016 (*1)
Windows Server™ 2019 Standard (64-bit)	Windows Server 2019 (*1)
Windows Server™ 2022 Standard (64-bit)	Windows Server 2022 (*1)
Windows Server™ 2025 Standard (64-bit)	Windows Server 2025 (*1)
Internet Explorer™	Internet Explorer
Google Chrome™	Google Chrome
PaperStream IP (TWAIN) PaperStream IP (TWAIN x64) PaperStream IP (ISIS) fi-8000 Series	PaperStream IP sürücüsü

***1:**Yukarıda belirtilmiş olan işletim sistemlerinin farklı sürümleri arasında ayrım yapılmadığı zaman, "Windows" genel terim olarak kullanılır.

Bu Kılavuzdaki Ok İşaretleri

Sağ ok işaretleri (→) art arda seçilmesi gereken simge ve menü seçeneklerini ayırmak için kullanılmaktadır.

Örnek:[Başlat] menüsü → [Denetim Masası]'na tıklayın.

Bu Kılavuzdaki Ekran Örnekleri

Microsoft ürün ekran örnekleri Microsoft Corporation'ın izniyle kullanılmıştır
Bu kılavuzdaki ekran örnekleri ürün geliştirmesine bağlı olarak haber verilmeksizin değişime tabidir. Asıl görüntülenen ekran bu kılavuzdaki ekran örneklerinden farklıysa, kullanmakta olduğunuz tarayıcı uygulamasının kullanıcı kılavuzuna bakıp, asıl görüntülenen ekranı takip ederek işleme devam edin.
Bu kılavuzda kullanılan ekran görüntüleri Windows 11'dendir. Kullanılmakta olan işletim sistemine bağlı olarak ekran örnekleri ve işlemler asıl ekranlardan ve işlemlerden farklılık gösterebilir. Tarayıcı uygulama yazılımını güncelleştirildikten sonra görüntülenen ekranlar ve işlemler bu kılavuzdakilerden farklı olabilir. Böyle bir durumda yazılım güncelleştirmesiyle birlikte gelen kılavuza bakın.

Kullanım Koşulları

Bu kılavuzu kullanmadan önce aşağıdaki kullanım koşullarını okuduğunuzdan emin olun:

- Bu kılavuzda açıklanan tüm işlevleri kullanmak için fi Series ile ilgili yazılım ve aygıt yazılımını en son sürüme güncelleyin.
- Bu kılavuz, ürünümüzü satın alan veya kuran müşteriler için hazırlanmıştır. Bu ürünü satın almamış veya kurmamış müşterilerin bu kılavuzla ilgili sorularına yanıt vermeyi garanti edemeyeceğimizi unutmayın.
- Bu kılavuzun içeriğinin, ürün geliştirme amacıyla önceden haber verilmeksizin güncellenebileceğini veya hizmetin durdurulabileceğini unutmayın.
- PFU Limited, bu kılavuzun kullanımından veya bu kılavuza ulaşılamamasından kaynaklanan kayıp veya hasarlar için hiçbir sorumluluk kabul etmez.
- PFU Limited, bu ürünün kullanılmasından kaynaklanan arızi veya dolaylı hasarlar ve üçüncü taraflarca yapılabilecek hak talepleri karşısında herhangi bir sorumluluk üstlenmemektedir.
- Telif hakkı yasalarına göre bu kılavuzun içeriğinin ve de tarayıcı uygulamalarının kısmen veya tamamen kopyalanması yasaktır.

Tarayıcının İade Edilmesi/Elden Çıkarılması/Mülkiyetinin Devredilmesi

Tarayıcıda kullanıcı adları veya e-posta adresleri dahil olmak üzere çeşitli ayarlar saklanabilir.
Tarayıcıyı iade eder, bertaraf eder veya başka birine devrederseniz, tarayıcıda saklanan bilgileri kendiniz silin.
Bu bilgilerin nasıl silineceği ile ilgili ayrıntılar için, aşağıdakilere başvurun:

- fi Series Ağ Ayarları (web tarayıcı)

- Fabrika Ayarlarını Geri Yükle (sayfa 336)

Tarayıcıya Genel Bakış

Bu bölüm, kullanımdan önce tarayıcıya genel bir bakış sağlar.

Tarayıcı ile Yapabilecekleriniz

- **Tarayıcı Bağlantıları**
  - Bir USB kablosu veya bir LAN kablosu kullanarak tarayıcıyı bir bilgisayara bağlama
    ➡ Tarayıcı için Bağlantı Yöntemleri (sayfa 20)
- **Tarama Yöntemleri**
  - Bilgisayardan bir tara başlatma
    ➡ Görüntü Tarama Uygulamasından bir Tarama Başlatma (sayfa 60)
  - Tarayıcıdaki bir düğmeyle bir tarama başlatma
    ➡ Bir Görüntü Tarama Uygulamasını Başlatmak ve bir Tarama Yapmak için Tarayıcı Üzerindeki bir Düğmeye Basma (sayfa 62)
- **Çeşitli Belgeler için Tarama Yöntemleri**
  - Taranması zor belgelerin (ikiye katlanmış belgeler, zarflar veya çok katmanlı aktarım kağıdı gibi) taranması
    ➡ Taranabilen Belgeler (sayfa 81)
    ➡ Farklı Genişlikteki Belgeler (sayfa 134)
    ➡ Zarf veya Çok Katmanlı Aktarım Kağıtları Gibi Belgeleri Tarama (sayfa 141)
  - Farklı kağıt ağırlıklarına, boyutlarına ve türlerine sahip belgeleri aynı anda tara
    ➡ Çeşitli Belgeleri bir Arada Tarama Koşulları (sayfa 91)
    ➡ Farklı Genişlikteki Belgeler (sayfa 134)
  - Büyük boyutlu belgelerin taranması
    ➡ Kolay Zarar Görebilen Belgelerin Zarar Vermeden Taranması (sayfa 143)
    ➡ Uzun Sayfalı Belgeleri Tarama (sayfa 147)
  - Önemli belgeleri, fotoğrafları veya kupürleri hasardan koruyarak tarama
    ➡ Kolay Zarar Görebilen Belgelerin Zarar Vermeden Taranması (sayfa 143)
    ➡ Fotoğraf ve Kupürleri Zarar Vermeden Tarama (sayfa 145)
    ➡ Aktarım Kağıdını Kullanma Koşulları (sayfa 96)
  - Birer sayfa manuel olarak yükleme ve tarama
    ➡ Belgeleri Elle Besleme (sayfa 148)
  - Bir kitabı tarama
    ➡ Düz Yataklı ile Kitap Tarama [fi-8700/fi-8700S] (sayfa 152)

- Belge kapağı açık bırakılarak tarama

  ➡ Belge Kapağı Açıkken Düz Yataklıda Belgeleri Tara [fi-8700/fi-8700S] (sayfa 153)

- Düz yataklı sistem üzerinde birden fazla belgeyi tarama ve her belgeyi ayrı bir görüntü olarak kırpma

  ➡ Düz Yatakta Birden Fazla Belgeyi Aynı Anda Tarama ve Her Belgeyi Ayrı Bir Görüntü Olarak Kırpma [fi-8700/fi-8700S] (sayfa 155)

- Sayfaları çevirirken kitap tarama

  ➡ Düz Yataklı ile Belgeleri Düzenli Aralıklarla Otomatik Olarak Tara [fi-8700/fi-8700S] (sayfa 157)

- Yapışkan notlar, makbuzlar veya fotoğraflar sabit konumlarda eklenmiş belgeleri hata olarak değerlendirmeden tarama

  ➡ Belirli Üst Üste Binme Örneklerini Tespit Etmemeyi Yapılandırma (sayfa 158)

- **Birden Çok Tarayıcının Merkezi Yönetimi**

  - PaperStream Central Admin Agent ile tarayıcıları PaperStream Central Admin uygulamasında yönetebilirsiniz
    Ayrıntılar için, PaperStream Central Admin Kullanıcı Kılavuzuna bakınız.

Tarayıcı için Bağlantı Yöntemleri

- **Tarayıcıyı kablolu bir USB Kablosu Üzerinden Bağlama**

  Tarayıcıyı bir USB kablosu kullanarak bilgisayara bağlayın.

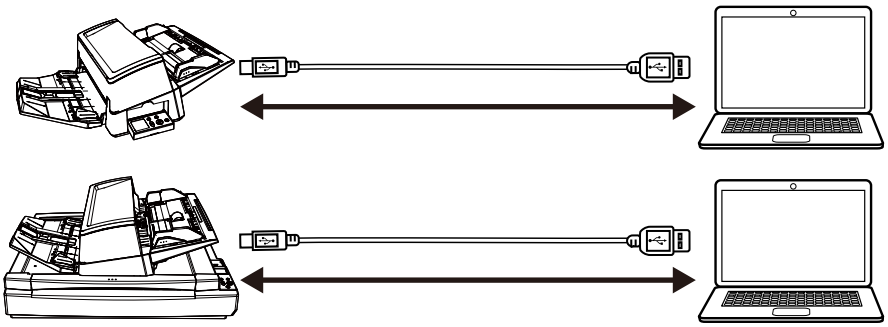

  Belgeleri aşağıdaki şekillerde taraabilirsiniz.

  ● Bir bilgisayar kullanarak tarama yapma

  ➡ Görüntü Tarama Uygulamasından bir Tarama Başlatma (sayfa 60)

  ● Bir tarama yapmak için tarayıcı düğmelerini kullanma

  ➡ Bir Görüntü Tarama Uygulamasını Başlatmak ve bir Tarama Yapmak için Tarayıcı Üzerindeki bir Düğmeye Basma (sayfa 62)

- **Tarayıcıyı kablolu LAN Üzerinden Bağlama**

  Tarayıcıyı bir ağ cihazına (bir sviç, hub veya yönlendirici gibi) bir LAN kablosu üzerinden bağlayın. Tarayıcı bir bilgisayara bağlandığında, aynı ağ üzerindeki bilgisayarlardan kullanılabilir.

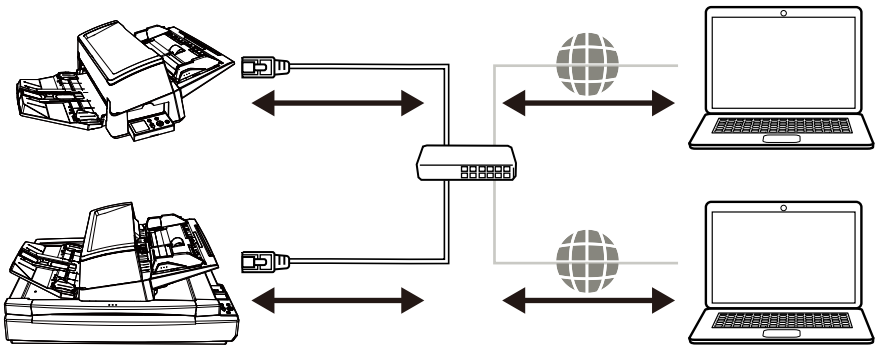

  Belgeleri aşağıdaki şekillerde taraabilirsiniz.

  ● Bir bilgisayar kullanarak tarama yapma

  ➡ Görüntü Tarama Uygulamasından bir Tarama Başlatma (sayfa 60)

  ● Bir tarama yapmak için tarayıcı düğmelerini kullanma

  ➡ Bir Görüntü Tarama Uygulamasını Başlatmak ve bir Tarama Yapmak için Tarayıcı Üzerindeki bir Düğmeye Basma (sayfa 62)

Parçalar ve İşlevleri

Bu bölümde tarayıcının parçaları tanıtılır.

- **Ön**
  - fi-8600

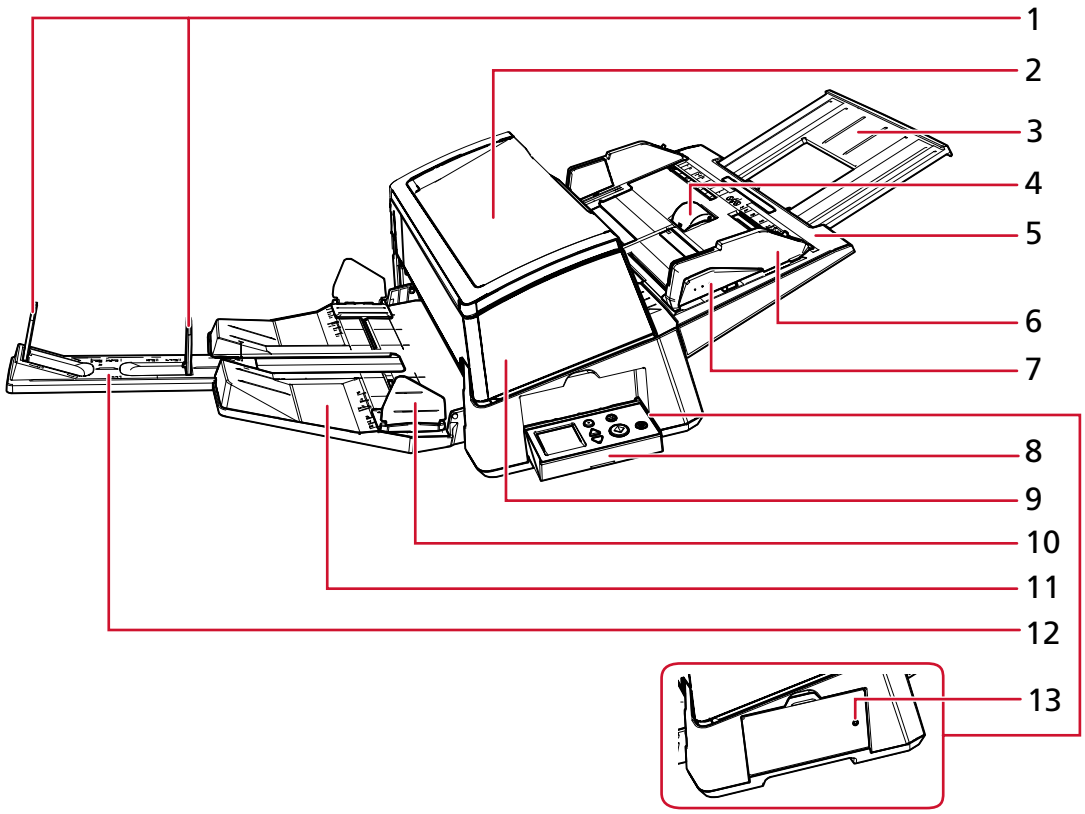

● fi-8700/fi-8700S

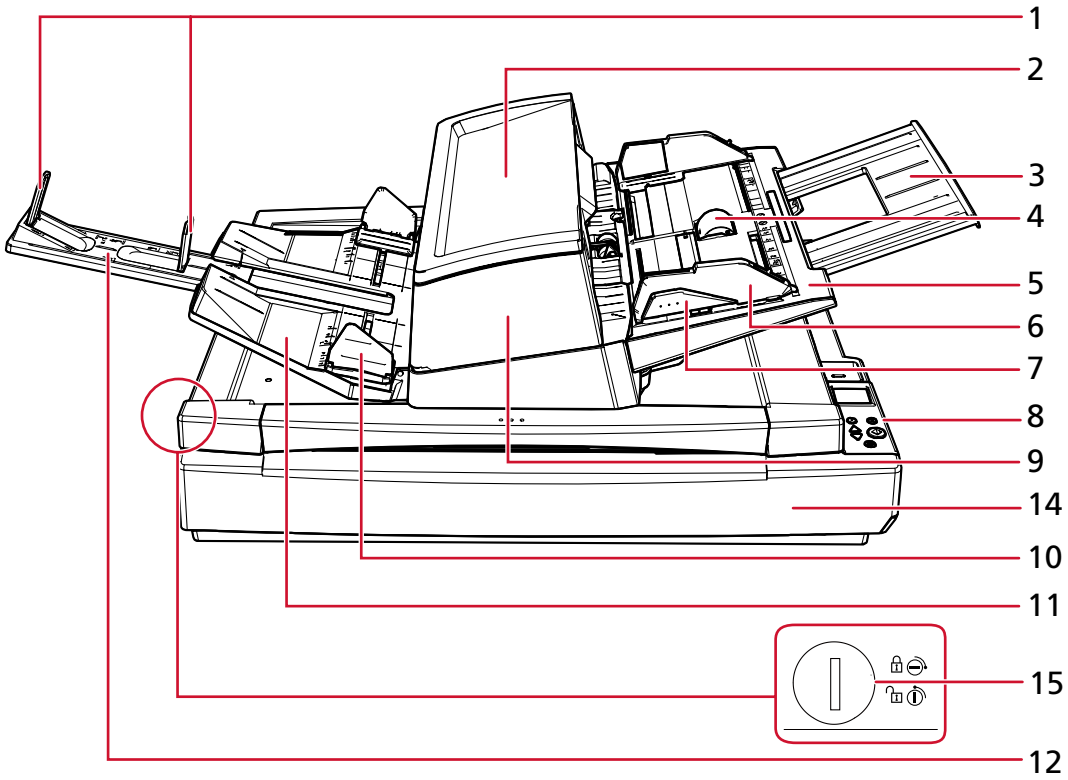

No	Ad	İşlev
1	Durdurucu	Belgenin uzunluğuna uyacak şekilde yukarı doğru kaldırın.
2	Alt tepsi	Taranacak belgelerin geçici olarak yerleştirilmesini sağlar.
3	Kanal uzantısı	Belgenin uzunluğuna uyacak şekilde çekin.
4	Kanal silindiri kapağı	Parmaklarınızın kanal silindirinde sıkışmasını önler.
5	ADF kağıt kanalı (besleyici)	Taranacak belgeleri tutar.
6	Kenar kılavuzu	ADF kağıt kanalına (besleyici) yüklenen belgelerin genişliğine göre belgelerin yatay konumunu ayarlar. Besleme sırasında belgelerin eğrilmesini önler.
7	Kenar kılavuzu düğmesi	Konum ayarlama kenar kılavuzunu açmak için bu düğmeyi basılı tutun. Düğme bırakıldığında kenar kılavuzu kilitlenir.
8	İşletmen Paneli	Bir LCD'den ve düğmelerden oluşur. Bu, tarayıcı durumunu kontrol etmek için kullanılabilir. Tarayıcının her iki yanında birer işletmen paneli bulunur; bu sayede tarayıcı her iki taraftan da

No	Ad	İşlev
		çalıştırılabilir. İşletmen paneli kullanılmadığında tarayıcının yanına takılabilir. ➡ İşletmen Panelinin Kullanımı (sayfa 98)
9	ADF (Otomatik Belge Besleyici)	ADF kağıt kanalından (besleyici) belgeleri tek tek alıp tarayıcıya besler. Sarf malzemelerini değiştirmek veya tarayıcının içini temizlemek için bunu açın.
10	Çıktı rafı yan kılavuzu	Çıkarılan belgelerin dağılmalarını önlemek için belgeleri genişlik yönünde yönlendirir.
11	Çıktı rafı	Çıkarılan belgeleri istifler. Yüksekliği yüksek veya alçak konuma ayarlayabilirsiniz.
12	Çıktı rafı uzantısı	Belgenin uzunluğuna uyacak şekilde çekin.
13	Durum göstergesi (LED)	İşletmen paneli yan tarafa takılı olsa bile tarayıcının açık olup olmadığını kontrol etmenizi sağlar. Tarayıcı açıkken yeşil yanar. Tarayıcı kapatıldığında kapanır.
14	Düz yataklı	ADF ile taranamayan ince belgeleri veya kalın belgeleri (kitap gibi) tararken belgeleri belge yatağına yerleştirin.
15	Taşıma kilidi	Taşıma kilidini kilitler veya açar. Taşıma kilidini kilitlemek, taşıma kilidini düz yataklı içinde sabitler ve böylece taşıma sırasında düz yataklı aracın zarar görmesini önler. Taşıma kilidini kilitlemek için, bir bozuk para veya benzeri bir alet kullanarak yuva yatay konuma gelene kadar taşıma kilidi anahtarını çevirin. Taşıma kilidini açmak, düz yataklı alanda belgeleri taramanıza olanak tanır. Taşıma kilidini açmak için, bir bozuk para veya benzeri bir alet kullanarak yuva dikey konuma gelene kadar taşıma kilidi anahtarını çevirin.

- **Arka**

  - fi-8600

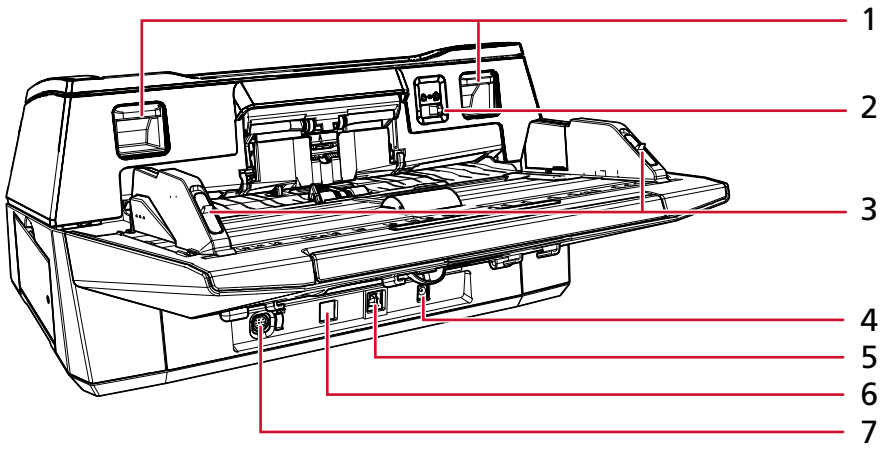

  - fi-8700/fi-8700S

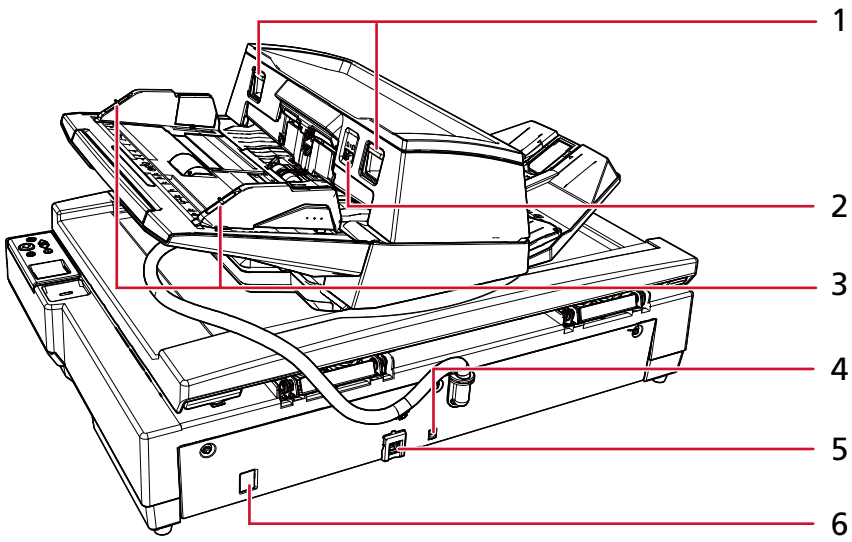

No	Ad	İşlev
1	ADF açma mandalı	ADF'nin kilidi serbest bırakıp açmak için bunları kaldırın.
2	Besleme modu anahtarı	Besleme modu anahtarını sola kaydırarak besleme modunu Elle Tekli Moduna getirin.
3	Kenar kılavuzu kilidi	Kenar kılavuzlarını kilitleyin.
4	Güç bağlantı noktası	Bir güç kablosu bağlamak için kullanılır. Birbirine bağlanmış AC kablosu ve AC adaptörü birlikte "Güç kablosu" olarak adlandırılır.
5	USB bağlayıcı	USB kablosunu bağlamak için kullanılır.

No	Ad	İşlev
6	LAN bağlayıcı	Bir LAN kablosunu bağlamak için kullanılır.
7	EXT bağlayıcı	Damgalayıcıyı bağlamak için kullanılır. Damgalayıcı (ayrı satılır), taramadan sonra bir belgeye metin (örn. harfler, sayılar) yazdırabilen opsiyonel bir damgalayıcı olarak kullanılabilir. Bu, taranan belgeye bir ad, tarih veya seri numarası yazdırarak belgelerinizi düzenlemek için kullanılabilir. ➡ Tarayıcı Seçenekleri (sayfa 345)

- **İç bölüm (ADF)**

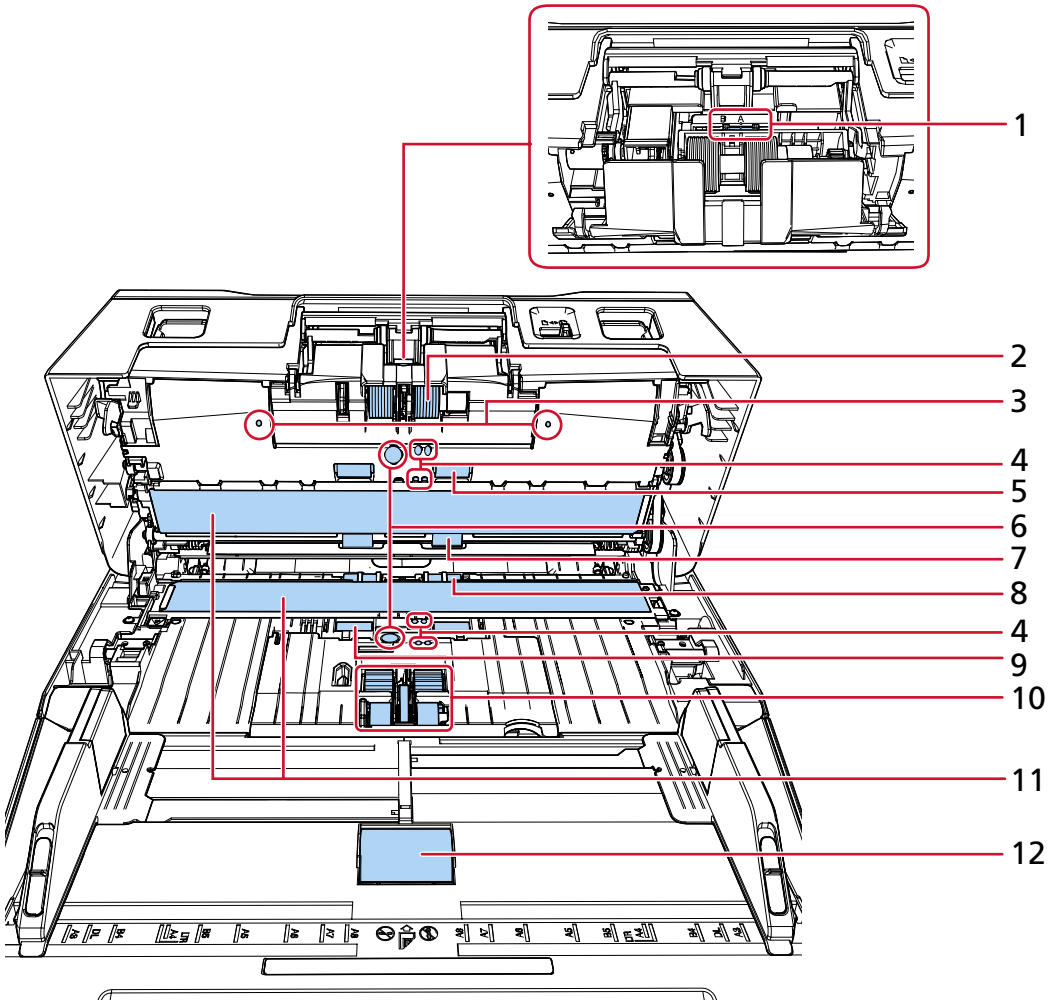

No	Ad	İşlev
1	Ayırma seviyesi düğmesi (× 1)	Bu düğme fabrikada "A" olarak ayarlanmıştır.
2	Fren silindiri (× 2)	ADF'ye bir kerede birden fazla belgenin beslenmesini engelleyen bir silindirdir.

No	Ad	İşlev
3	Mikrofon (× 2)	Kağıt sıkışması seslerini algılar.
4	Belge algılayıcı (× 8)	Bir belge olup olmadığını tespit eden bir algılayıcıdır.
5	Besleme silindiri (× 2)	Belgeleri ADF içinden besleyen bir silindirdir.
6	Ultrasonik algılayıcı (× 2)	Ultrasonik ses dalgalarıyla üst üste binmiş belgeleri tespit eden bir algılayıcıdır. Belgelerden iletilen ultrasonik dalga miktarları arasındaki farkı takip ederek üst üste binmiş belgeleri tespit eder.
7	Kağıt çıkarma silindiri (× 2)	Belgeleri ADF'den kağıt çıkış tepsisine besleyen bir silindir.
8	Plastik silindir (× 2)	Belgeleri ADF'den kağıt çıkış tepsisine besleyen bir silindir.
9	Lastik silindir (× 2)	Belgeleri ADF içinden besleyen bir silindirdir.
10	Toplama silindiri (× 5)	ADF kağıt kanalına (besleyici) yüklenen belgelerden bir yaprağı ayıran ve belgeyi ADF'ye besleyen bir silindir seti.
11	Cam (× 2)	Belgeleri tarayan yüzeydir.
12	Kanal silindiri (× 1)	ADF kağıt kanalına (besleyici) yüklenmiş belgeleri besleyen bir silindirdir.

- **İçeride (Düz Yataklı) [fi-8700/fi-8700S]**

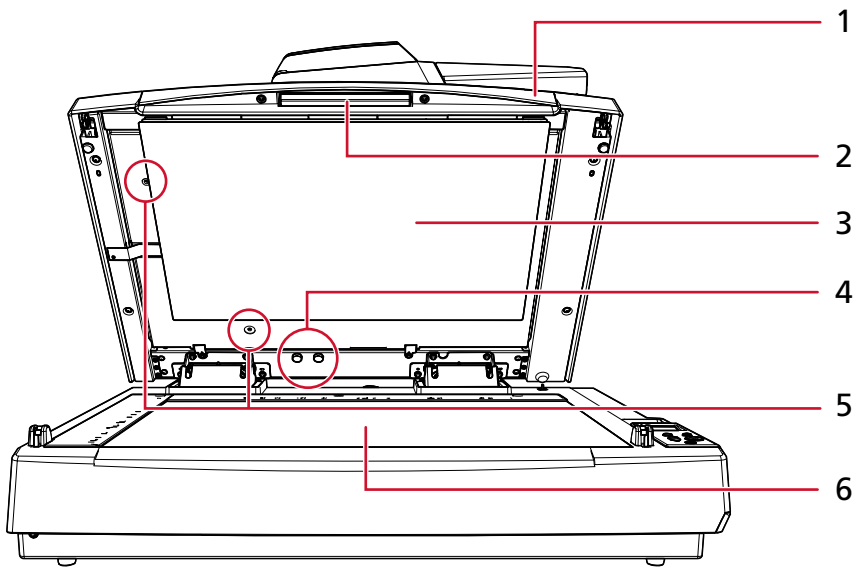

No	Ad	İşlev
1	Belge kapağı	Belgeyi yerinde tutmak için kapatın.
2	Sap	Belge kapağını açmak ve kapatmak için kullanılır.
3	Belge pedi	Belgeyi belge yatağına yaslar. Siyah belge pedi bir seçenek olarak bulunur (ayrı satılır). Siyah arka planda tarama yapmak için kullanılır. ➡ Tarayıcı Seçenekleri (sayfa 345)
4	Kilitli vida saklama deliği	ADF açıldıktan sonra sökülen ADF kilitli vidalarını saklayın.
5	ADF kilitli vidası	ADF'yi takın.
6	Belge yatağı	Cam bölüme bir belge yerleştirin. ➡ Düz Yataklıya bir Belge Yerleştirme [fi-8700/ fi-8700S] (sayfa 80)

- **Çıkarılabilir Parçalar**

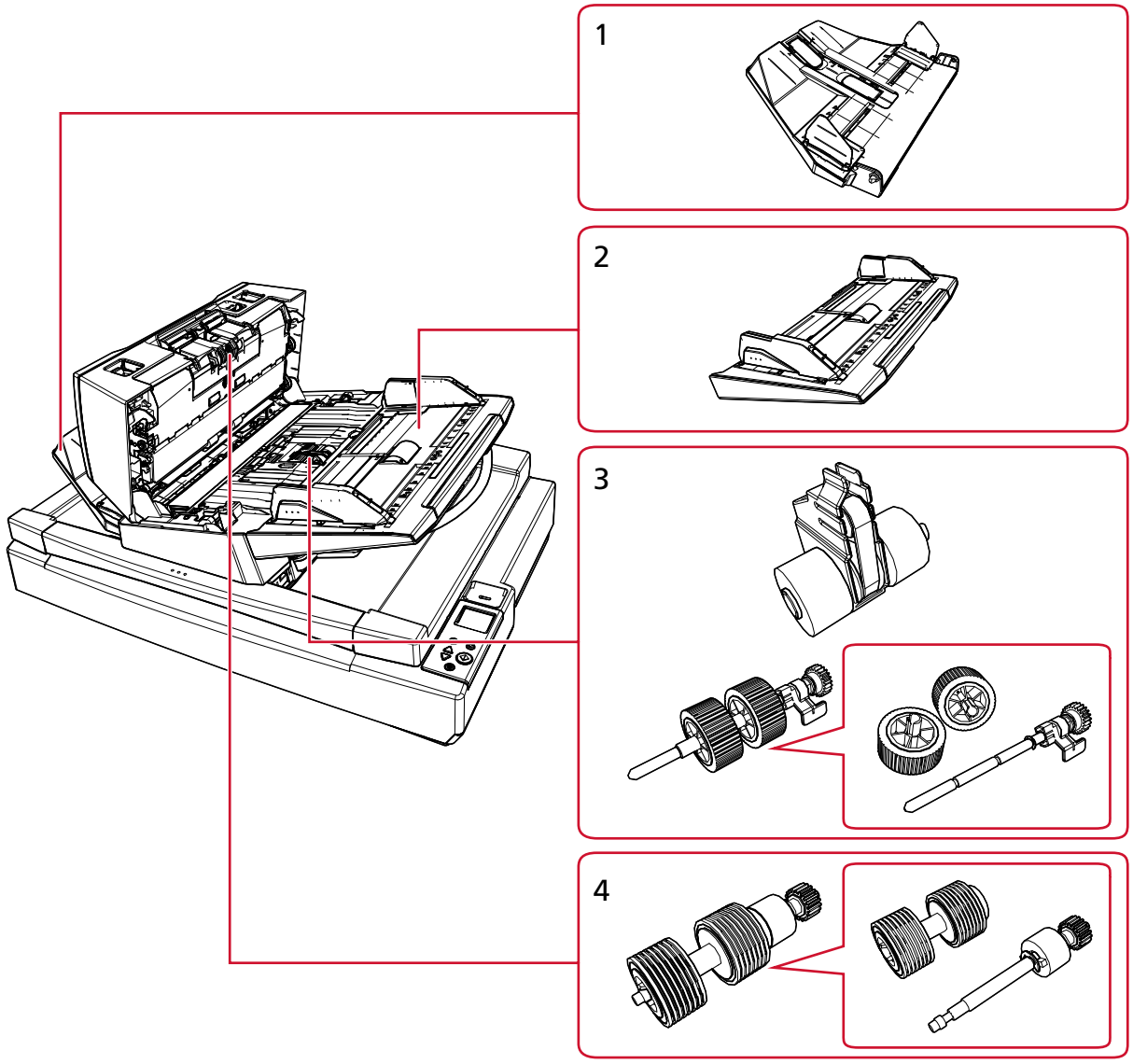

No	Ad	İşlev
1	Kağıt çıkış tepsisi	Çıkarılan belgeleri istifler. Yüksekliği yüksek veya alçak konuma ayarlayabilirsiniz.
2	ADF kağıt kanalı (besleyici)	Taranacak belgeleri tutar.
3	Toplama silindiri	ADF kağıt kanalına (besleyici) yüklenen belgelerden bir yaprağı ayıran ve belgeyi ADF'ye besleyen bir silindir seti.
4	Fren silindiri	ADF'ye bir kerede birden fazla belgenin beslenmesini engelleyen bir silindirdir.

Tarayıcı Kurulumunu Başlatma

Bu bölümde tarayıcının nasıl kurulacağı anlatılmaktadır.
Tarayıcıyı kullanmak için, indirme web sitesinden yükleyiciyi edinin ve aşağıdaki kurulumu gerçekleştirin.

- Yazılımı kurma
  Tarayıcıya bağlanacak olan bilgisayara gerekli yazılımları yükleyin.
  ➡ Yazılım Nasıl Kurulur (Çevrimiçi Ortamda) (sayfa 33)
  ➡ Yazılım Nasıl Kurulur (Çevrimdışı Ortamda) (sayfa 36)
- Tarayıcıyı bağlama
  Tarayıcı bir USB kablosu veya bir kablolu LAN üzerinden bir bilgisayara bağlayın.
  Ayrıntılar için, Network Setup Tool Yardım dosyasına bakın.
  Tarayıcının bağlantı türleri ile ilgili ayrıntılar için bkz. Tarayıcı için Bağlantı Yöntemleri (sayfa 20).

Ardından, gerekirse aşağıdaki ayarları yapılandırın:

- Tarayıcı için işlem ayarları
  ➡ Tarayıcı Ayarları (Software Operation Panel) (sayfa 256)
- Tarayıcı için ağ ayarları
  ➡ Ağ Ayarları (fi Series Ağ Ayarları) (sayfa 323)

Donanımla Birlikte Gelen Yazılıma Genel Bakış

Bu bölümde tarayıcıyı bağlamak istediğiniz bilgisayar için gerekli olan yazılım açıklanmaktadır.
İndirme web sitesinden yükleyiciyi edinin ve ardından tüm yazılımı bir kerede yükleyin veya yalnızca gerekli yazılımları ayrı zamanlarda yükleyin.

> **İPUCU**
> PaperStream Central Admin adresini kullandığınızda, indirme web sitesinden ayrı olarak yükleyin.
> Ayrıntılar için, PaperStream Central Admin Kullanıcı Kılavuzuna bakınız.

- PaperStream IP sürücüsü
  PaperStream IP sürücüsü, TWAIN/ISIS standartlarına uyan bir tarayıcı sürücüsüdür. Bir ağa bağlanmış olan tarayıcıları destekler.
  Üç tür PaperStream IP sürücüsü vardır:
  - PaperStream IP (TWAIN)
    TWAIN standardı ile uyumludur. TWAIN ile uyumlu 32-bit uygulamalar ile tarayıcı kullanmak içindir.
  - PaperStream IP (TWAIN x64)
    TWAIN standardı ile uyumludur. TWAIN ile uyumlu 64-bit uygulamalar ile tarayıcı kullanmak içindir.
    İşletim sisteminizden bağımsız olarak, kullandığınız görüntü tarama uygulaması bir 32 bit uygulamaysa, PaperStream IP (TWAIN) kullanın.
  - PaperStream IP (ISIS) fi-8000 Series
    ISIS standardı ile uyumludur. ISIS ile uyumlu uygulamalar ile tarayıcı kullanmak içindir.

  Ayrıntılar için PaperStream IP sürücüsünün Yardım dosyasına bakınız.

- Network Setup Tool
  Aşağıdaki uygulamalar dahildir.
  Bu uygulamalar bir ağa bağlamak ve kullanılabilir olmasını sağlamak için gereklidir.
  - Tarayıcı Seçme Aracı
    Bir bilgisayarın bir ağa bağlanmış bir tarayıcıyı kullanabilmesi için bu uygulamayı kullanın.
  - IP Adresi Ayarlama Aracı
    Tarayıcı'nın IP adresini ve tarayıcı adını ayarlamak için bu uygulamayı kullanın.
  - Button Event Manager
    Ağa bağlı olduğunda tarayıcının üzerindeki düğmeye basarak başlatılan bir görüntü tarama uygulaması için ayarları yapılandırmada bu uygulamayı kullanın.

  Ayrıntılar için, Network Setup Tool Yardım dosyasına bakın.
- Software Operation Panel
  Belge tarama ve sarf malzemelerini yönetme ile ilgili ayarları yapılandırabilirsiniz.
  PaperStream IP sürücüsüyle birlikte yüklenir.
  ➡ Tarayıcı Ayarları (Software Operation Panel) (sayfa 256)
- Error Recovery Guide
  Tarayıcı durumunun görüntülenmesi ve tarayıcıda bir hata oluşursa sorun için bir çözüm önerilmesi için bu uygulamayı kullanın.
  PaperStream IP sürücüsüyle birlikte yüklenir.
  Sorunların çözümü için Sorun Giderme (sayfa 196) bölümüne de bakabilirsiniz.
- Error Recovery Guide (kılavuz)
  Bu kılavuz Error Recovery Guide tarafından bildirilen hataların çözümlerini açıklamaktadır.
- PaperStream ClickScan
  PaperStream IP'yi (TWAIN) destekleyen bir 32-bit görüntü tarama uygulamasıdır.
  Tarama, basit ayarlar ve işlemlerle gerçekleştirilebilir.
  Bu program, bilgisayarınızda oturum açtığınızda otomatik olarak başlar ve görev çubuğunun bildirim alanında bulunur.
  Ayrıntılar için PaperStream ClickScan Yardımına bakın.
- PaperStream Capture
  PaperStream IP (TWAIN)/PaperStream IP (ISIS) fi-8000 Series'i destekleyen bir 32-bit görüntü tarama uygulamasıdır.
  Tarama ayarlarını iş olarak tanımlayarak ayarları istediğiniz şekilde değiştirebilirsiniz.
  PaperStream Capture PaperStream Capture Pro ve PaperStream Capture Pro Premium olmak üzere ücretli sürümleri vardır. PaperStream Capture Pro Premium özelliklerini deneyimlemeniz için bir deneme sürümü mevcuttur.
  Ayrıntılar için, PaperStream Capture Kullanıcı Kılavuzuna bakınız.
- Kılavuzlar
  Güvenlik Önlemleri, İşletmen Kılavuzu ve fi-760PRB Damgalayıcı İşletmen Kılavuzu kurulmuştur.
- fi Series Online Update
  Bu, aşağıdaki programlar için en son güncellemeleri kontrol eden ve yükleyen bir uygulamadır.
  - Bilgisayarda yüklü yazılım

- Bilgisayara bağlı tarayıcının donanım yazılımı

Ayrıntılar için fi Series Online Update Yardımına başvurun.

Sistem Gereksinimleri

Yazılımın kurulacağı bilgisayar için sistem gereksinimleri aşağıdaki gibidir.

İşletim sistemi	● Windows® 10 Home (32-bit/64-bit) (*1) ● Windows® 10 Pro (32-bit/64-bit) (*1) ● Windows® 10 Enterprise (32-bit/64-bit) (*1) ● Windows® 10 Education (32-bit/64-bit) (*1) ● Windows® 11 Home (64-bit) (*1) ● Windows® 11 Pro (64-bit) (*1) ● Windows® 11 Enterprise (64-bit) (*1) ● Windows® 11 Education (64-bit) (*1) ● Windows Server™ 2016 Standard (64-bit) (*1) ● Windows Server™ 2019 Standard (64-bit) (*1) ● Windows Server™ 2022 Standard (64-bit) (*1) ● Windows Server™ 2025 Standard (64-bit) (*1)
CPU	Intel veya Intel uyumlu bir işlemci
Görüntü çözünürlüğü	1024 × 768 piksel veya daha yüksek, 65.536 veya daha fazla renk (*2)
Disk alanı	12 GB veya daha fazla boş disk alanı (*3)
Arayüz	USB3.2 Gen 1x1/USB3.0/USB2.0/USB1.1
Tarayıcılar (*4)	● Google Chrome ● Microsoft Edge

***1:**Donanımla birlikte gelen yazılım, bir masaüstü uygulaması olarak işlem yapar.

***2:**fi Series Ağ Ayarları'nı kullanırken, en az 1280 × 768 piksel veya daha yüksek görüntüleme kapasitesine sahip bir ekran kullanın.
PaperStream Capture veya daha yeni sürümlerini kullanırken, en az 1280 × 800 piksel veya daha yüksek bir çözünürlüğe sahip ve 65.536 veya daha fazla renk görüntüleyebilen bir ekran kullanın.

***3:**Belgeleri taramak için gereken disk alanı, taranan görüntülerin dosya boyutlarına göre değişiklik gösterir.

***4:**Tarayıcı için fi Series Ağ Ayarları'nda ağ ayarlarını yapılandırmak için tarayıcı programlarından biri gereklidir.
Microsoft Edge'de Internet Explorer modu desteklenmez.

Yazılım Nasıl Kurulur (Çevrimiçi Ortamda)

Bu bölümde tarayıcıya bağlanacak olan bilgisayara gerekli yazılımların nasıl yükleneceği açıklanmaktadır.

Bilgisayar internete bağlı olmalıdır.
Tarayıcıya bağlanacak olan bilgisayar internete bağlanamıyorsa, yükleme için Yazılım Nasıl Kurulur (Çevrimdışı Ortamda) (sayfa 36) bölümüne bakın.

DİKKAT

- Yazılımın eski bir sürümü kurulmuşsa önce bunu kaldırın.

  ➡ Yazılımı Kaldırma (sayfa 347)

- Network Setup Tool Bu yükleyiciyle birlikte gelen ürün, Network Setup Tool for fi Series'in halefidir. Network Setup Tool for fi Series yüklüyse, Network Setup Tool'i yüklemeden önce onu kaldırın.

1 Windows'ta yönetici ayrıcalıklarına sahip bir kullanıcı olarak oturum açın.

2 İndirme web sitesine bağlanın.
https://www.pfu.ricoh.com/fi/d/

3 [Çevrimiçi Yükleyici] seçeneğine tıklayın.

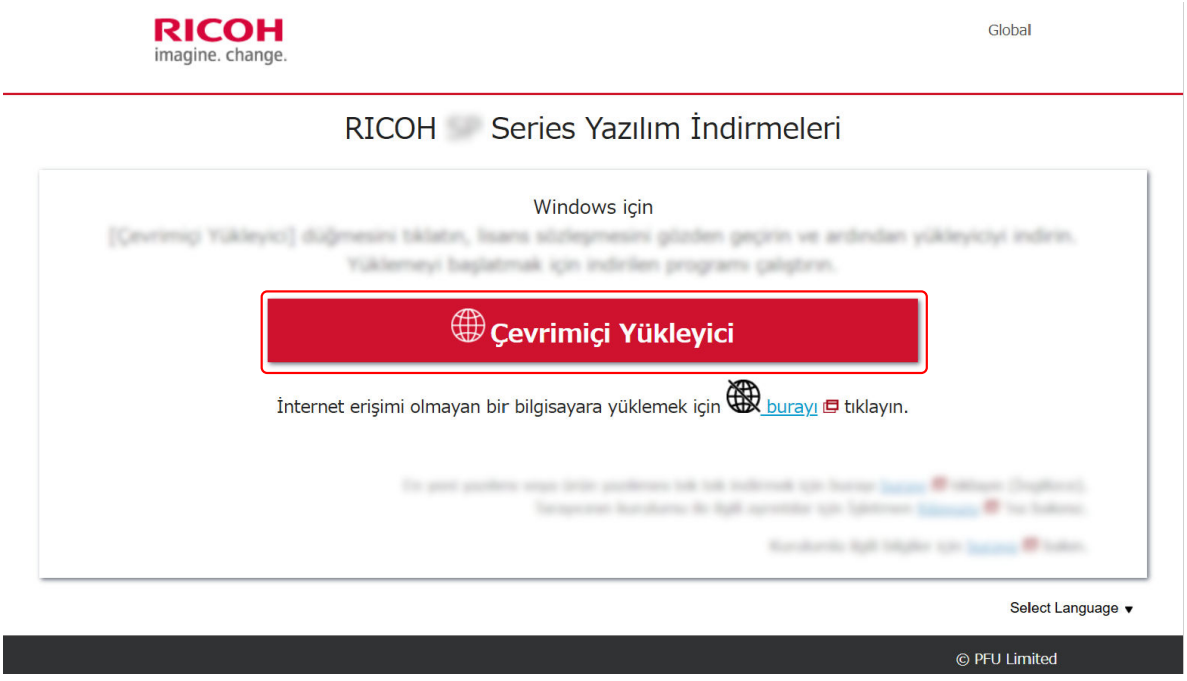

4 Lisans Anlaşması penceresinde, içeriği onaylayın ve [Kabul et ve indir] düğmesine tıklayın.

Çevrimiçi yükleyicinin indirilmesi başlar.

5 İndirilen çevrimiçi yükleyici [Online Installer fi Series.exe] dosyasına çift tıklayın.

6 [Yükleme (Önerilen)] veya [Yükleme (Özel)] seçeneklerinden birini seçin.

- Yükleme (Önerilen)

Aşağıdaki yazılım yüklenmiştir:

- PaperStream IP (TWAIN)
  Aşağıdaki yazılımlar aynı anda yüklenir.
  - Software Operation Panel
  - Error Recovery Guide
- PaperStream Capture
- PaperStream ClickScan
- Network Setup Tool
- Error Recovery Guide (kılavuz)
- fi Series Online Update
- Kılavuzlar (Güvenlik Önlemleri, İşletmen Kılavuzu ve fi-760PRB Damgalayıcı İşletmen Kılavuzu)

a [Yükleme (Önerilen)] seçeneğini belirleyin ve [İleri] düğmesine tıklayın.

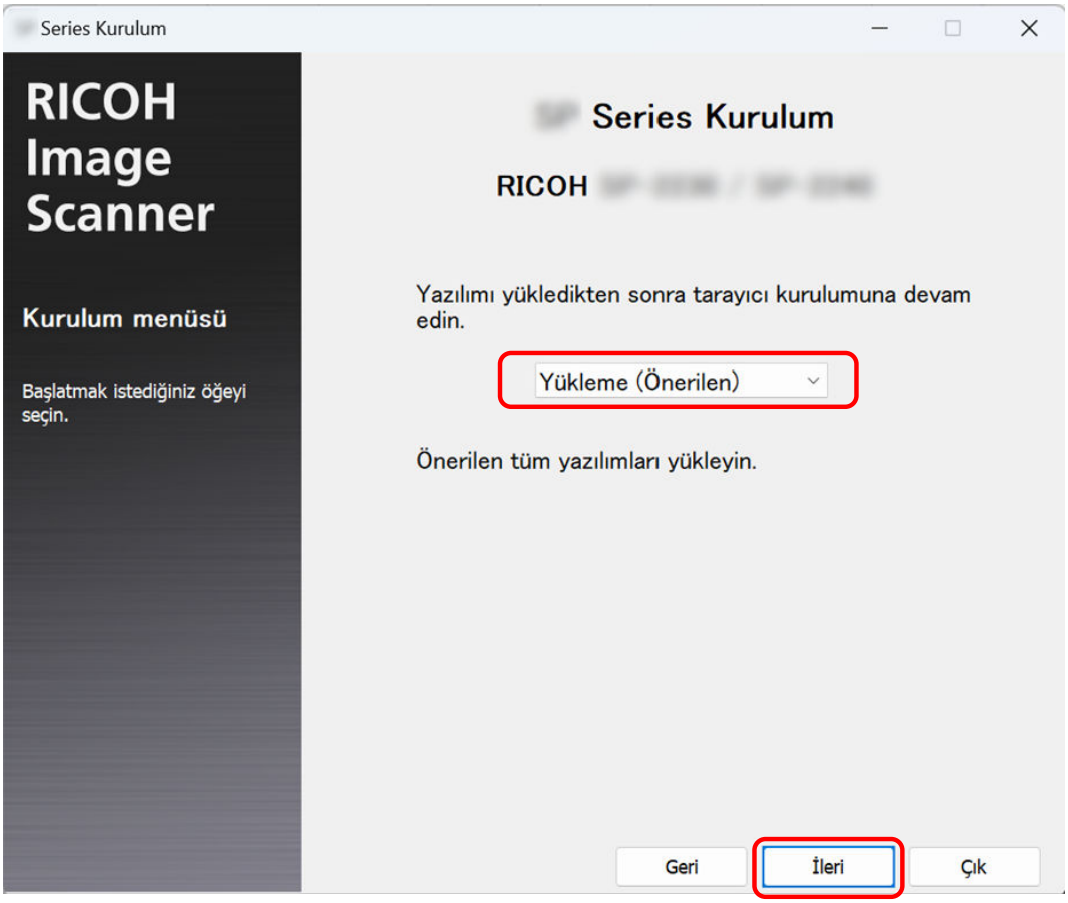

- Yükleme (Özel)
  İhtiyacınız olan yazılımı seçin ve yükleyin.

a [Yükleme (Özel)] seçin ve [İleri] düğmesine tıklayın.

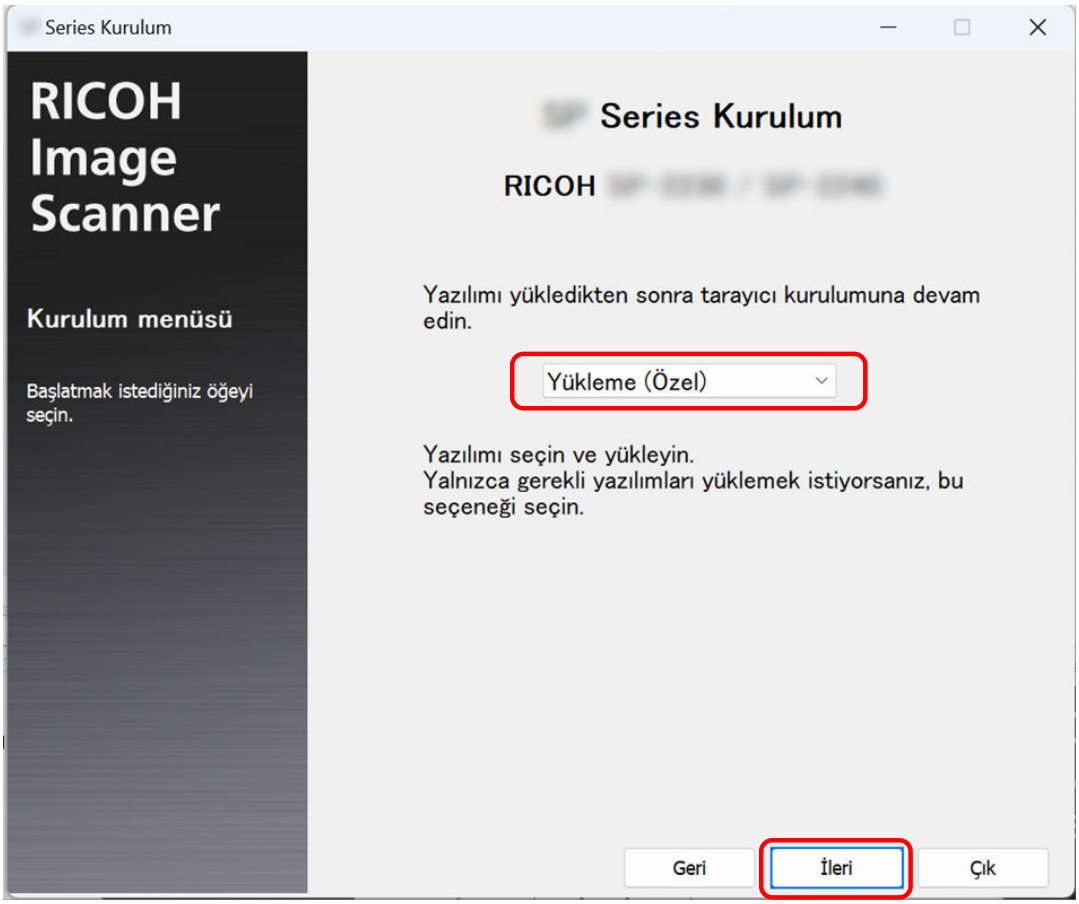

b Yüklenecek yazılımların onay kutularını işaretleyip [İleri] düğmesine tıklayın.
Tarayıcıyı ağa bağlamak için Network Setup Tool uygulamasını yükleyin.

7 **Pencerede görüntülenen komutları izleyerek yazılımı yükleyin.**
Bir donanım yazılımı güncellemesi varsa, donanım yazılımını güncellemek isteyip istemediğinizi soran bir pencere görüntülenir.
Donanım yazılımının güncellenip güncellenmeyeceğini seçin ve yüklemeye devam edin.

8 **Tarayıcı bağlantı yönteminin seçilmesi ile ilgili pencere görüntülendiğinde, bağlantı yöntemini seçin ve pencerede görüntülenen talimatları izleyin.**
Ayrıntılar için, Network Setup Tool Yardım dosyasına bakın.

- İçin Windows 10/Windows Server 2016/Windows Server 2019/Windows Server 2022
  [Başlat] menüsüne tıklayın → [Network Setup Tool] → [Network Setup Tool Yardım].
- İçin Windows 11/Windows Server 2025
  [Başlat] menüsüne tıklayın → [Tüm uygulamalar] → [Network Setup Tool] → [Network Setup Tool Yardım].

Yazılım Nasıl Kurulur (Çevrimdışı Ortamda)

Bu bölüm, tarayıcıya bağlanacak bilgisayarın İnternet erişimi yoksa gerekli yazılımın nasıl yükleneceğini açıklamaktadır.

Bu durumda, İnternet'e bağlanabilen bir bilgisayarda, indirme web sitesinden Çevrimdışı Yükleyici Oluşturucu'yu edinin ve bir çevrimdışı yükleyici (ISO dosyası) oluşturun.
Yazılımı yüklemek için tarayıcıya bağlanacak olan bilgisayarda çevrimdışı yükleyiciyi (ISO dosyası) çalıştırın.

DİKKAT

- Yazılımın eski bir sürümü kurulmuşsa önce bunu kaldırın.

  ➡ Yazılımı Kaldırma (sayfa 347)

- Network Setup Tool Bu yükleyiciyle birlikte gelen ürün, Network Setup Tool for fi Series'in halefidir. Network Setup Tool for fi Series yüklüyse, Network Setup Tool'i yüklemeden önce onu kaldırın.

1. **İnternete bağlanabilen bir bilgisayarda, Windows'ta yöneticilik ayrıcalıklarına sahip bir kullanıcı olarak oturum açın.**
2. **İndirme web sitesine bağlanın.**
   https://www.pfu.ricoh.com/fi/d/
3. **"İnternet erişimi olmayan bir bilgisayara yüklemek için burayı tıklayın." mesajındaki "burayı" seçeneğine tıklayın.**



4. **Yükleme işlemini açıklayan pencerede "Çevrimdışı Yükleyici Oluşturucu" seçeneğine tıklayın.**
5. **Lisans Anlaşması penceresinde, içeriği onaylayın ve [Kabul et ve indir] düğmesine tıklayın.**

   Çevrimdışı yükleyici oluşturucunun indirilmesi başlar.

6 İndirilen çevrimdışı yükleyici oluşturucusu [Offline Installer Creator fi Series.exe] dosyasına çift tıklayın.

7 [Yükleme (Önerilen)] veya [Yükleme (Özel)] seçeneklerinden birini seçin.
Burada yaptığınız seçime bağlı olarak en son yazılımı içeren bir çevrimdışı yükleyici (ISO dosyası) oluşturulacaktır.

- Yükleme (Önerilen)
  Aşağıdaki yazılım yüklenmiştir:
  - PaperStream IP (TWAIN)
    Aşağıdaki yazılımlar aynı anda yüklenir.
    - Software Operation Panel
    - Error Recovery Guide
  - PaperStream Capture
  - PaperStream ClickScan
  - Network Setup Tool
  - Error Recovery Guide (kılavuz)
  - fi Series Online Update
  - Kılavuzlar (Güvenlik Önlemleri, İşletmen Kılavuzu ve fi-760PRB Damgalayıcı İşletmen Kılavuzu)

a [Yükleme (Önerilen)] seçeneğini belirleyin ve [İleri] düğmesine tıklayın.

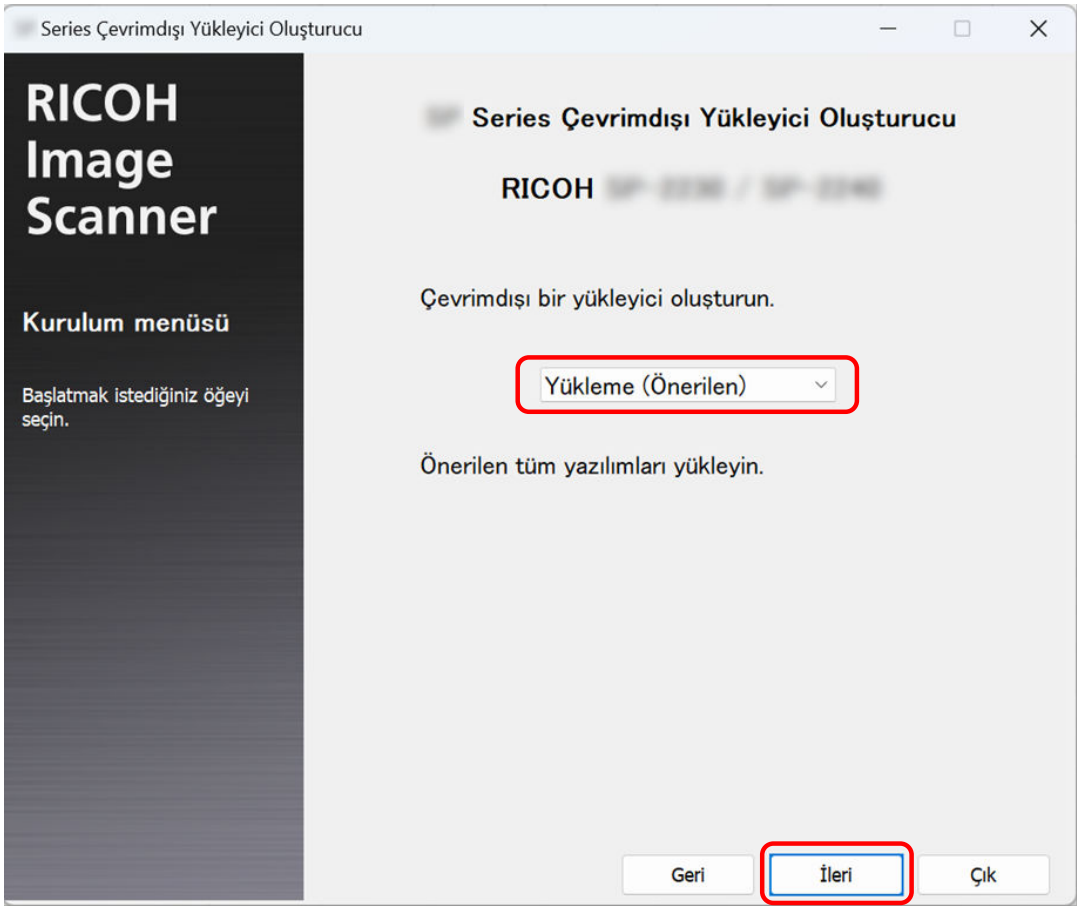

- Yükleme (Özel)
  İhtiyacınız olan yazılımı seçin.

a [Yükleme (Özel)] seçin ve [İleri] düğmesine tıklayın.

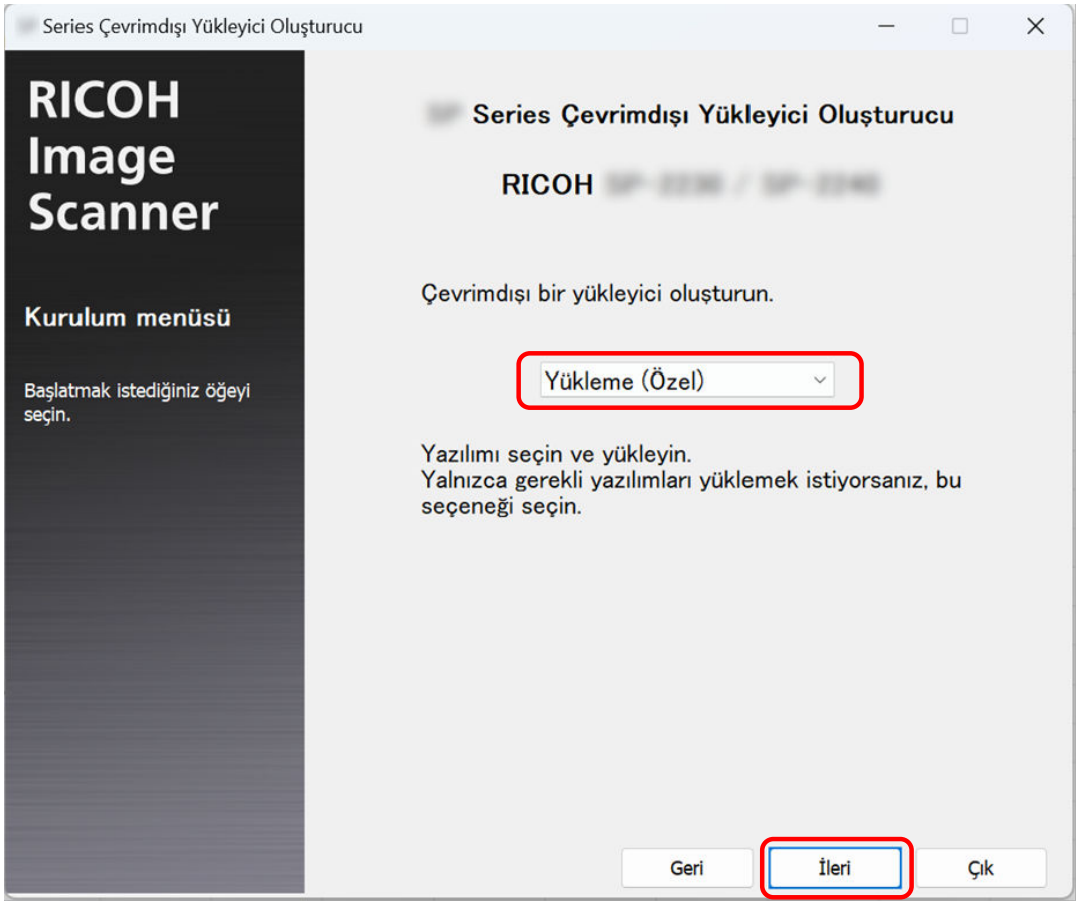

b Yüklenecek yazılımların onay kutularını işaretleyip [İleri] düğmesine tıklayın.
Tarayıcıyı ağa bağlamak için Network Setup Tool onay kutusunu seçin.

8 ISO dosyasının nereye kaydedileceğini belirtin ve [İleri] düğmesine tıklayın.

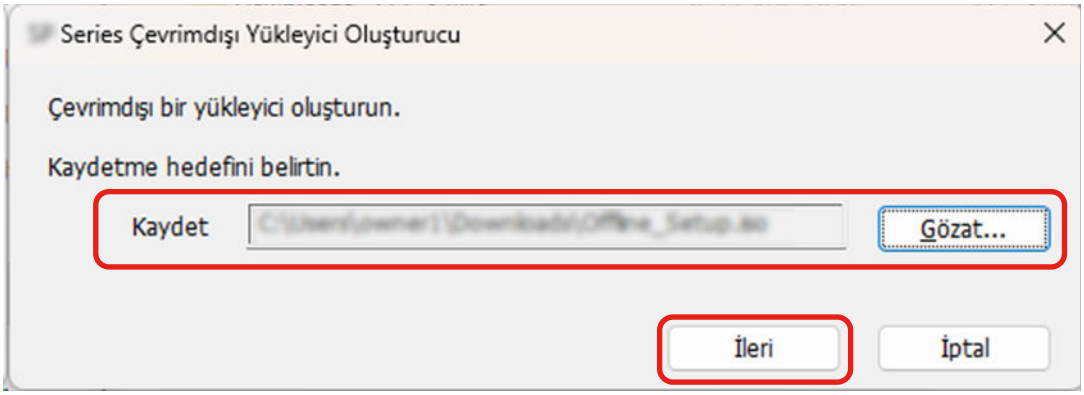

9 **[Çık] düğmesine tıklayın.**

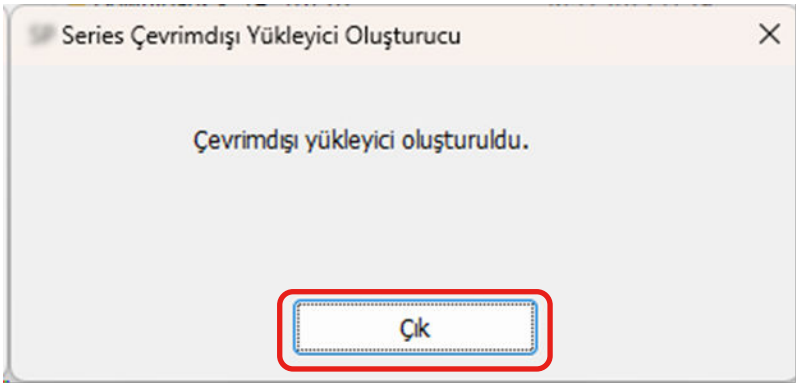

10 **Oluşturduğunuz ISO dosyasını tarayıcıya bağlanacak olan bilgisayara kaydedin.**

11 **Kayıtlı ISO dosyasına sağ tıklayın ve ardından [Bağla] seçeneğine tıklayın.**

12 **Görüntülenen klasördeki [Setup.exe] dosyasına çift tıklayın.**

13 **[İleri] düğmesine tıklayın.**

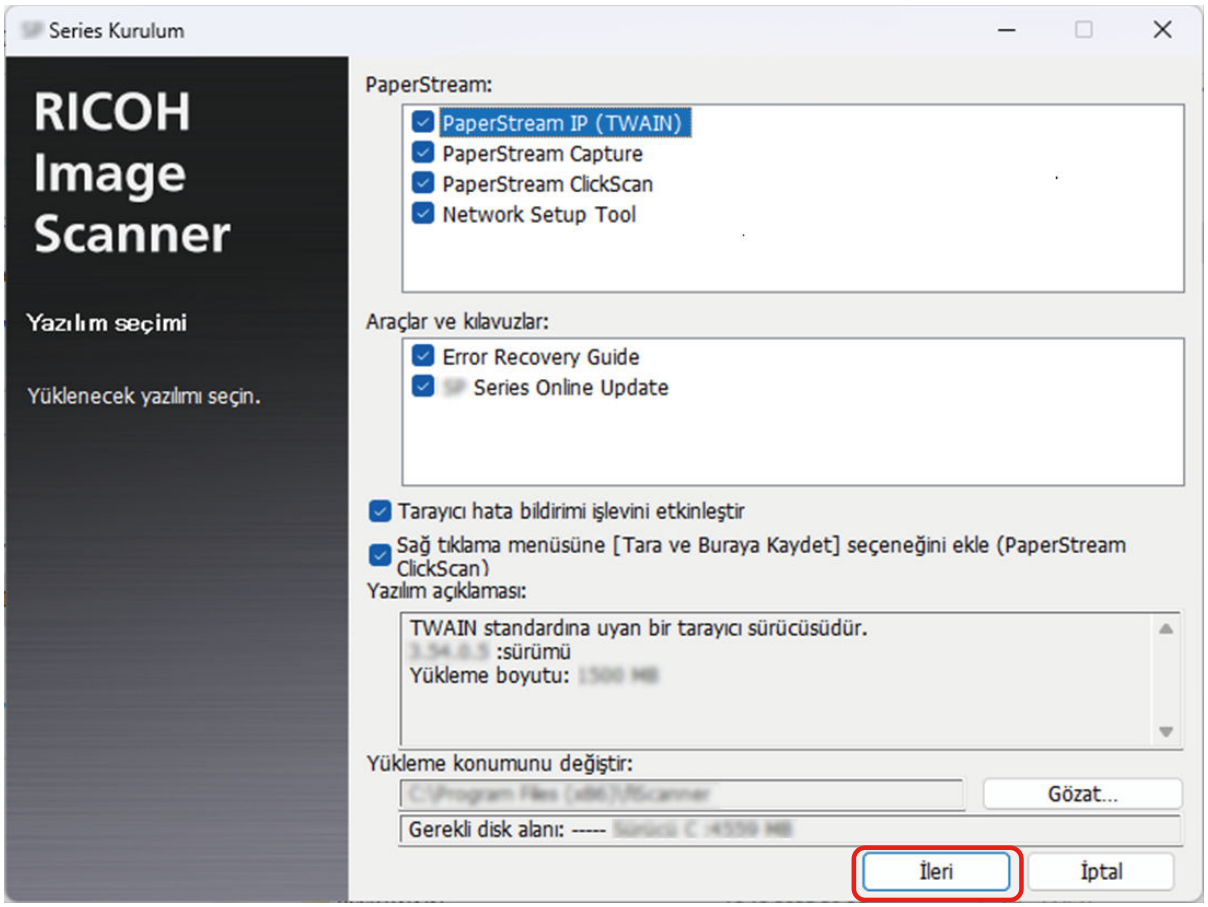

14 **Pencerede görüntülenen komutları izleyerek yazılımı yükleyin.**

15 **Tarayıcı bağlantı yönteminin seçilmesi ile ilgili pencere görüntülendiğinde, bağlantı yöntemini seçin ve pencerede görüntülenen talimatları izleyin.**

Ayrıntılar için, Network Setup Tool Yardım dosyasına bakın.

- İçin Windows 10/Windows Server 2016/Windows Server 2019/Windows Server 2022
  [Başlat] menüsüne tıklayın → [Network Setup Tool] → [Network Setup Tool Yardım].
- İçin Windows 11/Windows Server 2025
  [Başlat] menüsüne tıklayın → [Tüm uygulamalar] → [Network Setup Tool] → [Network Setup Tool Yardım].

Tarayıcının Çalıştırılması

Bu bölümde tarayıcının nasıl çalıştırılacağı anlatılır.

Tarayıcıyı Açma/Kapatma

Tarayıcıyı aşağıdaki yöntemler ile açıp kapatabilirsiniz:

- Tarayıcıdaki [Power] düğmesine basma
- Tarayıcının ağ işlevi devre dışı bırakıldığında bilgisayarın gücüne göre tarayıcıyı açıp kapatmak

➡ Tarayıcıyı Açma ve Kapama Yöntemleri [Güç düğmesi kontrolü] (sayfa 318)

Bu bölümde, tarayıcının [Power] düğmesine basılarak açılacak veya kapanacak şekilde yapılandırıldığı varsayılarak tarayıcı işlemleri açıklanmaktadır.

Tarayıcıyı Açma

1 Tarayıcıdaki [Power] düğmesine basın.

- fi-8600

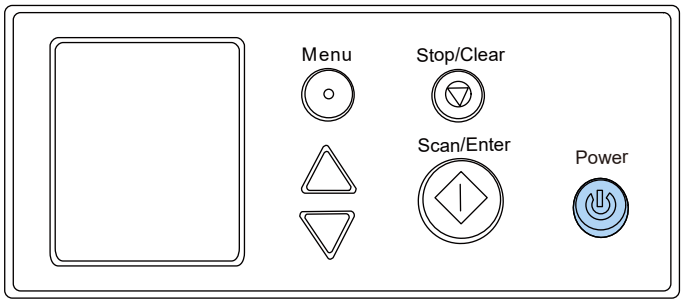

- fi-8700/fi-8700S

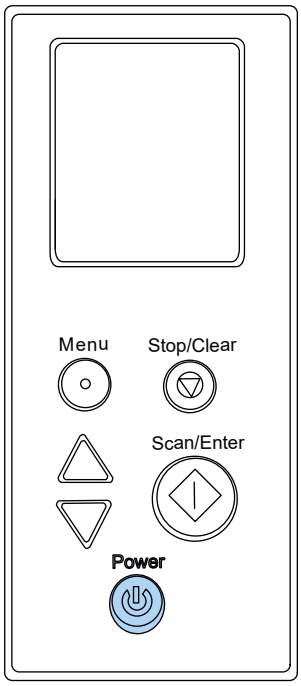

Tarayıcı açılır ve [Power] düğmesi yeşil olarak yanar.

Başlatma sırasında LCD'de aşağıdaki ekranın görüntülendiğine dikkat edin.



LCD'de [Hazır] ekranı görüntülendiğinde tarayıcı taramaya başlamaya hazırdır.

Tarayıcıyı Kapatma

1 Tarayıcıdaki [Power] düğmesini en az 2 saniye basılı tutun.

- fi-8600

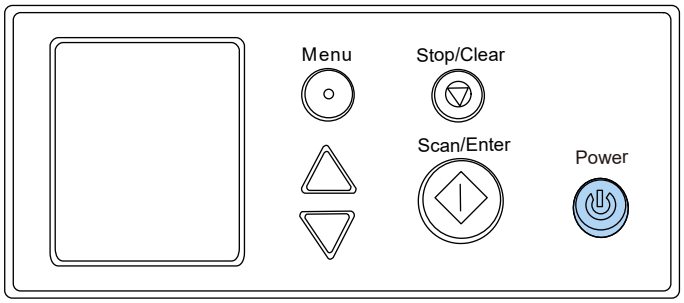

- fi-8700/fi-8700S

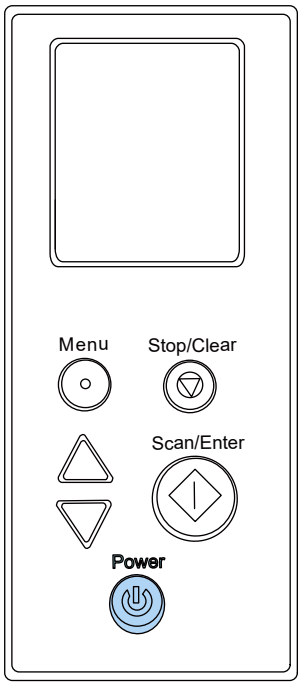

Tarayıcı kapanır ve [Power] düğmesi söner.

Güç tasarrufu moduna girme ve güç tasarrufu modundan devam etme

Tarayıcı belirli bir süre kullanılmadan bırakıldığında güç tasarrufu moduna girer.
Tarayıcı belirli bir zaman kullanılmadığında güç tasarrufu modu devreye girer ve kullanılan güç tüketimini azaltır.
Güç tasarrufu modunun iki ayarı türü bulunur.

- Güç Tasarrufu
  Tarayıcı açık durumda 10 dakika veya daha uzun süre (fabrika varsayılan ayarı) hiç kullanılmazsa, otomatik olarak güç tasarrufu moduna girer.
  Tarayıcı güç tasarrufu moduna girdiğinde, LCD kapanır. [Power] düğmesi yeşil yanıp söner.
  Güç tasarrufu modundan aşağıdaki yöntemlerden birini kullanarak çıkın:
  - ADF kağıt kanalına (besleyici) bir belge yerleştirin
  - Tarayıcıdaki herhangi bir düğmeye basın
  - Tarayıcının besleme modu anahtarını kaydırın
  - Görüntü tarama uygulaması ile bir belgeyi tarayın
  - Açık olduğunda ADF'yi kapatın
  - Tarayıcıyı bir USB kablosu kullanarak doğrudan bilgisayara bağlayın
  - Ayarları değiştirmek için tarayıcıya yazılımdan erişin
- Otomatik Kapanma
  Tarayıcı belirli bir süre kullanılmadan bırakıldığında otomatik olarak kapanır (fabrika varsayılan ayarı 20 dakikadır).
  Güç otomatik olarak kapandıktan sonra gücü tekrar açmak için [Power] düğmesine basın.

➡ Tarayıcıyı Açma (sayfa 42)

DİKKAT

- Kağıt yolunda kalan bir belge varsa, tarayıcı güç tasarrufu moduna girmeyebilir. Bir Kağıt Sıkışması Oluştuğunda (sayfa 196) bölümüne başvurarak belgeleri çıkarın.
- İşletmen panelinde aşağıdaki koşullardan biri görüntüleniyorsa, tarayıcı güç tasarrufu moduna geçmeyecektir.
  - Tarama sürerken
  - Belge Sayma Modunda belge sayma işlemi sırasında
  - Bir hata görüntülendiğinde
  - Temizleme modunda
- Kullanılan görüntü tarama uygulamasına bağlı olarak, [Belli bir süreden sonra kapat] kutusu işaretlenmiş olsa bile tarayıcı kapanmayabilir.
- Görüntü tarama uygulamasını kullanırken tarayıcı otomatik olarak kapanırsa, uygulamadan çıkın ve ardından tarayıcıyı tekrar açın.

İPUCU

- Tarayıcının güç tasarrufu moduna girmesi için bekleme süresini aşağıdaki yöntemlerden birini kullanarak değiştirebilirsiniz.
  - İşletmen panelinin [Ayarlar Menüsü] ekranında [23:Güç tasarrufu]
    ➡ Ayarlar Menüsünü Kullanma Prosedürü (sayfa 106)
  - Software Operation Panel
    ➡ Tarayıcının Güç Tasarrufu Moduna Geçmeden Önceki Bekleme Süresi [Güç tasarrufu] (sayfa 313)
- Aşağıdaki yöntemlerden birini kullanarak tarayıcının otomatik olarak kapatılmasını önleyebilirsiniz.
  - İşletmen panelinin [Ayarlar Menüsü] ekranında [24:Kapanma zamanı]
    ➡ Ayarlar Menüsünü Kullanma Prosedürü (sayfa 106)
  - Software Operation Panel
    ➡ Tarayıcının Güç Tasarrufu Moduna Geçmeden Önceki Bekleme Süresi [Güç tasarrufu] (sayfa 313)

  Tarayıcı otomatik olarak kapatılmayacak şekilde yapılandırılmışsa, tarayıcının enerji tüketimi artacaktır.

ADF'yi Açma/Kapatma

Bu bölümde ADF'nin nasıl açılıp kapatılacağı anlatılır.

ADF'yi Açma

1. **fi-8700/fi-8700S'i kullanırken, belge kapağının kapalı olduğundan emin olun.**
   ADF'yi belge kapağı açıkken açarsanız veya kapatırsanız bir hata oluşabilir.
2. **ADF kağıt kanalından (besleyici) tüm belgeleri kaldırın.**
3. **ADF'yi açmak için ADF açma mandalını kaldırın.**

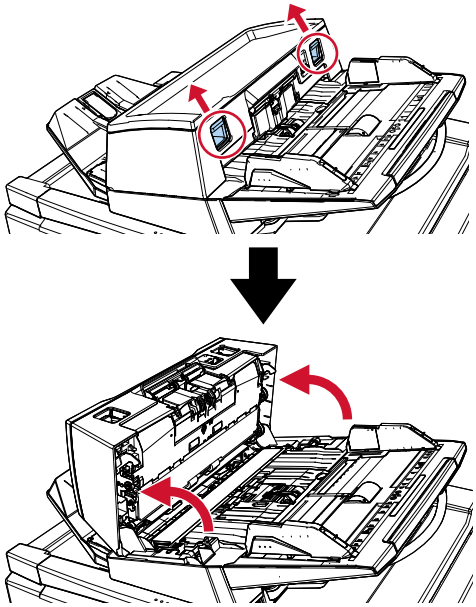

⚠SAKININIZ	ADF açıkken yanlışlıkla kapanabilir. Parmaklarınızı kıstırmamak için dikkat edin.

ADF'yi Kapatma

1 ADF'nin içinde yabancı herhangi bir yabancı nesne kalmadığından emin olun.

2 ADF'yi kapatın.

Bir tık sesi ile yerine kilitlenene dek ADF'nin ortasına bastırın.

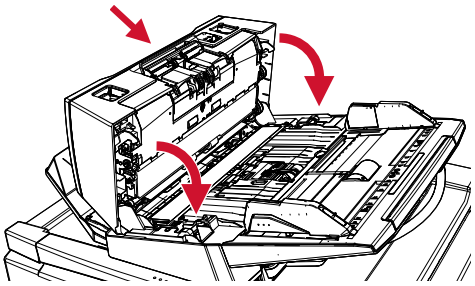

SAKININIZ ADF'yi kapatırken parmaklarınızın sıkışmamasına dikkat edin.

Belge Kapağını Açma/Kapatma [fi-8700/fi-8700S]

Bu bölümde belge kapağının nasıl açılıp kapatılacağı açıklanmaktadır.

Belge Kapağını Açma

1 **ADF'nin kapandığını doğrulayın.**
ADF'yi belge kapağı açıkken açarsanız veya kapatırsanız bir hata oluşabilir.

2 **Sapı tutun ve belge kapağını açın.**

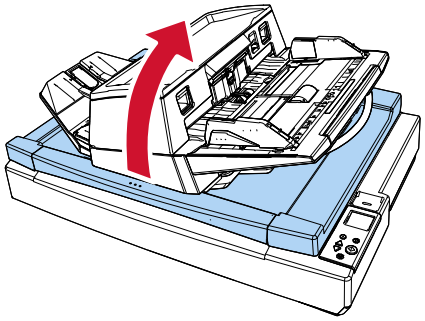

SAKININIZ	Belge kapağı, açmayı veya kapatmayı bıraktığınız noktada açık kalmaz. Bu yüzden, belge kapağının ellerinizin üzerine düşmemesine dikkat edin.

Belge Kapağını Kapatma

1 Sapı tutun ve belge kapağını yavaşça kapatın.
Bir tık sesi ile yerine kilitlenene dek kapağı itin.

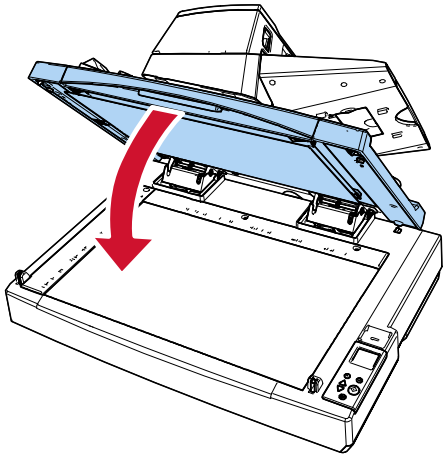

SAKININIZ	Belge kapağı, açmayı veya kapatmayı bıraktığınız noktada açık kalmaz. Bu yüzden, belge kapağının ellerinizin üzerine düşmemesine dikkat edin.

ADF'nin [fi-8700/fi-8700S] Konumunu Ayarlama

ADF, daha dar alanlara sığacak şekilde yeniden konumlandırılabilir.
Kullanılabilir konumlar şunlardır:

● Konum 1 (fabrika varsayılan ayarı)

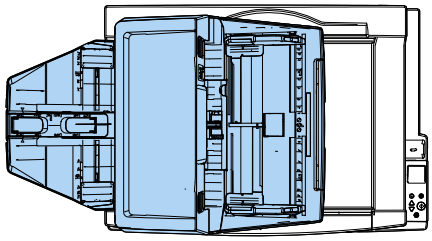

● Konum 2 (yerden tasarruf eden tür: belgeler sağa yüklenir)

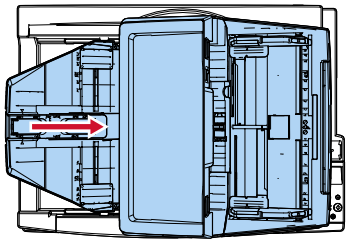

● Konum 3 (yerden tasarruf eden tür: belgeler sola yüklenir)

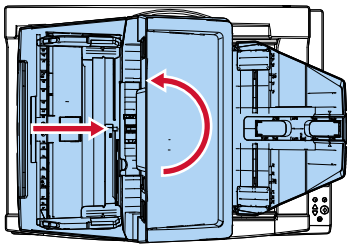

1 Belge kapağını açın.

➡ Belge Kapağını Açma (sayfa 49)

2 İki ADF kilitli vidasını sökün ve bunları kilitli vida saklama deliklerine yerleştirin.

ADF, ADF kilitli vidalarıyla yerine sabitlenmiştir. ADF kilitli vidaları söküldüğünde, ADF'nin konumu ayarlanabilir.

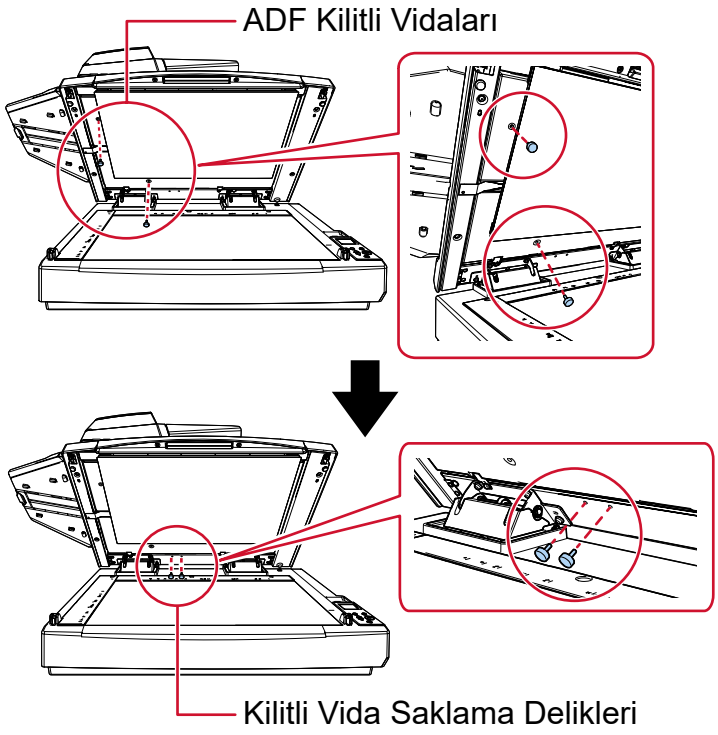

İPUCU

- ADF kilitli vidaları zor sökülüyorsa belge pedini sökün.
- Belge pedini sökerseniz, belge pedini aşağıdaki prosedürle takın:

1 Belge pedini belge yatağında üst sol köşeye yerleştirin.
Belge pedindeki kanalın doğru konumda olduğundan emin olun.

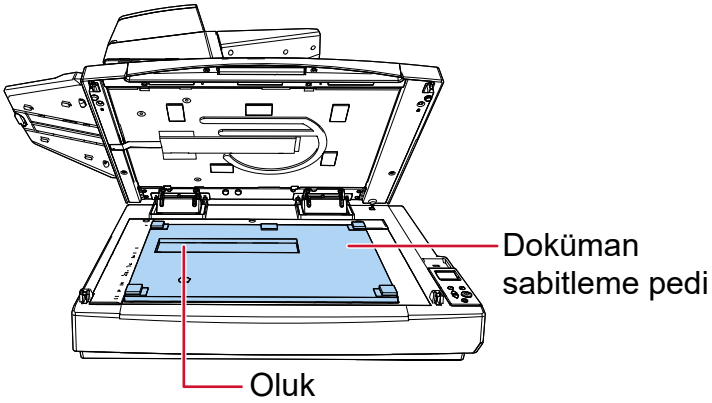

2 Belge kapağını yavaşça kapatın.
Belge kapağını kapatırken, belge pedi belge kapağına takılır.

3 Belge kapağını yavaşça kapatın.

➡ Belge Kapağını Kapatma (sayfa 50)

4 Çıktı rafını yukarıya doğru çekin.

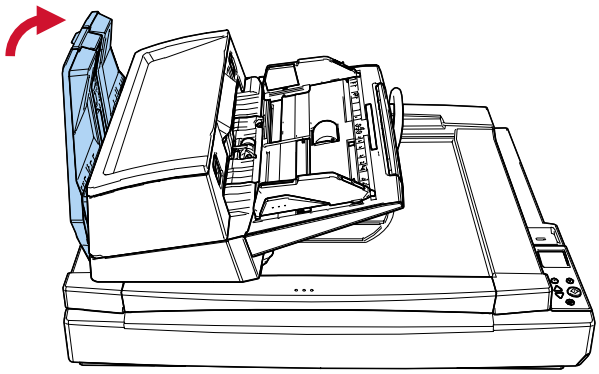

5 ADF'nin konumunu değiştirin.

Bir tık sesi ile yerine kilitlenene dek ADF'yi hareket ettirin. ADF'nin yerine sıkıca kilitlendiğinden emin olun.

- Konum 1'i konum 2'ye değiştirmek için
  ADF'yi tarayıcının ortasına doğru kaydırın.

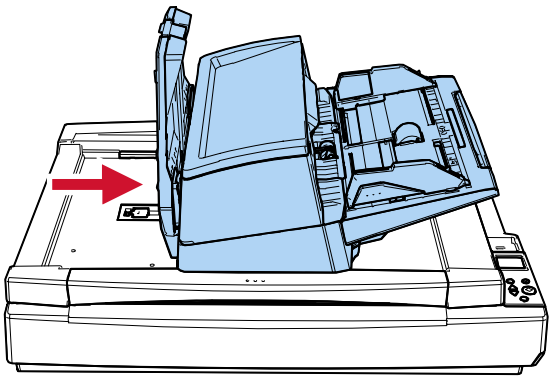

- Konum 1'i konum 3'e değiştirmek için
  ADF'yi tarayıcının ortasına doğru kaydırın ve ardından saat yönünün tersine 180 derece döndürün.

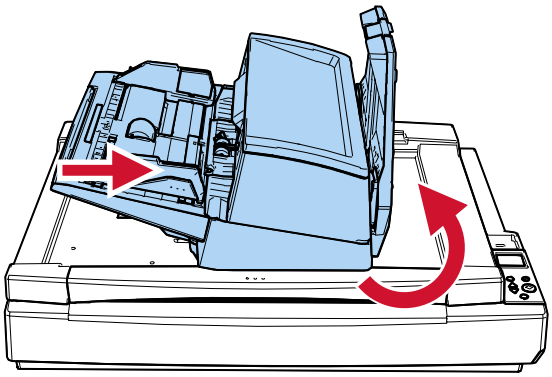

SAKININIZ

- ADF'yi kaydırırken parmaklarınızın sıkışmamasına dikkat edin.
- ADF'yi 180 dereceden fazla döndürmeyin. ADF zarar görebilir.

6 Çıktı rafını aşağı doğru çekin.

ADF Kağıt Kanalını (Besleyici) Ayarlama

Tarama başladığında ADF kağıt kanalına (besleyici) yüklenmiş olan belgeler teker teker ADF'ye beslenir. A4 boyutunda bir belge gibi nispeten uzun bir belgeyi tararken, belgenin düz tutulması ve sorunsuz beslenmesi için aşağıda açıklandığı gibi kağıt alma tablası uzantısını kullanın.

1 Kanal uzantısını dışarı çekerken ADF kağıt kanalını (besleyici) tutmaya dikkat edin.

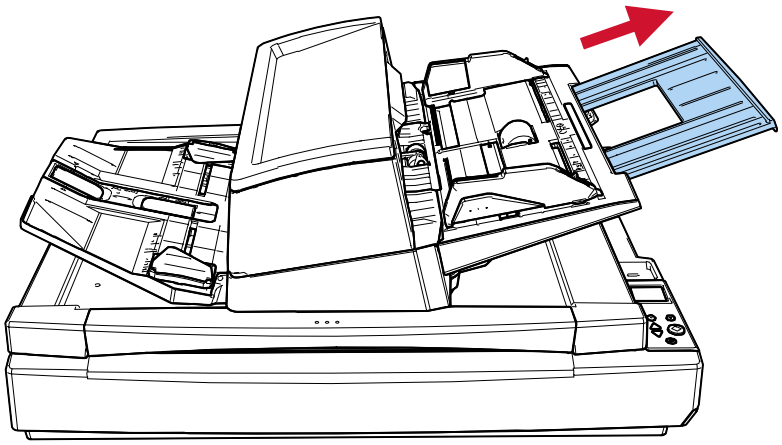

Çıktı Rafını Ayarlama

Tarama sırasında ADF kağıt kanalına (besleyici) yüklenmiş olan belgeler teker teker kağıt çıkış tepsisine çıkartılır.
A4 boyutunda bir belge gibi nispeten uzun bir belgeyi tararken çıktı rafı uzantısı, durdurucular ve çıkış tepsisi kenar kılavuzları aşağıda açıklandığı gibi belgeleri düz tutar ve sorunsuz bir şekilde besler.

1 Çıktı rafı uzantısını dışarı çekin ve durdurucuyu kaldırın.
Durdurucunun, belge uzunluğu kadar en az bir konuma ayarlandığından emin olun.

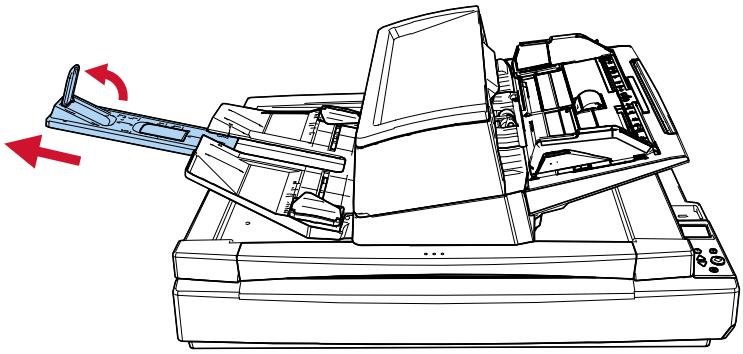

DİKKAT

- Çıktı rafı uzantısını çekmek için durdurucuyu tutmayın. Durdurucu zarar görebilir.
- Kırılabileceği için durdurucuyu 90 dereceden fazla kaldırmayın.

İPUCU

- Kartvizit veya plastik kartlar gibi küçük belgeleri tararken sağ durdurucuyu kaldırın.
- A3 boyutundan daha büyük belgeleri tararken çıktı rafı uzantısını durdurucuyu kaldırmadan tamamen dışarı çekin.
- A4/Mektup yatay belgeleri tararken, sağ durdurucuyu kaldırırsanız çıkartılan belgeler düzgün şekilde istiflenmeyebilir.
- Çıkarılan belgeler düzgün bir şekilde istiflenmiyorsa, belgeler ile durdurucu arasındaki boşluğu azaltmak (10 mm civarına) belgelerin daha düzgün bir şekilde hizalanmasına yardımcı olacaktır.

2 Çıktı rafı kenar kılavuzunu kaldırın ve bunları belgelerine genişliğine ayarlayın.

Kağıt çıkış tepsisi kenar kılavuzları arasındaki mesafenin belgenin genişliğinden daha geniş olduğundan emin olun.

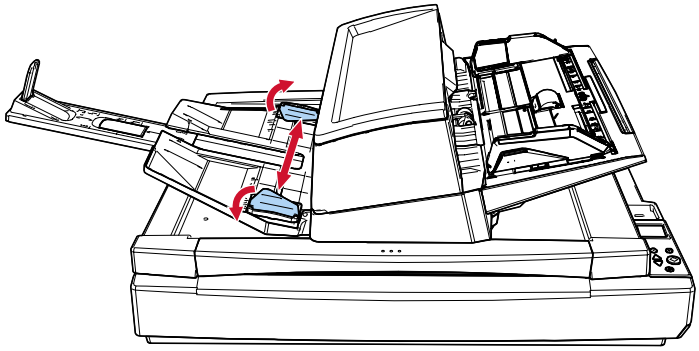

İPUCU

- Çıktı rafının yüksekliğini belgenin kağıt türüne göre ayarlayın.
  Normal kullanım için alt konumu seçin.
  İnce veya kıvrılmış bir belgeyi tararken üst konumu seçin.
  Üst konuma yerleştirildiğinde, ADF kağıt kanalına (besleyici) yüklenebilecek belge adedi azalır.
  Kağıt ağırlığı 80 g/m^2 olduğunda önerilen adet 100'dür.

  - Alt konum (normal kağıt)

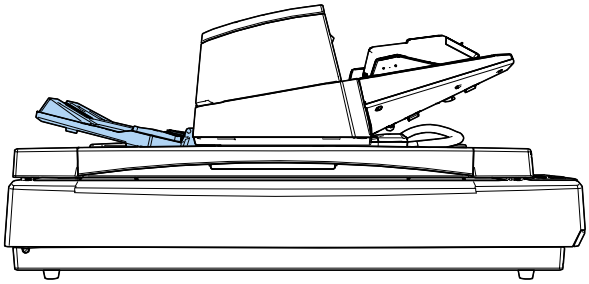

  - Üst konum (ince veya kıvrılmış kağıt)

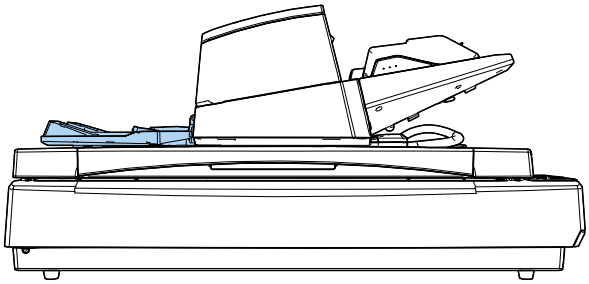

Çıktı rafının her iki yanını sıkıca tutar ve kaldırırken ileri doğru iterseniz, çıktı rafını üst konuma yerleştirebilirsiniz.

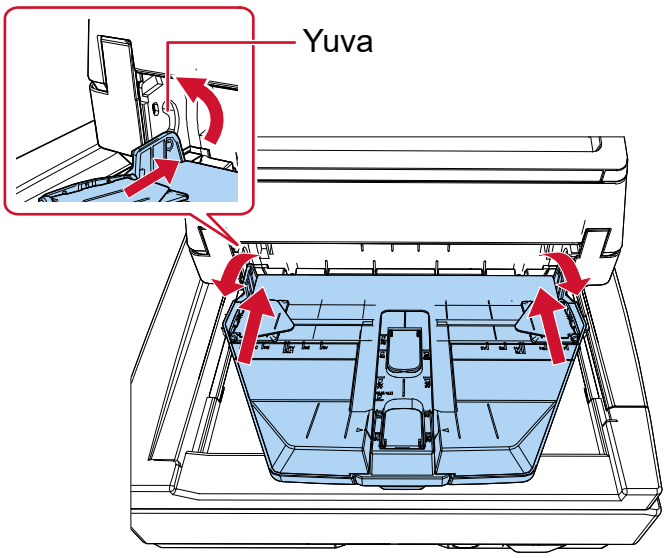

- Sayfa çıkartma hızını azaltmak belgelerin dağılmasını önler.
  Aşağıdaki yöntemlerden biriyle sayfa çıkartma hızı azaltılabilir.
  - İşletmen panelinin [Ayarlar Menüsü] ekranındaki [11: Yığınlama Kontrolü]

    ➡ Ayarlar Menüsünü Kullanma Prosedürü (sayfa 106)
  - Software Operation Panel

    ➡ Kağıt Çıkış Hızını Belirleme (Yığınlama Kontrolü) (sayfa 301)

Temel Tarama

Bu bölümde temel taramanın nasıl yapıldığı açıklanmaktadır.

DİKKAT

Tarayıcının nasıl kullanılacağına bağlı olarak, bir bilgisayara bağlamak için sadece USB kablosunu veya bir ağ cihazına bağlamak için sadece bir LAN kablosu kullanın. Her iki kabloyu aynı anda kullanmayın.

Tarayıcıya bağlı bilgisayarda veya tarayıcının üzerindeki bir düğmeye basarak bir görüntü tarama uygulamasını başlatın, ardından belgeleri tarayın.

● USB Bağlantısı

- Bir bilgisayar kullanarak tarama yapma

➡ Görüntü Tarama Uygulamasından bir Tarama Başlatma (sayfa 60)

- Bir tarama yapmak için tarayıcı düğmelerini kullanma

➡ Bir Görüntü Tarama Uygulamasını Başlatmak ve bir Tarama Yapmak için Tarayıcı Üzerindeki bir Düğmeye Basma (sayfa 62)

İlgili yazılım: Windows'ta tarayıcı özellikleri penceresi (Olaylar)

● Kablolu LAN Bağlantısı

- Bir bilgisayar kullanarak tarama yapma

➡ Görüntü Tarama Uygulamasından bir Tarama Başlatma (sayfa 60)

İlgili yazılım: Tarayıcı Seçme Aracı, fi Series Ağ Ayarları

➡ Tarayıcı Seçme Aracını Başlatma (sayfa 350)

➡ fi Series Ağ Ayarları'nı Başlatma (sayfa 323)

- Bir tarama yapmak için tarayıcı düğmelerini kullanma

➡ Bir Görüntü Tarama Uygulamasını Başlatmak ve bir Tarama Yapmak için Tarayıcı Üzerindeki bir Düğmeye Basma (sayfa 62)

İlgili yazılım: Tarayıcı Seçme Aracı, Button Event Manager, fi Series Ağ Ayarları

➡ Tarayıcı Seçme Aracını Başlatma (sayfa 350)

➡ Button Event Manager Nasıl Başlatılır? (sayfa 352)

➡ fi Series Ağ Ayarları'nı Başlatma (sayfa 323)

Tarayıcıyı nasıl kullandığınıza bağlı olarak, düğmelere farklı düğme ayarları atayabilirsiniz. Birden fazla yöntemi birlikte kullanırken, kullanmak istediğiniz ayarın etkin olduğundan emin olun.

➡ İstenen Düğme Yapılandırmasını Etkinleştirme (sayfa 70)

Görüntü Tarama Uygulamasından bir Tarama Başlatma

Bu bölümde, bilgisayardaki görüntü tarama uygulaması kullanılarak bir tarama yapmak için temel tarama işlemi anlatılır.
Bu durumda bilgisayara bir tarayıcı sürücüsü ve tarayıcı sürücüsünü destekleyen bir görüntü tarama uygulaması yüklenmelidir.

- Tarayıcı sürücüsü
  - PaperStream IP sürücüsü
- Görüntü tarama uygulaması
  - PaperStream ClickScan
  - PaperStream Capture

Tarayıcıyı kablolu LAN üzerinden bağlamak için aşağıdakilere ihtiyacınız vardır:

- Network Setup Tool
- fi Series Ağ Ayarları

➡ Donanımla Birlikte Gelen Yazılıma Genel Bakış (sayfa 29)

➡ Ağ Ayarları (fi Series Ağ Ayarları) (sayfa 323)

Tarama prosedürleri, işlemler ve tarama ayar öğeleri, tarayıcı sürücüsüne ve görüntü tarama uygulamasına bağlı olarak biraz farklılık gösterir.
Ayrıntılar için tarayıcınızın sürücüsünün yardımına ve görüntü tarama uygulamanızın kılavuzuna/yardımına bakın.

1 Tarayıcıyı açın.

➡ Tarayıcıyı Açma (sayfa 42)

2 Tarayıcıyı bilgisayarınıza bağlayın.

- USB bağlantısı kullanırken
  Tarayıcıyı bir USB kablosu kullanarak bilgisayara bağlayın.
- Kablolu LAN bağlantısı kullanırken
  Tarayıcıyı ağa bağlayın ve Tarayıcı Seçme Aracını kullanarak tarayıcıyı seçin.

➡ Ağ (sayfa 329)

➡ IP Adresi Ayarlama Aracını Başlatma (sayfa 351)
  DHCP ortamında değilseniz, IP Adresi Ayarlama Aracına ihtiyacınız vardır.

➡ Tarayıcı Seçme Aracını Başlatma (sayfa 350)

3 ADF kağıt kanalına (besleyici) bir belge yerleştirin.

➡ ADF Kağıt Kanalına (Besleyici) Belgeler Nasıl Yerleştirilir (sayfa 73)

4 Görüntü tarama uygulamasını başlatın.

5 Tarama için kullanılacak bir tarayıcı sürücüsü seçin.
Bazı görüntü tarama uygulamalarında tarayıcı sürücüsü seçimi gerekli değildir.

6 Tarama için kullanılacak bir tarayıcıyı seçin.

Tarayıcı adı, tarayıcı sürücüsü türüne ve tarayıcı bağlantı yöntemine bağlıdır. Ayrıntılar için tarayıcı sürücüsünün yardımına bakın.
Bazı görüntü tarama uygulamalarında tarayıcı seçmek gerekli değildir.

7 Tarayıcı sürücüsünün ayarlar ekranında tarama ayarlarını yapılandırın.
Bazı görüntü tarama uygulamalarında tarayıcı sürücüsünün ayarlar ekranı açılmayabilir.

8 Görüntü tarama uygulamasını kullanarak belgeyi tarayın.

DİKKAT

Aşağıdaki işlemlerden hiçbirini yapmayın.
Aksi taktirde tarama durdurulur.

- USB kablosunu çıkartma
- LAN kablosunu çıkarma
- Ağ bağlantısını kesme
- Windows'tan Çıkış Yapma

Bir Görüntü Tarama Uygulamasını Başlatmak ve bir Tarama Yapmak için Tarayıcı Üzerindeki bir Düğmeye Basma

Bu bölümde, bilgisayarınızda bir görüntü tarama uygulaması başlattığınızda ve tarayıcı üzerindeki düğmeye basarak bir tara gerçekleştirdiğinizde gerekli ön ayarlar ve tarama prosedürü açıklanmaktadır.
Bu durumda bilgisayara bir tarayıcı sürücüsü ve tarayıcı sürücüsünü destekleyen bir görüntü tarama uygulaması yüklenmelidir.

- Tarayıcı sürücüsü
  - PaperStream IP sürücüsü
- Görüntü tarama uygulaması
  - PaperStream Capture

Tarayıcıyı kablolu LAN üzerinden bağlamak için aşağıdakilere ihtiyacınız vardır:

- Network Setup Tool
- fi Series Ağ Ayarları

➡ Donanımla Birlikte Gelen Yazılıma Genel Bakış (sayfa 29)

➡ Ağ Ayarları (fi Series Ağ Ayarları) (sayfa 323)

İPUCU

- PaperStream Capture yüklüyse, PaperStream Capture tarayıcının düğmesine otomatik olarak atanır.
- PaperStream ClickScan ve PaperStream Capture yüklenmişse, tarayıcıdaki [Scan/Enter] düğmesine basıldığında başlatılan görüntü tarama uygulaması, görev çubuğunda PaperStream ClickScan uygulamasının bulunup bulunmadığına bağlı olarak farklılık gösterir.
  - Görev çubuğunda bulunduğunda
    PaperStream ClickScan başlatılacaktır.
  - Görev çubuğunda bulunmadığında
    PaperStream Capture başlatılacaktır.
- Tarayıcı düğmesine atanan görüntü tarama uygulamasını PaperStream Capture yerine başka bir uygulama olacak şekilde değiştirirseniz, yeni atanan görüntü tarama uygulaması başlayacaktır. PaperStream Capture tarayıcıyı kullanmak üzere ayarlanmışsa, bu işlevi devre dışı bırakmak için ayarı değiştirin.

1 Tarayıcıyı açın.

➡ Tarayıcıyı Açma (sayfa 42)

2 Tarayıcıyı bilgisayarınıza bağlayın.

- USB bağlantısı kullanırken
  Tarayıcıyı bir USB kablosu kullanarak bilgisayara bağlayın.
- Kablolu LAN bağlantısı kullanırken
  Tarayıcıyı ağa bağlayın ve Tarayıcı Seçme Aracını kullanarak tarayıcıyı seçin.

➡ Ağ (sayfa 329)

➡ IP Adresi Ayarlama Aracını Başlatma (sayfa 351)
DHCP ortamında değilseniz, IP Adresi Ayarlama Aracına ihtiyacınız vardır.

➡ Tarayıcı Seçme Aracını Başlatma (sayfa 350)

3 Görüntü tarama uygulamasında tarama ayarlarını yapılandırın.

➡ Görüntü Tarama Uygulamasından bir Tarama Başlatma (sayfa 60)

4 Bilgisayarınızda, tarayıcıdaki düğmeye basıldığında başlatılacak bir görüntü tarama uygulamasını belirtin.

Düğme ayar prosedürü tarayıcının bağlantı yöntemine bağlı olarak değişir.

- USB kablosu üzerinden bağlantı kurarken
  Windows için [Aygıtlar ve Yazıcılar] ayar ekranını açın ve tarayıcı için [Tarama özellikleri]'nde düğmeleri ayarlayın.

  ➡ Windows'ta Tarayıcı Özelliklerinde Düğme Ayarlarının Yapılandırılması (USB Bağlantısı için) (sayfa 67)

- Kablo LAN üzerinden bağlantı kurarken
  Düğmeyi ayarlamak için Button Event Manager seçeneğini kullanın.
  Button Event Manager hakkındaki ayrıntılar için, Network Setup Tool Yardım dosyasına bakın.

  ➡ Button Event Manager Nasıl Başlatılır? (sayfa 352)

5 Gerekmesi durumunda başlatılacak görüntü tarama uygulamasındaki ayarları yapılandırın.

Bazı görüntü tarama uygulamaları için görüntü tarama uygulamasında ayarlar yapılması gerekebilir. Ayrıntılar için başlatılacak görüntü tarama uygulamasının kılavuzuna/yardımına bakın.

6 ADF kağıt kanalına (besleyici) bir belge yerleştirin.

➡ ADF Kağıt Kanalına (Besleyici) Belgeler Nasıl Yerleştirilir (sayfa 73)

7 Bir tarama başlatmak için tarayıcının üzerindeki düğmeye basın

- 4 adımında [Scan Button] için bir görüntü tarama uygulaması belirtildiğinde
  [Hazır] ekranının gösterge alanında [F00] görüntülenirken, [Scan/Enter] düğmesine basın.

  a [Hazır] ekranı görüntülenirken [△] düğmesine/[▽] düğmesine basın.
  [İşlev Seçimi] ekranı görüntülenir.

  b [No.00] seçeneğini seçmek için [△] düğmesine/[▽] düğmesine basın, ardından [Stop/Clear] düğmesine basın.

[F00], [Hazır] ekranının gösterge alanında görüntülenir.

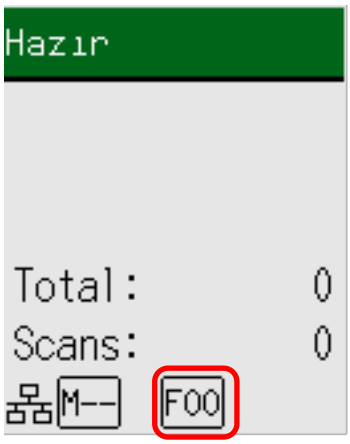

c [Scan/Enter] düğmesine basın.

- fi-8600

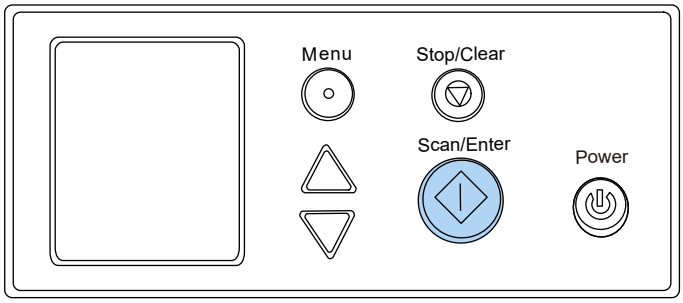

- fi-8700/fi-8700S

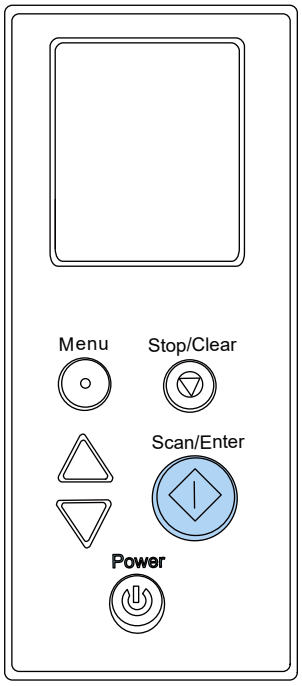

[Scan Button] için belirlenmiş görüntü tarama uygulaması başlatılır.

- 4 adımında [Send to 01] ila [Send to 50] düğmelerinden biri için bir görüntü tarama uygulaması belirtildiğinde
  [Hazır] ekranının gösterge alanında [F01] ile [F50] arasındaki herhangi bir kod görüntülenirken, [Scan/Enter] düğmesine basın.
  Örnek olarak, aşağıda [Send to 02] için bir görüntü tarama uygulamasını yapılandırma prosedürü açıklanmaktadır.

a [Hazır] ekranı görüntülenirken [△] düğmesine/[▽] düğmesine basın.
[İşlev Seçimi] ekranı görüntülenir.

b [No.02] seçeneğini seçmek için [△] düğmesine/[▽] düğmesine basın, ardından [Stop/Clear] düğmesine basın.
[F02], [Hazır] ekranının gösterge alanında görüntülenir.

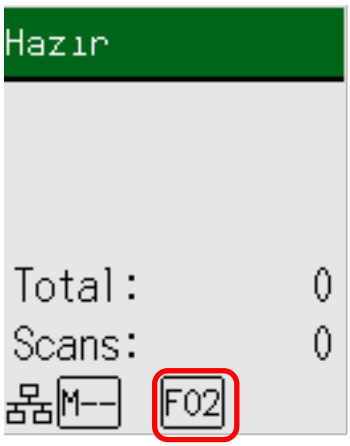

c [Scan/Enter] düğmesine basın.

- fi-8600

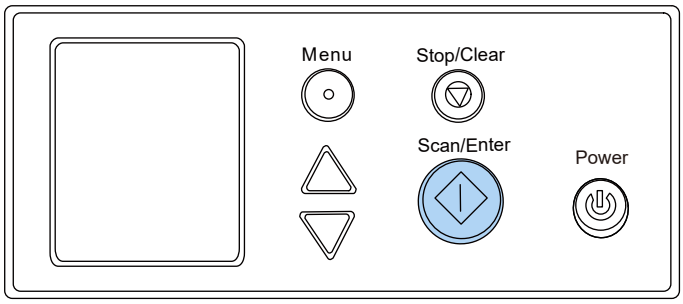

- fi-8700/fi-8700S

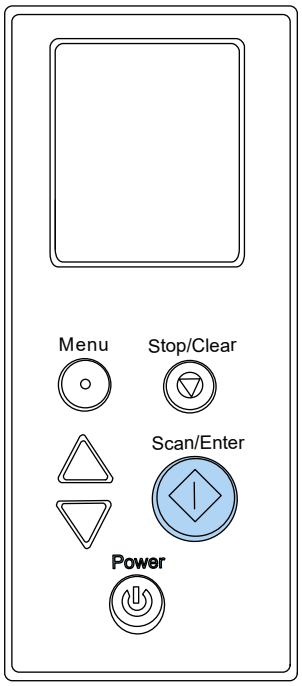

[Send to 02] için belirtilen görüntü tarama uygulaması başlatılır.

8 Gerekiyorsa görüntü tarama uygulamasını kullanarak belgeleri tarayın.

DİKKAT

Aşağıdaki işlemlerden hiçbirini yapmayın.
Aksi taktirde tarama durdurulur.

- USB kablosunu çıkartma
- LAN kablosunu çıkarma
- Ağ bağlantısını kesme
- Windows'tan Çıkış Yapma

Ayrıca bkz

İstenen Düğme Yapılandırmasını Etkinleştirme (sayfa 70)

Windows'ta Tarayıcı Özelliklerinde Düğme Ayarlarının Yapılandırılması (USB Bağlantısı için)

Tarayıcının üzerindeki tarama işlemini başlatan düğmeyi yapılandırın.
Tarayıcı üzerindeki düğmeye basıldığında başlatmak istediğiniz bilgisayardaki düğme için bir görüntü tarama uygulaması belirleyin.

1 Tarayıcıyı açın.

➡ Tarayıcıyı Açma (sayfa 42)

2 Tarayıcı ve bilgisayarın USB kablosuyla bağlanmış olup olmadığını kontrol edin.

3 Windows'ta [Ayarlar] öğesini görüntüleyin.

4 [Bluetooth ve cihazlar] öğesine tıklayın.

5 [Yazıcılar ve tarayıcılar] öğesine tıklayın.

6 [fi-8600], [fi-8700] veya [fi-8700S] düğmesine tıklayın.

7 [Tarayıcı özellikleri] seçeneğine tıklayın.

[Tarayıcılar ve Kameralar] penceresi gösterilir.

8 Tarayıcı simgesine tıklayın ve [Özellikler] düğmesine tıklayın.

> **DİKKAT**
> PaperStream ClickScan görev çubuğunda bulunduğunda, tarayıcı'nın özellikleri penceresi gösterilemez.
> Tarayıcı'nın özellikleri penceresini görüntülemek için PaperStream ClickScan uygulamasından çıkın.

9 [Olaylar] sekmesinde, [Olay seçin] açılır listesinden yapılandırmak istediğiniz düğmeyi seçin.

- [Scan Button]
  [Hazır] ekranının gösterge alanında [F00] görüntülenirken [Scan/Enter] düğmesine basıldığında gerçekleştirilecek eylemi yapılandırın.
- [Send to 01] ile [Send to 50]

[Hazır] ekranının gösterge alanında [F01] ile [F50] arasındaki herhangi bir kod görüntülenirken [Scan/Enter] düğmesine basıldığında gerçekleştirilecek eylemi yapılandırın.

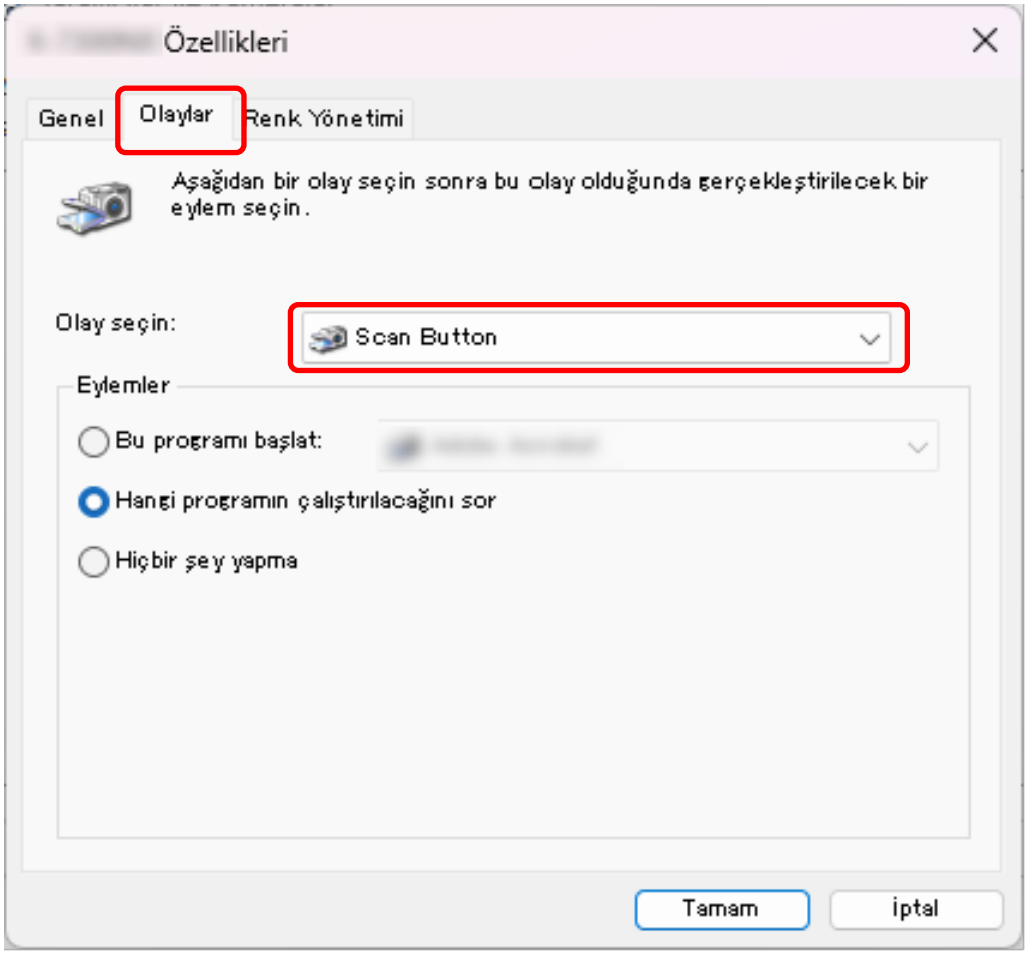

10 Düğmeye basıldığında başlatılacak görüntü tarama uygulamasını seçin.

[Bu programı başlat] seçeneğine tıklayın ve program listesinden bir görüntü tarama uygulaması seçin.

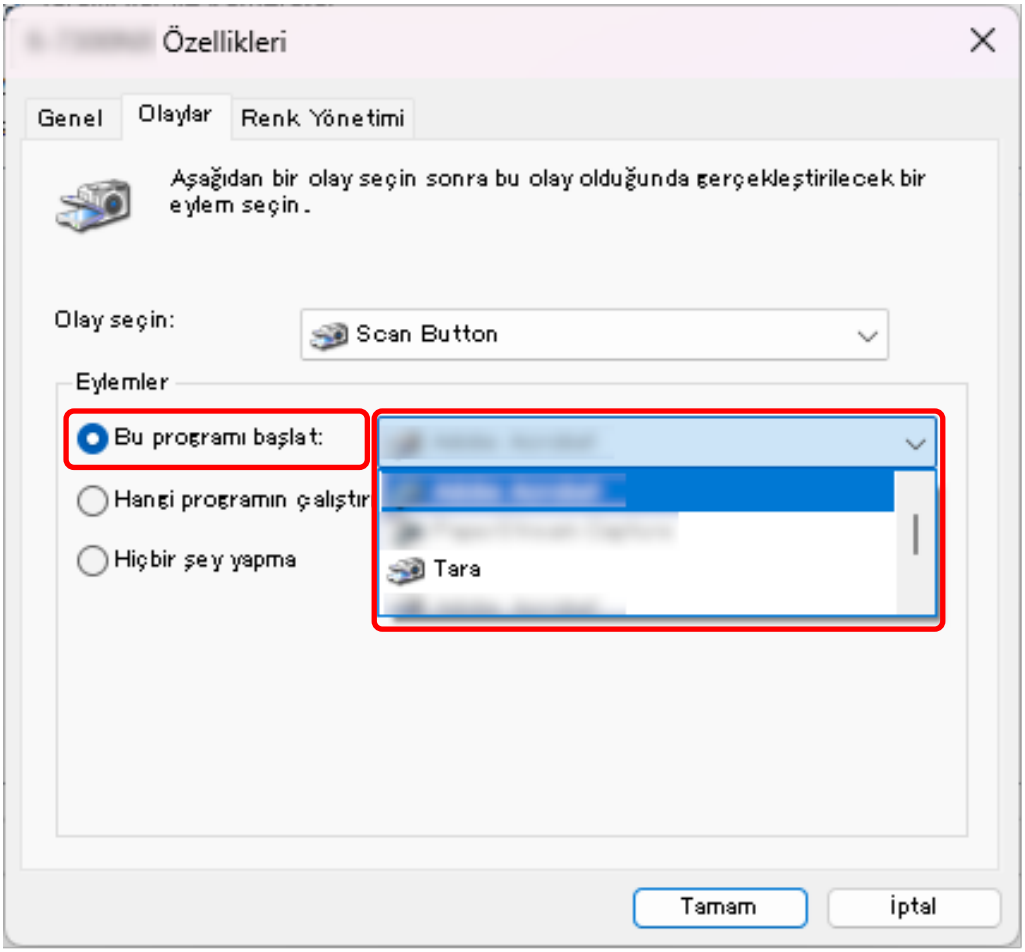

Birden fazla düğme ayarlamak için, 9 ile 10 arasındaki adımları tekrarlayın.

11 [Tamam] tuşuna tıklayın.

Ayrıca bkz

İstenen Düğme Yapılandırmasını Etkinleştirme (sayfa 70)

İstenen Düğme Yapılandırmasını Etkinleştirme

Bir düğmeyi birden fazla şekilde yapılandırdıysanız, yalnızca kullanmak istediğiniz yapılandırmayı etkinleştirin ve diğerlerini devre dışı bırakın.

Tarayıcı Bağlantı Yöntemi	İstenen Düğme Yapılandırması	Devre Dışı Bırakılacak Diğer Yapılandırmalar
USB	● Windows'ta tarayıcı özellikleri penceresi (Olaylar) Olaylar üzerindeki işlemleri yapılandırma	● Button Event Manager [Tuş olayını izle] onay kutusunu sıfırlayın
Kablolu LAN	● Button Event Manager [Tuş olayını izle] onay kutusunu seçin (*1)	Hiçbiri

***1:**Kablolu LAN bağlantısı kullanırken, aynı tarayıcı için birden fazla bilgisayarda aynı anda [Tuş olayını izle] onay kutusunu seçmeyin.

İPUCU

- PaperStream Capture yüklüyse, PaperStream Capture tarayıcının düğmesine otomatik olarak atanır.
- PaperStream ClickScan ve PaperStream Capture yüklenmişse, tarayıcıdaki [Scan/Enter] düğmesine basıldığında başlatılan görüntü tarama uygulaması, görev çubuğunda PaperStream ClickScan uygulamasının bulunup bulunmadığına bağlı olarak farklılık gösterir.
  - Görev çubuğunda bulunduğunda PaperStream ClickScan başlatılacaktır.
  - Görev çubuğunda bulunmadığında PaperStream Capture başlatılacaktır.
- Tarayıcı düğmesine atanan görüntü tarama uygulamasını PaperStream Capture yerine başka bir uygulama olacak şekilde değiştirirseniz, yeni atanan görüntü tarama uygulaması başlayacaktır. PaperStream Capture tarayıcıyı kullanmak üzere ayarlanmışsa, bu işlevi devre dışı bırakmak için ayarı değiştirin.

Belgeleri Yükleme Şekli

Bu bölümde tarayıcıya belgelerin nasıl yükleneceği anlatılır.

ADF Kağıt Kanalına (Besleyici) Belge Yerleştirme

Bu bölümde normal kağıt belgelerin nasıl yükleneceği anlatılır.

ADF Kağıt Kanalına (Besleyici) Yüklemek Üzere Belgeleri Hazırlama

1 Belgeleri kontrol edin.

a Tarayıcı ile taranabilecek kağıt boyutunu ve kalitesini kontrol edin.

➡ Taranabilen Belgeler (sayfa 81)

b Yüklenecek belgelerin genişliklerinin aynı mı yoksa farklı mı olduğunu kontrol edin.
Genişliklerinin aynı veya farklı olmasına bağlı olarak belgeleri yükleme biçimi değişiklik gösterir.
Belgelerin genişlikleri farklıysa bkz. Çeşitli Belgeleri bir Arada Tarama Koşulları (sayfa 91) veya Farklı Genişlikteki Belgeler (sayfa 134).

c Yaprak sayısını kontrol edin.
Yüklenebilecek yaprak sayısı aşağıdaki gibidir:

- A4/Mektup veya daha küçük belgeler

  300 yaprak (80 g/m^2 [20 lb] kağıt ağırlığı ve belge yığınının kalınlığı 30 mm'nin altında olmak üzere)

- A4/Mektup boyutundan büyük belgeler

  100 adet (80 g/m^2 kağıt ağırlığı ve belge yığınının 10 mm'nin altında olmak üzere)

➡ Yükleme Kapasitesi (sayfa 86)

2 Belgeleri yelpazeleyin.

a Aşağıdaki yönergelere göre kalınlığına uygun bir belge yığını çıkarın:

- A4/Mektup veya daha küçük belgeler
  30 mm veya daha az
- A4/Mektup boyutundan büyük belgeler
  10 mm veya daha az

b Belgeleri iki ucundan tutup, yelpazeleyin.

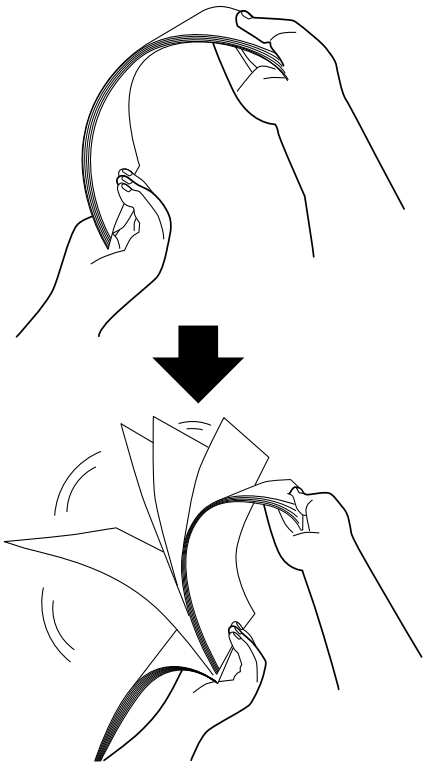

c Belgeleri 90 derece döndürün ve tekrar aynı şekilde yelpazeleyin.

d Bütün belgeler için adım a ile c arasındaki adımları gerçekleştirin.

e Belgelerin üst kenarlarını aynı hizaya getirin.

ADF Kağıt Kanalına (Besleyici) Belgeler Nasıl Yerleştirilir

Belgeleri yüklemek için iki yol vardır.

- ADF Kağıt Kanalının (besleyici) Merkezine Belge Yükleme (sayfa 73)
  Bu yol, genellikle belgeler aynı boyutta olduğunda kullanılır.
- ADF kağıt kanalının (besleyici) her iki yanına hizalanmış belgeler nasıl yüklenir (sayfa 75)
  Bu yol, genellikle belge boyutları birbirinden farklı olduğunda veya belgelerin merkezini değiştirmek istediğinizde kullanılır.

DİKKAT

Belgeleri kağıt tepsisinin sol veya sağ tarafına yerleştirdiğinizde, çoklu besleme tespiti için farklı koşulların geçerli olacağını unutmayın.

ADF Kağıt Kanalının (besleyici) Merkezine Belge Yükleme

1 ADF kağıt kanalını (besleyici) belgelerin uzunluğuna göre ayarlayın.

➡ ADF Kağıt Kanalını (Besleyici) Ayarlama (sayfa 55)

2 Çıktı rafını belgenin uzunluğuna göre ayarlayın.

➡ Çıktı Rafını Ayarlama (sayfa 56)

3 Belgeleri, taranacak tarafı aşağı bakacak şekilde ADF kağıt kanalına (besleyiciye) yerleştirin.

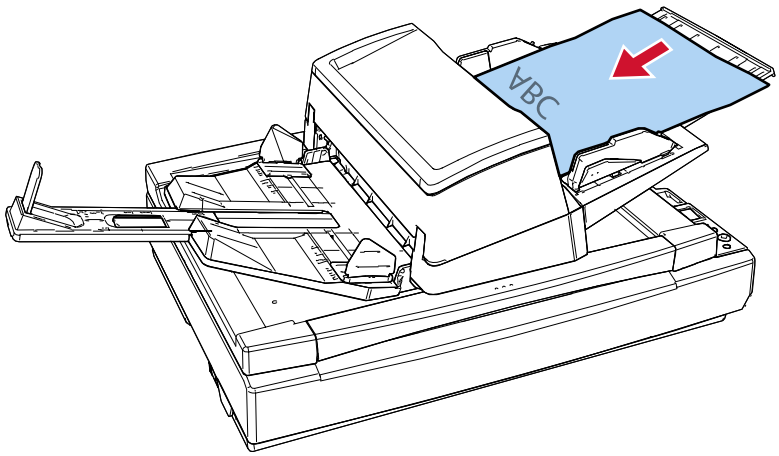

DİKKAT

- Bütün ataş ve zımbaları çıkarın.
- Belgeler tarayıcıya beslenemediğinde veya üst üste binmiş belgeler beslendiğinde belge sayısını azaltın.

4 Kenar kılavuzlarını belgelerin genişliğine göre ayarlayın.

Kenar kılavuzlarıyla belgeler arasında boşluk kalmayacak şekilde, kenar kılavuzlarını kenar kılavuzu düğmesine basarak kaydırın.

Kenar kılavuzlarıyla belgeler arasında bir boşluk varsa belgeler eğri olarak beslenebilir.

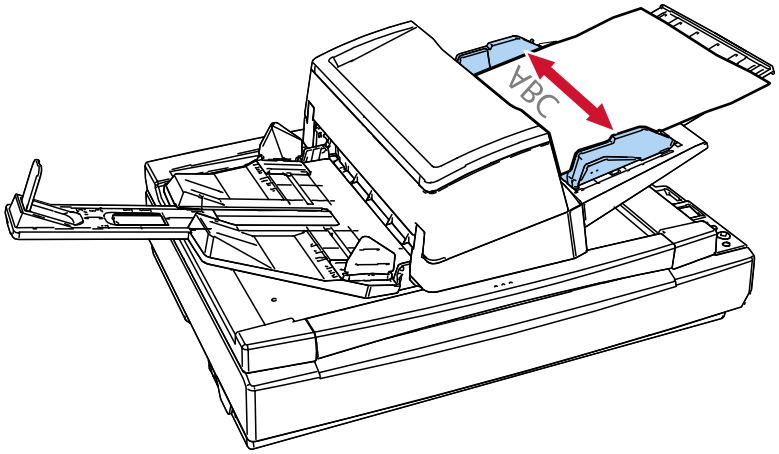

ADF kağıt kanalının (besleyici) her iki yanına hizalanmış belgeler nasıl yüklenir

1 **ADF kağıt kanalını (besleyici) belgelerin uzunluğuna göre ayarlayın.**

➡ ADF Kağıt Kanalını (Besleyici) Ayarlama (sayfa 55)

2 **Çıktı rafını belgenin uzunluğuna göre ayarlayın.**

➡ Çıktı Rafını Ayarlama (sayfa 56)

3 **Kenar kılavuzlarını en dış konumlarına kaydırın.**

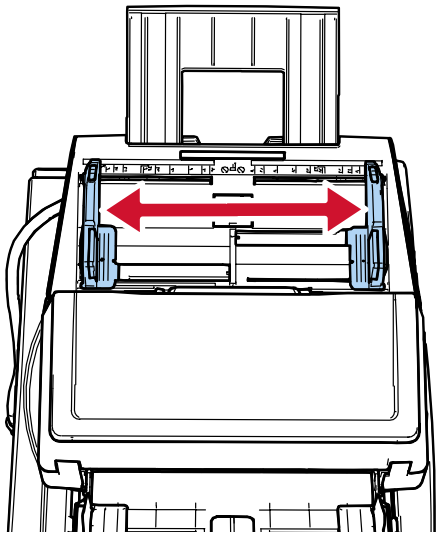

4 **Belgeleri, en dar belgenin toplama silindirinin genişliği içinde kalacağı ve taranacak tarafı aşağı bakacak şekilde ADF kağıt kanalına (besleyiciye) yerleştirin.**

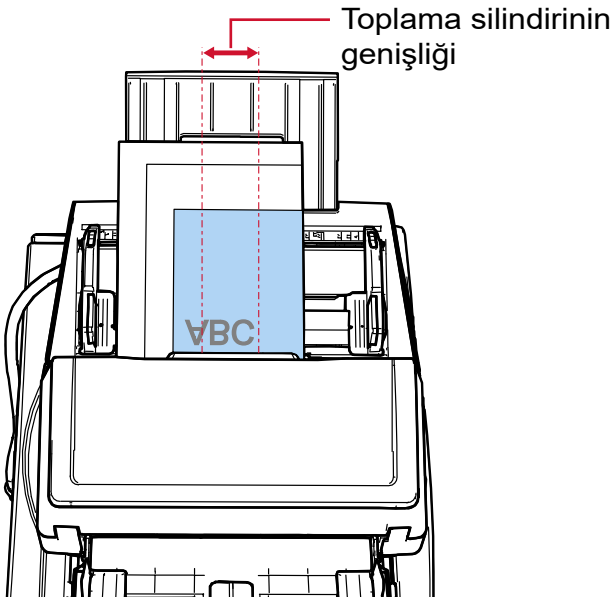

DİKKAT

- Bütün ataş ve zımbaları çıkarın.
- Belgeler tarayıcıya beslenemediğinde veya üst üste binmiş belgeler beslendiğinde belge sayısını azaltın.
- Tüm belgeleri tamamen her iki toplama silindirinin altına gelecek şekilde yükleyin. Her iki toplama silindirinin altına yerleştirilmeyen belgeler içeri beslenmeyecektir.

  - İyi örnek

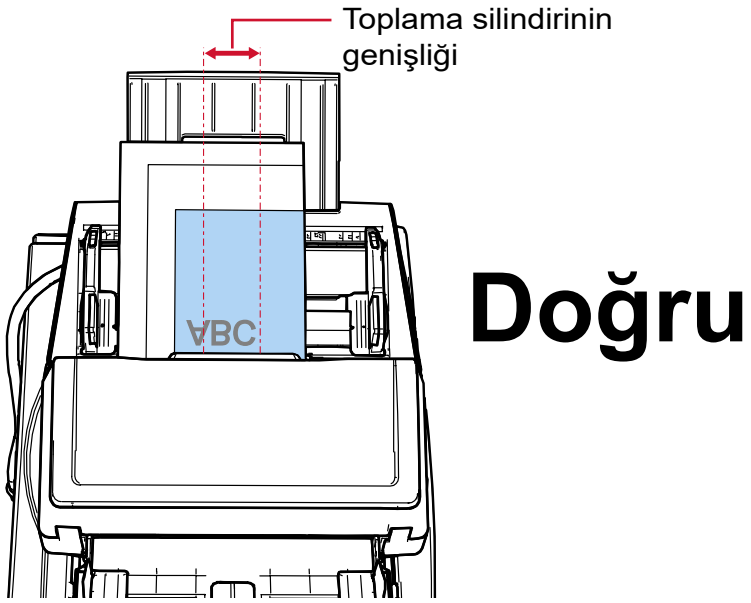

Doğru

  - Kötü örnek

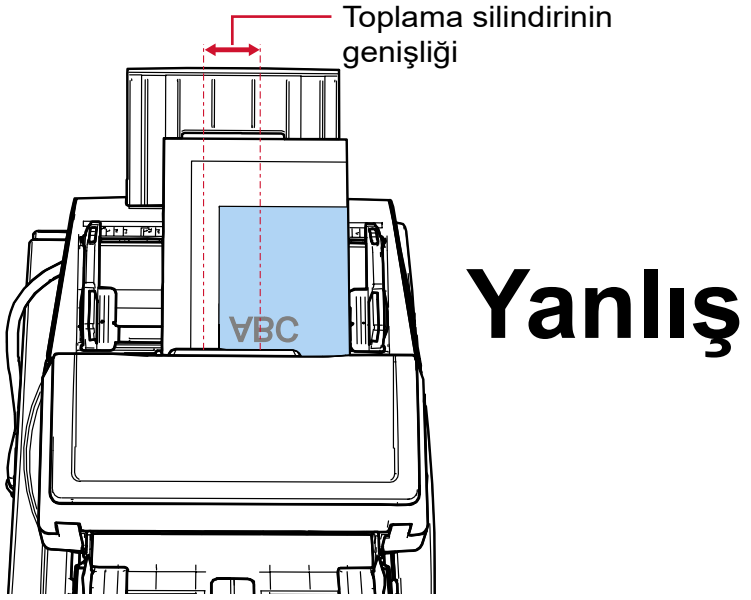

Yanlış

5 Kenar kılavuzlarını belgelerin genişliğine göre ayarlayın.

Kenar kılavuzu düğmeleriyle en geniş belge arasında boşluk kalmayacak şekilde kenar kılavuzlarını kaydırın.

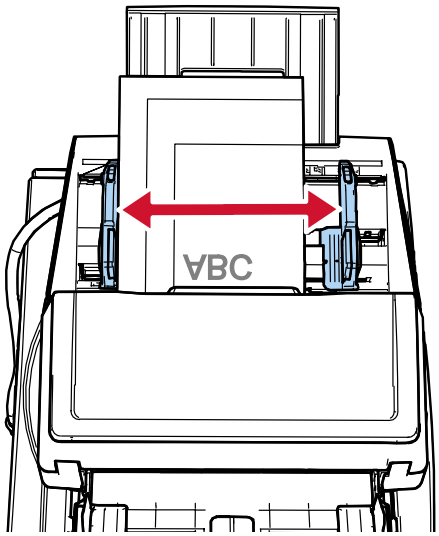

6 Kenar kılavuzlarından birini sabitleyin.

Kenar kılavuzunu kilitlemek için sol kenar kılavuzundaki kenar kılavuzu kilidini kırmızı okun yönünde kaydırın.

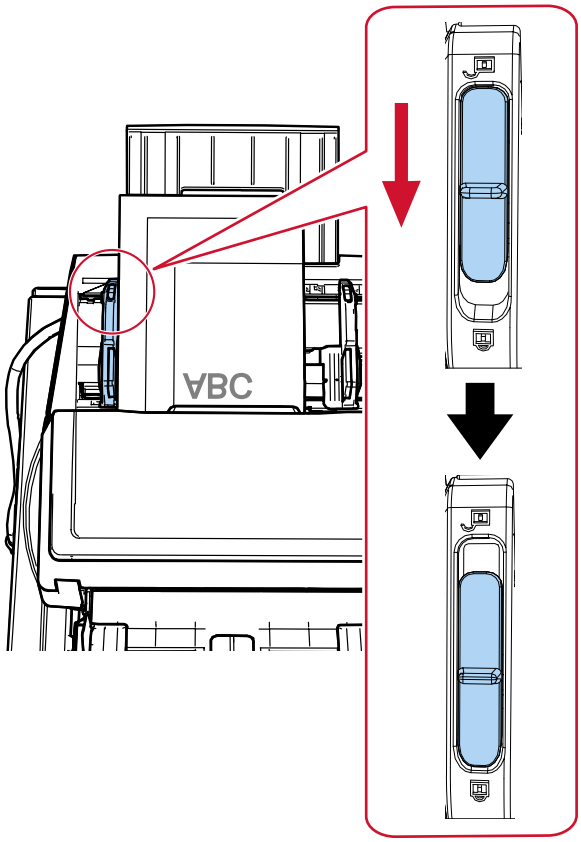

7 Yan kenar kılavuzu düğmesine basarken diğer yan kenar kılavuzu istenen konuma ayarlayın.

Kenar kılavuzuyla belgeler arasında boşluk kalmayacak şekilde sağ kenar kılavuzunu kaydırın.
Kenar kılavuzlarıyla belgeler arasında bir boşluk varsa belgeler eğri olarak beslenebilir.

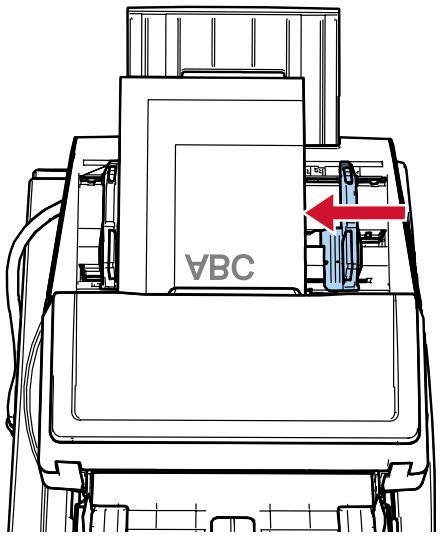

İPUCU

Kenar kılavuzunun kilidini açmak için aşağıdaki adımları takip edin.

1 Kilitli kenar kılavuzu üzerindeki kenar kılavuzu kilidini kırmızı ok yönünde kaydırın.

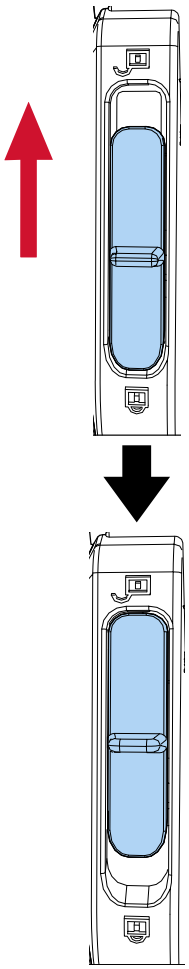

2 Her iki kenar kılavuzu da tutun ve kenar kılavuzu düğmelerine basarken, ortada birleşene kadar içe doğru hareket ettirin.

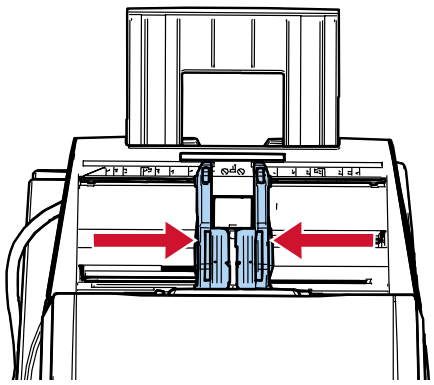

3 Kenar kılavuzlarını bırakın.
Her iki kenar kılavuzu artık birlikte hareket eder.

Düz Yataklıya bir Belge Yerleştirme [fi-8700/fi-8700S]

1 **Belge kapağını açın.**

➡ Belge Kapağını Açma (sayfa 49)

2 **Belge yatağına bir belge yerleştirin.**

Sol üst köşesini referans noktasıyla hizalamak için belgeyi yüzü aşağı bakacak şekilde yerleştirin.

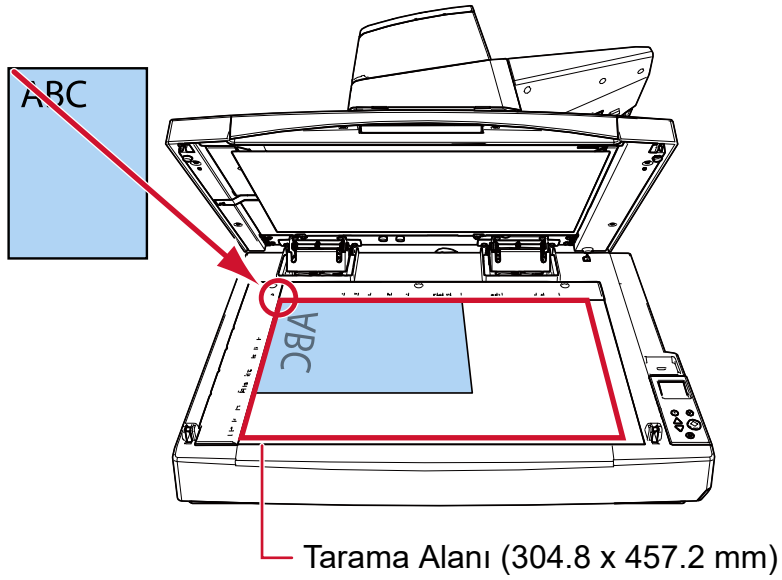

DİKKAT

Kıvrılmış veya katlanmış bir belgenin, belgeyle belge yatağı arasında küçük bir boşluk oluşturup taranan görüntünün bulanık olmasına yol açacağına dikkat edin.

3 **Belge kapağını yavaşça kapatın.**

➡ Belge Kapağını Kapatma (sayfa 50)

İPUCU

- Bir belge, belge kapağı açık olarak taranabilir.

  ➡ Belge Kapağı Açıkken Düz Yataklıda Belgeleri Tara [fi-8700/fi-8700S] (sayfa 153)

- Siyah arka planlı belgeleri taramak için, opsiyonel siyah belge pedini (ayrı satılır) kullanın.

  ➡ Tarayıcı Seçenekleri (sayfa 345)

Taranabilen Belgeler

Kağıt boyutu

Aşağıdaki kağıt boyutları taranabilir:

ADF	Maksimum boyut (genişlik × uzunluk) (*1)	304,8 × 431,8 mm
	Minimum boyut (genişlik × uzunluk)	50,8 × 69,0 mm
Düz yataklı [fi-8700/fi-8700S]	Maksimum boyut (genişlik × uzunluk)	304,8 × 457,2 mm

***1:** Tarayıcı sürücüsüne veya görüntü tarama uygulamasının ayarlarına bağlı olarak, taramayı gerçekleştirmek için yeterli bellek bulunmayabilir.
Çözünürlüğü 200 dpi veya daha küçük bir değer olduğu zaman uzun sayfa taraması, 5.588 mm (220 inç) uzunluğuna kadar olan belgeleri destekler.
Belge boyutuna bağlı olarak çözünürlüğün aşağıdaki dpi değerine ayarlanması gerektiğine dikkat edin.

- 863 mm'yi (34 inç) aşan ancak 2.700 mm'yi (106,3 inç) aşmayan bir uzunluk
  600 dpi veya daha az
- 2.700 mm'yi (106,3 inç) aşan ancak 4.064 mm'yi (160 inç) aşmayan bir uzunluk
  400 dpi veya daha az
- 4.064 mm'yi (160 inç) aşan ancak 5.461 mm'yi (215 inç) aşmayan bir uzunluk
  300 dpi veya daha az
- 5.461 mm'yi (215 inç) aşan ancak 5.588 mm'yi (220 inç) aşmayan bir uzunluk
  200 dpi veya daha az

USB bağlantısı üzerinden uzun bir sayfanın taranan görüntüsünü böler ve oluşturursanız, 200 metreye kadar bir belge taranabilir.

Belge Türü

Belge türleri (kağıt türleri) aşağıdaki gibidir:

- I.hamur kağıt
- II.hamur kağıt
- PPC kağıt (geri dönüştürülmüş kağıt)
- Plastik kart

Yukarıdakilerden farklı türde bir belgeyi tararken, bunun taranıp taranmayacağını kontrol etmek için önce aynı belge (kağıt) üzerinde bir deneme yapın.

Kağıt Ağırlığı (Kalınlık)

ADF ile aşağıdaki kağıt ağırlığına (kalınlık) sahip belgeler taranabilir:

- 20 ile 413 g/m^2 arası
- A4/Mektup'tan büyük boyut için 27 ile 413 g/m^2 arası
- A8 için 128 ile 209 g/m^2 arası
- Plastik kartlar için 1,4 mm veya daha kısa (Kabartmalı kartlara izin verilir (ISO7810 ID-1 türüne uygun olmalıdır))

Başarıyla Taranamayabilecek Belgeler

ADF ile aşağıdaki tür belgeler başarılı bir şekilde taranmayabilir:

- Eş kalınlıkta olmayan belgeler (zarf veya eki olan belgeler gibi)
- Buruşuk veya kıvrılmış belgeler
- Katlanmış veya yırtılmış belgeler
- Kopya kağıdı
- Kuşe kağıdı
- Karbon kağıdı
- Işığa duyarlı kağıt
- Delikli belgeler
- Kare veya dikdörtgen olmayan belgeler
- Çok ince kağıt/Çok kalın kağıt
- Fotoğraflar (foto kağıdı)

> **İPUCU**
>
> Başarıyla taranamayan belgeler Aktarım Kağıdı kullanılarak taranabilir.
> Buruşuk, kıvrılmış veya katlanmış belgeler de belgeler üzerindeki buruşukluklar, kıvrılmalar veya kat izleri düzeltilerek taranabilir.

Taranmaması Gereken Belgeler

ADF ile aşağıdaki tür belgeler taranmamalıdır:

- Ataşlı veya zımbalı belgeler
- Mürekkebi hala ıslak olan belgeler
- 50,8 × 69 mm'den küçük olan belgeler
- 304,8 mm'den geniş belgeler
- Kağıt ve plastik olmayan maddelerden oluşan belgeler (örn. kumaş, metal yaprak ve OHP film)
- Hasar görmemesi gereken sertifikalar ve nakit kuponları gibi önemli belgeler

DİKKAT

Karbonsuz kağıt, fren silindiri gibi silindirlerin bozulmasına neden olabilecek kimyasal maddeler içerdiğinden, tarayıcı arızalanabilir.

Belgeler ve Plastik Kartlar Hakkında Notlar

- **Belgeler hakkında notlar**

  Taranacak belgelere bağlı olarak aşağıdakilere dikkat edin.

  - Karbonsuz kağıt fren silindiri gibi silindirlerin bozulmasına neden olabilecek kimyasal maddeler içerdiği için aşağıdakilere dikkat edin:

    - Temizleme
      Sık sık kağıt sıkışması meydana geliyorsa, fren silindirini ve toplama silindirini temizleyin.

      ➡ Günlük Bakım (sayfa 165)

    - Sarf malzemelerinin değiştirilmesi
      I. hamur belgelerin taranmasına kıyasla fren silindiri ve toplama silindirinin kullanım ömrü daha kısa olabilir.

  - II. hamur belgeler taranırken, I. hamur belgelerin taranmasına kıyasla fren silindiri ve toplama silindirinin kullanım ömrü daha kısa olabilir.
  - Belge üzerindeki bir fotoğraf/yapışkan not tarama sırasında fren silindiri ve veya toplama silindirine temas ettiğinde, fren silindiri ve toplama silindiri zarar görebilir.
  - Fotoğraf gibi parlak kağıtlar tarandığında belgenin yüzeyi zarar görebilir.
    Kolay zarar görebilen belgeler için opsiyonel Aktarım Kağıdını kullanın.
  - Parlak kağıtlar taranırken LED ışığı parlak yansıyabilir.
  - Yarı saydam belgeleri tararken ışık akmasını önlemek için tarayıcı sürücüsünde [Parlaklık] değerini artırın.
  - Kurşun kalemle yazılmış belgeleri tararken, belgede üzerinde besleme hatalarına neden olabilecek siyah izler kalabilir.
    Silindirleri sık sık temizleyin.

    ➡ Günlük Bakım (sayfa 165)

  - Sıklıkla belgeler beslenmezse, belgeler üst üste binmiş olarak beslenirse veya sıkışırsa bkz. Sorun Giderme (sayfa 217).
  - Belgeleri ADF ile taradığınızda, tüm belgelerin ön kenarda düz olması gerekir.
    Belgelerin ilk olarak tarayıcıya alınacak kenardaki kıvrımlarının aşağıdaki aralıklarda olmasına dikkat edin.

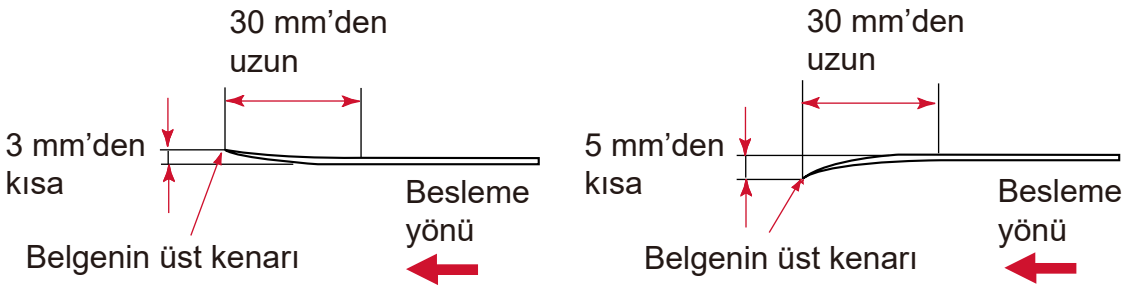

- **Plastik kartlarla ilgili notlar**

  Plastik kart tararken aşağıdakilere dikkat edin.

  ● Aşağıdaki özelliklere sahip bir kart kullandığınızdan emin olun ve taramadan önce kartın beslenebildiğini kontrol edin.

  - Tür: ISO7810 ID-1 türüyle uyumludur
  - Boyut: 85,6 × 53,98 mm
  - Kalınlık: 1,4 mm veya daha kısa (Kabartmalı kartlara izin verilir)
  - Malzeme: PVC (polyvinyl chloride) veya PVCA (polyvinyl chloride acetate)

  ● ADF'de plastik kart tararsanız, ADF kağıt kanalına (besleyici) 3 kartı aynı anda yükleyebilirsiniz. Plastik kart kabartmalıysa, bir seferde yalnızca bir kart yükleyebileceğinize dikkat edin.

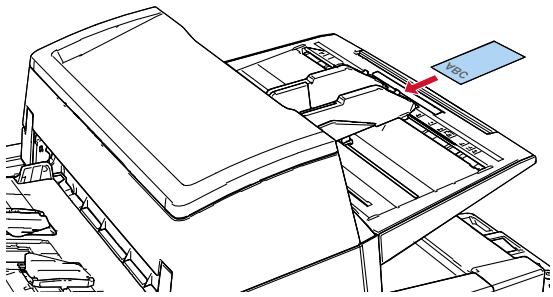

  ● Plastik kartlar dikey olarak yerleştirilmelidir.

  ● Plastik kartların ön yüzü aşağı bakacak şekilde ADF kağıt kanalına yerleştirilmesi önerilir.

  ● Sert kartlar doğru beslenmeyebilir.

  ● Kart yüzeyinde yağ (parmak izi) ve benzeri kir varsa taramayı kartı temizledikten sonra gerçekleştirin.

  ● Baskı cihazı bağlıyken plastik kartlar taranamaz.

  ● Plastik kart gibi kalın bir belgeyi taramak her zaman yanlış şekilde üst üste binmiş belgeler olarak saptanacaktır.
  Bu durumda aşağıdaki ayarlardan birini belirleyin ve tekrar taramayı deneyin.

  - Belirli kalınlığını algılama desenlerini tespit etmemeyi yapılandırın.
  - Ultrasonik algılayıcı ile üst üste binmiş belgeleri saptama ayarını devre dışı bırakın.
  - Elle Tekli Modu ile tarama yapın.

Yükleme Kapasitesi

Kağıt boyutu ve ağırlığına bağlı olarak ADF kağıt kanalına (besleyici) kaç adet belge yüklenebileceği belirlenir.
Aşağıdaki grafiğe bakınız.

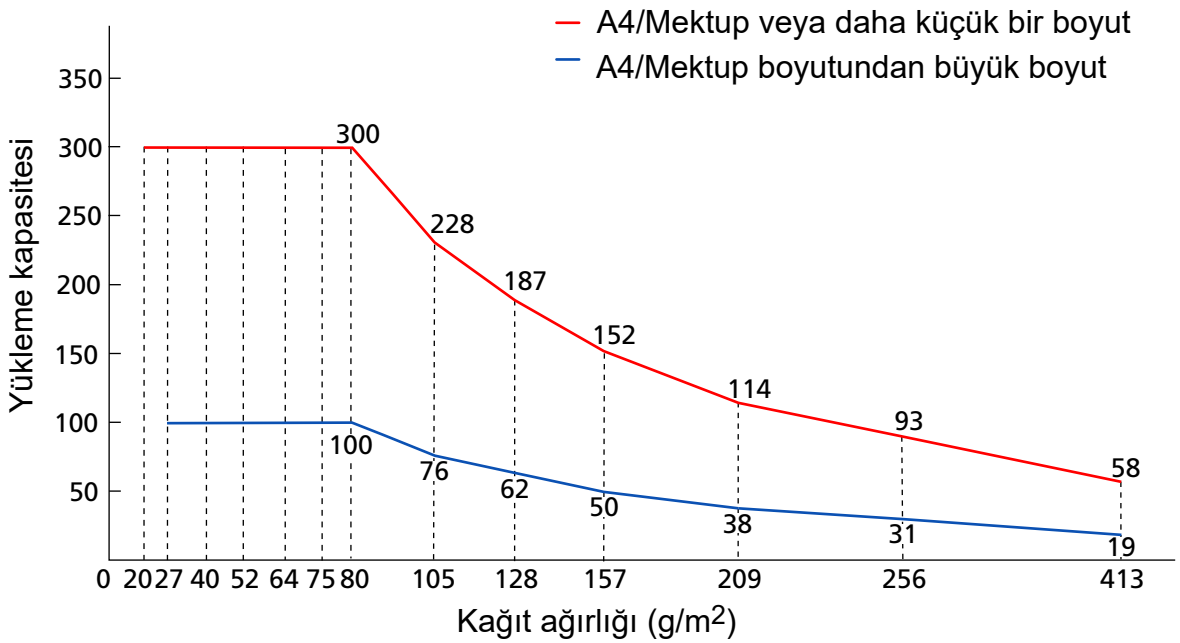

Birim	g/m^2	lb	kg
Dönüşüm	20	5,3	17
	27	7,2	23
	40	11	34,5
	52	14	45
	64	17	55
	75	20	65
	80	21	69
	105	28	90
	128	34	110
	157	42	135
	209	56	180
	256	68	220
	413	110	355

Delik Açılmaması Gereken Bölge

Aşağıdaki şekilde açık mavi renkte gösterilen alanda delik varsa hata meydana gelebilir.
Yukarıdaki koşul belge toplama silindirlerinin arasındaki orta noktaya gelecek şekilde yüklenmişse geçerlidir.
Bu tür belgeleri taramak için düz yataklıyı kullanın [fi-8700/fi-8700S].

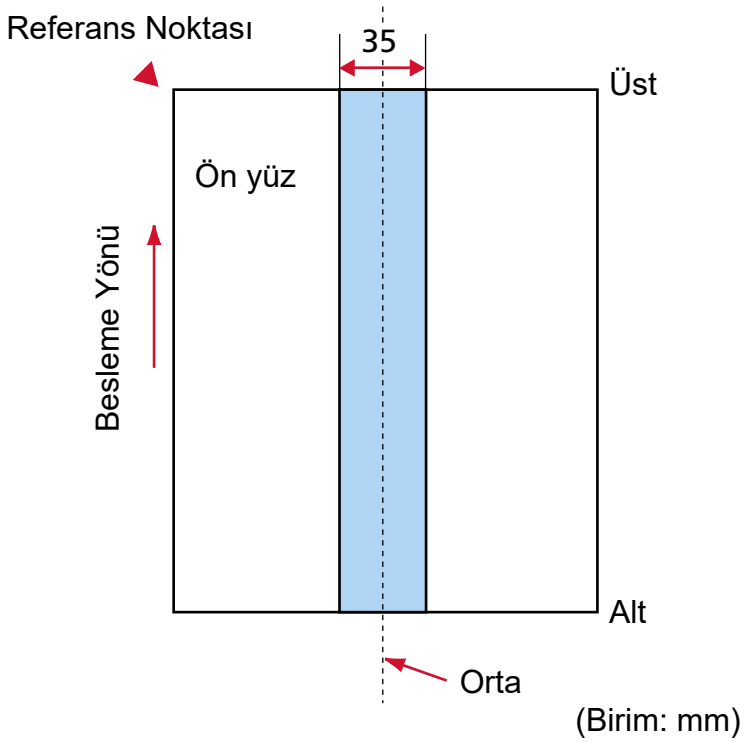

İPUCU

35 mm genişliğindeki orta sütuna denk gelen alanda delik varsa, hata oluşmasını önlemek için belgeyi sola veya sağa kaydırabilirsiniz.

İndeks Etiketli veya Dikdörtgen Olmayan Belgeleri Yükleme

İndeks etiketli veya dikdörtgen olmayan bir belgeyi taramak için, belgeyi beslenirken takılmayacak şekilde yerleştirin.

İyi örnek

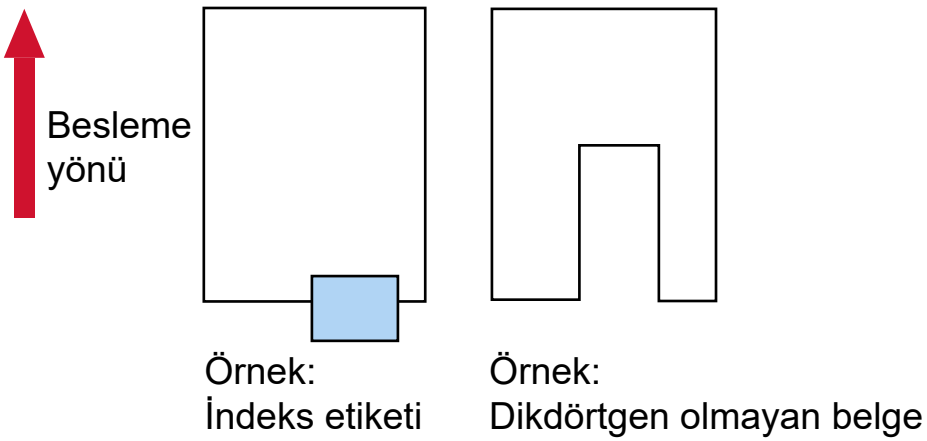

Kötü örnek

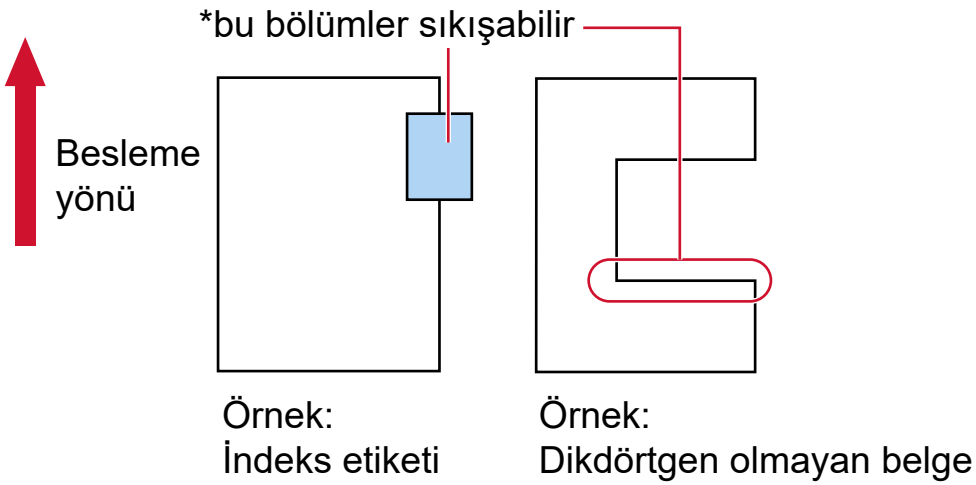

DİKKAT

Yukarıdaki kötü örnekte gösterildiği gibi tarama yaptığınızda, belirtilen bölümler besleme sırasında takılabilir. Bu, kağıt sıkışmasına veya belgenin yırtılmasına neden olabilir.

Üst Üste Binmiş Belgeleri (Çoklu Besleme) Doğru Tespit Etmek için Gerekli Koşullar

Çoklu besleme, iki veya daha fazla sayfa üst üste bindiğinde aynı anda beslendiğinde oluşan bir hatadır. Üst üste binmiş belgeler ultrasonik algılayıcıyla veya belgelerin uzunluk farklarına göre tespit edilir. Yüklenmiş belgeler için, üst üste binmiş belgeleri doğru tespit etmek üzere şu koşullar gereklidir. Yukarıdaki koşul belge toplama silindirlerinin arasındaki orta noktaya gelecek şekilde yüklenmişse geçerlidir.

Üst Üste Binmiş Belgeleri Ultrasonik Algılayıcıyla Tespit Etme

- Kağıt ağırlığı: 20 ile 413 g/m^2 arası
- Belgenin ortasının her iki tarafından 35 mm'lik (1,38 inç) alan içerisine delik açmayın.

  ➡ Delik Açılmaması Gereken Bölge (sayfa 87)
- Sayfanın ortasının her iki tarafından 35 mm'lik alan içerisine tutkal veya diğer bir yapışkanla başka herhangi bir belge yapıştırmayın. Aksi takdirde, üst üste binmiş belgeler yanlış bir şekilde algılanabilir.

  ➡ Delik Açılmaması Gereken Bölge (sayfa 87)

Üst Üste Binmiş Belgeleri Uzunluktaki Farkla Tespit Etme

- Aynı uzunluktaki sayfaları ADF kağıt kanalına (besleyici) yerleştirin.
- Belge uzunlukları arasındaki fark: %1 veya daha az
- Belgenin ortasının her iki tarafından 35 mm'lik (1,38 inç) alan içerisine delik açmayın.

  ➡ Delik Açılmaması Gereken Bölge (sayfa 87)

Üst Üste Binmiş Belgeleri Ultrasonik Algılayıcıyla ve Uzunluktaki Farkla Tespit Etme

- Aynı uzunluktaki sayfaları ADF kağıt kanalına (besleyici) yerleştirin.
- Kağıt ağırlığı: 20 ile 413 g/m^2 arası
- Belge uzunlukları arasındaki fark: %1 veya daha az
- Belgenin ortasının her iki tarafından 35 mm'lik (1,38 inç) alan içerisine delik açmayın.

  ➡ Delik Açılmaması Gereken Bölge (sayfa 87)
- Sayfanın ortasının her iki tarafından 35 mm'lik alan içerisine tutkal veya diğer bir yapışkanla başka herhangi bir belge yapıştırmayın. Aksi takdirde, üst üste binmiş belgeler yanlış bir şekilde algılanabilir.

  ➡ Delik Açılmaması Gereken Bölge (sayfa 87)

DİKKAT

Ultrasonik algılayıcı ile üst üste binmeyi saptama opsiyonu seçildiğinde, plastik kart gibi kalın bir belgenin taranması yanlış şekilde belge üst üste binmesi olarak algılanabilir.
Bu durumda aşağıdaki ayarlardan birini belirleyin ve tekrar taramayı deneyin.

- Belirli kalınlığını algılama desenlerini tespit etmemeyi yapılandırın.

- Ultrasonik algılayıcı ile üst üste binmiş belgeleri saptama ayarını devre dışı bırakın.
- Elle Tekli Modu ile tarama yapın.

İPUCU

- Üst üste binmiş belgeleri tespit etme doğruluğu Belge tipine bağlı olarak azalabilir.
  Üst üste binmiş belgeler, bir belgenin besleme yönünde üstten 30 mm'lik kısmı için tespit edilemez.
- Farklı uzunluktaki belgelerden oluşan bir karışık yığını tararken ve üst üste binmiş belgeleri tespit ederken, uzunluğa göre tespit etme yöntemini belirlemeyin.

Çeşitli Belgeleri bir Arada Tarama Koşulları

Farklı kağıt ağırlığı/sürtünme katsayısı/boyutuna sahip karışık bir belge grubu tarandığında aşağıdaki koşullar geçerlidir.
Tarama işleminden önce birkaç sayfa tarayarak belgelerin içeri alınıp alınmadığını test edin.
Tarama ile ilgili ayrıntılar için bkz. Farklı Genişlikteki Belgeler (sayfa 134).

Kağıt Yönü

Kağıt lifinin yönü ile besleme yönü ile aynı olmalıdır.

Kağıt Ağırlığı (Kalınlık)

Aynı toplu taramada farklı kağıt ağırlığına sahip belgeleri tararken, kağıt ağırlığını aşağıdaki kabul edilebilir aralıkta tutun:

20 ile 413 g/m^2 arası

Sürtünme Katsayısı

Belgeler için aynı üreticinin ürettiği aynı kağıt türünün kullanılması önerilir.
Taranacak belgelerde farklı üreticilerin veya markaların kağıtları bir arada taranırsa, sürtünme katsayısı farkı artacağı için kağıt besleme performansı olumsuz etkilenir.
Önerilen sürtünme katsayıları aşağıdaki gibidir:
0,35 ile 0,60 arası (kağıt sürtünme katsayısı referans değeri)

Belge Konumu

Tüm belgeleri tamamen her iki toplama silindirinin altına gelecek şekilde yükleyin (her iki toplama silindiri arasındaki genişlik: yaklaşık 48 mm).

Karışık yığın taramayla ilgili olarak bkz. Kağıt boyutu (sayfa 92) bölümündeki Toplu Tarama İçin Standart Kağıt Boyutlarının Kombinasyonları (sayfa 93).

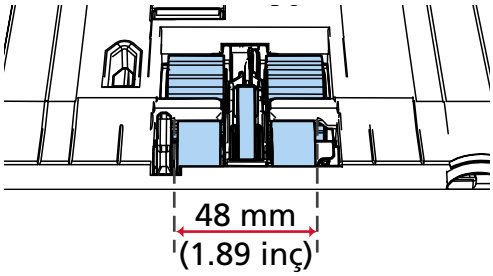

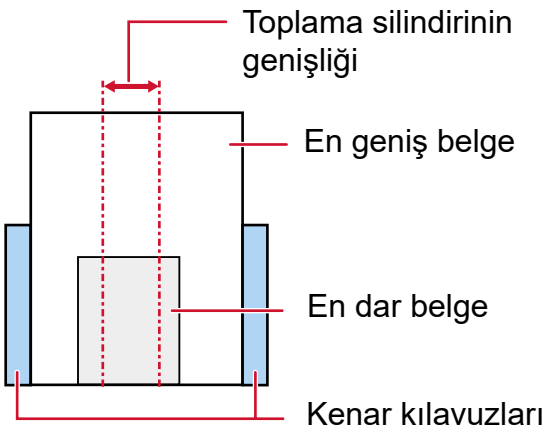

İPUCU

En dar belge toplama silindirinin genişliğini kapladığında, aşağıdaki resimde gösterildiği gibi bir tarafa doğru yüklenmiş olsalar bile tüm belgeleri bir tarafta hizalanacak şekilde yükleyin. Böylece belgelerin eğri beslenmesi önlenir.

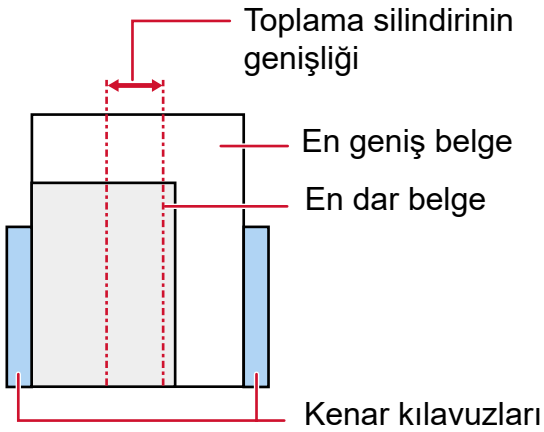

Kağıt boyutu

Farklı boyutlarda belgelerden oluşan bir karışık yığın taradığınız zaman belgeler düz olarak beslenmezse, kağıt sıkışmaları veya görüntü kaybı gibi sorunlar yaşanabilir.

Belgenin eğri olup olmadığını anlamak için taranan belgelerin kontrol edilmesi önerilir.

DİKKAT

Farklı boyutlardaki belgeler bir arada taradığında kenar kılavuzları her bir yaprağa düzgün bir şekilde sığmadığı için belgelerin eğik (çarpık) olarak taranması daha olasıdır.

Toplu Tarama İçin Standart Kağıt Boyutlarının Kombinasyonları

Toplu tarama için kullanılabilir kağıt boyutu aralıkları için aşağıdaki çizelgeye bakınız.

Kağıt Boyutu Genişlik (mm) (*1)			En büyük boyut												
			A3 (P) A4 (L)	DL (P) LTR (L)	B4 (P) B5 (L)	LTR (P) A3-CS	A4 (P) A5 (L)	B5 (P) B6 (L)	A5 (P) A6 (L)	B6 (P) B7 (L)	A6 (P) A7 (L)	B7 (P) B8 (L)	A7 (P) A8 (L)	B8 (P)	A8 (P)
			297	279	257	216	210	182	149	129	105	91	74,3	64,3	52,5
En küçük boyut:	A3 (P) A4 (L)	297	■												
	DL (P) LTR (L)	279	■	■											
	B4 (P) B5 (L)	257	■	■	■										
	LTR (P) A3-CS	216	■	■	■	■									
	A4 (P) A5 (L)	210	■	■	■	■	■								
	B5 (P) B6 (L)	182	■	■	■	■	■	■							
	A5 (P) A6 (L)	149			■	■	■	■	■						
	B6 (P) B7 (L)	129				■	■	■	■	■					
	A6 (P) A7 (L)	105				■	■	■	■	■	■				
	B7 (P) B8 (P)	91					■	■	■	■	■	■			
	A7 (P) A8 (L)	74,3						■	■	■	■	■	■		
	B8 (P)	64,3						■	■	■	■	■	■	■	
	A8 (P)	52,5													■

■ Mevcut aralık

DL: Çift Letter boyutu

LTR: Mektup boyutu

A3-CS: Aktarım Kağıdı

***1:** Aşağıdaki şekilde, toplu taramanın yan kılavuzlar arasında en geniş ve en dar belgelerinin nasıl ayarlanacağı gösterilmektedir.

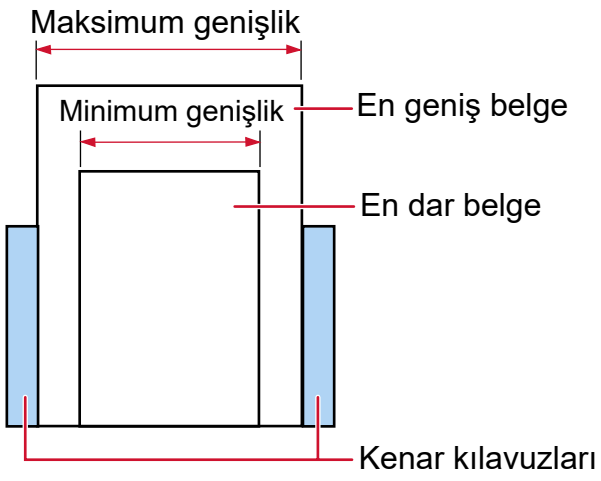

DİKKAT

B8 (Dikey) ve A8 (dikey) belgeler aynı yığın içinde farklı boyutlarla bir araya getirilemez.

Toplu Olarak Taranamayan Belgeler

Birlikte taranmaması gereken belge türleri aşağıdaki gibidir:

- Karbonsuz kağıt
- İyi cins yazı kağıdı
- Delikli belgeler
- Termal kağıt
- Karbon kaplı kağıt
- OHP film
- Kopya kağıdı

Otomatik Kağıt Boyutu Tespiti Koşulları

Sayfa boyutu tespiti aşağıdaki belge türlerinde çalışmaz:

- Dikdörtgen olmayan belgeler

Sayfa boyutu tespiti aşağıdaki belge türlerinde de çalışmayabilir:

- İnce kağıtlar (52 g/m^2'den [14 lb] hafif)
- Parlak kenarlı beyaz belgeler
- Koyu renkli (gri) kenarları olan belgeler

Aktarım Kağıdını Kullanma Koşulları

- **Kağıt boyutu**

  Aşağıdaki kağıt boyutları taranabilir:

  ● Aktarım Kağıdı (216 × 297 mm)

  ● A3 (297 × 420 mm) (*1)

  ● A4 (210 × 297 mm)

  ● A5 (148 × 210 mm)

  ● A6 (105 × 148 mm)

  ● B4 (257 × 364 mm) (*1)

  ● B5 (182 × 257 mm)

  ● B6 (128 × 182 mm)

  ● Kartvizit (51 × 89 mm) (*2)

  ● Mektup (216 × 279,4 mm)

  ● Tabloid (279,4 × 431,8 mm) (*1)

  ● Özel boyut

  - Genişlik
    25,4 ila 216 mm arası
  - Uzunluk
    25,4 ile 297 mm arası

  ***1:**216 mm'den daha geniş belgeleri taramak için bunları ikiye katlayın.

  ***2:**PaperStream IP (ISIS) fi-8000 Series ile tarama yaparken kullanılabilir.

- **Belge Koşulları**

  Belge Türü

  Belge türleri (kağıt türleri) aşağıdaki gibidir:

  ● Standart ofis kağıdı

  ● A4/Mektup boyutundan büyük belgeler

  ● Fotoğraf gibi belgeler oldukça kolay zarar görebilir

  ● Kupür gibi kağıt sıkışmasına yol açabilen belgeler

  Kağıt Ağırlığı (Kalınlık)

  Aşağıdaki kağıt ağırlığına (kalınlık) sahip belgeler taranabilir:

  ● 209 g/m^2'ye kadar

  İkiye katlanmış belgeleri tararken, kabul edilebilir kağıt ağırlığı aşağıdaki gibidir:

  ● 105 g/m^2'ye kadar

- **Aktarım Kağıdının Kullanılması/Saklanması İle İlgili Önlemler**

Aktarım Kağıdının Kullanılması İle İlgili Önlemler

- Aynı anda en fazla üç Aktarım Kağıdı yüklenebilir.
- Görüntü tarama uygulamasına bağlı olarak, Aktarım Kağıdını yüksek çözünürlükte kullanarak bir [İki sayfalık görüntü] taramasının yapılması için yeterli bellek bulunmayabilir.
  Bu durumda daha düşük bir çözünürlük seçin ve tekrar taramayı deneyin.
- Aktarım Kağıdının üzerindeki siyah ve beyaz desenin üzerine yazmayın, boyamayın, lekelemeyin veya kesmeyin.
  Aksi taktirde Aktarım Kağıdı doğru tanınmayabilir.
- Aktarım Kağıdını baş aşağı yüklemeyin.
  Aksi taktirde kağıt sıkışması olabilir, Aktarım Kağıdı ve içindeki belge zarar görebilir.

  ➡ Kolay Zarar Görebilen Belgelerin Zarar Vermeden Taranması (sayfa 143)
- Aktarım Kağıdını kullandıkça yüzeyinde ve içinde kir ve toz birikir.
  Taramayla ilgili sorunlara neden olabileceği veya taranan sonuçları etkileyebileceği için bunu düzenli olarak temizleyin.

  ➡ Aktarım Kağıdını Temizleme (sayfa 181)
  Sorun devam ederse Aktarım Kağıdını değiştirin.
- Aktarım Kağıdı katlamayın veya çekmeyin.
- Zarar görmüş bir Aktarım Kağıdını kullanmayın.
  Aksi taktirde tarayıcı arızalanabilir.
- Parmağınızı Aktarım Kağıdının kenarı üzerinde kaydırmayın.
  Aksi taktirde parmağınız kesilebilir.
- Sık sık kağıt sıkışması meydana geliyorsa, Aktarım Kağıdı ile taramadan önce yaklaşık 50 yaprak PPC kağıdı (geri dönüştürülmüş kağıt) besleyin.
  PPC kağıdı boş ya da yazdırılmış olabilir.
- Tarama için Aktarım Kağıdına birden fazla küçük belge (fotoğraf veya kartpostal gibi) yerleştirildiğinde kağıt sıkışması olabilir.
  Aktarım Kağıdına bir kerede tek bir belge yerleştirilmesi önerilir.
- Tarama için Aktarım Kağıdına bir kitapçık (pasaport gibi) yerleştirmeyin.
  Bu, kağıt sıkışmasına neden olabilir.
- Yüksek sıcaklıktaki ortamlarda bir Aktarım Kağıdı kullanmayın.

Aktarım Kağıdının Saklanması için Önlemler

- Aktarım Kağıdının içinde bir belgeyi uzun süre bırakmayın.
  Aksi takdirde belge üzerindeki mürekkep Aktarım Kağıdına aktarılabilir.
- Aktarım Kağıdını doğrudan güneş ışığı veya bir ısıtma cihazının yakını gibi yüksek sıcaklıktaki yerlerde uzun süre bırakmayın.
  Aksi takdirde Aktarım Kağıdı deforme olabilir.
- Deformasyonu önlemek için Aktarım Kağıdını üzerinde ağırlık olmadan düz bir yüzeyde tutun.

İşletmen Panelinin Kullanımı

Bu bölümde işletmen panelinin nasıl kullanılacağı açıklanmaktadır.

İşletmen Paneline Genel Bakış

İşletmen paneli bir LCD'den ve düğmelerden oluşur.

DİKKAT

Software Operation Panel çalışırken işletim panelini kullanmayın.

İşletmen Panelinin Adları ve İşlevleri

- fi-8600

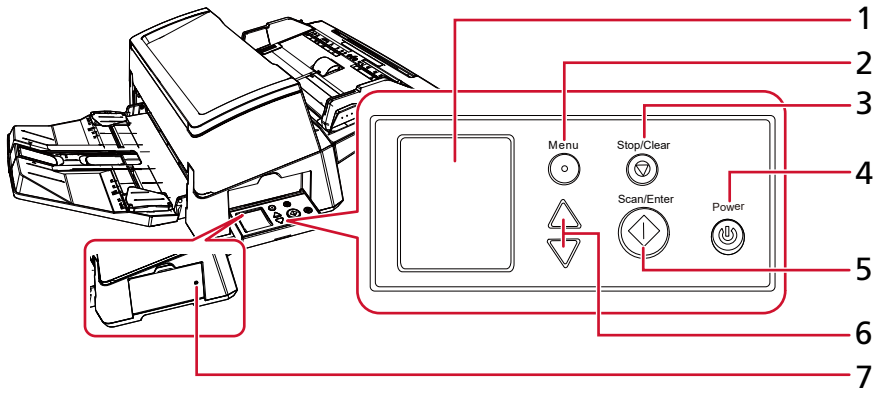

- fi-8700/fi-8700S

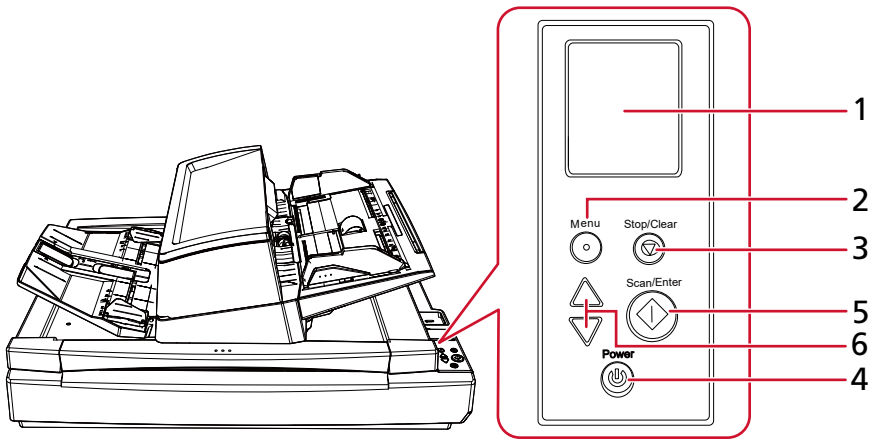

No	Ad	İşlev
1	LCD	Tarayıcı durumunu ve tarayıcı işlemlerinin ayarlarını yapılandırmak için kullanılan menüyü görüntüler.

No	Ad	İşlev
		Tarayıcı güç tasarrufu moduna girdiğinde, LCD kapanır.
2	[Menu] düğmesi	Tarayıcı işlemlerinin ayarlarını yapılandırmak için kullanılan menüyü LCD ekranda görüntüler. Bu düğme tarama sırasında işlemleri değiştirmek için de kullanılır.
3	[Stop/Clear] düğmesi	Taramayı durdurur. Bu düğme LCD'deki bir hatayı silmek, tarayıcıyı yapılandırırken önceki ekrana dönmek ve sayfa sayacını silmek (üç saniye veya uzun basıldığında) için de kullanılır.
4	[Power] düğmesi	Gücü açar/kapatır. Tarayıcı açıkken yeşil yanar. Tarayıcı güç tasarrufu moduna girdiğinde yeşil yanıp söner.
5	[Scan/Enter] düğmesi	Taramayı başlatır. Tarama sırasında bu düğmeye basıldığında tarama duraklatılır. Bu düğme bir belgeyi çıkarmak veya LCD'de tarayıcı işlemlerinin ayarlarını yapılandırmak için de kullanılır.
6	[△] düğmesi/[▽] düğmesi	Bu düğmeler, imleci hareket ettirmek, yukarı/aşağı kaydırmak ve LCD'de bir sayı ayarlamak için kullanılır.
7	Durum göstergesi (LED)	İşletmen paneli yan tarafa takılı olsa bile tarayıcının açık olup olmadığını kontrol etmenizi sağlar. Tarayıcı açıkken yeşil yanar. Tarayıcı kapatıldığında kapanır.

LCD'deki gösterimler

Gösterge	Açıklama
	Bu ekran başlatma işlemi sırasında görünür.
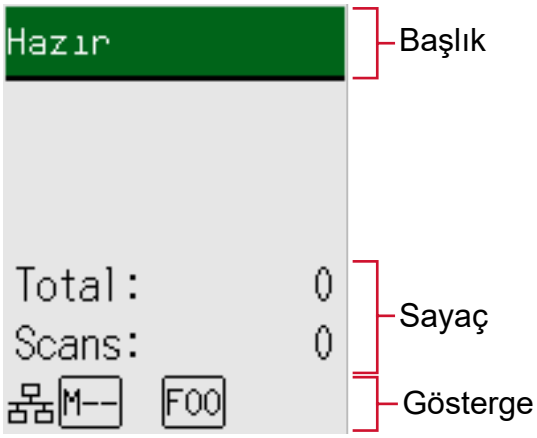	Taramaya hazır durumudur. Başlatma sürecinin başarıyla tamamlandığını belirtir. ➔ Göstergenin Adları ve İşlevleri (sayfa 103)
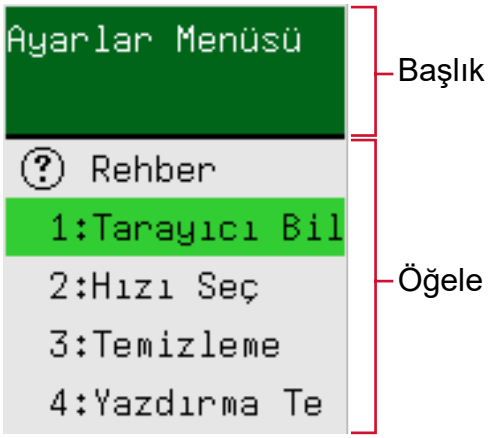	Bu ekran tarayıcı işlemleri için ayarları yapılandırmak üzere kullanılır. [Hazır] ekranı görüntülenirken [Menu] düğmesine bastığınızda [Ayarlar Menüsü] ekranı gösterilir. Ayarlar Menüsü, tarama üzerine çeşitli işlem ayarlarını yapılandırmak için kullanılabilir. ➔ Ayarlar Menüsünü Kullanma Prosedürü (sayfa 106)

Gösterge	Açıklama
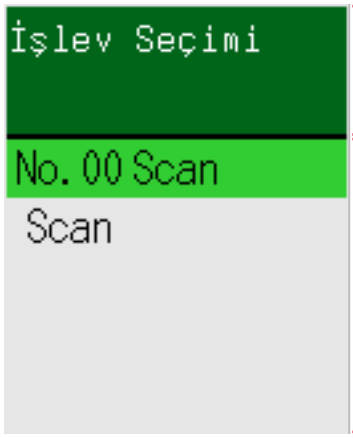	Bu ekran, [Scan/Enter] düğmesine basarak bir tarama başlatılırken gerçekleştirilecek eylemi seçmek için kullanılır. Bilgisayardaki bir düğme bir görüntü tarama uygulamasını başlatmak üzere yapılandırıldığında bir eylem seçin. [Hazır] ekranında [△] düğmesine/[▽] düğmesine bastığınızda [İşlev Seçimi] ekranı belirir. İşlev Seçimi'ni kullanarak, [Hazır] ekranında [Scan/Enter] düğmesine basıldığında başlatılacak bir görüntü tarama uygulamasını yapılandırabilirsiniz. ➡ İşlev Seçimini Kullanma (sayfa 131)
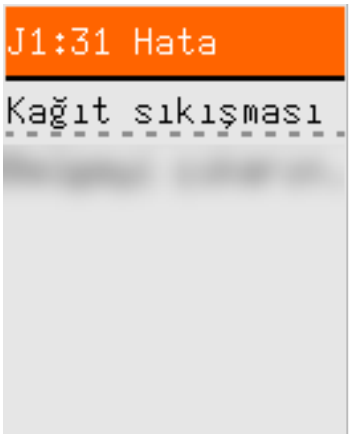	Bu ekran tarama sırasında bir hata oluştuğunda gösterilir. "J", "M" veya "U" harfiyle başlayan hata kodları görüntülenir. ➡ Hatalar (sayfa 198) Hata ekranını [Stop/Clear] düğmesine basarak silebilirsiniz. Bir kağıt sıkışması hatası için, tarayıcıda belge olmadan ([Hazır] durumu) belirli bir süre geçtikten sonra mesajın silineceğine dikkat edin.
	Bu ekran tarayıcının kendisinde bir hata oluştuğunda gösterilir. "A", "C", "E", "F", "H", "L" veya "M" harfiyle başlayan hata kodları görüntülenir. ➡ Hatalar (sayfa 198) Bu ekran gösterildiğinde tarayıcıyı kapatıp tekrar açın. Sorun devam ederse hata kodunu kontrol edin, Tarayıcı Teknik Servisi ile İletişime Geçmeden Önce (sayfa 252) altındaki her öğeyi kontrol edin ve ardından bu ürünü satın aldığınız distribütörle veya satıcıyla temasa geçin.

Gösterge	Açıklama
	Tarayıcı uyku aralığı için ayarlanan süre boyunca kullanılmazsa güç tasarrufu moduna girer. Güç tasarrufu modundan çıkmak için tarayıcıdaki herhangi bir düğmeye ([Power] düğmesi hariç) basın.

Göstergenin Adları ve İşlevleri

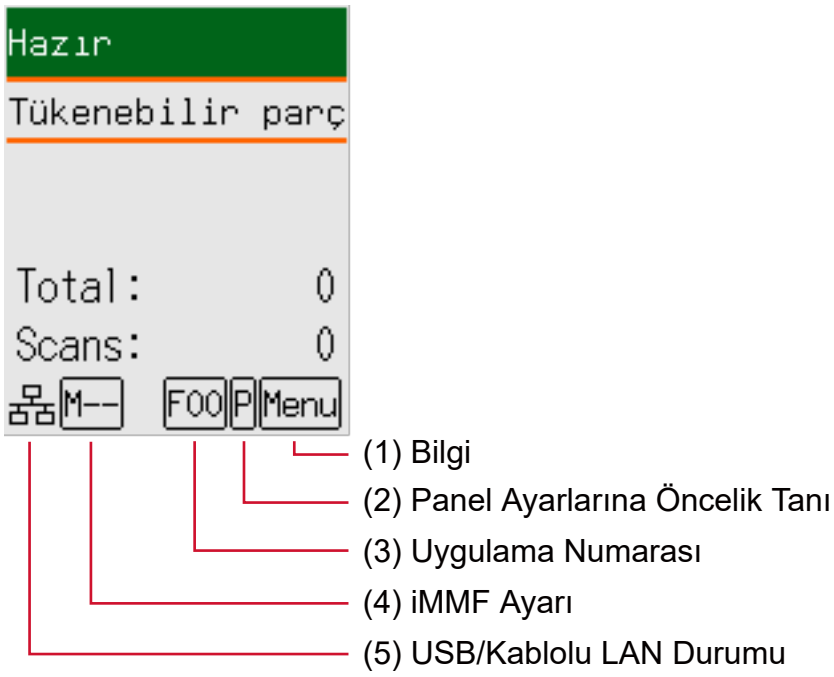

(1) Bilgi

Tükenebilir parçaları değiştirme/temizleme/cam temizleme/düzenli bakım için bir mesaj olduğunda Menu yanıp söner.

[Hazır] ekranının ikinci satırında da [Tükenebilir parçalar], [Temizlik], [Temiz cam] veya [bakım] yanıp söner.

[Menu] düğmesine basın ve [Bilgi] öğesini seçin.

Menu yanıp sönmesi ile ilgili yönergeler için bkz. Ayarlar Menüsünü Kullanma Prosedürü (sayfa 106).

(2) Panel Ayarlarına Öncelik Tanı

Software Operation Panel ayarlarına göre işletmen paneli ayarlarına öncelik verildiğinde P gösterilir.

➡ Ayarlar Menüsünü Kullanma Prosedürü (sayfa 106)

(3) Uygulama Numarası

[Hazır] ekranı görüntülenirken [Scan/Enter] düğmesine basıldığında başlatmak istediğiniz uygulamanın numarasını görüntüler.

➡ İşlev Seçimini Kullanma (sayfa 131)

(4) iMFF Ayarı

iMFF ayarını aşağıdaki gibi görüntüler:

Simge	Çalışma Modu
M--	Manuel mod
A1-00	Otomatik mod 1
A2-00	Otomatik mod 2

Manuel modda M-- her zaman görüntülenir.

Otomatik mod 1 ve Otomatik mod 2'de hafızaya alınmış olan üst üste binme örneği sayısını görüntüler.

Hafızaya alınabilecek üst üste binme örneği sayısı aşağıda açıklanan çalıştırma moduna bağlıdır:

- Otomatik mod 1 için

  Belge kalınlığını algılama desenleri sekiz yaprağa kadar hafızaya alınabilir (yaprak başına dört adete kadar kalınlık algılama deseni hafızaya alınabilir).

  Sekiz yaprak için belge kalınlığını algılama desenleri öğrenildikten sonra, öğrenilmiş ilk yapraktan başlayarak yeni tespit edilen desenler tarafından öğrenilmiş desenlerin üzerine yazılacaktır.

  Ancak, tarayıcıyı kapatılıp açıldığında, hafızaya alınan belge kalınlığını algılama desenlerinin sayısı, Software Operation Panel uygulamasındaki [Tarayıcı kapanırken örnekler] öğesinin ayarına bağlıdır.

  ➡ Belirli Üst Üste Binme Örneklerinin Göz Ardı Edilmesini Ayarlama [Akıllı çoklu besleme işlevi] (sayfa 311)

  İPUCU

  Tarayıcının bir belge için beş veya daha fazla üst üste binme örneğini hafızaya almasını istiyorsanız, tarayıcının dört adede kadar üst üste binme örneğini hafızaya alması için belgeyi bir kez tarayın, ardından tarayıcının beşinci ve bunu takip eden üst üste binme örneklerini hafızaya alması için belgeleri tekrar tarayın. Böylece yeni hafızaya alınan üst üste binme örneğini bir sonraki taramada üst üste biniyor olarak algılanmayacaktır.

  Aynı belge iki kez taranmış olduğundan, tarayıcı bunu fiilen iki belge olarak hafızasına alır.

- Otomatik mod 2 için

  Bu çalışma modunda tek bir üst üste binme örneği hafızaya alınabilir.

iMFF ayarı ile ilgili ayrıntılar için bkz. Ayarlar Menüsünü Kullanma Prosedürü (sayfa 106).

(5) USB/kablolu LAN Durumu

USB/kablolu LAN durumu şu şekilde gösterilir.

Simge	USB Kablosu üzerinden Bağlantı Durumu	LAN Kablosu üzerinden Bağlantı Durumu (*1)	Ağ İşlevi Ayarı (*2)
	Bağlı	Bağlı	Etkinleştir

Simge	USB Kablosu üzerinden Bağlantı Durumu	LAN Kablosu üzerinden Bağlantı Durumu (*1)	Ağ İşlevi Ayarı (*2)
	Bağlı	Bağlı	Devre dışı bırak
	Bağlı	Bağlı değil	Devre dışı bırak
	Bağlı	Bağlı değil	Etkinleştir
	Bağlı değil	Bağlı	Etkinleştir
	Bağlı değil	Bağlı değil	Etkinleştir
Hiçbiri	Bağlı değil	Bağlı	Devre dışı bırak
	Bağlı değil	Bağlı değil	Devre dışı bırak

***1:** LAN kablosu bağlanmış olduğu halde hiçbir iletişim gerçekleşmezse, bu durum "Bağlı değil" olarak değerlendirilir.

***2:** Ağ işlevi devre dışı bırakıldığında, kablolu LAN durumu görüntülenmez.
Ağ ayarlarının nasıl yapılandırılacağı ile ilgili bilgi için bkz. Tarayıcıyı Yalnızca USB Bağlantısı Üzerinden Kullanma Ayarları [Ağ Fonksiyonu] (sayfa 317).

Ayarlar Menüsünü Kullanma Prosedürü

Bu bölümde Ayarlar Menüsü açıklanmaktadır.
[Hazır] ekranı görüntülenirken [Menu] düğmesine bastığınızda [Ayarlar Menüsü] ekranı gösterilir.
Ayarlar Menüsü, tarama üzerine çeşitli işlem ayarlarını yapılandırmak için kullanılabilir.
[Ayarlar Menüsü] ekranında iki menü vardır.

- Kullanıcı menüsü
  Tarayıcıyı çalıştırmak ve işletmen panelini kullanmak için temel ayarları yapılandırabilirsiniz.



- Yönetici menüsü
  Tarayıcıyı çalıştırmak ve işletmen panelini kullanmak için gelişmiş ayarları yapılandırabilirsiniz.



Menüler arasında geçiş yapmak için, [Ayarlar Menüsü] ekranı görüntülenirken [△] ve [▽] düğmelerini aynı anda üç saniye veya daha uzun basılı tutun.
Menü değişmezse, düğmeleri bırakın ve tekrar basın.
Tarayıcı kapatıldığında menü kullanıcı menüsüne geçer.
Bu bölümde aşağıdaki kategorilere göre işletmen panelinin Ayarlar Menüsünün nasıl kullanılacağını açıklamaktadır.

İşlem	Açıklama	Ayar Öğesi	Kullanıcı Menüsü	Yönetici Menüsü
			○: Mevcut —: Mevcut Değil	
Kılavuz içeriğini kontrol etme	Sayfa sayacını temizleme şeklini kontrol edebilirsiniz. ➡ Kılavuz İçeriğini Kontrol Etme (sayfa 110)	Rehber	○	○
Bilgilerin kontrol edilmesi	Tükenebilir parçaları değiştirme/ temizleme/cam temizleme/düzenli bakım için bir mesaj olduğunda LCD'de Menu yanıp söner. Mesajı okuyun ve gerekli işlemleri yapın. ➡ Bilgilerin Kontrol Edilmesi (sayfa 112)	Bilgi	○	○
Tarayıcı bilgisini kontrol etme	Tarayıcı adı gibi tarayıcı bilgilerini ve ağ bilgilerini kontrol edebilirsiniz. ➡ Tarayıcı Bilgisini Kontrol Etme (sayfa 114)	1:Tarayıcı Bilgisi	○	○
Tarayıcı için işlem ayarları	Tarayıcıyı çalıştırmak ve işletmen panelini kullanmak için çeşitli ayarları yapılandırabilirsiniz. Ayrıca sertifikayı da kontrol edebilirsiniz. ➡ Tarayıcı için İşlem Ayarları (sayfa 116)	2:Hızı Seç	○	○
		6:Dil	○	○
		7:Parlaklık	○	○
		8:Yanıp Sönme Hızını Kontrol Et	○	○
		9:LCD Kaydırma Hızı	○	○
		10:Düşük hızda besleme modu	○	○
		11:Yığınlama Kontrolü	○	○
		12:Sertifikasyon	○	○
		14:iMFF Ayarı	—	○
		15:Kağıt Besleme Deneme No.	—	○
		16:Kağıt toplama gücü	—	○

İşlem	Açıklama	Ayar Öğesi	Kullanıcı Menüsü	Yönetici Menüsü
			○: Mevcut —: Mevcut Değil	
		17:Elle/Sürekli besleme ayarı	—	○
		18:Elle Besleme Zaman Aşımı	—	○
		19:Kağıt Koruma	—	○
		20:Dikey çizgi tespiti	—	○
		21:Panel ayarlarına öncelik ver	—	○
		22:İşlem Paneli'ni Başlat	—	○
		23:Güç tasarrufu	—	○
		24:Kapanma zamanı	—	○
		25:Ön besleme	—	○
		26:Fazla tarama kontrolü	—	○
		27:USB	—	○
Tarayıcıyı temizleme	Tarayıcıyı Temizleme Kağıdı, Temizleme Mendili veya bez ile temizleyebilirsiniz. ➡ Günlük Bakım (sayfa 165)	3:Temizleme	○	○
Damgalayıcı için yazdırma testi	Damgalayıcıyı taktıktan sonra bir yazdırma testi yapabilirsiniz. Daha fazla ayrıntı için fi-760PRB Damgalayıcı İşletmen Kılavuzuna bakın.	4:Yazdırma Testi	○	○
Tükenebilir parça sayaçlarını kontrol etme ve silme	Tükenebilir parçaların değiştirme döngüsünü ve toplam sayfa sayısını kontrol edebilirsiniz. Ayrıca, tükenebilir parçaları değiştirdiğinizde veya temizlik yaptığınızda sayacı sıfırlamak için de bunu kullanın. ➡ Tükenebilir Parça Sayaçlarını Kontrol Etme ve Silme (sayfa 118)	5:Tükenebilir parça sayaçları	○	○

İşlem	Açıklama	Ayar Öğesi	Kullanıcı Menüsü	Yönetici Menüsü
			○: Mevcut —: Mevcut Değil	
Belge sayma	Taranan yaprak sayısını sayabilirsiniz. ➡ Belgeleri Sayma (sayfa 120)	13:Belge Sayma Modu	○	○

Kılavuz İçeriğini Kontrol Etme

1 Tarayıcıyı açın.

➡ Tarayıcıyı Açma (sayfa 42)

LCD'de [Hazır] ekranı görüntülenir.

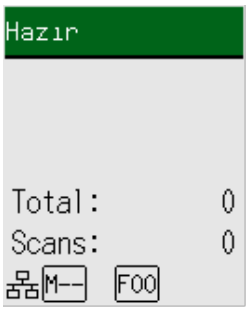

2 [Menu] düğmesine basın, [Rehber] öğesini seçmek için [△] düğmesine/[▽] düğmesine ve ardından [Scan/Enter] düğmesine basın.



3 [1:Sayacı sıfırla] öğesini seçmek için [△]/[▽] düğmesine ve ardından [Scan/Enter] düğmesine basın.

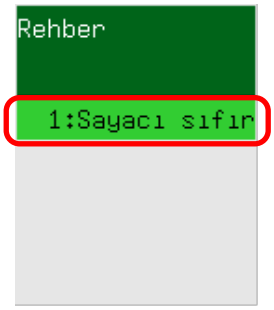

4 [△]/[▽] düğmesine basın ve rehberin içeriğini kontrol edin.

Sayfa sayacını temizleme şeklini kontrol edebilirsiniz.

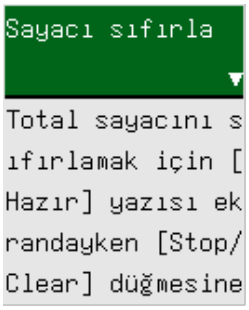

Bilgilerin Kontrol Edilmesi

1 Tarayıcıyı açın.

➡ Tarayıcıyı Açma (sayfa 42)

LCD'de [Hazır] ekranı görüntülenir.

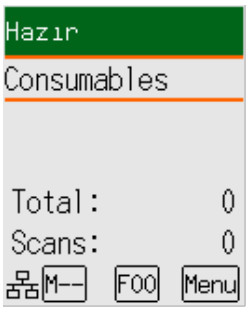

2 [Menu] düğmesine basın, [Bilgi] öğesini seçmek için [△]/ [▽] düğmesine ve ardından [Scan/ Enter] düğmesine basın.



DİKKAT

Tükenebilir parçaları değiştirme/temizleme/cam temizleme/düzenli bakım için bir mesaj bulunduğunda [Bilgi] seçilebilir.

3 [△]/[▽] düğmesine basın ve bilginin içeriğini kontrol edin.

Tükenebilir parçaları değiştirme/temizleme/cam temizleme/bakım mesajlarını kontrol edebilirsiniz. Mesaj tükenebilir parçaların değiştirilmesine/temizliğe dikkat çektiğinde, tükenebilir parçaların değiştirilmesini/temizlemeyi gerektiren ilgili sayaç vurgulanır.

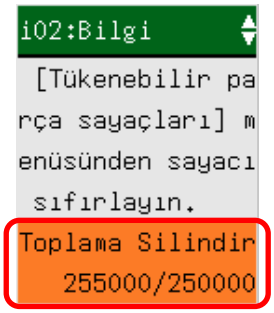

Şu durumlarda sayaçlar vurgulanmış olarak gösterilir:

- Tükenebilir malzemeleri değiştirildikten sonra sayfa sayısı, Software Operation Panel uygulamasında Sarf Malzemeleri Değiştirme Döngüsünü [Değiştirme döngüsü sayacı] Belirleme (sayfa 279) altında ayarlanmış olan değerin %95'ine ulaşır. (Fren silindiri/toplama silindiri sayaçları için)
- Temizledikten sonra sayfa sayısı, Software Operation Panel uygulamasında Tarayıcı Temizlik Döngüsü [Temizlik döngüsü] (sayfa 278) altında ayarlanmış olan değere ulaşır. (Temizleme sayacı için)
- Kalan mürekkep miktarı %33'ün altındadır. Bu yalnızca damgalayıcı takılmışsa görüntülenir. (Mürekkep sayacı için)

4 [Bilgi] içeriğine göre gerekli işlemleri yapın.

Mesaj tükenebilir malzemelerin değiştirilmesi/temizlik/cam temizliği uyarısı veriyorsa, mesajdaki talimatları izleyin.

Tükenebilir malzemelerin değiştirilmesi ile ilgili ayrıntılar için şuraya bakın:

- Toplama Silindirini Değiştirme (sayfa 188)
- Fren Silindirini Değiştirme (sayfa 184)

Temizleme ile ilgili ayrıntılar için bkz. Günlük Bakım (sayfa 165).

Mesaj düzenli bakıma dikkat çekiyorsa, lütfen tarayıcının düzenli bakımı/denetimi için bir servis yetkilisi tarafından kontrol edilmesini sağlayın.

Bir servis yetkilisinin tarayıcıya düzenli bakım ve denetim yapması için, bu ürünü satın aldığınız distribütörle veya satıcıyla temasa geçin.

Tarayıcı Bilgisini Kontrol Etme

1 Tarayıcıyı açın.

➡ Tarayıcıyı Açma (sayfa 42)

LCD'de [Hazır] ekranı görüntülenir.

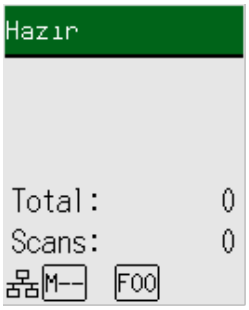

2 [Menu] düğmesine basın, [1:Tarayıcı Bilgisi] öğesini seçmek için [△] düğmesine/[▽] düğmesine ve ardından [Scan/Enter] düğmesine basın.



3 [1:Tarayıcı Adı] veya [2:Ağ] öğesini seçmek için [△] düğmesine/[▽] düğmesine ve ardından [Scan/Enter] düğmesine basın.

Bu örnekte, [1:Tarayıcı Adı] seçilmiştir.

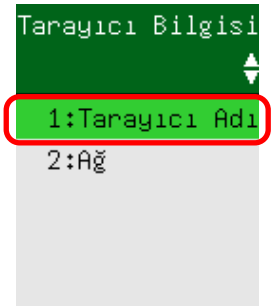

4 Seçilen öğenin içeriğini kontrol edin.

Bu örnekte [1:Tarayıcı Adı] seçildiği için göstergede bir tarayıcı adı görüntülenir.



Tarayıcı için İşlem Ayarları

1 Tarayıcıyı açın.

➡ Tarayıcıyı Açma (sayfa 42)

LCD'de [Hazır] ekranı görüntülenir.

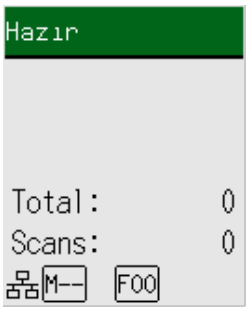

2 [Menu] düğmesine basın, bir ayar öğesini seçmek için [△] düğmesine/[▽] düğmesine ve ardından [Scan/Enter] düğmesine basın.

Bu örnekte, [2:Hızı Seç] seçilmiştir.



➡ Ayarlar Menüsündeki Yapılandırılabilir Öğeler (sayfa 122)

3 Bir iş seçmek için [△] düğmesine/[▽] düğmesine ve ardından [Scan/Enter] düğmesine basın.

Varsayılan ayar "*" ile işaretlenmiştir.

Geçerli ayar ">" ile işaretlenir.

Mevcut ayar fabrika varsayılan ayarıyla aynıysa, "*" işareti görünmez ve yalnızca ">" işareti görünür.

Bu örnekte, [1:Normal] seçilmiştir.



LCD'de [Ayarlar Menüsü] ekranı görüntülenirse kurulum tamamlanmıştır.

LCD'de ayar öğelerinin bulunduğu bir ekran görüntülenirse, [Ayarlar Menüsü] ekranı görüntüleninceye kadar 3 adımını tekrarlayın.

Tükenebilir Parça Sayaçlarını Kontrol Etme ve Silme

1 Tarayıcıyı açın.

➡ Tarayıcıyı Açma (sayfa 42)

LCD'de [Hazır] ekranı görüntülenir.

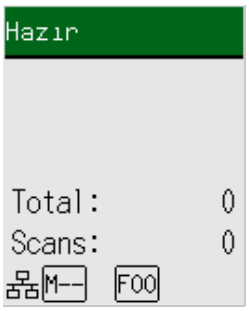

2 [Menu] düğmesine basın, [5:Tükenebilir parça sayaçları] öğesini seçmek için [△]/[▽] düğmesine ve ardından [Scan/Enter] düğmesine basın.

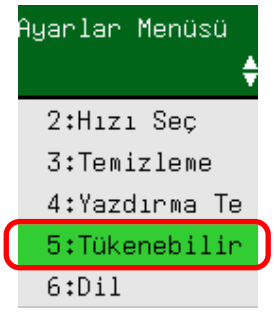

3 [△]/[▽] düğmesine basın ve sayacı kontrol edin.

Tükenebilir malzemelerin değiştirilmesi veya temizlik gerektiğinde sayaçlar vurgulanır.



Şu durumlarda sayaçlar vurgulanmış olarak gösterilir:

- Tükenebilir malzemeleri değiştirildikten sonra sayfa sayısı, Software Operation Panel uygulamasında Sarf Malzemeleri Değiştirme Döngüsünü [Değiştirme döngüsü sayacı] Belirleme (sayfa 279) altında ayarlanmış olan değerin %95'ine ulaşır. (Fren silindiri/toplama silindiri sayaçları için)

- Temizledikten sonra sayfa sayısı, Software Operation Panel uygulamasında Tarayıcı Temizlik Döngüsü [Temizlik döngüsü] (sayfa 278) altında ayarlanmış olan değere ulaşır. (Temizleme sayacı için)
- Kalan mürekkep miktarı %33'ün altındadır. Bu yalnızca damgalayıcı takılmışsa görüntülenir. (Mürekkep sayacı için)

Toplam taranan yaprak sayısı, toplam sayı olarak görüntülenir. Toplam sayı silinemez.

4 Sarf malzemelerini değiştirdikten veya temizlik yaptıktan sonra, vurgulanan sayacı seçmek için [△]/[▽] düğmesine ve ardından [Scan/Enter] düğmesine basın.



Sayacı temizlemek istediğinizi onaylamak için bir mesaj görünür.

5 [1:Evet] öğesini seçmek için [△] düğmesine/[▽] düğmesine ve ardından [Scan/Enter] düğmesine basın.

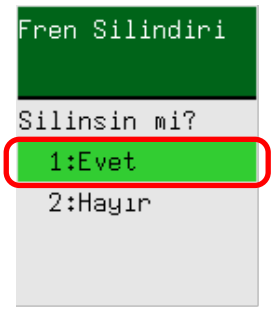

Sayaç 0 değerine getirilir.



Kalan mürekkep için 100 değerine getirilir.

Belgeleri Sayma

Belge sayısı belgelerin görüntüleri çıkarılmadan hesaplanabilir.
Bu işlem çok sayıda belge taradığınızda belge sayısını kontrol etmek için faydalıdır.
Tabloid boyutuna (279,4 × 431,8 mm) kadar belge boyutları desteklenir.

1 Tarayıcıyı açın.

➡ Tarayıcıyı Açma (sayfa 42)

LCD'de [Hazır] ekranı görüntülenir.

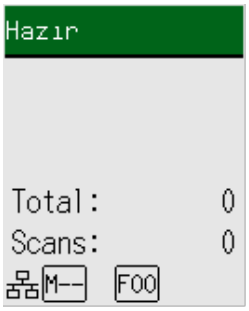

2 [Menu] düğmesine basın, [13:Belge Sayma Modu] öğesini seçmek için [△]/[▽] düğmesine ve ardından [Scan/Enter] düğmesine basın.

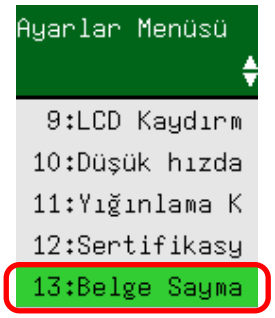

LCD'de [Belge Sayma Modu (Daha fazla belge)] ekranı görüntülenir.



3 ADF kağıt kanalına (besleyici) belgeleri yerleştirin ve [Scan/Enter] düğmesine basın.

Taranan belgeler sayılır.

Sayılan yaprakların sayısı [Count] alanında görüntülenir.

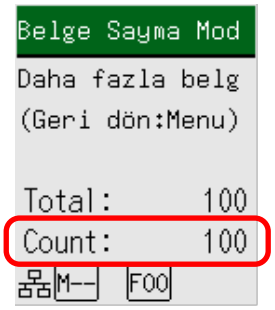

[Count] değerini sıfırlamak için [Belge Sayma Modu (Daha fazla belge)] ekranı görüntülendiğinde [Stop/Clear] düğmesine basın.
Belge Sayma Modunu sonlandırmak için [Belge Sayma Modu (Daha fazla belge)] ekranı görüntülenirken [Stop/Clear] düğmesine üç saniye veya daha uzun basın.

DİKKAT

Tarama sırasında üst üste binmiş belgeler algılanırsa belgeler doğru sayılmayabilir.

Ayarlar Menüsündeki Yapılandırılabilir Öğeler

Ayar Öğesi	Açıklama	Parametre(*1)/Değer	Fabrika Varsayılanı (*2)
		- : Parametre/değer yok	
Rehber	Sayfa sayacını sıfırlama şeklini görüntüler.	1:Sayacı sıfırla	1:Sayacı sıfırla
Bilgi	[Bilgi], ancak LCD'de Menu yanıp sönüyorsa, [Ayarlar Menüsü] ekranında yanıp sönen bir öğe olarak görünür.	Tükenebilir malzemeleri değiştirme/ temizleme/cam temizleme/düzenli bakım için mesaj	Yalnızca bilgi bulunduğunda görüntülenir
1:Tarayıcı Bilgisi	Tarayıcı adı gibi tarayıcı bilgilerini ve ağ bilgilerini görüntüler.	1:Tarayıcı Adı 2:Ağ	—
2:Hızı Seç	Belge beslemenin başlayacağı zamanı belirleyin. Üst üste binmiş belgeler veya kağıt sıkışmaları sıklıkla meydana geldiğinde, belge besleme zamanlamasını geciktirilmek performansı artırabilir. Bu ayar ince kağıt taradığınızda etkili olur. Bu ayar, Software Operation Panel adresinden de yapılandırılabilir.	1:Normal 2:Yavaş	1:Normal
3:Temizleme	Tarayıcıyı temizlerken bu ayarı kullanın. Daha fazla ayrıntı için bkz. Günlük Bakım (sayfa 165).	1:Temizleme Kağıdı 2:Silindir Silgeci	—
4:Yazdırma Testi	Damgalayıcı takılmışsa bir yazdırma testi yapmak için bu seçeneği kullanın. Daha fazla ayrıntı için fi-760PRB Damgalayıcı İşletmen Kılavuzuna bakın.	**Taranan sayfa sayısı:** 1:Tek yaprak 2:Çok yaprak **Yazdırma Şekli:** 1: (L)ABCDEFGHIJKLMN OPQRSTUVWXYZ[¥]^_`00000000 2: (L)abcdefghijklmnopqrst uvwxyz{|}¯00000000 3:(L)!"#$%&'()*+,-.\/ 0123456789:;<=>? @00000000	(*3)

Ayar Öğesi	Açıklama	Parametre(*1)/Değer	Fabrika Varsayılanı (*2)
		- : Parametre/değer yok	
		4: (P)ABCDEFGHIJKLMN OPQRSTUVWXYZ[¥]^_`00000000 5: (P)abcdefghijklmnopqrst uvwxyz{|}¯00000000 6:(P)!"#$%&'()*+,-./ 0123456789:;<=>? @00000000 **Yazdırma Testi:** 1:Evet 2:Hayır	
5:Tükenebilir parça sayaçları	Sarf malzemelerinin ne zaman değiştirileceğini veya temizleneceğini öğrenmek için her bir sarf malzemesinin durumunu kontrol edebilirsiniz. Bir sarf malzemesi değiştirildiği zaman veya sıfırlandığı zaman, o tükenebilir parçanın sayacını sıfırlayın. Bu ayar, Software Operation Panel içinde de kontrol edilebilir ve temizlenebilir.	Taranan toplam sayfa sayısı/Fren Silindiri/ Toplama Silindiri/ Temizleme	0
		Kalan mürekkep (damgalayıcı takılmışsa)	Yalnızca damgalayıcı takılmışsa görüntülenir
6:Dil	Verilerin görüntülendiği dili belirtin.	1:Japonca 2:İngilizce 3:Fransızca 4:Almanca 5:İtalyanca 6:İspanyolca 7:Rusça 8:Çince (S) 9:Çince (T) 10:Portekizce 11:Türkçe 12:Korece 13:Arapça	2:İngilizce
7:Parlaklık	LCD'nin parlaklığı belirleyin.	Zayıf ←→ Güçlü ■□□□□ ■■□□□	■■■□□

Ayar Öğesi	Açıklama	Parametre(*1)/Değer	Fabrika Varsayılanı (*2)
		- : Parametre/değer yok	
		■■■□□ ■■■■□ ■■■■■	
8:Yanıp Sönme Hızını Kontrol Et	LCD'de Menu yanıp sönerken, [Ayarlar Menüsü] ekranındaki Menu ve [Bilgi] için her bir yanıp sönme arasındaki aralığı belirleyin.	0,5, 1,0, 1,5, 2,0, 2,5 (saniye)	2,0
9:LCD Kaydırma Hızı	Ekranın yatay olarak kaydırıldığı hızı belirleyin. Metin LCD'ye sığmadığında görüntülenen öğe yatay olarak kaydırılır.	1:Hızlı 2:Normal 3:Yavaş 4:Kapat	2:Normal
10:Düşük hızda besleme modu	Belgeleri korumak üzere tarama hızını yavaşlatmak için bunu belirleyin. Düşük çözünürlükte (400 dpi'den düşük) bir tarama yaparken, tarama ayarlanan çözünürlükten bağımsız olarak düşük bir hızda yürütülür. Bu ayar uzun sayfalı belgelerin taranmasında etkilidir. Bu ayar, Software Operation Panel adresinden de yapılandırılabilir.	1:Etkinleştir 2:Devre dışı bırak	2:Devre dışı bırak
11:Yığınlama Kontrolü	Bu seçenek, belgeler çıkarıldığında çıkarma hızını yavaşlatmanıza olanak tanır ve taranan belgelerin dağılmasını önler. Bu ayar, Software Operation Panel adresinden de yapılandırılabilir.	1:Etkinleştir 2:Devre dışı bırak	2:Devre dışı bırak
12:Sertifikasyon	Logoları görüntüler.	—	—
13:Belge Sayma Modu	Taranan yaprak sayısını sayabilirsiniz.	—	—
14:iMFF Ayarı	Üst üste binmiş belgeler tespiti etkinleştirilmişken, ayarları belirli üst üste binmiş belge örnekleri otomatik olarak göz ardı edilecek şekilde yapılandırın.	1:Elle modu 2:Otomatik mod 1 3:Otomatik mod 2 4:Taslağı sil	1:Elle modu

Ayar Öğesi	Açıklama	Parametre(*1)/Değer	Fabrika Varsayılanı (*2)
		- : Parametre/değer yok	
	Bu öğeyi ayarlamadan önce tarayıcı sürücüsünde ve (Üst Üste Binmiş Belgelerin Tespiti için bir Yöntem Belirleme [Çoklu besleme] (sayfa 302)) içinde Software Operation Panel [Kalınlık (ultrasonik)] veya [Kalınlık ve uzunluk] öğesini belirtmeniz gerektiğine dikkat edin. [4:Taslağı sil] seçildiğinde, Otomatik modda hafızaya alınmış olan üst üste binme örneklerini (uzunluk ve konum) silebilirsiniz. Bu ayar, Software Operation Panel adresinden de yapılandırılabilir.		
15:Kağıt Besleme Deneme No.	Bir belge ADF kağıt kanalından (besleyici) beslenmediğinde, yeniden besleme denemesi sayısını belirtin. Bu ayar, Software Operation Panel adresinden de yapılandırılabilir.	1 ila 12 (kez)	3
16:Kağıt toplama gücü	Kağıt besleme için toplama basıncını ayarlayın. Bu ayar, Software Operation Panel adresinden de yapılandırılabilir.	1:Zayıf 2:Normal 3:Güçlü	2:Normal
17:Elle/ Sürekli besleme ayarı	Taramaya başladıktan sonra belgeleri yüklemeye ve taramaya devam etmek için bu seçeneği belirtin. Tarama başlatıldıktan veya belge beslemesi tamamlandıktan sonra, tarayıcının belirli bir süre boyunca ADF kağıt kanalına (besleyici) bir belge yüklenmesini beklemesini yapılandırmak için, bekleme süresini belirtin. Bu, belirtilen bekleme süresi içinde bir belge yüklediğiniz sürece sürekli tarama yapma olanağı sağlar. Belirtilen bekleme süresi aşıldığında tarama otomatik olarak sonlandırılır. Bu ayar, Software Operation Panel adresinden de yapılandırılabilir.	1:Etkinleştir 2:Devre dışı bırak	2:Devre dışı bırak

Ayar Öğesi	Açıklama	Parametre(*1)/Değer	Fabrika Varsayılanı (*2)
		- : Parametre/değer yok	
18:Elle Besleme Zaman Aşımı	Belgeleri manuel olarak taramak için bir bekleme süresi belirleyin. Bu ayar, Software Operation Panel adresinden de yapılandırılabilir.	5, 10, 20, 30, 40, 50, 60, 70, 80, 90, 100, 110, 120, 180, 240, 300, 360, 420, 480, 540, 600, 900, 1200, 1500, 1800, 1999 (sn)	10
19:Kağıt Koruma	Besleme hatalarını algılamak için ayarı yapılandırın. Bu işlev aşağıdaki durumlarda besleme hatalarını tespit eder: ● Tarayıcı, besleme hatası nedeniyle anormal şekilde bükülmüş bir belge algıladığında ● Tarayıcı kağıt sıkışması sesi tespit ettiğinde Besleme hatalarından kaynaklanan kağıt sıkışmaları, değerli belgelere zarar verebilir veya bunları yırtabilir. Bir belge besleme hatasını tespit etmek ve beslemesini durdurmak belgenin zarar görmesini önleyebilir. Bu işlev, ince kağıt belgeler gibi beslenmesi zor olan belgeleri tara ederken etkilidir. Kağıt koruma işlevi etkinken besleme hatalarını tespit etme hassasiyet seviyesini belirleyin. Belgeler düzgün beslenmezde belgeler anormal şekilde bükülür veya bir kağıt sıkışması sesi çıkar. Anormal belge bükülmesini veya kağıt sıkışması sesini tespit etmek için hassasiyet seviyesini belirtin. Kağıt koruma ayarı, tarayıcı sürücüsünde veya Software Operation Panel uygulamasında da yapılandırılabilir. Tarayıcı sürücüsü ayarına öncelik verilir. Tarayıcı sürücüsünde kağıt koruma ayarı açık olarak ayarlandığında,	1:Devre dışı bırak 2:Besleme doğruluğu 3:Kağıt sıkışması sesi 4:Besleme doğruluğu ve kağıt sıkışması sesi **Besleme doğruluğuna hassaslık:** 1:Düşük 2:Normal 3:Yüksek **Kağıt sıkışması sesine hassaslık:** 1:Düşük 2:Normal 3:Yüksek	2:Besleme doğruluğu **Besleme doğruluğuna hassaslık:** 2:Normal **Kağıt sıkışması sesine hassaslık:** 2:Normal

Ayar Öğesi	Açıklama	Parametre(*1)/Değer	Fabrika Varsayılanı (*2)
		- : Parametre/değer yok	
	Software Operation Panel uygulamasındaki ayardan bağımsız olarak [Besleme Doğruluğu ve Ses] etkinleştirilir. İşletmen paneli ayarları öncelikli olduğunda, kağıt koruma ayarlarının aşağıdaki sırayla uygulandığını unutmayın. **1** Tarayıcı sürücüsü Ayrıntılar için tarayıcı sürücüsünün yardımına bakın. **2** İşletmen panelinin [Ayarlar Menüsü] ekranında [19:Kağıt Koruma] ➡ Ayarlar Menüsünü Kullanma Prosedürü (sayfa 106) **3** Software Operation Panel ➡ Kağıt Koruma İşlevi Ayarları [Kağıt koruma] (sayfa 290) Hassasiyet ayrıca Software Operation Panel içinde yapılandırılabilir.		
20:Dikey çizgi tespiti	Ayarları camdaki kirleri tespit edecek şekilde yapılandırabilirsiniz. Cam kirliyse görüntülerde dikey çizgiler görünebilir. Dikey çizgi tespiti için [Etkinleştir] seçilmişse, ADF ile taradığınız görüntüde dikey siyah çizgiler göründüğünde aşağıdaki mesaj görüntülenir. ● ADF açıldığında veya kapatıldığında ● Tarama tamamlandığında ● ADF kağıt kanalına (besleyici) bir belge yerleştirildiğinde ● Tarayıcı güç tasarrufu modundan uyandığında Aşağıdaki gibi bir mesaj belirir.	1:Etkinleştir 2:Devre dışı bırak **Hassasiyet:** 1:Düşük 2:Normal 3:Yüksek	2:Devre dışı bırak **Hassasiyet:** 2:Normal

Ayar Öğesi	Açıklama	Parametre(*1)/Değer	Fabrika Varsayılanı (*2)
		- : Parametre/değer yok	
	● LCD'de Menu yanıp söner. [Hazır] ekranının ikinci satırında da [Temiz cam] yanıp söner. Görüntülerde dikey çizgiler oluşmasını önlemek için bilgileri kontrol edin ve camı temizleyin. Sayacın nasıl kontrol edileceği ile ilgili ayrıntılar için bkz. Bilgilerin Kontrol Edilmesi (sayfa 112). ● Tarayıcıya bağlı bilgisayarda Error Recovery Guide bir mesaj görüntülenir. Görüntülerde dikey çizgiler oluşmasını önlemek için mesajı kontrol edin ve ardından camı temizleyin. Temizleme ile ilgili ayrıntılar için bkz. Günlük Bakım (sayfa 165). [Dikey çizgi tespiti] için [Etkinleþtir] seçildiğinde, dikey çizgilerin (cam üzerindeki kir) algılanacağı hassaslık düzeyini belirtin. Hassasiyet seviyesini camın kirlilik derecesine göre ayarlayın. Bu ayar, Software Operation Panel adresinden de yapılandırılabilir.		
21:Panel ayarlarına öncelik ver	Kağıt koruma ayarı için, Software Operation Panel ayarına göre işletmen paneli ayarına öncelik verin. Tarayıcı sürücüsü ayarına göre bu ayara öncelik veremezsiniz. [1:Kağıt Koruma] seçildiğinde, işletmen panelinde Kağıt Koruma ayarına öncelik verilir. [2:Temizle] seçildiğinde, Kağıt Koruma ayarına artık öncelik verilmez.	1:Kağıt Koruma 2:Temizle	2:Temizle
22:İşlem Paneli'ni Başlat	İşletmen panelinin ayarları ilklendirilir, ancak dil ayarı ve fabrika varsayılan ayarı olmayan öğeler ilklendirilmez.	1:Evet 2:Hayır	(*4)

Ayar Öğesi	Açıklama	Parametre(*1)/Değer	Fabrika Varsayılanı (*2)
		- : Parametre/değer yok	
23:Güç tasarrufu	Tarayıcının güç tasarrufu moduna girmeden önce geçecek bekleme süresini belirtin. Bu ayar, Software Operation Panel adresinden de yapılandırılabilir.	5 ila 115 (5'lik artışlarla) (dakika)	15
24:Kapanma zamanı	Tarayıcının otomatik olarak kapanması için bir zaman belirtin. [Devre dışı] seçeneği ayarlandığında, tarayıcı'nın enerji tüketimi artacaktır. Bu ayar, Software Operation Panel adresinden de yapılandırılabilir.	20, 1, 2, 4, 8, Devre dışı bırak (Birim: 20 dakika; 1, 2, 4 ve 8 saat içinde)	20
25:Ön besleme	Birden fazla belge tarama sırasında tarama süresini kısaltmak için bunu etkinleştirin. "Ön besleme" taranmakta olan mevcut belgeyi çıkarmadan önce bir sonraki belgenin ADF'ye beslenmesi anlamına gelir. Bu ayar tarayıcı sürücüsünde ve Software Operation Panel'de de yapılandırılabilir. Tarayıcı sürücüsü ayarına öncelik verilir.	1:Evet 2:Hayır	1:Evet
26:Fazla tarama kontrolü	Belgeler eğri olarak beslendiğinde görüntünün bir kısmının eksik olmasının önlenip önlenmeyeceğini belirleyin. Bu ayar, Software Operation Panel adresinden de yapılandırılabilir.	1:Normal 2:Genişlet	1:Normal
27:USB	İletişim sırasında bilgisayarda bir hata meydana gelirse USB ayarını değiştirin. Bu ayar değiştirilirse tarayıcı yeniden başlatılır. Bu ayar, Software Operation Panel adresinden de yapılandırılabilir.	1:Otomatik 2:USB 2.0	1:Otomatik

***1:**Geçerli ayar ">" ile işaretlenir.
Mevcut ayar fabrika varsayılan ayarıyla aynıysa, "*" işareti görünmez ve yalnızca ">" işareti görünür.

***2:**Varsayılan ayar "*" ile işaretlenmiştir.

***3:**Varsayılan fabrika ayarı olmamasına rağmen, gücü açtığınızda ayarlar aşağıdaki şekilde yapılandırılır: [Taranan sayfa sayısı] için [2:Çok yaprak], [Yazdırma Şekli] için [1:

(L)ABCDEFGHIJKLMNOPQRSTUVWXYZ[¥]^_`00000000] ve [Yazdırma Testi] için [1:Evet]. Bu nedenle, işletmen panelinin ayarlarını başlatsanız bile ayar değişmez.

***4:**Varsayılan fabrika ayarı olmamasına rağmen, gücü açtığınızda [2:No] olarak ayarlanır. Bu nedenle, işletmen panelinin ayarlarını başlatsanız bile ayar değişmez.

İşlev Seçimini Kullanma

Bu bölümde İşlev Seçimi açıklanmaktadır.

[Hazır] ekranında [△] düğmesine/[▽] düğmesine bastığınızda [İşlev Seçimi] ekranı belirir.

İşlev Seçimi'ni kullanarak, [Hazır] ekranında [Scan/Enter] düğmesine basıldığında başlatılacak bir görüntü tarama uygulamasını yapılandırabilirsiniz.

Bir görüntü tarama uygulamasını önceden başlatmak için bilgisayardaki bir düğme yapılandırılmalıdır.

➡ Bir Görüntü Tarama Uygulamasını Başlatmak ve bir Tarama Yapmak için Tarayıcı Üzerindeki bir Düğmeye Basma (sayfa 62)

Gösterge [İşlev Seçimi] ekranında seçilen sayıyı görüntüler.

[İşlev Seçimi] ekranında [No.02] seçeneğini seçerseniz, göstergede [F02] görüntülenir.

1 Tarayıcıyı açın.

➡ Tarayıcıyı Açma (sayfa 42)

LCD'de [Hazır] ekranı görüntülenir.

Güç henüz açıldığında göstergede [F00] görüntülenir.

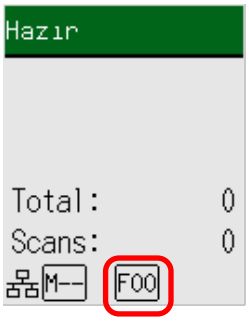

2 [△] düğmesine/[▽] düğmesine basın, istenen bir görüntü tarama uygulamasını başlatmak üzere yapılandırılmış bir numara seçmek için [△] düğmesine/[▽] düğmesine ve ardından [Stop/Clear] düğmesine basın.

Bu örnekte [No.02] seçilidir.



➡ İşlev Seçimi Yapılandırılabilen Öğe (sayfa 133)

LCD [Hazır] ekranı görüntülendiğinde kurulum tamamlanmıştır.

Gösterge [İşlev Seçimi] ekranında seçilen sayıyı görüntüler.

Bu örnekte, [No.02] seçildiği için göstergede [F02] gösterilir.

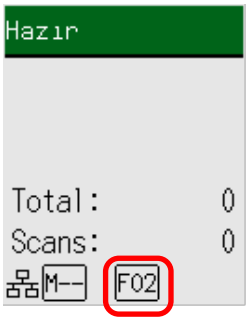

[No.00] ile [No.50] arasında bir sayı seçerseniz, göstergede seçiminize karşılık gelen [F00] ile [F50] arasında bir sayı görüntülenir.
[SOP] seçerseniz, göstergede [SOP] görüntülenir.
Software Operation Panel, [SOP] için fabrika varsayılanı olarak başlatılacak şekilde belirlenmiştir ve bu değiştirilemez.

İşlev Seçimi Yapılandırılabilen Öğe

Ayar Öğesi	Açıklama	Ayar	Fabrika Varsayılanı
İşlev Seçimi	[Hazır] ekranında [Scan/Enter] düğmesine basıldığında başlatılacak bir görüntü tarama uygulamasını yapılandırabilirsiniz. Bilgisayarda yapılandırılan düğmelere karşılık gelen sayıları görüntüler ([Scan Button], [Send to 01] ile [Send to 50] arası). [No.00], [Scan Button] öğesine karşılık gelir. [No.01] ile [No.50] arasındaki sayılar, [Send to 01] ile [Send to 50] arasındaki düğmelere karşılık gelir. [SOP], [Software Operation Panel] öğesine karşılık gelir. Düğme için ayarların nasıl yapılandırılacağı hakkında daha fazla bilgi için bkz. Bir Görüntü Tarama Uygulamasını Başlatmak ve bir Tarama Yapmak için Tarayıcı Üzerindeki bir Düğmeye Basma (sayfa 62).	No.00 ile No.50 arası/SOP (Software Operation Panel, [SOP] için fabrika varsayılanı olarak başlatılacak şekilde belirlenmiştir ve bu değiştirilemez.)	(*1)

***1:** Varsayılan fabrika ayarı olmamasına rağmen, gücü açtığınızda [No.00] olarak ayarlanır. Bu nedenle, işletmen panelinin ayarlarını başlatsanız bile ayar değişmez.

Çeşitli Belge Tarama Yöntemleri

Bu bölümde, tarayıcı ayarlarının nasıl yapılandırılacağı ve farklı belge türlerinin nasıl taranacağı açıklanmaktadır.
Burada açıklanmayan diğer tarama yöntemleri ile ilgili bilgiler için, tarayıcı sürücüsü için yardıma ve görüntü tarama uygulaması için kılavuza/yardıma bakın.

Farklı Genişlikteki Belgeler

DİKKAT

Farklı genişlikteki belgeleri bir arada taradığınız zaman dar belgelerden bazıları eğrilebilir ya da ADF'ye beslenemeyebilir.
Bu durumda belgeleri genişliklerine göre ayırın ve ayrı ayrı gruplarda tarayın.

1 Farklı belgeleri toplu taramak üzere için belge gereksinimlerini kontrol edin.

➡ Çeşitli Belgeleri bir Arada Tarama Koşulları (sayfa 91)

2 Belgelerin üst kenarlarını aynı hizaya getirin.

- Merkezde hizalama

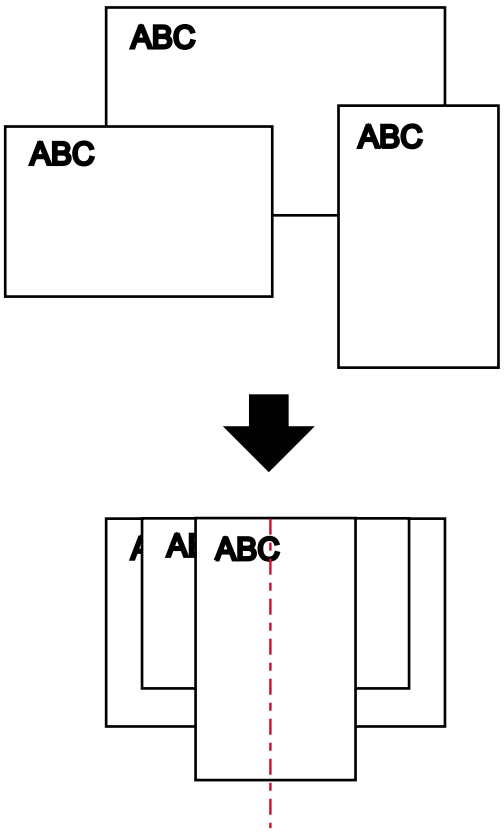

● Yanda hizalama

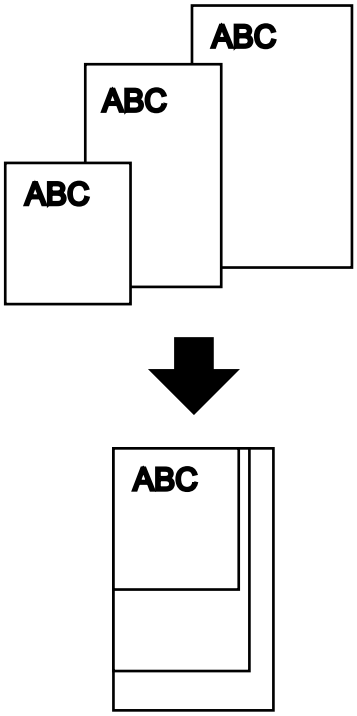

3 Belgeleri ADF kağıt kanalına (besleyici) yerleştirin ve kenar kılavuzlarını yığındaki en geniş belgeye göre ayarlayın.

➡ ADF Kağıt Kanalına (Besleyici) Belgeler Nasıl Yerleştirilir (sayfa 73)

DİKKAT

Tüm belgeleri toplama silindiri merkezinin yukarısına yerleştirin. Belgeler toplama silindirinin dışına yüklenirse, bunlar eğik beslenebilir veya ADF'ye beslenmeyebilir.

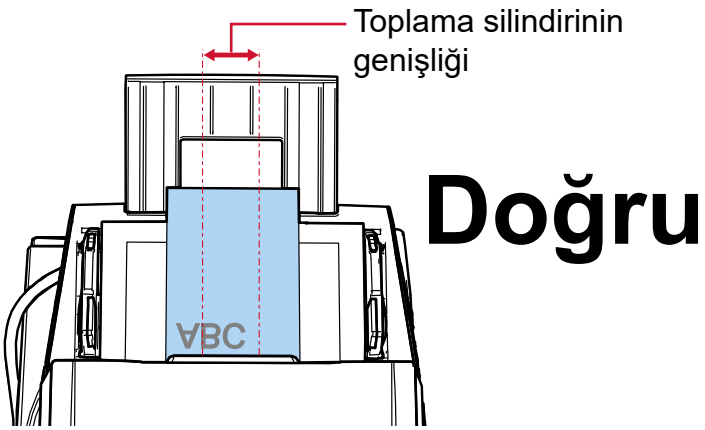

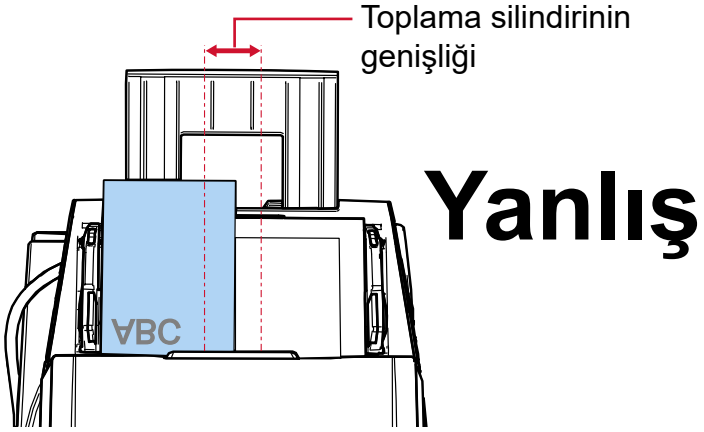

4 Tarama sürücüsünde tarama ayarlarını belge boyutu otomatik olarak tespit edilebilecek şekilde yapılandırın.

Ayrıntılar için tarayıcı sürücüsünün yardımına bakın.

5 Görüntü tarama uygulamasını kullanarak belgeleri tarayın.

Ayrıntılar için görüntü tarama uygulamasının kılavuzuna/yardımına bakın.

İkiye Katlanmış Belgeleri Tarama

Besleme modunu Elle Tekli Moduna getirmek için besleme modu anahtarını sola kaydırdığınızda, ikiye katlanmış belgeleri (boyutu A1 veya A2'ye kadar olan ikiye katlanmış belgeler) olduğu gibi tarayabilirsiniz.

DİKKAT

- Katlanan kısım çok kalınsa belge eğri olarak beslenebilir.
- Elle Tekli Modu ikiye katlanmış bir belgeyi veya zarf gibi çok katmanlı bir belgeyi tarama modudur. Bu nedenle üst üste binmiş belgeleri algılama ayarı etkinleştirilse bile, bu tür belgeler üst üste binmiş belgeler olarak algılanmaz.

➡ Üst Üste Binmiş Belgelerin Tespiti için bir Yöntem Belirleme [Çoklu besleme] (sayfa 302)

1 Taranacak taraflar sırt sırta gelecek şekilde belgeyi katlayın.

Belgeyi iyice katlayın ve herhangi bir buruşukluğu varsa düzeltin.
Aksi takdirde belge içeri alınırken eğik alınabilir ve bunun sonucunda görüntü eğik olabilir.

Örnek 1: A2 boyutu

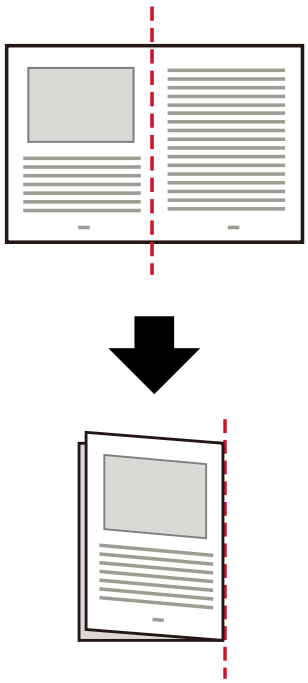

Örnek 2: A1 boyutu

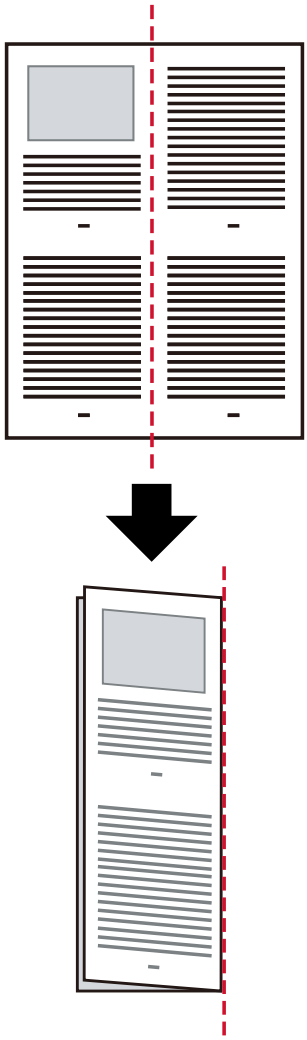

2 Belgeyi ADF kağıt kanalına (besleyici) ikiye katlanmış olarak yükleyin.

➔ ADF Kağıt Kanalına (Besleyici) Belgeler Nasıl Yerleştirilir (sayfa 73)

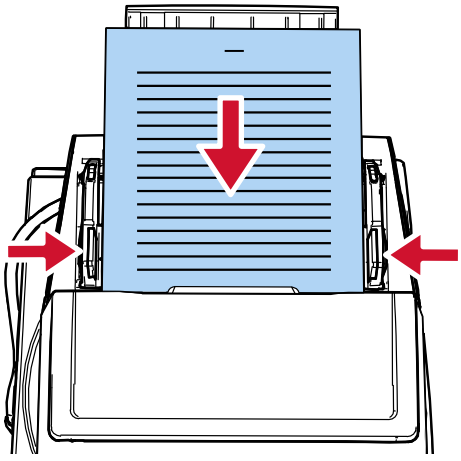

3 Elle Tekli Modu etkinleştirmek için besleme modu anahtarını sola kaydırın.

Besleme modu Elle Tekli Moduna geçtiğinde tarama yavaşlar.

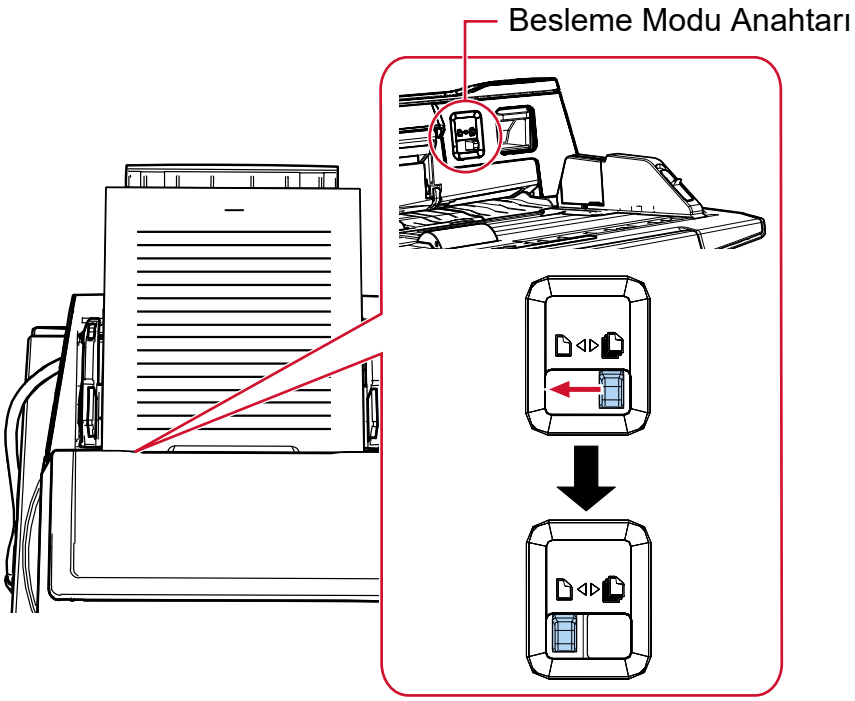

LCD'de [Elle Besleme (Çoklu Besleme Algılaması devre dışıdır)] görüntülenir.

4 Görüntü tarama uygulamasını kullanarak belgeyi tarayın.

Ayrıntılar için görüntü tarama uygulamasının kılavuzuna/yardımına bakın.

DİKKAT

Yarıya katlanmış bir A1 boyutundaki belgeyi tararken, belgenin eğrilmesini önlemek için elinizle alttan destekleyin.

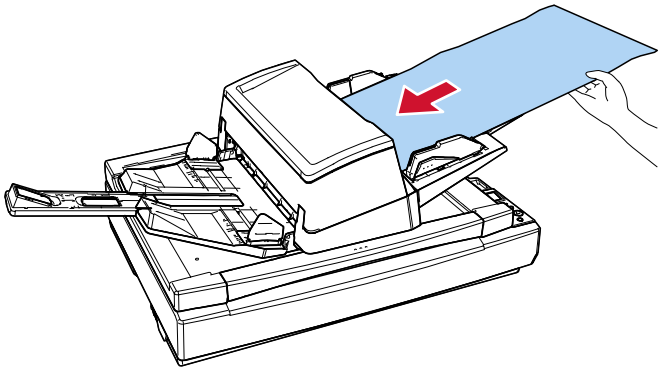

İPUCU

Elle Tekli Modunda tarayıcı, tarama başlatıldıktan veya bir belge çıkarıldıktan sonra zaman aşımı süresi bitinceye kadar belgelerin ADF kağıt kanalına (besleyici) yüklenmesini bekler.
Zaman aşımı süresi içinde herhangi bir belge yüklenmezse tarama sonlandırılır.

Bir zaman aşımı süresini ayarlamak için aşağıdaki yöntemlerden birini kullanın.

- İşletmen panelinin [Ayarlar Menüsü] ekranında [18:Elle Besleme Zaman Aşımı]

  ➡ Ayarlar Menüsünü Kullanma Prosedürü (sayfa 106)

- Software Operation Panel

  ➡ El ile Beslemede Bekleme Süresi [El ile besleme] (sayfa 315)

Zarf veya Çok Katmanlı Aktarım Kağıtları Gibi Belgeleri Tarama

Besleme modunu Elle Tekli Moduna geçirmek için besleme modu anahtarını sola kaydırarak zarf ve çok katmanlı aktarım kağıdı gibi belgeleri tarayabilirsiniz.

DİKKAT

- Taranacak belgelerin kağıt ağırlıklarıyla ilgili ayrıntılar için bkz. Taranabilen Belgeler (sayfa 81).
- Elle Tekli Modu ikiye katlanmış bir belgeyi veya zarf gibi çok katmanlı bir belgeyi tarama modudur. Bu nedenle üst üste binmiş belgeleri algılama ayarı etkinleştirilse bile, bu tür belgeler üst üste binmiş belgeler olarak algılanmaz.

  ➡ Üst Üste Binmiş Belgelerin Tespiti için bir Yöntem Belirleme [Çoklu besleme] (sayfa 302)

1. **ADF kağıt kanalına (besleyici) bir belge yerleştirin.**
   Bir çok katmanlı aktarım kağıdını taramak için, kağıdı yüklerken önce cilt kenarı konumlandırın.

   ➡ ADF Kağıt Kanalına (Besleyici) Belgeler Nasıl Yerleştirilir (sayfa 73)

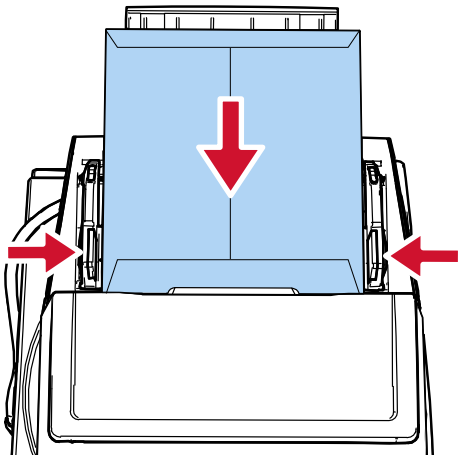

2. **Elle Tekli Modu etkinleştirmek için besleme modu anahtarını sola kaydırın.**

Besleme modu Elle Tekli Moduna geçtiğinde tarama yavaşlar.

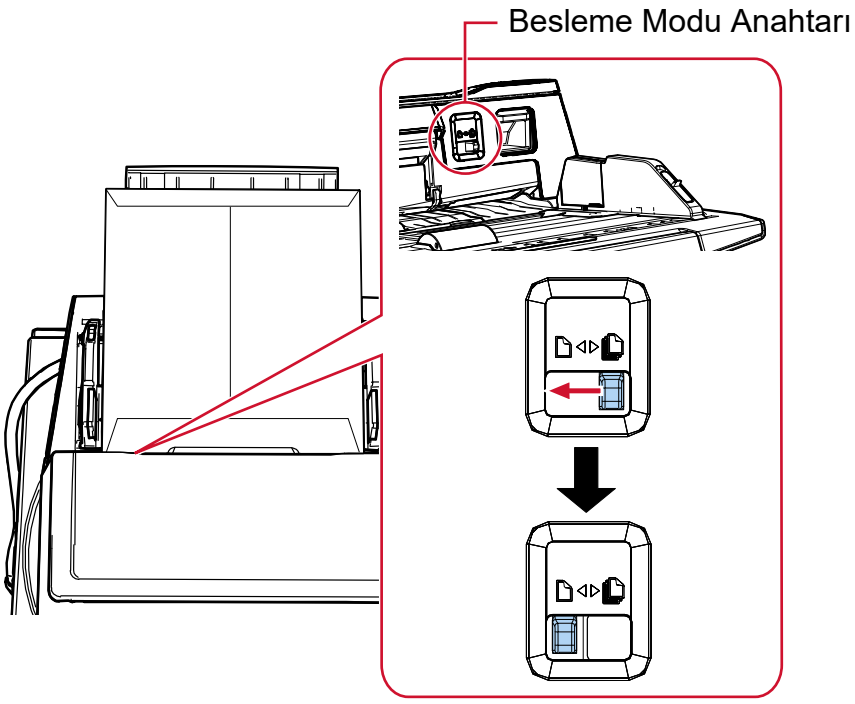

LCD'de [Elle Besleme (Çoklu Besleme Algılaması devre dışıdır)] görüntülenir.

3 Görüntü tarama uygulamasını kullanarak belgeyi tarayın.

Ayrıntılar için görüntü tarama uygulamasının kılavuzuna/yardımına bakın.

İPUCU

Elle Tekli Modunda tarayıcı, tarama başlatıldıktan veya bir belge çıkarıldıktan sonra zaman aşımı süresi bitinceye kadar belgelerin ADF kağıt kanalına (besleyici) yüklenmesini bekler.
Zaman aşımı süresi içinde herhangi bir belge yüklenmezse tarama sonlandırılır.
Bir zaman aşımı süresini ayarlamak için aşağıdaki yöntemlerden birini kullanın.

- İşletmen panelinin [Ayarlar Menüsü] ekranında [18:Elle Besleme Zaman Aşımı]

  ➡ Ayarlar Menüsünü Kullanma Prosedürü (sayfa 106)

- Software Operation Panel

  ➡ El ile Beslemede Bekleme Süresi [El ile besleme] (sayfa 315)

Kolay Zarar Görebilen Belgelerin Zarar Vermeden Taranması

Opsiyonel Aktarım Kağıdını kullanmak, kolay zarar görebilen belgelerin bu belgelere zarar vermeden taranmasını sağlar.
A4/Mektup boyutundan büyük bir belgeyi (örneğin A3 veya B4 boyutunda) ikiye katlayın ve Aktarım Kağıdının içine yerleştirin.

1 Belgeyi Aktarım Kağıdının içine yerleştirin.

a Taranacak taraflar sırt sırta gelecek şekilde belgeyi katlayın.
Belgeyi iyice katlayın ve herhangi bir buruşukluğu varsa düzeltin.
Katlanan kısım çok kalınsa belge eğri olarak beslenebilir.

Örnek

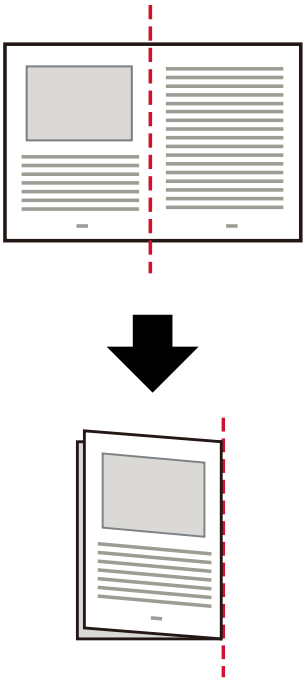

b İçine belgeyi yerleştirmek için Aktarım Kağıdını açın.
Aktarım Kağıdının ön yüzünün üst kısmında siyah ve beyaz bir desen ve sağ üst köşesinde kalın bir dikey çizgi bulunduğuna dikkat edin.

Belgenin üstünü ve katlama çizgisini Aktarım Kağıdıyla hizalayın. Böylece Aktarım Kağıdının üst ve sağ taraflarında boşluk kalmaz.

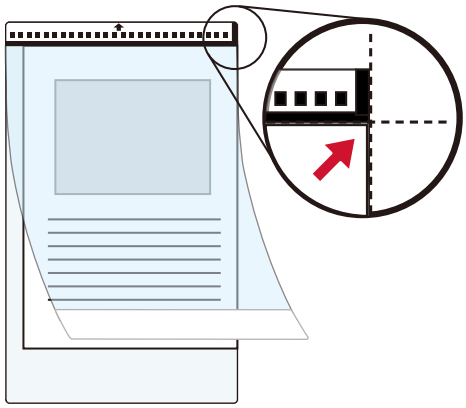

2 Aktarım Kağıdını, siyah ve beyaz desenli ucu ön kenar olarak ve tarama tarafı ADF kağıt kanalına (besleyici) (yüz aşağı) bakacak şekilde yükleyin.
Eğilmesini önlemek için Aktarım Kağıdını yan kılavuzlarla sabitleyin.

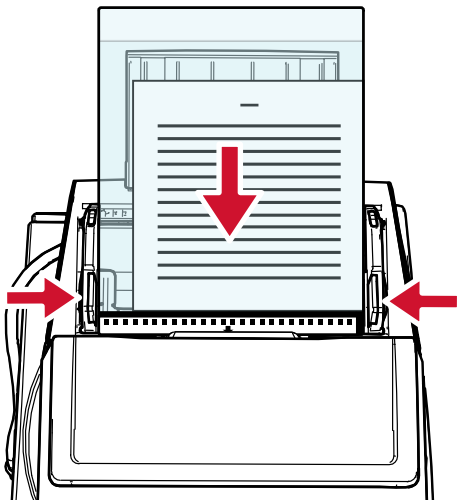

3 Aktarım Kağıdını kullanmak için tarayıcı sürücüsündeki tarama ayarlarını yapılandırın.
Ayrıntılar için tarayıcı sürücüsünün yardımına bakın.

4 Görüntü tarama uygulamasını kullanarak belgeyi tarayın.
Ayrıntılar için görüntü tarama uygulamasının kılavuzuna/yardımına bakın.

DİKKAT

Aktarım Kağıdı kullanırken bir görüntünün nasıl kırpılacağı ve nasıl oluşturulacağı hakkında bilgi almak için tarayıcı sürücüsünün yardımına bakın.

Fotoğraf ve Kupürleri Zarar Vermeden Tarama

Opsiyonel Aktarım Kağıdı kullanmak, fotoğraf veya kupür gibi standart olmayan boyutlu belgelerin bunlara zarar vermeden taranmasını sağlar.

1 **Belgeyi Aktarım Kağıdının içine yerleştirin.**
Aktarım Kağıdını açın ve belgeyi Aktarım Kağıdının üst orta kısmına yerleştirin.

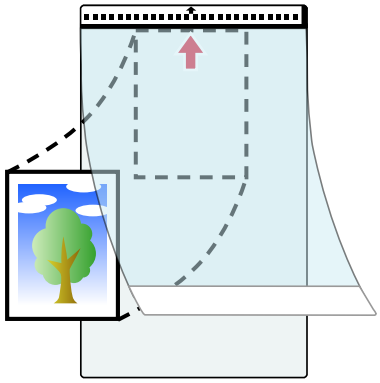

2 **Aktarım Kağıdını, siyah ve beyaz desenli ucu ön kenar olarak ve tarama tarafı ADF kağıt kanalına (besleyici) (yüz aşağı) bakacak şekilde yükleyin.**
Eğilmesini önlemek için Aktarım Kağıdını yan kılavuzlarla sabitleyin.

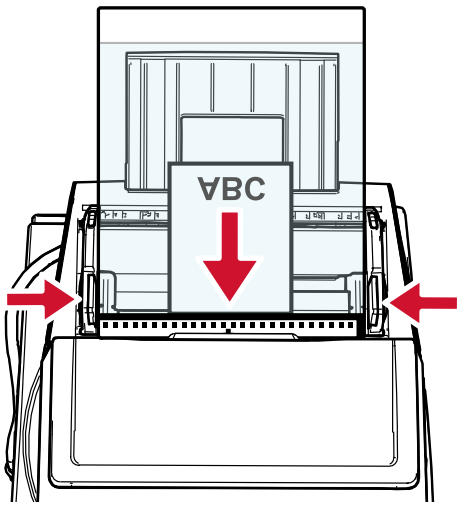

3 **Aktarım Kağıdını kullanmak için tarayıcı sürücüsündeki tarama ayarlarını yapılandırın.**
Ayrıntılar için tarayıcı sürücüsünün yardımına bakın.

4 **Görüntü tarama uygulamasını kullanarak belgeyi tarayın.**
Ayrıntılar için görüntü tarama uygulamasının kılavuzuna/yardımına bakın.

DİKKAT

Aktarım Kağıdı kullanırken bir görüntünün nasıl kırpılacağı ve nasıl oluşturulacağı hakkında bilgi almak için tarayıcı sürücüsünün yardımına bakın.

İPUCU

Aşağıdaki durumlarda, tarama sırasında belgenin arkasına boş (beyaz) bir yaprak koyun.

- Tarayıcı sürücüsünde [Kağıt boyutu] için [Otomatik] belirlendiğinde taranan görüntü belgenin gerçek boyutunda oluşturulmaz.
- Taranan görüntünün kenarlarının çevresinde gölgeler görülür.
- Özgün biçimli bir kesimin kenarlarında siyah çizgiler görülür.
- Taranan görüntüde görüntü belgenin dışında.

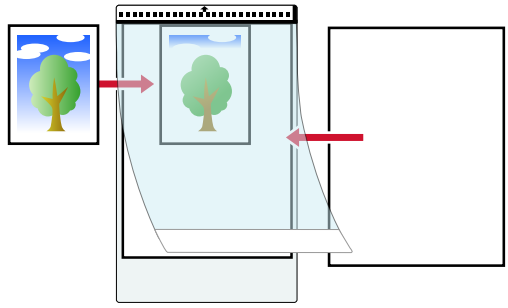

Uzun Sayfalı Belgeleri Tarama

Uzunluğu 5.588 mm kadar olan belgeler uzun sayfa taramayla taranabilir.
Çözünürlük ayarına veya kullanılan görüntü tarama uygulamasına bağlı olarak taranabilecek belge boyutları değişebilir.
Ayrıntılar için Kağıt boyutu (sayfa 81) bölümüne, tarayıcınızın sürücüsünün yardımına ve görüntü tarama uygulamanızın kılavuzuna/yardımına bakın.

1 **ADF kağıt kanalına (besleyici) bir belge yerleştirin.**

➡ ADF Kağıt Kanalına (Besleyici) Belgeler Nasıl Yerleştirilir (sayfa 73)

2 **Yüklenen belgeyi ADF kağıt kanalından (besleyici) dışarı düşmeyecek şekilde elinizle destekleyin.**
Parmağınızı belgenin kenarında kesmemeye dikkat edin.

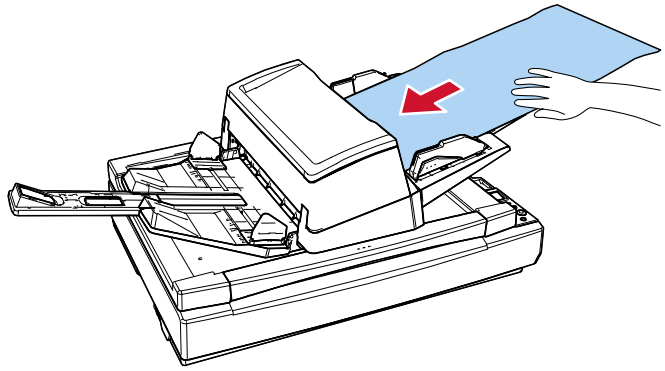

3 **Tarama sürücüsünde tarama ayarlarını, uzun sayfa boyutunda tarama yapacak şekilde yapılandırın.**
Ayrıntılar için tarayıcı sürücüsünün yardımına bakın.
Bazı görüntü tarama uygulamalarında tarayıcı sürücüsünün ayarlar ekranı açılmayabilir.

4 **Görüntü tarama uygulamasını kullanarak belgeyi tarayın.**
Ayrıntılar için görüntü tarama uygulamasının kılavuzuna/yardımına bakın.

5 **Kağıt çıkış tepsisinin etrafında yeterince boşluk bırakın ve çıkartılan yaprağı kağıt çıkış tepsisinden düşmemesi için yakalayın.**
Parmağınızı belgenin kenarında kesmemeye dikkat edin.

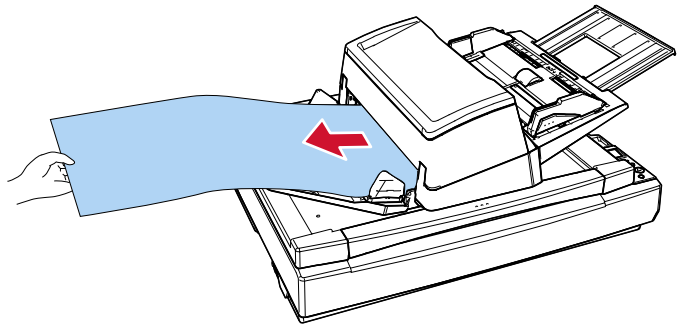

Belgeleri Elle Besleme

Belgeleri elle beslerken, taramaya başladıktan sonra belgeleri tekrar tekrar yüklemeye ve taramaya devam edebilirsiniz.
Tarama başlatıldıktan veya belge beslemesi tamamlandıktan sonra, tarayıcının belirli bir süre boyunca ADF kağıt kanalına (besleyici) bir belge yüklenmesini beklemesini yapılandırmak için, bekleme süresini belirtin.
Bu, belirtilen bekleme süresi içinde bir belge yüklediğiniz sürece sürekli tarama yapma olanağı sağlar.
Belirtilen bekleme süresi aşıldığında tarama otomatik olarak sonlandırılır.
Bu yöntemi kullanarak belgeleri tek tek kontrol ederken tarama yapabilirsiniz.
Elle besleme aşağıdaki durumlarda etkilidir:

- Belgeleri her bir sayfanın içeriğini kontrol ederken taramak için
- Belgeler toplu olarak birlikte yüklendiğinde, üst üste binmiş veya sıkışmış olarak beslenen belgeleri taramak için
- Bir arada yüklenemeyen dergi veya gazete kupürü gibi belgeleri tek tek taramaya devam etmek için
- İkiye katlanmış bir belge, zarf veya çok katmanlı bir transfer kağıdını tek tek taramak için

Belgeleri manuel olarak beslerken aşağıdaki modlar kullanılabilir:

- Elle Sürekli Modu
  Birden fazla belgeyi elle arka arkaya tararken bu modu kullanın.
- Elle Tekli Modu
  İkiye katlanmış bir belge, zarf veya çok katmanlı bir aktarım kağıdını elle tek tek tararken bu modu kullanın.

Elle beslemeyi sık kullanırsanız, tükenebilir parçaları değiştirme döngüsü kısalabilir.

1 Taraabilecek kağıt ağırlığı aralığını kontrol edin.

➡ Kağıt Ağırlığı (Kalınlık) (sayfa 82)

İkiye katlanmış bir belge tarandığında, katlanan kısım çok kalınsa belge çarpık olarak beslenebilir.

2 Tarayıcının ayarlarını yapılandırın.

- Birden fazla belgeyi elle arka arkaya tararken

a Elle Sürekli Moduna geçmek için aşağıdaki yöntemlerden birini kullanın ve bir zaman aşımı süresi ayarlayın.

- İşletmen panelinin [Ayarlar Menüsü] ekranındaki [Elle/Sürekli besleme ayarı] ve [Elle Besleme Zaman Aşımı]

➡ Ayarlar Menüsünü Kullanma Prosedürü (sayfa 106)

- Software Operation Panel

➡ El ile Beslemede Bekleme Süresi [El ile besleme] (sayfa 315)

- İkiye katlanmış bir belge, zarf veya çok katmanlı bir aktarım kağıdını elle tek tek tararken

a Elle Tekli Modu etkinleştirmek için besleme modu anahtarını sola kaydırın.
Besleme modu Elle Tekli Moduna geçtiğinde tarama yavaşlar.

b Bir zaman aşımı süresini ayarlamak için aşağıdaki yöntemlerden birini kullanın.

- İşletmen panelinin [Ayarlar Menüsü] ekranında [18:Elle Besleme Zaman Aşımı]

➡ Ayarlar Menüsünü Kullanma Prosedürü (sayfa 106)

- Software Operation Panel

➡ El ile Beslemede Bekleme Süresi [El ile besleme] (sayfa 315)

3 ADF kağıt kanalına (besleyici) bir belge yerleştirin.

Bir çok katmanlı aktarım kağıdını taramak için, kağıdı yüklerken önce cilt kenarı konumlandırın.

➡ ADF Kağıt Kanalına (Besleyici) Belgeler Nasıl Yerleştirilir (sayfa 73)

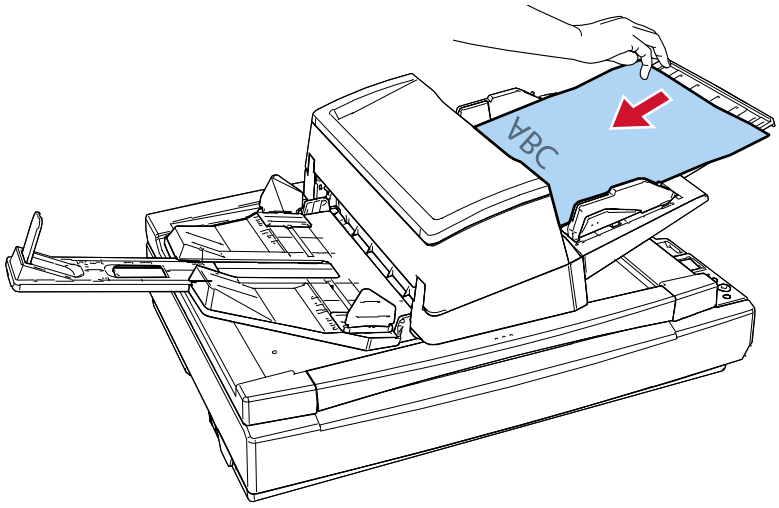

4 Görüntü tarama uygulamasını kullanarak belgeyi tarayın.

Ayrıntılar için görüntü tarama uygulamasının kılavuzuna/yardımına bakın.

Tarama başlatıldıktan veya bir belge çıkarıldıktan sonra tarayıcı zaman aşımı süresi bitinceye kadar belgelerin ADF kağıt kanalına (besleyici) yüklenmesini bekler.
Birden fazla yaprak yerleştirildiğinde kağıt çıkış tepsisinin altındaki belge beslenir.
Elle Sürekli Modunda, ADF'nin içindeki silindirler dönmeye devam eder.
Elle Tekli Modunda, ADF'nin içindeki silindirler dönmez.

5 Bir sonraki belgeyi ADF kağıt kanalına (besleyici) yükleyin.

6 Tüm belgeler taranıncaya kadar 5 adımını tekrarlayın.

7 Taramayı bitirin.

Son belge çıkarıldıktan sonra, zaman aşımı süresi içinde herhangi bir belge yüklenmezse tarama sona erecektir.
Taramayı hemen sonlandırmak için [Scan/Enter] düğmesine veya [Stop/Clear] düğmesine basın.
Belge beslenirken [Stop/Clear] düğmesine bassanız bile tarama iptal edilemez.

Tek Taraflı Tarama Modunda Taranmış Görüntüleri, Çift Taraflı Tarama Modunda Tarandığı Sırada Sıralama [fi-8700S]

Tarayıcı, belgelerin önce ön yüz sayfalarının tarandığı, ardından arka yüz sayfaların tarandığı ve taranan görüntülerin otomatik olarak sıralandığı sanal iki taraflı taramayı destekler.
Bu durumda, sanal iki taraflı tarama işlevini destekleyen bir görüntü tarama uygulamasına gereksiniminiz bulunur. Tarayıcı sürücüsündeki ayarları yapılandırmanız da gerekir.

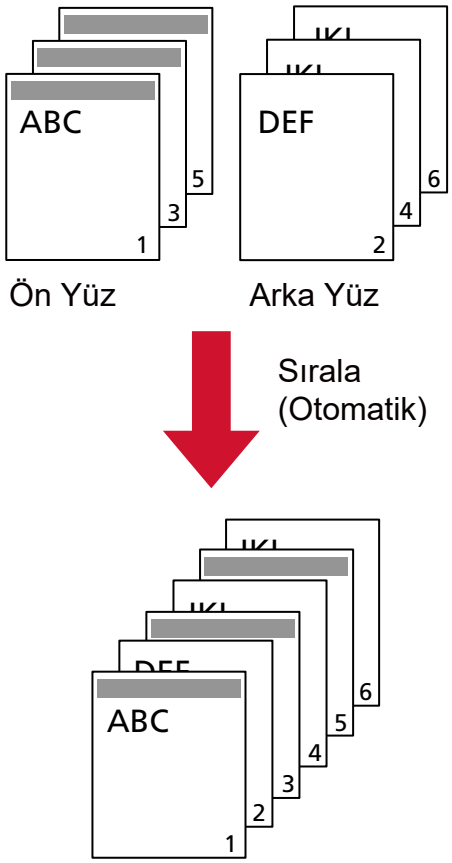

1 **Belgeleri, ön yüzü (taranacak yüz) aşağı bakacak şekilde ADF kağıt kanalına (besleyiciye) yerleştirin.**

➡ ADF Kağıt Kanalına (Besleyici) Belgeler Nasıl Yerleştirilir (sayfa 73)

2 **Tarayıcı sürücüsünde, belgelerin her iki yüzünü sanal olarak tarama ayarlarını yapılandırın.**
Ayrıntılar için tarayıcı sürücüsünün yardımına bakın.

3 **Görüntü tarama uygulamasını kullanarak belgeleri tarayın.**
Ayrıntılar için görüntü tarama uygulamasının kılavuzuna/yardımına bakın.
Tarama işlemi tamamlandığında, belgeleri yüzleri yukarı bakacak şekilde yerleştirmenizi isteyen bir mesaj görüntülenir.

4 **Belgeleri, arka yüzü (taranacak yüz) aşağı bakacak şekilde ADF kağıt kanalına (besleyiciye) yerleştirin.**

➡ ADF Kağıt Kanalına (Besleyici) Belgeler Nasıl Yerleştirilir (sayfa 73)

Gösterilen mesaja cevap verdiğinizde, belgelerin arka yüz sayfaları taranır.

DİKKAT

Arka yüz sayfaları tararken aşağıdakilere dikkat edin:

- Belgeleri, ön yüz sayfalar ile aynı sırada taranacak şekilde yükleyin.
- Belgeleri, ön yüz aşağıda olarak taranmayacak şekilde yükleyin.

5 Tarama tamamlandığında taranan sayfalar otomatik olarak sıralanır.

Ön yüz ile arka yüz arasında belge sayısı farklıysa, belgeler sıralanmaz.

Düz Yataklı ile Kitap Tarama [fi-8700/fi-8700S]

1 **Belge kapağını açın.**

➡ Belge Kapağını Açma (sayfa 49)

2 **Belge yatağına bir belge yerleştirin.**

Sol üst köşesini referans noktasıyla hizalamak için belgeyi yüzü aşağı bakacak şekilde yerleştirin.

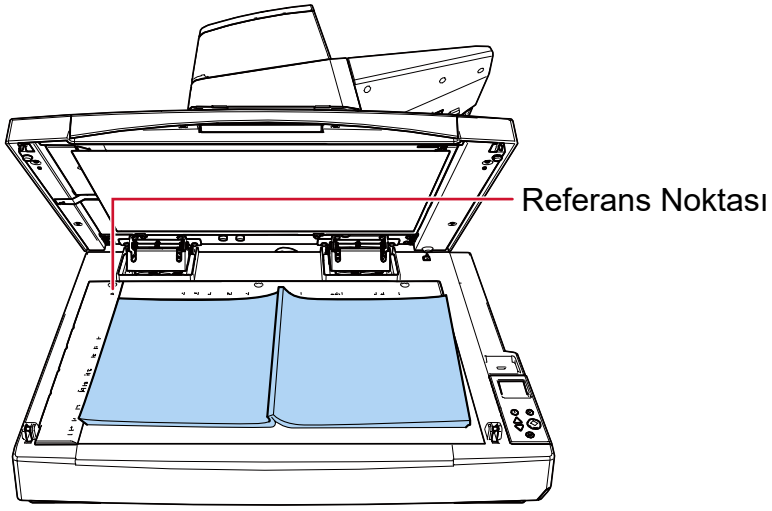

DİKKAT

Kıvrılmış veya katlanmış bir belgenin, belgeyle belge yatağı arasında küçük bir boşluk oluşturup taranan görüntünün bulanık olmasına yol açacağına dikkat edin.

3 **Belge kapağını yavaşça kapatın.**

➡ Belge Kapağını Kapatma (sayfa 50)

4 **Tarama sürücüsünde, düz yataklı için tarama ayarlarını yapılandırın.**

Ayrıntılar için tarayıcı sürücüsünün yardımına bakın.

5 **Görüntü tarama uygulamasını kullanarak belgeyi tarayın.**

Ayrıntılar için görüntü tarama uygulamasının kılavuzuna/yardımına bakın.

Belge Kapağı Açıkken Düz Yataklıda Belgeleri Tara [fi-8700/fi-8700S]

Tarayıcı, belgeleri düz yataklı için belge kapağı açık olarak taramanızı sağlar.
Tarayıcı çarpık olan bir taranan görüntüyü otomatik olarak düzeltir veya belgenin boyutunu tespit eder ve görüntüyü bu boyutta oluşturur.
Bu durumda, tarayıcı sürücüsündeki ayarları yapılandırmanız gerekir.

1 Belge kapağını açın.

➡ Belge Kapağını Açma (sayfa 49)

2 Belge yatağına bir belge yerleştirin.

Sol üst köşesini referans noktasıyla hizalamak için belgeyi yüzü aşağı bakacak şekilde yerleştirin.

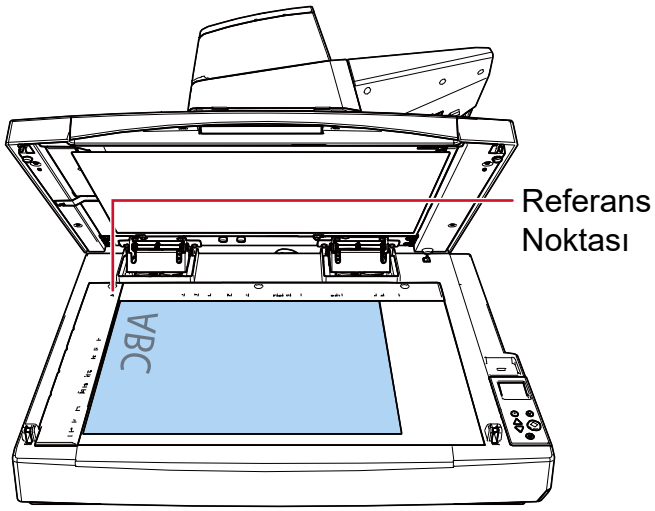

DİKKAT

Kıvrılmış veya katlanmış bir belgenin, belgeyle belge yatağı arasında küçük bir boşluk oluşturup taranan görüntünün bulanık olmasına yol açacağına dikkat edin.

3 Tarayıcı sürücüsünde, düz yataklı tarama sırasında ortam ışığını engellemek için tarama ayarlarını yapılandırın.

Ayrıntılar için tarayıcı sürücüsünün yardımına bakın.

DİKKAT

Ortam ışığının belge yatağı üzerine nasıl geldiğine bağlı olarak, tarayıcı çarpık olan taranan bir görüntüyü otomatik olarak düzeltemeyebilir veya görüntüyü algılanan boyutta oluşturamayabilir.
Ayrıntılar için tarayıcı sürücüsünün yardımına bakın.

4 Görüntü tarama uygulamasını kullanarak belgeleri tarayın.

Ayrıntılar için görüntü tarama uygulamasının kılavuzuna/yardımına bakın.



Tarama sırasında ışık kaynağına doğrudan bakmayın.

Düz Yatakta Birden Fazla Belgeyi Aynı Anda Tarama ve Her Belgeyi Ayrı Bir Görüntü Olarak Kırpma [fi-8700/fi-8700S]

Düz yataklı cama birden fazla belge yerleştirilebilir ve her belge ayrı bir görüntü olarak kırpılabilir.
Bu durumda, tarayıcı sürücüsündeki ayarları yapılandırmanız gerekir.

DİKKAT

Her belgeyi ayrı bir görüntü olarak kırpmak için isteğe bağlı siyah belge pedini kullanın (ayrı satılır).

➡ Tarayıcı Seçenekleri (sayfa 345)

1 Belge kapağını açın.

➡ Belge Kapağını Açma (sayfa 49)

2 Belge yatağına birden fazla belge yerleştirin.
Belgeleri yüzleri aşağı bakacak şekilde yerleştirin.

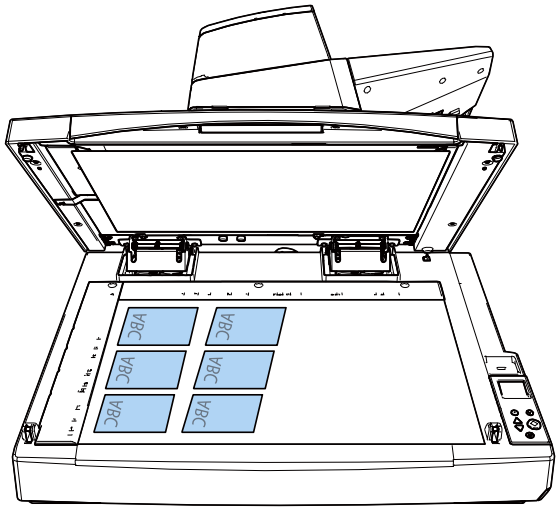

DİKKAT

- Kıvrılmış veya katlanmış bir belgenin, belgeyle belge yatağı arasında küçük bir boşluk oluşturup taranan görüntünün bulanık olmasına yol açacağına dikkat edin.
- Birden fazla belgenin doğru şekilde algılanması için gerekli koşullar hakkında ayrıntılı bilgi için tarayıcı sürücüsünün yardım bölümüne bakın.

3 Belge kapağını yavaşça kapatın.

➡ Belge Kapağını Kapatma (sayfa 50)

4 Tarayıcı sürücüsünde, düz yataklı ortamda birden fazla belgeyi aynı anda taramak ve her belgeyi ayrı bir görüntü olarak kırpmak için tarama ayarlarını yapılandırın.
Ayrıntılar için tarayıcı sürücüsünün yardımına bakın.

5 Görüntü tarama uygulamasını kullanarak belgeleri tarayın.

Ayrıntılar için görüntü tarama uygulamasının kılavuzuna/yardımına bakın.

DİKKAT

Görüntü kırpma sırası ile ilgili ayrıntılar için tarayıcı sürücüsünün yardımına bakınız.

Düz Yataklı ile Belgeleri Düzenli Aralıklarla Otomatik Olarak Tara [fi-8700/fi-8700S]

Belgeler, düz yataklı sistem kullanılarak düzenli aralıklarla otomatik olarak taranabilir.
Bu özellik, düz yataklı üzerine her belge yerleştirdiğinizde görüntü tarama uygulamasından taramayı başlatma ihtiyacını ortadan kaldırır.
Bu durumda, tarayıcı sürücüsündeki ayarları yapılandırmanız gerekir.

1. **Belge kapağını açın.**
   ➡ Belge Kapağını Açma (sayfa 49)
2. **Belge yatağına bir belge yerleştirin.**
   ➡ Düz Yataklıya bir Belge Yerleştirme [fi-8700/fi-8700S] (sayfa 80)
3. **Belge kapağını yavaşça kapatın.**
   ➡ Belge Kapağını Kapatma (sayfa 50)
4. **Tarayıcı sürücüsünde, düz yataklı tarayıcıyla belgeleri düzenli aralıklarla otomatik olarak taramak için tarama ayarlarını yapılandırın.**
   Ayrıntılar için tarayıcı sürücüsünün yardımına bakın.
5. **Görüntü tarama uygulamasını kullanarak belgeyi tarayın.**
   Ayrıntılar için görüntü tarama uygulamasının kılavuzuna/yardımına bakın.
   Tarama tamamlandığında, bilgisayarınızda zamanlayıcıyı (saniye) gösteren bir pencere görünür ve geri sayım başlar.
6. **Zamanlayıcı (saniye) 0'a ulaşmadan önce, bir sonraki belgeyi belge yatağına yerleştirin.**
7. **Belge kapağını yavaşça kapatın.**
   Zamanlayıcı 0'a ulaştığında, bir sonraki tarama başlar.
   Bir sonraki tarama tamamlandığında, bilgisayarınızda zamanlayıcıyı (saniye) gösteren bir pencere açılır ve geri sayım başlar.
8. **Tüm belgeler taranıncaya kadar 6 ile 7 arasındaki adımları tekrarlayın.**
9. **Taramayı bitirin.**
   Zamanlayıcıyı (saniye) gösteren pencerede [Bitir] düğmesine tıklayın.

> **DİKKAT**
> Tarayıcı sürücüsünde ADF veya düz yataklı tarayıcının otomatik seçimi etkinleştirilmişse, ADF de aynı şekilde çalışır.

Belirli Üst Üste Binme Örneklerini Tespit Etmemeyi Yapılandırma

Bir tarama sırasında üst üste binmiş belgeler tespiti etkinleştirilmişse, üzerine yapışkan not, makbuz gibi bir kağıt veya bir fotoğraf eklenmiş bir belge tararken, bu üst üste binmiş belgeler olarak algılanır ve tarama durabilir. Bu tür belgelerin tespit edilmemesi için akıllı çoklu besleme tespit işlevini kullanın.
Bu işlevin iki modu vardır. Birinci mod, tarayıcı üst üste binmiş belgeleri her tespit ettiğinde ayarların kullanıcı tarafından manuel olarak yapılandırılması için kullanılır. İkinci mod ise yapışkan not, makbuz veya tarayıcının hafızaya aldığı fotoğraf gibi iliştirilmiş kağıtlar için üst üste binme örneklerine (uzunluk ve konum) göre ayarları tarayıcı tarafından otomatik olarak yapılandırılması için kullanılır.
Bu ayarı kullanmak için, üst üste binmiş belge tespitinin önceden ayarlanmış olması gerekir.

- Tarayıcı sürücüsündeki [Çoklu besleme tespiti]
  Ayrıntılar için tarayıcı sürücüsünün yardımına bakın.
- [Çoklu besleme] Software Operation Panel

➡ Üst Üste Binmiş Belgelerin Tespiti için bir Yöntem Belirleme [Çoklu besleme] (sayfa 302)

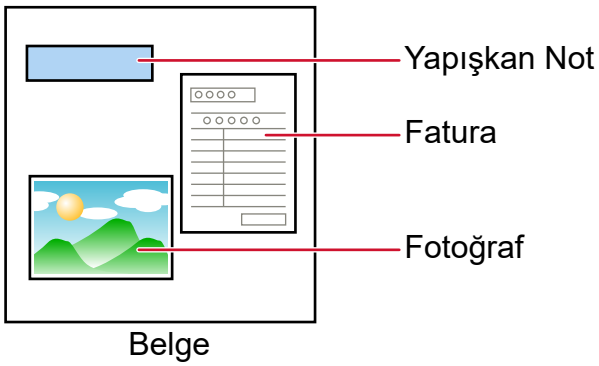

Aşağıdaki üç çalışma modu mevcuttur.

Çalışma Modu	Açıklama
Manuel mod	Üst üste binmiş belgeler her tespit edildiğinde bunları tespit edilip edilmeyeceğini belirleyin. Üst üste binmiş belgeler algılanırsa tarama derhal durur. Tarayıcı sürücüsünde görüntüleri kontrol etmek için taramayı durdurma ayarı açık olarak ayarlanmışsa, üst üste binmiş belgeler çıkarıldıktan sonra taramanın duracağına dikkat edin.
Otomatik mod 1	İliştirilmiş kağıt aynı uzunluktaysa ve ezberlenmiş konumdaysa, ayarı üst üste binmiş belgeler otomatik olarak tespit edilmeyecek şekilde belirleyin. Üst üste binmiş belgeler çıkarıldıktan sonra tarama durdur. Belge kalınlığını algılama desenleri sekiz yaprağa kadar hafızaya alınabilir (yaprak başına dört adete kadar kalınlık algılama deseni hafızaya alınabilir). Sekiz yaprak için belge kalınlığını algılama desenleri öğrenildikten sonra, öğrenilmiş ilk yapraktan başlayarak yeni

Çalışma Modu	Açıklama
	tespit edilen desenler tarafından öğrenilmiş desenlerin üzerine yazılacaktır. Ancak, tarayıcıyı kapatılıp açıldığında, hafızaya alınan belge kalınlığını algılama desenlerinin sayısı, Software Operation Panel uygulamasındaki [Tarayıcı kapanırken örnekler] öğesinin ayarına bağlıdır. ➡ Belirli Üst Üste Binme Örneklerinin Göz Ardı Edilmesini Ayarlama [Akıllı çoklu besleme işlevi] (sayfa 311) **İPUCU** Tarayıcının bir belge için beş veya daha fazla üst üste binme örneğini hafızaya almasını istiyorsanız, tarayıcının dört adede kadar üst üste binme örneğini hafızaya alması için belgeyi bir kez tarayın, ardından tarayıcının beşinci ve bunu takip eden üst üste binme örneklerini hafızaya alması için belgeleri tekrar tarayın. Böylece yeni hafızaya alınan üst üste binme örneğini bir sonraki taramada üst üste biniyor olarak algılanmayacaktır. Aynı belge iki kez taranmış olduğundan, tarayıcı bunu fiilen iki belge olarak hafızasına alır.
Otomatik mod 2	İliştirilmiş kağıt aynı uzunlukta ve daha kısaysa, ayarı üst üste binmiş belgeler otomatik olarak tespit edilmeyecek şekilde belirleyin. Üst üste binmiş belgeler çıkarıldıktan sonra tarama durdur. Bu çalışma modunda tek bir üst üste binme örneği hafızaya alınabilir.

Bir çalışma modu seçmek için aşağıdaki yöntemlerden birini kullanın.

- İşletmen panelinin [Ayarlar Menüsü] ekranında [14:iMFF Ayarı]

  ➡ Ayarlar Menüsünü Kullanma Prosedürü (sayfa 106)

- Software Operation Panel

  ➡ Belirli Üst Üste Binme Örneklerinin Göz Ardı Edilmesini Ayarlama [Akıllı çoklu besleme işlevi] (sayfa 311)

İşlem Yönergesi

1 Üst üste binmiş belgeler tespit edildiğinde LCD'de aşağıdakiler görüntülenir:

Üst Üste Binmiş Belgeler Algılandığında
Çoklu besleme algılandı (Örtüşme) [Scan/Enter] düğmesine basın. Beslenmekte olan bir belge varsa çıkarılır.

Üst Üste Binmiş Belgeler Algılandığında
Çoklu besleme algılandı (Uzunluk) [Scan/Enter] düğmesine basın. Beslenmekte olan bir belge varsa çıkarılır.

2 Seçilen çalıştırma moduna bağlı olarak aşağıdaki her talimatı izleyin.

- Elle modu

  Üst üste binmiş belgeler algılandığında sonra tarama derhal durur. Kağıt yolundan belgeyi çıkarmak için ya [Scan/Enter] düğmesine basın ya da ADF'yi açarak belgeyi çıkarın. Ardından, çıkartılan belgeyi ADF kağıt kanalına (besleyici) tekrar yükleyin.

  ➔ ADF'yi Açma (sayfa 47)

  

  ADF açıkken yanlışlıkla kapanabilir. Parmaklarınızı kıstırmamak için dikkat edin.

  ADF açıkken belgeleri çıkardıktan sonra ADF'yi kapatın.

  ➔ ADF'yi Kapatma (sayfa 48)

  

  ADF'yi kapatırken parmaklarınızın sıkışmamasına dikkat edin.

  DİKKAT

  ADF'nin tamamen kapandığından emin olun. Aksi takdirde belgeler ADF'ye beslenmeyebilir.

  Tarayıcı sürücüsünde görüntüleri kontrol etmek için taramayı durdurma ayarı açık olarak ayarlanmışsa, üst üste binmiş belgeler çıkarıldıktan sonra taramanın duracağını unutmayın. Bu nedenle [Scan/Enter] düğmesine basın ve üst üste binmiş ADF kağıt kanalına (besleyici) geri yükleyin.

- Otomatik mod 1/Otomatik mod 2

  Üst üste binmiş belgeler çıkarıldıktan sonra tarama durur. Bu nedenle [Scan/Enter] düğmesine basın ve üst üste binmiş belgeleri ADF kağıt kanalına (besleyici) tekrar yükleyin.

3 Belgeler çıkarıldığında, seçilmiş olan çalışma moduna bağlı olarak LCD'deki gösterge aşağıdaki şekilde değişir.

- Elle modu

Üst Üste Binmiş Belgeler Algılandığında	Belgeler Çıkarıldığında
Çoklu besleme algılandı (Örtüşme) [Scan/Enter] düğmesine basın. Beslenmekte olan bir belge varsa çıkarılır.	Sonraki belge için bir çoklu beslemeyi algılama fonksiyonu etkinleştirildi. ———————— [Menu] düğmesine basıldığında fonksiyon etkinleştirilir/devre dışı

Üst Üste Binmiş Belgeler Algılandığında	Belgeler Çıkarıldığında
	bırakılır. [Scan/Enter] düğmesine basıldığında taramaya devam edilir.
Çoklu besleme algılandı (Uzunluk) [Scan/Enter] düğmesine basın. Beslenmekte olan bir belge varsa çıkarılır.	[Hazır] ekranı

- Otomatik mod 1/Otomatik mod 2

Üst Üste Binmiş Belgeler Algılandığında	Belgeler Çıkarıldığında
Çoklu besleme algılandı (Örtüşme) [Scan/Enter] düğmesine basın. Beslenmekte olan bir belge varsa çıkarılır.	Bir üst üste binme desenini belleğe alma fonksiyonu devre dışı bırakıldı. ———————— [Menu] düğmesine basıldığında fonksiyon etkinleştirilir/devre dışı bırakılır. [Scan/Enter] düğmesine basıldığında taramaya devam edilir.
Çoklu besleme algılandı (Uzunluk) [Scan/Enter] düğmesine basın. Beslenmekte olan bir belge varsa çıkarılır.	[Hazır] ekranı

4 Tarayıcıyı aşağıdaki şekilde çalıştırın ve taramayı yeniden başlatın.

[Menu] düğmesine her basıldığında, LCD'deki gösterim [Sonraki belge için bir çoklu beslemeyi algılama fonksiyonu etkinleştirildi.] ve [Sonraki belge için bir çoklu beslemeyi algılama fonksiyonu devre dışı bırakıldı.] arasında veya [Bir üst üste binme desenini belleğe alma fonksiyonu etkinleştirildi.] ve [Bir üst üste binme desenini belleğe alma fonksiyonu devre dışı bırakıldı.] arasında değişir.
LCD'de [Sonraki belge için bir çoklu beslemeyi algılama fonksiyonu devre dışı bırakıldı.] veya [Bir üst üste binme desenini belleğe alma fonksiyonu etkinleştirildi.]'nin görüntülendiğinden emin olun ve ardından [Scan/Enter] düğmesine basın veya bilgisayardan taramayı başlatın.
Belgeler [Sonraki belge için bir çoklu beslemeyi algılama fonksiyonu devre dışı bırakıldı.] veya [Bir üst üste binme desenini belleğe alma fonksiyonu etkinleştirildi.] görüntülenirken taranırsa, tarayıcı her bir modda aşağıdaki gibi çalışır.

- Elle modu (ön paneldeki düğme ile tespiti yoksay)
  Tarayıcı sıradaki yaprağı üst üste binmiş belgeleri algılamadan tarar ve ondan sonraki yapraktan itibaren tarayıcı sürücüsünde veya Software Operation Panel uygulamasında belirlenmiş ayara göre üst üste binmiş belgeleri algılar.
- Otomatik 1 (çoklu beslemeyi uzunluk ve konuma göre atla)
  Tarayıcı üst üste binmiş belgeler olarak tespit edilen iliştirilmiş kağıdın uzunluğunu ve konumunu ezberler ve taramaya devam eder.
  Hafızaya alınmış bir üst üste binme örneği sonraki bir taramada tanınırsa, örneğe sahip belgeler otomatik olarak üst üste binmiş belgeler olarak algılanmaz (*1) (*2).
- Otomatik 2 (çoklu beslemeyi uzunluğa göre atla)

Tarayıcı üst üste binmiş belgeler olarak tespit edilen en uzun kağıt ekin uzunluğunu ezberler ve taramaya devam eder.
Hafızaya alınmış bir üst üste binme örneği sonraki bir taramada tanınırsa, örneğe sahip belgeler otomatik olarak üst üste binmiş belgeler olarak algılanmaz (*2) (*3).

***1:** Belge kalınlığını algılama desenleri sekiz yaprağa kadar hafızaya alınabilir (yaprak başına dört adete kadar kalınlık algılama deseni hafızaya alınabilir).
Sekiz yaprak için belge kalınlığını algılama desenleri öğrenildikten sonra, öğrenilmiş ilk yapraktan başlayarak yeni tespit edilen desenler tarafından öğrenilmiş desenlerin üzerine yazılacaktır.
Ancak, tarayıcıyı kapatılıp açıldığında, hafızaya alınan belge kalınlığını algılama desenlerinin sayısı, Software Operation Panel uygulamasındaki [Tarayıcı kapanırken örnekler] öğesinin ayarına bağlıdır.

➡ Belirli Üst Üste Binme Örneklerinin Göz Ardı Edilmesini Ayarlama [Akıllı çoklu besleme işlevi] (sayfa 311)

İPUCU

Tarayıcının bir belge için beş veya daha fazla üst üste binme örneğini hafızaya almasını istiyorsanız, tarayıcının dört adede kadar üst üste binme örneğini hafızaya alması için belgeyi bir kez tarayın, ardından tarayıcının beşinci ve bunu takip eden üst üste binme örneklerini hafızaya alması için belgeleri tekrar tarayın. Böylece yeni hafızaya alınan üst üste binme örneğini bir sonraki taramada üst üste biniyor olarak algılanmayacaktır.
Aynı belge iki kez taranmış olduğundan, tarayıcı bunu fiilen iki belge olarak hafızasına alır.

***2:** Aşağıdaki yöntemlerden birini kullanarak hafızaya alınmış üst üste binme örneklerini silebilirsiniz.

- İşletmen panelinin [Ayarlar Menüsü] ekranında [14:iMFF Ayarı]

➡ Ayarlar Menüsünü Kullanma Prosedürü (sayfa 106)

- Software Operation Panel

➡ Belirli Üst Üste Binme Örneklerinin Göz Ardı Edilmesini Ayarlama [Akıllı çoklu besleme işlevi] (sayfa 311)

Örnekler silindiğinde LCD'de A1-00 veya A2-00 görüntülenir.
Bu, hafızaya alınması gerekmeyen üst üste binme örneklerini silmenizi sağlar.
Bu işleme dikkat edin, çünkü hafızaya alınmış tüm üst üste binme örnekleri silinecektir.

***3:** Bu çalışma modunda tek bir üst üste binme örneği hafızaya alınabilir.

Kağıt Koruma İşlevini Devre Dışı Bırakma

Kağıt koruma işlevi etkinleştirildiğinde, aşağıdaki durumlarda belgeler doğru şekilde besleniyor olsa bile tarama durabilir.

- Kırışık bir belge tararsanız
- Kare veya dikdörtgen olmayan bir belge tararsanız
- Arka planı koyu olan bir belge tararsanız
- Kenara yakın yazdırılmış metin içeren veya arka planı desenli bir belge tararsanız
- Bir belge eğri olarak beslenirse

Bu durumda, kağıt korumasını yalnızca korumalı belgenin yeniden taranması için devre dışı bırakabilirsiniz.

İşlem Yönergesi

1 Bir belge taranırken kağıt koruması kapatılmışsa, LCD'de aşağıdakiler görüntülenir.

Kağıt Koruması Kapalı Olarak Ayarlandığında
Kağıt koruma (kağıt sıkışması sesi) Belgeyi çıkarın. Yeniden yüklerken belgenin sıkışmamasına veya eğilmemesine dikkat edin. Ayrıntılar için İşletmen Kılavuzuna bakın.
Kağıt koruma (besleme doğruluğu) Belgeyi çıkarın. Yeniden yüklerken belgenin sıkışmamasına veya eğilmemesine dikkat edin. Ayrıntılar için İşletmen Kılavuzuna bakın.

2 ADF'yi açın ve belgeyi çıkarın.

➡ ADF'yi Açma (sayfa 47)



ADF açıkken yanlışlıkla kapanabilir. Parmaklarınızı kıstırmamak için dikkat edin.

3 ADF'yi kapatın.

➡ ADF'yi Kapatma (sayfa 48)

ADF'yi kapattığınızda, LCD'deki gösterim aşağıdaki gibi değişir.

Kağıt Koruması Kapalı Olarak Ayarlandığında	Belgeler Çıkarıldığında
Kağıt koruma (kağıt sıkışması sesi) Belgeyi çıkarın. Yeniden yüklerken belgenin sıkışmamasına veya eğilmemesine dikkat edin. Ayrıntılar için İşletmen Kılavuzuna bakın.	Kağıt koruma fonksiyonu etkinleştirildi. ———————— [Menu] düğmesine basıldığında fonksiyon etkinleştirilir/devre dışı bırakılır. [Scan/Enter] düğmesine basıldığında taramaya devam edilir.
Kağıt koruma (besleme doğruluğu)	

Kağıt Koruması Kapalı Olarak Ayarlandığında	Belgeler Çıkarıldığında
Belgeyi çıkarın. Yeniden yüklerken belgenin sıkışmamasına veya eğilmemesine dikkat edin. Ayrıntılar için İşletmen Kılavuzuna bakın.	



ADF'yi kapatırken parmaklarınızın sıkışmamasına dikkat edin.

DİKKAT

ADF'nin tamamen kapandığından emin olun. Aksi takdirde belgeler ADF'ye beslenmeyebilir.

4 Çıkartılan belgeyi ADF kağıt kanalına (besleyici) geri koyun.

5 Tarayıcıyı aşağıdaki şekilde çalıştırın ve taramayı yeniden başlatın.

[Menu] düğmesine her basıldığında LCD'deki gösterimin [Kağıt koruma fonksiyonu etkinleştirildi.] ile ⇔ [Kağıt koruma fonksiyonu devre dışı bırakıldı.] arasında değiştiğine dikkat edin.

LCD'de [Kağıt koruma fonksiyonu devre dışı bırakıldı.]'nın görüntülendiğinden emin olun ve ardından [Scan/Enter] düğmesine basın veya bilgisayardan taramayı başlatın.

[Kağıt koruma fonksiyonu devre dışı bırakıldı.] görüntülendiğinde, sonraki belge kağıt koruması devre dışı bırakılarak taranır. Bundan sonra, takip eden belgeler ya tarayıcı sürücüsünün, ya Software Operation Panel uygulamasının ya da işletmen panelinin kağıt koruma işlevi ayarına göre taranır.

İPUCU

LCD'de sıklıkla belge korumaya yönelik hatalar görüntüleniyorsa bkz. Kağıt Hasarını Önleme Hataları Sıkça Meydana Geliyor (sayfa 235).

Günlük Bakım

Bu bölümde tarayıcının nasıl temizleneceği anlatılır.

> **DİKKAT**
>
> - Aerosol spreyler veya alkol içeren spreyler kullanmayın. Spreyden çıkan güçlü hava ile uçan tozlar tarayıcının içine girebilir ve bu durum tarayıcının bozulmasına veya arıza yapmasına sebep olabilir.
>
> Ayrıca statik elektrik yüzünden oluşan kıvılcımlar yangına sebep olabilir.
> - ADF'nin içi tarayıcı kullanımdayken çok ısınır.
>
> ADF'nin içini temizlemeye başlamadan önce gücü kapatın, güç kablosunu prizden çıkarın ve ADF'nin içi soğuyana kadar en az 15 dakika bekleyin.

Temizleme Malzemeleri

Ad	Parça No.	Açıklamalar
F1 Temizleyicisi 	PA03950-0352	100 ml Kir ve lekeleri çıkartmak içi sıvı temizleyici
Temizleme Kağıdı 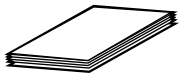	CA99501-0012	10 yaprak Tarayıcının içini kolayca temizlemek için kullanılır. Temizleyici F1 püskürtün ve bunu tarayıcıyla bir belge tarar gibi tarayın.
Temizleme Mendili 	PA03950-0419	24 paket F1 Temizleyicisi ile önceden nemlendirilmiştir. Kuru bir bezi F1 Temizleyicisi ile nemlendirmek yerine bu mendiller kullanılabilir.
Pamuklu çubuk	Piyasada mevcuttur	Ultrasonik algılayıcı gibi çok küçük parçaları temizlemek için kullanılır.
Kuru bez		Kir ve lekeleri silerek temizlemek için kullanılır. Temizlemek için Temizleyici F1 ile nemlendirin.

> **DİKKAT**
>
> Temizleme malzemelerinin güvenli ve doğru kullanımı için her bir ürünün üzerindeki önlemleri okuyun.

Temizleme malzemeleri hakkında daha fazla bilgi için, bu ürünü satın aldığınız distribütörle veya satıcıyla temasa geçin.

Temizlenmesi gereken parçalar ve temizleme sıklığı

Yer		Temizleme sıklığı
Tarayıcının içi (ADF)	Fren silindiri	Her 10.000 yaprakta bir
	Toplama silindiri	
	Besleme silindiri	
	Kağıt çıkarma silindiri	
	Plastik silindir	
	Lastik silindir	
	Kanal silindiri	
	Belge algılayıcı	
	Ultrasonik algılayıcı	
	Cam	
	Kağıt yolu	
Tarayıcının içi (Düz yataklı) [fi-8700/fi-8700S]	Belge pedi	
	Belge yatağı	

Taranan her belirli yaprak sayısından sonra tarayıcının içinin (ADF) düzenli olarak temizlenmesi gerekir. Tarayıcı taranan yaprak sayısını kaydeder, böylece son temizlikten sonra taranan yaprak sayısını kontrol edebilirsiniz.
Taranan yaprak sayısını kontrol etmek için aşağıdaki yöntemlerden birini uygulayın.

- İşletmen panelinin [Ayarlar Menüsü] ekranında [5:Tükenebilir parça sayaçları]

  ➡ Ayarlar Menüsünü Kullanma Prosedürü (sayfa 106)

- Software Operation Panel

  ➡ Yaprak Sayaçlarını Kontrol Etme (sayfa 272)

DİKKAT

Taranan belgelerin durumuna bağlı olarak tarama sıklığı değişir. Aşağıdaki belge türleri kullanıldığı zaman tarayıcı daha sık temizlenmelidir:

- Kuşe kağıdı gibi yüzeyi pürüzsüz belgeler
- Metin veya grafiklerle tüm yüzeyi kaplı olan belgeler
- Karbonsuz kağıt gibi kimyasal işlem görmüş belgeler
- Fazla miktarda kalsiyum karbonat içeren kağıtlar
- Kurşun kalemle yazılmış belgeler
- Toneri yeterince kaynaşmamış belgeler

Tarayıcının Dışını Temizleme

ADP kağıt kanalı (besleyici) ve kağıt çıkış tepsisi dahil olmak üzere tarayıcı kuru bir bez, Temizleyici F1 veya yumuşak bir deterjan ile hafifçe nemlendirilmiş bir bez veya Temizleme Mendili ile temizlenmelidir.

DİKKAT

- Deformasyon ve renk solmasını önlemek için asla tiner veya diğer organik çözücüleri kullanmayın.
- Temizleme sırasında tarayıcının içine su kaçmadığından emin olun.
- Çok fazla miktarda F1 temizleyicisi veya yumuşak deterjan kullanıldığı zaman temizleyicinin kuruması biraz vakit alabilir. Az bir miktar kullanın. Temizlenen parçalarda temizleyici kalıntısı bırakmamak için parçaları güzelce silin.

- **fi-8600**

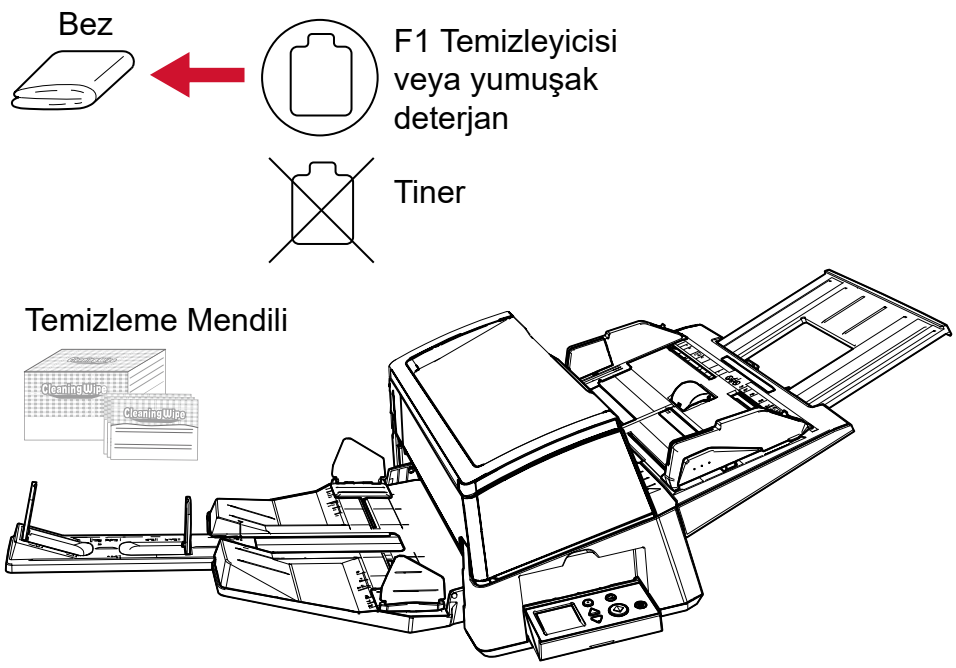

- **fi-8700/fi-8700S**

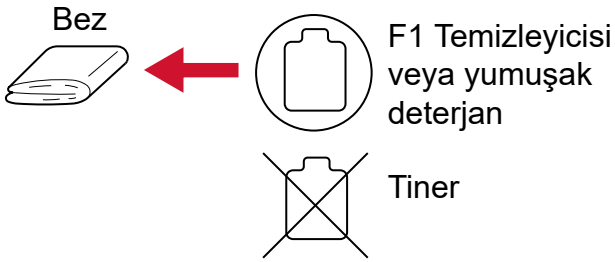

Temizleme Mendili

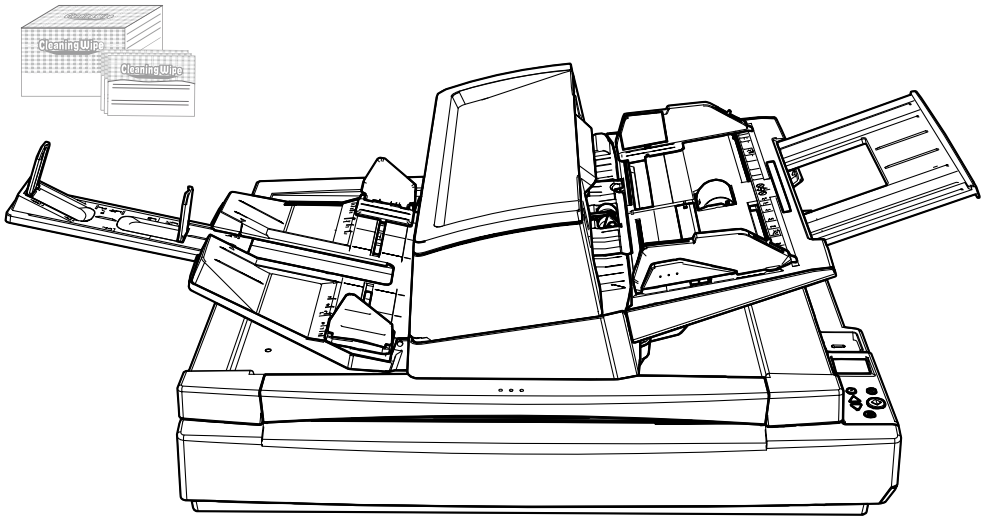

Tarayıcının İçini (ADF) Temizleme Kağıdıyla Temizleme

ADF'nin içi Temizleyici F1 ile nemlendirilmiş Temizleme Kağıdı kullanılarak temizlenebilir.
Tarayıcı belgeleri beslemeye devam ettikçe, kağıt tozu ADF içinde birikir ve taramayla ilgili sorunlara neden olabilir veya taranan sonuçları etkileyebilir. Temizlik taranan yaklaşık her 10.000 yaprakta bir gerçekleştirilmelidir. Bu kriter taranan belgelerin cinsine göre değişir. Örneğin, toneri yeterince kaynaşmamış olan belgeler tarandığı zaman tarayıcıyı daha sık temizlemek gerekebilir.

DİKKAT

- ADF'yi temizlerken su veya yumuşak deterjan kullanmayın.
- Çok fazla miktarda F1 temizleyicisi kullanıldığı zaman temizleyicinin kuruması biraz vakit alabilir. Az bir miktar kullanın.

1 Tarayıcıyı açın.

➡ Tarayıcıyı Açma (sayfa 42)
LCD'de [Hazır] ekranı görüntülenir.

2 [Menu] düğmesine basın.
LCD'de [Ayarlar Menüsü] ekranı görüntülenir.

3 [3:Temizleme] öğesini seçmek [△]/ [▽] düğmesine basın ve ardından [Scan/Enter] düğmesine basın.
LCD'de [Temizleme] ekranı görüntülenir.

4 [1:Temizleme Kağıdı] öğesini seçmek [△]/ [▽] düğmesine basın ve ardından [Scan/Enter] düğmesine basın.
LCD'de bir mesaj görüntülenir.

DİKKAT

Temizleme sırasında bir görüntü tarama uygulamasıyla taramaya başlamayın.

5 Temizleme Kağıdı'nı F1 Temizleyicisi ile nemlendirin.

6 Kağıt kanalı uzantısını Temizleme Kağıdının uzunluğuna göre çekin.

➡ ADF Kağıt Kanalını (Besleyici) Ayarlama (sayfa 55)

7 Çıktı rafını Temizleme Kağıdının uzunluğuna göre ayarlayın.

➡ Çıktı Rafını Ayarlama (sayfa 56)

8 Temizleme Kağıdını ADF kağıt alma tablasına (besleyici) yerleştirin.

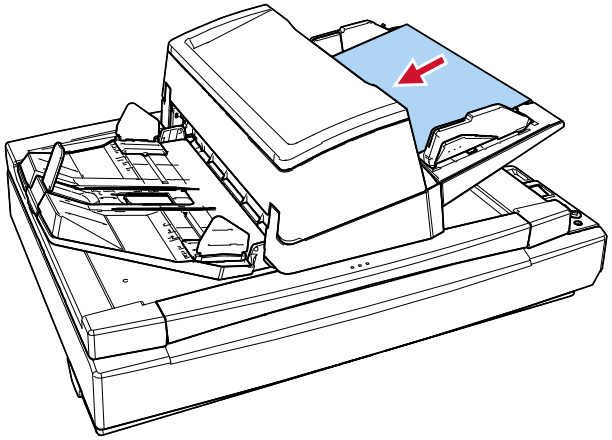

9 Kenar kılavuzlarını Temizleme Kağıdının genişliğine göre ayarlayın.

Kenar kılavuzlarıyla Temizleme Kağıdı arasında boşluk kalmayacak şekilde, kenar kılavuzlarını kenar kılavuzu tuşlarına basarak kaydırın.

Aksi takdirde Temizleme Kağıdı çarpık olarak beslenebilir.

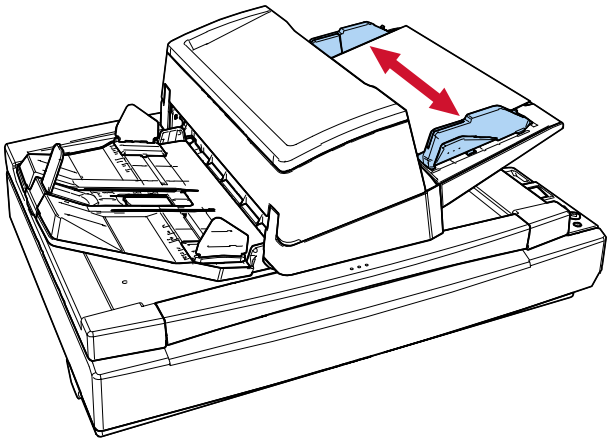

10 [Scan/Enter] düğmesine basın ve Temizleme Kağıdını tarayın.

Temizleme Kağıdı beslenir ve çıktı rafına çıkartılır.

11 Temizleme sayacını sıfırlamak için aşağıdaki yöntemlerden birini kullanın.

- İşletmen panelinin [Ayarlar Menüsü] ekranında [5:Tükenebilir parça sayaçları]

  ➡ Ayarlar Menüsünü Kullanma Prosedürü (sayfa 106)

- Software Operation Panel

  ➡ Yaprak Sayaçlarını Sıfırlama (sayfa 275)

Tarayıcının İçini (ADF) bir Bezle Temizleme

ADF'nin içi, Temizleyici F1 ile nemlendirilmiş bir bez veya Temizleme Mendili kullanılarak temizlenebilir. Tarayıcı belgeleri beslemeye devam ettikçe, kağıt tozu ADF içinde birikir ve taramayla ilgili sorunlara neden olabilir veya taranan sonuçları etkileyebilir. Temizlik taranan yaklaşık her 10.000 yaprakta bir gerçekleştirilmelidir. Bu kriter taranan belgelerin cinsine göre değişir. Örneğin, toneri yeterince kaynaşmamış olan belgeler tarandığı zaman tarayıcıyı daha sık temizlemek gerekebilir.

SAKININIZ

ADF'nin içi tarayıcı kullanımdayken çok ısınır.
ADF'nin içini temizlemeye başlamadan önce gücü kapatın, güç kablosunu prizden çıkarın ve ADF'nin içi soğuyana kadar en az 15 dakika bekleyin.

DİKKAT

- ADF'yi temizlerken su veya yumuşak deterjan kullanmayın.
- Çok fazla miktarda F1 temizleyicisi kullanıldığı zaman temizleyicinin kuruması biraz vakit alabilir. Az bir miktar kullanın. Temizlenen parçalarda temizleyici kalıntısı bırakmamak için parçaları güzelce silin.

1 **Tarayıcıyı kapatın, güç kablosunu prizden çıkarın, ardından ADF içindeki sıcaklık düşene kadar en az 15 dakika bekleyin.**

➡ Tarayıcıyı Kapatma (sayfa 44)

2 **ADF'yi açın.**

➡ ADF'yi Açma (sayfa 47)

SAKININIZ

ADF açıkken yanlışlıkla kapanabilir. Parmaklarınızı kıstırmamak için dikkat edin.

3 Aşağıdaki parçaları Temizleyici F1 ile nemlendirilmiş bir bez veya Temizleme Mendili ile temizleyin.

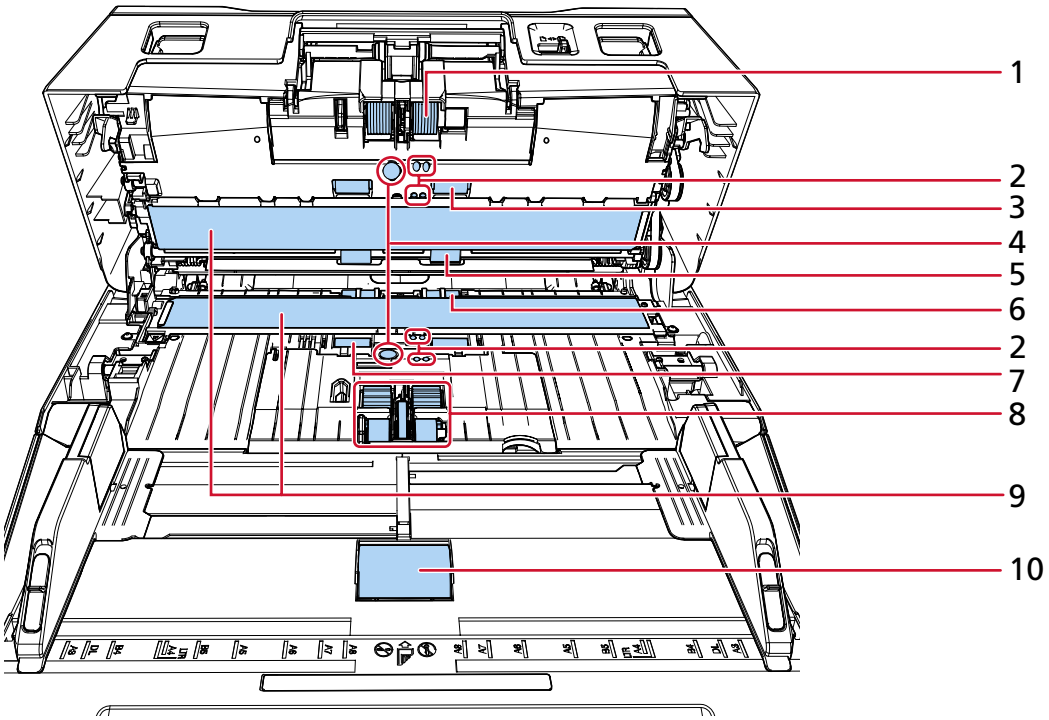

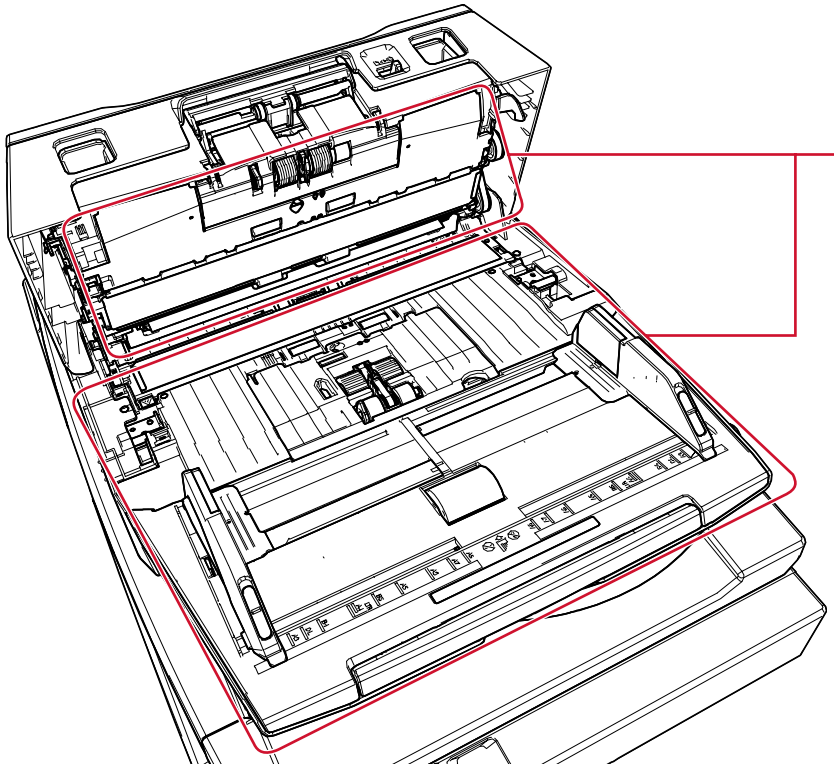

No	Yer
1	Fren silindiri (× 2)
2	Belge algılayıcı (× 8)
3	Besleme silindiri (× 2)
4	Ultrasonik algılayıcı (× 2)
5	Kağıt çıkarma silindiri (× 2)
6	Plastik silindir (× 2)
7	Lastik silindir (× 2)
8	Toplama silindiri (× 5)
9	Cam (× 2)
10	Kanal silindiri (× 1)
11	Kağıt yolu (× 2)

1 Fren silindiri (× 2)

Fren silindirini tarayıcıdan çıkartın.

Fren silindiri çıkartma ile ilgili ayrıntılar için bkz. Fren Silindirini Değiştirme (sayfa 184).

Kir ve tozları silindir yüzeyine zarar gelmeyecek şekilde kanallar boyunca nazikçe silin.

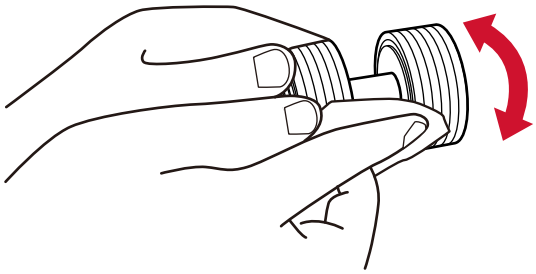

2 Belge algılayıcı (× 2)

4 Ultrasonik algılayıcı (× 2)

Belge algılayıcılarının ve ultrasonik algılayıcılarının yüzeyindeki kir ve tozu nazikçe silin.

İPUCU

Algılayıcıları temizlemek zorsa, pamuklu bir çubuk kullanabilirsiniz.

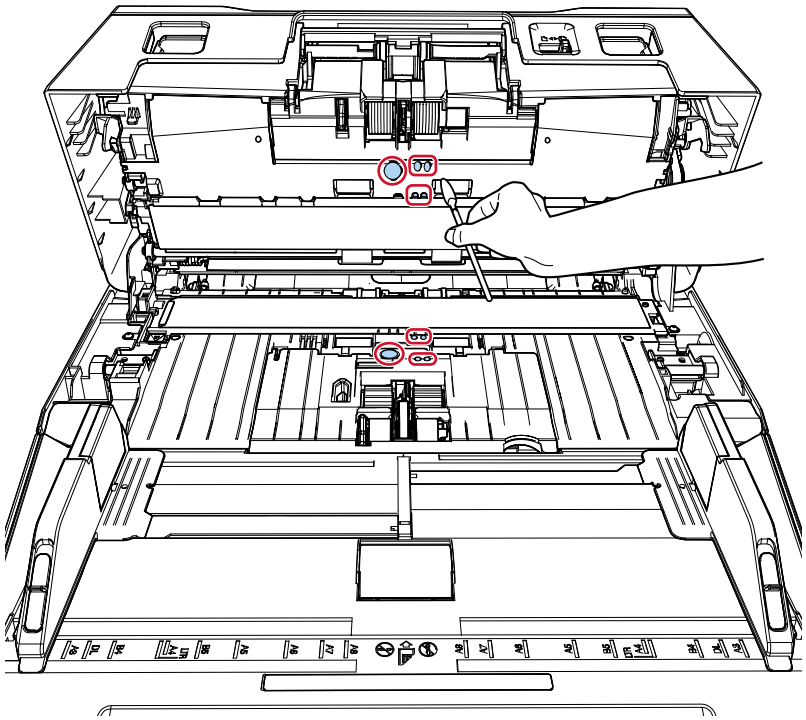

3 Besleme silindiri (× 2)

5 Kağıt çıkarma silindiri (× 2)

Temizlemek üzere besleme ve kağıt çıkarma silindirlerini döndürebilmeniz için tarayıcı açık olmalıdır.

a Güç kablosunu takın ve tarayıcıyı açın.

➡ Tarayıcıyı Açma (sayfa 42)

LCD'de [Hazır] ekranı görüntülenir.

b [Menu] düğmesine basın.
LCD'de [Ayarlar Menüsü] ekranı görüntülenir.

c [3:Temizleme] öğesini seçmek [△]/ [▽] düğmesine basın ve ardından [Scan/Enter] düğmesine basın.
LCD'de [Temizleme] ekranı görüntülenir.

d [2:Silindir Silgeci] öğesini seçmek [△]/ [▽] düğmesine basın ve ardından [Scan/Enter] düğmesine basın.
LCD'de bir mesaj görüntülenir.

DİKKAT

Temizleme sırasında bir görüntü tarama uygulamasıyla taramaya başlamayın.

e ADF'yi açın.

➔ ADF'yi Açma (sayfa 47)

SAKININIZ ADF açıkken yanlışlıkla kapanabilir. Parmaklarınızı kıstırmamak için dikkat edin.

f [Scan/Enter] düğmesine basılınca besleme/çıkarma silindirleri aynı anda döner.
Bir kılavuz olarak, [Scan/Enter] düğmesine yedi kere basılması, besleme/çıkarma silindirlerini tam bir devir döndürecektir.

- fi-8600

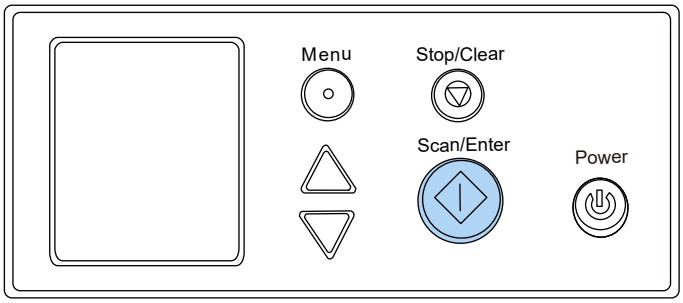

- fi-8700/fi-8700S

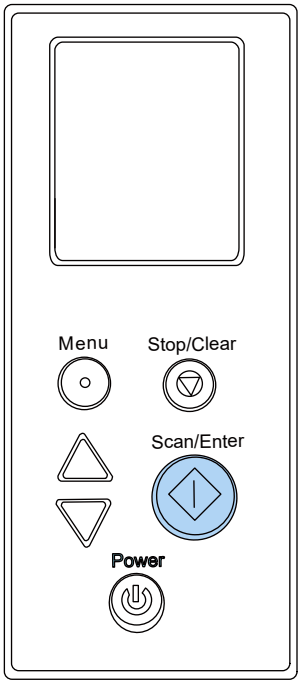



Silindirler dönerken onlara dokunmamaya özen gösterin.

g Dönen besleme silindirlerinin/çıkarma silindirlerinin yüzeyine Temizleyici F1 ile nemlendirilmiş bir bez parçası veya bir Temizleme Mendiliyle koyun ve tüm yüzeydeki kiri ve tozu temizlemek için yatay olarak silin.
Kirli silindirler kağıt besleme performansını olumsuz etkileyeceği için lastik silindirlerin tamamen temizlendiğinden emin olun.

6 Plastik silindir (× 2)

Silindir yüzeyindeki kir ve tozları silindir yüzeyine zarar gelmeyecek şekilde nazikçe silin. Kirli silindirler kağıt besleme performansını olumsuz etkileyeceği için lastik silindirlerin tamamen temizlendiğinden emin olun.
Silindire takılı süngere zarar vermemeye dikkat edin.

7 Lastik silindir (× 2)

Silindir yüzeyindeki kir ve tozları silindir yüzeyine zarar gelmeyecek şekilde nazikçe silin. Kirli silindirler kağıt besleme performansını olumsuz etkileyeceği için lastik silindirlerin tamamen temizlendiğinden emin olun.

8 Toplama silindiri (× 5)

Silindiri elle döndürerek, kir ve tozları silindir yüzeyine zarar gelmeyecek şekilde kanallar boyunca nazikçe silin. Kirli silindirler kağıt besleme performansını olumsuz etkileyeceği için lastik silindirlerin tamamen temizlendiğinden emin olun.

9 Cam (× 2)

Cam bölümlerdeki kir ve tozu nazikçe silin.

DİKKAT

Cam kısım kirliyse görüntülerde dikey çizgiler görünebilir.

10 Kanal silindiri (× 1)

Kanal silindiri kapağı açıkken, silindirin yüzeyindeki kir veya tozu nazikçe silin. Kirli silindirler kağıt besleme performansını olumsuz etkileyeceği için lastik silindirlerin tamamen temizlendiğinden emin olun.

11 Kağıt yolu (× 2)

Kağıt yolunun yüzeyindeki kir ve tozu nazikçe silin.

4 ADF'yi kapatın.

➡ ADF'yi Kapatma (sayfa 48)



ADF'yi kapatırken parmaklarınızın sıkışmamasına dikkat edin.

DİKKAT

ADF'nin tamamen kapandığından emin olun. Aksi takdirde belgeler ADF'ye beslenmeyebilir.

5 Temizleme sayacını sıfırlamak için aşağıdaki yöntemlerden birini kullanın.

- İşletmen panelinin [Ayarlar Menüsü] ekranında [5:Tükenebilir parça sayaçları]

  ➔ Ayarlar Menüsünü Kullanma Prosedürü (sayfa 106)

- Software Operation Panel

  ➔ Yaprak Sayaçlarını Sıfırlama (sayfa 275)

Tarayıcının İçini Temizleme (Düz yataklı) [fi-8700/fi-8700S]

Düz yataklı, Temizleyici F1 ile nemlendirilmiş bir bez veya bir yaprak Temizleme Mendili kullanılarak temizlenebilir.

1 Belge kapağını açın.

➡ Belge Kapağını Açma (sayfa 49)

2 Aşağıdaki parçaları Temizleyici F1 ile nemlendirilmiş bir bez veya Temizleme Mendili ile temizleyin.

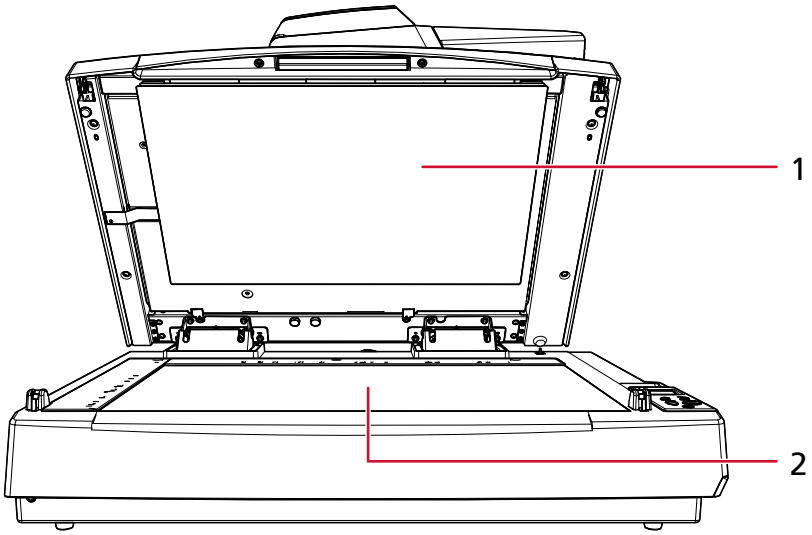

No	Yer
1	Belge pedi
2	Belge yatağı

DİKKAT

Temizleyicinin belge yatağı ile plastik çerçeve arasına girmemesine dikkat edin.

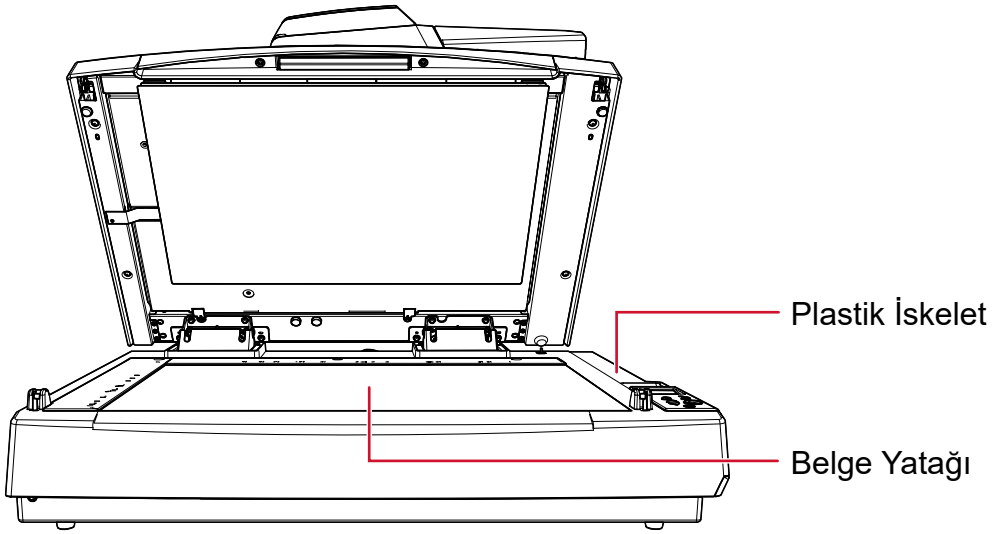

3 **Temizlenen parçaların kurumasını bekleyin.**

4 **Belge kapağını yavaşça kapatın.**

➡ Belge Kapağını Kapatma (sayfa 50)

Aktarım Kağıdını Temizleme

Aktarım Kağıdı kuru bir bez parçası, Temizleyici F1/yumuşak deterjanla nemlendirilmiş bir bez veya Temizleme Mendili ile temizlenmelidir.
Yüzeydeki ve Aktarım Kağıdının içindeki kir ve tozu nazikçe silerek temizleyin.
Aktarım Kağıdını kullandıkça yüzeyinde ve içinde kir ve toz birikir.
Taramayla ilgili sorunlara neden olabileceği veya taranan sonuçları etkileyebileceği için bunu düzenli olarak temizleyin.

DİKKAT

- Aktarım Kağıdının buruşmadığından emin olun.
- Deformasyon ve renk solmasını önlemek için asla tiner veya diğer organik çözücüleri kullanmayın.
- Aktarım Kağıdına sürtmek için güç kullanmayın, aksi takdirde hasar veya deformasyona neden olabilir.
- Aktarım Kağıdının içini Temizleyici F1/yumuşak deterjanla nemlendirilmiş bir bez veya Temizleme Mendili ile temizledikten sonra tamamen kuruyana kadar Aktarım Kağıdını kapatmayın.
- Aktarım Kağıdı yaklaşık 500 taramada bir değiştirilmelidir.
  Bu yönergelerin taranan belgelerin türüne ve tarayıcının ne sıklıkta kullanıldığına ve temizlendiğine bağlı olarak değiştiğine dikkat edin.
  Aktarım Kağıdı satın alma hakkında bilgi için bu ürünü satın aldığınız distribütör/satıcı ile temasa geçin.

Sarf Malzemelerinin Değiştirilmesi

Bu bölümde tarayıcı sarf malzemelerinin nasıl değiştirileceği anlatılır.

> **DİKKAT** ADF'nin içi tarayıcı kullanımdayken çok ısınır.
> Sarf malzemelerini değiştirmeden önce tarayıcıyı kapatın, güç kablosunu prizden mutlaka çıkarın ve ADF'nin içi soğuyana kadar en az 15 dakika bekleyin.

Sarf Malzemeleri ve Değiştirme Çevrimleri

Ad	Parça No.	Önerilen Değiştirme Döngüsü
FREN SİLİNDİRİ 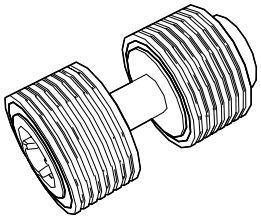	PA03740-K010	Her 250.000 yaprakta bir
TOPLAMA SİLİNDİRİ 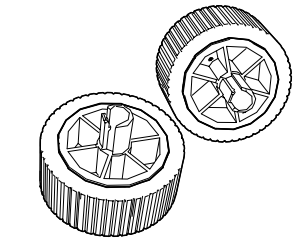 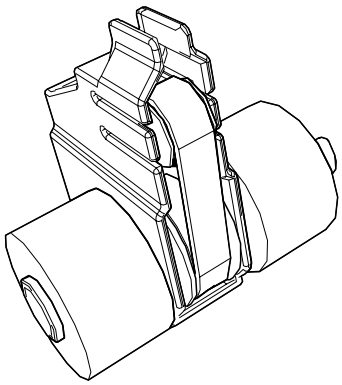	PA03740-K011	Her 250.000 yaprakta bir

Parçaların düzenli aralıklarla değiştirilmesi gerekmektedir. Yedekte yeni sarf malzemelerinin bulundurulması ve kullanım ömürlerinin sonuna gelmeden sarf malzemelerinin değiştirilmesi önerilir. Tarayıcı, her bir tükenebilir malzeme için (toplama silindiri ve fren silindiri) taranan yaprak sayısını ve

kalan mürekkep miktarını (yazdırma kartuşu) kaydeder, bu da tükenebilir malzemelerin ne zaman değiştirileceğini belirlemenizi sağlar.
Taranan yaprak sayısını ve kalan mürekkep miktarını kontrol etmek için aşağıdaki yöntemlerden birini uygulayın.

- İşletmen panelinin [Ayarlar Menüsü] ekranında [5:Tükenebilir parça sayaçları]

  ➡ Ayarlar Menüsünü Kullanma Prosedürü (sayfa 106)

- Software Operation Panel

  ➡ Yaprak Sayaçlarını Kontrol Etme (sayfa 272)

Önerilen değiştirme döngüleri, A4 (80 g/m^2 [20 lb]) I. hamur kağıt veya II. hamur kağıt kullanımı için yaklaşık yönergelerdir. Bu yönergeler, taranan belgelerin türüne, tarayıcı kullanımına, temizleme sıklığına ve çalıştırma ortamına bağlı olarak farklılık gösterir.

DİKKAT

Sadece belirtilen sarf malzemelerini kullanın.

Sarf malzemeleri satın alma hakkında daha fazla bilgi için, bu ürünü satın aldığınız distribütörle veya satıcıyla temasa geçin.

Fren Silindirini Değiştirme

1 **Tarayıcıyı kapatın, güç kablosunu prizden çıkarın, ardından ADF içindeki sıcaklık düşene kadar en az 15 dakika bekleyin.**

➡ Tarayıcıyı Kapatma (sayfa 44)

2 **ADF kağıt alma tablasından (besleyici) tüm belgeleri kaldırın.**

3 **ADF'yi açın.**

➡ ADF'yi Açma (sayfa 47)

⚠SAKININIZ	ADF açıkken yanlışlıkla kapanabilir. Parmaklarınızı kıstırmamak için dikkat edin.

4 **Fren silindiri kapağını ok yönünde açın.**

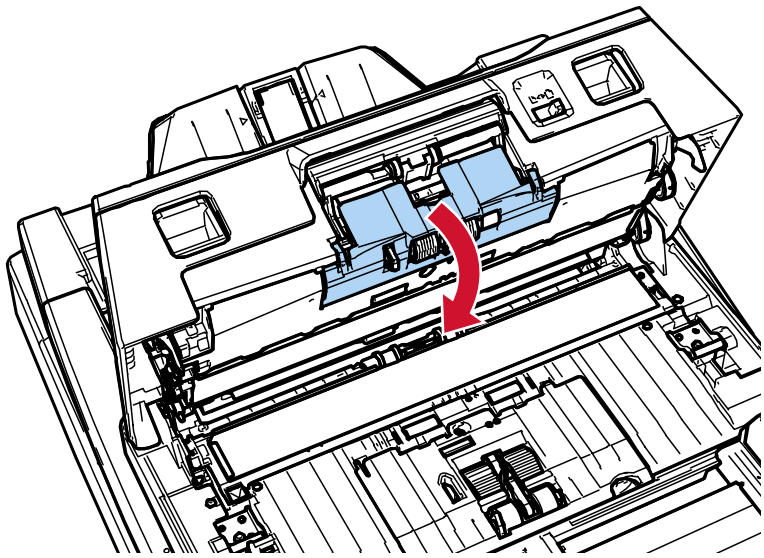

5 **Fren silindirini çıkarın.**

Önce silindirin sol tarafını ok yönünde ① kaldırın, ardından mili sağdaki yuvadan ok yönünde ② çekin.

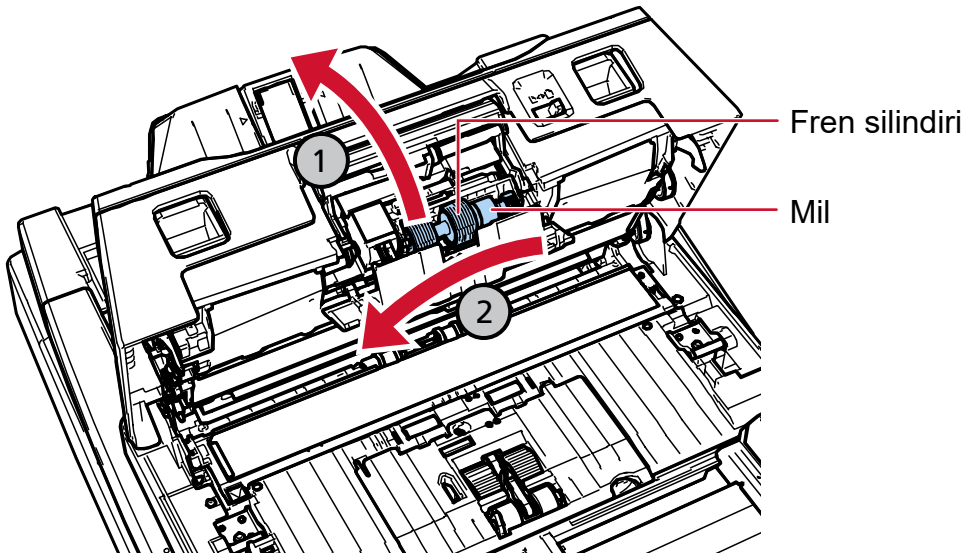

6 Fren silindirini şaftından çıkartın.

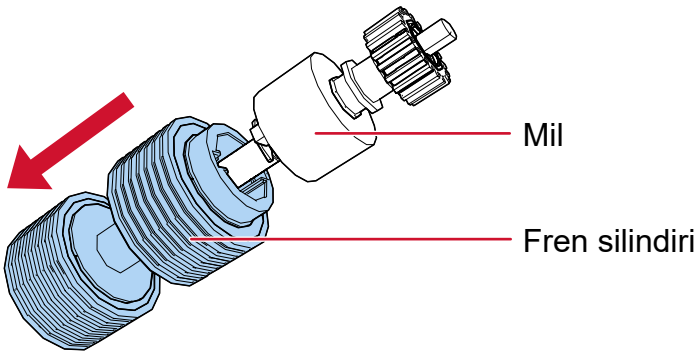

7 Şafta yeni bir fren silindiri takın.

Şafttaki çıkıntıyı yuvaya yerleştirin.

Bir tık sesi ile silindirin yerine kilitlendiğinden emin olun.

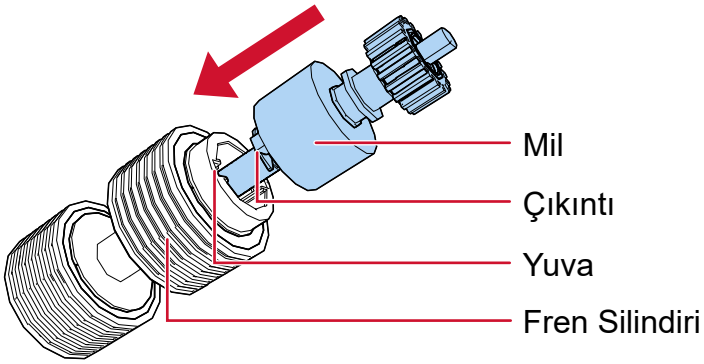

Fren silindirinin düzgün olarak takıldığından emin olun. Aksi takdirde kağıt sıkışmaları meydana gelebilir.

8 Fren silindirini takın.

Milin sağ ucunu deliğin şekline göre ok (1) yönünde deliğe yerleştirin ve ardından milin sol tarafını ok (2) yönünde takın.

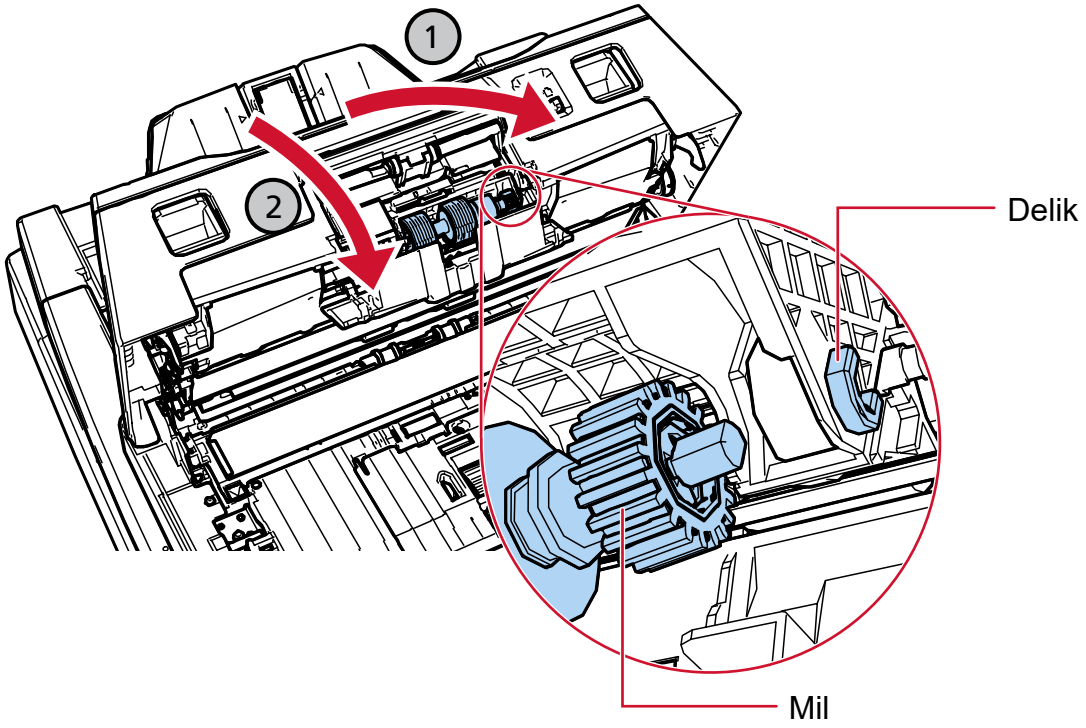

Fren silindirinin düzgün olarak takıldığından emin olun. Aksi takdirde kağıt sıkışmaları meydana gelebilir.

9 Fren silindiri kapağını kapatın.

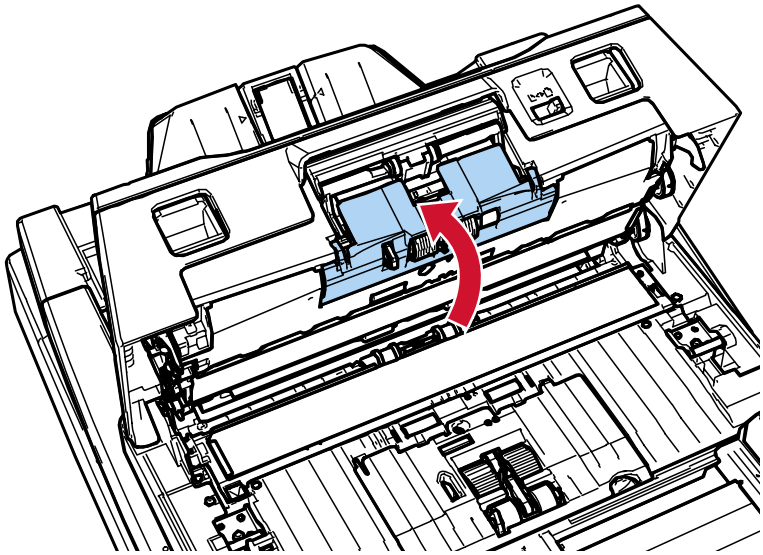

10 ADF'yi kapatın.

➡ ADF'yi Kapatma (sayfa 48)

⚠SAKININIZ	ADF'yi kapatırken parmaklarınızın sıkışmamasına dikkat edin.

11 Güç kablosunu takın ve tarayıcıyı açın.

➡ Tarayıcıyı Açma (sayfa 42)

12 Fren silindiri sayacını sıfırlamak için aşağıdaki yöntemlerden birini kullanın.

- İşletmen panelinin [Ayarlar Menüsü] ekranında [5:Tükenebilir parça sayaçları]

  ➡ Ayarlar Menüsünü Kullanma Prosedürü (sayfa 106)

- Software Operation Panel

  ➡ Yaprak Sayaçlarını Sıfırlama (sayfa 275)

Toplama Silindirini Değiştirme

İki toplama silindiri türü bulunur. Toplama silindirlerini değiştirirken ikisini birlikte değiştirmeye dikkat edin.

1 Tarayıcıyı kapatın, güç kablosunu prizden çıkarın, ardından ADF içindeki sıcaklık düşene kadar en az 15 dakika bekleyin.

➡ Tarayıcıyı Kapatma (sayfa 44)

2 ADF kağıt alma tablasından (besleyici) tüm belgeleri kaldırın.

3 ADF'yi açın.

➡ ADF'yi Açma (sayfa 47)

⚠DİKKAT	ADF açıkken yanlışlıkla kapanabilir. Parmaklarınızı kıstırmamak için dikkat edin.

4 Sayfa kılavuzunu açın.

Kenar kılavuzu düğmelerine (1) basarken kenar kılavuzları sonuna kadar kaydırın ve sayfa kılavuzunu oluktan (2) çekip açın.

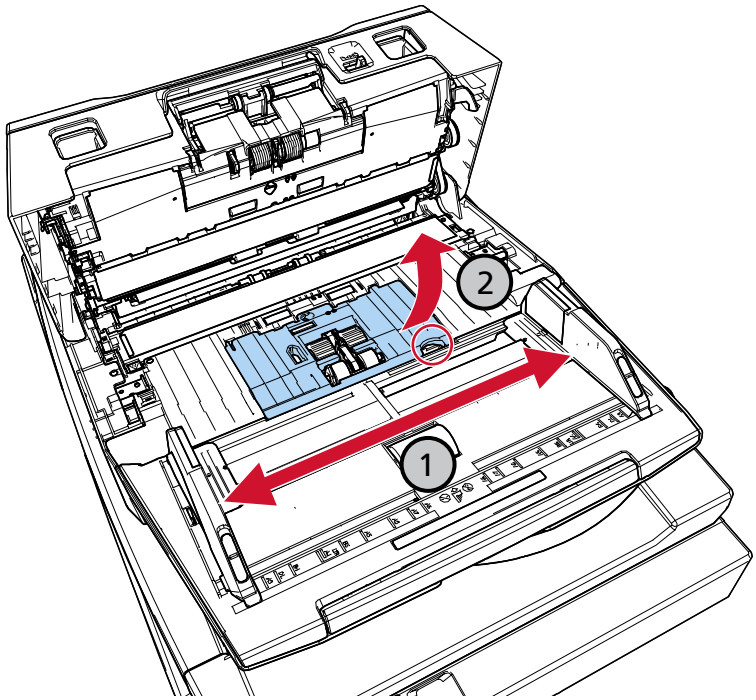

5 Size yakın olan toplama silindirini sökün.

a Mildeki burçları (× 2) ok yönünde döndürün.

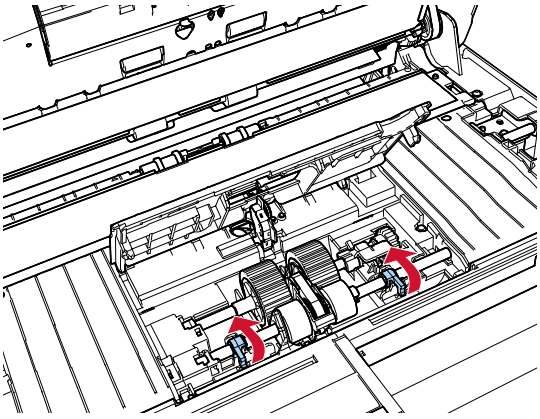

b Burçları (× 2) mil üzerinde ok yönünde kaydırın.

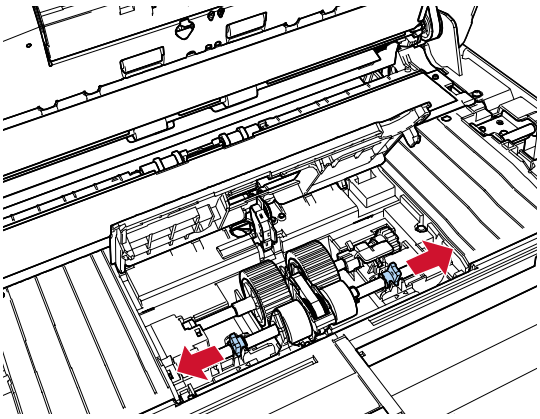

c Toplama silindirini çıkarın.

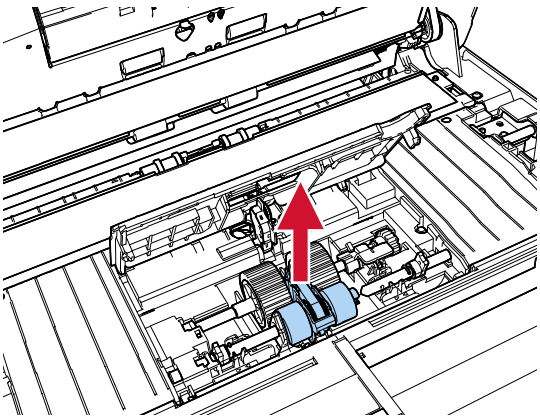

6 Sizden uzaktaki toplama silindirini sökün.

a Mildeki burcu ok yönünde döndürün.

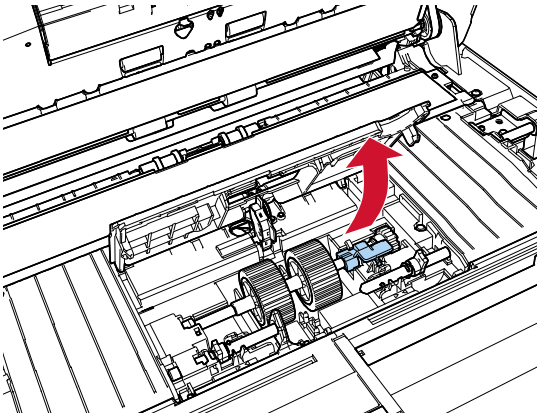

b Burcu (1) yönünde (yaklaşık 5 mm) kaldırıp yuvadan ucunu çıkarmak için mili (2) yönünde kaydırın, sonra da çıkarmak için mili (3) yönünde kaldırın.

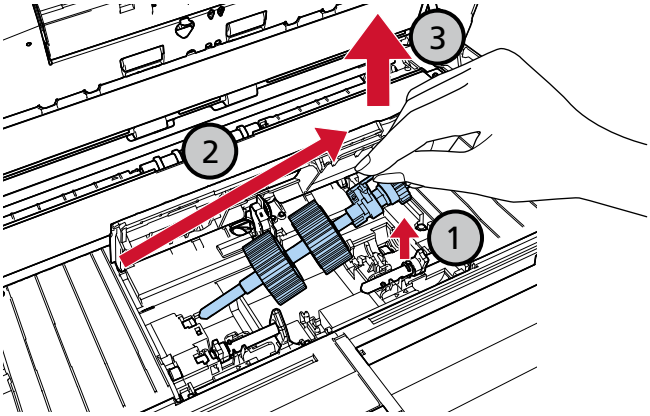

Mildeki burcun yakınındaki dişlide gres yağı vardır. Dişliye dokunmamaya dikkat edin.

7 Toplama silindirlerini (× 2) milden tek tek sökün.

a Tutma klipsini kaldırırken toplama silindirini şafttan dışarı çekin.

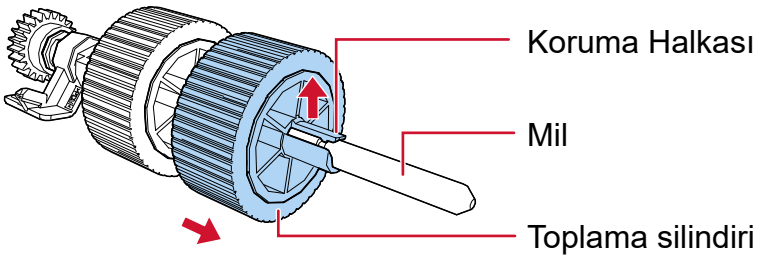

b Tutma klipsini kaldırırken diğer toplama silindirini şafttan dışarı çekin.

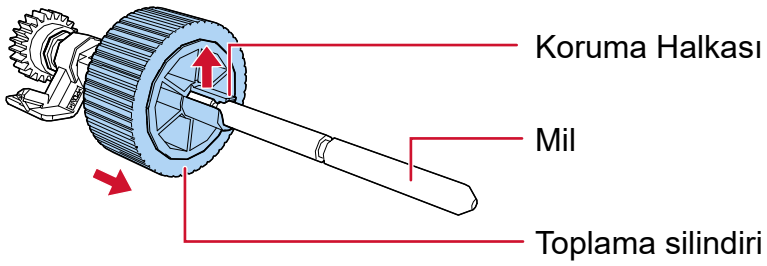

8 Yeni toplama silindirlerini (× 2) mile tek tek takın.

a Bir elinizle milin burcunu, diğer elinizle de toplama silindirini rondela size bakacak şekilde tutun ve ardından toplama silindirini ok yönünde (1) mile yerleştirin. Toplama silindirini ok yönünde (2) döndürürseniz mili daha kolay yerleştirirsiniz.

Bir tık sesi ile silindirin yerine kilitlendiğinden emin olun.

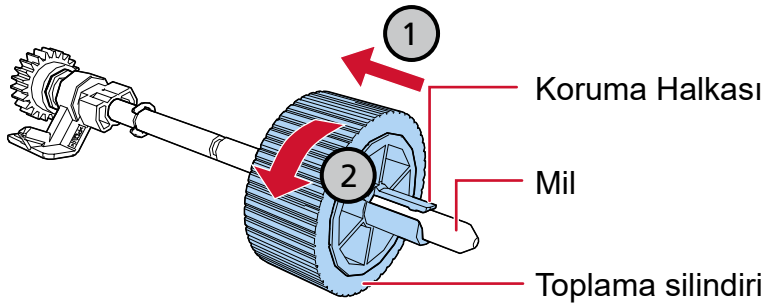

Toplama silindirlerinin düzgün olarak takıldığını onaylayın. Aksi takdirde kağıt sıkışmaları meydana gelebilir.

b Bir elinizle milin burcunu, diğer elinizle de diğer toplama silindirini rondela size bakacak şekilde tutun ve ardından toplama silindirini ok yönünde (1) mile yerleştirin. Toplama silindirini ok yönünde (2) döndürürseniz mili daha kolay yerleştirirsiniz.

Bir tık sesi ile silindirin yerine kilitlendiğinden emin olun.

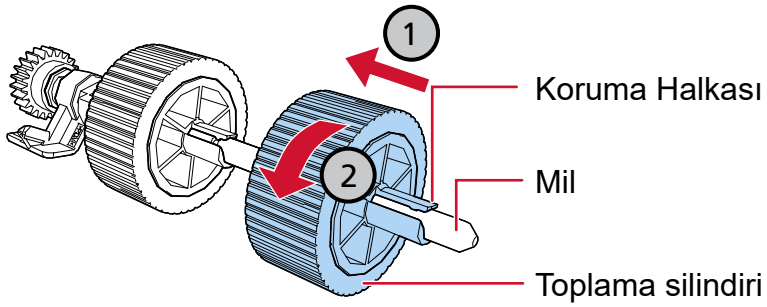

Toplama silindirlerinin düzgün olarak takıldığını onaylayın. Aksi takdirde kağıt sıkışmaları meydana gelebilir.

9 Toplama silindirini sizden uzaktaki konuma takın.

a Şaftın sol ucunu yuvaya yerleştirin ve diğer ucu kademeli olarak indirin.

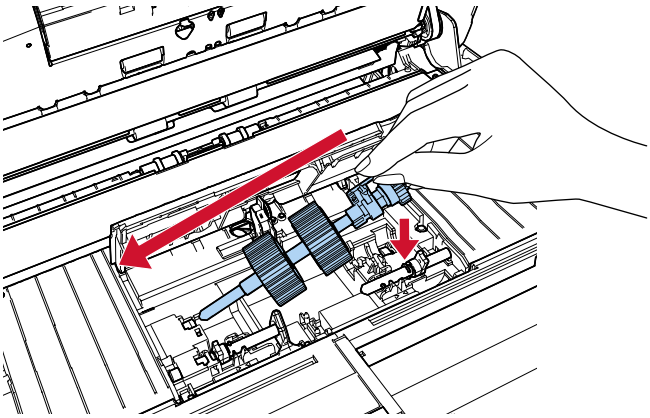

b Mildeki burcu ok yönünde döndürün.

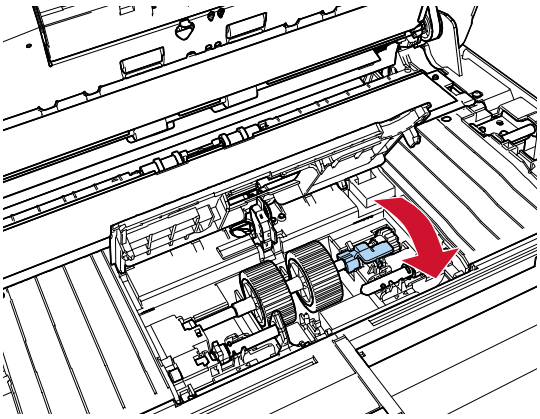

10 Yeni toplama silindirini size yakın konuma takın.

a Tarayıcıdaki çıkıntıları (× 2) toplama silindirindeki deliklere (× 2) takın.

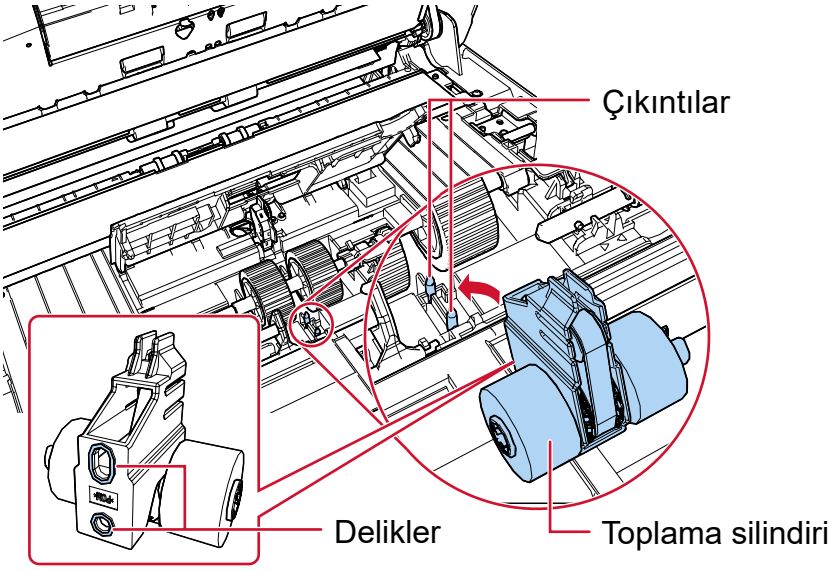

b Sol mildeki burcu ok yönünde kaydırın.

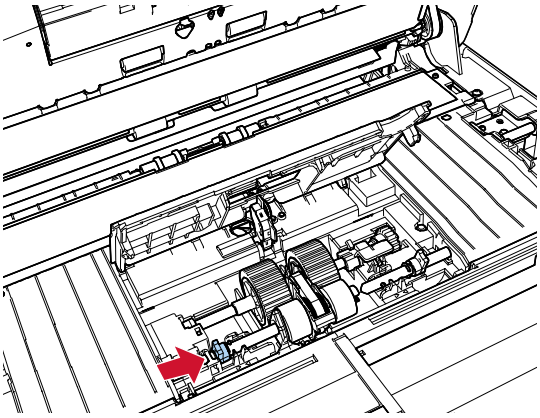

c Sağ mildeki çıkıntıyı, toplama silindirindeki tırnağa takın ve burcu sağ silindir üzerinde ok yönünde kaydırın.

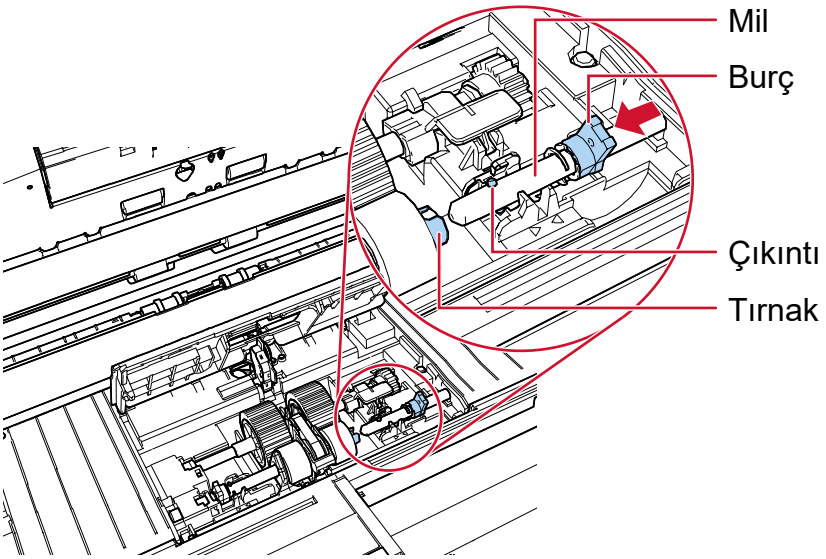

d Mildeki burçları (× 2) ok yönünde döndürün.

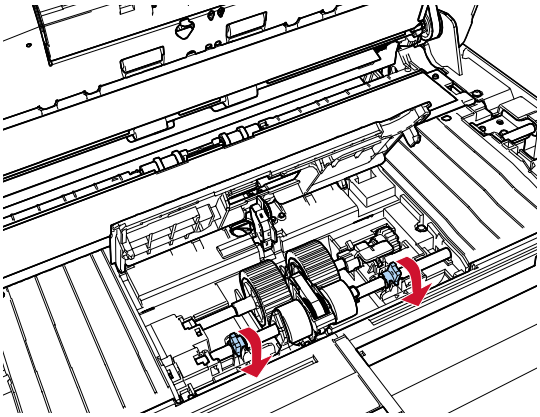

Toplama silindirlerinin düzgün olarak takıldığını onaylayın. Aksi takdirde kağıt sıkışmaları meydana gelebilir.

11 Sayfa kılavuzunu kapatın.

Sayfa kılavuzunun her iki ucunun da sıkıca kapandığından emin olun.

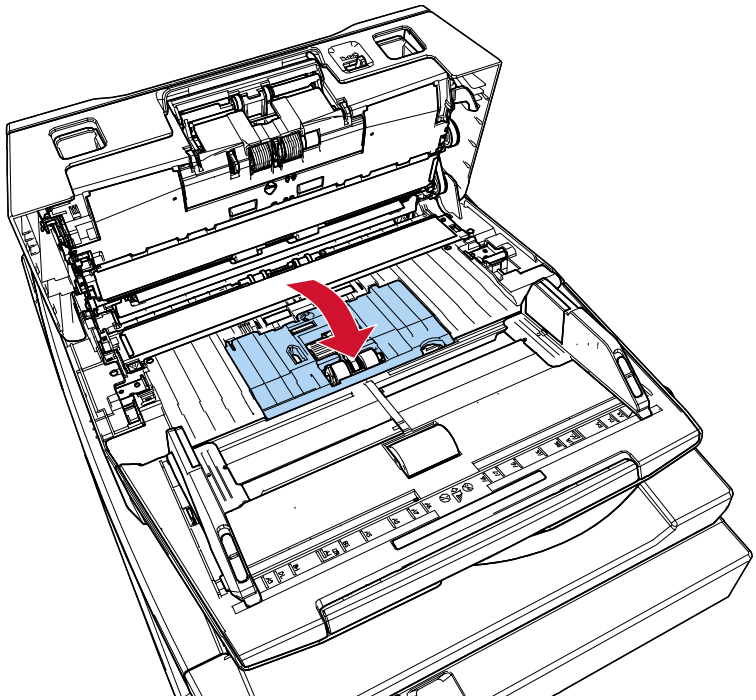

12 **ADF'yi kapatın.**

➡ ADF'yi Kapatma (sayfa 48)

SAKININIZ	ADF'yi kapatırken parmaklarınızın sıkışmamasına dikkat edin.

13 **Güç kablosunu takın ve tarayıcıyı açın.**

➡ Tarayıcıyı Açma (sayfa 42)

14 **Toplama silindiri sayacını sıfırlamak için aşağıdaki yöntemlerden birini kullanın.**

- İşletmen panelinin [Ayarlar Menüsü] ekranında [5:Tükenebilir parça sayaçları]

  ➡ Ayarlar Menüsünü Kullanma Prosedürü (sayfa 106)

- Software Operation Panel

  ➡ Yaprak Sayaçlarını Sıfırlama (sayfa 275)

Sorun Giderme

Bu bölümde, kağıt sıkışmalarının ve diğer sorunların nasıl çözüleceği, tarayıcı bayisine başvurmadan önce kontrol edilmesi gereken noktaların neler olduğu ve cihaz etiketinin nasıl kontrol edileceği anlatılır.

DİKKAT

Bu bölümde ele alınmayan diğer hatalar/sorunlar hakkında ayrıntılar için, tarayıcı sürücünüzün ve görüntü tarama uygulamanızın kılavuzuna/yardımına bakın.

Bir Kağıt Sıkışması Oluştuğunda

Aşağıdaki prosedürle ADF'de kalan belgeleri çıkarın:

SAKININIZ

- Sıkışmış belgeleri zorla çekerek çıkarmaya çalışmayın ve önce ADF'yi açtığınızdan emin olun.
- Sıkışmış belgeleri çıkarırken sivri kısımlara dokunmamaya dikkat edin. Aksi taktirde yaralanabilirsiniz.
- Sıkışmış belgeleri çıkarırken saç, kravat ve kolye gibi şeylerin tarayıcının iç kısmına takılmamasına dikkat edin.
- İşlem sırasında ADF'nin içi aşırı ısınabilir. Kendinizi yakmamaya dikkat edin.

1 **ADF kağıt alma tablasından (besleyici) tüm belgeleri kaldırın.**

2 **ADF'yi açın.**

➡ ADF'yi Açma (sayfa 47)

SAKININIZ

ADF açıkken yanlışlıkla kapanabilir. Parmaklarınızı kıstırmamak için dikkat edin.

3 Sıkışmış belgeyi çıkarın.

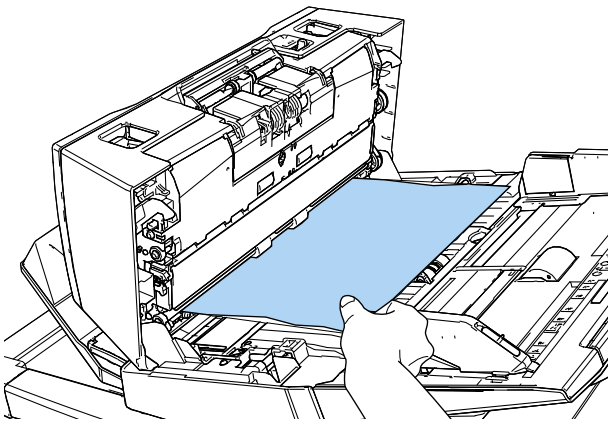

DİKKAT

- Bütün belgeleri ve kağıt yolunu dikkatlice kontrol ettiğinizden emin olun. Kağıt sıkışmasına neden olan zımba veya ataş gibi maddeleri çıkarın.
- Zımbalı veya ataşlı belgeleri çıkarırken, cam veya kılavuzlara zarar vermemeye özen gösterin.

4 ADF'yi kapatın.

➡ ADF'yi Kapatma (sayfa 48)

SAKININIZ ADF'yi kapatırken parmaklarınızın sıkışmamasına dikkat edin.

DİKKAT

- ADF'nin tamamen kapandığından emin olun. Aksi takdirde belgeler ADF'ye beslenmeyebilir.
- Bazen tarama tamamlandığında veya iptal edildiğinde herhangi bir hata mesajı görüntülenmeden belgeler ADF'de kalabilir. Bu durumda, yukarıda belirtilmiş 1 ile 4 arasındaki adımları uygulayarak belgeleri çıkartın.
- Taramaya devam etmek için hangi sayfadan devam etmek istediğinizi kontrol edin veya belgeyi tekrar ADF kağıt alma tablasına (besleyici) yerleştirin.

Hatalar

- **Hata Gösterimi**

  Tarayıcı kullanılırken bir hata oluştuğunda, aşağıdaki iki konumda hata bilgileri görüntülenir.

  - LCD (sayfa 198)
  - Error Recovery Guide Penceresi (sayfa 199)

- **LCD**

  Tarayıcı kullanılırken bir hata oluştuğunda, LCD'de bir hata kodu ve bir hata mesajı görüntülenir.
  Hata ekranını [Stop/Clear] düğmesine basarak silebilirsiniz.
  Bir kağıt sıkışması için, tarayıcıda belge olmadan ([Hazır] durumu) belirli bir süre geçtikten sonra mesajın silineceğine dikkat edin.

  - fi-8600

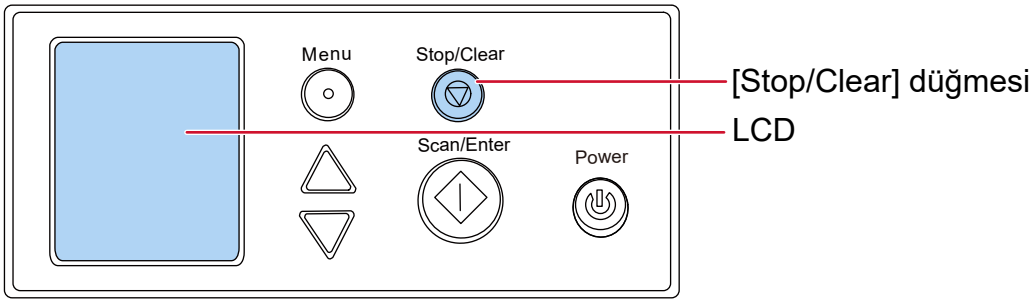

  - fi-8700/fi-8700S

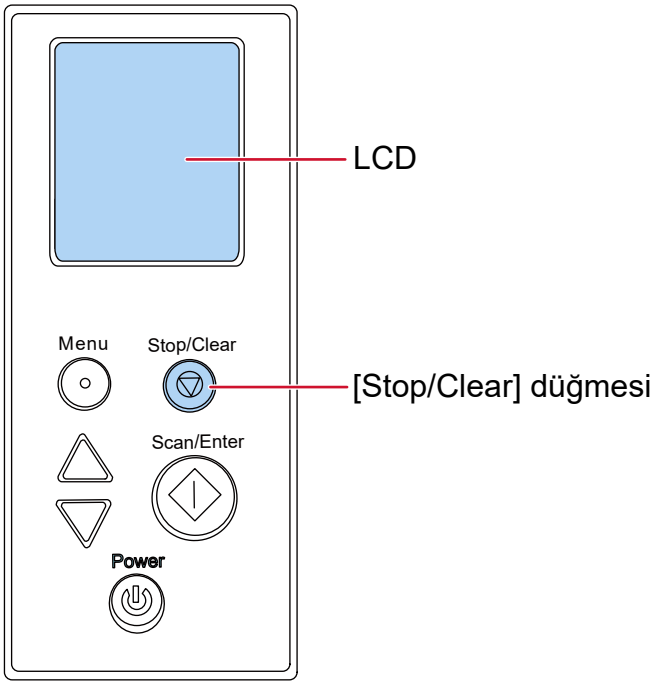

- **Error Recovery Guide Penceresi**

  Tarayıcı kullanılırken bir hata oluştuğunda, Error Recovery Guide penceresinde hata adı ve kod görüntülenir.
  Windows'ta oturum açtığınızda, Error Recovery Guide başlatılır ve görev çubuğunun en sağındaki bildirim alanında Error Recovery Guide simgesi görüntülenir.
  Ekranda gösterilen bilgileri not edin ve sorunun nasıl çözülebileceği ile ilgili bilgi almak için [Ayrıntılar] tuşuna tıklayın.

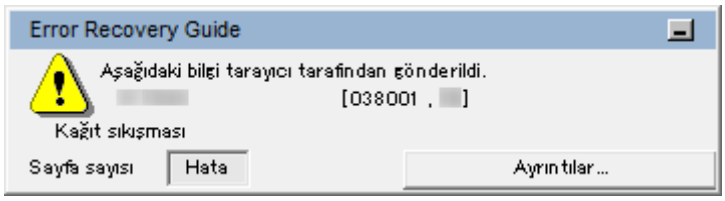

- **Hata Listesi**

LCD		Error Recovery Guide Penceresi	Başvurun:
Hata Kodu	**Hata Mesajı Özeti**		
A1:B3 Hatası	Damgalayıcı hatası (iletişim zaman aşımı)	Damgalayıcı hatası (iletişim zaman aşımı)	Damgalayıcı Hatası (Damgalayıcı Takılmışsa) [fi-8600] (sayfa 203)
A2:B5 Hatası	Damgalayıcı hatası (yazdırma başı)	Damgalayıcı hatası (yazdırma başı)	
A3:B6 Hatası	Damgalayıcı hatası (EEPROM)	Damgalayıcı hatası (EEPROM)	
A4:B8 Hatası	Damgalayıcı hatası (ROM)	Damgalayıcı hatası (ROM)	
C0:E5 Hatası	Bellek hatası (Ön)	Bellek hatası	Bellek Hatası/LSI Hatası (sayfa 203)
C0:E6 Hatası	Bellek hatası (Arka)		
C0: E9 Hatası	LSI hatası (Ön)	LSI hatası	
C0:EA Hatası	LSI hatası (Arka)		
E0:87 Hatası	Düz yataklı taşıma hatası	Düz yataklı motor hatası	Düz Yataklı Taşıyıcı Hatası [fi-8700/fi-8700S] (sayfa 204)
E1:7E Hatası	Optik hata (düz yataklı)	Optik hata (düz yataklı)	Optik hata (düz yataklı) [fi-8700/fi-8700S] (sayfa 204)
E2:74 Hatası	Optik hata (ADF Ön)	Optik hata (ADF ön yüz)	Optik Hata (ADF) (sayfa 205)
E3:75 Hatası	Optik hata (ADF Arka)	Optik hata (ADF arka yüz)	

LCD		Error Recovery Guide Penceresi	Başvurun:
Hata Kodu	**Hata Mesajı Özeti**		
E6:D3 Hatası	İşletmen Paneli hatası	İşletmen Paneli hatası	İşletmen Paneli Hatası (sayfa 205)
E7:D2 Hatası	EEPROM error	EEPROM hatası	EEPROM Hatası (sayfa 206)
E9:F5 Hatası	Resim belleği okuma-yazma hatası (Ön)	Görüntü belleği okuma-yazma hatası (F)	Resim Belleği Okuma-Yazma Hatası (sayfa 206)
E9:F6 Hatası	Resim belleği okuma-yazma hatası (Arka)	Görüntü belleği okuma-yazma hatası (B)	
F2:C4 Hata	Toplama kolu arızası	Toplama kolu arızası	Toplama Kolu Arızası (sayfa 206)
F4:C2 Hatası	Arka plan değiştirme mekanizması hatası (ADF Ön)	Arka plan geçiş mekanizması hatası	Arka Plan Değiştirme Mekanizması Hatası (sayfa 207)
F4:C3 Hatası	Arka plan değiştirme mekanizması hatası (ADF Arka)		
H0:83 Hatası	Motor devre hatası	Motor hatası	Motor devre hatası (sayfa 207)
H1:80 Hatası			
H2:81 Hatası			
H6:B1 Hatası	Damgalayıcı sistem hatası	Damgalayıcı sistem hatası	Damgalayıcı Sistem Hatası (Damgalayıcı Takılmışsa) [fi-8600] (sayfa 208)
H7:84 Hatası	Işık devre hatası	Lamba sigortası hatası	Işık devre hatası (sayfa 208)
H8:88 Hatası	Motor devre hatası	Motor devre hatası	Motor devre hatası (sayfa 207)
J0:37 Hatası	Kağıt koruma (kağıt sıkışması sesi)	Kağıtları korumak için tarama durduruldu.	Kağıt Hasarını Önleme (sayfa 208)
J0:51 Hata	Kağıt koruma (besleme doğruluğu)		
J1:31 Hatası	Kağıt sıkışması	Kağıt sıkışması	Kağıt Sıkışması/Toplama Hatası (sayfa 209)
J1:36 Hata			
J1:50 Hatası	Toplama hatası		

LCD		Error Recovery Guide Penceresi	Başvurun:
Hata Kodu	**Hata Mesajı Özeti**		
J1:5A Hatası	Kağıt sıkışması	Kağıt sıkışması	Kağıt sıkışması (damgalayıcı takılmışsa) [fi-8600] (sayfa 210)
J2:55 Hatası	Çoklu besleme algılandı (Örtüşme)	Çoklu Besleme	Çoklu Besleme (sayfa 210)
J2:56 Hatası	Çoklu besleme algılandı (Uzunluk)		
J7:5F Hata	Besleme modu değiştirildi	Besleme modu değiştirildi	Besleme Modu Değiştirildi (sayfa 211)
J8:01 Hatası	Algılayıcı(lar) temiz değil	Algılayıcılar kirli	Algılayıcılar kirli (sayfa 211)
J8:04 Hatası			
J9:39 Hata	Kağıt sıkışması	Kağıt sıkışması (kirli silindirler)	Kağıt Sıkışması/Toplama Hatası (sayfa 209)
L0:11 Hatası	Algılayıcı hatası	Algılayıcı hatası	Algılayıcı Hatası (sayfa 211)
L2:13 Hatası			
L6:1B Hatası			
M1:D5 Hatası	Kablolu LAN hatası	—	Kablolu LAN hatası (sayfa 212)
M4:AB Hatası	Ağ hatası	—	Ağ Ayarı Hatası (sayfa 212)
U0:10 Hatası	Taşıma kilidi hatası	Taşıma kilidi hatası	Taşıma kilidi hatası [fi-8700/fi-8700S] (sayfa 213)
U4:40 Hatası	ADF açık	Kapak açık	ADF açık (sayfa 214)
U5:4A Hatası	Damgalayıcı Kapağı Açık	Kapak açık	Damgalayıcı Kapağı Açık (Damgalayıcı Takılmışsa) [fi-8600] (sayfa 214)
U6:B4 Hatası	Yazdırma kartuşu takılı değil	Yazdırma kartuşu takılı değil	Yazdırma Kartuşu Takılı Değil (Damgalayıcı Takılmışsa) [fi-8600] (sayfa 215)
U7:B9 Hatası	Baskı alanı hatası	Damgalayıcı kağıt algılama veya baskı alanı hatası	Baskı Alanı Hatası (Damgalayıcı Takılmışsa) [fi-8600] (sayfa 215)

LCD		Error Recovery Guide Penceresi	Başvurun:
Hata Kodu	Hata Mesajı Özeti		
—	—	Başkaları tarafından kullanılıyor	Başkaları tarafından kullanılıyor (sayfa 215)
—	Kağıt Yok	—	Kağıt Yok (sayfa 216)
—	Durdur	—	Durdur (sayfa 216)
—	Duraklat	—	Duraklat (sayfa 216)

Damgalayıcı Hatası (Damgalayıcı Takılmışsa) [fi-8600]

Damgalayıcıda bir hata meydana gelirse, aşağıdaki hata bilgisi görüntülenir.

LCD		Error Recovery Guide Penceresi
Hata Kodu	Hata Mesajı	
A1:B3 Hatası	Damgalayıcı hatası (iletişim zaman aşımı) Gücü tekrar açın. Sorun devam ederse, İşletmen Kılavuzuna bakın ve gerekli önlemleri alın.	Damgalayıcı hatası (iletişim zaman aşımı)
A2:B5 Hatası	Damgalayıcı hatası (yazdırma başı) Gücü tekrar açın. Sorun devam ederse, İşletmen Kılavuzuna bakın ve gerekli önlemleri alın.	Damgalayıcı hatası (yazdırma başı)
A3:B6 Hatası	Damgalayıcı hatası (EEPROM) Gücü tekrar açın. Sorun devam ederse, İşletmen Kılavuzuna bakın ve gerekli önlemleri alın.	Damgalayıcı hatası (EEPROM)
A4:B8 Hatası	Damgalayıcı hatası (ROM) Gücü tekrar açın. Sorun devam ederse, İşletmen Kılavuzuna bakın ve gerekli önlemleri alın.	Damgalayıcı hatası (ROM)

Aşağıdaki işlemleri yapın.

- Yazdırma kartuşunun doğru takılıp takılmadığını kontrol etmek için fi-760PRB Damgalayıcı İşletmen Kılavuzuna bakın.
- EXT kablosunu tekrar takmak için fi-760PRB Damgalayıcı İşletmen Kılavuzuna bakın.
- Tarayıcıyı kapatıp açın.

Sorun devam ederse hata kodunu kontrol edin, Tarayıcı Teknik Servisi ile İletişime Geçmeden Önce (sayfa 252) altındaki her öğeyi kontrol edin ve ardından bu ürünü satın aldığınız distribütörle veya satıcıyla temasa geçin.

Bellek Hatası/LSI Hatası

Bir bellek hatası veya LSI hatası meydana gelirse, aşağıdaki hata bilgisi görüntülenir.

LCD		Error Recovery Guide Penceresi
Hata Kodu	Hata Mesajı	
C0:E5 Hatası	Bellek hatası (Ön) Gücü tekrar açın. Sorun devam ederse, İşletmen Kılavuzuna bakın ve gerekli önlemleri alın.	Bellek hatası
C0:E6 Hatası	Bellek hatası (Arka) Gücü tekrar açın. Sorun devam ederse, İşletmen Kılavuzuna bakın ve gerekli önlemleri alın.	
C0: E9 Hatası	LSI hatası (Ön)	LSI hatası

LCD		Error Recovery Guide Penceresi
Hata Kodu	**Hata Mesajı**	
	Gücü tekrar açın. Sorun devam ederse, İşletmen Kılavuzuna bakın ve gerekli önlemleri alın.	
C0:EA Hatası	LSI hatası (Arka) Gücü tekrar açın. Sorun devam ederse, İşletmen Kılavuzuna bakın ve gerekli önlemleri alın.	

Tarayıcıyı kapatıp açın.
Sorun devam ederse hata kodunu kontrol edin, Tarayıcı Teknik Servisi ile İletişime Geçmeden Önce (sayfa 252) altındaki her öğeyi kontrol edin ve ardından bu ürünü satın aldığınız distribütörle veya satıcıyla temasa geçin.

Düz Yataklı Taşıyıcı Hatası [fi-8700/fi-8700S]

Düz yataklı taşıyıcı hatası meydana gelirse, aşağıdaki hata bilgisi görüntülenir.

LCD		Error Recovery Guide Penceresi
Hata Kodu	**Hata Mesajı**	
E0:87 Hatası	Düz yataklı taşıma hatası Taşıma kilidini açın.	Düz yataklı motor hatası

Taşıma kilidinin kilitli olmadığını kontrol edin.
Taşıma kilidi kilitliyse taşıma kilidini açın.

➡ Taşıma kilidi hatası [fi-8700/fi-8700S] (sayfa 213)

Sorun devam ederse hata kodunu kontrol edin, Tarayıcı Teknik Servisi ile İletişime Geçmeden Önce (sayfa 252) altındaki her öğeyi kontrol edin ve ardından bu ürünü satın aldığınız distribütörle veya satıcıyla temasa geçin.

Optik hata (düz yataklı) [fi-8700/fi-8700S]

Düz yataklıda bir optik hata meydana gelirse, aşağıdaki hata bilgisi görüntülenir.

LCD		Error Recovery Guide Penceresi
Hata Kodu	**Hata Mesajı**	
E1:7E Hatası	Optik hata (düz yataklı) Gücü tekrar açın. Sorun devam ederse, İşletmen Kılavuzuna bakın ve gerekli önlemleri alın.	Optik hata (düz yataklı)

Aşağıdaki işlemleri yapın.

- Taşıma kilidinin kilitli olmadığını kontrol edin.
  Taşıma kilidi kilitliyse taşıma kilidini açın.

  ➡ Taşıma kilidi hatası [fi-8700/fi-8700S] (sayfa 213)

- Tarayıcının İçini Temizleme (Düz yataklı) [fi-8700/fi-8700S] (sayfa 179) bölümüne başvurun ve belge yatağını (cam kısım) temizleyin.
- Tarayıcıyı kapatıp açın.

Sorun devam ederse hata kodunu kontrol edin, Tarayıcı Teknik Servisi ile İletişime Geçmeden Önce (sayfa 252) altındaki her öğeyi kontrol edin ve ardından bu ürünü satın aldığınız distribütörle veya satıcıyla temasa geçin.

Optik Hata (ADF)

ADF'de bir optik hatası meydana gelirse, aşağıdaki hata bilgisi görüntülenir.

LCD		Error Recovery Guide Penceresi
Hata Kodu	**Hata Mesajı**	
E2:74 Hatası	Optik hata (ADF Ön) Gücü tekrar açın. Sorun devam ederse, İşletmen Kılavuzuna bakın ve gerekli önlemleri alın.	Optik hata (ADF ön yüz)
E3:75 Hatası	Optik hata (ADF Arka) Gücü tekrar açın. Sorun devam ederse, İşletmen Kılavuzuna bakın ve gerekli önlemleri alın.	Optik hata (ADF arka yüz)

Aşağıdaki işlemleri yapın.

- Tarayıcının İçini (ADF) bir Bezle Temizleme (sayfa 172) bölümüne başvurun ve camı temizleyin.
- Tarayıcıyı kapatıp açın.

Sorun devam ederse hata kodunu kontrol edin, Tarayıcı Teknik Servisi ile İletişime Geçmeden Önce (sayfa 252) altındaki her öğeyi kontrol edin ve ardından bu ürünü satın aldığınız distribütörle veya satıcıyla temasa geçin.

İşletmen Paneli Hatası

İşletmen panelinde bir hata meydana gelirse, aşağıdaki hata bilgisi görüntülenir.

LCD		Error Recovery Guide Penceresi
Hata Kodu	**Hata Mesajı**	
E6:D3 Hatası	İşletmen Paneli hatası Gücü tekrar açın. Sorun devam ederse, İşletmen Kılavuzuna bakın ve gerekli önlemleri alın.	İşletmen Paneli hatası

Tarayıcıyı kapatıp açın.

Sorun devam ederse hata kodunu kontrol edin, Tarayıcı Teknik Servisi ile İletişime Geçmeden Önce (sayfa 252) altındaki her öğeyi kontrol edin ve ardından bu ürünü satın aldığınız distribütörle veya satıcıyla temasa geçin.

EEPROM Hatası

Bir EEPROM hatası meydana gelirse, aşağıdaki hata bilgisi görüntülenir.

LCD		Error Recovery Guide Penceresi
Hata Kodu	Hata Mesajı	
E7:D2 Hatası	EEPROM error Turn the power back on. If the problem persists, refer to the Operator's Guide and take measures accordingly.	EEPROM hatası

Tarayıcıyı kapatıp açın.
Sorun devam ederse hata kodunu kontrol edin, Tarayıcı Teknik Servisi ile İletişime Geçmeden Önce (sayfa 252) altındaki her öğeyi kontrol edin ve ardından bu ürünü satın aldığınız distribütörle veya satıcıyla temasa geçin.

Resim Belleği Okuma-Yazma Hatası

Veriler görüntü belleğinden okunduğunda veya görüntü belleğine yazıldığında bir hata oluşursa, aşağıdaki hata bilgileri görüntülenir.

LCD		Error Recovery Guide Penceresi
Hata Kodu	Hata Mesajı	
E9:F5 Hatası	Resim belleği okuma-yazma hatası (Ön) Gücü tekrar açın. Sorun devam ederse, İşletmen Kılavuzuna bakın ve gerekli önlemleri alın.	Görüntü belleği okuma-yazma hatası (F)
E9:F6 Hatası	Resim belleği okuma-yazma hatası (Arka) Gücü tekrar açın. Sorun devam ederse, İşletmen Kılavuzuna bakın ve gerekli önlemleri alın.	Görüntü belleği okuma-yazma hatası (B)

Tarayıcıyı kapatıp açın.
Sorun devam ederse hata kodunu kontrol edin, Tarayıcı Teknik Servisi ile İletişime Geçmeden Önce (sayfa 252) altındaki her öğeyi kontrol edin ve ardından bu ürünü satın aldığınız distribütörle veya satıcıyla temasa geçin.

Toplama Kolu Arızası

Toplama kolunda bir arıza meydana geldiğinde, aşağıdaki hata bilgisi görüntülenir.

LCD		Error Recovery Guide Penceresi
Hata Kodu	Hata Mesajı	
F2:C4 Hata	Toplama kolu arızası Gücü tekrar açın. Sorun devam ederse, İşletmen Kılavuzuna bakın ve gerekli önlemleri alın.	Toplama kolu arızası

Tarayıcıyı kapatıp açın.
Sorun devam ederse hata kodunu kontrol edin, Tarayıcı Teknik Servisi ile İletişime Geçmeden Önce (sayfa 252) altındaki her öğeyi kontrol edin ve ardından bu ürünü satın aldığınız distribütörle veya satıcıyla temasa geçin.

Arka Plan Değiştirme Mekanizması Hatası

Arka plan değiştirme mekanizmasında bir hata oluşursa, aşağıdaki hata bilgisi görüntülenir.

LCD		Error Recovery Guide Penceresi
Hata Kodu	**Hata Mesajı**	
F4:C2 Hatası	Arka plan değiştirme mekanizması hatası (ADF Ön) Gücü tekrar açın. Sorun devam ederse, İşletmen Kılavuzuna bakın ve gerekli önlemleri alın.	Arka plan geçiş mekanizması hatası
F4:C3 Hatası	Arka plan değiştirme mekanizması hatası (ADF Arka) Gücü tekrar açın. Sorun devam ederse, İşletmen Kılavuzuna bakın ve gerekli önlemleri alın.	

İçinde belge kalmadığını kontrol etmek için ADF'yi açın ve ardından tarayıcıyı kapatıp tekrar açın.
Sorun devam ederse hata kodunu kontrol edin, Tarayıcı Teknik Servisi ile İletişime Geçmeden Önce (sayfa 252) altındaki her öğeyi kontrol edin ve ardından bu ürünü satın aldığınız distribütörle veya satıcıyla temasa geçin.

Motor devre hatası

Motor devresinde bir hata meydana gelirse, aşağıdaki hata bilgisi görüntülenir.

LCD		Error Recovery Guide Penceresi
Hata Kodu	**Hata Mesajı**	
H0:83 Hatası	Motor devre hatası Gücü tekrar açın. Sorun devam ederse, İşletmen Kılavuzuna bakın ve gerekli önlemleri alın.	Motor hatası
H1:80 Hatası	Motor devre hatası Gücü tekrar açın. Sorun devam ederse, İşletmen Kılavuzuna bakın ve gerekli önlemleri alın.	
H2:81 Hatası	Motor devre hatası Gücü tekrar açın. Sorun devam ederse, İşletmen Kılavuzuna bakın ve gerekli önlemleri alın.	
H8:88 Hatası	Motor devre hatası Gücü tekrar açın. Sorun devam ederse, İşletmen Kılavuzuna bakın ve gerekli önlemleri alın.	

Tarayıcıyı kapatıp açın.
Sorun devam ederse hata kodunu kontrol edin, Tarayıcı Teknik Servisi ile İletişime Geçmeden Önce (sayfa 252) altındaki her öğeyi kontrol edin ve ardından bu ürünü satın aldığınız distribütörle veya satıcıyla temasa geçin.

Damgalayıcı Sistem Hatası (Damgalayıcı Takılmışsa) [fi-8600]

Damgalayıcıda bir devre hatası meydana gelirse, aşağıdaki hata bilgisi görüntülenir.

LCD		Error Recovery Guide Penceresi
Hata Kodu	Hata Mesajı	
H6:B1 Hatası	Damgalayıcı sistem hatası Gücü tekrar açın. Sorun devam ederse, İşletmen Kılavuzuna bakın ve gerekli önlemleri alın.	Damgalayıcı sistem hatası

Tarayıcıyı kapatıp açın.
Sorun devam ederse hata kodunu kontrol edin, Tarayıcı Teknik Servisi ile İletişime Geçmeden Önce (sayfa 252) altındaki her öğeyi kontrol edin ve ardından bu ürünü satın aldığınız distribütörle veya satıcıyla temasa geçin.

Işık devre hatası

Lamba devresinde bir hata meydana gelirse, aşağıdaki hata bilgileri görüntülenir.

LCD		Error Recovery Guide Penceresi
Hata Kodu	Hata Mesajı	
H7:84 Hatası	Işık devre hatası Gücü tekrar açın. Sorun devam ederse, İşletmen Kılavuzuna bakın ve gerekli önlemleri alın.	Lamba sigortası hatası

Tarayıcıyı kapatıp açın.
Sorun devam ederse hata kodunu kontrol edin, Tarayıcı Teknik Servisi ile İletişime Geçmeden Önce (sayfa 252) altındaki her öğeyi kontrol edin ve ardından bu ürünü satın aldığınız distribütörle veya satıcıyla temasa geçin.

Kağıt Hasarını Önleme

Kağıt koruma işlevi etkinleştirildiğinde, kağıt besleme durur ve aşağıdaki hata bilgisi görüntülenir.

LCD		Error Recovery Guide Penceresi
Hata Kodu	Hata Mesajı	
J0:37 Hatası	Kağıt koruma (kağıt sıkışması sesi) Belgeyi çıkarın. Yeniden yüklerken belgenin sıkışmamasına veya eğilmemesine dikkat edin. Ayrıntılar için İşletmen Kılavuzuna bakın.	Kağıtları korumak için tarama durduruldu.

LCD		Error Recovery Guide Penceresi
Hata Kodu	Hata Mesajı	
J0:51 Hata	Kağıt koruma (besleme doğruluğu) Belgeyi çıkarın. Yeniden yüklerken belgenin sıkışmamasına veya eğilmemesine dikkat edin. Ayrıntılar için İşletmen Kılavuzuna bakın.	

Belgeleri koruma işlevi (Kağıt koruması), kağıt sıkışmalarını algılama hassasiyetini artırarak ADF ile tarama sırasında belgelerin zarar görmesini önler.
Aşağıdaki işlemleri yapın.

- Bu hata meydana gelirse, belgenin Taranabilen Belgeler (sayfa 81) altında belirtilen gereksinimleri karşılayıp karşılamadığını kontrol edin.
- Belge tarama gereksinimlerini karşıladığında bile bu hata sık sık meydana geliyorsa, kağıt koruma hassasiyeti seviyesini düşürün.
- ADF'de belge kalırsa Bir Kağıt Sıkışması Oluştuğunda (sayfa 196) bölümüne başvurarak belgeleri çıkarın.

Kağıt Sıkışması/Toplama Hatası

Kağıt sıkışması veya toplama hatası meydana gelirse, aşağıdaki hata bilgisi görüntülenir.

LCD		Error Recovery Guide Penceresi
Hata Kodu	Hata Mesajı	
J1:31 Hatası	Kağıt sıkışması Belgeyi çıkarın.	Kağıt sıkışması
J1:36 Hata	Kağıt sıkışması Belgeyi çıkarın.	
J1:50 Hatası	Toplama hatası Belgeyi çıkarın.	
J9:39 Hata	Kağıt sıkışması Lütfen silindirleri temizleyin.	Kağıt sıkışması (kirli silindirler)

Aşağıdaki işlemleri yapın.

- Tarayıcı içinde bir kağıt sıkışması meydana geldiğinde, sıkışan belgeleri çıkarmak için bkz. Bir Kağıt Sıkışması Oluştuğunda (sayfa 196).
- Belgenin tarama için uygun olup olmadığını kontrol etmek için Taranabilen Belgeler (sayfa 81) bölümüne bakın.
- Sık sık kağıt sıkışıyorsa Kağıt Sıkışmaları/Toplama Hataları Sıkça Meydana Geliyor (sayfa 237) bölümündeki önlemleri alın.
- Günlük Bakım (sayfa 165) bölümüne başvurun ve silindirleri temizleyin.

Sorun devam ederse hata kodunu kontrol edin, Tarayıcı Teknik Servisi ile İletişime Geçmeden Önce (sayfa 252) altındaki her öğeyi kontrol edin ve ardından bu ürünü satın aldığınız distribütörle veya satıcıyla temasa geçin.

Kağıt sıkışması (damgalayıcı takılmışsa) [fi-8600]

Damgalayıcıda kağıt sıkışması meydana gelirse, aşağıdaki hata bilgisi görüntülenir.

LCD		Error Recovery Guide Penceresi
Hata Kodu	Hata Mesajı	
J1:5A Hatası	Kağıt sıkışması Belgeyi çıkarın.	Kağıt sıkışması

Aşağıdaki işlemleri yapın.

- Damgalayıcıda bir kağıt sıkışması meydana geldiğinde, sıkışan belgeleri çıkarmak için fi-760PRB Damgalayıcı İşletmen Kılavuzuna bakın.
- Belgenin damgalayıcıya beslenebilecek belge gereksinimlerini karşıladığından emin olmak için fi-760PRB Damgalayıcı İşletmen Kılavuzuna bakın
- Silindirleri temizlemek için fi-760PRB Damgalayıcı İşletmen Kılavuzuna bakın.

Sorun devam ederse hata kodunu kontrol edin, Tarayıcı Teknik Servisi ile İletişime Geçmeden Önce (sayfa 252) altındaki her öğeyi kontrol edin ve ardından bu ürünü satın aldığınız distribütörle veya satıcıyla temasa geçin.

Çoklu Besleme

Çoklu besleme hatası meydana gelirse, aşağıdaki hata bilgisi görüntülenir.

LCD		Error Recovery Guide Penceresi
Hata Kodu	Hata Mesajı	
J2:55 Hatası	Çoklu besleme algılandı (Örtüşme) [Scan/Enter] düğmesine basın. Beslenmekte olan bir belge varsa çıkarılır.	Çoklu Besleme
J2:56 Hatası	Çoklu besleme algılandı (Uzunluk) [Scan/Enter] düğmesine basın. Beslenmekte olan bir belge varsa çıkarılır.	

Tarayıcıda belge kalırsa bunları çıkarmak için bkz. Bir Kağıt Sıkışması Oluştuğunda (sayfa 196).
Belgeler üst üste binmişse ve tarayıcıya sık sık besleniyorsa, Tarayıcıya Sıklıkla Üst Üste Binmiş Belgeler Besleniyor (sayfa 230) bölümündeki önlemleri alın.
Sorun devam ederse hata kodunu kontrol edin, Tarayıcı Teknik Servisi ile İletişime Geçmeden Önce (sayfa 252) altındaki her öğeyi kontrol edin ve ardından bu ürünü satın aldığınız distribütörle veya satıcıyla temasa geçin.

Besleme Modu Değiştirildi

Tarama sırasında besleme modu değiştirilirse, aşağıdaki hata bilgileri görüntülenir.

LCD		Error Recovery Guide Penceresi
Hata Kodu	Hata Mesajı	
J7:5F Hata	Besleme modu değiştirildi Besleme modu anahtarını kontrol edip belgeleri yeniden yükleyin ve yeniden deneyin.	Besleme modu değiştirildi

Besleme modu anahtarının konumunu kontrol edin.
ADF'de belge kalırsa Bir Kağıt Sıkışması Oluştuğunda (sayfa 196) bölümüne başvurarak belgeleri çıkarın.
Sorun devam ederse hata kodunu kontrol edin, Tarayıcı Teknik Servisi ile İletişime Geçmeden Önce (sayfa 252) altındaki her öğeyi kontrol edin ve ardından bu ürünü satın aldığınız distribütörle veya satıcıyla temasa geçin.

Algılayıcılar kirli

Sensörler kirlenmişse, aşağıdaki hata bilgisi görüntülenir.

LCD		Error Recovery Guide Penceresi
Hata Kodu	Hata Mesajı	
J8:01 Hatası	Algılayıcı(lar) temiz değil Toplama Algılayıcısı'nı temizleyin.	Algılayıcılar kirli
J8:04 Hatası	Algılayıcı(lar) temiz değil READ-TOP Algılayıcısı'nı temizleyin.	

Aşağıdaki işlemleri yapın.

- Tarayıcının İçini (ADF) bir Bezle Temizleme (sayfa 172) bölümüne başvurarak belge algılayıcılarını temizleyin.
- Tarayıcıyı kapatıp açın.

Sorun devam ederse hata kodunu kontrol edin, Tarayıcı Teknik Servisi ile İletişime Geçmeden Önce (sayfa 252) altındaki her öğeyi kontrol edin ve ardından bu ürünü satın aldığınız distribütörle veya satıcıyla temasa geçin.

Algılayıcı Hatası

Bir sensör hatası meydana gelirse, aşağıdaki hata bilgisi görüntülenir.

LCD		Error Recovery Guide Penceresi
Hata Kodu	Hata Mesajı	
L0:11 Hatası	Algılayıcı hatası	Algılayıcı hatası

LCD		Error Recovery Guide Penceresi
Hata Kodu	Hata Mesajı	
	Gücü tekrar açın. Sorun devam ederse, İşletmen Kılavuzuna bakın ve gerekli önlemleri alın.	
L2:13 Hatası	Algılayıcı hatası Gücü tekrar açın. Sorun devam ederse, İşletmen Kılavuzuna bakın ve gerekli önlemleri alın.	
L6:1B Hatası	Algılayıcı hatası Gücü tekrar açın. Sorun devam ederse, İşletmen Kılavuzuna bakın ve gerekli önlemleri alın.	

Aşağıdaki işlemleri yapın.

- Ultrasonik algılayıcıları temizlemek için bkz. Tarayıcının İçini (ADF) bir Bezle Temizleme (sayfa 172).
- Tarayıcıyı kapatıp açın.

Sorun devam ederse hata kodunu kontrol edin, Tarayıcı Teknik Servisi ile İletişime Geçmeden Önce (sayfa 252) altındaki her öğeyi kontrol edin ve ardından bu ürünü satın aldığınız distribütörle veya satıcıyla temasa geçin.

Kablolu LAN hatası

Kablolu LAN hatası meydana gelirse, aşağıdaki hata bilgisi görüntülenir.

LCD		Error Recovery Guide Penceresi
Hata Kodu	Hata Mesajı	
M1:D5 Hatası	Kablolu LAN hatası Gücü tekrar açın. Sorun devam ederse, İşletmen Kılavuzuna bakın ve gerekli önlemleri alın.	—

Tarayıcıyı kapatıp açın.

Sorun devam ederse hata kodunu kontrol edin, Tarayıcı Teknik Servisi ile İletişime Geçmeden Önce (sayfa 252) altındaki her öğeyi kontrol edin ve ardından bu ürünü satın aldığınız distribütörle veya satıcıyla temasa geçin.

Ağ Ayarı Hatası

Ağ ayarı hatası meydana geldiğinde, aşağıdaki hata bilgisi görüntülenir.

LCD		Error Recovery Guide Penceresi
Hata Kodu	Hata Mesajı	
M4:AB Hatası	Ağ hatası Veri gönderilemiyor. İşletmen Kılavuzuna bakın ve gerekli önlemleri alın.	—

Aşağıdaki işlemleri yapın.

● Tarayıcının ağ ayarlarını kontrol edin.
Tarayıcının ağ ayarları aşağıdaki yöntemlerden biri kullanılarak kontrol edilebilir.

- İşletmen panelinin [Ayarlar Menüsü] ekranında [1:Tarayıcı Bilgisi]

  ➡ Ayarlar Menüsünü Kullanma Prosedürü (sayfa 106)

- IP Adresi Ayarlama Aracı
  Ayrıntılar için, Network Setup Tool Yardım dosyasına bakın.
  IP Adresi Ayarlama Aracının nasıl başlatılacağı ile ilgili ayrıntılar için bkz. IP Adresi Ayarlama Aracını Başlatma (sayfa 351)

- fi Series Ağ Ayarları

  ➡ Ağ Ayarları (fi Series Ağ Ayarları) (sayfa 323)

● Ağ bağlantısını kontrol edin.
Sorun devam ederse hata kodunu kontrol edin, Tarayıcı Teknik Servisi ile İletişime Geçmeden Önce (sayfa 252) altındaki her öğeyi kontrol edin ve ardından bu ürünü satın aldığınız distribütörle veya satıcıyla temasa geçin.

Taşıma kilidi hatası [fi-8700/fi-8700S]

Taşıma kilidi hatası meydana gelirse, aşağıdaki hata bilgisi görüntülenir.

LCD		**Error Recovery Guide Penceresi**
Hata Kodu	**Hata Mesajı**	
U0:10 Hatası	Taşıma kilidi hatası Taşıma kilidini açın.	Taşıma kilidi hatası

Taşıma kilidinin kilitli olmadığını kontrol edin.

Taşıma kilidi kilitliyse, bir bozuk para veya benzeri bir alet kullanarak taşıma kilidi anahtarını, yuva dikey konuma gelene kadar çevirin ve taşıma kilidini açın.

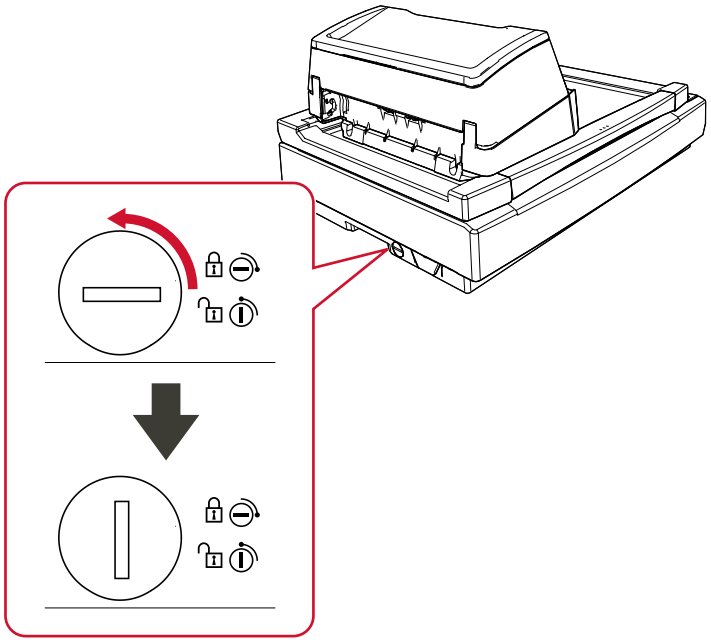

ADF açık

Bir tarama sırasında ADF'yi açarsanız, aşağıdaki hata bilgileri görüntülenir.
Tarayıcı bekleme modundayken ADF'yi açarsanız, LCD ekranında hata kodu olmadan yalnızca hata mesajı görünür.

LCD		Error Recovery Guide Penceresi
Hata Kodu	Hata Mesajı	
U4:40 Hatası	ADF açık	Kapak açık

Belgeyi ADF'den çıkartın ve ADF'yi kapatın.
ADF'nin tamamen kapandığından emin olun.
Tamamen kapalı olup olmadığını kontrol etmek için ADF'yi açın ve ardından tekrar kapatın.
ADF'yi açma ve kapama ile ilgili daha fazla ayrıntı için bkz. ADF'yi Açma/Kapatma (sayfa 47).

Damgalayıcı Kapağı Açık (Damgalayıcı Takılmışsa) [fi-8600]

Tarama sırasında yazdırma bölümünü (damgalayıcı kapağı) açarsanız, aşağıdaki hata bilgileri görüntülenir.
Tarayıcı bekleme modundayken yazdırma bölümünü (damgalayıcı kapağı) açarsanız, LCD ekranında hata kodu olmadan yalnızca hata mesajı görüntülenir.

LCD		Error Recovery Guide Penceresi
Hata Kodu	Hata Mesajı	
U5:4A Hatası	Damgalayıcı Kapağı Açık	Kapak açık

Belgeyi ADF'den çıkartın ve yazdırma bölümünü (damgalayıcı kapağı) kapatın.
Yazdırma bölümünün (damgalayıcı kapağı) doğru kapatıldığını onaylayın.
Tamamen kapalı olup olmadığını kontrol etmek için yazdırma bölümünü (damgalayıcı kapağı) açın ve ardından tekrar kapatın.
Yazdırma bölümünün (damgalayıcı kapağı) açılması ve kapatılmasıyla ilgili ayrıntılar için, bkz. fi-760PRB Damgalayıcı İşletmen Kılavuzu.

Yazdırma Kartuşu Takılı Değil (Damgalayıcı Takılmışsa) [fi-8600]

Damgalayıcıya yazdırma kartuşu takılmamışsa, aşağıdaki hata bilgileri görüntülenir.

LCD		Error Recovery Guide Penceresi
Hata Kodu	Hata Mesajı	
U6:B4 Hatası	Yazdırma kartuşu takılı değil Yazdırma kartuşunun doğru yerleştirilip yerleştirilmediğini kontrol edin.	Yazdırma kartuşu takılı değil

Yazdırma kartuşunu takmak için fi-760PRB Damgalayıcı İşletmen Kılavuzuna bakın.

Baskı Alanı Hatası (Damgalayıcı Takılmışsa) [fi-8600]

Damgalayıcıda yazdırma başlangıç konumuyla bir hata meydana gelirse, aşağıdaki hata bilgileri görüntülenir.

LCD		Error Recovery Guide Penceresi
Hata Kodu	Hata Mesajı	
U7:B9 Hatası	Baskı alanı hatası	Damgalayıcı kağıt algılama veya baskı alanı hatası

Yazdırma için başlangıç konumunu ve karakter dizesini, yazdırma alanı belgenin içinde olacak şekilde ayarlayın.
Ayrıntılar için fi-760PRB Damgalayıcı İşletmen Kılavuzuna bakın.

Başkaları tarafından kullanılıyor

Tarayıcı başkaları tarafından kullanılıyor.

- Tarayıcıyı başka bir uygulamanın kullanmadığından emin olun.
- Tarayıcının bağlantı yönteminin doğru olduğundan emin olun.
- İşletmen panelinde herhangi bir işlem yapılmakta olmadığından emin olun.
- Bilgisayarda bulunan uygulamaların tarayıcıyı kullanmadığından emin olun.
  Örneğin, aşağıdaki uygulamalar tarayıcıyı meşgul ediyor olabilir.
  - PaperStream Capture
  - PaperStream ClickScan
  - Button Event Manager ([Tuş olayını izle] etkinleştirilmiştir)

Kağıt Yok

Herhangi bir belge yüklenmedi.
ADF kağıt kanalına (besleyici) bir belge yerleştirin.

Durdur

Bir taramanın ortasında [Stop/Clear] düğmesine basmak taramanın durmasına neden oldu.
Tarayıcıda belge kalırsa, taramaya devam etmeden önce belgeleri çıkarmak için bkz. Bir Kağıt Sıkışması Oluştuğunda (sayfa 196). Ardından ekranı temizlemek için [Stop/Clear] düğmesine basın.

Duraklat

Tarama kullanıcı tarafından duraklatıldı.
Taramanın ortasında [Scan/Enter] düğmesine bastığınızda, tarama geçici olarak durur.
Taramaya devam etmek için [Scan/Enter] düğmesine basın.

Sorun Giderme

Bu bölümde tarayıcıyı kullanırken karşılaşabileceğiniz sorun örnekleri ve bunlara yönelik çözümler açıklamaktadır.
Bir onarım talebinde bulunmadan önce sorunların ve çözümlerin örneklerine bakarak önlem alın.
Sorun hâlâ devam ederse önce Tarayıcı Teknik Servisi ile İletişime Geçmeden Önce (sayfa 252) bölümündeki tüm öğeleri kontrol edin, ardından bu ürünü satın aldığınız distribütörle veya satıcıyla temasa geçin.

- **Tarayıcının gücü**
  - Tarayıcı Açılamıyor (sayfa 219)
  - LCD ve [Power] düğmesi kapanıyor (sayfa 220)
- **Tarayıcı bağlantısı**

  USB
  - Tarayıcıyı bir Bilgisayara USB Kablosuyla Bağlanamıyor (sayfa 221)

  Kablolu LAN
  - Tarayıcıyı Bir Bilgisayara Kablolu LAN Üzerinden Bağlanamıyor (sayfa 222)
- **Tarama işlemleri**
  - Tarama Başlamıyor (sayfa 226)
  - Tarama Çok Uzun Sürüyor (sayfa 228)
  - Güç Açıldıktan Sonra LCD'de bir Hata (Hata Kodu "U0:10", "U4:40" veya "U5:4A") Görüntüleniyor (sayfa 229)
  - Tarayıcıya Sıklıkla Üst Üste Binmiş Belgeler Besleniyor (sayfa 230)
  - ADF'ye Belgenin Beslenmeme Durumu Sıkça Meydana Geliyor (sayfa 233)
  - Kağıt Hasarını Önleme Hataları Sıkça Meydana Geliyor (sayfa 235)
  - Kağıt Sıkışmaları/Toplama Hataları Sıkça Meydana Geliyor (sayfa 237)
- **Tarama sonuçları**
  - Bir Resim veya Fotoğrafın Taranan Görüntüsü Pürüzlü/Karlanma Var (sayfa 239)
  - Taranan Metnin veya Çizgilerin Kalitesi Düşük (sayfa 240)
  - Görüntü Bozuk veya Bulanık (sayfa 242)
  - Görüntüler Üzerinde Dikey Çizgiler Var (sayfa 244)
  - Taranan Görüntü Asıl Görüntüden Uzun (sayfa 245)
  - Taranan Görüntünün Üst veya Alt Kısmında Gölgeler Var (sayfa 246)
  - Belgede Siyah İzler Var (sayfa 247)

- **Aktarım Kağıdı**
  - Aktarım Kağıdı Kolayca Yüklenmiyor/Kağıt Sıkışmaları Oluyor (sayfa 248)
  - Aktarım Kağıdı Kullanılması Durumunda Görüntünün Bir Kısmı Eksik Gözüküyor (sayfa 250)
- **Parola**
  - Unutulan Yönetici Parolası (sayfa 251)
  - Varsayılan Yönetici Parolasını Girerken Bir Hata Ortaya Çıkıyor (sayfa 251)

Tarayıcı Açılamıyor

Aşağıdaki noktaları kontrol edin

- Güç kablosu düzgün şekilde bağlanmış mı? (sayfa 219)
- Tarayıcıdaki [Power] düğmesine bastınız mı? (sayfa 219)

Sorun hâlâ devam ederse önce Tarayıcı Teknik Servisi ile İletişime Geçmeden Önce (sayfa 252) bölümündeki tüm öğeleri kontrol edin, ardından bu ürünü satın aldığınız distribütörle veya satıcıyla temasa geçin.

- **Güç kablosu düzgün şekilde bağlanmış mı?**

Çözüm

Güç kablosunu düzgün şekilde bağlayın.

➡ Tarayıcı Kurulumunu Başlatma (sayfa 29)

- **Tarayıcıdaki [Power] düğmesine bastınız mı?**

Çözüm

Tarayıcıdaki [Power] düğmesine basın.

➡ Tarayıcıyı Açma (sayfa 42)

LCD ve [Power] düğmesi kapanıyor

Aşağıdaki noktaları kontrol edin

● Tarayıcı açıldıktan sonra uzun bir süre kullanılmadan mı bırakıldı? (sayfa 220)
Sorun hâlâ devam ederse önce Tarayıcı Teknik Servisi ile İletişime Geçmeden Önce (sayfa 252) bölümündeki tüm öğeleri kontrol edin, ardından bu ürünü satın aldığınız distribütörle veya satıcıyla temasa geçin.

- **Tarayıcı açıldıktan sonra uzun bir süre kullanılmadan mı bırakıldı?**

Çözüm

Tarayıcı güç tasarrufu moduna girdi veya otomatik olarak kapatıldı.

● Tarayıcı güç tasarrufu moduna girdiyse
LCD kapanır ve [Power] düğmesi yeşil yanıp söner.
Güç tasarrufu modundan aşağıdaki yöntemlerden biriyle çıkın:

- ADF kağıt kanalına (besleyici) bir belge yerleştirin.
- Tarayıcıdaki herhangi bir düğmeye basın ([Power] düğmesi hariç).
- Görüntü tarama uygulamasını kullanarak bir belge tarayın.

➡ Güç tasarrufu moduna girme ve güç tasarrufu modundan devam etme (sayfa 45)

● Tarayıcı otomatik olarak kapatılmışsa
LCD kapanır ve [Power] düğmesi söner.
Tarayıcıyı açın.

➡ Tarayıcıyı Açma (sayfa 42)

Tarayıcıyı bir Bilgisayara USB Kablosuyla Bağlanamıyor

Aşağıdaki noktaları kontrol edin

- USB kablosu düzgün şekilde bağlanmış mı? (sayfa 221)
- USB kablosunun fişi kırık veya hasarlı mı? (sayfa 221)
- Tarayıcı sürücüsü en yeni sürüme mi sahip? (sayfa 221)
- Tarayıcının USB ayarında [Otomatik] seçeneğini mi seçtiniz? (sayfa 221)

Sorun hâlâ devam ederse önce Tarayıcı Teknik Servisi ile İletişime Geçmeden Önce (sayfa 252) bölümündeki tüm öğeleri kontrol edin, ardından bu ürünü satın aldığınız distribütörle veya satıcıyla temasa geçin.

- **USB kablosu düzgün şekilde bağlanmış mı?**

  Çözüm

  Verilen USB kablosunun kullanın.
  Tarayıcı ve bilgisayarın USB kablosuyla bağlanmış olup olmadığını kontrol edin.

  ➡ Tarayıcı Kurulumunu Başlatma (sayfa 29)

- **USB kablosunun fişi kırık veya hasarlı mı?**

  Çözüm

  Yeni bir USB kablosu kullanın ve doğru bir şekilde takın.

- **Tarayıcı sürücüsü en yeni sürüme mi sahip?**

  Çözüm

  Tarayıcı sürücüsünün en yeni sürüme güncelleyin.

- **Tarayıcının USB ayarında [Otomatik] seçeneğini mi seçtiniz?**

  Çözüm

  Tarayıcının USB ayarında [Otomatik] seçeneğini seçerseniz, tarayıcıyla bir bilgisayar arasında bağlantı kurulmayabilir.
  Aşağıdaki yöntemlerden biri kullanarak tarayıcı için USB ayarını [USB 2.0] olarak değiştirin:

  - İşletmen panelinin [Ayarlar Menüsü] ekranında [27:USB]

    ➡ Ayarlar Menüsünü Kullanma Prosedürü (sayfa 106)

  - Software Operation Panel

    ➡ USB Çalışmasını Belirleme [USB] (sayfa 316)

Tarayıcıyı Bir Bilgisayara Kablolu LAN Üzerinden Bağlanamıyor

Aşağıdaki noktaları kontrol edin

- Tarayıcı bir ağ cihazına (bir sviç, hub veya yönlendirici gibi) bir LAN kablosu üzerinden mi bağlanmış? (sayfa 222)
- Ağ cihazı (bir sviç, hub veya yönlendirici gibi) açık mı? (sayfa 222)
- Donanım yazılımının sürümü en son sürüm mü? (sayfa 223)
- Bilgisayar bir ağ cihazına (bir sviç, hub veya yönlendirici gibi) bağlanmış mı? (sayfa 223)
- Bir ağ cihazında (bir sviç, hub veya yönlendirici gibi) iletişim koşullarıyla ilgili ayarları yapılandırdınız mı? (sayfa 223)
- Ağda herhangi bir güvenlik kısıtlaması var mı? (sayfa 223)
- Ağ dengeli mi? (sayfa 223)
- Bilgisayarda herhangi bir güvenlik kısıtlaması var mı? (sayfa 224)
- Bilgisayar bir kablolu LAN'a bağlı mı? (sayfa 224)
- Tarayıcı başka bir bilgisayara mı bağlanmış? (sayfa 224)
- Tarayıcının IP adresi doğru mu? (sayfa 224)
- Tarayıcının IP adresi başka iletişim cihazları için kullanılıyor mu? (sayfa 224)
- Tarayıcı sürücüsü en yeni sürüme mi sahip? (sayfa 225)

Sorun hâlâ devam ederse önce Tarayıcı Teknik Servisi ile İletişime Geçmeden Önce (sayfa 252) bölümündeki tüm öğeleri kontrol edin, ardından bu ürünü satın aldığınız distribütörle veya satıcıyla temasa geçin.

- **Tarayıcı bir ağ cihazına (bir sviç, hub veya yönlendirici gibi) bir LAN kablosu üzerinden mi bağlanmış?**

  Çözüm

  Tarayıcıyı bir ağ cihazına (bir sviç, hub veya yönlendirici gibi) bir LAN kablosu üzerinden bağlayın.
  LAN kablosunu da doğru bir şekilde bağlayın.
  LAN kablosu doğru bir şekilde bağlandıktan sonra şu işlemleri yapın:

  - LAN kablosunu değiştirin.
  - Ağ cihazındaki LAN kablosunun bağlanmış olduğu portu değiştirin.
  - Ağ aygıtı için hız ve iletim yöntemini "Otomatik" olarak değiştirin.
    Ağ aygıtı ayarları sadece "Elle" olarak ayarlanabiliyorsa, iletim yöntemi için "yarı çift yönlü" seçeneğini seçin.

- **Ağ cihazı (bir sviç, hub veya yönlendirici gibi) açık mı?**

  Çözüm

  Ağ cihazını (bir sviç, hub veya yönlendirici gibi) açın.
  Ayrıca ağ cihazında bir hata veya bir arıza olup olmadığını kontrol edin.
  Ağ cihazında oluşan hatalar için ağ cihazınızın kılavuzuna bakın.

- **Donanım yazılımının sürümü en son sürüm mü?**

  Çözüm

  Donanım yazılımının sürümü en son sürüm değilse beklenmeyen işlemler gerçekleşebilir.
  Donanım yazılımının sürümünü kontrol etmek için ağ yöneticisine başvurun ve en son sürüme güncelleştirin.
  Ağ cihazının donanım yazılımının nasıl güncelleştirileceği ile ilgili olarak ağ cihazınızın kılavuzuna bakın.

- **Bilgisayar bir ağ cihazına (bir sviç, hub veya yönlendirici gibi) bağlanmış mı?**

  Çözüm

  Bilgisayarı bir ağ cihazına (bir sviç, hub veya yönlendirici gibi) bağlayın.
  Ayrıntılar için bilgisayarınızın kılavuzuna bakın.

- **Bir ağ cihazında (bir sviç, hub veya yönlendirici gibi) iletişim koşullarıyla ilgili ayarları yapılandırdınız mı?**

  Çözüm

  Ağ cihazında (bir sviç, hub veya yönlendirici gibi) aşağıdakiler ayarlandığında gerekli işlemleri yapın.

  ● Protokol filtresi fonksiyonu etkinleştirilmiştir.
  İletişim için kullanılacak protokole izin verin.

  ● MAC adresi filtresi etkinleştirilmiş.
  Ağ cihazını (bir sviç, hub veya yönlendirici gibi) tarayıcının MAC adresiyle yapılandırın.

  Ağ cihazındaki ayarlar için ağ cihazınızın kılavuzuna bakın.

- **Ağda herhangi bir güvenlik kısıtlaması var mı?**

  Çözüm

  Kullanıcılar için erişim kısıtlaması ağda yapılandırılabilir.
  Ayrıntılar için ağ yöneticisine danışın.

- **Ağ dengeli mi?**

  Çözüm

  Ağ dengeli duruma geldikten sonra ağa bağlanın.
  Aşağıdaki olaylarda ağ dengesizleşebilir:

  ● Bir izleme programının çalışıyor olması.

  ● Bir dosyanın aktarılıyor olması.

  Ağ dengesizse, ağ cihazlarını yeniden başlatın. Ancak bunları yeniden başlatmadan önce, yeniden başlatıldığında diğer cihazlarla iletişimin olumsuz etkilenmeyeceğinden emin olun. Ağ cihazları dengesizleşebilir.

- **Bilgisayarda herhangi bir güvenlik kısıtlaması var mı?**

  Çözüm

  Windows Güvenlik Duvarı ayarlarında veya güvenlik yazılımınızın güvenlik duvarı ayarlarında, aşağıdaki yazılım tarafından kullanılan port numaralarının iletişimindeki engellemeleri kaldırın.

  ● Tarayıcı Seçme Aracı
  Port numarası: 52217

  İletişimdeki engellemeleri kaldırma ile ilgili ayrıntılar için bilgisayarınızın veya güvenlik yazılımının kılavuzuna veya yardımına bakın.

- **Bilgisayar bir kablolu LAN'a bağlı mı?**

  Çözüm

  Bilgisayarın bağlantı durumunu kontrol edin.

  ➡ Tarayıcının Ağ Bağlantısını Kontrol Etme (sayfa 346)

- **Tarayıcı başka bir bilgisayara mı bağlanmış?**

  Çözüm

  Tarayıcı aynı anda tek bir bilgisayara bağlanabilir. Diğer bilgisayarın tarayıcıyla bağlantısının kesilmesini bekleyin ve ardından kullanılacak bilgisayarı tekrar bağlayın.

- **Tarayıcının IP adresi doğru mu?**

  Çözüm

  Tarayıcının IP adresini kontrol edin.
  IP adresini kontrol etmek için IP Adresi Ayarlama Aracını kullanabilirsiniz.
  Ayrıntılar için, Network Setup Tool Yardım dosyasına bakın.
  IP Adresi Ayarlama Aracının nasıl başlatılacağı ile ilgili ayrıntılar için bkz. IP Adresi Ayarlama Aracını Başlatma (sayfa 351)
  Bir IP adresini manuel olarak belirlerken doğru IP adresi belirleyin.
  IP adresi otomatik olarak ayarlandığında, DHCP sunucusunun normal çalışıp çalışmadığını kontrol edin.
  DHCP sunucusu normal çalışsa bile, DHCP sunucusundaki ayarlara bağlı olarak bir IP adresi doğru atanmayabilir. Çalışma durumunu ve DHCP sunucu için ayarları kontrol edin.

- **Tarayıcının IP adresi başka iletişim cihazları için kullanılıyor mu?**

  Çözüm

  Aynı ağda aynı IP adresini kullanan birden fazla iletişim cihazı varsa iletişim başarısız olabilir. Aynı IP adreslerinin kullanılmasını önleyin.

- **Tarayıcı sürücüsü en yeni sürüme mi sahip?**

  Çözüm

  Tarayıcı sürücüsünün en yeni sürüme güncelleyin.

Tarama Başlamıyor

Aşağıdaki noktaları kontrol edin

- Taşıma kilidini açtınız mı? [fi-8700/fi-8700S] (sayfa 226)
- Bilgisayarınızda bir taramayı başlatmak için kullanılacak düğmenin ayarlarını yapılandırdınız mı? (sayfa 226)
- Belge ADF kağıt alma tablasına (besleyici) doğru yerleştirilmiş mi? (sayfa 226)
- ADF düzgün şekilde kapatılmış mı? (sayfa 226)
- Tarayıcı ve bilgisayar doğru bir şekilde bağlanmış mı? (sayfa 227)
- Kablolu LAN bağlantısı kullanılırken, bilgisayarda WinHTTP proxy ayarları yapılandırılmış mı? (sayfa 227)

Sorun hâlâ devam ederse önce Tarayıcı Teknik Servisi ile İletişime Geçmeden Önce (sayfa 252) bölümündeki tüm öğeleri kontrol edin, ardından bu ürünü satın aldığınız distribütörle veya satıcıyla temasa geçin.

- **Taşıma kilidini açtınız mı? [fi-8700/fi-8700S]**

Çözüm

Tarayıcıyı kapatın ve taşıma kilidi açın.
Tarayıcının nasıl kapatılacağı ile ilgili ayrıntılar için bkz. Tarayıcıyı Kapatma (sayfa 44).
Taşıma kilidinin nasıl açılacağı ile ilgili ayrıntılar için bkz. Taşıma kilidi hatası [fi-8700/fi-8700S] (sayfa 213).

- **Bilgisayarınızda bir taramayı başlatmak için kullanılacak düğmenin ayarlarını yapılandırdınız mı?**

Çözüm

Bir taramayı başlatmak için kullanılacak düğmenin ayarlarını yapılandırın.

➡ Bir Görüntü Tarama Uygulamasını Başlatmak ve bir Tarama Yapmak için Tarayıcı Üzerindeki bir Düğmeye Basma (sayfa 62)

- **Belge ADF kağıt alma tablasına (besleyici) doğru yerleştirilmiş mi?**

Çözüm

Belgeyi ADF kağıt alma tablasına (besleyici) tekrar yerleştirin.

- **ADF düzgün şekilde kapatılmış mı?**

Çözüm

ADF'yi sıkıca kapatın.
Belge ADF'de sıkışırsa, belgeyi çıkarın ve ADF'yi kapatın.

- **Tarayıcı ve bilgisayar doğru bir şekilde bağlanmış mı?**

  Çözüm

  - Bir kablolu LAN için
    Tarayıcıyı ve bilgisayarı bir kablolu LAN üzerinden bağlayın. Bunları bir kablolu LAN üzerinden bağlayamadığınızda Tarayıcıyı Bir Bilgisayara Kablolu LAN Üzerinden Bağlanamıyor (sayfa 222) kısmına bakın.
  - USB için
    USB kablosunu düzgün şekilde bağlayın.

- **Kablolu LAN bağlantısı kullanılırken, bilgisayarda WinHTTP proxy ayarları yapılandırılmış mı?**

  Tarayıcı Seçme Aracı'nı kullanarak bir tarayıcı seçmiş olsanız bile, bilgisayarınızın proxy sunucusu ayarlarına bağlı olarak tarayıcıya bağlanamayabilirsiniz veya bağlantı yavaş olabilir.

  Çözüm

  WinHTTP proxy ayarlarını aşağıdaki prosedürü izleyerek değiştirin:

  1. Bilgisayarda komut istemini yönetici olarak açın.
  2. Proxy sunucusu adını ve bağlantı noktası numarasını kontrol etmek için aşağıdaki komutu çalıştırın.

     ```
     netsh winhttp show proxy
     ```

     Oluşturulan öğeler aşağıdaki gibi gösterilir.
     "*ProxySunucuAdı*:*PortNumarası*"
  3. Aşağıdaki komutlardan birini yürütün.
     - Bir proxy sunucusu ayarlandığında
       Ayarları bir proxy sunucusu kullanılmayacak şekilde değiştirin.

       ```
       netsh winhttp set proxy proxy-server="XXXXXX:YYYY" bypass-list=ZZZ.ZZZ.ZZZ.ZZZ
       ```

       XXXXXX: Proxy sunucusu adı
       YYYY: Kullanılan bağlantı noktası numarası
       ZZZ.ZZZ.ZZZ.ZZZ: Tarayıcı IP adresi (*1) (*2)
     - Bir proxy sunucusu ayarlanmadığında
       Ayarların sıfırlanması bilgisayarın tarayıcıya erişmesini sağlayabilir.

       ```
       netsh winhttp reset proxy
       ```

  ***1:** Tarayıcının IP adresini kontrol etmek için, fi Series Ağ Ayarları içinde [Tarayıcı bilgileri] → [Tarayıcı bilgileri] seçeneğini seçin.

  ***2:** IPv4 adresi formatı aşağıda bir örnek olarak gösterilmiştir.
  Bir IPv6 adresi için aşağıdaki format kullanılır:
  ZZZZ:ZZZZ:ZZZZ:ZZZZ:ZZZZ:ZZZZ:ZZZZ:ZZZZ

Tarama Çok Uzun Sürüyor

Aşağıdaki noktaları kontrol edin

- Bir USB bağlantısı kullanılıyorsa, USB kablosu bilgisayarın USB 1.1 girişine mi bağlanmış? (sayfa 228)
- Taramayı bilgisayar güvenilir bir durumda değilken mi (örneğin tarayıcı başlatıldıktan veya oturum açıldıktan hemen sonra) başlattınız? (sayfa 228)
- Silindirler temiz mi? (sayfa 228)
- Bilgisayar ölçüm ortamının gereksinimlerini karşılıyor mu? (sayfa 228)
- Belgeyi Elle Tekli Modunda mi tarıyorsunuz? (sayfa 228)

Sorun hâlâ devam ederse önce Tarayıcı Teknik Servisi ile İletişime Geçmeden Önce (sayfa 252) bölümündeki tüm öğeleri kontrol edin, ardından bu ürünü satın aldığınız distribütörle veya satıcıyla temasa geçin.

- **Bir USB bağlantısı kullanılıyorsa, USB kablosu bilgisayarın USB 1.1 girişine mi bağlanmış?**

  Çözüm

  Bir USB bağlantısı kullanılıyorsa, USB kablosunu USB 3.2 Gen 1x1 (USB 3.0)/USB 2.0 portuna bağlayın.

- **Taramayı bilgisayar güvenilir bir durumda değilken mi (örneğin tarayıcı başlatıldıktan veya oturum açıldıktan hemen sonra) başlattınız?**

  Çözüm

  Bilgisayarı başlattığınız veya bilgisayarda oturum açtığınız zaman bir tarama başlatmadan önce biraz bekleyin.

- **Silindirler temiz mi?**

  Çözüm

  Silindirleri temizleyin.

  ➡ Günlük Bakım (sayfa 165)

- **Bilgisayar ölçüm ortamının gereksinimlerini karşılıyor mu?**

  Çözüm

  Bilgisayar (Temel Özellikler (sayfa 338) altında açıklanan) ölçüm ortamındaki işlemci veya bellek gereksinimlerini karşılamıyorsa, gereksinimlerini karşılayan başka bir bilgisayar kullanın.

- **Belgeyi Elle Tekli Modunda mi tarıyorsunuz?**

  Belgeleri Elle Tekli Modunda tararken tarama yavaşlar.

  ➡ İkiye Katlanmış Belgeleri Tarama (sayfa 137)

  ➡ Zarf veya Çok Katmanlı Aktarım Kağıtları Gibi Belgeleri Tarama (sayfa 141)

Güç Açıldıktan Sonra LCD'de bir Hata (Hata Kodu "U0:10", "U4:40" veya "U5:4A") Görüntüleniyor

Aşağıdaki noktaları kontrol edin

- Taşıma kilidini açtınız mı? [fi-8700/fi-8700S] (sayfa 229)
- ADF iyice kapatılmış mı? (sayfa 229)
- Yazdırma bölümü (damgalayıcı kapağı) iyice kapatılmış mı? (damgalayıcı takılmışsa) [fi-8600] (sayfa 229)

Sorun hâlâ devam ederse önce Tarayıcı Teknik Servisi ile İletişime Geçmeden Önce (sayfa 252) bölümündeki tüm öğeleri kontrol edin, ardından bu ürünü satın aldığınız distribütörle veya satıcıyla temasa geçin.

- **Taşıma kilidini açtınız mı? [fi-8700/fi-8700S]**

Çözüm

Tarayıcıyı kapatın ve taşıma kilidi açın.
Tarayıcının nasıl kapatılacağı ile ilgili ayrıntılar için bkz. Tarayıcıyı Kapatma (sayfa 44).
Taşıma kilidinin nasıl açılacağı ile ilgili ayrıntılar için bkz. Taşıma kilidi hatası [fi-8700/fi-8700S] (sayfa 213).

- **ADF iyice kapatılmış mı?**

Çözüm

ADF'yi sıkıca kapatın.

➡ ADF'yi Kapatma (sayfa 48)

- **Yazdırma bölümü (damgalayıcı kapağı) iyice kapatılmış mı? (damgalayıcı takılmışsa) [fi-8600]**

Çözüm

Yazdırma bölümünü (damgalayıcı kapağı) iyice kapatın.
Ayrıntılar için fi-760PRB Damgalayıcı İşletmen Kılavuzuna bakın.

Tarayıcıya Sıklıkla Üst Üste Binmiş Belgeler Besleniyor

Aşağıdaki noktaları kontrol edin

- Belgeler kağıt gereksinimlerini karşılıyor mu? (sayfa 230)
- Aktarım Kağıdı mı kullanıyorsunuz? (sayfa 230)
- Üst üste binmiş belge tespit ayarı etkinleştirilmişse, belgeler üst üste binmiş belgeleri doğru tespit etme koşullarını yerine getiriyor mu? (sayfa 230)
- Plastik kart gibi bir kalın bir belge mi taradınız? (sayfa 231)
- Yerleştirmeden önce belgeleri yelpazelediniz mi? (sayfa 231)
- Belgeler taramadan hemen önce fotokopi makinesi veya lazer yazıcı ile mi yazdırıldı? (sayfa 231)
- Belge yığınının yüksekliği 30 mm'den (A4 boyutunda veya daha küçük belgeler için) veya 10 mm'den (A4'ten daha büyük belgeler için) az mı? (sayfa 231)
- Fren silindirleri ve toplama silindirleri doğru takılmış mı? (sayfa 231)
- Fren silindirleri ve toplama silindirleri temiz mi? (sayfa 231)
- Fren silindirleri ve toplama silindirleri aşınmış mı? (sayfa 232)
- Tarayıcıyı 2.000 metreden yüksekte bir yükseklikte mi kullanıyorsunuz? (sayfa 232)

Sorun hâlâ devam ederse önce Tarayıcı Teknik Servisi ile İletişime Geçmeden Önce (sayfa 252) bölümündeki tüm öğeleri kontrol edin, ardından bu ürünü satın aldığınız distribütörle veya satıcıyla temasa geçin.

- **Belgeler kağıt gereksinimlerini karşılıyor mu?**

  Çözüm

  Gereksinimleri karşılayan belgeleri kullanın.

  ➡ Taranabilen Belgeler (sayfa 81)

- **Aktarım Kağıdı mı kullanıyorsunuz?**

  Çözüm

  Tarayıcı sürücüsünde Aktarım Kağıdı kullanım ayarını etkinleştirin.
  Aktarım Kağıdı ile tarama ile ilgili ayrıntılar için aşağıdakilere bakın.

  - Kolay Zarar Görebilen Belgelerin Zarar Vermeden Taranması (sayfa 143)
  - Fotoğraf ve Kupürleri Zarar Vermeden Tarama (sayfa 145)

- **Üst üste binmiş belge tespit ayarı etkinleştirilmişse, belgeler üst üste binmiş belgeleri doğru tespit etme koşullarını yerine getiriyor mu?**

  Çözüm

  Bazı belgeler yanlışlıkla üst üste binmiş belgeler olarak algılanabilir.

  ➡ Üst Üste Binmiş Belgeleri (Çoklu Besleme) Doğru Tespit Etmek için Gerekli Koşullar (sayfa 89)
  Gerekirse üst üste binmiş belgeleri tespit etme alanını belirleyin.

➡ Üst Üste Binmiş Belgelerin Tespiti için bir Alan Belirleme [Çoklu besleme tespit alanı ayarı] (sayfa 305)

- **Plastik kart gibi bir kalın bir belge mi taradınız?**

  Çözüm

  Bir tarama için aşağıdakilerden birini gerçekleştirin:

  ● Belirli kalınlığını algılama desenlerini tespit etmemeyi yapılandırın.

  ● Ultrasonik algılayıcı ile üst üste binmiş belgeleri saptama ayarını devre dışı bırakın.

  ● Elle Tekli Modu ile tarama yapın.

- **Yerleştirmeden önce belgeleri yelpazelediniz mi?**

  Çözüm

  Belgeleri yelpazeleyin.

  ➡ ADF Kağıt Kanalına (Besleyici) Yüklemek Üzere Belgeleri Hazırlama (sayfa 71)

- **Belgeler taramadan hemen önce fotokopi makinesi veya lazer yazıcı ile mi yazdırıldı?**

  Çözüm

  Statik elektriği gidermek için belgeleri havalandırın.

  ➡ ADF Kağıt Kanalına (Besleyici) Yüklemek Üzere Belgeleri Hazırlama (sayfa 71)

- **Belge yığınının yüksekliği 30 mm'den (A4 boyutunda veya daha küçük belgeler için) veya 10 mm'den (A4'ten daha büyük belgeler için) az mı?**

  Çözüm

  Belgeler, 30 mm yüksekliğe kadar (A4 boyutundaki veya daha küçük belgeler için) ya da 10 mm yüksekliğe kadar (A4 boyutundan daha büyük belgeler için) yüklenebilir. Belge yığınının yüksekliği 30 mm'den az (A4 boyutunda veya daha küçük belgeler için) veya 10 mm'den az (A4'ten daha büyük belgeler için) olacak şekilde sayfa sayısını azaltın.

- **Fren silindirleri ve toplama silindirleri doğru takılmış mı?**

  Çözüm

  Fren silindirlerini ve toplama silindirlerini doğru şekilde takın.

  ➡ Fren Silindirini Değiştirme (sayfa 184)

  ➡ Toplama Silindirini Değiştirme (sayfa 188)

- **Fren silindirleri ve toplama silindirleri temiz mi?**

  Çözüm

  Fren silindirlerini ve toplama silindirlerini temizleyin.

  ➡ Günlük Bakım (sayfa 165)

- **Fren silindirleri ve toplama silindirleri aşınmış mı?**

  Çözüm

  Aşağıdaki yöntemlerden birini kullanarak fren silindiri ve toplama silindiri sayaçlarını kontrol edin.

  ● İşletmen panelinin [Ayarlar Menüsü] ekranında [5:Tükenebilir parça sayaçları]

  ➡ Ayarlar Menüsünü Kullanma Prosedürü (sayfa 106)

  ● Software Operation Panel

  ➡ Yaprak Sayaçlarını Kontrol Etme (sayfa 272)

  Gerekirse fren silindirlerini ve toplama silindirlerini değiştirin.

  ➡ Fren Silindirini Değiştirme (sayfa 184)

  ➡ Toplama Silindirini Değiştirme (sayfa 188)

- **Tarayıcıyı 2.000 metreden yüksekte bir yükseklikte mi kullanıyorsunuz?**

  Çözüm

  Tarayıcı 2.000 metre veya üzerindeki bir rakımda kullanılıyorsa Software Operation Panel'de [Yüksek yükseklik modu] seçeneğini etkinleştirin.

  > **İPUCU**
  >
  > Tarayıcı 2.000 metrenin altındaki yükseklerde [Yüksek yükseklik modu] etkinleştirilmiş olarak kullanılıyorsa, üst üste binmiş belgeler tespit edilemeyebilir.
  > Tarayıcı 2.000 metrenin altındaki yüksekliklerde kullanılıyorsa [Yüksek yükseklik modu] seçeneğini devre dışı bırakın.

ADF'ye Belgenin Beslenmeme Durumu Sıkça Meydana Geliyor

Aşağıdaki noktaları kontrol edin

- Belgeler kağıt gereksinimlerini karşılıyor mu? (sayfa 233)
- Yerleştirmeden önce belgeleri yelpazelediniz mi? (sayfa 233)
- Fren silindirleri ve toplama silindirleri doğru takılmış mı? (sayfa 233)
- Fren silindirleri ve toplama silindirleri temiz mi? (sayfa 233)
- Fren silindirleri ve toplama silindirleri aşınmış mı? (sayfa 233)
- Plastik kart gibi bir kalın bir belge mi taradınız? (sayfa 234)
- Taranacak belgeler kalın mı yoksa kıvrılmış mı? (sayfa 234)

Sorun hâlâ devam ederse önce Tarayıcı Teknik Servisi ile İletişime Geçmeden Önce (sayfa 252) bölümündeki tüm öğeleri kontrol edin, ardından bu ürünü satın aldığınız distribütörle veya satıcıyla temasa geçin.

- **Belgeler kağıt gereksinimlerini karşılıyor mu?**

  Çözüm

  Gereksinimleri karşılayan belgeleri kullanın.

  ➡ Taranabilen Belgeler (sayfa 81)

- **Yerleştirmeden önce belgeleri yelpazelediniz mi?**

  Çözüm

  Belgeleri yelpazeleyin.

  ➡ ADF Kağıt Kanalına (Besleyici) Yüklemek Üzere Belgeleri Hazırlama (sayfa 71)

- **Fren silindirleri ve toplama silindirleri doğru takılmış mı?**

  Çözüm

  Fren silindirlerini ve toplama silindirlerini doğru şekilde takın.

  ➡ Fren Silindirini Değiştirme (sayfa 184)

  ➡ Toplama Silindirini Değiştirme (sayfa 188)

- **Fren silindirleri ve toplama silindirleri temiz mi?**

  Çözüm

  Fren silindirlerini ve toplama silindirlerini temizleyin.

  ➡ Günlük Bakım (sayfa 165)

- **Fren silindirleri ve toplama silindirleri aşınmış mı?**

  Çözüm

  Aşağıdaki yöntemlerden birini kullanarak fren silindiri ve toplama silindiri sayaçlarını kontrol edin.

- İşletmen panelinin [Ayarlar Menüsü] ekranında [5:Tükenebilir parça sayaçları]

  ➡ Ayarlar Menüsünü Kullanma Prosedürü (sayfa 106)

- Software Operation Panel

  ➡ Yaprak Sayaçlarını Kontrol Etme (sayfa 272)

Gerekirse fren silindirlerini ve toplama silindirlerini değiştirin.

➡ Fren Silindirini Değiştirme (sayfa 184)

➡ Toplama Silindirini Değiştirme (sayfa 188)

- **Plastik kart gibi bir kalın bir belge mi taradınız?**

Çözüm

Bir tarama için aşağıdakilerden birini gerçekleştirin:

- Belirli kalınlığını algılama desenlerini tespit etmemeyi yapılandırın.
- Ultrasonik algılayıcı ile üst üste binmiş belgeleri saptama ayarını devre dışı bırakın.
- Elle Tekli Modu ile tarama yapın.

- **Taranacak belgeler kalın mı yoksa kıvrılmış mı?**

Çözüm

Aşağıdaki yöntemlerden herhangi birini kullanarak toplama basıncını yüksek olarak ayarlayın.

- İşletmen panelinin [Ayarlar Menüsü] ekranında [16:Kağıt toplama gücü]

  ➡ Ayarlar Menüsünü Kullanma Prosedürü (sayfa 106)

- Software Operation Panel

  ➡ Kağıt Alma Basıncını Ayarlama [Kağıt toplama gücü] (sayfa 295)

Kağıt Hasarını Önleme Hataları Sıkça Meydana Geliyor

Aşağıdaki noktaları kontrol edin

- Belgeleri yüklerken, kenar kılavuzlarını belgenin genişliğine hizalıyor musunuz? (sayfa 235)
- Belgeler kağıt gereksinimlerini karşılıyor mu? (sayfa 235)
- ADF'nin içinde yabancı madde var mı? (sayfa 235)
- Fren silindirleri ve toplama silindirleri doğru takılmış mı? (sayfa 235)
- Fren silindirleri ve toplama silindirleri temiz mi? (sayfa 236)
- Fren silindirleri ve toplama silindirleri aşınmış mı? (sayfa 236)
- Kağıt koruma işlevi için hassasiyet seviyesi yüksek olarak mı ayarlanmış? (sayfa 236)

Sorun hâlâ devam ederse önce Tarayıcı Teknik Servisi ile İletişime Geçmeden Önce (sayfa 252) bölümündeki tüm öğeleri kontrol edin, ardından bu ürünü satın aldığınız distribütörle veya satıcıyla temasa geçin.

- **Belgeleri yüklerken, kenar kılavuzlarını belgenin genişliğine hizalıyor musunuz?**

  Çözüm

  Belgeleri yüklerken kenar kılavuzları ile belgelerin kenarları arasında boşluk olmadığından emin olun.

- **Belgeler kağıt gereksinimlerini karşılıyor mu?**

  Çözüm

  Gereksinimleri karşılayan belgeleri kullanın.

  ➡ Taranabilen Belgeler (sayfa 81)

- **ADF'nin içinde yabancı madde var mı?**

  Çözüm

  ADF'yi temizleyin.
  ADF'deki yabancı maddeleri alın.

  ➡ Günlük Bakım (sayfa 165)

- **Fren silindirleri ve toplama silindirleri doğru takılmış mı?**

  Çözüm

  Fren silindirlerini ve toplama silindirlerini doğru şekilde takın.

  ➡ Fren Silindirini Değiştirme (sayfa 184)

  ➡ Toplama Silindirini Değiştirme (sayfa 188)

- **Fren silindirleri ve toplama silindirleri temiz mi?**

  Çözüm

  Fren silindirlerini ve toplama silindirlerini temizleyin.

  ➡ Günlük Bakım (sayfa 165)

- **Fren silindirleri ve toplama silindirleri aşınmış mı?**

  Çözüm

  Aşağıdaki yöntemlerden birini kullanarak fren silindiri ve toplama silindiri sayaçlarını kontrol edin.

  ● İşletmen panelinin [Ayarlar Menüsü] ekranında [5:Tükenebilir parça sayaçları]

  ➡ Ayarlar Menüsünü Kullanma Prosedürü (sayfa 106)

  ● Software Operation Panel

  ➡ Yaprak Sayaçlarını Kontrol Etme (sayfa 272)

  Gerekirse fren silindirlerini ve toplama silindirlerini değiştirin.

  ➡ Fren Silindirini Değiştirme (sayfa 184)

  ➡ Toplama Silindirini Değiştirme (sayfa 188)

- **Kağıt koruma işlevi için hassasiyet seviyesi yüksek olarak mı ayarlanmış?**

  Çözüm

  Kağıt koruma hassasiyeti seviyesini düşürmek için aşağıdaki işlemlerden birini yapın.

  ● İşletmen panelinin [Ayarlar Menüsü] ekranında [19:Kağıt Koruma]

  ➡ Ayarlar Menüsünü Kullanma Prosedürü (sayfa 106)

  ● Software Operation Panel

  ➡ Kağıt Koruması için Hassasiyet Seviyesini Belirleme [Kağıt koruma hassasiyet seviyesi] (sayfa 292)

Kağıt Sıkışmaları/Toplama Hataları Sıkça Meydana Geliyor

Aşağıdaki noktaları kontrol edin

- Belgeler kağıt gereksinimlerini karşılıyor mu? (sayfa 237)
- ADF'nin içinde yabancı madde var mı? (sayfa 237)
- ADF'nin içinde bir belge kaldı mı? (sayfa 237)
- Fren silindirleri ve toplama silindirleri doğru takılmış mı? (sayfa 237)
- Fren silindirleri ve toplama silindirleri temiz mi? (sayfa 237)
- Fren silindirleri ve toplama silindirleri aşınmış mı? (sayfa 238)

Sorun hâlâ devam ederse önce Tarayıcı Teknik Servisi ile İletişime Geçmeden Önce (sayfa 252) bölümündeki tüm öğeleri kontrol edin, ardından bu ürünü satın aldığınız distribütörle veya satıcıyla temasa geçin.

- **Belgeler kağıt gereksinimlerini karşılıyor mu?**

  Çözüm

  Gereksinimleri karşılayan belgeleri kullanın.

  ➡ Taranabilen Belgeler (sayfa 81)

- **ADF'nin içinde yabancı madde var mı?**

  Çözüm

  ADF'yi temizleyin.
  ADF'deki yabancı maddeleri alın.

  ➡ Günlük Bakım (sayfa 165)

- **ADF'nin içinde bir belge kaldı mı?**

  Çözüm

  Belgeyi ADF'den çıkartın.

  ➡ Bir Kağıt Sıkışması Oluştuğunda (sayfa 196)

- **Fren silindirleri ve toplama silindirleri doğru takılmış mı?**

  Çözüm

  Fren silindirlerini ve toplama silindirlerini doğru şekilde takın.

  ➡ Fren Silindirini Değiştirme (sayfa 184)

  ➡ Toplama Silindirini Değiştirme (sayfa 188)

- **Fren silindirleri ve toplama silindirleri temiz mi?**

  Çözüm

  Fren silindirlerini ve toplama silindirlerini temizleyin.

➡ Günlük Bakım (sayfa 165)

- **Fren silindirleri ve toplama silindirleri aşınmış mı?**

  Çözüm

  Aşağıdaki yöntemlerden birini kullanarak fren silindiri ve toplama silindiri sayaçlarını kontrol edin.

  ● İşletmen panelinin [Ayarlar Menüsü] ekranında [5:Tükenebilir parça sayaçları]

  ➡ Ayarlar Menüsünü Kullanma Prosedürü (sayfa 106)

  ● Software Operation Panel

  ➡ Yaprak Sayaçlarını Kontrol Etme (sayfa 272)

  Gerekirse fren silindirlerini ve toplama silindirlerini değiştirin.

  ➡ Fren Silindirini Değiştirme (sayfa 184)

  ➡ Toplama Silindirini Değiştirme (sayfa 188)

Bir Resim veya Fotoğrafın Taranan Görüntüsü Pürüzlü/Karlanma Var

Aşağıdaki noktaları kontrol edin

- Tarayıcı sürücüsünde ayarlar siyah ve beyaz modunda taranacak şekilde mi yapılandırıldı? (sayfa 239)
- Tarayıcı sürücüsünde tarama için daha düşük bir çözünürlük mü belirlediniz? (sayfa 239)
- ADF içindeki cam ve silindirler temiz mi? (sayfa 239)

Ayrıca tarayıcı sürücüsü yardımında "Görüntü Oluşturma" kısmına başvurun ve uygun şekilde önlemler alın.
Sorun hâlâ devam ederse önce Tarayıcı Teknik Servisi ile İletişime Geçmeden Önce (sayfa 252) bölümündeki tüm öğeleri kontrol edin, ardından bu ürünü satın aldığınız distribütörle veya satıcıyla temasa geçin.

- **Tarayıcı sürücüsünde ayarlar siyah ve beyaz modunda taranacak şekilde mi yapılandırıldı?**

Çözüm

Bir resmi veya fotoğrafı "ikilileştirirseniz" (siyah & beyaz görüntü oluşturursanız), oluşturulan görüntü asıl görüntü ile büyük farklılıklar gösterebilir.
Tarayıcı sürücüsünde renkli veya gri tonlamalı modu ayarlayın.

- **Tarayıcı sürücüsünde tarama için daha düşük bir çözünürlük mü belirlediniz?**

Çözüm

Yarım tonlama ile yazdırılmış bir belgeyi tararsanız, görüntüde desenli karlanma (hare) görünebilir.
Tarayıcı sürücüsünde daha yüksek bir çözünürlük belirtin.

- **ADF içindeki cam ve silindirler temiz mi?**

Çözüm

Kirli parçaları temizleyin.

➡ Günlük Bakım (sayfa 165)

Taranan Metnin veya Çizgilerin Kalitesi Düşük

Aşağıdaki noktaları kontrol edin

- Belgeleri düz yataklı ile tararken belge pedi ve belge yatağı temiz mi? [fi-8700/fi-8700S] (sayfa 240)
- ADF içindeki cam ve silindirler temiz mi? (sayfa 240)
- Çözünürlük uygun mu? (sayfa 240)
- Tarayıcı sürücüsünde ayarlar gri tonlamalı veya renkli modunda taranacak şekilde mi yapılandırıldı? (sayfa 240)
- Belge yabancı bir madde (toz, kağıt tozu gibi) var mı? (sayfa 240)

Ayrıca tarayıcı sürücüsü yardımında "Görüntü Oluşturma" kısmına başvurun ve uygun şekilde önlemler alın.
Sorun hâlâ devam ederse önce Tarayıcı Teknik Servisi ile İletişime Geçmeden Önce (sayfa 252) bölümündeki tüm öğeleri kontrol edin, ardından bu ürünü satın aldığınız distribütörle veya satıcıyla temasa geçin.

- **Belgeleri düz yataklı ile tararken belge pedi ve belge yatağı temiz mi? [fi-8700/fi-8700S]**

  Çözüm

  Kirli parçaları temizleyin.

  ➡ Günlük Bakım (sayfa 165)

- **ADF içindeki cam ve silindirler temiz mi?**

  Çözüm

  Kirli parçaları temizleyin.

  ➡ Günlük Bakım (sayfa 165)

- **Çözünürlük uygun mu?**

  Çözüm

  Tarayıcı sürücüsünde daha yüksek bir çözünürlük belirtin.

- **Tarayıcı sürücüsünde ayarlar gri tonlamalı veya renkli modunda taranacak şekilde mi yapılandırıldı?**

  Çözüm

  Tarayıcı sürücüsünde siyah ve beyaz modunu ayarlayın.
  Gri tonlamalı veya renkli modunda tarama yaparken taranan görüntü keskin ve net olmayabilir.

- **Belge yabancı bir madde (toz, kağıt tozu gibi) var mı?**

  Çözüm

  Belgedeki yabancı maddeleri alın.

ADF içindeki cama veya düz yataklının belge yatağına [fi-8700/fi-8700S] yabancı bir madde bulaşıp görüntünün kirli görünmesine neden olabilir.

Görüntü Bozuk veya Bulanık

Aşağıdaki noktaları kontrol edin

- Belgeleri düz yataklı ile tararken belge pedi ve belge yatağı temiz mi? [fi-8700/fi-8700S] (sayfa 242)
- ADF içindeki cam ve silindirler temiz mi? (sayfa 242)
- Tarama sırasında ADF aşağıya doğru itiliyor mu? Veya ADF üzerinde ağır bir nesne var mı? (sayfa 242)
- Tarama sabit olmayan veya titreşimli bir yerde mi yapıldı? (sayfa 242)
- Tarayıcı düz ve dengeli bir yüzey üzerinde mi duruyor? Tarayıcının alt kısmına kauçuk pedler takılı mı? (sayfa 242)
- Belge buruşuk veya kıvrılmış mı? (sayfa 243)

Sorun hâlâ devam ederse önce Tarayıcı Teknik Servisi ile İletişime Geçmeden Önce (sayfa 252) bölümündeki tüm öğeleri kontrol edin, ardından bu ürünü satın aldığınız distribütörle veya satıcıyla temasa geçin.

- **Belgeleri düz yataklı ile tararken belge pedi ve belge yatağı temiz mi? [fi-8700/fi-8700S]**

  Çözüm

  Kirli parçaları temizleyin.

  ➡ Günlük Bakım (sayfa 165)

- **ADF içindeki cam ve silindirler temiz mi?**

  Çözüm

  Kirli parçaları temizleyin.

  ➡ Günlük Bakım (sayfa 165)

- **Tarama sırasında ADF aşağıya doğru itiliyor mu? Veya ADF üzerinde ağır bir nesne var mı?**

  Çözüm

  ADF'nin üst kısmını aşağıya doğru ittirmeyin veya tarama sırasında ADF üzerine ağır nesneler koymayın.

- **Tarama sabit olmayan veya titreşimli bir yerde mi yapıldı?**

  Çözüm

  Taramayı sabit ve titreşimsiz bir yerde yapın.

- **Tarayıcı düz ve dengeli bir yüzey üzerinde mi duruyor? Tarayıcının alt kısmına kauçuk pedler takılı mı?**

  Çözüm

  Tarayıcıyı düz ve dengeli bir yüzeye yerleştirin.

Veya tarayıcının altına kauçuk pedler takın.

- **Belge buruşuk veya kıvrılmış mı?**

  Çözüm

  Belgedeki buruşuklukları veya kıvrımları düzeltin.

Görüntüler Üzerinde Dikey Çizgiler Var

Aşağıdaki noktaları kontrol edin

- Belgeleri düz yataklı ile tararken belge pedi ve belge yatağı temiz mi? [fi-8700/fi-8700S] (sayfa 244)
- ADF içindeki cam ve silindirler temiz mi? (sayfa 244)
- Daha düşük bir çözünürlük belirlendiğinde dikey çizgiler kayboluyor mu? (sayfa 244)
- Belge yabancı bir madde (toz, kağıt tozu gibi) var mı? (sayfa 244)
- Включена ли функция сокращения вертикальных полос в драйвере сканера? (sayfa 244)

Sorun hâlâ devam ederse önce Tarayıcı Teknik Servisi ile İletişime Geçmeden Önce (sayfa 252) bölümündeki tüm öğeleri kontrol edin, ardından bu ürünü satın aldığınız distribütörle veya satıcıyla temasa geçin.

- **Belgeleri düz yataklı ile tararken belge pedi ve belge yatağı temiz mi? [fi-8700/fi-8700S]**

  Çözüm

  Kirli parçaları temizleyin.

  ➡ Günlük Bakım (sayfa 165)

- **ADF içindeki cam ve silindirler temiz mi?**

  Çözüm

  Kirli parçaları temizleyin.

  ➡ Günlük Bakım (sayfa 165)

- **Daha düşük bir çözünürlük belirlendiğinde dikey çizgiler kayboluyor mu?**

  Çözüm

  Belgeleri taramak için daha düşük bir çözünürlük belirleyin.

- **Belge yabancı bir madde (toz, kağıt tozu gibi) var mı?**

  Çözüm

  Belgedeki yabancı maddeleri alın.
  ADF içindeki cama veya düz yataklının belge yatağına [fi-8700/fi-8700S] yabancı bir madde bulaşıp görüntünün kirli görünmesine neden olabilir.

- **Включена ли функция сокращения вертикальных полос в драйвере сканера?**

  Çözüm

  Включите функцию сокращения вертикальных полос в драйвере сканера.
  Ancak, dikey çizgileri azaltma işlevi etkinleştirildiğinde, çizgilerin kalınlığına ve konumuna bağlı olarak, çizgiler yeterince azaltılamayabilir ve metinde ve kılavuz çizgilerde renk akması meydana gelebilir.

Taranan Görüntü Asıl Görüntüden Uzun

Aşağıdaki noktaları kontrol edin

- Silindirler temiz mi? (sayfa 245)
- Belgeler kağıt gereksinimlerini karşılıyor mu? (sayfa 245)
- Fren silindirleri ve toplama silindirleri aşınmış mı? (sayfa 245)
- Büyütme seviyesini ayarladınız mı? (sayfa 245)

Sorun hâlâ devam ederse önce Tarayıcı Teknik Servisi ile İletişime Geçmeden Önce (sayfa 252) bölümündeki tüm öğeleri kontrol edin, ardından bu ürünü satın aldığınız distribütörle veya satıcıyla temasa geçin.

- **Silindirler temiz mi?**

  Çözüm

  Silindirleri temizleyin.

  ➡ Günlük Bakım (sayfa 165)

- **Belgeler kağıt gereksinimlerini karşılıyor mu?**

  Çözüm

  Gereksinimleri karşılayan belgeleri kullanın.

  ➡ Taranabilen Belgeler (sayfa 81)

- **Fren silindirleri ve toplama silindirleri aşınmış mı?**

  Çözüm

  Aşağıdaki yöntemlerden birini kullanarak fren silindiri ve toplama silindiri sayaçlarını kontrol edin.

  - İşletmen panelinin [Ayarlar Menüsü] ekranında [5:Tükenebilir parça sayaçları]

    ➡ Ayarlar Menüsünü Kullanma Prosedürü (sayfa 106)

  - Software Operation Panel

    ➡ Yaprak Sayaçlarını Kontrol Etme (sayfa 272)

  Gerekirse fren silindirlerini ve toplama silindirlerini değiştirin.

  ➡ Fren Silindirini Değiştirme (sayfa 184)

  ➡ Toplama Silindirini Değiştirme (sayfa 188)

- **Büyütme seviyesini ayarladınız mı?**

  Çözüm

  Software Operation Panel adresinde besleme yönü için büyütme seviyesini ayarlayın.

  ➡ Taramaya Başlama Konumunu Ayarlama [Uzaklık ayarı/Dikey büyütme ayarı] (sayfa 280)

Taranan Görüntünün Üst veya Alt Kısmında Gölgeler Var

Aşağıdaki noktaları kontrol edin

- Taramaya başlama konumunu (uzaklık) ayarladınız mı? (sayfa 246)
- Kenarlardaki gölgeyi doldurmak için kenar dolgusu işlevini kullandınız mı? (sayfa 246)

Sorun hâlâ devam ederse önce Tarayıcı Teknik Servisi ile İletişime Geçmeden Önce (sayfa 252) bölümündeki tüm öğeleri kontrol edin, ardından bu ürünü satın aldığınız distribütörle veya satıcıyla temasa geçin.

- **Taramaya başlama konumunu (uzaklık) ayarladınız mı?**

Çözüm

Software Operation Panel'de alt tarama yönündeki uzaklığı ayarlayın.

➡ Taramaya Başlama Konumunu Ayarlama [Uzaklık ayarı/Dikey büyütme ayarı] (sayfa 280)

- **Kenarlardaki gölgeyi doldurmak için kenar dolgusu işlevini kullandınız mı?**

Çözüm

Kağıt koruma hassasiyeti seviyesini düşürmek için aşağıdaki işlemlerden birini yapın.

- Software Operation Panel

  ➡ Görüntülerin Çevresindeki Gölgeleri/Çizgileri Kaldırma [Kenar dolgusu (ADF)/Kenar dolgusu (düz yataklı) [fi-8700/fi-8700S]] (sayfa 282)

- Tarayıcı sürücüsü

  Sayfa kenar dolgusu, Software Operation Panel uygulamasındaki ayarlara göre kenarları zaten doldurulmuş olan görüntülere uygulanır.
  Ayrıntılar için tarayıcı sürücüsünün yardımına bakın.

Belgede Siyah İzler Var

Aşağıdaki noktaları kontrol edin

- Kurşun kalemle veya karbon kağıda yazılmış belgeler mi tarıyorsunuz? (sayfa 247)
- ADF içindeki cam ve silindirler temiz mi? (sayfa 247)

Sorun hâlâ devam ederse önce Tarayıcı Teknik Servisi ile İletişime Geçmeden Önce (sayfa 252) bölümündeki tüm öğeleri kontrol edin, ardından bu ürünü satın aldığınız distribütörle veya satıcıyla temasa geçin.

- **Kurşun kalemle veya karbon kağıda yazılmış belgeler mi tarıyorsunuz?**

Çözüm

Kurşun kalemle yazılmış belgeleri tararken, silindirleri sık sık temizlemeye dikkat edin.

➡ Günlük Bakım (sayfa 165)

- **ADF içindeki cam ve silindirler temiz mi?**

Çözüm

Kirli parçaları temizleyin.

➡ Günlük Bakım (sayfa 165)

Aktarım Kağıdı Kolayca Yüklenmiyor/Kağıt Sıkışmaları Oluyor

Aşağıdaki noktaları kontrol edin

- Sürekli olarak Aktarım Kağıdı mı taradınız? (sayfa 248)
- Aktarım Kağıdı temiz mi? (sayfa 248)
- Aktarım Kağıdını ADF kağıt kanalına (besleyici) yükledikten sonra mı taramaya başladınız? (sayfa 248)
- ADF içindeki cam ve silindirler temiz mi? (sayfa 248)
- Fren silindirleri ve toplama silindirleri aşınmış mı? (sayfa 249)
- ADF'nin içinde yabancı madde var mı? (sayfa 249)
- Aktarım Kağıdının içine kalın bir belge mi yerleştirdiniz? (sayfa 249)

Sorun hâlâ devam ederse önce Tarayıcı Teknik Servisi ile İletişime Geçmeden Önce (sayfa 252) bölümündeki tüm öğeleri kontrol edin, ardından bu ürünü satın aldığınız distribütörle veya satıcıyla temasa geçin.

- **Sürekli olarak Aktarım Kağıdı mı taradınız?**

  Çözüm

  Aktarım Kağıdı ile taramadan önce yaklaşık 50 yaprak PPC kağıdı (geri dönüştürülmüş kağıt) besleyin.
  PPC kağıdı boş ya da yazdırılmış olabilir.

- **Aktarım Kağıdı temiz mi?**

  Çözüm

  Aşağıdaki işlemlerden birini gerçekleştirin.

  - Aktarım Kağıdını temizleyin.

    ➡ Aktarım Kağıdını Temizleme (sayfa 181)

  - Aktarım Kağıdını değiştirin.
    Aktarım Kağıdı satın alma hakkında bilgi için bu ürünü satın aldığınız distribütör/satıcı ile temasa geçin.

- **Aktarım Kağıdını ADF kağıt kanalına (besleyici) yükledikten sonra mı taramaya başladınız?**

  Çözüm

  Aktarım Kağıdını ADF kağıt kanalına (besleyici) yükledikten sonra taramaya başlayın.

  ➡ Kolay Zarar Görebilen Belgelerin Zarar Vermeden Taranması (sayfa 143)

  ➡ Fotoğraf ve Kupürleri Zarar Vermeden Tarama (sayfa 145)

- **ADF içindeki cam ve silindirler temiz mi?**

  Çözüm

  Kirli parçaları temizleyin.

➡ Günlük Bakım (sayfa 165)

- **Fren silindirleri ve toplama silindirleri aşınmış mı?**

  Çözüm

  Aşağıdaki yöntemlerden birini kullanarak fren silindiri ve toplama silindiri sayaçlarını kontrol edin.

  ● İşletmen panelinin [Ayarlar Menüsü] ekranında [5:Tükenebilir parça sayaçları]

  ➡ Ayarlar Menüsünü Kullanma Prosedürü (sayfa 106)

  ● Software Operation Panel

  ➡ Yaprak Sayaçlarını Kontrol Etme (sayfa 272)

  Gerekirse fren silindirlerini ve toplama silindirlerini değiştirin.

  ➡ Fren Silindirini Değiştirme (sayfa 184)

  ➡ Toplama Silindirini Değiştirme (sayfa 188)

- **ADF'nin içinde yabancı madde var mı?**

  Çözüm

  ADF'yi temizleyin.
  ADF'deki yabancı maddeleri alın.

  ➡ Günlük Bakım (sayfa 165)

- **Aktarım Kağıdının içine kalın bir belge mi yerleştirdiniz?**

  Çözüm

  Bazı kağıtlar Aktarım Kağıdının içine yerleştirmek için fazla kalındır.
  Gereksinimleri karşılayan belgeleri kullanın.

  ➡ Aktarım Kağıdını Kullanma Koşulları (sayfa 96)

Aktarım Kağıdı Kullanılması Durumunda Görüntünün Bir Kısmı Eksik Gözüküyor

Aşağıdaki noktaları kontrol edin

- Tarama için Aktarım Kağıdına birkaç küçük belge (örneğin fotoğraf veya kartpostal) mi yerleştirdiniz? (sayfa 250)
- Belgenin katlama çizgisi Aktarım Kağıdı aralığının dışında mı? (sayfa 250)

Sorun hâlâ devam ederse önce Tarayıcı Teknik Servisi ile İletişime Geçmeden Önce (sayfa 252) bölümündeki tüm öğeleri kontrol edin, ardından bu ürünü satın aldığınız distribütörle veya satıcıyla temasa geçin.

- **Tarama için Aktarım Kağıdına birkaç küçük belge (örneğin fotoğraf veya kartpostal) mi yerleştirdiniz?**

Çözüm

Aktarım Kağıdına tek seferde sadece bir belge (örneğin fotoğraf veya kartpostal) yerleştirin.

- **Belgenin katlama çizgisi Aktarım Kağıdı aralığının dışında mı?**

Çözüm

Belgenin katlama çizgisi Aktarım Kağıdı aralığının dışındaysa, görüntünün bir kısmı katlama çizgisinin etrafında görünmeyebilir.
Belgeyi, belgenin katlama çizgisi Aktarım Kağıdının kenarından yaklaşık 1 mm içeride olacak şekilde yerleştirin.

Unutulan Yönetici Parolası

Çözüm

Fabrikada ayarlanmış varsayılan yönetici parolası ile ilgili ayrıntılar için, bkz. Yönetici Parolası (sayfa 333).
Güncel parolayı unuttuysanız, Tarayıcı Teknik Servisi ile İletişime Geçmeden Önce (sayfa 252) belgesinde listelenen tarayıcı ayrıntılarını kontrol ettikten sonra bu ürünü satın aldığınız distribütör/satıcı ile temasa geçin.

Varsayılan Yönetici Parolasını Girerken Bir Hata Ortaya Çıkıyor

Aşağıdaki noktaları kontrol edin

- Girdiğiniz varsayılan yönetici parolası doğru muydu? (sayfa 251)

Sorun hâlâ devam ederse önce Tarayıcı Teknik Servisi ile İletişime Geçmeden Önce (sayfa 252) bölümündeki tüm öğeleri kontrol edin, ardından bu ürünü satın aldığınız distribütörle veya satıcıyla temasa geçin.

- **Girdiğiniz varsayılan yönetici parolası doğru muydu?**

Çözüm

Varsayılan yönetici parolasını etiket üzerinden kontrol edebilirsiniz.
Etiket ile ilgili ayrıntılar için bkz. Ürün Etiketlerinin Kontrolü (sayfa 254).

Tarayıcı Teknik Servisi ile İletişime Geçmeden Önce

Bu bölümde, bu ürünü satın aldığınız distribütörle veya satıcıyla temasa geçmeden önce yapılması gereken eylemler ve kontrol edilmesi gereken noktalar açıklanır.

Tarayıcı Teknik Servisi ile İletişime Geçmeden Önce Yapılacak Eylemler

Tarayıcıyı kullanırken herhangi bir hata veya sorunla karşılaşırsanız, tarayıcı teknik servisi ile iletişime geçmeden önce şu işlemleri yapın:

- Yeterli güç beslendiğinden emin olun. Uzatma kablosu kullanmayın.
- Birlikte verilen AC kablosu ve AC adaptörünü kullanın.
- Tarayıcının içini temizlemek için bkz. Günlük Bakım (sayfa 165).
- Tarayıcıyı kapatıp açın.

Sorun hâlâ devam ederse önce Tarayıcı Teknik Servisi ile İletişime Geçmeden Önce Kontrol Edilecek Öğeler (sayfa 252) bölümündeki tüm öğeleri kontrol edin, ardından bu ürünü satın aldığınız distribütörle veya satıcıyla temasa geçin.

Tarayıcı Teknik Servisi ile İletişime Geçmeden Önce Kontrol Edilecek Öğeler

- **Genel**

Öğe	Bulgular
Model adı	Örnek: fi-8600 ➡ Ürün Etiketlerinin Kontrolü (sayfa 254)
Seri No.	Örnek: XXXX000001 ➡ Ürün Etiketlerinin Kontrolü (sayfa 254)
Üretim tarihi	Örnek: 20XX-01 (Ocak 20XX) ➡ Ürün Etiketlerinin Kontrolü (sayfa 254)
Satın alma tarihi	
Belirti	
Gerçekleşme sıklığı	Örnek: Sürekli / Aralıklı
Garanti	
Kullanılan isteğe bağlı öğeler	Örnek: Aktarım Kağıdı ➡ Tarayıcı Seçenekleri (sayfa 345)

- **Hata Durumu**

Bilgisayar Bağlantısı Sorunları

Öğe	Bulgular
İşletim sistemi (Windows)	
Hata mesajı	
Arayüz	Örnek: USB arayüzü
Arayüz denetleyicisi	Örnek: Bir LAN kartı kullanılıyor.
Bağlantı yöntemi	Örnek: USB, kablolu LAN

Besleme Sorunları

Öğe	Bulgular
Kağıt Türü	
Asıl kullanım amacı	
Son temizleme tarihi	
Son sarf malzemesi değiştirme tarihi	

Görüntü Kalitesi Sorunları

Öğe	Bulgular
Tarayıcı sürücüsü ve sürümü	
Arayüz denetleyicisi	Örnek: Bir LAN kartı kullanılıyor.
İşletim sistemi (Windows)	
Uygulama	Örnek: PaperStream ClickScan
Tarama yüzleri	ön, arka, hem ön hem arka
Çözünürlük	Örnek: 600 dpi, 75 dpi
Görüntü modu	Örnek: renkli, gri tonlamalı, siyah ve beyaz

Diğer

Mümkünse, kağıdın durumunun anlaşılacağı bir resmi ve oluşturulan görüntüyü e-posta yoluyla gönderebilir misiniz.

Ürün Etiketlerinin Kontrolü

Bu bölümde tarayıcıdaki ürün etiketleri hakkında bilgi verilir.
Etiket tarayıcının arka kısmında yer alır.

- fi-8600

  Kontrol etmek için ADF kağıt kanalını (besleyici) çıkarın.

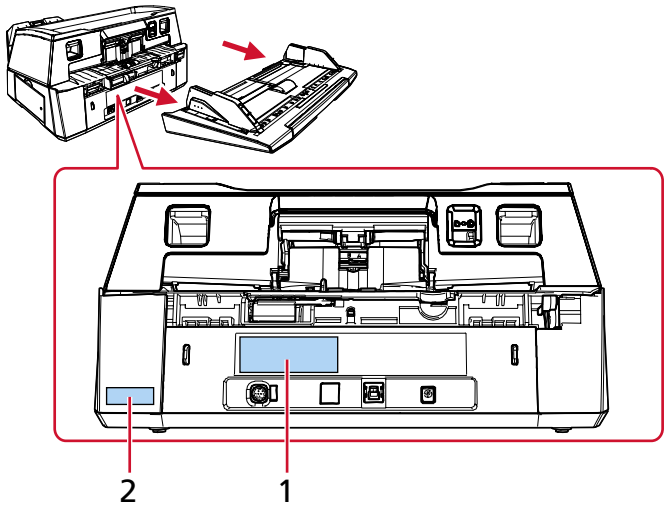

- fi-8700/fi-8700S

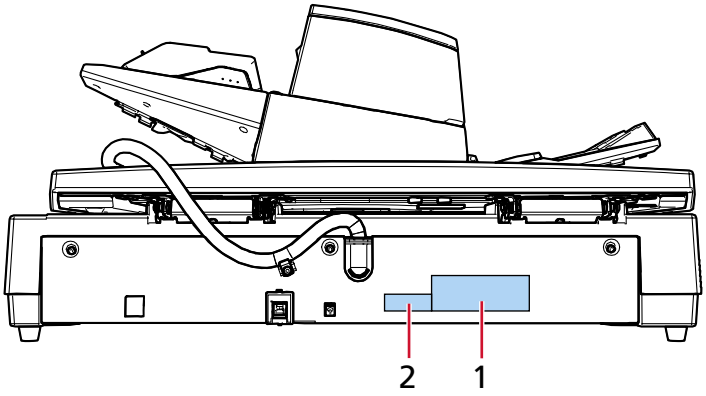

Etiket 1 (örnek)

Tarayıcı bilgisini gösterir.

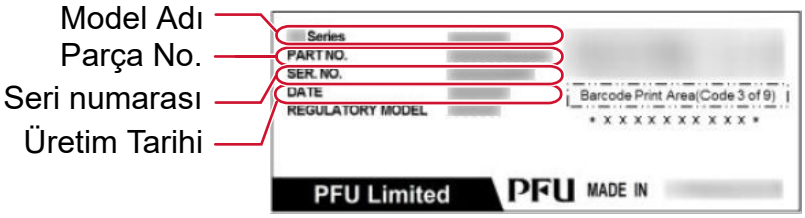

Etiket 2 (örnek)

Varsayılan yönetici parolasını gösterir. xxxxxxxx (8 basamaklı sayı) kısmı paroladır.



Tarayıcı Ayarları (Software Operation Panel)

Bu bölümde tarayıcı ayarlarını yapılandırmak için Software Operation Panel uygulamasının nasıl kullanılacağı anlatılır.
Software Operation Panel uygulamasıyla, tarayıcı işlemleri ve sarf malzemelerinin yönetilmesi için ayarları yapılandırabilirsiniz.

Software Operation Panel'yı Başlatma

DİKKAT

- Tarama sırasında Software Operation Panel'yi başlatmayın.
- Tarayıcı sürücüsü penceresi görüntülenirken Software Operation Panel'nin ayarlarını değiştirirseniz değişiklikler hemen uygulanmayabilir. Bu durumda tarayıcı sürücüsünü kapatın tekrar açın.
- Software Operation Panel çalışırken işletim panelini kullanmayın.

1 Tarayıcının bilgisayarınıza bağlı olup olmadığını kontrol edin.

- USB bağlantısı kullanırken
  Tarayıcıyı bir USB kablosu kullanarak bilgisayara bağlayın.
- Kablolu LAN bağlantısı kullanırken
  Tarayıcıyı ağa bağlayın ve Tarayıcı Seçme Aracını kullanarak tarayıcıyı seçin.

  ➔ Ağ (sayfa 329)

  ➔ IP Adresi Ayarlama Aracını Başlatma (sayfa 351)
  DHCP ortamında değilseniz, IP Adresi Ayarlama Aracına ihtiyacınız vardır.

  ➔ Tarayıcı Seçme Aracını Başlatma (sayfa 350)

2 Software Operation Panel'ı başlatın.

- İçin Windows 10/Windows Server 2016/Windows Server 2019/Windows Server 2022
  [Başlat] menüsü → [fi Series] → [Software Operation Panel] seçeneğine tıklayın.
- İçin Windows 11/Windows Server 2025
  [Başlat] menüsüne → [Tüm uygulamalar] → [fi Series] → [Software Operation Panel] öğesine tıklayın.

Tarayıcı seçimi penceresi görünürse, Software Operation Panel uygulamasını başlatmak istediğiniz tarayıcıyı seçin ve [Seç] düğmesine tıklayın.

Software Operation Panel penceresi görünür.

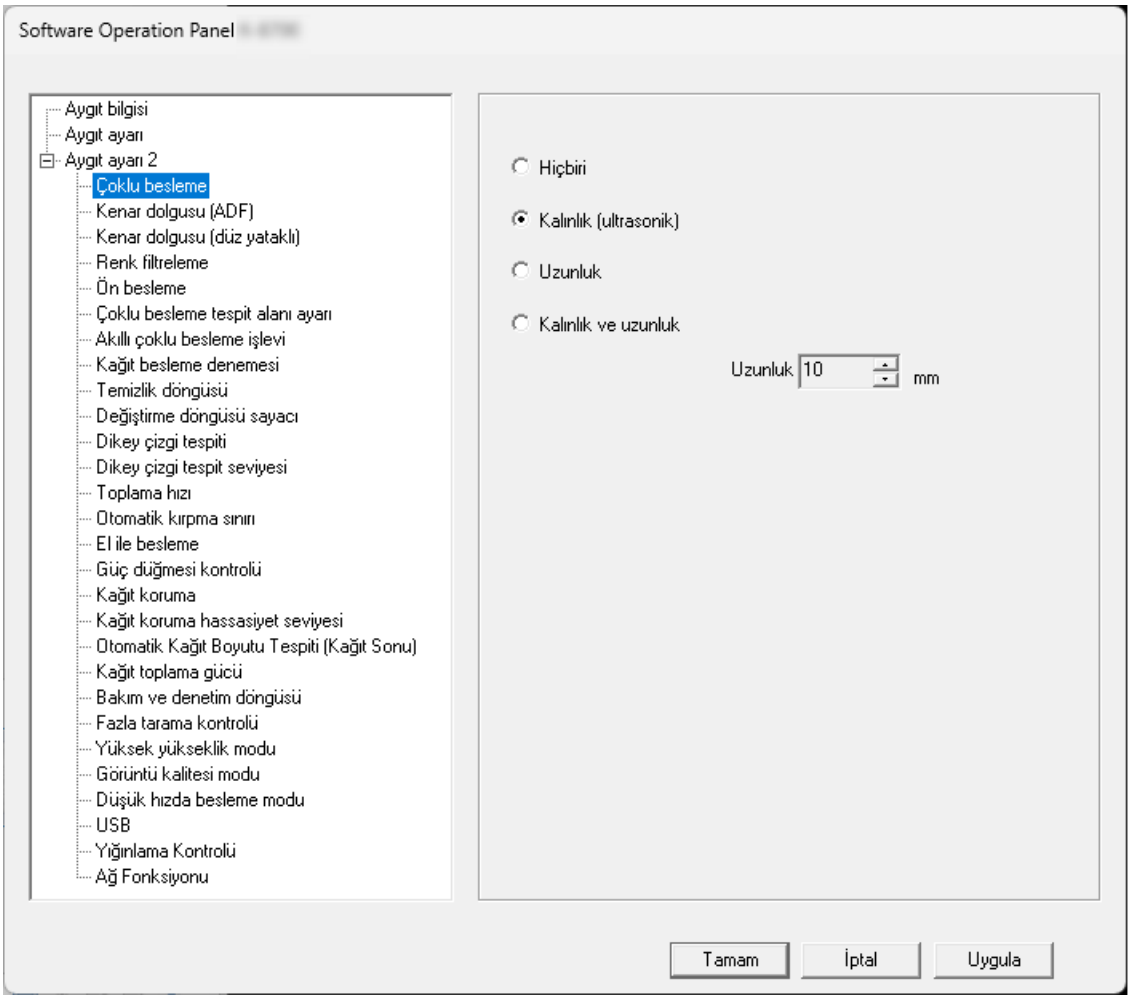

Görev çubuğunun bildirim alanındaki işaretine tıkladığınızda açılan menüde Software Operation Panel simgesi görüntülenir.

Software Operation Panel simgesinin her zaman bildirim alanında görüntülenmesini istiyorsanız simgeyi sürükleyip bildirim alanına bırakın.

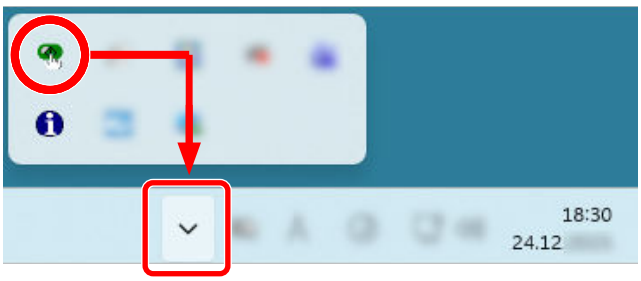

Software Operation Panel'nin [Salt okunur modu] ayarlanması

Bir parola belirleyerek, Software Operation Panel'yi kullanıcıların tarayıcı ayarlarını sadece görebildiği [Salt okunur modu]'nda çalıştırabilirsiniz.
Parola yoksa tarayıcı ayarları yapılandırılabilir.
Gereksiz ayar değişikliklerini önlemek adına kullanıcı işlemleri parola ile kısıtlanabilir.

[Salt okunur modu] Ayarı

Software Operation Panel'yi [Salt okunur modu]'na ayarlayın.

1 Bir parola belirleyin.

➡ Bir Parola Belirleme (sayfa 263)

2 Görev çubuğunun bildirim alanındaki Software Operation Panel simgesine sağ tıklayın ve menüden [Salt okunur modu] seçeneğini seçin.

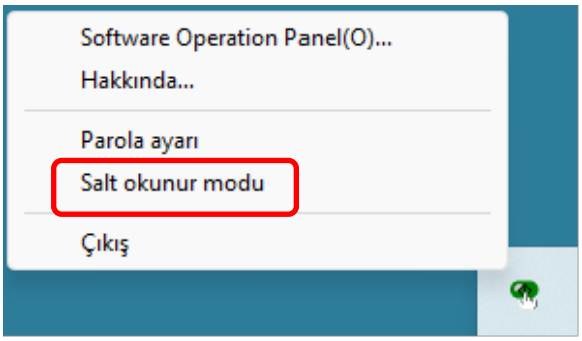

Software Operation Panel [Salt okunur modu]'na geçer.

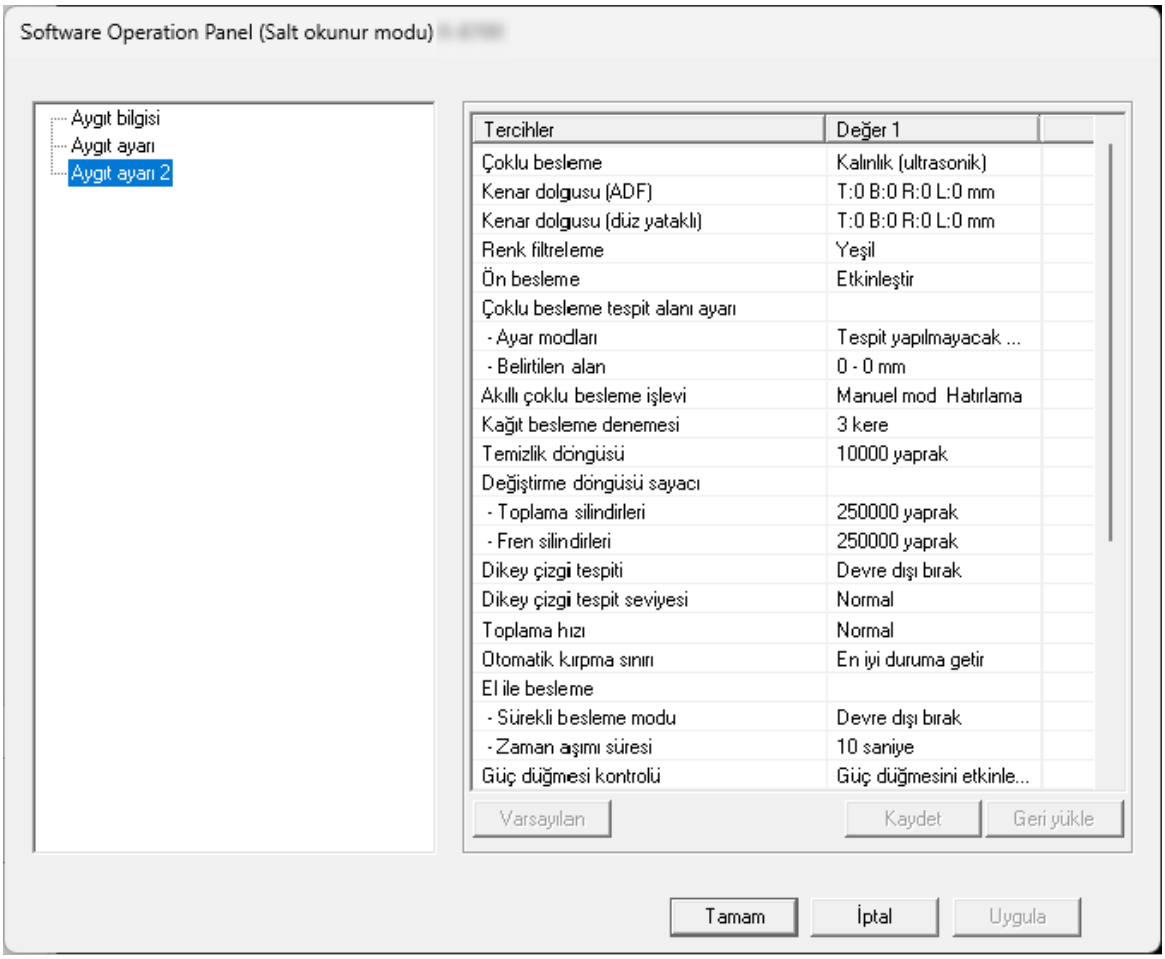

İPUCU

[Salt okunur modu]'nda, bildirim alanındaki Software Operation Panel simgesine sağ tıkladığınızda görüntülenen menüdeki [Salt okunur modu]'nun yanında onay işareti görünür.

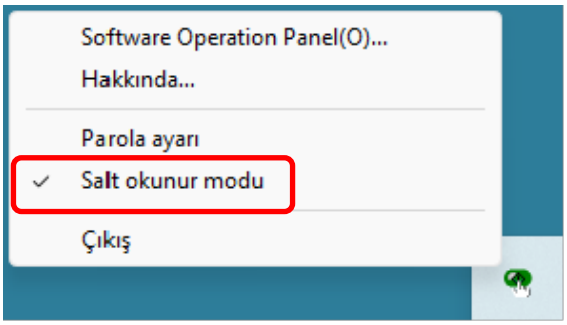

[Salt okunur modu]'ndan Çıkma

Aşağıdaki prosedürü izleyerek Software Operation Panel'de [Salt okunur modu]'ndan çıkın.

1 Görev çubuğunun bildirim alanındaki Software Operation Panel simgesine sağ tıklayın ve menüden [Salt okunur modu] seçeneğini seçin.

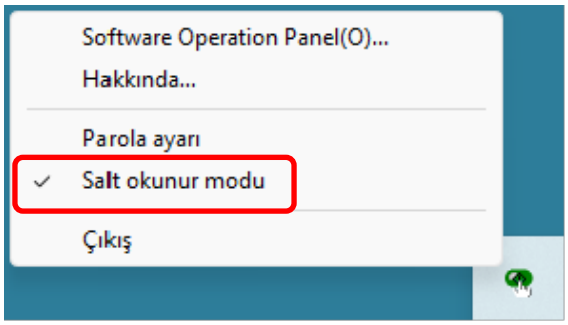

2 Geçerli parolayı girin ve [Tamam] tuşuna tıklayın.

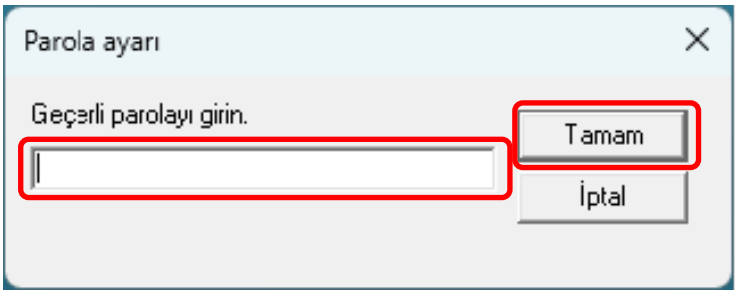

Software Operation Panel [Salt okunur modu]'ndan çıkar ve artık tarayıcı ayarları değiştirilebilir.

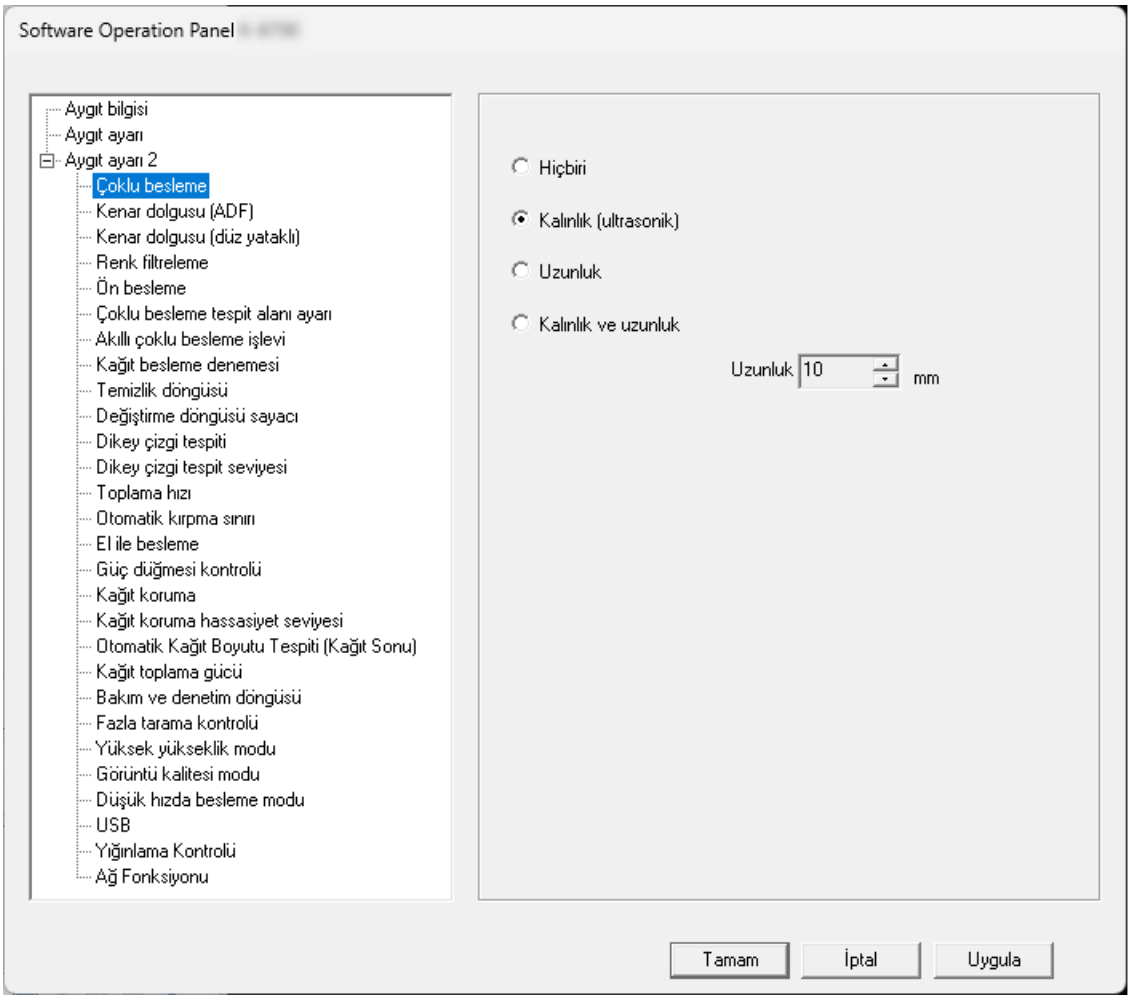

İPUCU

Software Operation Panel [Salt okunur modu]'ndan çıktığında, bildirim alanındaki Software Operation Panel simgesine sağ tıkladığınızda görüntülenen menüdeki [Salt okunur modu]'nun yanında bulunan onay işareti kaybolur.

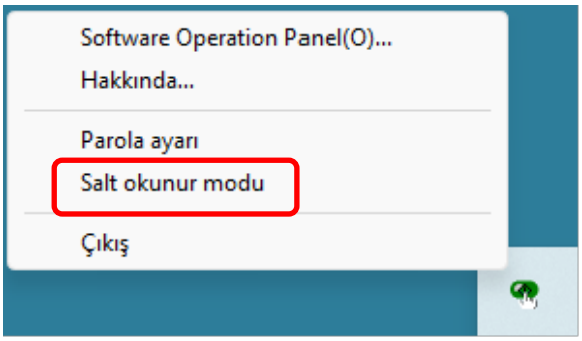

Bir Parola Belirleme

Software Operation Panel'de bir parola belirleyin.

1 Görev çubuğunun bildirim alanındaki Software Operation Panel simgesine sağ tıklayın ve menüden [Parola ayarı] seçeneğini seçin.

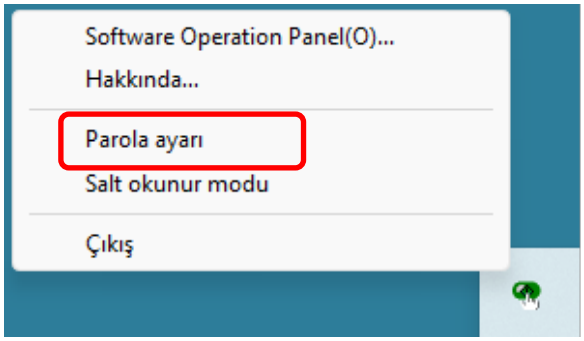

2 Parolayı 2 kere girin ve [Tamam] düğmesine tıklayın.

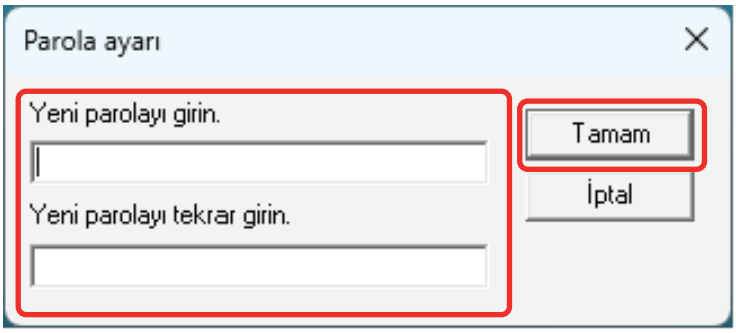

- En fazla 32 karakter
- Alfanümerik karakterler (a'dan z'ye, A'dan Z'ye, 0'dan 9'a)

Bir mesaj penceresi açılır.

3 [Tamam] tuşuna tıklayın.

Parola belirlenmiştir.

Parolayı değiştirme

1 Görev çubuğunun bildirim alanındaki Software Operation Panel simgesine sağ tıklayın ve menüden [Parola ayarı] seçeneğini seçin.

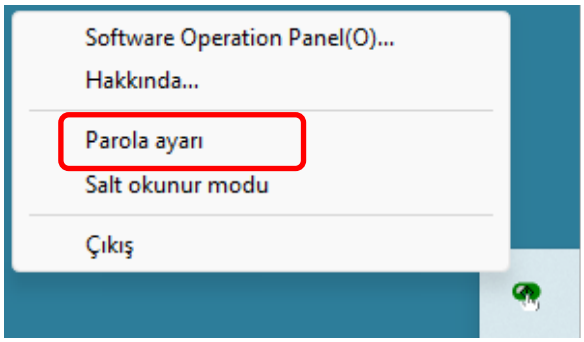

2 Geçerli parolayı girin ve [Tamam] tuşuna tıklayın.

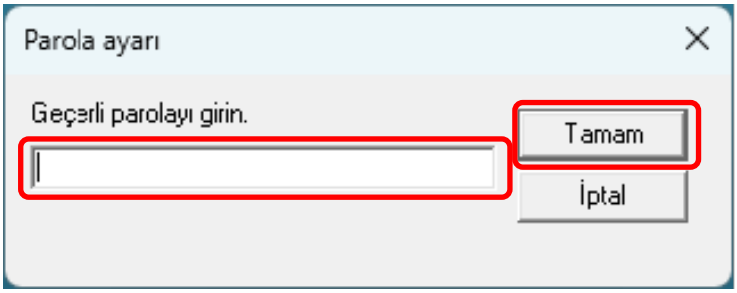

3 Değiştirilen parolayı 2 kere girin ve [Tamam] düğmesine tıklayın.

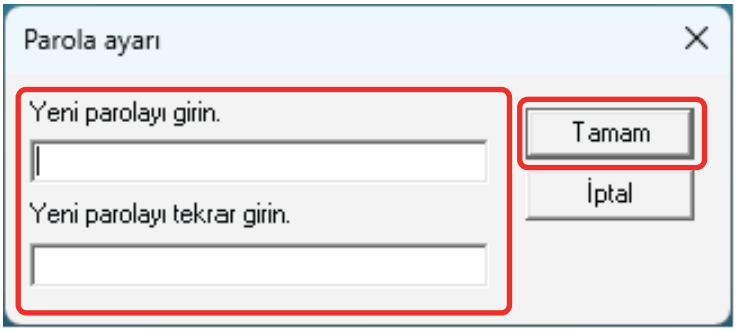

- En fazla 32 karakter
- Alfanümerik karakterler (a'dan z'ye, A'dan Z'ye, 0'dan 9'a)

Bir mesaj penceresi açılır.

4 [Tamam] tuşuna tıklayın.

Parola belirlenmiştir.

Parolayı kaldırma

1 Görev çubuğunun bildirim alanındaki Software Operation Panel simgesine sağ tıklayın ve menüden [Parola ayarı] seçeneğini seçin.

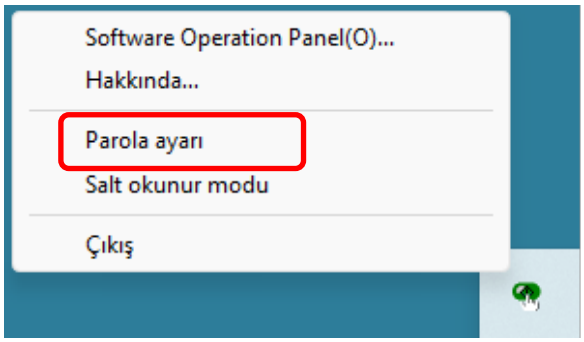

2 Geçerli parolayı girin ve [Tamam] tuşuna tıklayın.

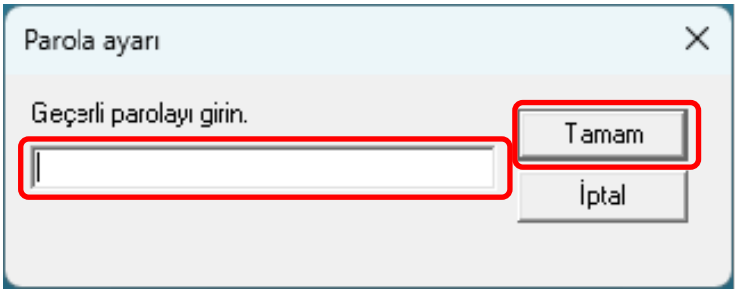

3 İki alanı boş bırakın ve [Tamam] tuşuna tıklayın.

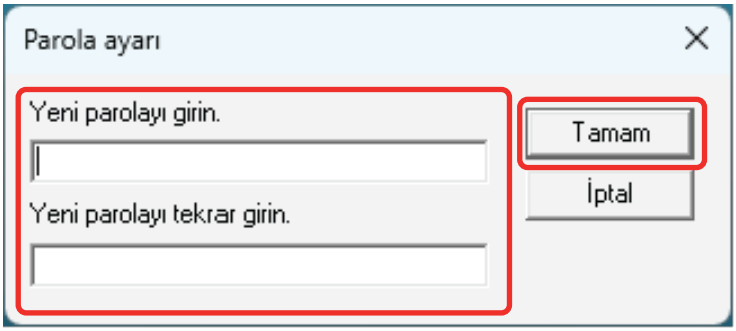

Bir mesaj penceresi açılır.

4 [Tamam] tuşuna tıklayın.

Parola kaldırılmıştır.

Parolayı Sıfırlama

Parolanızı unutursanız parolayı sıfırlayın.

1 Görev çubuğunun bildirim alanındaki Software Operation Panel simgesine sağ tıklayın ve menüden [Parola ayarı] seçeneğini seçin.

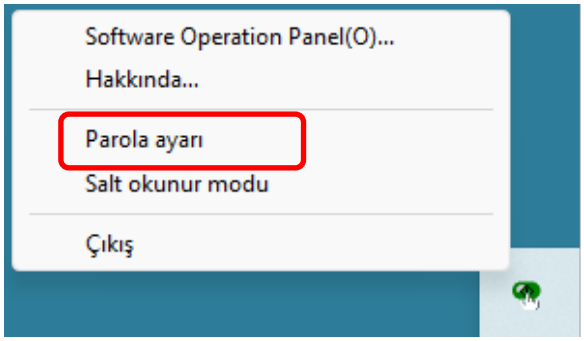

2 Varsayılan parola olan "fi-scanner" kelimesini girin ve [Tamam] tuşuna tıklayın.

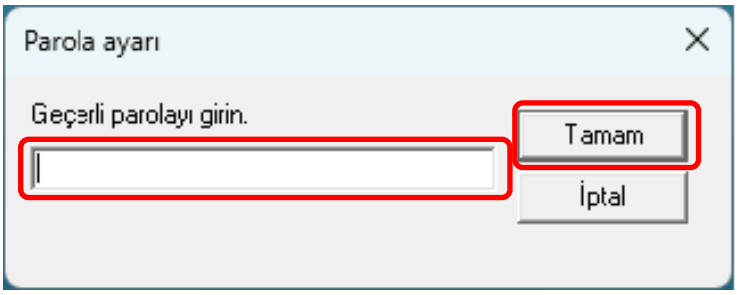

3 Değiştirilen parolayı 2 kere girin ve [Tamam] düğmesine tıklayın.

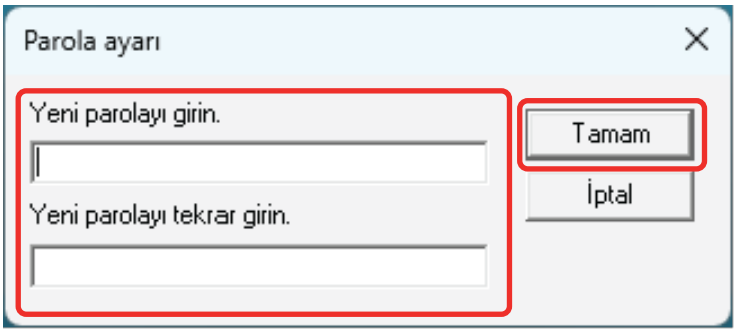

- En fazla 32 karakter
- Alfanümerik karakterler (a'dan z'ye, A'dan Z'ye, 0'dan 9'a)

Bir mesaj penceresi açılır.

4 [Tamam] tuşuna tıklayın.

Parola belirlenmiştir.

Ayar Öğeleri

Software Operation Panel, tarayıcı için belge tarama ve sarf malzemelerini yönetme ile ilgili ayarların yapılandırılmasını sağlar.
Yapılandırma için aşağıdaki listeler kullanılır.

- Aygıt ayarı
  Taranan yaprakları sayma ve sarf malzemelerini yönetme ile ilgili ayarları yapılandırabilirsiniz. Ayrıca bir tarayıcının gücünü yönetme ve taramaya başlama konumunu ayarlama ile ilgili ayarları da yapılandırabilirsiniz.
- Aygıt ayarı 2
  Belge tarama ile ilgili ayarları yapılandırabilirsiniz.

Aygıt ayarı

1 Software Operation Panel'ı başlatın.

➡ Software Operation Panel'yı Başlatma (sayfa 256)

2 Listeden [Aygıt ayarı]'nı seçin ve [Uzaklık] düğmesine tıklayın.

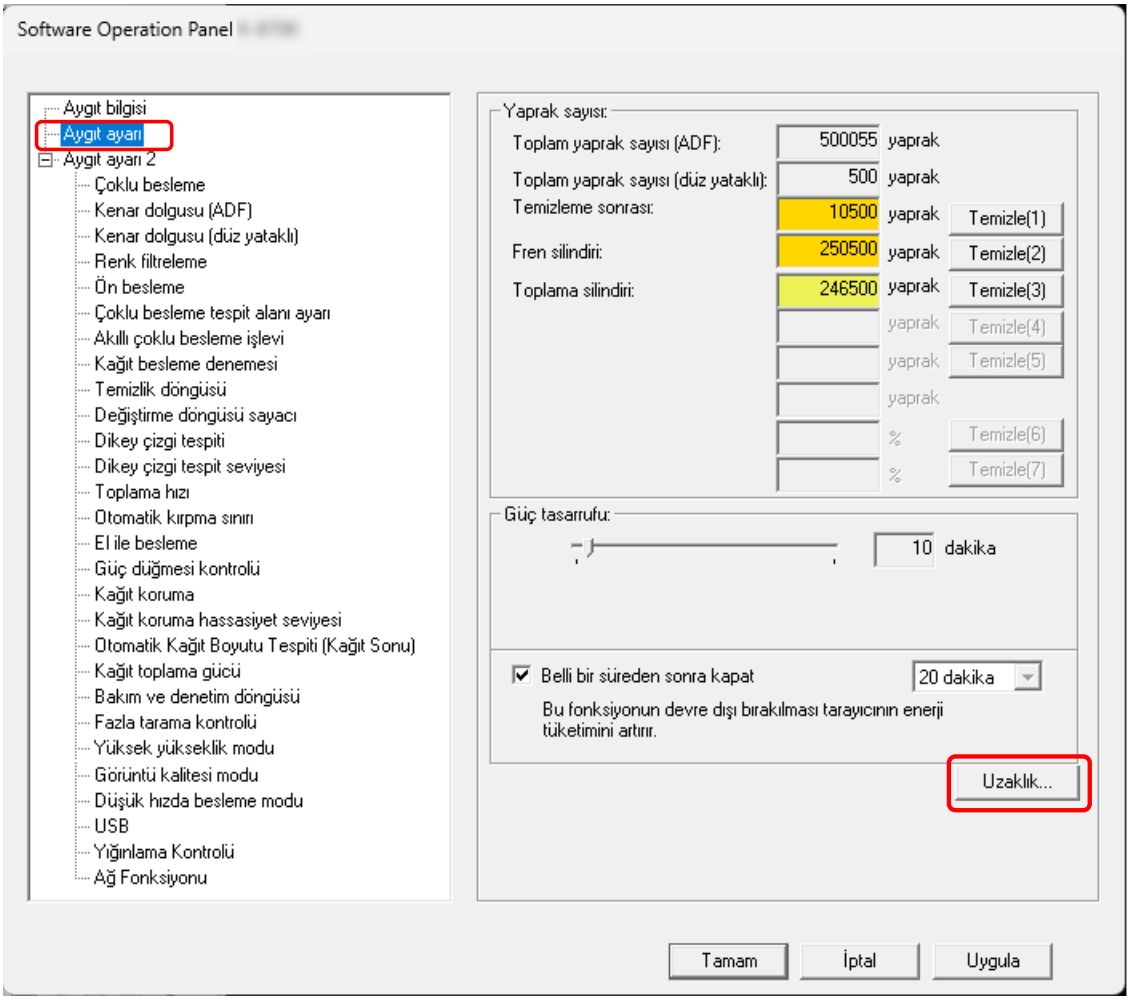

[Uzaklık] penceresi gösterilir.

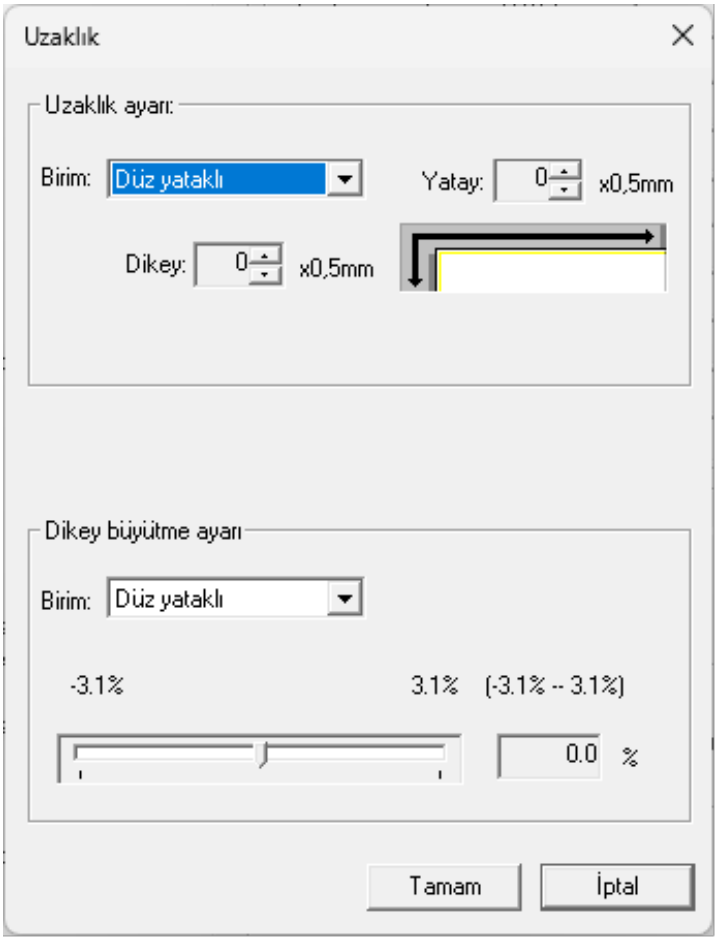

Bu ekranda yapılandırılabilen öğeler şunlardır:

Ayar Öğesi	Açıklama
Yaprak sayısı (Kontrol etme/Sıfırlama)	Sarf malzemelerinin ne zaman değiştirileceğini veya temizleneceğini öğrenmek için her bir sarf malzemesinin durumunu kontrol edebilirsiniz. Bir sarf malzemesi değiştirildiği zaman veya sıfırlandığı zaman, o tükenebilir parçanın sayacını sıfırlayın.
Güç tasarrufu	Tarayıcının güç tasarrufu moduna girmeden önce geçecek bekleme süresini belirtin.
Uzaklık ayarı	Tarama için bir başlangıç konumu belirleyin.
Dikey büyütme ayarı	Besleme yönü için büyütme oranını belirleyin.

Aygıt ayarı 2

1 Software Operation Panel'ı başlatın.

➡ Software Operation Panel'yı Başlatma (sayfa 256)

2 Listeden [Aygıt ayarı 2]'yi seçin.

[Aygıt ayarı 2]'de yapılandırılan ayarlar listelenir.

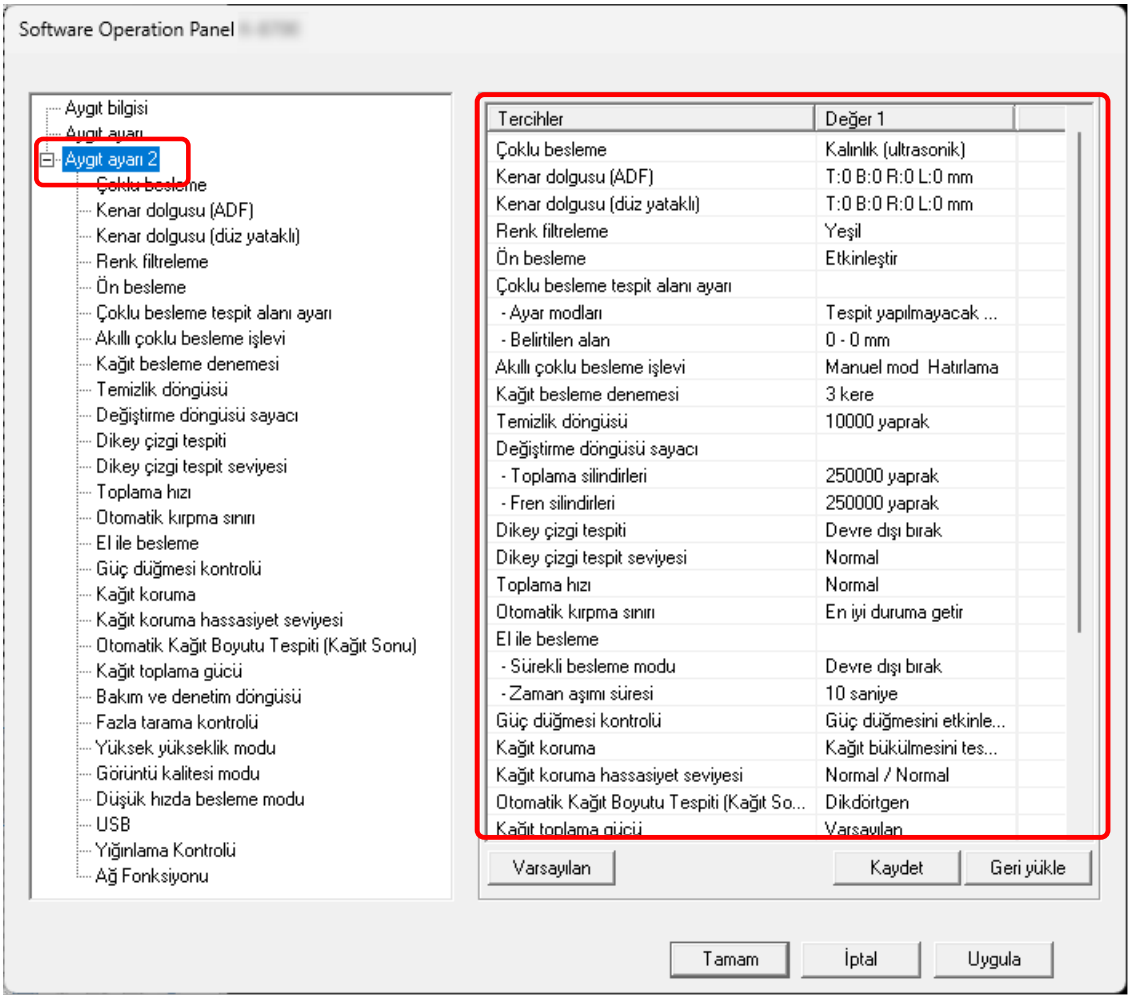

İPUCU

- Software Operation Panel ayarları fabrika varsayılan ayarlarına geri yüklenebilir.
  Ayarları fabrika ayarlarına geri döndürmek için [Varsayılan]'a tıklayın. Mesaj görüntülendikten sonra [Tamam] tuşuna tıklayın.
  Yapılandırılmış ayarlar silinecektir.
- Software Operation Panel uygulamasındaki [Aygıt ayarı 2] ayarları yedeklenebilir.
  [Aygıt ayarı 2] ayarlarını yedeklemek için [Kaydet] düğmesine tıklayın, dosya adını belirtin ve görüntülenen pencerede [Kaydet] düğmesine tıklayın.
- Yalnızca tarayıcı tipi aynıysa, diğer tarayıcıların ayarlarını geri yüklemek için Software Operation Panel uygulamasında [Aygıt ayarı 2] ayarlarının yedeklendiği bir dosyayı kullanabilirsiniz.

Ayarları geri yüklemek için [Geri yükle]'ye tıklayın, yedekleme dosyasını seçin ve görüntülenen pencerede [Aç]'a tıklayın. Mesaj görüntülendikten sonra [Tamam] tuşuna tıklayın.
Farklı tarayıcı modellerinde geri yükleme işleminin gerçekleştirilemeyeceğine dikkat edin.

Yapılandırılabilen öğeler şunlardır:

Ayar Öğesi	Açıklama
Çoklu besleme	Bir tarama esnasında üst üste binmiş belgelerin algılanmasına yönelik ayarları yapılandırın.
Kenar dolgusu (ADF)/Kenar dolgusu (düz yataklı) [fi-8700/fi-8700S]	Ayarları, taranan görüntünün kenarlarında bulunan siyah çizgileri ve gölgeleri dolduracak şekilde yapılandırın.
Renk filtreleme	Siyah ve beyaz ve gri tonlamalı görüntüler oluştururken, kırmızı, yeşil, mavi (üç birincil renk) veya beyazdan herhangi birini seçip taranan görüntüden seçilen bir rengi hariç tutabilirsiniz.
Ön besleme	Birden fazla belge tarama sırasında tarama süresini kısaltmak için bunu etkinleştirin.
Çoklu besleme tespit alanı ayarı	Üst üste binmiş belgelerin tespit edilmeyeceği bir aralığı veya bu belgelerin tespit edileceği bir aralığı belirtin.
Akıllı çoklu besleme işlevi	Üst üste binmiş belgeler tespiti etkinleştirilmişken, ayarları belirli üst üste binmiş belge örnekleri otomatik olarak göz ardı edilecek şekilde yapılandırın.
Kağıt besleme denemesi	Bir belge ADF kağıt kanalından (besleyici) beslenmediğinde, yeniden besleme denemesi sayısını belirtin.
Temizlik döngüsü	Tarayıcının içi temizlik döngüsünü belirleyin.
Değiştirme döngüsü sayacı	Sarf malzemelerinin değiştirme döngüsünü belirleyebilirsiniz.
Dikey çizgi tespiti	Ayarları camdaki kirleri tespit edecek şekilde yapılandırabilirsiniz.
Dikey çizgi tespit seviyesi	[Dikey çizgi tespiti] için [Etkinleþtir] seçildiğinde, dikey çizgilerin (cam üzerindeki kir) algılanacağı hassaslık düzeyini belirtin.
Toplama hızı	Belge beslemenin başlayacağı zamanı belirleyin.
Otomatik kırpma sınırı	Tarayıcı belge boyutunu otomatik tanıyacak şekilde ayarlanmışsa, taranan görüntünün kesirli kısmının optimize edilip edilmeyeceğini (yukarı/aşağı yuvarlama) belirleyin.
El ile besleme	Taramaya başladıktan sonra belgeleri yüklemeye ve taramaya devam etmek için bu seçeneği belirtin.

Ayar Öğesi	Açıklama
Güç düğmesi kontrolü	Tarayıcının gücünü açmak ve kapatmak için ayarları yapılandırın.
Kağıt koruma	Besleme hatalarını algılamak için ayarı yapılandırın.
Kağıt koruma hassasiyet seviyesi	Kağıt koruma işlevi etkinken besleme hatalarını tespit etme hassasiyet seviyesini belirleyin.
Otomatik Kağıt Boyutu Tespiti (Kağıt Sonu)	İndeks etiketli veya indeks kulaklı belgeler (indeks etiketli belgeler) veya dikdörtgen olmayan belgeler için, taranan görüntünün indeks kulağını veya indeks etiketini içermesini sağlayacak şekilde tarayıcı tarafından tespit edilen belge kenarının ötesine kadar taramak için bu ayarı yapılandırın.
Kağıt toplama gücü	Kağıt besleme için toplama basıncını ayarlayın.
Bakım ve denetim döngüsü	Bir servis yetkilisi tarafından gerçekleştirilmiş olan tarayıcı bakım ve denetim döngüsünü belirtin.
Fazla tarama kontrolü	Belgeler eğri olarak beslendiğinde görüntünün bir kısmının eksik olmasının önlenip önlenmeyeceğini belirleyin.
Yüksek yükseklik modu	Tarayıcıyı 2.000 metreden yüksekte bir yükseklikte kullanıyorsanız bu modu etkinleştirin.
Görüntü kalitesi modu	fi-7700/fi-7600/fi-7700S ile tarama için görüntü kalitesine yakın bir görüntü kalitesi elde etmek üzere görüntü kalitesi modunu ayarlayın.
Düşük hızda besleme modu	Belgeleri korumak üzere tarama hızını yavaşlatmak için bunu belirleyin.
USB	İletişim sırasında bilgisayarda bir hata meydana gelirse USB ayarını değiştirin. Tarayıcı kablolu LAN üzerinden bağlandığında bu ayar yapılandırılamaz.
Yığınlama Kontrolü	Bu seçenek, belgeler çıkarıldığında çıkarma hızını yavaşlatmanıza olanak tanır ve taranan belgelerin dağılmasını önler.
Ağ Fonksiyonu	Tarayıcının sadece USB bağlantısı aracılığıyla kullanılıp kullanılmayacağını belirtin. Tarayıcı kablolu LAN üzerinden bağlandığında bu ayar yapılandırılamaz.

Yaprak Sayaçları ile İlgili Ayarlar

Yaprak Sayaçlarını Kontrol Etme

Sarf malzemelerinin ne zaman değiştirileceğini veya temizleneceğini öğrenmek için her bir sarf malzemesinin durumunu kontrol edebilirsiniz.
Sarf malzemelerini değiştirme veya tarayıcıyı temizleme zamanı yaklaştıkça sayacın arka plan rengi değişir.
Sayaç renkleri şu şekilde değişir:

- [Fren silindiri]/[Toplama silindiri] sayaçları
  Sarf malzemesi değiştirildikten sonra taranan yaprak sayısı Software Operation Panel'deki Sarf Malzemeleri Değiştirme Döngüsünü [Değiştirme döngüsü sayacı] Belirleme (sayfa 279) bölümünde belirtilen değerin %95'ine ulaştığında sayaç rengi açık sarıya, %100'üne ulaştığında ise sarıya döner.
- [Temizleme sonrası] sayacı
  Temizleme sonrası sayılan yaprak sayısı, Software Operation Panel'deki Tarayıcı Temizlik Döngüsü [Temizlik döngüsü] (sayfa 278) bölümünde belirtilen değere ulaştığında bu sayacın rengi sarıya döner.
- [Kalan mürekkep] sayacı
  Kalan mürekkep miktarı %33'ün altına düştüğünde bu sayaç sarıya döner (yalnızca damgalayıcı takılmışsa görüntülenir).

1 Software Operation Panel'ı başlatın.

➡ Software Operation Panel'yı Başlatma (sayfa 256)

2 Listeden [Aygıt ayarı]'nı seçin.

3 Her bir sayacı kontrol edin.

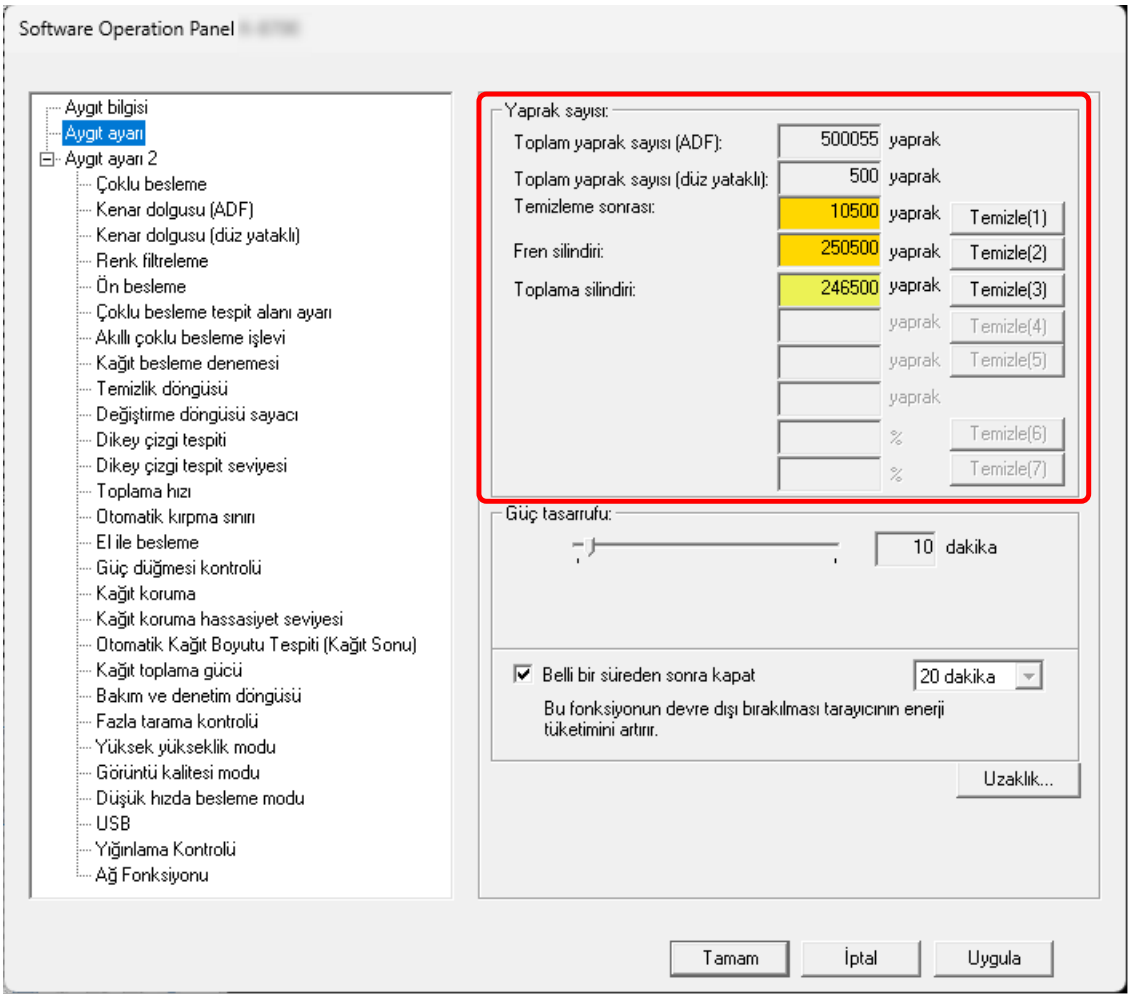

Toplam yaprak sayısı (ADF)

ADF kullanılarak taranmış toplam yaprak sayısı (1 yapraklık adımlarla)

Toplam yaprak sayısı (düz yataklı) [fi-8700/fi-8700S]

Düz yatak kullanılarak taranan toplam yaprak sayısı [fi-8700/fi-8700S] (1 yapraklık artışlarla)

Temizleme sonrası

Son temizlemeden sonra taranmış toplam yaprak sayısı (1 yapraklık adımlarla)

Fren silindiri

Fren silindirinin en son değiştirilmesinden itibaren taranmış yaklaşık yaprak sayısı (500'er birimler cinsinden)

Toplama silindiri

Toplama silindirlerinin en son değiştirilmesinden itibaren taranmış yaklaşık yaprak sayısı (500'er birimler cinsinden)

Kalan mürekkep

Damgalayıcının yazdırma kartuşunda kalan mürekkep miktarı (yalnızca damgalayıcı takılmışsa görüntülenir)

Her bir sayaç için varsayılan ayar "0" değeridir.
[Kalan mürekkep] sayacı için fabrika varsayılan ayarı yalnızca damgalayıcı takılmışsa görüntülenir.

DİKKAT

Tarayıcı güç kablosu çıkarılarak kapatıldıysa taranmış yaprak sayısı [Toplam sayfa sayısı] altında sayılmayabilir.

İPUCU

Bu ayar işletmen panelinde de kontrol edilebilir.

Yaprak Sayaçlarını Sıfırlama

Bir sarf malzemesi değiştirildiği zaman veya sıfırlandığı zaman, o tükenebilir parçanın sayacını sıfırlayın.

1 Software Operation Panel'ı başlatın.

➡ Software Operation Panel'yı Başlatma (sayfa 256)

2 Listeden [Aygıt ayarı]'nı seçin.

3 Değiştirdiğiniz sarf malzemesi için [Temizle] düğmesine tıklayın ve temizlik yapıldığında [Temizleme sonrası] için [Temizle] düğmesine tıklayın.

Sayaç 0 değerine getirilir.
Kalan mürekkep için 100 değerine getirilir.

4 [Tamam] tuşuna tıklayın.

Bir mesaj penceresi açılır.

5 [Tamam] tuşuna tıklayın.

Ayarlar kaydedilir.

> **İPUCU**
>
> Bu ayar işletmen panelinde de silinebilir.

Temizleme veya Sarf Malzemelerini Değiştirmeyle İlgili Mesajlar

Tarayıcı kullanımdayken bilgisayarda aşağıdaki mesaj görünebilir.

Örnek: Sarf malzemesi değiştirme mesajı

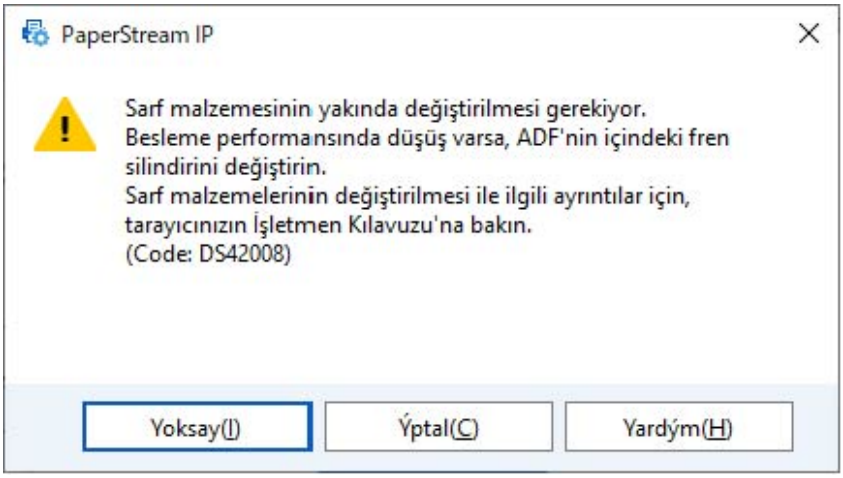

Örnek: Temizleme ile ilgili mesaj

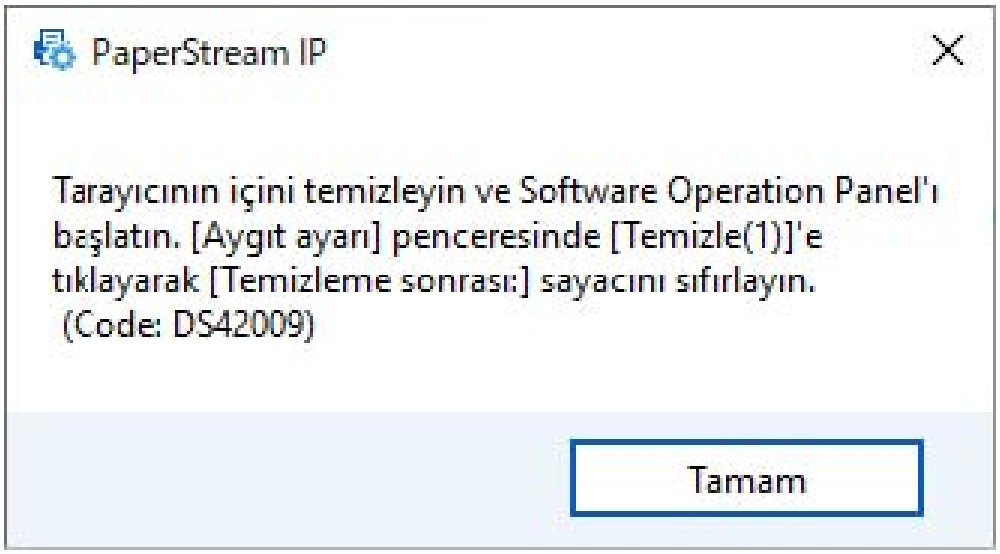

Görüntülenen mesaja göre aşağıdaki işlemleri yapın.

- Tükenebilir parçaları değiştirmek için bir mesaj görüntülendiğinde
  Mesajı okuyun ve gerektiği şekilde sarf malzemesini değiştirin.
  [Yoksay] düğmesine tıklarsanız, mesaj kaybolur ve taramaya devam edilebilir. Ancak, sarf malzemelerini en kısa sürede değiştirmeniz önerilir.
  Taramayı durdurmak ve sarf malzemesini hemen değiştirmek için [İptal] tuşuna tıklayın.
  Tükenebilir malzemelerin değiştirilmesi ile ilgili ayrıntılar için şuraya bakın:
  - Fren Silindirini Değiştirme (sayfa 184)
  - Toplama Silindirini Değiştirme (sayfa 188)

- Temizlik için bir mesaj göründüğünde
  Mesajı okuyun ve gerektiği şekilde temizleyin.
  Temizleme ile ilgili ayrıntılar için bkz. Günlük Bakım (sayfa 165).

Tarayıcı Temizlik Döngüsü [Temizlik döngüsü]

Tarayıcının içi temizlik döngüsünü belirleyin.
Bu öğe için sayaç belirlenmiş değere eriştiğinde [Aygıt ayarı] ayarında [Temizleme sonrası] sayacının arka plan rengi sarı olarak değişir.
Ayrıca, Temizleme veya Sarf Malzemelerini Değiştirmeyle İlgili Mesajlar (sayfa 276) bölümünde açıklanan bir temizlik komutunu mesajını da görüntüleyebilirsiniz.

1. **Software Operation Panel'ı başlatın.**

   ➡ Software Operation Panel'yı Başlatma (sayfa 256)

2. **Listeden [Aygıt ayarı 2] → [Temizlik döngüsü]'nü seçin.**

3. **Temizleme döngüsü değerini belirtin.**
   1000 ile 255.000 yaprak arasında (1000'lik artışlarla) bir değer belirtebilirsiniz.
   Fabrika varsayılan ayarı: 10

4. **Temizlik komutlarını içeren mesajın gösterilip gösterilmeyeceğini belirtin.**
   Fabrika varsayılan ayarları için [Temizlik komutlarını göster.] onay kutusu boş olmalıdır.

Sarf Malzemeleri Değiştirme Döngüsünü [Değiştirme döngüsü sayacı] Belirleme

Sarf malzemelerinin değiştirme döngüsünü belirleyebilirsiniz.
(Bir sarf malzemesi değiştirildikten sonra) taranan yaprak sayısı belirtilen değerin %95'ine ulaştığında, [Aygıt ayarı] altında [Fren silindirleri] veya [Toplama silindirleri] sayacının arka plan rengi açık sarıya döner ve yaprak sayacı %100'e ulaştığında ise sarıya döner.
Sarf malzemesi değiştirme mesajını da görüntüleyebilirsiniz, bkz Temizleme veya Sarf Malzemelerini Değiştirmeyle İlgili Mesajlar (sayfa 276).

1. **Software Operation Panel'ı başlatın.**

   ➡ Software Operation Panel'yı Başlatma (sayfa 256)

2. **Listeden [Aygıt ayarı 2] → [Değiştirme döngüsü sayacı]'nı seçin.**

3. **Silindirlerin her biri için bir değiştirme döngüsü değeri belirtin.**
   10.000 ile 2.550.000 yaprak arasında (10.000'lik artışlarla) bir değer belirleyebilirsiniz.
   Fabrika varsayılan ayarı: 25

Tarama ile İlgili Ayarlar

Taramaya Başlama Konumunu Ayarlama [Uzaklık ayarı/Dikey büyütme ayarı]

Taranan görüntü kaymışsa veya asıl belgeye göre kısa ya da uzun (dikey) görünüyorsa, uzaklığı ve dikey büyütme ayarını yapılandırın.

DİKKAT

Normalde fabrika varsayılan değerleri kullandığı için herhangi bir değişiklik yapmanız gerekmez.

1 Software Operation Panel'ı başlatın.

➡ Software Operation Panel'yı Başlatma (sayfa 256)

2 Listeden [Aygıt ayarı]'nı seçin ve [Uzaklık] düğmesine tıklayın.

3 Uzaklık ve dikey büyütme ayarını gerektiği gibi değiştirin.

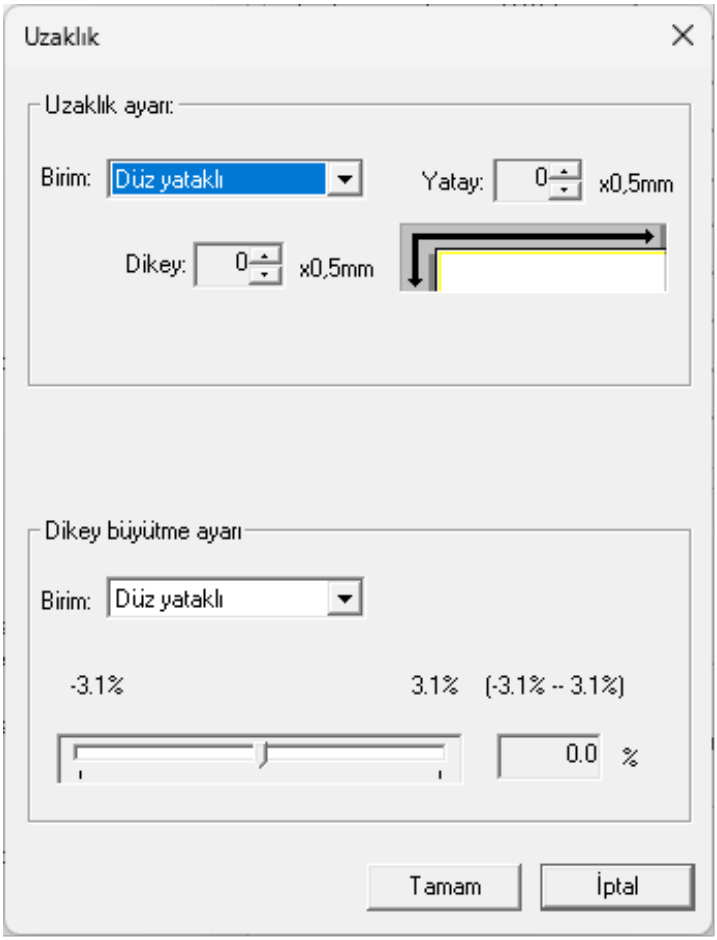

Uzaklık ayarı

Birim

Bir uzaklık ayarı birimi için [Düz yataklı] [fi-8700/fi-8700S], [ADF (ön yüz)] veya [ADF (arka yüz)] seçeneğini seçin.

Yatay

Yatay (genişlik) uzaklığı belirleyin.
Belirtilen değer -2 ile +3 mm aralığında (0,5'lik artışlarla) değişebilir.
Fabrika varsayılan ayarı: 0

Dikey

Bir sayfanın üst kısmındaki dikey (uzunluk) uzaklığı belirleyin.
Belirtilen değer -2 ile +3 mm aralığında (0,5'lik artışlarla) değişebilir.
Fabrika varsayılan ayarı: 0

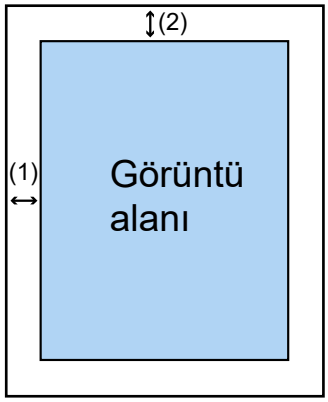

(1): Ana= -2 ila 3 mm
(2): Alt= -2 ila 3 mm
(0,5 mm'lik artışlar halinde)

Dikey büyütme ayarı

Birim

Bir uzaklık ayarı birimi için [Düz yataklı] [fi-8700/fi-8700S] veya [ADF] seçeneğini seçin.

Dikey büyütme ayarı

Dikey (uzunluk) büyütmeyi belirleyin.
-3.1 ile +3.1% arasında (0,1'lik artışlarla) bir değer belirtebilirsiniz.
Fabrika varsayılan ayarı: 0.0

Görüntülerin Çevresindeki Gölgeleri/Çizgileri Kaldırma [Kenar dolgusu (ADF)/Kenar dolgusu (düz yataklı) [fi-8700/fi-8700S]]

Ayarları, taranan görüntünün kenarlarında bulunan siyah çizgileri ve gölgeleri dolduracak şekilde yapılandırın.
Taranan belgelerin durumuna göre belgenin gölgesi taranan görüntünün kenarlarında siyah çizgiler şeklinde görünebilir.
Bu durumda taranan görüntünün kenarlarını doldurarak siyah çizgileri kaldırabilirsiniz.

1 Software Operation Panel'ı başlatın.

➡ Software Operation Panel'yı Başlatma (sayfa 256)

2 Listeden [Aygıt ayarı 2] → [Kenar dolgusu (ADF)] veya [Kenar dolgusu (düz yataklı)] [fi-8700/fi-8700S] seçeneğini seçin.

3 Doldurulacak her kenar boşluğunun genişliğini belirleyin (Üst/Alt/Sağ/Sol).

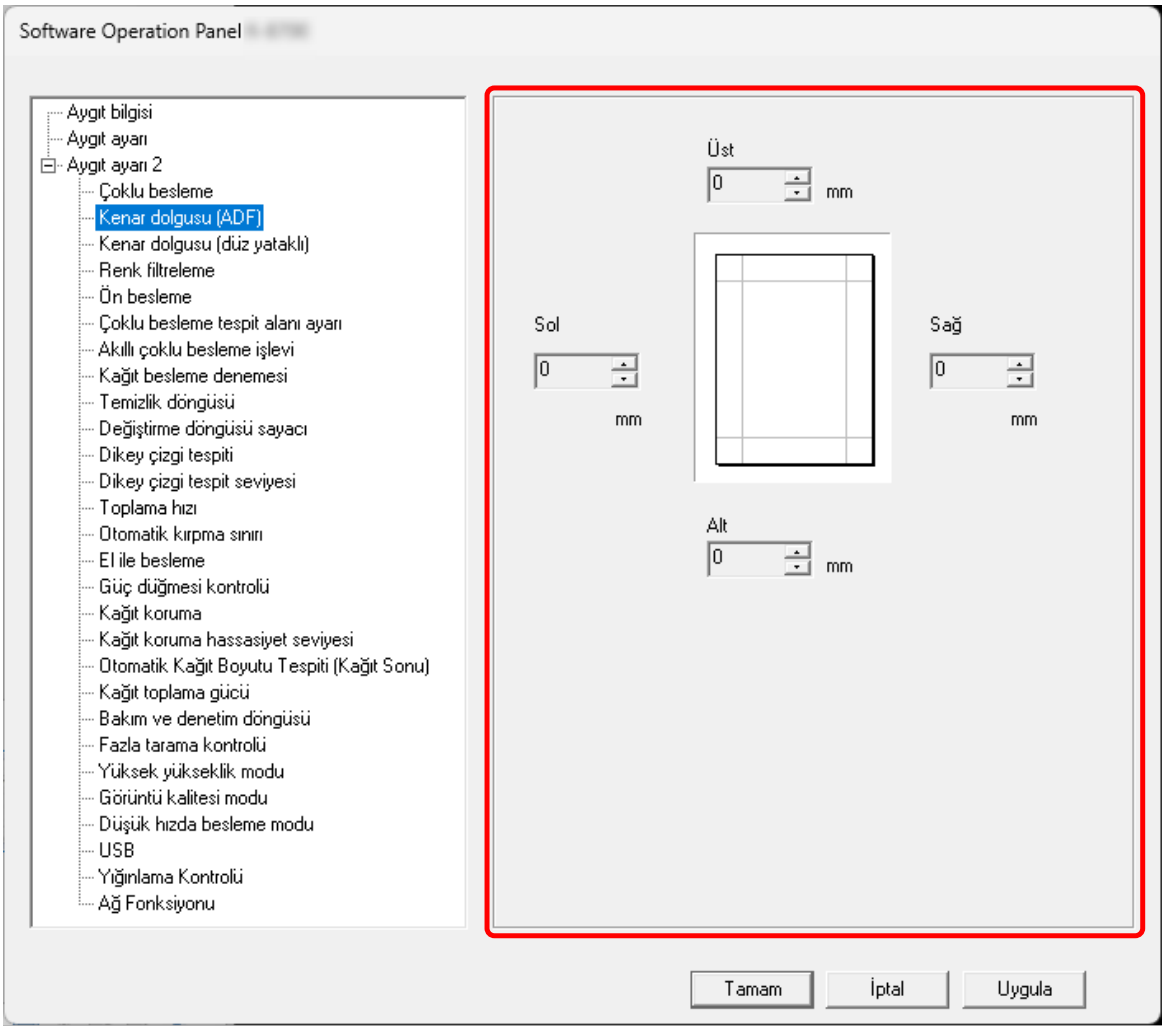

Fabrika varsayılan ayarı: 0

Arka plan rengine bağlı olarak belirlenen alan siyah veya beyaz renkte doldurulur.

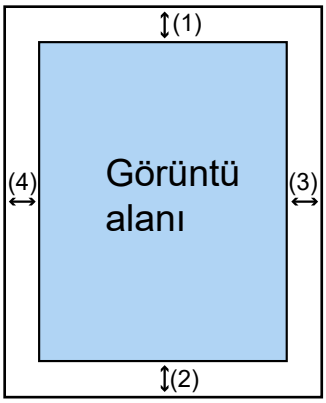

ADF

(1): Üst = 0 ile 15 mm arası
(2): Alt = -7 ile 7 mm arası
(3): Sağ = 0 ile 15 mm arası
(4): Sol = 0 ile 15 mm arası

Düz yataklı [fi-8700/fi-8700S]

(1): Üst = 0 ile 15 mm arası
(2): Alt = 0 ile 15 mm arası
(3): Sağ = 0 ile 15 mm arası
(4): Sol = 0 ile 15 mm arası

(1 mm'lik artışlarla)

DİKKAT

Kenar dolgusu için çok geniş bir alan belirtilmişse, kenarlara yakın bazı karakterler görülmeyebilir.

İPUCU

- Tarayıcı sürücüsünde arka plan rengini siyaha veya beyaza değiştirebilirsiniz.
  Ayrıntılar için tarayıcı sürücüsünün yardımına bakın.
- [Kenar dolgusu (ADF)] alt kenar boşluğu için belirlenen değere bağlı olarak, kenar dolgusu işlevi aşağıdaki gibi çalışır:
  - 1 ile 7 mm arası
    Belirlenen alanı, görüntünün alt kenarından içe doğru arka plan rengiyle doldurur.
  - -1 ile -7 mm arası
    Görüntüyü, belirlenen alanı görüntünün alt kenarından dışa doğru arka plan rengiyle doldurmadan oluşturur. (Tarayıcı sürücüsünde [Sayfa sonu tespiti] ayarlanmışsa görüntüyü belirlenen alan eklenmiş olarak oluşturur.)

- Bu ayar tarayıcı sürücüsünde de yapılandırılabilir. Sayfa kenar dolgusu, Software Operation Panel uygulamasındaki ayarlara göre kenarları zaten doldurulmuş olan görüntülere uygulanır.

Tarama Ayarlarını Tarama Sırasında Belirtilen Renkler Filtrelenecek Şekilde Yapılandırma [Renk filtreleme]

Siyah ve beyaz ve gri tonlamalı görüntüler oluştururken, kırmızı, yeşil, mavi (üç birincil renk) veya beyazdan herhangi birini seçip taranan görüntüden seçilen bir rengi hariç tutabilirsiniz.
Örneğin, siyah karakterli ve yeşil çerçeveli bir belge tararken renk filtreleme için yeşili seçerseniz, belgenin yalnızca siyah karakterleri taranır.

1 Software Operation Panel'ı başlatın.

➡ Software Operation Panel'yı Başlatma (sayfa 256)

2 Listeden [Aygıt ayarı 2] → [Renk filtreleme]'yi seçin.

3 Filtrelemek istediğiniz bir rengi seçin.

Kırmızı, Yeşil, Mavi, Beyaz

Seçilen renk filtre edilir.
Fabrika varsayılan ayarı: Yeşil

Hiçbiri

Hiçbir renk filtrelenmez.

DİKKAT

Hariç tutulacak parçanın rengi çok koyu ise, renk hariç tutulamayabilir.

İPUCU

Tarayıcı sürücüsünde kırmızı, yeşil, mavi veya beyaz dışında bir renk de belirtilebilir. Bu ayarlar Software Operation Panel uygulamasındaki ayarları geçersiz kılar.

Tarama Aralıklarını Kısaltma [Ön besleme]

Birden fazla belge tarama sırasında tarama süresini kısaltmak için bunu etkinleştirin.
"Ön besleme" taranmakta olan mevcut belgeyi çıkarmadan önce bir sonraki belgenin ADF'ye beslenmesi anlamına gelir.

1 Software Operation Panel'ı başlatın.

➡ Software Operation Panel'yı Başlatma (sayfa 256)

2 Listeden [Aygıt ayarı 2] → [Ön besleme] seçeneğini seçin.

3 [Ön besleme] özelliğinin devre dışı bırakılmasını veya etkinleştirilmesini seçin.
Fabrika varsayılan ayarı: Etkinleştir

İPUCU

- Ön besleme etkinken tarama sırasında taramayı iptal ederseniz, ön beslenmiş belgeyi tarayıcıdan çıkarmanız ve tekrar yerleştirmeniz gerekir.
- Bu ayar tarayıcı sürücüsünde veya işletmen panelinde de yapılandırılabilir.
  Tarayıcı sürücüsü ayarına öncelik verilir.

Kağıt Besleme için Yeniden Deneme Sayısının Belirlenmesi [Kağıt besleme denemesi]

Bir belge ADF kağıt kanalından (besleyici) beslenmediğinde, yeniden besleme denemesi sayısını belirtin.

1 Software Operation Panel'ı başlatın.

➡ Software Operation Panel'yı Başlatma (sayfa 256)

2 Listeden, [Aygıt ayarı 2] → [Kağıt besleme denemesi] seçeneğini seçin.

3 Kağıt beslemenin kaç kere denenmesini istediğinizi belirtin.

1 ile 12 kere arasında bir değer seçilebilir.

Fabrika varsayılan ayarı: 3 kez

> **İPUCU**
>
> Bu ayar işletmen panelinde de yapılandırılabilir.

Belge Beslemesinin Başlangıç Zamanlamasının Ayarlanması [Toplama hızı]

Belge beslemenin başlayacağı zamanı belirleyin.
Üst üste binmiş belgeler veya kağıt sıkışmaları sıklıkla meydana geldiğinde, belge besleme zamanlamasını geciktirilmek performansı artırabilir.
Bu ayar ince kağıt taradığınızda etkili olur.

1 Software Operation Panel'ı başlatın.

➡ Software Operation Panel'yı Başlatma (sayfa 256)

2 Listeden [Aygıt ayarı 2] → [Toplama hızı] seçeneğini seçin.

3 Tarayıcıya belge beslemesinin başlangıç zamanlamasını seçin.

Normal

Bu fabrika varsayılan ayarıdır.

Yavaş

Belge beslemesinin başlama zamanlaması [Normal] seçeneğinden daha yavaştır.

DİKKAT

Belge beslemesinin başlangıç zamanlaması geciktirildiği için toplam tarama süresi daha uzundur.

İPUCU

Bu ayar işletmen panelinde de yapılandırılabilir.

Görüntü Boyutu Ayarları [Otomatik kırpma sınırı]

Tarayıcı belge boyutunu otomatik tanıyacak şekilde ayarlanmışsa, taranan görüntünün kesirli kısmının optimize edilip edilmeyeceğini (yukarı/aşağı yuvarlama) belirleyin.
Bir belge boyutu tespit edildiğinde, taranan görüntünün standart kağıt boyutuna göre bir kesirli kısmı bulunabilir.
Oluşturulan görüntü boyutu kesirli kısmın nasıl işlendiğine bağlı olarak değişir.

1 Software Operation Panel'ı başlatın.

➡ Software Operation Panel'yı Başlatma (sayfa 256)

2 Listeden [Aygıt ayarı 2] → [Otomatik kırpma sınırı]'nı seçin.

3 Kesirli verinin tutulup tutulmayacağını seçin.
Belge elemanlarının kısmen atlanmasını önlemek için [En iyi duruma getir] seçeneğini seçin.
Fabrika varsayılan ayarı: En iyi duruma getir

DİKKAT

- [En iyi duruma getir] seçeneğinin seçilmesi belge elemanlarının kısmen atlanmasını önlese de, görüntünün kenarlarının çevresinde bir gölge oluşabilir.
- [Aşağı yuvarla] seçiliyken kenarlarında metin gibi elemanlar bulunan bir belge taradığınızda, oluşturulan görüntüde belge elemanları kısmen atlanmış olabilir.

Kağıt Koruma İşlevi Ayarları [Kağıt koruma]

Besleme hatalarını algılamak için ayarı yapılandırın.
Bu işlev aşağıdaki durumlarda besleme hatalarını tespit eder:

- Tarayıcı, besleme hatası nedeniyle anormal şekilde bükülmüş bir belge algıladığında
- Tarayıcı kağıt sıkışması sesi tespit ettiğinde

Besleme hatalarından kaynaklanan kağıt sıkışmaları, değerli belgelere zarar verebilir veya bunları yırtabilir.
Bir belge besleme hatasını tespit etmek ve beslemesini durdurmak belgenin zarar görmesini önleyebilir.
Bu işlev, ince kağıt belgeler gibi beslenmesi zor olan belgeleri tara ederken etkilidir.

1 Software Operation Panel'ı başlatın.

➡ Software Operation Panel'yı Başlatma (sayfa 256)

2 Soldaki listeden [Aygıt ayarı 2] → [Kağıt koruma] seçeneğini seçin.

3 Çoklu besleme yöntemini seçin.

Devre dışı bırak

Besleme hatalarını algılamaz.

Kağıt bükülmesini tespit et

Besleme hatası nedeniyle tarayıcı anormal şekilde bükülmüş bir belge algıladığında taramayı durdurur.
Bu fabrika varsayılan ayarıdır.

Kağıt sıkışması sesini tespit et

Tarayıcı kağıt sıkışması sesi tespit ettiğinde taramayı durdurur.

Kağıt bükülmesini ve kağıt sıkışması sesini tespit et

Tarayıcı besleme hatasından kaynaklanan anormal şekilde bükülmüş bir belge veya kağıt sıkışması sesi tespit ettiğinde taramayı durdurur.

DİKKAT

Kağıt koruma işlevinin belgelere zarar gelmesini önlemek için olduğunu, ancak tüm belgelerin korunmasının garanti edilmediğini unutmayın.

İPUCU

- [Kağıt koruma] etkinleştirildiğinde, aşağıdaki durumlarda belgeler doğru şekilde besleniyor olsa bile besleme durabilir.
  - Kırışık bir belge tararsanız
  - Kare veya dikdörtgen olmayan bir belge tararsanız
  - Arka planı koyu olan bir belge tararsanız
  - Kenara yakın yazdırılmış metin içeren veya arka planı desenli bir belge tararsanız

Kağıt koruma işlevi, yalnızca işletmen panelinden belgeyi yeniden taradığınızda devre dışı bırakılabilir.

➡ Kağıt Koruma İşlevini Devre Dışı Bırakma (sayfa 163)

- Kağıt koruma işlevi belge beslemeyi sık sık durduruyorsa, Kağıt Hasarını Önleme Hataları Sıkça Meydana Geliyor (sayfa 235) bölümünde belirtilen önlemleri alın.
- [Kağıt koruma] aşağıdaki durumlarda devre dışı bırakılır.
  - Tarayıcı sürücüsünde Aktarım Kağıdı kullanım ayarı etkinleştirildiğinde
  - Elle Tekli Modu kullanıldığında
- Bu ayar tarayıcı sürücüsünde veya işletmen panelinde de yapılandırılabilir.
  Tarayıcı sürücüsü ayarına öncelik verilir.
  Tarayıcı sürücüsünde kağıt koruma ayarı açık olarak ayarlandığında, Software Operation Panel uygulamasındaki ayardan bağımsız olarak [Besleme Doğruluğu ve Ses] etkinleştirilir.
  İşletmen paneli ayarları öncelikli olduğunda, kağıt koruma ayarlarının aşağıdaki sırayla uygulandığını unutmayın.

  1 Tarayıcı sürücüsü
  Ayrıntılar için tarayıcı sürücüsünün yardımına bakın.

  2 İşletmen panelinin [Ayarlar Menüsü] ekranında [19:Kağıt Koruma]

  ➡ Ayarlar Menüsünü Kullanma Prosedürü (sayfa 106)

  3 Software Operation Panel

  ➡ Kağıt Koruma İşlevi Ayarları [Kağıt koruma] (sayfa 290)

Kağıt Koruması için Hassasiyet Seviyesini Belirleme [Kağıt koruma hassasiyet seviyesi]

Kağıt koruma işlevi etkinken besleme hatalarını tespit etme hassasiyet seviyesini belirleyin.
Belgeler düzgün beslenmezde belgeler anormal şekilde bükülür veya bir kağıt sıkışması sesi çıkar.
Anormal belge bükülmesini veya kağıt sıkışması sesini tespit etmek için hassasiyet seviyesini belirtin.

1 Software Operation Panel'ı başlatın.

➡ Software Operation Panel'yı Başlatma (sayfa 256)

2 Sol taraftaki listeden [Aygıt ayarı 2] → [Kağıt koruma hassasiyet seviyesi] seçeneğini seçin.

3 Hassasiyet seviyesini seçin.

- [Kağıt bükülmesi] için hassasiyet seviyesini seçin.

Düşük

Anormal şekilde bükülmüş belgeleri tespit etmek için hassasiyet düzeyini azaltır.
Bükülmüş belgeleri sadece yüksek oranda bükülmüş olduklarında tespit etmek için bu seçeneği belirtin.

Normal

Anormal şekilde bükülmüş bir belgeyi optimum hassasiyetle algılar.
Bu fabrika varsayılan ayarıdır.

Yüksek

Anormal şekilde bükülmüş belgeleri tespit etmek için hassasiyet düzeyini artırır.
Bükülmüş belgeleri sadece hafif oranda deforme olmuş olduklarında tespit etmek için bu seçeneği belirtin.

> **İPUCU**
> Anormal şekilde bükülmüş belge eğriliğini hemen algılamak ve taramayı durdurmak için [Yüksek] seçeneğini seçin.

- [Kağıt sıkışması sesi] için hassasiyet seviyesini seçin.

Düşük

Kağıt sıkışması sesinin algılanacağı hassaslık düzeyini azaltır.
Sadece yüksek kağıt sıkışma sesini algılamak için bunu belirtin.

Normal

Kağıt sıkışması sesini optimum hassasiyet seviyesiyle algılar.
Bu fabrika varsayılan ayarıdır.

Yüksek

Kağıt sıkışması sesinin algılanacağı hassaslık düzeyini artırır.
Düşük kağıt sıkışma sesini bile algılamak için bunu belirtin.

İPUCU

- Bir kağıt sıkışması sesini hemen algılamak ve taramayı durdurmak için [Yüksek] seçeneğini seçin.
- Kağıt koruma işlevi nedeniyle tarama sık sık duruyorsa [Düşük] seçeneğini seçin.
- Bu ayar işletmen panelinde de yapılandırılabilir.

İndeks Etiketli veya Dikdörtgen Olmayan Belgeleri Tarama Ayarları [Otomatik Kağıt Boyutu Tespiti (Kağıt Sonu)]

İndeks etiketli veya indeks kulaklı belgeler (indeks etiketli belgeler) veya dikdörtgen olmayan belgeler için, taranan görüntünün indeks kulağını veya indeks etiketini içermesini sağlayacak şekilde tarayıcı tarafından tespit edilen belge kenarının ötesine kadar taramak için bu ayarı yapılandırın.
İndeks etiketli belgeleri taramak için, belgeleri indeks kulakları veya indeks etiketlerinin iliştirildiği yer alt kenar olacak şekilde yerleştirin.

➡ İndeks Etiketli veya Dikdörtgen Olmayan Belgeleri Yükleme (sayfa 88)

1 Software Operation Panel'ı başlatın.

➡ Software Operation Panel'yı Başlatma (sayfa 256)

2 Listeden [Aygıt ayarı 2] → [Otomatik Kağıt Boyutu Tespiti (Kağıt Sonu)] seçeneğini seçin.

3 Belgenin şeklini seçin.

Dikdörtgen

Belgenin alt kenarını tespit ettiğinde taramayı durdurur.
Bu fabrika varsayılan ayarıdır.

İndeks etiketli

Etiketli bir belgenin alt kenarından itibaren 35 mm'ye kadar tarar.

Dikdörtgen olmayan

Tespit edilen belgenin alt kenarından itibaren 120 mm'ye kadar tarar.

DİKKAT

[İndeks etiketli] veya [Dikdörtgen olmayan] seçeneğini seçerseniz, tarama hızı azaltılır.

Kağıt Alma Basıncını Ayarlama [Kağıt toplama gücü]

Kağıt besleme için toplama basıncını ayarlayın.
İnce kağıt tararken veya kağıt düzgün beslenmediğinde ve kağıt beslenene kadar toplama silindirleri amaçsızca tekrar tekrar döndüğünde, kağıt alma basıncını ayarlamak tarama performansını iyileştirir.

1 Software Operation Panel'ı başlatın.

➡ Software Operation Panel'yı Başlatma (sayfa 256)

2 Listeden [Aygıt ayarı 2] → [Kağıt toplama gücü] seçeneğini seçin.

3 Kağıt besleme için toplama basıncını ayarlayın.

Alçak

İnce kağıt için bu seçeneği seçin.
Bu seçenek, nispeten ince kağıtları taramak için kullanışlıdır.
İnce kağıtlar bile beslenebilir. Ancak, önerilmeyen bir kağıt türüyle bir belge tarıyorsanız, belgenin taranıp taranamayacağını kontrol etmek için önce aynı kağıt türünü test ettiğinizden emin olun.
Kalın kağıtların taranması sırasında kağıt düzgün beslenemeyebilir ve bu da toplama silindirlerinin amaçsızca tekrar tekrar dönmesine neden olabilir.

Varsayılan

Varsayılan kağıt alma basıncı. Normal kullanım için bu ayarı koruyun.
Bu fabrika varsayılan ayarıdır.

Yüksek

Kalın veya kıvrılmış kağıtlar için bu seçeneği seçin.
Bu seçenek, nispeten kalın kağıtları taramak için kullanışlıdır.
Toplama silindirinin besleme gücü artırılır, böylece beslenmesi zor belgeler bile hızlı bir şekilde beslenebilir.
İnce kağıtların taranması kağıt sıkışmasına neden olabilir.

İPUCU

Bu ayar işletmen panelinde de yapılandırılabilir.

Belgeler Eğri Olarak Beslendiğinde Görüntünün bir Parçasının Eksik Olmasını Önleme [Fazla tarama kontrolü]

Belgeler eğri olarak beslendiğinde görüntünün bir kısmının eksik olmasının önlenip önlenmeyeceğini belirleyin.
[Fazla tarama kontrolü] için [Genişlet] ayarını seçerseniz, belgeler eğik beslenirse, görüntünün herhangi bir kısmının eksik kalmasını önlemek için tarama alanı otomatik olarak genişletilir.

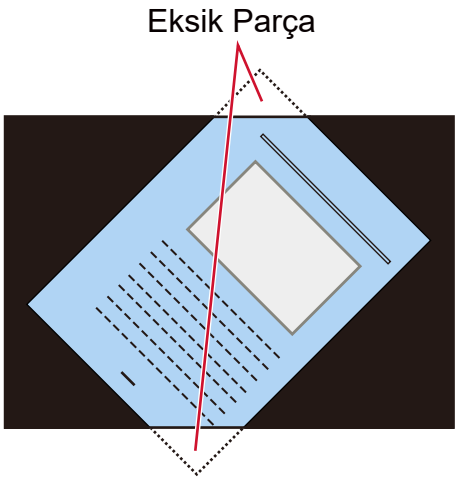

Bir görüntünün bir parçası eksik olduğu

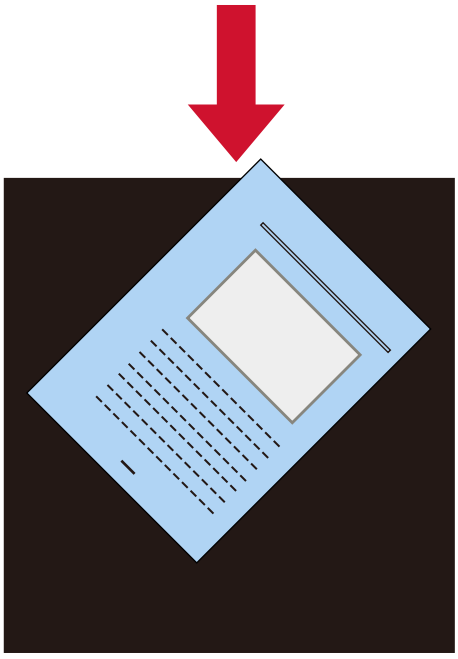

[Genişlet] seçildiğinde

1 Software Operation Panel'ı başlatın.

➡ Software Operation Panel'yı Başlatma (sayfa 256)

2 **Listeden [Aygıt ayarı 2] → [Fazla tarama kontrolü] seçeneğine tıklayın.**

3 **[Genişlet] seçin.**
Fabrika varsayılan ayarı: Normal

İPUCU

- Mevcut en büyük kağıt boyutunda taramanız önerilir.
- Bu ayar işletmen panelinde de yapılandırılabilir.

Yüksek Yükseklikte Tarama [Yüksek yükseklik modu]

Tarayıcıyı 2.000 metreden yüksekte bir yükseklikte kullanıyorsanız bu modu etkinleştirin.
Yüksek yüksekliklerdeki düşük atmosfer basıncı, ultrasonik algılayıcıların üst üste binmiş belge tespitinin doğruluğunu azaltabilir.
Yüksek Yükseklik Modu için [Etkinleştir] olarak ayarlandığında üst üste binmiş belge tespitinin doğruluğu artar.

1. **Software Operation Panel'ı başlatın.**
   ➡ Software Operation Panel'yı Başlatma (sayfa 256)
2. **Listeden [Aygıt ayarı 2] → [Yüksek yükseklik modu]'nu seçin.**
3. **[Etkinleştir] seçeneğini seçin.**
   Fabrika varsayılan ayarı: Devre dışı bırak

Tarama için Görüntü Kalitesini Belirleme [Görüntü kalitesi modu]

fi-7700/fi-7600/fi-7700S ile tarama için görüntü kalitesine yakın bir görüntü kalitesi elde etmek üzere görüntü kalitesi modunu ayarlayın.

1. **Software Operation Panel'ı başlatın.**

   ➡ Software Operation Panel'yı Başlatma (sayfa 256)

2. **Listeden [Aygıt ayarı 2] → [Görüntü kalitesi modu]'nu seçin.**

3. **fi-7700/fi-7600/fi-7700S ile görüntü kalitesine yakın bir görüntü kalitesi elde edip etmeyeceğinizi seçin.**
   Fabrika varsayılan ayarı: Devre dışı bırak

Kağıt Hasarını Önleme İşlevi Ayarları [Düşük hızda besleme modu]

Belgeleri korumak üzere tarama hızını yavaşlatmak için bunu belirleyin.
Düşük çözünürlükte (400 dpi'den düşük) bir tarama yaparken, tarama ayarlanan çözünürlükten bağımsız olarak düşük bir hızda yürütülür. Bu ayar uzun sayfalı belgelerin taranmasında etkilidir.

1. **Software Operation Panel'ı başlatın.**
   ➡ Software Operation Panel'yı Başlatma (sayfa 256)
2. **Listeden [Aygıt ayarı 2] → [Düşük hızda besleme modu] seçeneğini seçin.**
3. **Belgeleri korumak üzere yavaş bir tarama hızı için [Etkinleştir] seçeneğini seçin.**
   Fabrika varsayılan ayarı: Devre dışı bırak

> **İPUCU**
> Bu ayar işletmen panelinde de yapılandırılabilir.

Kağıt Çıkış Hızını Belirleme (Yığınlama Kontrolü)

Bu seçenek, belgeler çıkarıldığında çıkarma hızını yavaşlatmanıza olanak tanır ve taranan belgelerin dağılmasını önler.
Bu ayar, farklı boyutlardaki belgeleri tararken etkilidir.

1. **Software Operation Panel'ı başlatın.**
   ➡ Software Operation Panel'yı Başlatma (sayfa 256)
2. **Listeden [Aygıt ayarı 2] → [Yığınlama Kontrolü] seçeneğini seçin.**
3. **Tara edilen belgelerin dağılmasını önlemek için [Etkinleþtir] öğesini seçin.**
   Belgelerin daha yavaş çıkması için çıkarma hızı kontrol edildiğinden tarama hızının azaldığını unutmayın.
   Fabrika varsayılan ayarı: Devre dýþý býrak

> **İPUCU**
> Bu ayar işletmen panelinde de yapılandırılabilir.

Üst Üste Binen Belgelerin Tespiti ile İlgili Ayarlar (Çoklu besleme)

Üst Üste Binmiş Belgelerin Tespiti için bir Yöntem Belirleme [Çoklu besleme]

Çoklu besleme, iki veya daha fazla sayfa üst üste bindiğinde aynı anda beslendiğinde oluşan bir hatadır.
Bir tarama esnasında üst üste binmiş belgelerin algılanmasına yönelik ayarları yapılandırın.
Üst üste binmiş belgeler ultrasonik algılayıcıyla veya belgelerin uzunluk farklarına göre tespit edilir.
Üst üste binmiş belgeler tespit edildiğinde bir hata mesajı görüntülenir ve tarama durur. Belgeler ön kenardan 30 mm dahilinde üst üste binmişse üst üste binmiş olarak algılanmazlar.

DİKKAT

Elle Tekli Modu kullanıldığında, belgelerin üst üste binmesi algılanmaz.
Elle Tekli Modu ikiye katlanmış bir belgeyi veya zarf gibi çok katmanlı bir belgeyi tarama modudur. Bu nedenle üst üste binmiş belgeleri algılama ayarı etkinleştirilse bile, bu tür belgeler üst üste binmiş belgeler olarak algılanmaz.

1 Software Operation Panel'ı başlatın.

➡ Software Operation Panel'yı Başlatma (sayfa 256)

2 Listeden [Aygıt ayarı 2] → [Çoklu besleme]'yi seçin.

3 Çoklu besleme yöntemini seçin.

Hiçbiri

Üst üste binmiş belgeleri tespit etmez.

Kalınlık (ultrasonik)

Üst üste binmiş belgeleri ultrasonik algılayıcıyla tespit eder.
Bu öğe seçilince aşağıdaki iki seçenek belirlenebilir.

- Üst üste binmiş belgeleri, belgenin ön kenarından başlayarak besleme yönündeki uzunluğa göre algılamak için bir alan belirleyin.
  Ayrıntılar için bkz. Üst Üste Binmiş Belgelerin Tespiti için bir Alan Belirleme [Çoklu besleme tespit alanı ayarı] (sayfa 305).
- Bir belgeye bir kağıt parçası iliştirilmişse, kağıdın uzunluğu ve pozisyonu hafızaya alınabilir ve belgelerin üst üste binmesi göz ardı edilecek şekilde ayarlanabilir.
  Ayrıntılar için bkz. Belirli Üst Üste Binme Örneklerini Tespit Etmemeyi Yapılandırma (sayfa 158).

Bu fabrika varsayılan ayarıdır.

Uzunluk

Üst üste binmiş belgeleri uzunluktaki farkla tespit eder.
Aynı uzunluktaki belgeleri taramak için bunu seçin.

DİKKAT

Farklı uzunluktaki belgelerden oluşan karışık bir yığın tarandığında üst üste binmiş belgelerin doğru tespit edilemeyeceğine dikkat edin.

Kalınlık ve uzunluk

Hem [Kalınlık (ultrasonik)] hem [Uzunluk] kullanılarak üst üste binmiş belgeler tespiti yapılır.
Bu öğe seçilince aşağıdaki iki seçenek belirlenebilir.

- Üst üste binmiş belgeleri, belgenin ön kenarından başlayarak besleme yönündeki uzunluğa göre algılamak için bir alan belirleyin.
  Ayrıntılar için bkz. Üst Üste Binmiş Belgelerin Tespiti için bir Alan Belirleme [Çoklu besleme tespit alanı ayarı] (sayfa 305).
- Bir belgeye bir kağıt parçası iliştirilmişse, kağıdın uzunluğu ve pozisyonu hafızaya alınabilir ve belgelerin üst üste binmesi göz ardı edilecek şekilde ayarlanabilir.
  Ayrıntılar için bkz. Belirli Üst Üste Binme Örneklerini Tespit Etmemeyi Yapılandırma (sayfa 158).

DİKKAT

Farklı uzunluktaki belgelerden oluşan karışık bir yığın tarandığında üst üste binmiş belgelerin doğru tespit edilemeyeceğine dikkat edin.

Uzunluk

[Uzunluk] veya [Kalınlık ve uzunluk] seçildiğinde bu öğeyi belirleyin.
Üst üste binmiş belgeler olarak tespit edilecek belgeler arasındaki uzunluk farkını belirleyin.
Belgelerin uzunluk farkı belirlenmiş değerden fazlaysa üst üste binmiş belgeler tespit edilir.
Belirtilen değerin altındaki herhangi bir uzunluk küçük bir hata olarak değerlendirilir ve üst üste binmiş belgeler olarak algılanmaz.
Fabrika varsayılan ayarı: 10

DİKKAT

- Farklı uzunluklardaki belgeleri bir arada taramak için [Kalınlık (ultrasonik)]'i seçin.
- [Kalınlık (ultrasonik)] seçili olduğu zaman üzerine yapışkan not, makbuz veya fotoğraf iliştirilmiş belgeler taranırken, bu tür belgelerin kağıt iliştirilmiş kısımları üst üste binmiş belgeler olarak algılanabilir.
  Üst üste binmiş belgelerin tespitini devre dışı bırakmak için aşağıdakilerden birini yapılandırın:
  - [Uzunluk] seçeneğini seçin
  - [Çoklu besleme tespit alanı ayarı] alanında ayarları kağıt parçalarının iliştirilmiş olduğu alanların tespit edilmeyeceği şekilde yapılandırın
  - [Akıllı çoklu besleme işlevi] alanında [Otomatik mod 1] veya [Otomatik mod 2] seçeneğini seçin

İPUCU

- Aşağıdaki durumlarda üst üste binmiş belgeler tespit edilmez:

- Tarayıcı sürücüsünde Aktarım Kağıdı kullanım ayarı etkinleştirildiğinde
- Elle Tekli Modu kullanıldığında

● Bu ayar tarayıcı sürücüsünde de yapılandırılabilir.
Tarayıcı sürücüsü ayarına öncelik verilir.

Üst Üste Binmiş Belgelerin Tespiti için bir Alan Belirleme [Çoklu besleme tespit alanı ayarı]

Üst üste binmiş belgelerin tespit edilmeyeceği bir aralığı veya bu belgelerin tespit edileceği bir aralığı belirtin. [Çoklu besleme] için [Kalınlık (ultrasonik)] veya [Kalınlık ve uzunluk] seçildiğinde bu öğeyi belirtin.

1 Software Operation Panel'ı başlatın.

➡ Software Operation Panel'yı Başlatma (sayfa 256)

2 Sol taraftaki listeden, [Aygıt ayarı 2] → [Çoklu besleme tespit alanı ayarı] seçeneğini seçin.

3 Çoklu besleme tespit alanını belirtin.

[Seçili aralık] onay kutusunu işaretleyin.

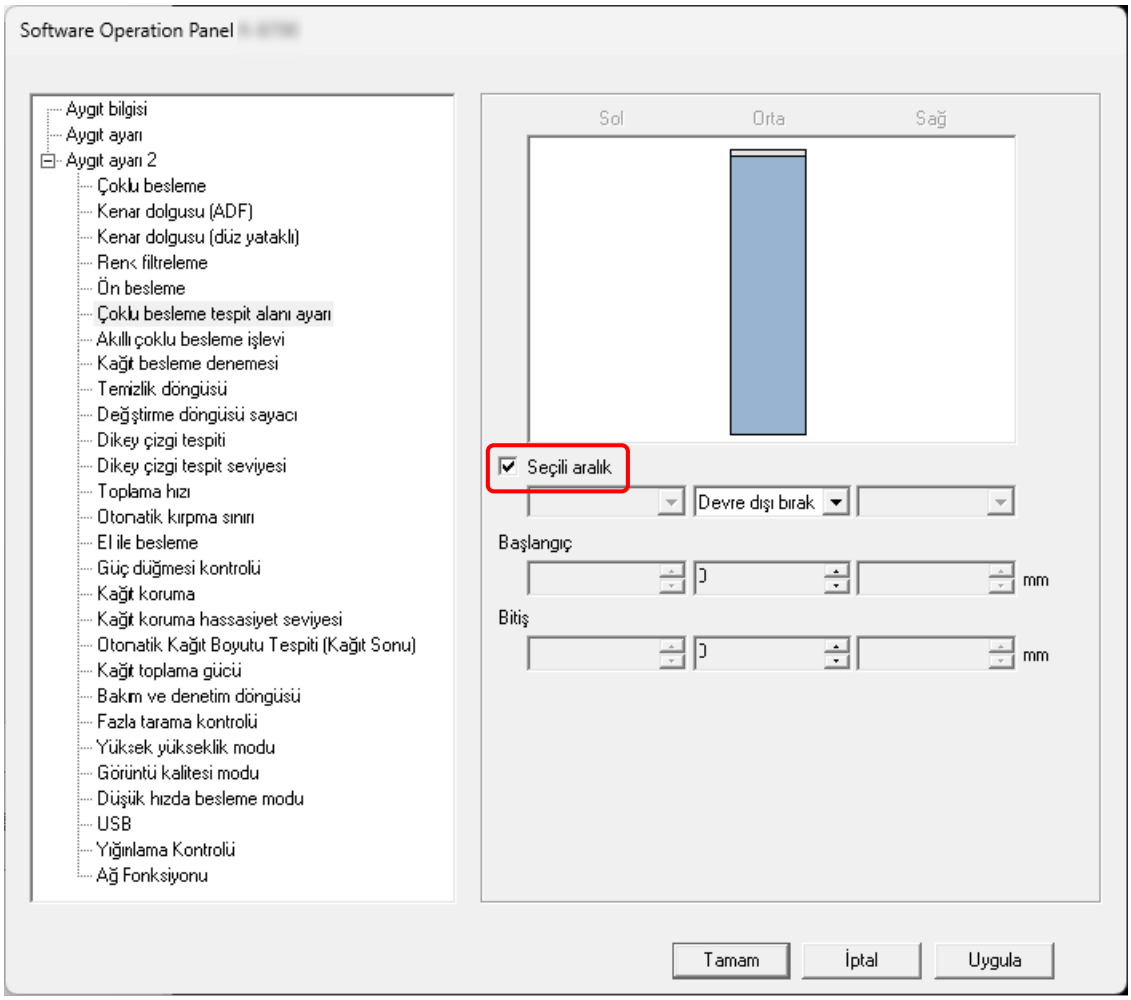

[Seçili aralık] onay kutusu

Aşağıdaki resimde (açık mavi ile) belirtilmiş algılama aralığını belirtmek için bu onay kutusunu seçin.

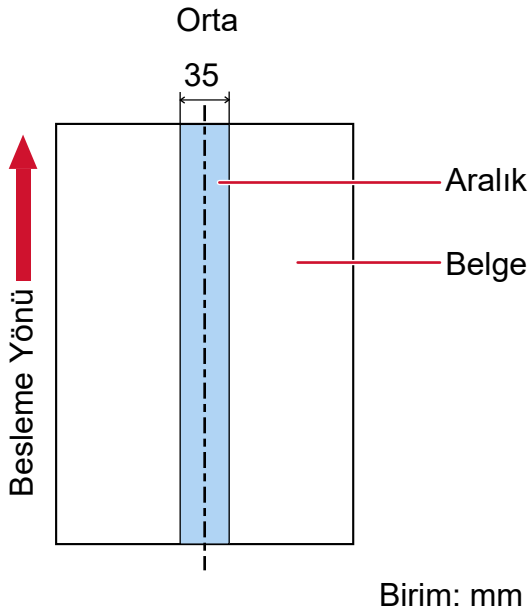

Varsayılan ayar olarak bu kutu işaretlenmez.
Bu onay kutusundaki işaret kaldırıldığında başlangıç ve bitiş konumları "0" olarak ayarlanır ve tüm belgede üst üste binmiş belgeler tespit edilir.
Yukarıdaki koşul belge toplama silindirlerinin arasındaki orta noktaya gelecek şekilde yüklenmişse geçerlidir.
Belgeler ön kenardan 30 mm dahilinde üst üste binmişse üst üste binmiş olarak algılanmazlar.

Devre dışı bırak (Orta)

Bu, [Seçili aralık] onay kutusu işaretlendiğinde seçilebilir.
Belirlenen alan içinde üst üste binmiş belgeler tespit edilmez.
Bu fabrika varsayılan ayarıdır.

Etkinleştir (Orta)

Bu, [Seçili aralık] onay kutusu işaretlendiğinde seçilebilir.
Belirlenen alan içinde üst üste binmiş belgeler tespit edilir.

Başlangıç (Orta)

Çoklu besleme tespiti yapılacak alanın nerede başlayacağını, besleme yönünde belgenin üst kenarından uzunluk olarak gösterir.
Aralık: 0 ile 510 mm arası, 2 mm'lik artışlarla, Başlangıç < Bitiş
Fabrika varsayılan ayarı: 0

Bitiş (Orta)

Çoklu besleme tespiti yapılacak alanın nerede biteceğini besleme yönünde belgenin üst kenarından uzunluk olarak gösterir.

Aralık: 0 ile 510 mm arası, 2 mm'lik artışlarla, Başlangıç < Bitiş
Fabrika varsayılan ayarı: 0

İPUCU

- Başlangıç ve bitiş konumlarının her ikisi de "0" olduğunda, üst üste binmiş belgeler [Seçili aralık] ayarından bağımsız olarak belgenin tamamında tespit edilir.
- Tüm belgede üst üste binmiş belge tespiti yapmamak için [Seçili aralık] için [Devre dışı bırak]'ı seçin ve başlangıç konumunu "0" olarak; bitiş konumunu ise belgenin uzunluğuna veya daha uzun bir değer olarak ayarlayın.
- Başlangıç konumu belge uzunluğundan daha uzun bir değer olarak ayarlandığında, [Seçili aralık] için [Devre dışı bırak] seçildiğinde tüm belgede üst üste binmiş belgeler tespiti yapılır ve [Seçili aralık] için [Etkinleştir] seçildiğinde belgenin hiçbir konumunda üste binmiş belgeler tespiti yapılmaz.
- Üst üste binmiş belgeleri tespit etmek için alan en az 5 mm bir uzunluğunda olmalıdır.
  Bitiş değeri ile başlangıç değeri arasındaki fark en az 6 mm olacak şekilde ayarları yapılandırın.
- Başlangıç konumunu ve bitiş konumunu aşağıdaki şekillerde de belirleyebilirsiniz:
  - Tespit alanını belirleme ekranında, farenin imlecini sürükleyerek bir kare çizin.
  - Tespit alanını belirleme ekranında, başlangıç konumu ve bitiş konumunu gösteren kolları sürükleyin.
- Üst üste binme alanı ayarlarına örnek için bkz Üst Üste Binmiş Belge Tespit Alanı Ayarları için Örnekler (sayfa 308).

■ Üst Üste Binmiş Belge Tespit Alanı Ayarları için Örnekler

Örnek 1

Ayarların ayrıntıları aşağıdaki gibidir.

Tespit etme alanı: Etkinleştirilmiş alanı belirleyin, başlangıç: 50 mm, bitiş: 200 mm

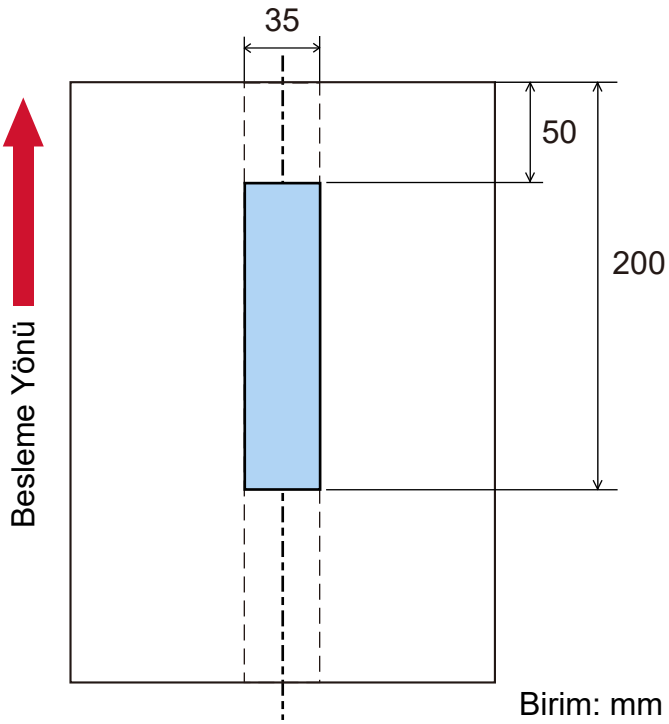

Belgelerin üst üste binmesi sadece açık mavi alanda tespit edilir.

Örnek 2

Ayarların ayrıntıları aşağıdaki gibidir.

Tespit etme alanı: Devre dışı bırakılmış alanı belirleyin, Başlangıç: 0 mm, bitiş: 300 mm

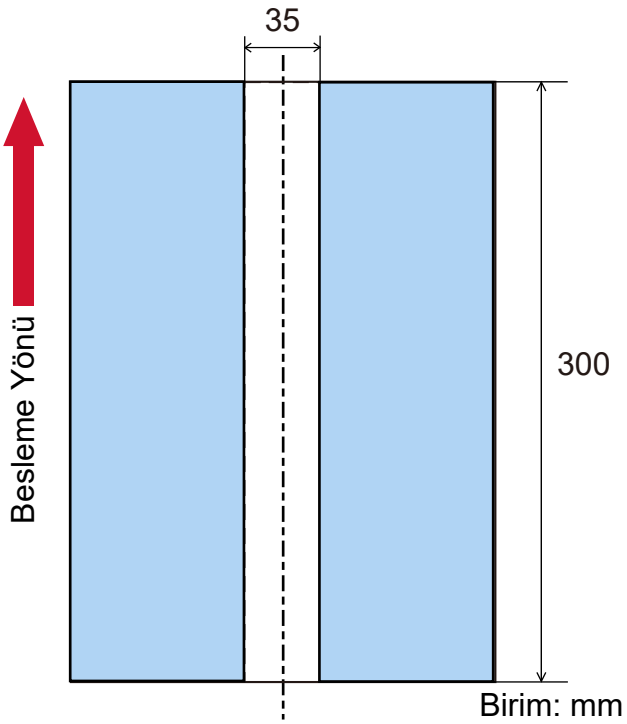

Belgelerin üst üste binmesi sadece açık mavi alanda tespit edilir.

Örnek 3 (kötü örnek)

Ayarların ayrıntıları aşağıdaki gibidir.

Tespit etme alanı: Etkinleştirilmiş alanı belirleyin, başlangıç: 100 mm, bitiş: 102 mm

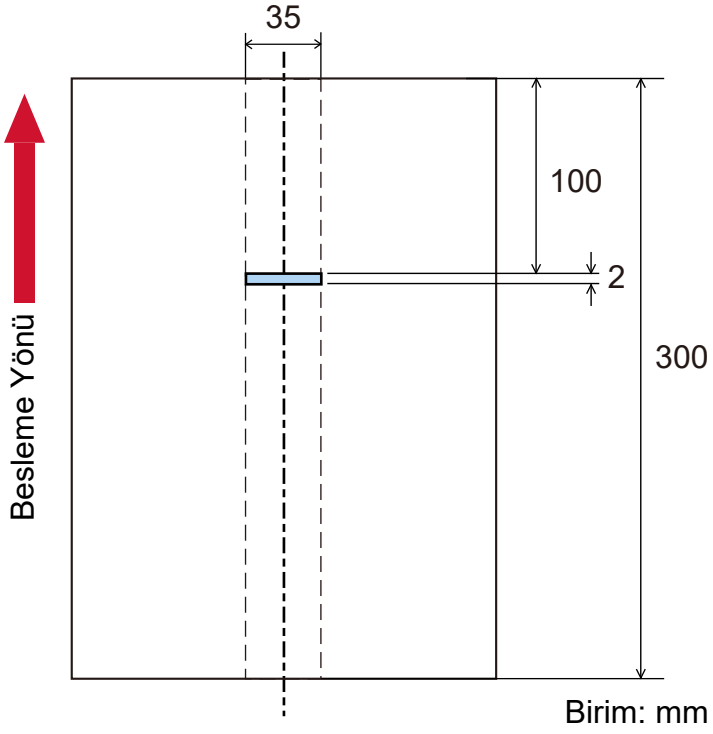

Tespit alanı (uzunluk) 5 mm'den kısaysa, üst üste binmiş belge tespiti düzgün olarak yapılmaz.

Belirli Üst Üste Binme Örneklerinin Göz Ardı Edilmesini Ayarlama [Akıllı çoklu besleme işlevi]

Üst üste binmiş belgeler tespiti etkinleştirilmişken, ayarları belirli üst üste binmiş belge örnekleri otomatik olarak göz ardı edilecek şekilde yapılandırın.
Bu öğeyi ayarlamadan önce tarayıcı sürücüsünde ve (Üst Üste Binmiş Belgelerin Tespiti için bir Yöntem Belirleme [Çoklu besleme] (sayfa 302)) içinde Software Operation Panel [Kalınlık (ultrasonik)] veya [Kalınlık ve uzunluk] öğesini belirtmeniz gerektiğine dikkat edin.

1 Software Operation Panel'ı başlatın.

➡ Software Operation Panel'yı Başlatma (sayfa 256)

2 Sol taraftaki listeden [Aygıt ayarı 2] → [Akıllı çoklu besleme işlevi]'ni seçin.

3 Bir çalışma modu seçin.

Manuel mod

Üst üste binmiş belgeler olarak tespit edilmiş belgeleri tekrar tararken, üst üste binmiş belge tespitinin yapılıp yapılmayacağını belirleyin.
Kağıt ekin boyutunu veya konumunu ezberlemez.
Üst üste binmiş belgeler algılanırsa tarama derhal durur.
Tarayıcı sürücüsünde görüntüleri kontrol etmek için taramayı durdurma ayarı açık olarak ayarlanmışsa, üst üste binmiş belgeler çıkarıldıktan sonra taramanın duracağına dikkat edin.
Bu fabrika varsayılan ayarıdır.

Otomatik mod 1

Üst üste binmiş belgeler olarak tespit edilmiş bir belgeye iliştirilmiş bir kağıt parçasının uzunluğunun ve konumunun bir üst üste binme örneği olarak ezberlenip ezberlenmeyeceğini belirleyin.
Üst üste binme örneği ezberlenirse, bir sonraki taramadan itibaren aynı üst üste binme örneğine sahip belgeler üst üste binmiş belgeler olarak tespit edilmez.
Üst üste binmiş belgeler çıkarıldıktan sonra tarama durdur.
Belge kalınlığını algılama desenleri sekiz yaprağa kadar hafızaya alınabilir (yaprak başına dört adete kadar kalınlık algılama deseni hafızaya alınabilir).
Sekiz yaprak için belge kalınlığını algılama desenleri öğrenildikten sonra, öğrenilmiş ilk yapraktan başlayarak yeni tespit edilen desenler tarafından öğrenilmiş desenlerin üzerine yazılacaktır.
Ancak, tarayıcıyı kapatılıp açıldığında, hafızaya alınan belge kalınlığını algılama desenlerinin sayısı, Software Operation Panel uygulamasındaki [Tarayıcı kapanırken örnekler] öğesinin ayarına bağlıdır.

➡ Belirli Üst Üste Binme Örneklerinin Göz Ardı Edilmesini Ayarlama [Akıllı çoklu besleme işlevi] (sayfa 311)

> **İPUCU**
> Tarayıcının bir belge için beş veya daha fazla üst üste binme örneğini hafızaya almasını istiyorsanız, tarayıcının dört adede kadar üst üste binme örneğini hafızaya alması için belgeyi

bir kez tarayın, ardından tarayıcının beşinci ve bunu takip eden üst üste binme örneklerini hafızaya alması için belgeleri tekrar tarayın. Böylece yeni hafızaya alınan üst üste binme örneğini bir sonraki taramada üst üste biniyor olarak algılanmayacaktır.
Aynı belge iki kez taranmış olduğundan, tarayıcı bunu fiilen iki belge olarak hafızasına alır.

Otomatik mod 2

Üst üste binmiş belgeler olarak tespit edilmiş bir belgeye iliştirilmiş en uzun kağıt parçasının uzunluğunun bir üst üste binme örneği olarak ezberlenip ezberlenmeyeceğini belirleyin.
Üst üste binme örneği ezberlenirse, bir sonraki taramadan itibaren aynı uzunlukta veya daha kısa bir kağıt parçası iliştirilmiş bir belge üst üste binmiş belgeler olarak tespit edilmez.
Üst üste binmiş belgeler çıkarıldıktan sonra tarama durdur.
Bu çalışma modunda tek bir üst üste binme örneği hafızaya alınabilir.

[Örneği sil] onay kutusu

Otomatik modda hafızaya alınmış olan üst üste binme örneklerini silmek için bu onay kutusunu seçin.
Bu onay kutusunu seçerek Otomatik modda hafızaya alınmış olan üst üste binme örneklerini silebilirsiniz.
Ezberlenmemesi gereken üst üste binme örneklerini silebilirsiniz; ancak ezberlenmiş tüm örnekler silineceği için bu işlemi yaparken dikkatli olun.
Varsayılan ayar olarak bu kutu işaretlenmez.

[Belge kalınlığını algılama desenini öğren] onay kutusu

Otomatik mod 1 veya Otomatik mod 2 için üst üste binen belgeler algılandığında bir üst üste binme örneğinin hafızaya alınıp alınmayacağını elle değiştirin.
Üst üste binen belgeler algılandığında üst üste binme örneğini hafızaya almak için varsayılan ayarı etkinleştir olarak değiştirmek üzere seçin.
Varsayılan ayar olarak bu kutu işaretlenmez.
Bir üst üste binme örneğini hafızaya alan işlev ile ilgili ayrıntılar için bkz. Belirli Üst Üste Binme Örneklerini Tespit Etmemeyi Yapılandırma (sayfa 158).

Tarayıcı kapanırken örnekler

Tarayıcı kapatıldığında üst üste binme örneklerinin tutulup tutulmayacağını belirleyebilirsiniz.
[Hatırla] seçildiğinde, tarayıcının bir sonraki açılışında Otomatik mod 1 için en son üst üste binme örnekleri (sekiz adet) ve Otomatik mod 2 için bir üst üste binme örneği kullanılabilir.
Fabrika varsayılan ayarı: Hatırlama

İPUCU

Bu ayar işletmen panelinde de yapılandırılabilir.

Bekleme Süresi ile İlgili Ayarlar

Tarayıcının Güç Tasarrufu Moduna Geçmeden Önceki Bekleme Süresi [Güç tasarrufu]

Tarayıcının güç tasarrufu moduna girmeden önce geçecek bekleme süresini belirtin.

1 Software Operation Panel'ı başlatın.

➡ Software Operation Panel'yı Başlatma (sayfa 256)

2 Listeden [Aygıt ayarı]'nı seçin.

3 Tarayıcının güç tasarrufu moduna girmek için beklemesi gereken süreyi belirleyin.

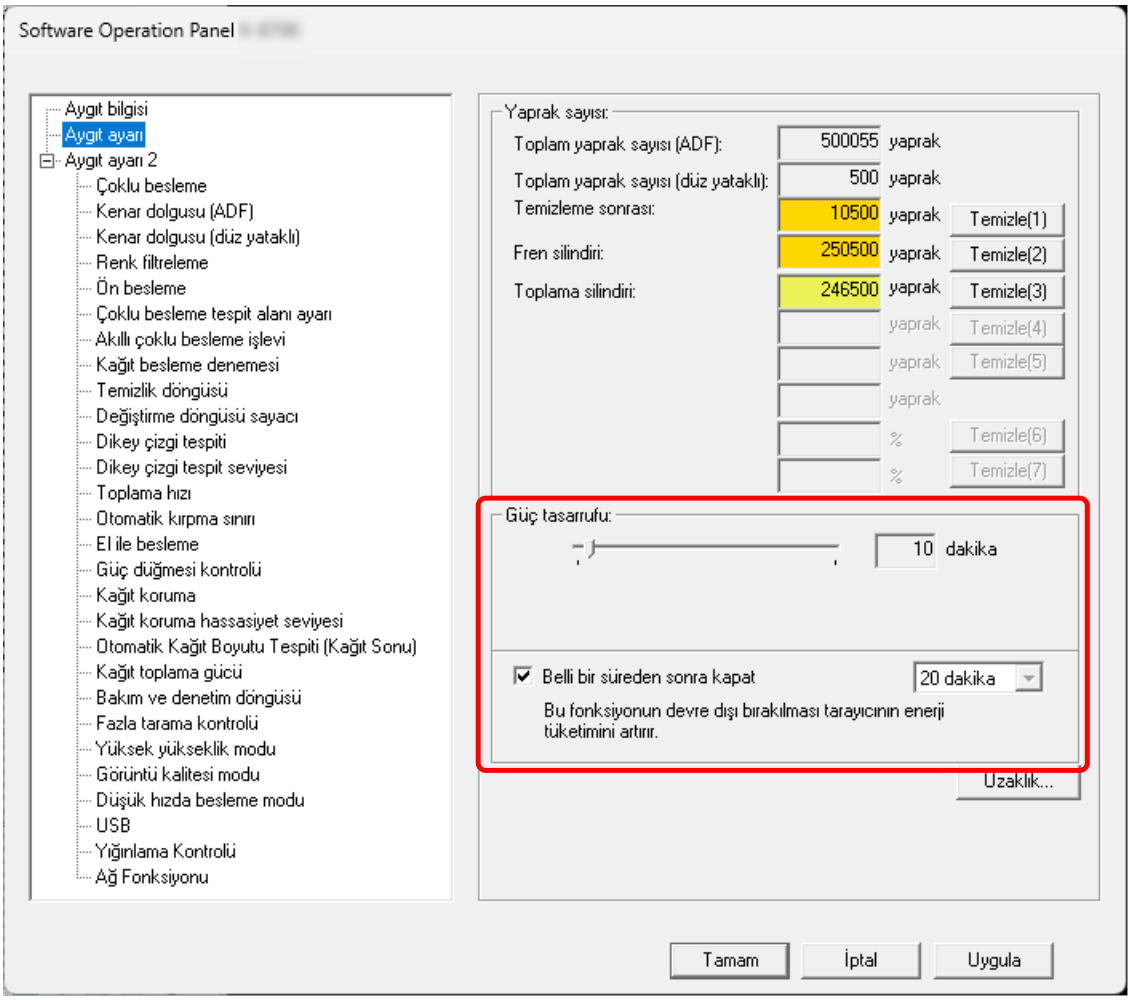

Güç tasarrufu

Güç tasarrufu moduna girmeden önce bekleme süresini 5 ile 115 dakika arasında (5 dakikalık adımlarla) belirlemek için sürgüyü kullanın.
Fabrika varsayılan ayarı: 10

[Belli bir süreden sonra kapat] onay kutusu

Tarayıcıyı otomatik olarak kapatınca bunu seçin.
Bu seçildiğinde, tarayıcı belirli bir süre kullanılmadan bırakıldığında otomatik olarak güç tasarrufu moduna girer.
Fabrika varsayılan ayarı için bu kutu işaretlenmelidir.
Açılır listeden tarayıcının otomatik olarak kapanması için bir zaman seçin.
Fabrika varsayılan ayarı: 20 dakika

İPUCU

- [Belli bir süreden sonra kapat] onay kutusu işaretlenmediğinde, tarayıcının enerji tüketimi artacaktır.
- Bu ayar işletmen panelinde de yapılandırılabilir.

El ile Beslemede Bekleme Süresi [El ile besleme]

Taramaya başladıktan sonra belgeleri yüklemeye ve taramaya devam etmek için bu seçeneği belirtin. Tarama başlatıldıktan veya belge beslemesi tamamlandıktan sonra, tarayıcının belirli bir süre boyunca ADF kağıt kanalına (besleyici) bir belge yüklenmesini beklemesini yapılandırmak için, bekleme süresini belirtin. Bu, belirtilen bekleme süresi içinde bir belge yüklediğiniz sürece sürekli tarama yapma olanağı sağlar. Belirtilen bekleme süresi aşıldığında tarama otomatik olarak sonlandırılır.

1 Software Operation Panel'ı başlatın.

➡ Software Operation Panel'yı Başlatma (sayfa 256)

2 Sol taraftaki listeden [Aygıt ayarı 2] → [El ile besleme] seçeneğini seçin.

3 [Zaman aşımı süresi] öğesini ayarlayın.

[Zaman aşımı süresi] için, tarayıcının ADF kağıt kanalına (besleyici) herhangi bir belge yüklenmediğini onaylayacağı süreyi belirleyin (son tarama ile sonraki belgenin yüklenip yüklenmediğinin algılanması arasındaki aralık).

Fabrika varsayılan ayarı: 10 saniye

- Birden fazla belgeyi elle arka arkaya tararken

  a Manuel Sürekli Moda geçmek için [Sürekli besleme modu] öğesinde [Etkinleştir] seçeneğini seçin.
  Fabrika varsayılan ayarı: Devre dışı bırak

  b [Zaman aşımı süresi] için süreyi seçin.

- İkiye katlanmış bir belge, zarf veya çok katmanlı bir aktarım kağıdını elle tek tek tararken

  a Elle Tekli Modu etkinleştirmek için besleme modu anahtarını sola kaydırın.

  b [Zaman aşımı süresi] için süreyi seçin.

İPUCU

- Elle Sürekli Modunda veya Elle Tekli Modunda tarayıcı, tarama başlatıldıktan veya bir belge çıkarıldıktan sonra zaman aşımı süresi bitinceye kadar belgelerin ADF kağıt kanalına (besleyici) yüklenmesini bekler.
  Zaman aşımı süresi içinde herhangi bir belge yüklenmezse tarama sonlandırılır.
  Taramayı hemen sonlandırmak için [Scan/Enter] düğmesine veya [Stop/Clear] düğmesine basın.
  Belge beslenirken [Stop/Clear] düğmesine bassanız bile tarama iptal edilemez.
- Bu ayar işletmen panelinde de yapılandırılabilir.

Tarayıcı ve Bilgisayar Arasındaki Bağlantıyla İlgili Ayarlar

USB Çalışmasını Belirleme [USB]

İletişim sırasında bilgisayarda bir hata meydana gelirse USB ayarını değiştirin.
Tarayıcı kablolu LAN üzerinden bağlandığında bu ayar yapılandırılamaz.
Bu ayar değiştirilirse tarayıcı yeniden başlatılır.

1 Software Operation Panel'ı başlatın.

➡ Software Operation Panel'yı Başlatma (sayfa 256)

2 Soldaki listeden [Aygıt ayarı 2] → [USB] öğesini seçin.

3 USB işlevinin nasıl çalışacağını belirleyin.

Otomatik

Bağlantı ortamına göre çalışır. Bu fabrika varsayılan ayarıdır.

USB 2.0

USB 2.0 ile çalışır.

> **İPUCU**
>
> Bu ayar işletmen panelinde de yapılandırılabilir.

Tarayıcıyı Yalnızca USB Bağlantısı Üzerinden Kullanma Ayarları [Ağ Fonksiyonu]

Fabrika varsayılan ayarları ile, tarayıcıyı USB bağlantısı veya kablolu LAN bağlantısı üzerinden kullanabilirsiniz.
Aşağıdaki sebeplerden dolayı tarayıcıyı yalnızca USB bağlantısı üzerinden kullanmak isterseniz kablolu LAN bağlantısını devre dışı bırakın.

- Güç tüketimini azaltmak
- Güvenliği artırmak
- USB güç beslemesini etkinleştir seçeneğini kullanmak için

➡ Tarayıcıyı Açma ve Kapama Yöntemleri [Güç düğmesi kontrolü] (sayfa 318)

Tarayıcı kablolu LAN üzerinden bağlandığında bu ayar yapılandırılamaz.
Bu ayar değiştirilirse tarayıcı yeniden başlatılır.

1. **Software Operation Panel'ı başlatın.**

   ➡ Software Operation Panel'yı Başlatma (sayfa 256)

2. **Soldaki listeden [Aygıt ayarı 2] → [Ağ Fonksiyonu] öğesini seçin.**
   Tarayıcı bir USB bağlantısı üzerinden bağlandığında [Ağ Fonksiyonu] görüntülenir.

3. **[Devre dışı bırak] seçeneğini seçin.**
   Fabrika varsayılan ayarı: Etkinleştir

Gücü Açma/Kapama ve Tarayıcının Güç Tüketimi Başlatılması ile İlgili Ayarlar

Tarayıcıyı Açma ve Kapama Yöntemleri [Güç düğmesi kontrolü]

Tarayıcının gücünü açmak ve kapatmak için ayarları yapılandırın.
Tarayıcıdaki [Power] düğmesini kullanmak dışında, tarayıcıyı açma/kapama yöntemini belirtin.

1 Software Operation Panel'ı başlatın.

➡ Software Operation Panel'yı Başlatma (sayfa 256)

2 Listeden [Aygıt ayarı 2] → [Güç düğmesi kontrolü]'nü seçin.

3 Tarayıcıyı açmak/kapatmak için aşağıdaki yöntemlerden birini seçin.

Güç düğmesini etkinleştir

Tarayıcı üzerindeki [Power] düğmesi tarayıcı açmak/kapatmak için kullanılır.
Bu fabrika varsayılan ayarıdır.

Güç düğmesini devre dışı bırak

Tarayıcı gibi çevre birimlerinin gücünü bilgisayarın gücüne uygun şekilde kontrol etmek üzere bir AC güç uzatma kablosu kullanmak için bunu seçin.
Tarayıcı üzerindeki [Power] düğmesi tarayıcı açmak/kapatmak için kullanılmaz.

> **DİKKAT**
> Software Operation Panel uygulamasında [Aygıt ayarı] altında [Belli bir süreden sonra kapat] seçeneği devre dışı bırakılacaktır.

USB güç beslemesini etkinleştir

Bu ayar, Software Operation Panel uygulamasında [Ağ Fonksiyonu] altındaki [Aygıt ayarı 2] seçeneği [Devre dışı bırak] olarak ayarlandığında etkinleşir.
Tarayıcı üzerindeki [Power] düğmesine basmanın yanında tarayıcının aşağıdaki eylemlerle de açılıp kapatılmasına izin verilip verilmediğini ayarlayın.

- Bilgisayarı açma veya kapatma
- USB kablosunu bağlama veya ayırma

> **DİKKAT**
> - [USB güç beslemesini etkinleştir] seçilirse, güç düğmesi her zaman etkin olur.
> - Bazı bilgisayar ve USB hub aygıtları bilgisayar kapansa bile USB güç beslemesine devam edebilir.
>   Bu durumda [USB güç beslemesini etkinleştir] düzgün olarak çalışmayabilir.

İPUCU

[Güç düğmesini devre dışı bırak] seçeneği ayarlandığında, tarayıcının enerji tüketimi artacaktır.

Tarayıcı Bakımı ile İlgili Ayarlar

Dikey Çizgileri Algılama [Dikey çizgi tespiti]

Ayarları camdaki kirleri tespit edecek şekilde yapılandırabilirsiniz.
Cam kirliyse görüntülerde dikey çizgiler görünebilir.
Dikey çizgi tespiti için [Etkinleştir] seçilmişse, ADF ile taradığınız görüntüde dikey siyah çizgiler göründüğünde aşağıdaki mesaj görüntülenir.

- ADF açıldığında veya kapatıldığında
- Tarama tamamlandığında
- ADF kağıt kanalına (besleyici) bir belge yerleştirildiğinde
- Tarayıcı güç tasarrufu modundan uyandığında

Aşağıdaki gibi bir mesaj belirir.

- LCD'de Menu yanıp söner.
  [Hazır] ekranının ikinci satırında da [Temiz cam] yanıp söner.
  Görüntülerde dikey çizgiler oluşmasını önlemek için bilgileri kontrol edin ve camı temizleyin.
  Sayacın nasıl kontrol edileceği ile ilgili ayrıntılar için bkz. Bilgilerin Kontrol Edilmesi (sayfa 112).
- Tarayıcıya bağlı bilgisayarda Error Recovery Guide bir mesaj görüntülenir.
  Görüntülerde dikey çizgiler oluşmasını önlemek için mesajı kontrol edin ve ardından camı temizleyin.

Temizleme ile ilgili ayrıntılar için bkz. Günlük Bakım (sayfa 165).

1. **Software Operation Panel'ı başlatın.**
   ➡ Software Operation Panel'yı Başlatma (sayfa 256)
2. **Sol taraftaki listeden [Aygıt ayarı 2] → [Dikey çizgi tespiti]'ni seçin.**
3. **[Etkinleştir] seçeneğini seçin.**
   Fabrika varsayılan ayarı: Devre dışı bırak

> **İPUCU**
> - Camdaki kir hakkında bildirim alma işlevi, tüm kirleri size bildirmeyebilir. Görüntü üzerinde dikey çizgiler varsa, Görüntüler Üzerinde Dikey Çizgiler Var (sayfa 244) bölümüne göre önlem alın.
> - Bu ayar işletmen panelinde de yapılandırılabilir.

Dikey Çizgi Tespiti İşlevinin Hassasiyet Seviyesini Belirleme [Dikey çizgi tespit seviyesi]

[Dikey çizgi tespiti] için [Etkinleþtir] seçildiğinde, dikey çizgilerin (cam üzerindeki kir) algılanacağı hassaslık düzeyini belirtin.
Hassasiyet seviyesini camın kirlilik derecesine göre ayarlayın.

1 Software Operation Panel'ı başlatın.

➡ Software Operation Panel'yı Başlatma (sayfa 256)

2 Sol taraftaki listeden [Aygıt ayarı 2] → [Dikey çizgi tespit seviyesi]'ni seçin.

3 Cam üzerindeki kirin algılanacağı hassaslık düzeyini seçin.

Düşük

Cam üzerindeki kirin algılanacağı hassaslık düzeyini azaltır.
Cam ancak çok kirliyse kiri tespit etmek için bunu belirleyin.

Normal

Cam üzerindeki kiri optimum hassaslık seviyesinde tespit eder.
Bu fabrika varsayılan ayarıdır.

Yüksek

Cam üzerindeki kirin algılanacağı hassaslık düzeyini arttırır.
Cam biraz kirliyse de kiri tespit etmek için bunu belirleyin.

İPUCU

- [Hazır] ekranının ikinci satırında da [Temiz cam] sık sık yanıp sönüyorsa [Düşük] seçeneğini seçin.
- Bu ayar işletmen panelinde de yapılandırılabilir.

Tarayıcı Bakım/Denetim Döngülerini Ayarlama [Bakım ve denetim döngüsü]

Bir servis yetkilisi tarafından gerçekleştirilmiş olan tarayıcı bakım ve denetim döngüsünü belirtin.

Son bakım ve denetim tarihinden sonra belirtilen süre geçmişse LCD'de Menu yanıp söner.
[Hazır] ekranının ikinci satırında da [bakım] yanıp söner.
Bilgileri kontrol edin ve bir servis yetkilisinden tarayıcıya düzenli bakım ve denetim yapmasını isteyin.
Sayacın nasıl kontrol edileceği ile ilgili ayrıntılar için bkz. Bilgilerin Kontrol Edilmesi (sayfa 112).
Bir servis yetkilisinin tarayıcıya düzenli bakım ve denetim yapması için, bu ürünü satın aldığınız distribütörle veya satıcıyla temasa geçin.

1. **Software Operation Panel'ı başlatın.**
   ➡ Software Operation Panel'yı Başlatma (sayfa 256)
2. **Sol taraftaki listeden [Aygıt ayarı 2] → [Bakım ve denetim döngüsü] seçeneğini seçin.**
3. **Bakım zamanı yaklaştığında LCD'de bir mesaj almak için [Etkinleştir] seçeneğini seçin.**
   Fabrika varsayılan ayarı: Devre dışı bırak
4. **Bir mesaj almak için döngüyü seçin.**
   Fabrika varsayılan ayarı: 12 ay

Ağ Ayarları (fi Series Ağ Ayarları)

Bu bölümde ağ ayarlarını yapılandırmak için fi Series Ağ Ayarları'nın nasıl kullanılacağı açıklanmaktadır.
Tarayıcının ağ ayarları fi Series Ağ Ayarları'nı kullanarak bilgisayardaki bir tarayıcı ile yapılandırılabilir.

fi Series Ağ Ayarları'nı Başlatma

1 Tarayıcıyı bilgisayara aşağıdaki gibi bağlayın.

- fi-8600

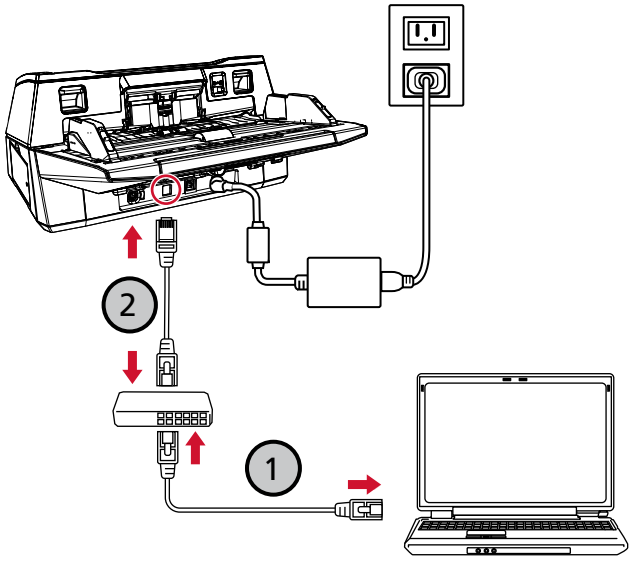

- fi-8700/fi-8700S

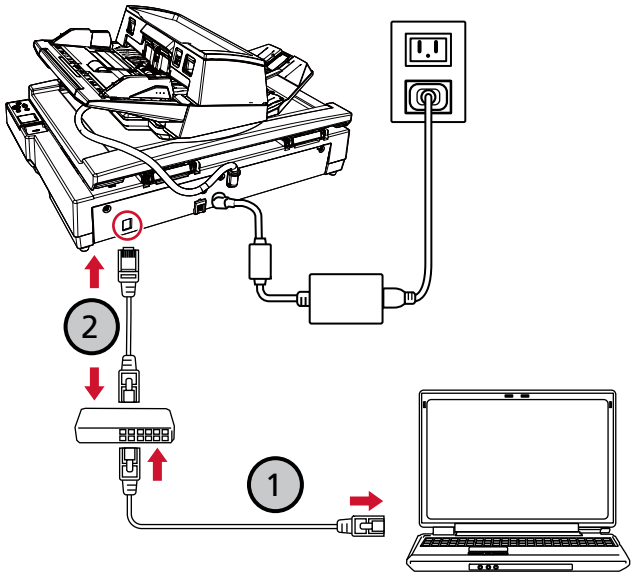

a Bilgisayarı bir ağa bir kablolu LAN üzerinden bağlayın (1).

Bilgisayarı ağa bağlama ile ilgili ayrıntılar için bilgisayarınızın kılavuzuna bakın.

b Tarayıcıyı ağ cihazına bir kablolu LAN üzerinden bağlayın (2).

2 Tarayıcının IP adresini kontrol edin.

IP adresini kontrol etmek için IP Adresi Ayarlama Aracını kullanabilirsiniz.
Ayrıntılar için, Network Setup Tool Yardım dosyasına bakın.
IP Adresi Ayarlama Aracının nasıl başlatılacağı ile ilgili ayrıntılar için bkz. IP Adresi Ayarlama Aracını Başlatma (sayfa 351)

3 Tarayıcının ağa bağlı olduğundan emin olun.

➡ Tarayıcının Ağ Bağlantısını Kontrol Etme (sayfa 346)

4 Bilgisayarda bir tarayıcı başlatın ve tarayıcıya bağlanmak için URL giriş alanına aşağıdaki URL'yi girin.

Tarayıcının IP adresi veya FQDN'si

Örnek

IPv4 adresi
xxx.xxx.xxx.xxx/(her bir "xxx" 0 ile 255 arasında bir değerdir)

Örnek

Bir IPv6 adresi için
[xxxx:xxxx:xxxx:xxxx:xxxx:xxxx:xxxx:xxxx]/(her bir "xxxx" 0 ile ffff arasında bir değerdir)

5 Yönetici parolasını girin ve [Oturum Aç] düğmesine tıklayın.

Yönetici parolası ile ilgili ayrıntılar için bkz. Yönetici Parolası (sayfa 333).
[fi Series Ağ Ayarları] penceresi açılır.

6 Ayarları yapılandırmak için her bir menüye tıklayın.

➡ Tarayıcı bilgileri (sayfa 328)
➡ Ağ (sayfa 329)
➡ Güvenlik (sayfa 332)

➡ Bakım (sayfa 333)

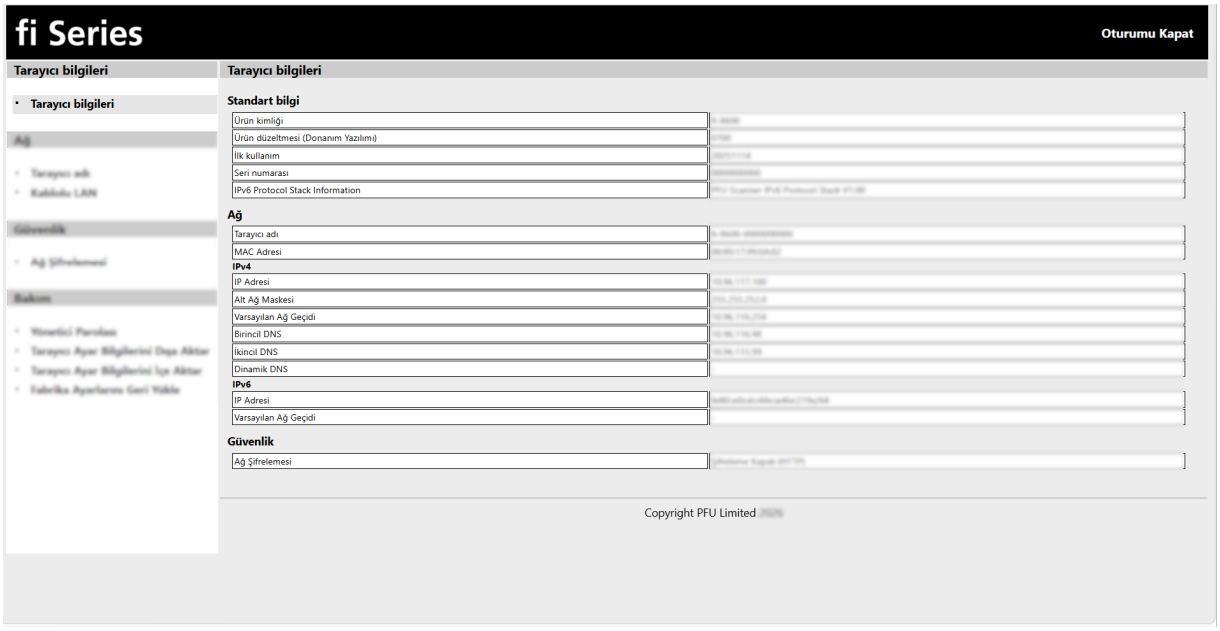

DİKKAT

Penceredeki işlevi sorunsuz kullanabilmek için tarayıcı programınızda aşağıdaki ayarların yapılandırıldığından emin olun.

- Çerezler etkinleştirilmiş
- JavaScript etkinleştirilmiş

Ayar Öğeleri

Bu bölümde fi Series Ağ Ayarları pencerelerinde yapılandırabileceğiniz ayar öğelerinin bir listesi gösterilmektedir.

DİKKAT

fi Series Ağ Ayarları kullanmak için yönetici şifresi gereklidir.
Varsayılan yönetici parolasını etiket üzerinden kontrol edebilirsiniz.
Etiket ile ilgili ayrıntılar için bkz. Ürün Etiketlerinin Kontrolü (sayfa 254).
Ayarların başka kullanıcılar tarafından değiştirilmesini önlemek için yönetici parolasını değiştirin.
Ayrıca, yönetici parolasını düzenli olarak değiştirin.
Yönetici şifresi [Yönetici Parolası] altındaki [Bakım] seçeneği altında yapılandırılabilir.

- **Tarayıcı bilgileri**

Ayar Öğesi	Açıklama
Tarayıcı bilgileri (sayfa 328)	Tarayıcı birimi ve ayarları hakkında bilgiler görüntülenir.

- **Ağ**

Ayar Öğesi	Açıklama
Tarayıcı adı (sayfa 329)	Bir tarayıcı adı girin.
Kablolu LAN (sayfa 330)	Tarayıcı için bir IPv4 adresi veya IPv6 adresi ayarlayın. **DİKKAT** Aşağıdaki ayarlar IPv6'yı desteklemez: ● DNS Sunucusu ● [Dinamik DNS'i Etkinleştir] onay kutusu

- **Güvenlik**

Ayar Öğesi	Açıklama
Ağ Şifrelemesi (sayfa 332)	Ağ iletişimlerinin şifrelenip şifrelenmeyeceğini belirleyin.

- **Bakım**

Ayar Öğesi	Açıklama
Yönetici Parolası (sayfa 333)	Yönetici parolasını değiştirin.
Tarayıcı Ayar Bilgilerini Dışa Aktar (sayfa 334)	Tarayıcı ayarlarını bir dosyaya dışarı aktarın.

Ayar Öğesi	Açıklama
Tarayıcı Ayar Bilgilerini İçe Aktar (sayfa 335)	Tarayıcı ayarlarını içe aktarın.
Fabrika Ayarlarını Geri Yükle (sayfa 336)	Tarayıcı ayarlarını fabrika varsayılan ayarlarına geri yükleyin.
Lisans (sayfa 337)	Lisans bilgisini görüntüler.

Tarayıcı bilgileri

Tarayıcı bilgileri

Tarayıcı birimi ve ayarları hakkında bilgiler görüntülenir.
Pencereyi görüntülemek [Tarayıcı bilgileri] → [Tarayıcı bilgileri] öğesine tıklayın.

Ağ

Tarayıcı adı

Bir tarayıcı adı girin.
Pencereyi görüntülemek için [Ağ] → [Tarayıcı adı] öğesine tıklayın.

Tarayıcı adı

Maks. 64 karakterden oluşan bir tarayıcı adı girin.
Tarayıcı adı için aşağıdaki karakterler kullanılabilir:

- Alfanümerik karakterler
- Boşluk
  Karakter dizesinden önceki veya sonraki boşluk yok sayılır.
- Simgeler
  -_

Fabrika varsayılan ayarı: [fi-8600, fi-8700 veya fi-8700S]-[*ScannerSerialNumber*]

[Tarayıcıya uygula] tuşu

Yapılandırılan ayarları uygular.

İPUCU

- Tarayıcı seri numarası ürün etiketinde kontrol edilebilir.
  ➡ Ürün Etiketlerinin Kontrolü (sayfa 254)
- [Dinamik DNS'i Etkinleştir] onay kutusu işaretlendiğinde maks. 63 karakterden oluşan bir tarayıcı adı girin.
  Dinamik DNS ile ilgili ayrıntılar için bkz. Kablolu LAN (sayfa 330).
  Ayrıca, ad DNS sunucularında kaydedildiğinde "-" ile değiştirilecekleri için tarayıcı adı için aşağıdaki karakterlerin kullanılmaması önerilir.
  - Alt çizgi "_"
  - Boşluk

Kablolu LAN

Tarayıcı için bir IPv4 adresi veya IPv6 adresi ayarlayın.
Pencereyi görüntülemek için [Ağ] → [Kablolu LAN] seçeneğine tıklayın.

IPv4 Yapılandırması

Tarayıcının IPv4 adresini ayarlayın.
Fabrika varsayılan ayarı: Otomatik
[El ile] seçildiğinde aşağıdaki öğeleri belirleyin:

- IP Adresi
- Alt Ağ Maskesi
- Varsayılan Ağ Geçidi

DNS Sunucusu

DNS sunucularını yapılandırın.
Fabrika varsayılan ayarı: Otomatik
[El ile] seçildiğinde aşağıdaki öğeleri belirleyin:

- Birincil DNS
- İkincil DNS

> **DİKKAT**
> Bir IPv6 adresinin desteklenmediğine dikkat edin.

IPv6 Yapılandırması

Tarayıcının IPv6 adresini belirleyin.
Fabrika varsayılan ayarı: Otomatik
[El ile] seçildiğinde aşağıdaki öğeleri belirleyin:

- [RA paketini al] onay kutusu
  Otomatik olarak oluşturulan bir IPv6 adresini etkinleştirmek için onay kutusunu işaretleyin.
  Otomatik olarak oluşturulan IPv6 adresini [Tarayıcı Bilgisi] penceresinde kontrol edebilirsiniz.
  Fabrika varsayılan ayarı için bu kutu işaretlenmelidir.
- IP Adresi

> **DİKKAT**
> Aşağıdaki IPv6 adresleri manuel olarak ayarlanamaz.
> - Geri döngü adresi
> - Bağlantı-yerel adresi
> - Site-yerel adresi
> - Çok noktaya yayın adresi
> - IPv4 uyumlu adres

- IPv4 eşlenmiş adres
- 2001:0000 ile başlayan adres
- 2002 ile başlayan adres
- 3FFE ile başlayan adres

- Alt ağ önek uzunluğu
- Varsayılan Ağ Geçidi

[Dinamik DNS'i Etkinleştir] onay kutusu

Bu öğeyi tarayıcının IP adresini otomatik alacak şekilde ayarlayın.
Varsayılan ayar olarak bu kutu işaretlenmez.
Onay kutusu seçildiğinde ve bir tarayıcı bir ağa bağlandığında, bir tarayıcı adı (ana bilgisayar adı) ve bir IP adresi otomatik olarak DNS sunucularına kaydedilir.
[Tarayıcı adı] alanında DNS sunucusuna kaydedilecek tarayıcı adını (ana bilgisayar adı) belirleyebilirsiniz.

➡ Tarayıcı adı (sayfa 329)

İPUCU

- Birincil DNS sunucusunun ayarlanması gerekir.
  İkincil DNS sunucusu desteklenmemektedir.
- [Tarayıcı adı] için bir boşluk veya "_" girerseniz bu, "-" işaretine dönüştürülür ve DNS sunucusuna kaydedilir.
  DNS Sunucularına kayıtlı ana bilgisayar adlarının en fazla 63 karakter uzunluğunda olabileceğini unutmayın.

DİKKAT

Bir IPv6 adresinin desteklenmediğine dikkat edin.

Tarayıcı adı (ana bilgisayar adı) DNS sunucularına kaydedildiğinde, DHCP sunucusu tarafından atanan IP Adresi değişmiş olsa bile Tarayıcı Seçme Aracında tarayıcı Adını (ana bilgisayar adı) belirterek tarayıcıyı arayabilirsiniz.
Bir tarayıcı aramayla ilgili ayrıntılar için Network Setup Tool Yardımına bakın.
Tarayıcı Seçme Aracı'nın nasıl başlatılacağı ile ilgili ayrıntılar için bkz. Tarayıcı Seçme Aracını Başlatma (sayfa 350).

[Tarayıcıya uygula] tuşu

Yapılandırılan ayarları uygular.

Güvenlik

Ağ Şifrelemesi

Ağ iletişimlerinin şifrelenip şifrelenmeyeceğini belirleyin.
Pencereyi görüntülemek için [Güvenlik] → [Ağ Şifrelemesi] seçeneğine tıklayın.
Fabrika varsayılan ayarı: Şifreleme Kapalı (HTTP)

Şifreleme Kapalı (HTTP)

Bu, tarama hızına öncelik veren bir iletim yöntemidir.

Şifreleme Açık (HTTPS)

Bu, güvenliğe öncelik veren bir iletim yöntemidir. Bu ayarda tarama hızı yavaştır.

[Tarayıcıya uygula] tuşu

Yapılandırılan ayarları uygular.

Bakım

Yönetici Parolası

Yönetici parolasını değiştirin.
Ayarların başka kullanıcılar tarafından değiştirilmesini önlemek için yönetici parolasını değiştirin.
Yönetici parolasını düzenli olarak değiştirin.
Pencereyi görüntülemek için [Bakım] → [Yönetici Parolası] öğesine tıklayın.

Güncel parola

Güncel parolayı girin.
Varsayılan yönetici parolasını etiket üzerinden kontrol edebilirsiniz.
Etiket ile ilgili ayrıntılar için bkz. Ürün Etiketlerinin Kontrolü (sayfa 254).

Yeni parola

Mevcut parolayı değiştirmek için maks. 16 karakter ile yeni bir parola girin.
Yeni parola için aşağıdaki karakterler kullanılabilir:

- Alfanümerik karakterler
- Boşluk
- Simgeler

  -/:;()\&@".,?!'#%^*+=_|~<>$[]`{}
- Aksanlar

  èéêëÈÉÊËùúûüÙÚÛÜìíîïÌÍÎÏòóôõöœÒÓÔÕÖŒàáâãäæÀÁÂÃÄÆşŞğĞçÇ
  ßñÑ

Karakter dizesinden önceki veya sonraki boşluklar korunur.

Parolayı Doğrula

Güncel parolayı değiştirmek için [Yeni parola] alanına girdiğiniz parolayı tekrar girin.

[Tuş basışlarını görüntüle] onay kutusu

Parola karakterlerini görüntülemek için onay kutusunu seçin.
Varsayılan ayar olarak bu kutu işaretlenmez.

[Tarayıcıya uygula] tuşu

Yapılandırılan ayarları uygular.

Tarayıcı Ayar Bilgilerini Dışa Aktar

Tarayıcı ayarlarını bir dosyaya dışarı aktarın.
Pencereyi görüntülemek için [Bakım] → [Tarayıcı Ayar Bilgilerini Dışa Aktar] öğesine tıklayın.
Tarayıcı ayarlarını aşağıdaki şekillerde kullanabilirsiniz:

- Ayarları uygulamak için başka bir tarayıcıya aktarma

Sürüm/Ad

Tarayıcı ayarlarını tanımlamak için maks. 31 karakter ile bir sürüm veya ad girin.
[Sürüm/Ad] dosyanın adı için kullanılacaktır.
Aşağıdaki karakterler kullanılamaz:

- Simgeler

  "*/:<>?\|~

[Dışarı aktar] tuşu

Tarayıcı ayarlarını bir dosyaya dışarı aktarır.
Dosya [Sürüm/Ad] için girdiğiniz bir karakter dizesi ile oluşturulacaktır.
Örnek: TarayıcıAyarları_[Sürüm/Ad].cab

Ayrıca bkz

Tarayıcı Ayarlarını Dışa Aktarmayla İlgili Notlar (sayfa 349)

Tarayıcı Ayar Bilgilerini İçe Aktar

Tarayıcı ayarlarını içe aktarın.
Pencereyi görüntülemek için [Bakım] → [Tarayıcı Ayar Bilgilerini İçe Aktar] öğesine tıklayın.

[Bir dosya seçin] tuşu

Tarayıcı Ayar Bilgilerini Dışa Aktar (sayfa 334) uygulamasında oluşturulan dosyayı seçin.

[Al] düğmesi

Bu bir dosya seçildiğinde mevcuttur.
Tarayıcı ayarlarını içe aktarır.
Tarayıcı yeniden başlatılır.

Fabrika Ayarlarını Geri Yükle

Tarayıcı ayarlarını fabrika varsayılan ayarlarına geri yükleyin.
Pencereyi görüntülemek için [Bakım] → [Fabrika Ayarlarını Geri Yükle] öğesine tıklayın.

[Fabrika Ayarlarını Geri Yükle] düğmesi

Fabrika ayarlarını geri yükler.
Tarayıcı yeniden başlatılır.

Lisans

Lisans bilgisini görüntüler.
Pencereyi görüntülemek için [Bakım] → [Lisans] seçeneğine tıklayın.

Ek

Temel Özellikler

Öğe		Özellik
Tarayıcı türü		● fi-8600 ADF (Otomatik Belge Besleyici) ADF ile elle besleme (Tek/Sürekli) kullanılabilir. ● fi-8700/fi-8700S ADF (Otomatik Kağıt Besleyici) + Düz yataklı ADF ile elle besleme (Tek/Sürekli) kullanılabilir.
Görüntü algılayıcısı		● fi-8600 Renkli CCD × 2 (ön, arka) ● fi-8700 Renkli CCD × 3 (ön, arka, düz yataklı) ● fi-8700S Renkli CCD × 2 (ön, düz yataklı)
Işık kaynağı		● fi-8600 Beyaz LED × 4 (ön, arka) ● fi-8700 Beyaz LED × 6 (ön, arka, düz yataklı) ● fi-8700S Beyaz LED × 4 (ön, düz yataklı)
Tarama alanı (genişlik × uzunluk)	En küçük boyut	50,8 × 69 mm
	Maksimum boyut (*1)	● fi-8600 ADF: 304,8 × 431,8 mm ● fi-8700/fi-8700S ADF: 304,8 × 431,8 mm Düz yataklı: 304,8 × 457,2 mm
Kağıt ağırlığı (kalınlık) (*2)		20 ile 413 g/m^2 arası A4/Mektup'tan büyük boyut için 27 ile 413 g/m^2 arası A8 için 128 ile 209 g/m^2 arası Plastik kartlar için 1,4 mm veya daha az (kabartmalı kartlara izin verilir (ISO7810 ID-1 türüne uygun olmalıdır)) (*3)
ADF tarama hızı (A4, Yatay, 300 dpi) (*4)	İkili (siyah ve beyaz)	● fi-8600/fi-8700 Tek taraflı 100 ppm, Çift taraflı 200 ipm ● fi-8700S
	Gri tonlamalı	

Öğe		Özellik
	Renkli	Tek taraflı 75 ppm
Düz yataklı tarama hızı (A4, Dikey, 300 dpi) (*4)	İkili (siyah ve beyaz)	● fi-8700/fi-8700S 0,9 san./yaprak
	Gri tonlamalı	
	Renkli	
Yükleme kapasitesi (*5)		● A4/Mektup veya daha küçük belgeler 300 yaprak (80 g/m^2 [20 lb] kağıt ağırlığı ve belge yığınının kalınlığı 30 mm'nin altında olmak üzere) ● A4/Mektup boyutundan büyük belgeler 100 adet (80 g/m^2 kağıt ağırlığı ve belge yığınının 10 mm'nin altında olmak üzere)
Optik çözünürlük		600 dpi
Çıktı çözünürlüğü	İkili (siyah ve beyaz)	50 ile 600 dpi arası (1 dpi'lik artışlarla ayarlanabilir) Tarayıcı sürücüsünden 1.200 dpi ayarlanabilir
	Gri tonlamalı	
	Renkli	
Birden fazla değerli seviye		Renkli: 24 bit Gri tonlamalı: 8 bit İkili (siyah ve beyaz): 1 bit
Gri tonlama seviyesi		4.096 dereceleme seviyesi (12-bit)
Arayüz	USB	USB3.2 Gen 1x1/USB3.0/USB2.0/USB1.1(*6) Tip B
	Kablolu LAN	IEEE802.3 Ethernet 10BASE-T/100BASE-TX/1000BASE-T RJ-45 tipi 8 kutuplu konektör
Ağ protokolü (kablolu LAN)		TCP/IP (IPv4/IPv6), DHCP, HTTP/HTTPS (*7), DNS, DDNS, UDP
LCD		Ekran: Renkli Görüntülenen nokta sayısı: 16 Görüntülenen çizgi sayısı: 7 × 16 (sıra × karakter)

***1:**Maksimum boyut ile ilgili ayrıntılar için bkz. Kağıt boyutu (sayfa 81).

***2:**ADF kullanıldığında ölçülen değerler. Bir belge düz yataklıyla tarandığında kağıt ağırlığı sınırı yoktur.

***3:**Plastik kartlar ile ilgili ayrıntılar için bkz. Plastik kartlarla ilgili notlar (sayfa 85).

***4:**Bu değer donanım maksimum tarama hızı olup, gerçek tarama süresine belge beslemesi gibi yazılım işlemleri süreleri de eklenir.
Tarayıcı USB veya kablolu LAN üzerinden bağlandığında tarama hızı aynıdır.

Tarama hızı için ölçüm ortamı aşağıdaki gibidir:

İşletim sistemi	Windows 11
CPU	Intel® Core™ i3-13100, en fazla 4,5 GHz
Bellek	8 GB
Depolama	SSD

***5:**Kapasite kağıt ağırlığına göre değişir.

➔ Yükleme Kapasitesi (sayfa 86)

***6:**Verilen USB kablosunun kullanın.

USB kablosunu bir USB hubuna bağlarken bilgisayarın USB bağlantı noktasına bağlı olan bir USB hubuna bağlayın.

USB 3.2 Gen 1x1/USB 3.0/USB 2.0/USB 1.1 bağlantısı için, USB bağlantı noktasının ve hub aygıtının USB 3.2 Gen 1x1/USB 3.0/USB 2.0 desteklemesi gerekir.

USB 1.1 kullanılırsa tarama hızının yavaşlayacağına dikkat edin.

***7:**TLS 1.2/TLS 1.3 desteklenmektedir.

Kurulum Özellikleri

Öğe		Özellik
Dış ölçüler (E × D × B) (*1)		● fi-8600 236 × 432 × 214 mm (*2) ● fi-8700/fi-8700S 706 × 500 × 345 mm
Kurulum alanı (E × D × B) (*3)		● fi-8600 1,220 × 614 × 395 mm ● fi-8700/fi-8700S 1.285 × 815 × 704 mm
Ağırlık		● fi-8600 11 kg ● fi-8700/fi-8700S 35 kg
Giriş gücü	Voltaj	AC 100 ile 240 V arası ±%10
	Faz	Tek faz
	Frekans	50/60 Hz ±3 Hz
Güç tüketimi	Çalışır durumda	55 W veya daha az
	Güç tasarrufu	Kablolu LAN bağlantısı için: 2,6 W veya daha az USB bağlantısı için: 1,7 W veya daha az
	Kapalı durumda	0,3 W veya daha az
Çevre koşulları	Sıcaklık	Çalışır durumda: 5 ile 35 arası℃ (41 ile 95°F arası) Çalışmaz durumda: -20 ile 60 arası℃ (-4 ile 140°F arası)
	Nem	Çalışır durumda: %15 ile 80 arası Çalışmaz durumda: %8 ile 95% arası
Kalori değeri	Çalışır durumda	47,3 kcal/sa veya daha az
	Güç tasarrufu	Kablolu LAN bağlantısı için: 2,3 kcal/sa veya daha az USB bağlantısı için: 1,5 kcal/sa veya daha az
	Kapalı durumda	0,3 kcal/saat veya daha az
Nakliye ağırlığı (*4)		● fi-8600 15 kg

Öğe	Özellik
	● fi-8700/fi-8700S 44 kg
Destek süresi	5 sene

***1:**Derinlik ve yükseklik, tarayıcının ADF kağıt kanalı (besleyici) ve kağıt çıkış tepsisi hariç bir boyutudur. Tarayıcıdaki dışa taşan parçalar ölçülere dahil edilmemiştir.

***2:**Derinlik ölçüsü, işletmen panellerinin yanlara takılmış olduğu tarayıcı ölçüsünü gösterir.

***3:**Gerekli kurulum alanı A3 boyutlu belgelerin taranması için gerekli alandır.

***4:**Paketin ağırlığı dahildir.

Dış Ölçüler

Dış boyutlar şöyledir:

- **fi-8600**

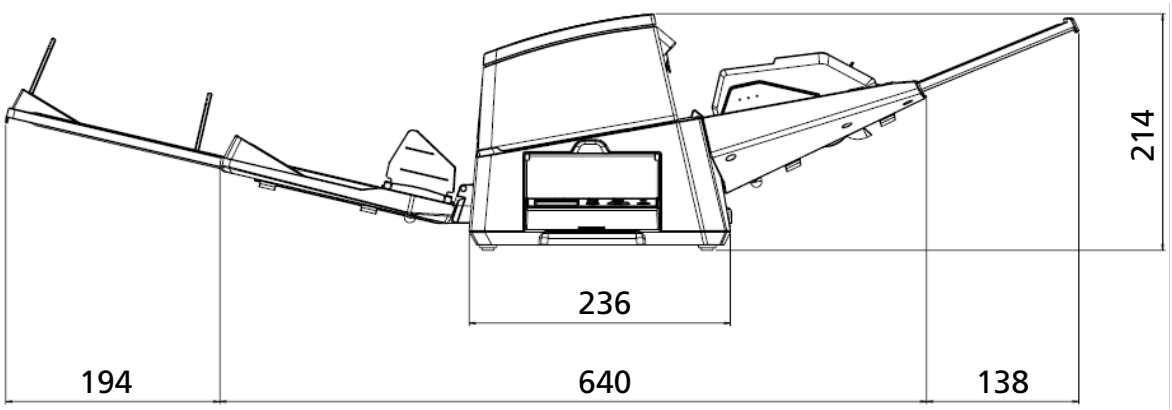

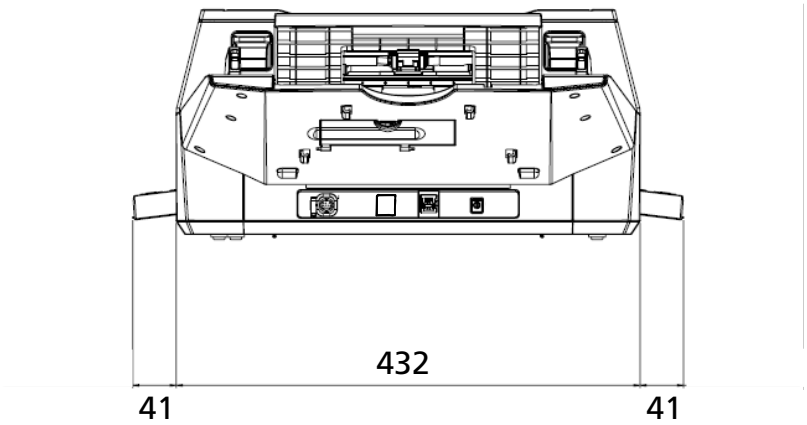

Birim: mm

- **fi-8700/fi-8700S**

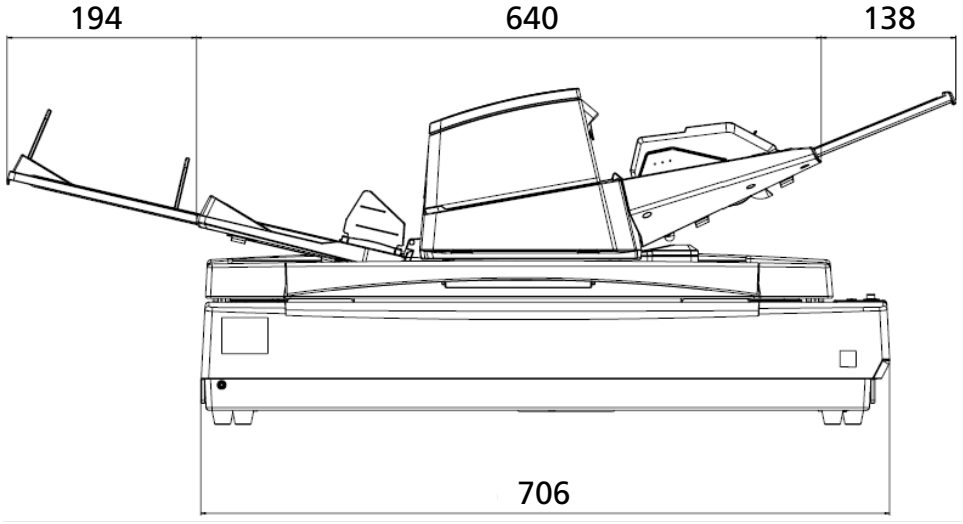

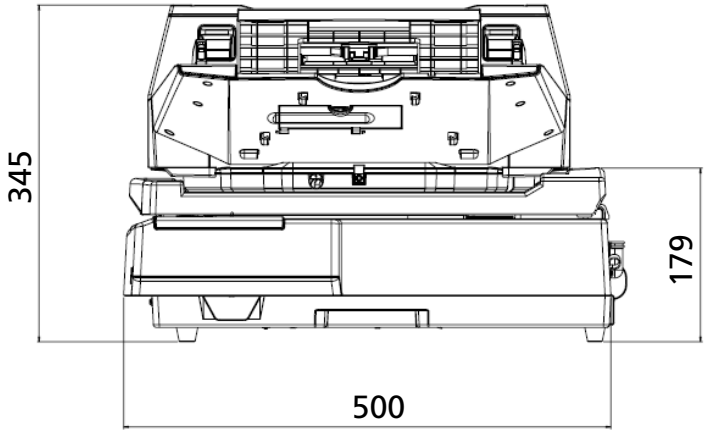

Birim: mm

Tarayıcı Seçenekleri

Ad	Parça No.	Desteklenen Model	Açıklama
fi-760PRB	PA03740-D101	fi-8600	fi-760PRB taramadan sonra belgenin arkasına metin (örn. harfler, sayılar) yazdırabilen bir seçenektir. Taranan belgenin arka yüzüne bir ad, tarih veya seri numarası yazdırarak belgelerinizi düzenleyebilirsiniz. Ayrıntılar için fi-760PRB Damgalayıcı İşletmen Kılavuzuna bakın.
fi-575BK	PA03338-D960	fi-8700/fi-8700S	Düz yataklı tarayıcıyla tarama yaparken arka planı siyah yapan siyah bir belge pedi. Bu ped, standart beyaz belge pedinin yerine kullanılır. Bu pedi aşağıdaki tarama türleri için kullanın: ● Bir görüntüyü belgeyle aynı boyuta kırpmak (beyaz) ● Birden fazla belgeyi (beyaz) aynı anda taramak ve her belgeyi ayrı bir görüntü olarak kırpmak için
Aktarım Kağıtları 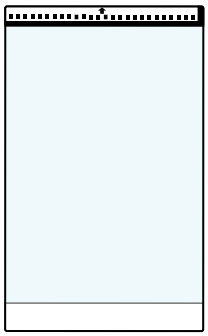	PA03360-0013	Tüm modeller	Aktarım Kağıtları: Bunlar, belgeleri zarar görmeden beslemek için kullanılan yapraklardır. Aktarım Kağıdı, A4/Mektup boyutundan büyük belgeleri (örneğin, A3 veya B4 boyutu) ve kupürler gibi belgeleri zarar vermeden taramanızı sağlar. Aktarım Kağıdı yaklaşık 500 taramada bir değiştirilmelidir. Ancak, kağıt hasarlıysa veya kirlenmişse değiştirin.

Tarayıcı opsiyonları satın alma hakkında daha fazla bilgi için, bu ürünü satın aldığınız distribütörle veya satıcıyla temasa geçin.

Tarayıcının Ağ Bağlantısını Kontrol Etme

Tarayıcı bir kablolu LAN üzerinden bir ağa bağlı olduğunda ağ bağlantı durumunu kontrol edin. Bilgisayarınızda komut istemini başlatın, ardından PING komutunu kullanarak bilgisayar ve tarayıcı arasındaki bağlantının durumunu kontrol edin.

1 Bilgisayarda komut istemini açın.

2 PING komutunu kullanırken, tarayıcının IP Adresini veya ana bilgisayar adını girin.

DİKKAT

Bir ana bilgisayar adı girerken, aşağıdaki ayarların önceden yapılması gerekir:

- DNS Sunucusu ayarlarını yapılandırma
- Tarayıcı adını (ana bilgisayar adı) DNS sunucusuna kaydetme

➔ Kablolu LAN (sayfa 330)

3 [Giriş] düğmesine basın.
Bağlantı test sonucu görüntülenir.
Bilgisayar ve tarayıcı arasında bir bağlantı mevcut olduğunda, aşağıdakine benzer bir bildirim görüntülenecektir:

```
xxx.xxx.xxx.xxx adresinden gelen yanıt: bayt=32 süre=59 ms TTL=246
```

Bilgisayar ve tarayıcı arasındaki bağlantı başarısız olursa, doğru IP adresinin veya ana bilgisayar adının belirtildiğini kontrol edin.
Hala bağlanamıyorsanız, Tarayıcıyı Bir Bilgisayara Kablolu LAN Üzerinden Bağlanamıyor (sayfa 222) bölümüne başvurarak uygun önlemleri alın.

Yazılımı Kaldırma

1 Bilgisayarı açın ve yönetici ayrıcalıklarına sahip bir kullanıcı olarak Windows'ta oturum açın.

2 Çalışmakta olan bütün yazılımları kapatın.

3 Windows'ta [Denetim Masası] penceresini görüntüleyin.

4 [Program kaldır]'ı seçin.

Yüklü yazılımların listelendiği [Programlar ve Özellikler] ekranı açılır.

5 Kaldırılacak yazılımı seçin.

- PaperStream IP sürücüsünü kaldırırken
  Aşağıdakilerden birini seçin:
  - PaperStream IP (TWAIN)
  - PaperStream IP (TWAIN x64)
  - PaperStream IP (ISIS) fi-8000 Series
- Network Setup Tool uygulamasını kaldırırken
  [Network Setup Tool] seçeneğini seçin.
- Software Operation Panel/Error Recovery Guide uygulamalarını kaldırırken
  [Software Operation Panel]'ni seçin.
- Error Recovery Guide'ı kaldırırken (kılavuz)
  [Error Recovery Guide for fi-8600/fi-8700/fi-8700S] öğesine tıklayın.
- PaperStream ClickScan uygulamasını kaldırırken
  [PaperStream ClickScan]'i seçin.
- PaperStream Capture uygulamasını kaldırırken
  [PaperStream Capture] yazılımını seçin.
- Kılavuzları kaldırırken
  [fi Series manuals for fi-8600/fi-8700/fi-8700S] öğesine tıklayın.
- fi Series Online Update uygulamasını kaldırırken
  [fi Series Online Update] öğesine tıklayın.

6 [Kaldır]/[Kaldır/Değiştir] düğmesine tıklayın.

7 Bir onay mesajı görünürse [Tamam]/[Evet] tuşuna tıklayın.

Yazılım kaldırılır.

IPv6 Kullanırken Dikkat Edilecek Notlar

- **IPv6'yı desteklemeyen tarayıcı ayarları**

  Aşağıdaki ayarlar IPv6'yı desteklemez:

  - DNS Sunucusu
  - [Dinamik DNS'i Etkinleştir] onay kutusu

Tarayıcı Ayarlarını Dışa Aktarmayla İlgili Notlar

Tarayıcı ayarları fi Series Ağ Ayarları içindeki [Tarayıcı Ayar Bilgilerini İçe Aktar] aracılığıyla aynı modeldeki tarayıcılara uygulanabilir.

➡ Tarayıcı Ayar Bilgilerini İçe Aktar (sayfa 335)

Bu bölüm, ayarları diğer tarayıcılara uygulamak için tarayıcı ayarlarının nasıl bir şablon olarak dışarı aktarılacağını açıklamaktadır.
Aşağıda tarayıcı ayarlarının öğeleri ve dışarı aktarma prosedürü gösterilmektedir.

- **Tarayıcı Ayarlarının Öğeleri**

  Tarayıcı ayarları aşağıdakileri içerir:

  ● fi Series Ağ Ayarları'nda ayarlanmış tarayıcı ayarları

  ➡ Ağ Ayarları (fi Series Ağ Ayarları) (sayfa 323)

  Aşağıdaki ayarların dışarı aktarılamayacağını unutmayın:

  - [Ağ] altındaki [Tarayıcı adı]
  - [Ağ] altındaki [Kablolu LAN] bölümünde IP adresi (IPv4) ve IP adresi (IPv6) ayarları

  ● Yedekleme Software Operation Panel

- **Dışarı Aktarma Prosedürü**

  1 **Tarayıcı ayarlarını fi Series Ağ Ayarları ve Software Operation Panel altında yapılandırın.**

  ➡ Ağ Ayarları (fi Series Ağ Ayarları) (sayfa 323)

  ➡ Tarayıcı Ayarları (Software Operation Panel) (sayfa 256)

  2 **fi Series Ağ Ayarları'nda [Bakım] → [Tarayıcı Ayar Bilgilerini Dışa Aktar] öğesini seçin ve ardından tarayıcı ayarlarını dışarı aktarın.**

  ➡ Tarayıcı Ayar Bilgilerini Dışa Aktar (sayfa 334)

Network Setup Tool Nasıl Başlatılır?

Tarayıcı Seçme Aracını Başlatma

Bir bilgisayardan ağa bağlanmış bir tarayıcı kullanmak için tarayıcıyı Tarayıcı Seçme Aracı'nda seçmeniz gerekir.
Tarayıcı Seçme Aracı ile ilgili ayrıntılar için Network Setup Tool Yardımına bakın.

- İçin Windows 10/Windows Server 2016/Windows Server 2019/Windows Server 2022
  [Başlat] menüsüne tıklayın → [Network Setup Tool] → [Tarayıcı Seçme Aracı].
- İçin Windows 11/Windows Server 2025
  [Başlat] menüsüne tıklayın → [Tüm uygulamalar] → [Network Setup Tool] → [Tarayıcı Seçme Aracı].

IP Adresi Ayarlama Aracını Başlatma

- İçin Windows 10/Windows Server 2016/Windows Server 2019/Windows Server 2022
  [Başlat] menüsüne tıklayın → [Network Setup Tool → [IP Adresi Ayarlama Aracı].
- İçin Windows 11/Windows Server 2025
  [Başlat] menüsüne tıklayın → [Tüm uygulamalar] → [Network Setup Tool] → [IP Adresi Ayarlama Aracı].

Button Event Manager Nasıl Başlatılır?

1 Aşağıdaki işlemlerden birini gerçekleştirin:

- İçin Windows 10/Windows Server 2016/Windows Server 2019/Windows Server 2022
  [Başlat] menüsüne tıklayın → [Network Setup Tool] → [Button Event Manager].
- İçin Windows 11/Windows Server 2025
  [Başlat] menüsüne tıklayın → [Tüm uygulamalar] → [Network Setup Tool] → [Button Event Manager].

Button Event Manager başlatıldığında, görev çubuğunun bildirim alanında  gösterilir.

2 Tuş ayarları yardımına başvurmak istediğinizde,  öğesine sağ tıklayın ve ardından görüntülenen menüden [Yardım]'a tıklayın.

Yeniden Paketlemeyle İlgili Notlar [fi-8700/fi-8700S]

Düz Yataklı İçindeki Taşıyıcı Ünitenin Sabitlenmesi

Taşıma sırasında düz yataklı ünitenin hasar görmemesi için taşıma ünitesini düz yataklı bölümün içine sabitleyin.
Taşıyıcı ünitesini düz yataklı tarayıcı içinde sabitlemek için aşağıdaki prosedürü uygulayın.

1 Tarayıcıyı açın.

➡ Tarayıcıyı Açma (sayfa 42)

Taşıyıcı ünite yaklaşık 10 saniye içinde durur.

2 Tarayıcıyı kapatın.

➡ Tarayıcıyı Kapatma (sayfa 44)

3 ADF kağıt kanalı (besleyici), çıktı rafı ve kabloları çıkartın.

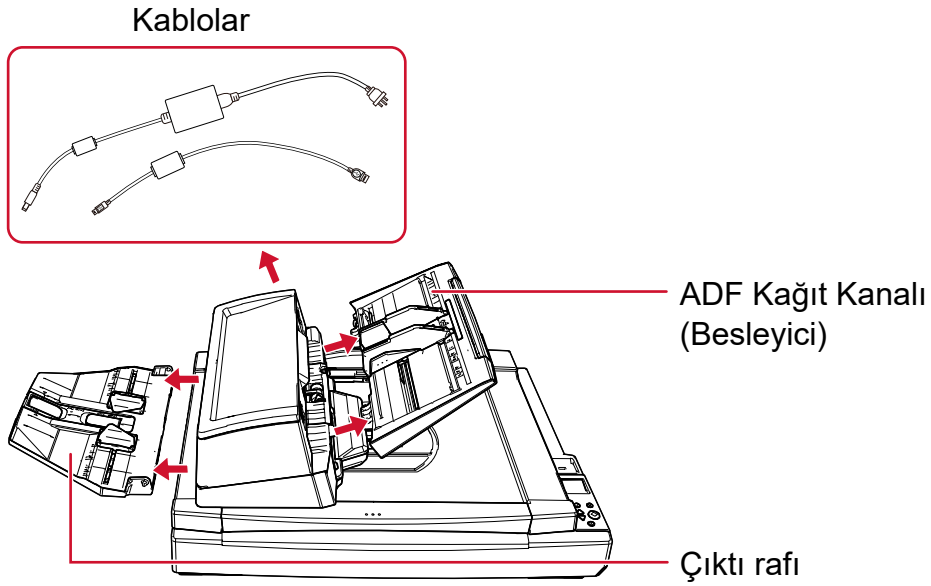

- ADF Kağıt Kanalını (Besleyici) Çıkarma

  a ADF kağıt alma tablasından (besleyici) tüm belgeleri kaldırın.

  b ADF kağıt kanalını (besleyici) çıkarın.

ADF kağıt kanalının (besleyici) her iki ucunu tutun ve ok yönünde sökün.

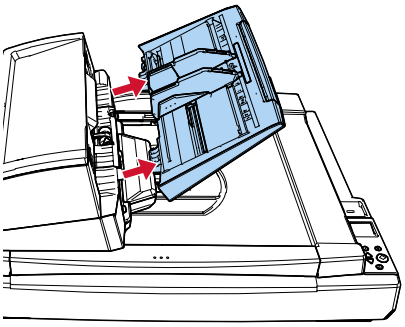

- Çıktı Rafını Çıkarma

a Çıktı rafının alt konumda olduğunu kontrol edin.

➔ Çıktı Rafını Ayarlama (sayfa 56)

b Çıktı rafını tarayıcıdan çıkarın.

Çıktı rafının ortasını (1) tutun ve çıktı rafının sağ tarafını 2 yuvadan ok yönünde çıkartmak için biraz bükün.

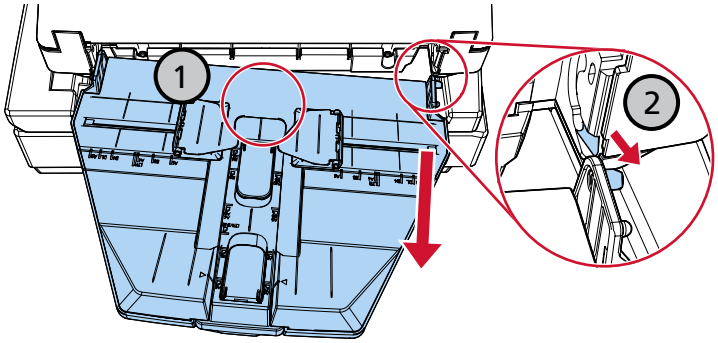

4 **Taşıma kilidi anahtarını, taşıyıcı ünitesini düz yataklı içinde sabitlemek için, yuvayı yatay konuma gelene kadar bir bozuk para veya benzeri bir alet kullanarak çevirin.**

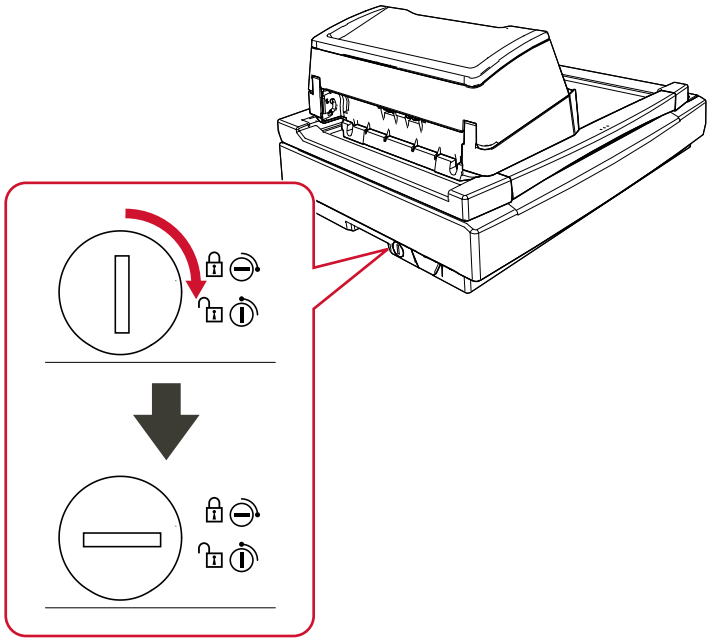

ADF'yi takma

Taşıma sırasında zarar görmemesi için ADF'yi yerine ADF kilitli vidalarıyla takın.
ADF'yi takma yöntemi şöyledir:

1 Tarayıcıyı kapatın.

➡ Tarayıcıyı Kapatma (sayfa 44)

2 ADF kağıt kanalı (besleyici), çıktı rafı ve kabloları çıkartın.

➡ 3 içindeki adım Düz Yataklı İçindeki Taşıyıcı Ünitenin Sabitlenmesi (sayfa 353)

3 ADF'yi sol tarafa kaydırın.

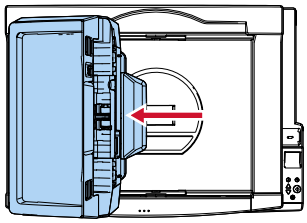

4 Belge kapağını açın.

➡ Belge Kapağını Açma (sayfa 49)

5 İki ADF kilitli vidasını kilitli vida saklama deliklerinden çıkarın ve bunları ADF'yi kilitleme noktalarına takın.

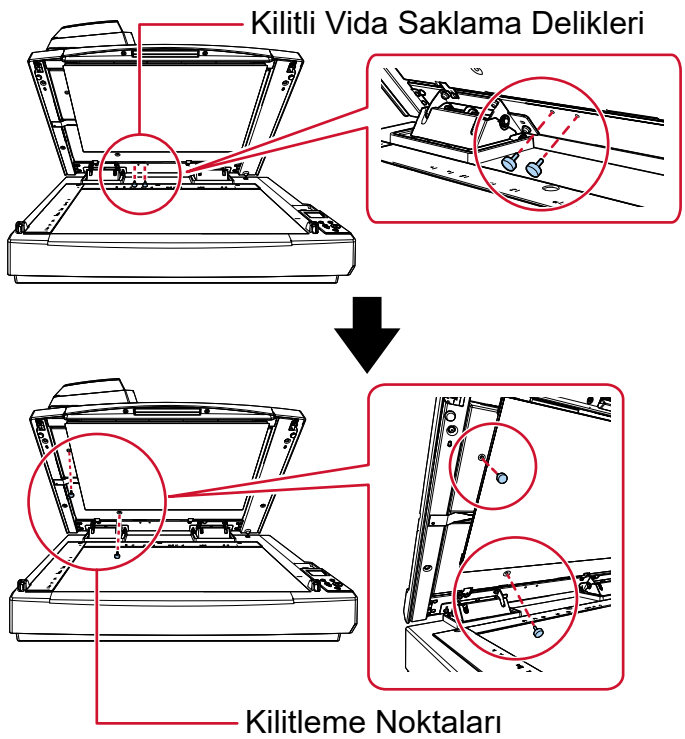

İPUCU

- ADF kilitli vidaları zor sökülüyorsa belge pedini sökün.
- Belge pedini sökerseniz, belge pedini aşağıdaki prosedürle takın:

  1 Belge pedini belge yatağında üst sol köşeye yerleştirin.
  Belge pedindeki kanalın doğru konumda olduğundan emin olun.

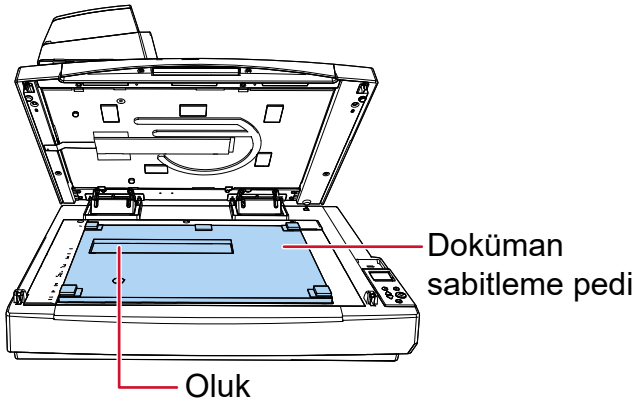

  2 Belge kapağını yavaşça kapatın.
  Belge kapağını kapatırken, belge pedi belge kapağına takılır.

6 Belge kapağını yavaşça kapatın.

➡ Belge Kapağını Kapatma (sayfa 50)

ADF Kağıt Kanalını (Besleyici) ve Çıktı Rafını Takma

Tarayıcının ambalajını açtıktan sonra ADF kağıt kanalını (besleyici) ve çıktı rafını takma işlemi aşağıdaki gibidir:
Tarayıcıyı bilgisayara bağlama ile ilgili ayrıntılar için Başlarken bölümüne bakınız.

1 ADF kağıt kanalını (besleyici) ve çıktı rafını takın.

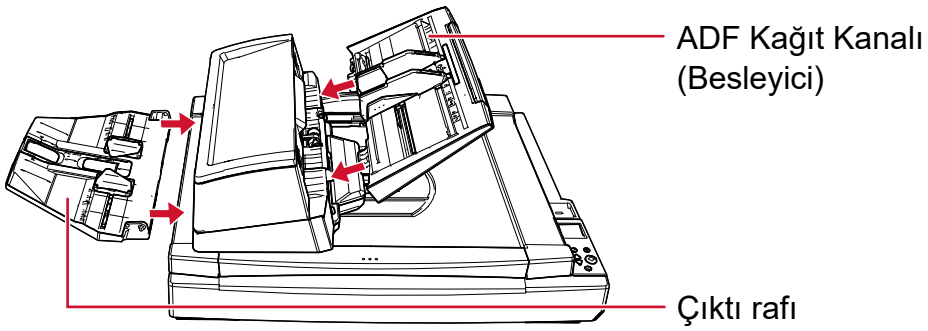

- ADF Kağıt Kanalını (Besleyici) Takma
  ADF kağıt kanalını (besleyici) ok yönünde yerleştirin ve ADF kağıt kanalındaki (besleyicideki) tırnaklar ADF üzerindeki deliklere oturacak şekilde takın.
  ADF kağıt kanalını (besleyici) kenar kılavuzları yukarı bakacak şekilde takın.

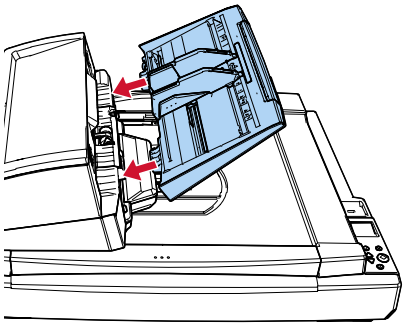

DİKKAT

ADF kağıt kanalı (besleyici) ile ADF arasında boşluk bırakmayın.

- Çıktı Rafının Takılması

Çıktı rafının sağ tarafındaki çıkıntıyı yuvaya (1) yerleştirin ve ardından çıktı rafının sol tarafını yuva boyunca (2) ok yönünde itin.

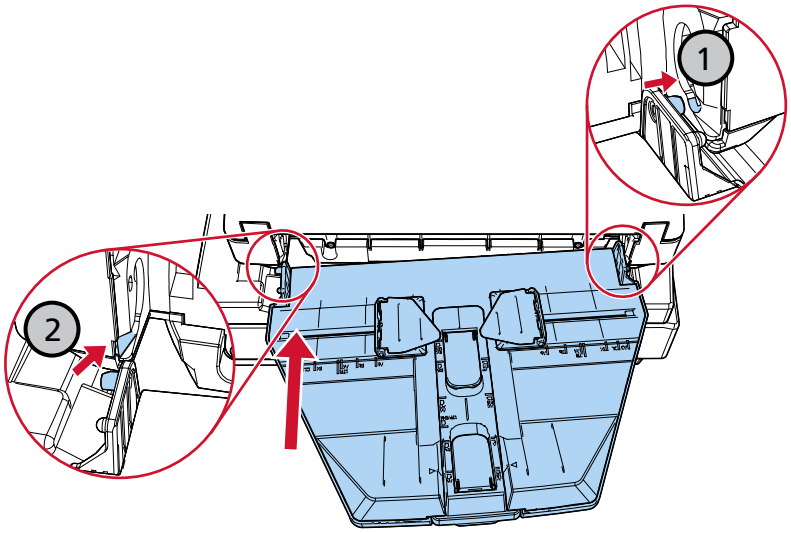

Sorular İçin İletişim

- **Sorular İçin İletişim**

  Aşağıdaki web sayfasındaki iletişim listesine bakınız:
  https://www.pfu.ricoh.com/global/scanners/contacts/

  - fi Series görüntü tarayıcıları
    Tarayıcıyla ilgili diğer sorular için aşağıdaki web sayfasına başvurunuz:
    https://www.pfu.ricoh.com/global/scanners/fi/support/
    Yukarıdaki web sayfasında sorununuza çözüm bulunamıyorsa aşağıdaki web sayfasında distribütör/satıcınızın iletişim bilgilerine bakınız:
    https://www.pfu.ricoh.com/global/scanners/inquiry.html

- **Sarf Malzemelerini veya Temizleme Malzemelerini satın almak için iletişim bilgileri**

  https://www.pfu.ricoh.com/global/scanners/contacts/