P3PC-7752-01RUZ2

RICOH

# fi-8600/fi-8700/fi-8700S

# Руководство по эксплуатации

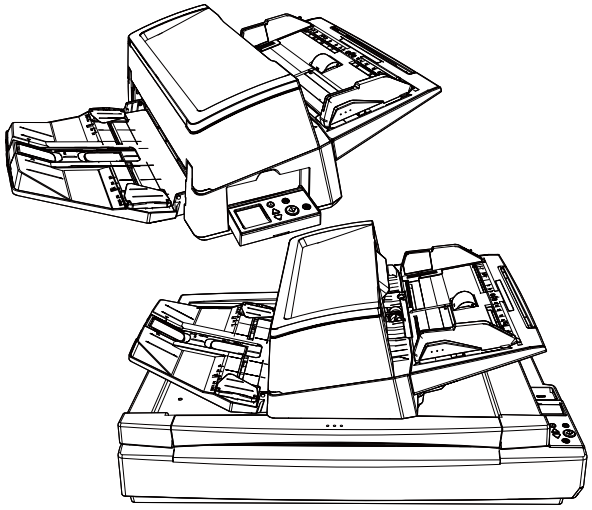

# Содержание


## Введение 10

**О данном продукте** ..... **10**

**Руководства** ..... **12**

**Товарные знаки** ..... **15**

**Производитель** ..... **15**

**Дата выпуска/поставщик** ..... **15**

**Информация о безопасности** ..... **15**

**Символы, используемые в данном руководстве** ..... **16**

**Сокращения, используемые в данном руководстве** ..... **17**

**Символы стрелок в данном руководстве** ..... **18**

**Примеры экранов в этом руководстве** ..... **18**

**Условия использования** ..... **18**

**Возврат/утилизация/передача прав собственности на сканер** ..... **19**

## Обзор сканера 20

**Что можно делать со сканером** ..... **20**

**Способы подключения сканера** ..... **22**

**Части и функции** ..... **23**

## Начало настройки сканера 32

**Краткий обзор приложенного программного обеспечения** ..... **32**

**Системные требования** ..... **35**

**Как установить программное обеспечение (в онлайн-среде)** ..... **36**

**Как установить программное обеспечение (в автономной среде)** ..... **39**

## Как работать со сканером 45

**Включение/выключение питания** ..... **45**

Как включить питание ..... 46

Как выключить питание ..... 48

**Вход и выход из режима экономного энергопотребления** ..... **49**

**Открытие / закрытие АПД** ..... **51**

Как открыть АПД ..... 51

Как закрыть АПД ..... 52

**Открытие/закрытие крышки документов [fi-8700/fi-8700S]** ..... **53**
Как открыть крышку документов ..... 53
Как закрыть крышку документов ..... 54
**Изменение положения АПД [fi-8700/fi-8700S]** ..... **55**
**Настройка лотка бумаги АПД (податчик)** ..... **59**
**Установка укладчика** ..... **60**

## Выполнение основного сканирования 63

**Начало сканирования из приложения сканирования изображений** ..... **64**
**Нажатие кнопки на сканере для запуска приложения сканирования изображений и выполнения сканирования** ..... **66**
Настройка кнопок в свойствах сканера в Windows (для подключения USB) ..... 71
**Включение нужной конфигурации кнопок** ..... **74**

## Как загрузить документы 75

**Загрузка документов в лоток бумаги АПД (податчик)** ..... **75**
Подготовка документов к загрузке в лоток бумаги АПД (податчик) ..... 75
Загрузка документов в лоток бумаги АПД (податчик) ..... 77
Как загружать документы в центр лотка бумаги АПД (податчик) ..... 77
Как загружать документы, выровненные по любой из сторон лотка бумаги АПД (податчик) ..... 79
**Размещение документа на планшете [fi-8700/fi-8700S]** ..... **84**
**Документы для сканирования** ..... **85**
Размер бумаги ..... 85
Тип документа ..... 85
Вес бумаги (толщина) ..... 86
Документы, сканирование которых может закончиться ошибкой ..... 86
Документы, которые запрещено сканировать ..... 86
Заметки о документах и пластиковых картах ..... 88
Вместимость загрузки ..... 91
Область, которую нельзя перфорировать ..... 92
Загрузка документов с вкладкой индекса или непрямоугольных документов ..... 93
Условия, требующиеся для точного обнаружения документов с наложением (мульти-подача) ..... 94
Условия для сканирования смешанного пакета ..... 96
Условия для автоматического определения размера бумаги ..... 100
Условия для использования Несущего Листа ..... 101

## Как использовать панель управления 104

**Обзор панели управления** ..... **104**

Названия и функции на панели управления ....104
Индикации на ЖК-дисплее ....106
Названия и функции индикатора ....109

**Порядок использования Меню настроек ....112**
Просмотр содержимого руководства ....116
Проверка информации ....118
Проверка информации о сканере ....120
Рабочие настройки сканера ....122
Проверка и сброс счетчиков расходных материалов ....124
Подсчет документов ....126

**Настраиваемые элементы в меню настроек ....128**

**Как использовать Выбор функции ....138**

**Элемент, настраиваемый в Выбор функции ....140**

## Различные способы сканирования документов 141

**Сканирование документов разной ширины ....141**

**Сканирование документов, сложенных пополам ....144**

**Сканирование документов, например конвертов или многослойной бумаги ....148**

**Сканирование документов, которые легко повредить, не повреждая их ....150**

**Сканирование фотографий и вырезок, не повреждая их ....152**

**Сканирование документов с длинной страницей ....154**

**Подача документов вручную ....156**

**Сортировка изображений, отсканированных в симплексном режиме сканирования, в том же порядке, в котором изображения отсканированы в дуплексном режиме сканирования [fi-8700S] ....159**

**Сканирование книг с помощью планшета [fi-8700/fi-8700S] ....161**

**Сканирование документов на планшете при открытой крышке документа [fi-8700/fi-8700S] ....162**

**Одновременное сканирование нескольких документов на планшете и обрезка каждого документа как отдельного изображения [fi-8700/fi-8700S] ....164**

**Автоматическое сканирование документов через определенные промежутки времени с использованием планшета [fi-8700/fi-8700S] ....166**

**Отключение обнаружения некоторых шаблонов наложения ....167**
Оперативная процедура ....169

**Отключение функции протекции бумаги ....172**
Оперативная процедура ....172

## Ежедневный уход 174

**Чистящие материалы** ..... **174**

**Место и Частота** ..... **176**

**Чистка снаружи сканера** ..... **178**

**Чистка внутри сканера (АПД) с помощью чистящей бумаги** ..... **180**

**Чистка внутри сканера (АПД) с помощью салфетки** ..... **182**

**Чистка внутри сканера (планшет) [fi-8700/fi-8700S]** ..... **189**

**Очистка Несущего Листа** ..... **191**

## Замена расходных материалов 192

**Расходные материалы и периодичность замены** ..... **192**

**Замена валика прерывания** ..... **194**

**Замена подбирающего валика** ..... **198**

## Устранение неполадок 206

**При возникновении застревания бумаги** ..... **206**

**Ошибки** ..... **208**

Ошибка впечатывающего устройства (если установлено впечатывающее устройство) [fi-8600] ..... 214

Ошибка памяти/ошибка LSI ..... 215

Ошибка транспортера планшета [fi-8700/fi-8700S] ..... 215

Оптическая ошибка (планшет) [fi-8700/fi-8700S] ..... 216

Оптическая ошибка (АПД) ..... 216

Ошибка Панели Оператора ..... 217

Ошибка EEPROM ..... 217

Ошибка чтения и записи памяти изображения ..... 218

Сбой Подбирающего рычага ..... 218

Ошибка механизма переключения фона ..... 219

Ошибка схемы двигателя ..... 219

Ошибка системы впечатывающего устройства (если установлено впечатывающее устройство) [fi-8600] ..... 220

Ошибка схемы лампы ..... 220

Предотвращение повреждения бумаги ..... 221

Замятие бумаги/ошибка подбора ..... 222

Застревание бумаги (если установлено впечатывающее устройство) [fi-8600] ..... 222

Мульти подача ..... 223

Переключатель режима подачи ..... 223

Датчик загрязнён ..... 224

Ошибка датчика ....224
Ошибка проводной локальной сети LAN ....225
Ошибка настройки сети ....225
Ошибка транспортировочного замка [fi-8700/fi-8700S] ....226
Открыт АПД ....227
Крышка впечатывающего устройства открыта (если установлено впечатывающее устройство) [fi-8600] ....227
Картридж печати не установлен (если установлено впечатывающее устройство) [fi-8600] ....228
Ошибка впечатываемой области (если установлено впечатывающее устройство) [fi-8600] ....228
Используется другими ....229
Нет бумаги ....229
Стоп ....229
Пауза ....229

**Устранение неполадок ....230**

Не удается ВКЛЮЧИТЬ питание сканера ....232
Выключается ЖК-дисплей или [Power] кнопка, либо и то, и другое ....233
Не удается подключить сканер и компьютер с помощью кабеля USB ....234
Не удается подключить сканер и компьютер по проводной локальной сети LAN ....235
Сканирование не начинается ....239
Сканирование занимает длинное время ....242
Ошибка (код ошибки U0:10, U4:40 или U5:4A) уже отображается на ЖК-дисплее после включения питания ....244
В сканер часто подаются документы с наложением ....245
Часто возникает ситуация, где документ не подается в АПД ....248
Часто происходят ошибки от повреждения бумаги ....250
Часто происходят ошибки замятия / подбора бумаги ....252
На отсканированном изображении или фотографии есть шумы/артефакты ....254
Неудовлетворительное качество сканированного текста или строк ....255
Изображения искажены или размыты ....257
На изображениях отображаются вертикальные полосы ....259
Изображения становятся удлиненными ....261
Тень появляется вверху или внизу изображения ....262
На документе есть черные линии ....263
Несущий Лист подается неровно/происходит застревание бумаги ....264
При использовании Несущего Листа часть изображения отсутствует ....266
Забытый пароль администратора ....267
При вводе пароля администратора по умолчанию произошла ошибка ....267

**Прежде чем связаться с поставщиком услуг сканера ....268**

Действия перед обращением в центр обслуживания сканера ....268
Перед обращением в центр обслуживания сканера ....268

**Проверка наклеек продукта ....271**

# Настройки сканера (Software Operation Panel) 273

**Запуск Software Operation Panel** ..... **273**

**Настройка Software Operation Panel на [Режим только просмотра]** ..... **275**

Настройка [Режим только просмотра] ..... 276

Закрытие режима [Режим только просмотра] ..... 278

Задание пароля ..... 280

Изменение пароля ..... 281

Удаление пароля ..... 282

Переустановка пароля ..... 283

**Элементы настройки** ..... **284**

Настройка устройства ..... 284

Настройка устройства 2 ..... 286

**Настройки, связанные со счетчиками листов** ..... **290**

Проверка счетчика листов ..... 290

Сброс счетчика листов ..... 293

Сообщения для чистки или замены расходных материалов ..... 294

Цикл чистки сканера [Периодичность чистки] ..... 295

Задание периодичности замены расходных материалов [Счетчик срока использования] ..... 296

**Настройки, связанные со сканированием** ..... **297**

Регулировка начального положения сканирования [Параметр сдвига/Регулировка увеличения по вертикали] ..... 297

Удаление теней/полос вокруг краев изображений [Page Edge Filler(АПД)/Page Edge Filler(планшет) [fi-8700/fi-8700S]] ..... 299

Настройка выпадения заданных цветов при сканировании [Выпадение цвета] ..... 302

Сокращение интервала сканирования [Предварительный подбор] ..... 303

Задание количества повторных попыток для подачи бумаги [Число повторении подачи] ..... 304

Установка времени пуска подачи документа [Скорость подбора] ..... 305

Настройки размеров изображения [Автоматическое удаление границ] ..... 306

Настройки для функции протекции бумаги [Протекция бумаги] ..... 307

Задание уровня чувствительности для протекции бумаги [Чувствительность протекции] ..... 309

Настройки для сканирования документов с вкладками индекса или непрямоугольных документов [Автоматическое определение размера бумаги (конец страницы)] ..... 311

Регулировка давления захвата бумаги [Сила подбора бумаги] ..... 312

Предотвращение пропусков частей изображений, когда документы подаются перекошено [Контроль нерабочей области] ..... 313

Сканирование на большой высоте [Режим большой высоты] ..... 315

Настройка качества изображения для сканирования [Режим качества изображения] ..... 316

Настройки функции предотвращения повреждения бумаги [Режим низкой скорости подачи] ..... 317

Указание скорости вывода бумаги (Управление укладкой) ..... 318

**Настройки, связанные с обнаружением наложения документов (Мульти подача) ..... 319**
Задание метода обнаружения наложений документов [Мульти подача]..... 319
Задание области обнаружения наложений документов [Спецификация области опредления мульти подачи]..... 322
Игнорирование некоторых шаблонов наложения [Интеллектуальная функция мульти подачи] ..... 328
**Настройки, связанные со временем ожидания ..... 331**
Время ожидания сканера для перехода в режим экономного энергопотребления [Экономное энергопотребление]..... 331
Время ожидания в режиме ручной подачи [Ручная подача] ..... 333
**Настройки, связанные с соединением между сканером и компьютером..... 334**
Указание режима операции USB [USB]..... 334
Настройки для использования сканера только через USB-соединение [Функция сети] ..... 335
**Настройки включения/выключения питания и энергопотребления сканера ..... 336**
Способ включения/выключения сканера [Контроль питания]..... 336
**Настройки, связанные с обслуживанием сканера ..... 338**
Обнаружение вертикальных полос [Обнаружение вертикальной полосы]..... 338
Задание уровня чувствительности обнаружения вертикальной полосы [Чувствительность вертикальной полосы] ..... 339
Настройка цикла обслуживания и проверки для сканера [Цикл обслуживания и проверки] ..... 340

## Настройки сети (Настройки сети fi Series) 341

**Запуск Настройки сети fi Series ..... 341**
**Элементы настройки..... 344**
**Информация о сканере..... 346**
Информация о сканере ..... 346
**Сеть ..... 347**
Имя сканера ..... 347
Проводная локальная сеть LAN ..... 348
**Безопасность..... 350**
Шифрование сети ..... 350
**Обслуживание ..... 351**
Пароль администратора ..... 351
Экспорт информации о настройке сканера ..... 352
Импорт информации о настройке сканера ..... 353
Восстановить заводские настройки по умолчанию..... 354
Лицензия..... 355

## Приложение 356

**Основные характеристики** ..... **356**

**Установочные спецификации** ..... **359**

**Внешние размеры** ..... **361**

**Параметры сканера** ..... **363**

**Проверка сетевого подключения для сканера** ..... **365**

**Удаление программного обеспечения** ..... **366**

**Примечания при использовании IPv6** ..... **367**

**Примечания при экспорте настроек сканера** ..... **368**

**Как начать Network Setup Tool** ..... **369**

Запуск инструмента выбора сканера ..... 369

Запуск инструмента настройки IP-адреса ..... 370

Как начать Button Event Manager ..... 371

**Примечания по переупаковке [fi-8700/fi-8700S]** ..... **372**

Закрепление несущего блока внутри планшета ..... 372

Фиксация АПД ..... 375

Установка лотка бумаги АПД (податчик) и укладчика ..... 377

**Контакт для справок** **379**

# Введение

Благодарим за приобретение данного продукта.

## О данном продукте

"Этот продукт" относится к следующим трем моделям сканеров: fi-8600/fi-8700/fi-8700S
Все модели оснащены интерфейсами автоматическим податчиком документов (АПД), который обеспечивает автоматическую подачу, и могут подключаться с помощью кабеля USB или проводной сети.
Кроме того, некоторые модели оснащены планшетом.
В следующем списке приводятся отличия между моделями сканеров.

| Модель | Тип сканера | | Интерфейс | | Скорость сканирования (*2) |
|---|---|---|---|---|---|
| | АПД | Планшет (*1) | USB | Проводная локальная сеть LAN | |
| fi-8600 | ○ | — | ○ | ○ | ● АПД<br>Симплекс 100 страниц в минуту, Дуплекс 200 изображений в минуту<br>● Планшет<br>Нет |
| fi-8700 | ○ | ○ | ○ | ○ | ● АПД<br>Симплекс 100 страниц в минуту, Дуплекс 200 изображений в минуту<br>● Планшет<br>0,9 сек./лист |
| fi-8700S | ○ (*3) | ○ | ○ | ○ | ● АПД<br>Симплекс 75 страниц в минуту<br>● Планшет<br>0,9 сек./лист |

○: Оснащено

—:Не оснащено

*1:Планшет позволяет сканировать тонкую бумагу и толстые документы, например книгу.

***2:** Для АПД это относится к случаям, когда документы формата A4 в альбомной ориентации сканируются с разрешением 200/300 точек на дюйм с использованием сжатия JPEG.
Для планшета это относится к сканированию документов формата A4 в книжной ориентации с разрешением 200/300 dpi при использовании сжатия JPEG.

***3:** Поддерживается только одностороннее сканирование.

## Руководства

Следующие руководства включены в данный продукт.
При необходимости прочтите их.

| Руководство | Описание |
|---|---|
| Меры предосторожности (бумажная копия, PDF) (*1) | Данное руководство содержит важную информацию о безопасном использовании данного продукта. Обязательно прочитайте данное руководство перед использованием сканера. |
| Руководство по началу работы (бумажная копия) | Содержит описание элементов, включенных в комплект поставки сканера, порядок удаления материалов для защиты документов и процесс подготовки сканера к использованию. |
| Руководство по эксплуатации (данное руководство) (HTML) (*1) | Содержит подробную информацию о настройке сканера, эксплуатации и обслуживании сканера, а также о замене расходных материалов и устранении неисправностей. |
| fi-760PRB Руководство по эксплуатации впечатывающего устройства (PDF) (*1) | Содержит подробную информацию об основных принципах эксплуатации, ежедневном обслуживании, замене расходных материалов и устранении неисправностей впечатывающего устройства «fi-760PRB», которое предлагается в качестве опции для данного изделия. |
| Руководство пользователя PaperStream Capture (HTML) | Предоставляет обзор PaperStream Capture, а также подробную информацию по процедурам установки, конфигурации, сканирования документов, полезным настройкам и элементам окон. |
| Справка PaperStream IP | Содержит информацию по использованию и заданию настроек для драйвера PaperStream IP. |
| Справка Network Setup Tool | Содержит сведения о порядке использования различных инструментов для подключения сканера к сети. |
| Справка PaperStream ClickScan | Содержит информацию о процедуре использования и задания настроек для PaperStream ClickScan. |
| Справка fi Series Online Update | Содержит информацию о процедуре использования и задания настроек для fi Series Online Update. |

***1:** Вы сможете ознакомиться с руководствами после их установки в процессе установки программного обеспечения.
Для процедуры установки программного обеспечения см. ниже:

- Как установить программное обеспечение (в онлайн-среде) (страница 36)
- Как установить программное обеспечение (в автономной среде) (страница 39)

Чтобы просмотреть установленные руководства, выполните следующие действия:

- Для Windows 10/Windows Server 2016/Windows Server 2019/Windows Server 2022
  Нажмите [Пуск] меню → [fi Series] → [Меры предосторожности -fi-8600 fi-8700 fi-8700S], [Руководство по эксплуатации -fi-8600 fi-8700 fi-8700S] или [Руководство по эксплуатации впечатывающего устройства -fi-8600 fi-8700 fi-8700S].
- Для Windows 11/Windows Server 2025
  Нажмите меню [Пуск] → [Все приложения] → [fi Series] → [Меры предосторожности -fi-8600 fi-8700 fi-8700S], [Руководство по эксплуатации -fi-8600 fi-8700 fi-8700S] или [Руководство по эксплуатации впечатывающего устройства -fi-8600 fi-8700 fi-8700S].

В зависимости от используемого программного обеспечения смотрите соответствующее руководство, помимо руководств выше.
Для получения подробной информации о программном обеспечении смотрите Краткий обзор приложенного программного обеспечения (страница 32).

- **Справочные руководства для использования при настройке сканера**

| Действие | | Смотрите |
|---|---|---|
| От распаковки до подготовки к эксплуатации | | Руководство по началу работы |
| Настройка сканера | Проверка методов подключения | Руководство пользователя<br>● Способы подключения сканера (страница 22)<br>● Настройки сети (Настройки сети fi Series) (страница 341) |
| | Установка программного обеспечения/настройка способа соединения | ● Руководство пользователя<br>- Начало настройки сканера (страница 32)<br>● Справка Network Setup Tool |
| Структурирование серверов | Настройка параметров для DNS-серверов (при поиске сканера или компьютера по имени хоста) | Руководство к используемым DNS-серверам |
| | От установки до эксплуатации PaperStream Central Admin (при использовании PaperStream Central Admin) | Руководство пользователя PaperStream Central Admin |
| Сканирование | Процедура сканирования | Руководство пользователя<br>● Начало сканирования из приложения сканирования изображений (страница 64) |

| Действие | | Смотрите |
|---|---|---|
| | | ● Нажатие кнопки на сканере для запуска приложения сканирования изображений и выполнения сканирования (страница 66) |
| | Настройки сканирования | ● Справка драйвера сканера<br>● Руководство/справка приложения сканирования изображений |
| Рабочие настройки сканера | | Руководство пользователя<br>● Настройки сканера (Software Operation Panel) (страница 273) |

## Товарные знаки

ISIS является товарным знаком Open Text.
Intel и Intel Core являются товарными знаками корпорации Intel или ее подразделений в США и/или других странах.
Google и Google Chrome являются товарными знаками или зарегистрированными товарными знаками компании Google LLC.
Кроме программного обеспечения, автором которого является разработчик продукта (PFU Limited), этот продукт содержит открытое программное обеспечение, созданное третьей стороной. Для получения подробной информации относительно условий лицензий для открытого программного обеспечения смотрите окно, которое отображается при нажатии [Лицензия] в меню для настроек сети fi Series.
Microsoft, Internet Explorer, Windows и Windows Server являются товарными знаками группы компаний Microsoft.
PaperStream является зарегистрированным товарным знаком компании PFU Limited в Японии.
Другие названия компаний и названия продуктов являются зарегистрированными товарными знаками или товарными знаками соответствующих компаний.

## Производитель

PFU Limited
YOKOHAMA i-MARK PLACE, 4-5 Minatomirai 4-chome, Nishi-ku, Yokohama-shi, Kanagawa 220-8567 Japan.

## Дата выпуска/поставщик

Дата выпуска: Август 2026 г.
Выпущено: PFU Limited
Модель регулирования: P3890A/P3890C/P3890E/P3890L/P3890M/P3890N
© PFU Limited 2026

## Информация о безопасности

Прилагаемое руководство "Меры предосторожности" содержит важную информацию о безопасном и правильном использовании данного продукта.
Обязательно прочитайте и поймите данное руководство перед использованием сканера.

## Символы, используемые в данном руководстве

Следующие обозначения используются в данном руководстве, чтобы устранить любую возможность возникновения несчастного случая или повреждения пользователя и окружающих его людей, и собственность.
Предупреждающие наклейки содержат символы, указывающие на строгость и состояние предупреждение.
Символы и их значения являются следующими.

| | |
|---|---|
|  | Данный указатель предупреждает пользователей об операции, которая в случае невнимательного обращения, могут привести к серьезной травме или смерти. |

| | |
|---|---|
|  | Данное указатель предупреждает пользователей об операции, которая если тщательно не изучить, может вызвать угрозу безопасности персонала или повредить продукт. |

Согласно соглашению об обозначениях, в данном руководстве используются следующие символы:

**ВНИМАНИЕ**

Данный символ предупреждает операторов об особенно важной информации. Внимательно ознакомьтесь с этой информацией.

**СОВЕТ**

Это символ сообщает операторам о наличии рекомендаций по эксплуатации.

## Сокращения, используемые в данном руководстве

В данном руководстве используются следующие аббревиатуры.

| Название | Обозначение |
|---|---|
| Windows® 10 Домашняя (32-бита / 64-бита)<br>Windows® 10 Pro (32-бита / 64-бита)<br>Windows® 10 Корпоративная (32-бита / 64-бита)<br>Windows® 10 для образовательных учреждений (32-бита / 64-бита) | Windows 10 (*1) |
| Windows® 11 Домашняя (64-бита)<br>Windows® 11 Pro (64-бита)<br>Windows® 11 Корпоративная (64-бита)<br>Windows® 11 для образовательных учреждений (64-бита) | Windows 11 (*1) |
| Windows Server™ 2016 Standard (64-бита) | Windows Server 2016 (*1) |
| Windows Server™ 2019 Standard (64-бита) | Windows Server 2019 (*1) |
| Windows Server™ 2022 Standard (64-бита) | Windows Server 2022 (*1) |
| Windows Server™ 2025 Standard (64-бита) | Windows Server 2025 (*1) |
| Internet Explorer™ | Internet Explorer |
| Google Chrome™ | Google Chrome |
| PaperStream IP (TWAIN)<br>PaperStream IP (TWAIN x64)<br>PaperStream IP (ISIS) fi-8000 Series | Драйвер PaperStream IP |

***1:** Когда нет разницы между различными версиями вышеперечисленных операционных систем, используется общий термин "Windows".

## Символы стрелок в данном руководстве

Символы стрелки вправо (→) используются для разделения значков или параметров меню, которые необходимо выбрать последовательно.

**Пример:**Нажмите меню [Пуск] → [Панель управления].

## Примеры экранов в этом руководстве

Экраны продукта Microsoft переизданы при помощи разрешения от корпорации Microsoft Corporation.
Примеры экранов в данном руководстве могут изменяться без предварительного уведомления с целью улучшения эффективности данного продукта.
Если параметры фактического отображаемого экрана отличаются от примеров экрана в данном руководстве, выполняйте действия в соответствии с фактическим отображаемым экраном, одновременно обращаясь к руководству пользователя приложения используемого сканера.
Снимки экранов, используемые в данном руководстве, приведены для Windows 11. В зависимости от операционной системы, фактические экраны и операции могут отличаться. Также обратите внимание, что экраны и операции могут отличаться от приведенных в данном руководстве после обновления программного обеспечения сканера. В этом случае смотрите руководство, предоставляемое при обновлении программного обеспечения.

## Условия использования

Перед тем, как использовать это руководство, убедитесь, что вы прочитали следующие Условия использования:

- Чтобы использовать все функции, описанные в этом руководстве, обновите программное обеспечение и микропрограммы fi Series до последней версии.
- Это руководство предназначено для клиентов, которые приобрели или установили наш продукт. Обратите внимание, что мы не можем гарантировать ответы на запросы, заданные в этом руководство клиентами, которые не приобрели или не установили данный продукт.
- Обратите внимание, что содержание этого руководства может быть обновлено или обслуживание может быть прекращено без предварительного уведомления в интересах развития продукта.
- PFU Limited не несет ответственности за убытки или ущерб, связанные с использованием данного руководство или его недоступностью.
- PFU Limited не несет ответственности за случайный или косвенный ущерб в результате использования данного продукта, а также по претензиям третьих сторон.
- Копирование содержания данного руководства в целом или частично, а также копирование приложений сканера запрещено по закону о защите авторских прав.

## Возврат/утилизация/передача прав собственности на сканер

В сканере могут сохраняться различные настройки, включая имена пользователей и адреса электронная почты.
При возврате, утилизации либо передачи сканера другому собственнику самостоятельно удалите хранящуюся в сканере информацию.
Для получения подробной информации о том, как удалить такую информацию, смотрите следующее:

- Настройки сети fi Series (браузер)
  - Восстановить заводские настройки по умолчанию (страница 354)

# Обзор сканера

В этом разделе приводится обзор сканера перед использованием.

## Что можно делать со сканером

- **Подключения сканера**
  - Подключение сканера к компьютеру с помощью кабеля USB или кабеля LAN
    ➡ Способы подключения сканера (страница 22)
- **Способы сканирования**
  - Запуск сканирования с компьютера
    ➡ Начало сканирования из приложения сканирования изображений (страница 64)
  - Запуск сканирования с помощью кнопки на сканере
    ➡ Нажатие кнопки на сканере для запуска приложения сканирования изображений и выполнения сканирования (страница 66)
- **Методы сканирования различных документов**
  - Сканирование документов, которые трудно сканировать (например, документов, сложенных пополам, конвертов или многослойной бумаги для переноса)
    ➡ Документы для сканирования (страница 85)
    ➡ Сканирование документов разной ширины (страница 141)
    ➡ Сканирование документов, например конвертов или многослойной бумаги (страница 148)
  - Сканирование документов разного веса, размера и типа одновременно
    ➡ Условия для сканирования смешанного пакета (страница 96)
    ➡ Сканирование документов разной ширины (страница 141)
  - Сканировать документы большого размера
    ➡ Сканирование документов, которые легко повредить, не повреждая их (страница 150)
    ➡ Сканирование документов с длинной страницей (страница 154)
  - Сканировать важные документы, фотографии или вырезки, защищая их от повреждений
    ➡ Сканирование документов, которые легко повредить, не повреждая их (страница 150)
    ➡ Сканирование фотографий и вырезок, не повреждая их (страница 152)
    ➡ Условия для использования Несущего Листа (страница 101)
  - Ручная загрузка и сканирование по одному листу за раз
    ➡ Подача документов вручную (страница 156)
  - Сканирование книги
    ➡ Сканирование книг с помощью планшета [fi-8700/fi-8700S] (страница 161)

- Сканирование при открытой крышке документа

  ➡ Сканирование документов на планшете при открытой крышке документа [fi-8700/fi-8700S] (страница 162)

- Сканирование нескольких документов на планшете и обрезка каждого документа в виде отдельного изображения

  ➡ Одновременное сканирование нескольких документов на планшете и обрезка каждого документа как отдельного изображения [fi-8700/fi-8700S] (страница 164)

- Сканирование книги при перелистывании страниц

  ➡ Автоматическое сканирование документов через определенные промежутки времени с использованием планшета [fi-8700/fi-8700S] (страница 166)

- Сканирование документов с прикреплёнными в фиксированных местах стикерами, квитанциями или фотографиями без распознавания их как ошибок

  ➡ Отключение обнаружения некоторых шаблонов наложения (страница 167)

- **Централизованное управление несколькими сканерами**

  - С помощью PaperStream Central Admin Agent можно управлять сканерами в PaperStream Central Admin
    Для получения дополнительной информации смотрите руководство пользователя PaperStream Central Admin.

# Способы подключения сканера

- **Подключение сканера с помощью кабеля USB**

  Подключите сканер к компьютеру с помощью кабеля USB.

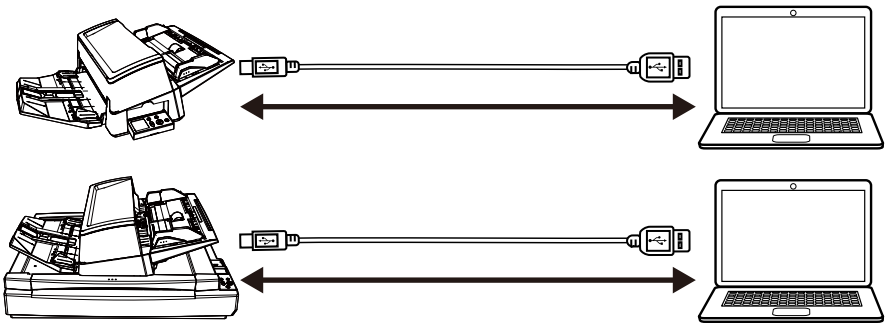

  Сканировать документы можно следующими способами.

  ● Сканировать с помощью компьютера

  ➡ Начало сканирования из приложения сканирования изображений (страница 64)

  ● Сканировать с помощью кнопок сканера

  ➡ Нажатие кнопки на сканере для запуска приложения сканирования изображений и выполнения сканирования (страница 66)

- **Подключение сканера по проводной локальной сети LAN**

  Подключите сканер к сетевому устройству (например, коммутатору, концентратору или маршрутизатору) с помощью кабеля локальной сети.
  Когда сканер подключен к компьютеру, его можно использовать с компьютеров, находящихся в одной сети.

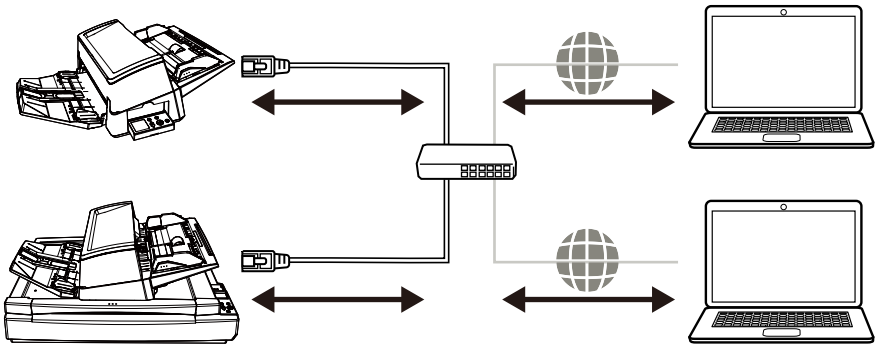

  Сканировать документы можно следующими способами.

  ● Сканировать с помощью компьютера

  ➡ Начало сканирования из приложения сканирования изображений (страница 64)

  ● Сканировать с помощью кнопок сканера

  ➡ Нажатие кнопки на сканере для запуска приложения сканирования изображений и выполнения сканирования (страница 66)

# Части и функции

В этом разделе описываются названия деталей сканера.

- **Передняя часть**

  - fi-8600

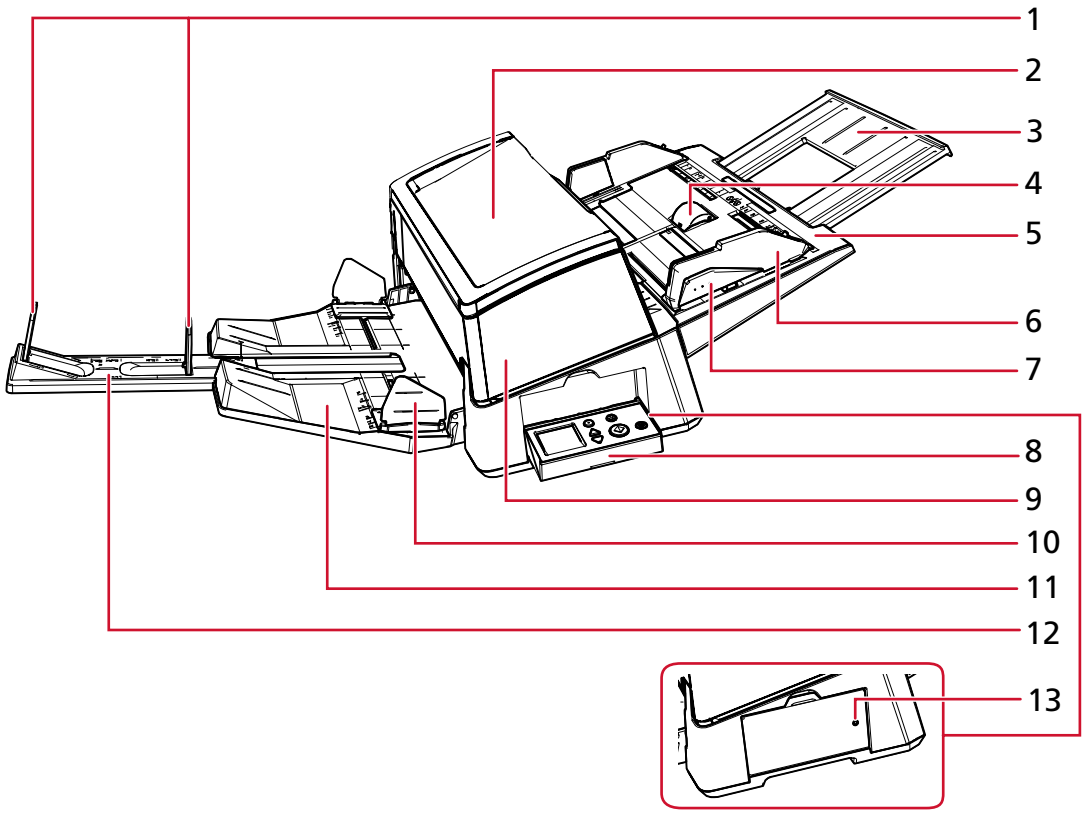

● fi-8700/fi-8700S

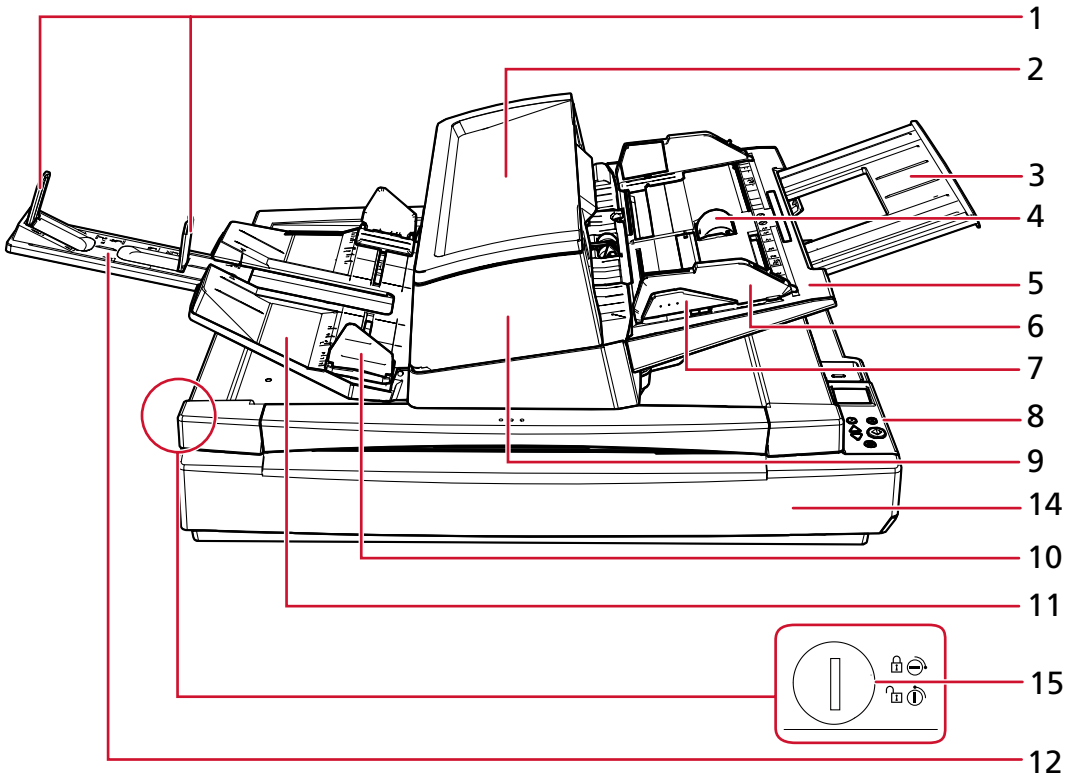


| № | Название | Функция |
|---|---|---|
| 1 | Стопор | Приподнимите по длине документа. |
| 2 | Подлоток | Позволяет временно разместить документы для сканирования. |
| 3 | Удлинитель лотка | Вытяните по длине документа. |
| 4 | Крышка валика лотка | Предотвращает защемление пальцев в валике лотка. |
| 5 | Лоток бумаги АПД (податчик) | Удерживает документы для сканирования. |
| 6 | Боковая направляющая | Регулирует горизонтальное положение документов в соответствии с шириной документов, загруженных в лоток бумаги АПД (податчик).<br>Предотвращает перекос документов при подаче. |
| 7 | Кнопка боковой направляющей | Нажмите и удерживайте кнопку для разблокировки боковой направляющей и регулировки положения.<br>Боковая направляющая заблокирована, когда кнопка отпущена. |
| 8 | Панель управления | Состоит из ЖК-дисплея и кнопок.<br>Используется для управления сканером или проверки его состояния. |

| № | Название | Функция |
|---|---|---|
| | | Сканер оснащен панелями управления с обеих сторон, что позволяет управлять им с любой стороны. Панель управления можно установить сбоку сканера, если она не используется.<br>➡ Как использовать панель управления (страница 104) |
| 9 | АПД (Автоматический податчик документов) | Втягивает и подает документы по одному листу за один раз из лотка бумаги АПД (податчик).<br>Откройте для замены расходных материалов или для произведения чистки внутри сканера. |
| 10 | Боковая направляющая укладчика | Укладывает извлеченные документы по ширине во избежание их разбрасывания. |
| 11 | Укладчик | Укладка выведенных документов.<br>Вы можете установить высоту в верхнее или нижнее положение. |
| 12 | Удлинитель укладчика | Вытяните по длине документа. |
| 13 | Индикатор состояния (светодиодный) | Позволяет проверить, включен ли сканер, даже если панель управления установлена сбоку.<br>Горит зеленым, когда сканер включен.<br>Отключается при выключении сканера. |
| 14 | Планшет | Поместите документы на планшет для документов при сканировании тонких или толстых документов, которые нельзя сканировать с помощью АПД. |
| 15 | Транспортировочный фиксатор | Блокирует или разблокирует транспортировочный фиксатор.<br>Блокировка транспортировочного фиксатора фиксирует несущий лист внутри планшета, чтобы планшет не был поврежден во время транспортировки.<br>Чтобы заблокировать транспортировочный фиксатор, с помощью монеты или аналогичного предмета поверните переключатель транспортировочного фиксатора, пока прорезь не окажется в горизонтальном положении.<br>Разблокировка транспортировочного фиксатора позволяет сканировать документы на планшете.<br>Чтобы разблокировать транспортировочный фиксатор, с помощью монеты или аналогичного инструмента поверните переключатель |

| № | Название | Функция |
|---|---|---|
| | | транспортировочного фиксатора, пока прорезь не окажется в вертикальном положении. |

- **Задняя сторона**

  - fi-8600

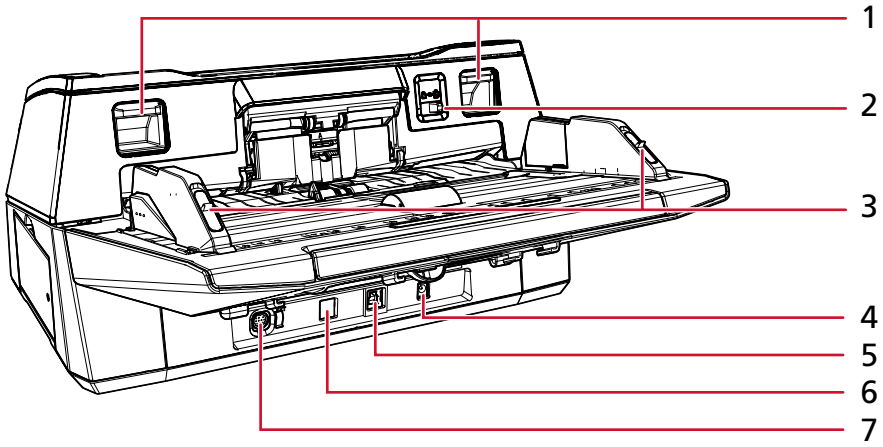


  - fi-8700/fi-8700S

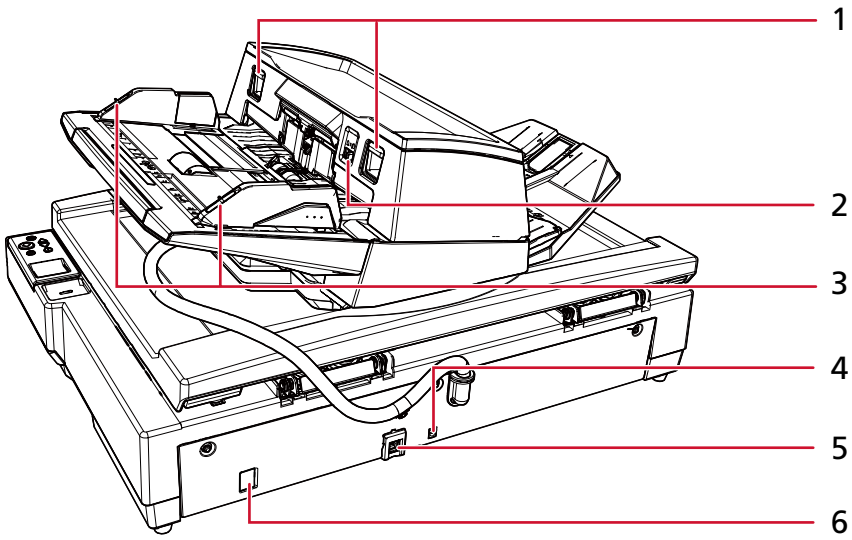


| № | Название | Функция |
|---|---|---|
| 1 | Открывающий рычаг АПД | Приподнимите рычаги для разблокировки и открытия АПД. |
| 2 | Переключатель режима подачи | Передвиньте переключатель режима подачи налево для переключения режима подачи на режим сканирования вручную по одной странице. |
| 3 | Замок боковой направляющей | Блокирует боковые направляющие. |

| № | Название | Функция |
|---|---|---|
| 4 | Разъем питания | Используется для соединения кабеля питания.<br>"Кабель питания" — это кабель переменного тока, подключенный к адаптеру переменного тока. |
| 5 | Разъем USB | Используется для подключения кабеля USB. |
| 6 | Разъем ЛВС | Используется для подключения кабеля локальной сети. |
| 7 | Разъем EXT | Используется для подключения впечатывающего устройства.<br>Впечатывающее устройство доступно как дополнительное впечатывающее устройство (продается отдельно), которое позволяет печатать текст (например, буквы, цифры) на документе после сканирования.<br>Его можно использовать для упорядочивания документов путем печати имени, даты и серийного номера на сканированном документе.<br>➡ Параметры сканера (страница 363) |

- **Внутренняя часть (АПД)**

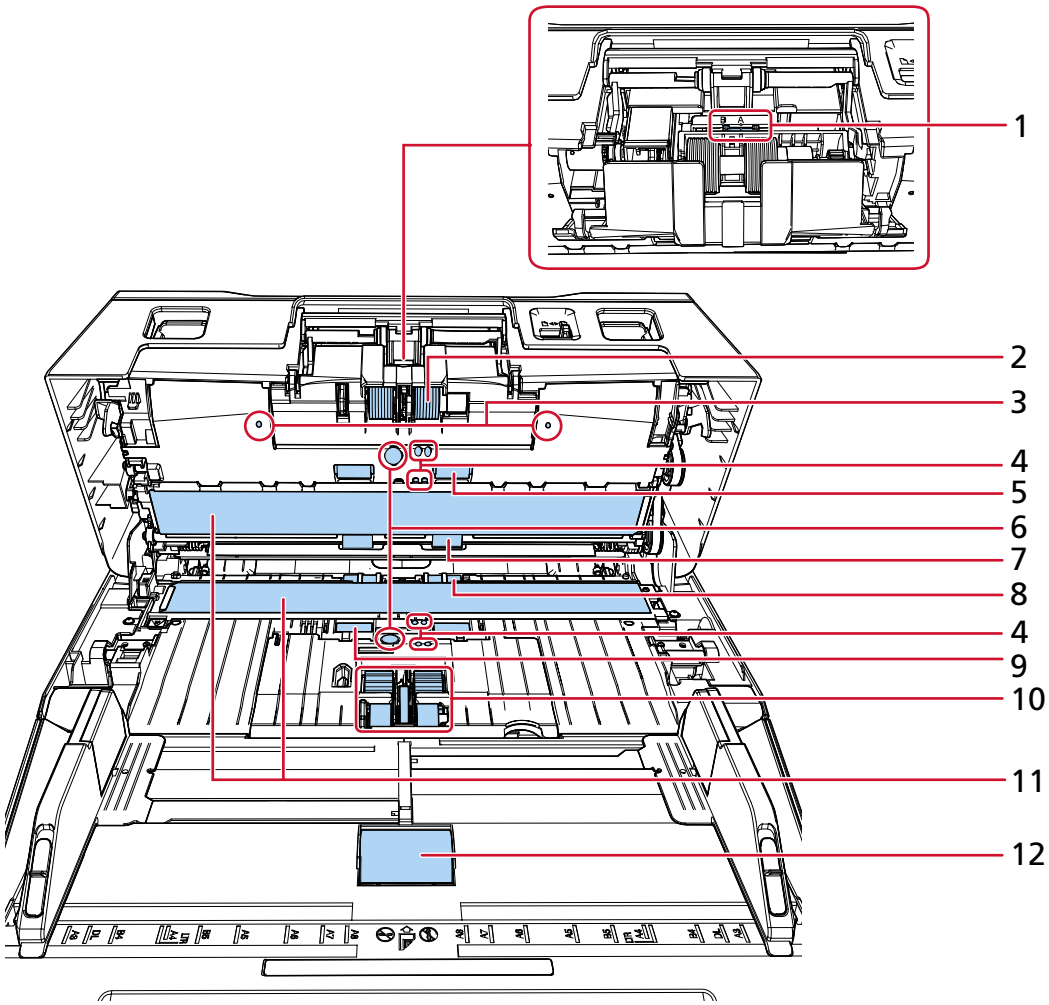


| № | Название | Функция |
|---|---|---|
| 1 | Переключатель уровня разделения (× 1) | По умолчанию переключатель установлен на "A". |
| 2 | Валик прерывания (× 2) | Валик, предотвращающий подачу нескольких листов в АПД сразу. |
| 3 | Микрофон (× 2) | Обнаружение шума застревания бумаги. |
| 4 | Датчик документов (× 8) | Датчик, который обнаруживает наличие документа. |
| 5 | Подающий валик (× 2) | Валик, который подает документы через АПД. |
| 6 | Ультразвуковой датчик (× 2) | Датчик, обнаруживающий документы с наложением с помощью ультразвуковых волн.<br>Обнаруживает документы с наложением путем отслеживания разницы в количестве |

| № | Название | Функция |
|---|---|---|
| | | ультразвуковых волн, проходящих сквозь документы. |
| 7 | Выводящий валик (× 2) | Валик, подающий документы из АПД на укладчик. |
| 8 | Пластмассовый валик (× 2) | Валик, подающий документы из АПД на укладчик. |
| 9 | Резиновый валик (× 2) | Валик, который подает документы через АПД. |
| 10 | Подбирающий валик (× 5) | Набор валиков, разделяющих листы документов, загруженных в лоток АПД (податчик), и подающих документ в АПД. |
| 11 | Стекло (× 2) | Поверхность сканирования документов. |
| 12 | Валик лотка (× 1) | Валик, который подает документы, загруженные в лоток бумаги АПД (податчик). |

- **Внутренняя часть (планшет) [fi-8700/fi-8700S]**

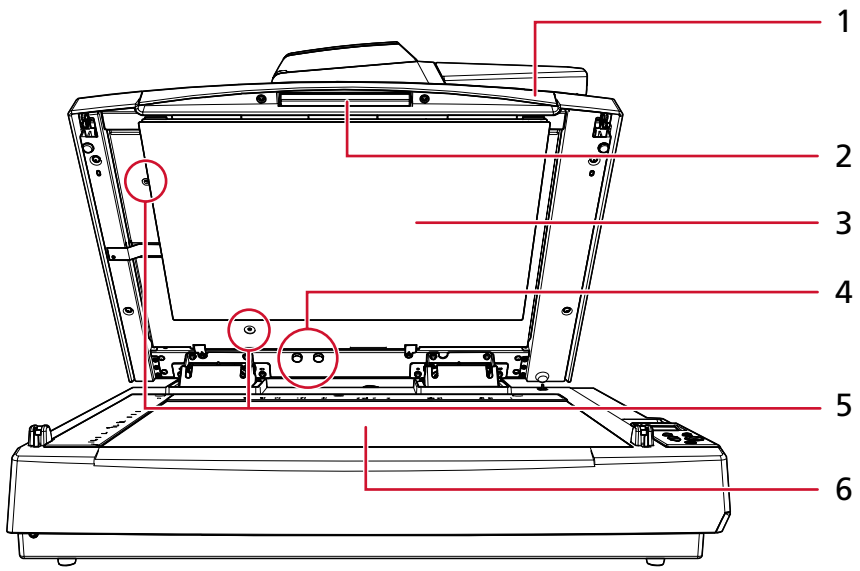


| № | Название | Функция |
|---|---|---|
| 1 | Крышка документов | Закройте ее, чтобы зафиксировать. |
| 2 | Ручка | Используется для открытия и закрытия крышки документов. |
| 3 | Прижимная подкладка для документов | Прижимает документ к планшету для документов.<br>Черная прижимная подкладка для документов доступна в качестве опции (приобретается отдельно).<br>Используйте ее для выполнения сканирования на черном фоне. |

| № | Название | Функция |
|---|---|---|
| | | ➡ Параметры сканера (страница 363) |
| 4 | Отверстие для хранения винтов | Хранит винты блокировки АПД, которые были удалены после разблокировки АПД. |
| 5 | Винт блокировки АПД | Фиксация АПД. |
| 6 | Планшет для документов | Положите документ на секцию стекла.<br>➡ Размещение документа на планшете [fi-8700/ fi-8700S] (страница 84) |

- **Съемные части**

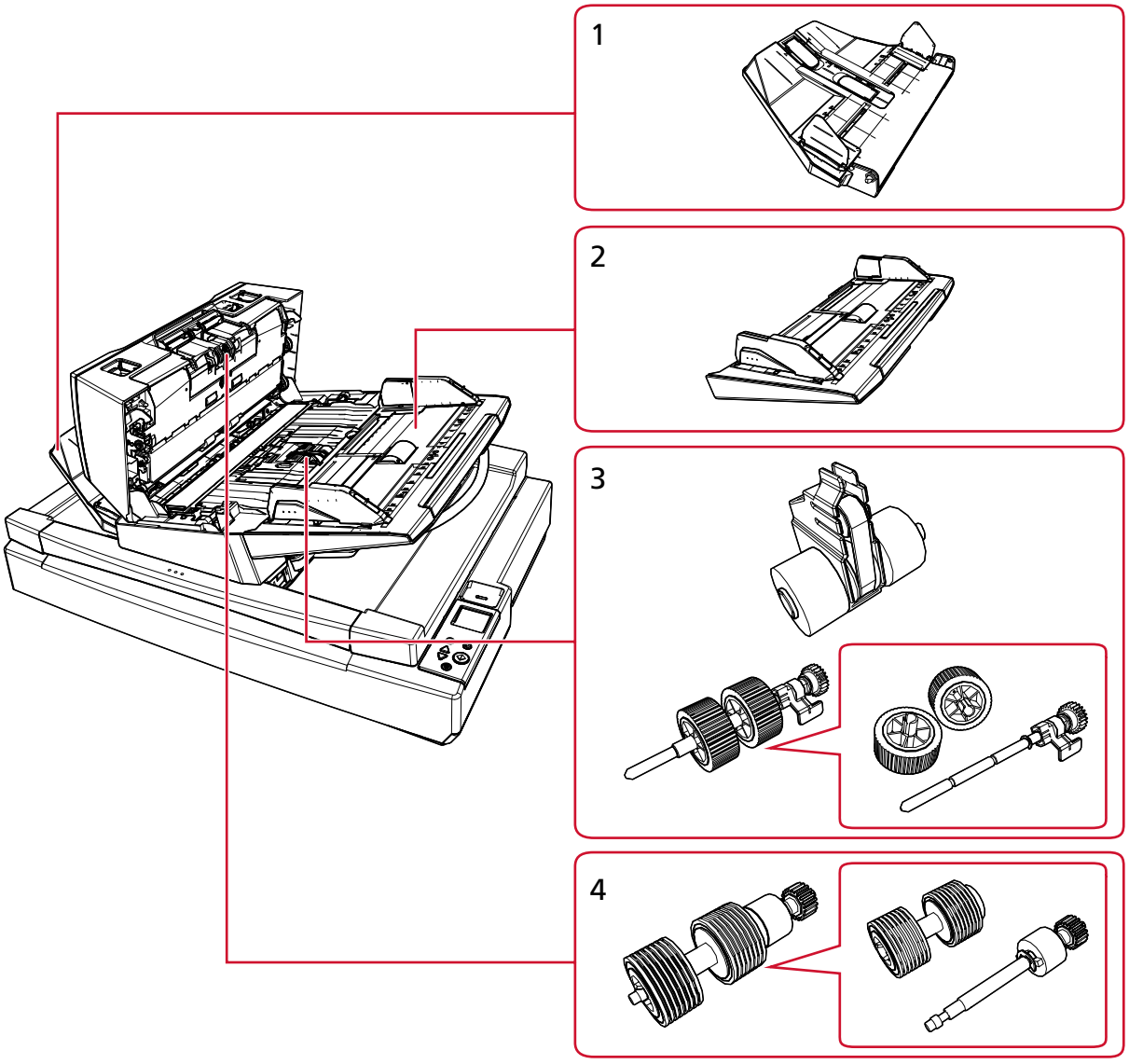

| № | Название | Функция |
|---|---|---|
| 1 | Укладчик | Укладка выведенных документов.<br>Вы можете установить высоту в верхнее или нижнее положение. |
| 2 | Лоток бумаги АПД (податчик) | Удерживает документы для сканирования. |
| 3 | Подбирающий валик | Набор валиков, разделяющих листы документов, загруженных в лоток АПД (податчик), и подающих документ в АПД. |
| 4 | Валик прерывания | Валик, предотвращающий подачу нескольких листов в АПД сразу. |

# Начало настройки сканера

В данной главе описывается процесс настройки сканера.
Чтобы использовать сканер, получите программу установки с сайта загрузки и выполните следующие действия по настройке.

- Установка программного обеспечения
  Установите необходимое программное обеспечение на компьютер, который будет подключаться к сканеру.

  ➡ Как установить программное обеспечение (в онлайн-среде) (страница 36)

  ➡ Как установить программное обеспечение (в автономной среде) (страница 39)

- Подключение сканера
  Подключите сканер к компьютеру с помощью кабеля USB или проводной локальной сети LAN.
  Для получения подробной информации смотрите справку Network Setup Tool.
  Для получения подробной информации о типах соединения сканера смотрите Способы подключения сканера (страница 22).

Затем при необходимости конфигурируйте следующие настройки:

- Рабочие настройки сканера

  ➡ Настройки сканера (Software Operation Panel) (страница 273)

- Сетевые настройки сканера

  ➡ Настройки сети (Настройки сети fi Series) (страница 341)

## Краткий обзор приложенного программного обеспечения

В данном разделе описывается программное обеспечение, требуемое для компьютера, к которому подключается сканер.
Получите программу установки с сайта загрузки, а затем либо установите все программное обеспечение сразу, либо установите только необходимое программное обеспечение по отдельности.

> **СОВЕТ**
> Если вы используете PaperStream Central Admin, установите его отдельно с сайта загрузки. Для получения дополнительной информации смотрите руководство пользователя PaperStream Central Admin.

- Драйвер PaperStream IP
  Драйвер PaperStream IP является драйвером сканера, который соответствует стандарту TWAIN / ISIS. Он поддерживает сканеры, подключенные к сети.
  Существует три типа драйвера PaperStream IP.

  - PaperStream IP (TWAIN)
    Соответствует стандарту TWAIN. Используется при работе сканера при помощи приложений 32-бита, соответствующие стандарту TWAIN.

- PaperStream IP (TWAIN x64)
  Соответствует стандарту TWAIN. Используется при эксплуатации сканера с помощью 64-битных приложений, соответствующие стандарту TWAIN.
  Если используемое приложение сканирования изображений является 32-разрядным, то вне зависимости от операционной системы используйте PaperStream IP (TWAIN).
- PaperStream IP (ISIS) fi-8000 Series
  Соответствует стандарту ISIS. Используется при работе сканера при помощи приложений, соответствующие стандарту ISIS.

Для получения подробной информации, смотрите справку драйвера PaperStream IP.

- Network Setup Tool

Включены следующие приложения.
Эти приложения требуются, чтобы подключить сканер к сети и сделать его доступным для использования.

- Инструмент выбора сканера
  Используйте это приложение для настройки на компьютере возможности использовать сканер, подключенный к сети.
- Инструмент настройки IP-адреса
  Используйте это приложение для конфигурирования IP-адреса сканера и имени сканера.
- Button Event Manager
  Используйте это приложение для конфигурации настроек приложения сканирования изображения, которое запускается нажатием кнопки на сканере, когда он подключен к сети.

Для получения подробной информации смотрите справку Network Setup Tool.

- Software Operation Panel

Вы можете конфигурировать настройки, связанные со сканированием документов и управлением расходными материалами.
Устанавливается вместе с драйвером PaperStream IP.

➡ Настройки сканера (Software Operation Panel) (страница 273)

- Error Recovery Guide

Используйте это приложение для отображения состояния сканера и решения проблемы, если в сканере возникает ошибка.
Устанавливается вместе с драйвером PaperStream IP.
Решения проблем можно также просмотреть в Устранение неполадок (страница 206).

- Error Recovery Guide (руководство)

В этом руководстве описываются решения ошибок, обнаруженных Error Recovery Guide.

- PaperStream ClickScan

32-битное приложение сканирования изображений, которое поддерживает PaperStream IP (TWAIN).
Сканирование можно выполнять с помощью простых настроек и операций.
Эта программа запускается автоматически при выполнении входа в ваш компьютер и отображается в области уведомлений панели задач.
Для получения дополнительной информации смотрите справку PaperStream ClickScan:

- PaperStream Capture

32-битное приложение сканирования изображений, которое поддерживает PaperStream IP (TWAIN)/PaperStream IP (ISIS) fi-8000 Series.
Сохраняя настройки сканирования в виде заданий можно выбирать необходимые настройки.
PaperStream Capture имеет платные версии, а именно PaperStream Capture Pro и PaperStream Capture Pro Premium. Доступна ознакомительная версия, позволяющая оценить возможности PaperStream Capture Pro Premium.
Для получения дополнительной информации смотрите руководство пользователя PaperStream Capture.

- Руководства
  Меры предосторожности, Руководство пользователя и Руководство пользователя впечатывающего устройства fi-760PRB установлены.
- fi Series Online Update
  Это приложение, которое проверяет наличие и устанавливает последние обновления для следующих программ.
  - Программное обеспечение, установленное на компьютере
  - Прошивка сканера, подключенного к компьютеру

  Для получения подробной информации смотрите справку fi Series Online Update.

## Системные требования

Системные требования к компьютеру, на котором требуется установить программное обеспечение:

| | |
|---|---|
| Операционная система | ● Windows® 10 Домашняя (32-бита/64-бита) (*1)<br>● Windows® 10 Pro (32-бита/64-бита) (*1)<br>● Windows® 10 Корпоративная (32-бита/64-бита) (*1)<br>● Windows® 10 для образовательных учреждений (32-бита/64-бита) (*1)<br>● Windows® 11 Домашняя (64-бита) (*1)<br>● Windows® 11 Pro (64-бита) (*1)<br>● Windows® 11 Корпоративная (64-бита) (*1)<br>● Windows® 11 для образовательных учреждений (64-бита) (*1)<br>● Windows Server™ 2016 Standard (64-бита) (*1)<br>● Windows Server™ 2019 Standard (64-бита) (*1)<br>● Windows Server™ 2022 Standard (64-бита) (*1)<br>● Windows Server™ 2025 Standard (64-бита) (*1) |
| CPU | Intel или совместимый с Intel процессор |
| Разрешение экрана | 1024 × 768 пиксель или выше, 65 536 или больше цветов (*2) |
| Место на диске | 12 ГБ или больше свободного пространства на жестком диске (*3) |
| Интерфейс | USB3.2 Gen 1x1/USB3.0/USB2.0/USB1.1 |
| Браузеры (*4) | ● Google Chrome<br>● Microsoft Edge |

***1:** Входящее в комплект программное обеспечение работает как приложение рабочего стола.

***2:** Для параметра Настройки сети fi Series используйте дисплей с разрешением не менее 1280 × 768 точек или выше.
При использовании PaperStream Capture используйте дисплей, способный отображать не менее 1280 × 800 пиксель или выше и 65 536 или больше цветов.

***3:** Требуемое дисковое пространство для сканирования документов различается соответственно размеру файла сканированных изображений.

***4:** Один из браузеров требуется для конфигурации настроек сети для сканера в Настройки сети fi Series.
Режим Internet Explorer в Microsoft Edge не поддерживается.

## Как установить программное обеспечение (в онлайн-среде)

В этом разделе объясняется, как установить необходимое программное обеспечение на компьютер, который будет подключаться к сканеру.

Компьютер должен быть подключен к Интернету.
Если компьютер, к которому будет подключен сканер, не может подключиться к Интернету, см. Как установить программное обеспечение (в автономной среде) (страница 39) для установки.

**ВНИМАНИЕ**

- Если старая версия программного обеспечения установлена, сначала удалите ее.

  ➡ Удаление программного обеспечения (страница 366)

- Network Setup Tool, входящий в комплект данного установщика, является преемником продукта Network Setup Tool for fi Series. Если установлен Network Setup Tool for fi Series, удалите его перед установкой Network Setup Tool.

1 **Войдите в Windows как пользователь с привилегиями администратора.**

2 **Подключитесь к веб-сайту загрузки.**
https://www.pfu.ricoh.com/fi/d/

3 **Нажмите [Онлайн-установщик].**

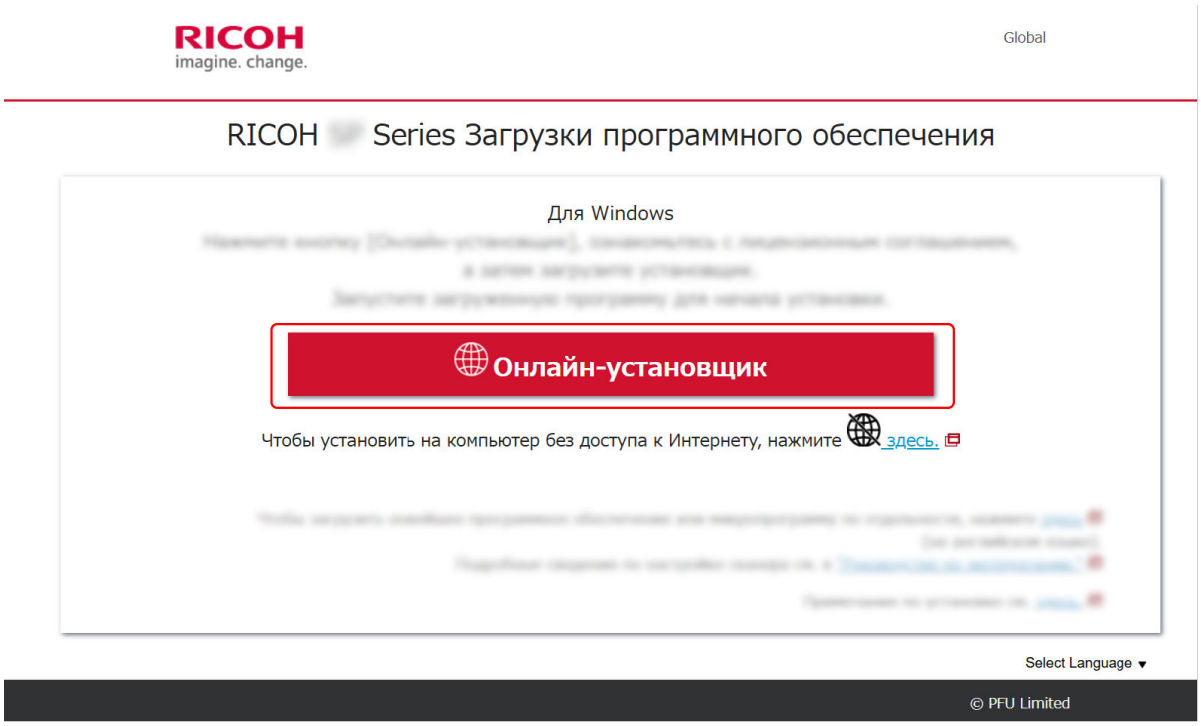


4 **В окне Лицензионное соглашение подтвердите его содержание и нажмите кнопку [Согласиться и загрузить].**

Начнется загрузка онлайн-установщика.

**5 Дважды щелкните загруженный онлайн-установщик [Online Installer fi Series.exe].**

**6 Выберите или [УСТАНОВКА (Рекомендуется)], или [УСТАНОВКА (По выбору)].**

● УСТАНОВКА (Рекомендуется)
Установлено следующее программное обеспечение:

- PaperStream IP (TWAIN)
  Одновременно устанавливается следующее программное обеспечение.
  ● Software Operation Panel
  ● Error Recovery Guide
- PaperStream Capture
- PaperStream ClickScan
- Network Setup Tool
- Error Recovery Guide (руководство)
- fi Series Online Update
- Руководства (Меры предосторожности, Руководство по эксплуатации и fi-760PRB Руководство по эксплуатации впечатывающего устройства)

**a** Выберите [УСТАНОВКА (Рекомендуется)] и нажмите кнопку [Далее].

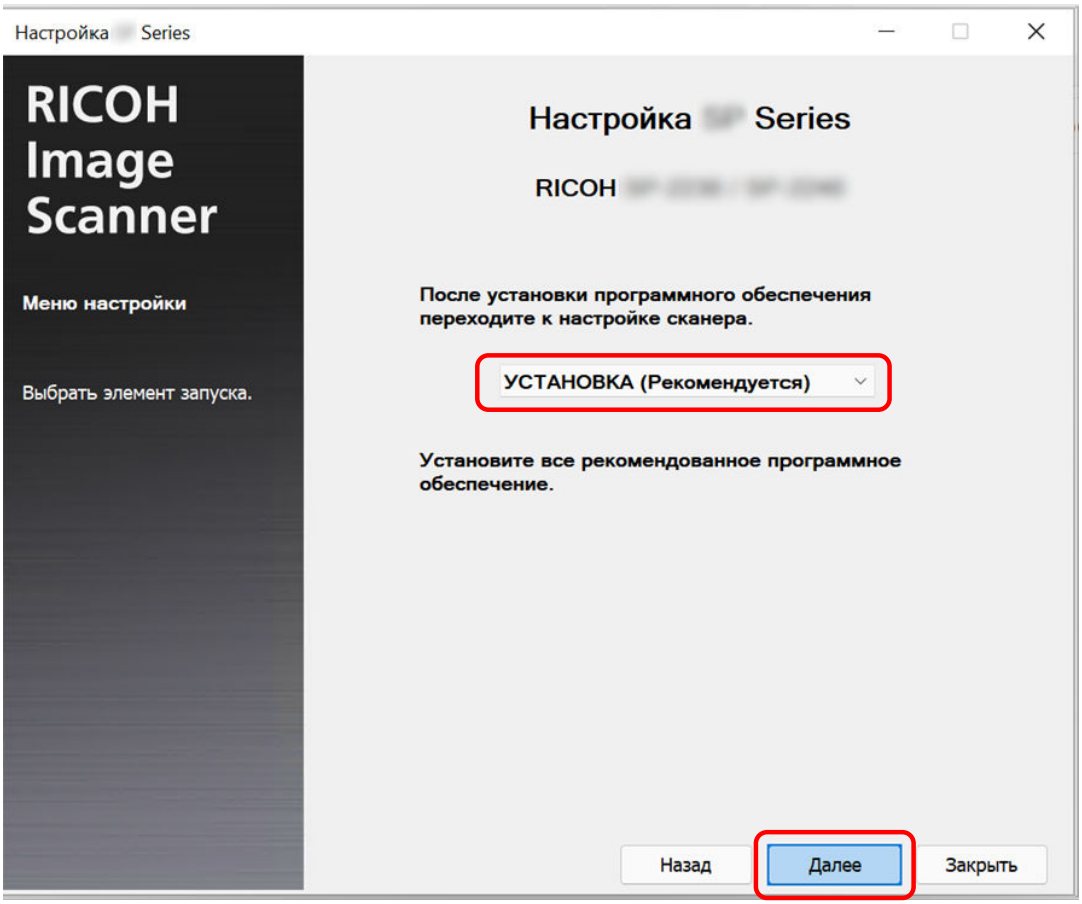


● УСТАНОВКА (По выбору)
Выберите и установите необходимое вам программное обеспечение.

**a** Выберите [УСТАНОВКА (По выбору)] и нажмите кнопку [Далее].

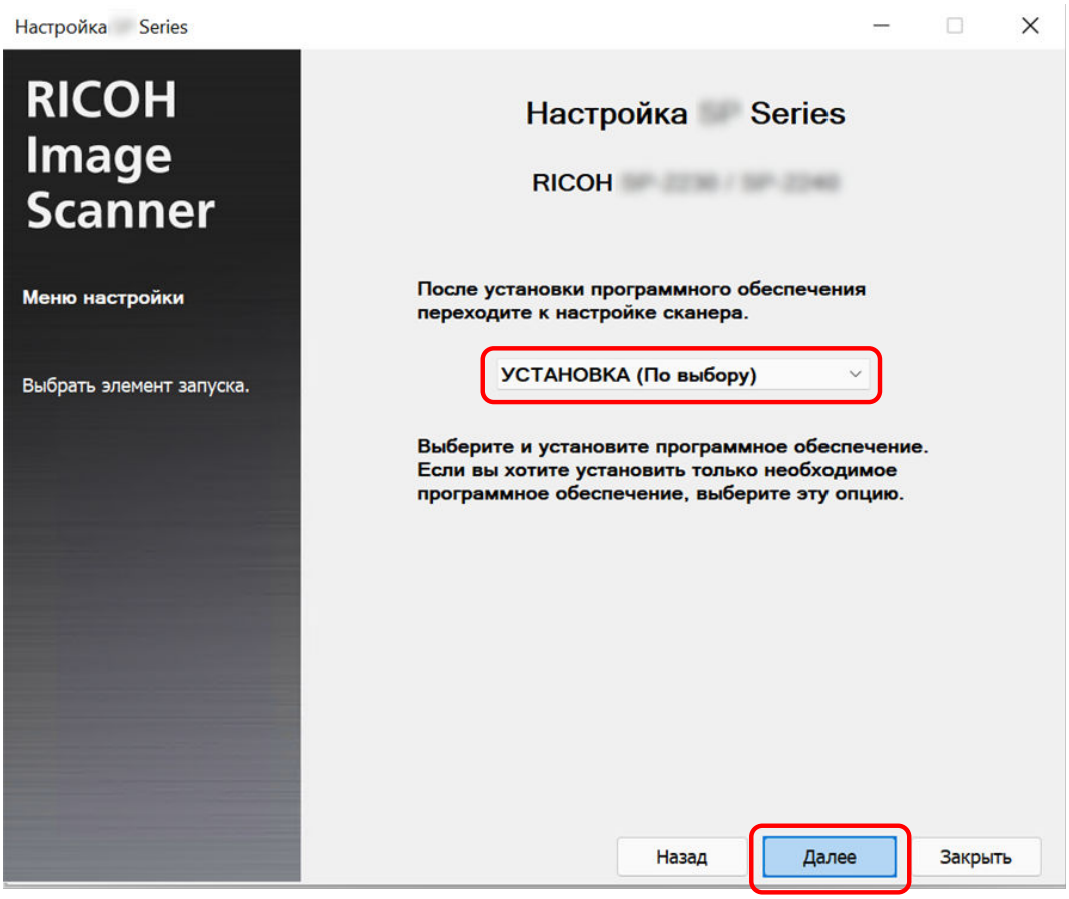


**b** Установите флажки напротив программного обеспечения для установки и нажмите кнопку [Далее].
Чтобы подключить сканер к сети, установите Network Setup Tool.

**7 Установите программное обеспечение, следуя инструкциям, отображенным в окне.**
Если есть обновление микропрограммы, появится окно с вопросом, хотите ли вы обновить микропрограмму.
Выберите, нужно ли обновлять микропрограмму, и перейдите к установке.

**8 Когда появится окно для выбора способа подключения сканера, выберите способ подключения и следуйте инструкциям, отображаемым в окне.**
Для получения подробной информации смотрите справку Network Setup Tool.

- Для Windows 10/Windows Server 2016/Windows Server 2019/Windows Server 2022
  Нажмите [Пуск] меню → [Network Setup Tool] → [Справка Network Setup Tool].
- Для Windows 11/Windows Server 2025
  Щелкните меню [Пуск] → [Все приложения] → [Network Setup Tool] → [Справка Network Setup Tool].

## Как установить программное обеспечение (в автономной среде)

В этом разделе описано, как установить необходимое программное обеспечение, если компьютер, к которому будет подключен сканер, не имеет доступа в Интернет.

В этом случае на компьютере, который может подключаться к Интернету, получите Средство офлайн-установки с сайта загрузки и создайте средство офлайн-установки (файл ISO).
Запустите автономную программу установки (ISO-файл) на компьютере, который будет подключен к сканеру для установки программного обеспечения.

**ВНИМАНИЕ**

- Если старая версия программного обеспечения установлена, сначала удалите ее.

  ➡ Удаление программного обеспечения (страница 366)

- Network Setup Tool, входящий в комплект данного установщика, является преемником продукта Network Setup Tool for fi Series. Если установлен Network Setup Tool for fi Series, удалите его перед установкой Network Setup Tool.

1. **На компьютере, который может подключаться к Интернету, войдите в Windows как пользователь с привилегиями администратора.**

2. **Подключитесь к веб-сайту загрузки.**
   https://www.pfu.ricoh.com/fi/d/

3. **Нажмите "здесь" в раделе"Чтобы установить на компьютер без доступа к Интернету, нажмите здесь.".**

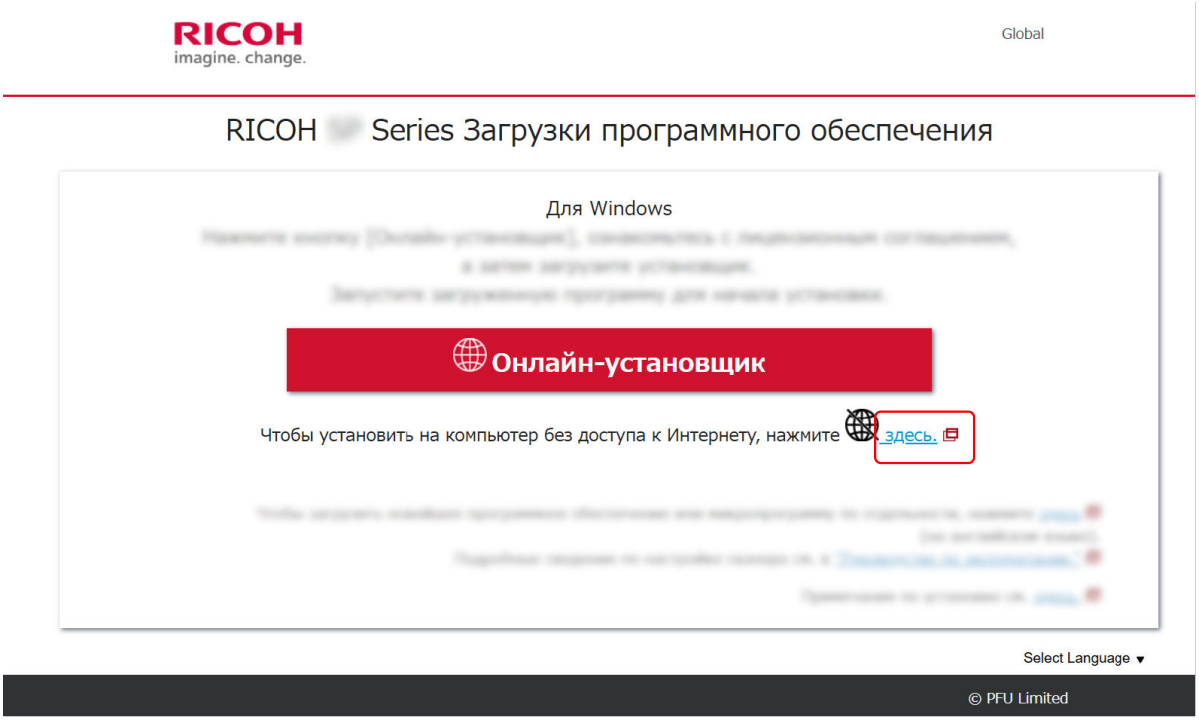


4. **В окне, описывающем процесс установки, нажмите "Средство офлайн-установки".**

**5 В окне Лицензионное соглашение подтвердите его содержание и нажмите кнопку [Согласиться и загрузить].**

Начнется загрузка средства офлайн-установки.

**6 Дважды щелкните загруженный генератор автономного установщика [Offline Installer Creator fi Series.exe].**

**7 Выберите или [УСТАНОВКА (Рекомендуется)], или [УСТАНОВКА (По выбору)].**

На основе сделанного здесь выбора будет создано средство офлайн-установки (ISO-файл) с новейшим программным обеспечением.

- УСТАНОВКА (Рекомендуется)
  Установлено следующее программное обеспечение:
  - PaperStream IP (TWAIN)
    Одновременно устанавливается следующее программное обеспечение.
    - Software Operation Panel
    - Error Recovery Guide
  - PaperStream Capture
  - PaperStream ClickScan
  - Network Setup Tool
  - Error Recovery Guide (руководство)
  - fi Series Online Update
  - Руководства (Меры предосторожности, Руководство по эксплуатации и fi-760PRB Руководство по эксплуатации впечатывающего устройства)

**a** Выберите [УСТАНОВКА (Рекомендуется)] и нажмите кнопку [Далее].

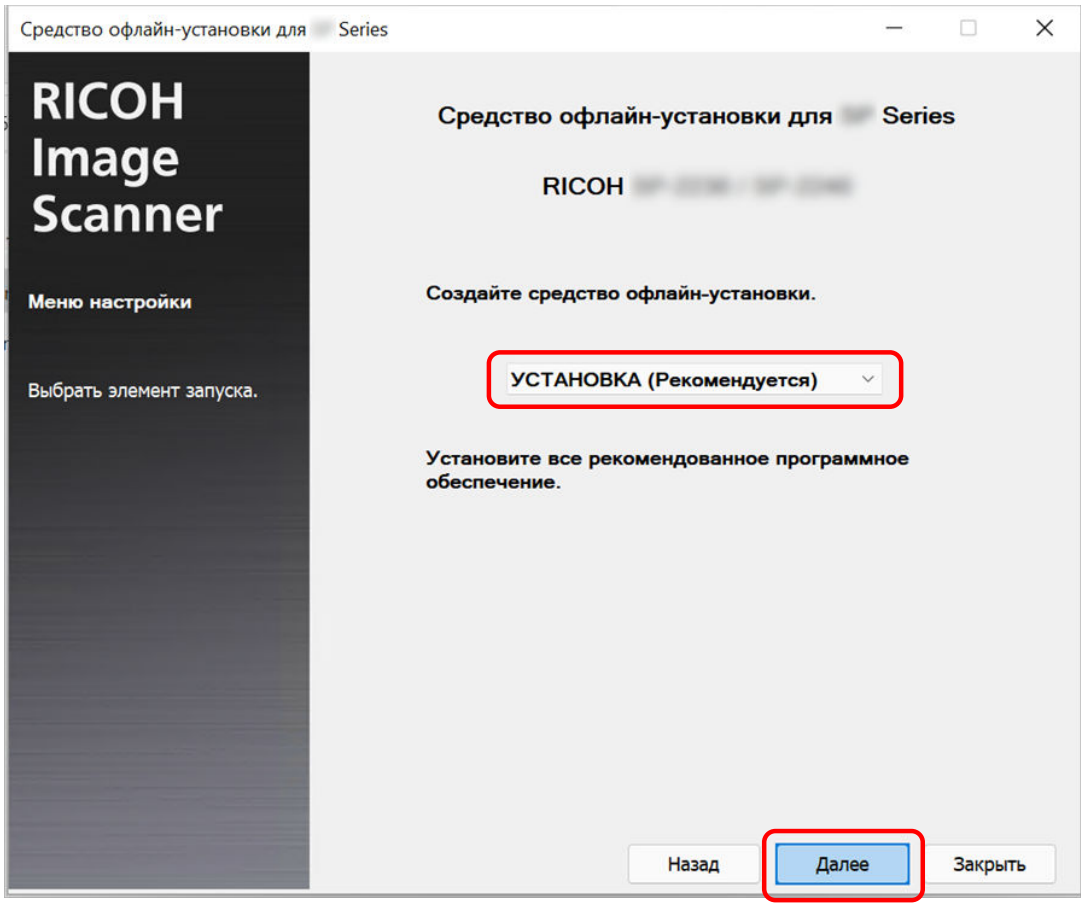


- УСТАНОВКА (По выбору)
  Выберите необходимое вам программное обеспечение.

**a** Выберите [УСТАНОВКА (По выбору)] и нажмите кнопку [Далее].

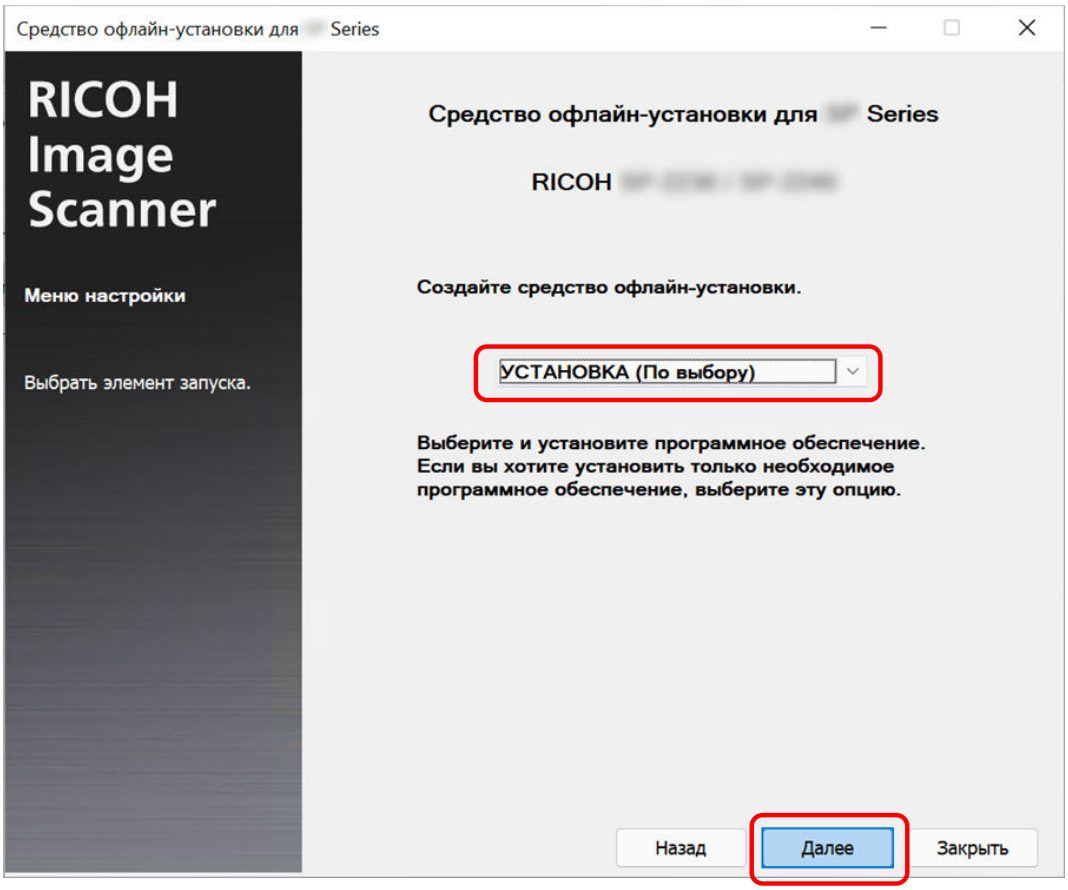


**b** Установите флажки напротив программного обеспечения для установки и нажмите кнопку [Далее].
Чтобы подключить сканер к сети, выберите флажок Network Setup Tool.

**8 Укажите, куда сохранить ISO-файл, и нажмите кнопку [Далее].**

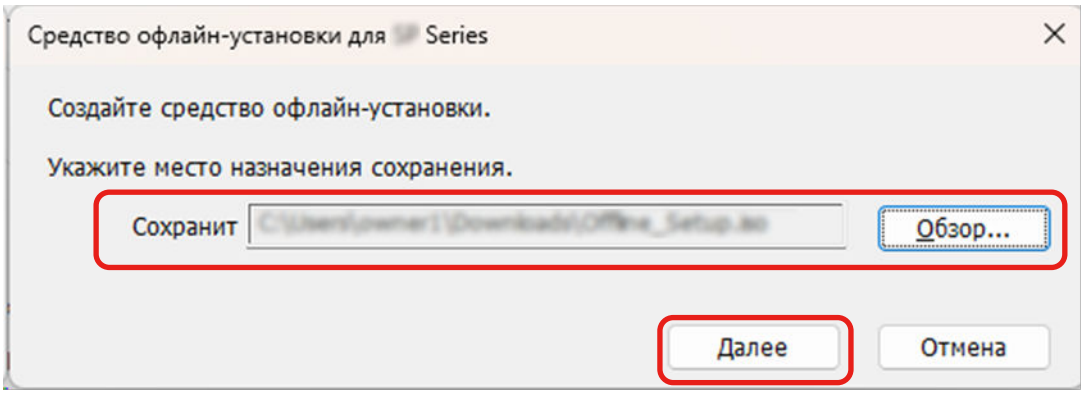

**9** **Нажмите кнопку [Закрыть].**

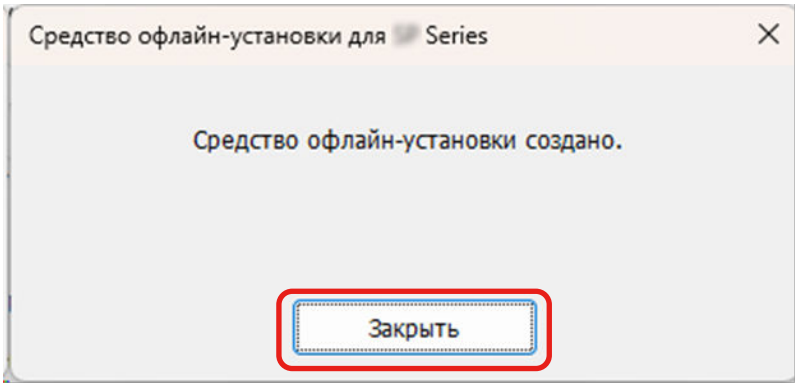


**10** **Сохраните созданный ISO-файл на компьютере, который будет подключен к сканеру.**

**11** **Щелкните правой кнопкой мыши сохраненный файл ISO, а затем нажмите [Монтировать].**

**12** **Дважды щелкните [Setup.exe] в отображаемой папке.**

**13** **Нажмите кнопку [Далее].**

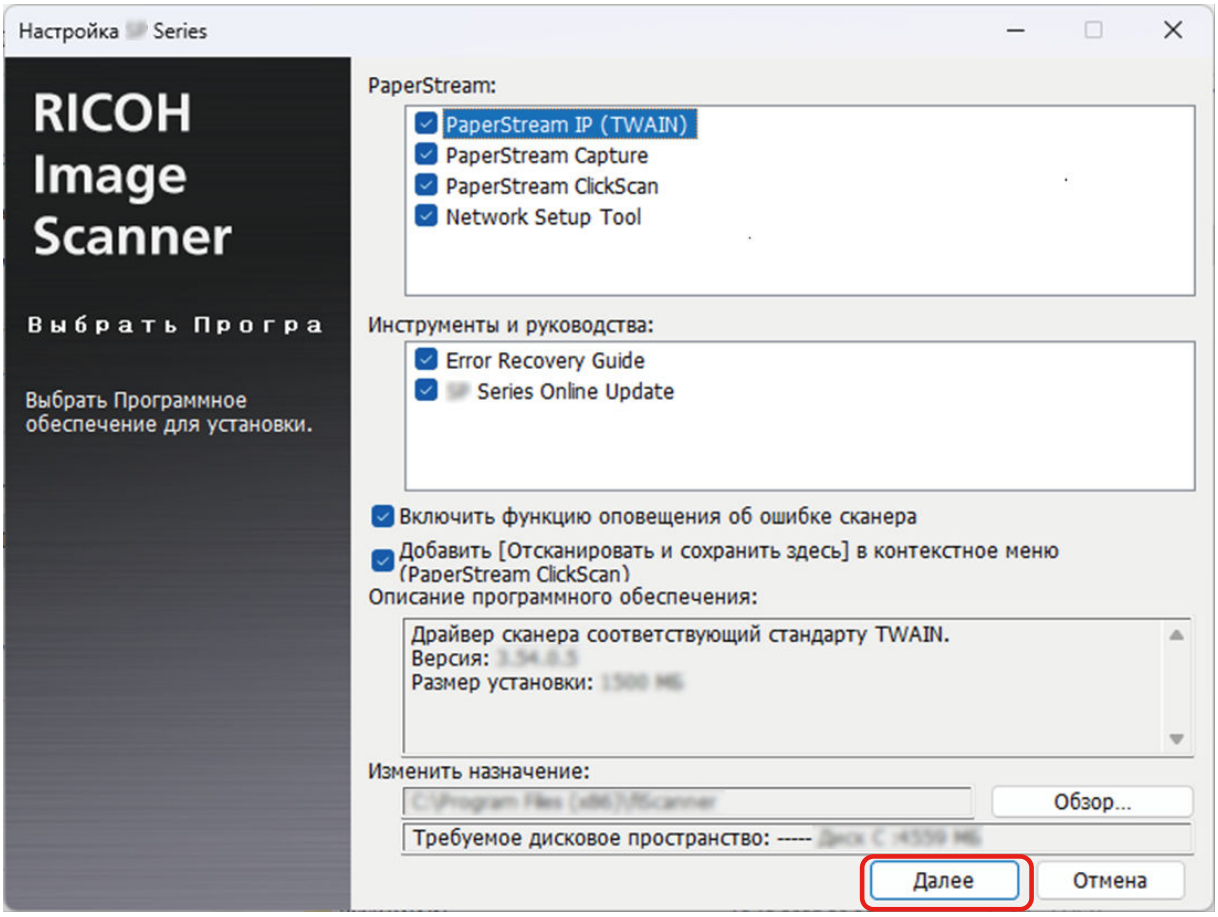


**14** **Установите программное обеспечение, следуя инструкциям, отображенным в окне.**

**15** **Когда появится окно для выбора способа подключения сканера, выберите способ подключения и следуйте инструкциям, отображаемым в окне.**

Для получения подробной информации смотрите справку Network Setup Tool.

- Для Windows 10/Windows Server 2016/Windows Server 2019/Windows Server 2022
  Нажмите [Пуск] меню → [Network Setup Tool] → [Справка Network Setup Tool].
- Для Windows 11/Windows Server 2025
  Щелкните меню [Пуск] → [Все приложения] → [Network Setup Tool] → [Справка Network Setup Tool].

# Как работать со сканером

В данной главе описывается процесс эксплуатации сканера.

## Включение/выключение питания

Метод, в котором питание сканера включается / выключается, может быть задан одним из следующих способов:

- Нажатие кнопки [Power] на сканере
- Если сетевая функция сканера отключена, включение/выключение сканера осуществляется в соответствии с питанием компьютера

➡ Способ включения/выключения сканера [Контроль питания] (страница 336)

В этом разделе описаны операции со сканером при условии, что сканер настроен на включение или выключение нажатием кнопки [Power].

# Как включить питание

**1 Нажмите кнопку [Power] на сканере.**

● fi-8600

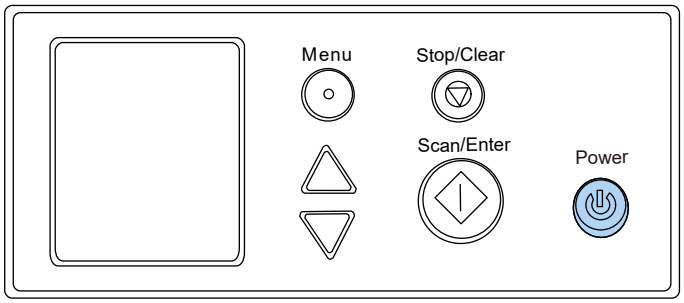


● fi-8700/fi-8700S

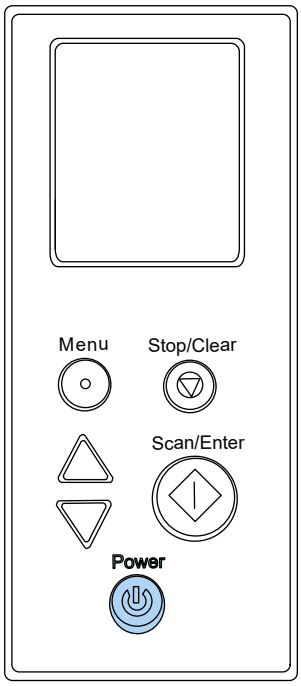


Сканер включится и кнопка [Power] загорится зеленым светом.

Обратите внимание, что следующее окно отображается на ЖК-дисплее во время инициализации.




Когда окно [Готово] отображается на ЖК-дисплее, сканер готов к началу сканирования.

# Как выключить питание

**1 Нажмите кнопку [Power] на сканере и удерживайте не менее 2 секунд.**

- fi-8600

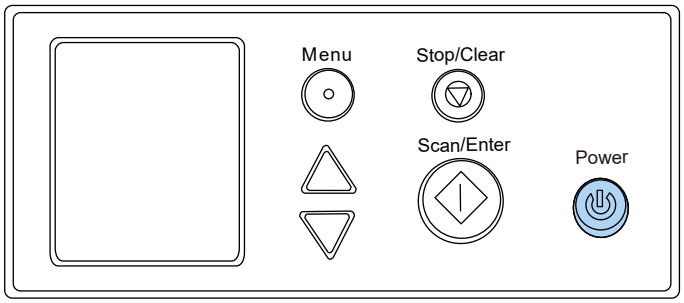


- fi-8700/fi-8700S

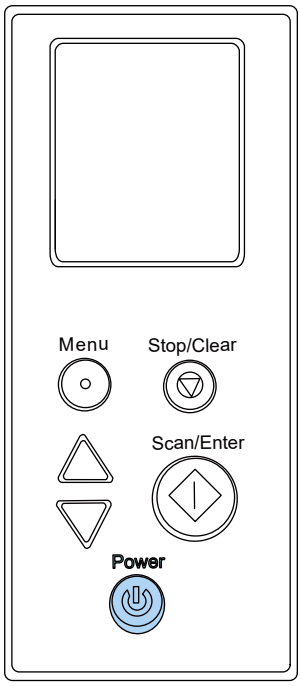


Сканер выключится и кнопка [Power] погаснет.

## Вход и выход из режима экономного энергопотребления

Сканер переходит в режим экономного энергопотребления после бездействия в течение определенного периода времени.
Режим энергосбережения сохраняет низкое потребление питания, когда сканер не используется определенный период времени.
Режим экономного энергопотребления имеет два типа настроек.

- Экономное энергопотребление
  Если сканер оставлен включенным на 10 минут (значение по умолчанию) или более и не используется, он автоматически переходит в режим экономного энергопотребления.
  Когда сканер переходит в режим экономного энергопотребления, ЖК-дисплей выключается.
  Кнопка [Power] мигает зеленым светом.
  Чтобы произвести переключение из режим энергосбережения, выполните одно из следующего:
  - Загрузите документ в лоток бумаги АПД (податчик)
  - Нажмите любую кнопку на сканере
  - Передвиньте переключатель режима подачи сканера
  - Сканируйте документ при помощи приложения сканирования изображения
  - Закройте АПД, когда он открыт
  - Подключите сканер к компьютеру с помощью кабеля USB
  - Доступ к сканеру из программного обеспечения, чтобы изменить параметры
- Автоматическое выключение
  Сканер отключается автоматически, если он не используется в течение определенного времени (значение по умолчанию 20 минут).
  Чтобы автоматически включить питание после его выключения, нажмите кнопку [Power].

➡ Как включить питание (страница 46)

**ВНИМАНИЕ**

- Если в тракте есть документ, сканер может не переходить в режим экономного энергопотребления. Извлеките документы, как описано в При возникновении застревания бумаги (страница 206).
- Если на панели управления отображается одно из следующих условий, сканер не перейдет в режим энергосбережения.
  - Пока выполняется сканирование
  - Пока выполняется подсчет документов в режиме счетчика документа
  - Пока отображается ошибка
  - В режиме очистки
- В зависимости от приложения сканирования изображений сканер может не выключаться даже при установке флажка [Выключить питание через некоторое время].

- Если сканер выключается автоматически во время использования приложения сканирования изображения, выйдите из приложения, а затем включите сканер.

**СОВЕТ**

- Вы можете изменить время ожидания сканера для перехода в режим экономного энергопотребления следующими способами.
  - [23:Энергосбережение] в окне [Меню настроек] на панели управления
    ➡ Порядок использования Меню настроек (страница 112)
  - Software Operation Panel
    ➡ Время ожидания сканера для перехода в режим экономного энергопотребления [Экономное энергопотребление] (страница 331)
- Вы можете предотвратить автоматическое выключение сканера одним из следующих способов.
  - [24:Время выключения питания] в окне [Меню настроек] на панели управления
    ➡ Порядок использования Меню настроек (страница 112)
  - Software Operation Panel
    ➡ Время ожидания сканера для перехода в режим экономного энергопотребления [Экономное энергопотребление] (страница 331)

  Если сканер настроен так, что он не выключается автоматически, его энергопотребление увеличится.

## Открытие / закрытие АПД

В данном разделе дается описание того как открыть и закрыть АПД.

## Как открыть АПД

1 **При использовании fi-8700/fi-8700S убедитесь, что крышка документов закрыта.**
При открытии и закрытии АПД с открытой крышкой документов может произойти ошибка.

2 **Извлеките любые документы из лотка бумаги АПД (податчик).**

3 **Поднимите открывающие рычаги АПД, чтобы открыть АПД.**

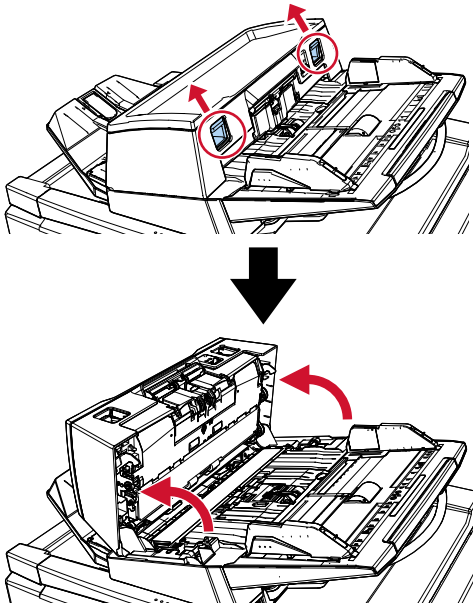

| | |
|---|---|
| ОСТОРОЖНО | Когда АПД открыт, он может случайно закрыться. Будьте осторожны, не прищемите пальцы. |

# Как закрыть АПД

**1** **Удостоверьтесь в том, что посторонние предметы отсутствуют внутри АПД.**

**2** **Закройте АПД.**

Нажмите на центр АПД до фиксации в нужном положении, признаком которой служит щелчок.

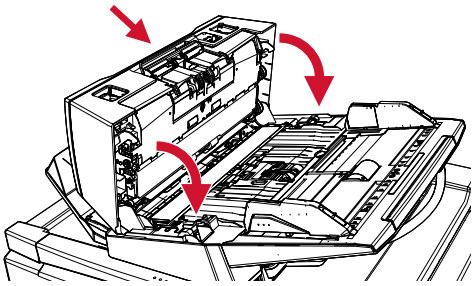

ОСТОРОЖНО

Будьте осторожны, не прищемите пальцы при закрытии АПД.

# Открытие/закрытие крышки документов [fi-8700/fi-8700S]

В данном разделе дается описание того, как открыть и закрыть крышку документов.

## Как открыть крышку документов

1 **Убедитесь, что АПД закрыт.**
При открытии и закрытии АПД с открытой крышкой документов может произойти ошибка.

2 **Возьмитесь за ручку и откройте крышку документов.**

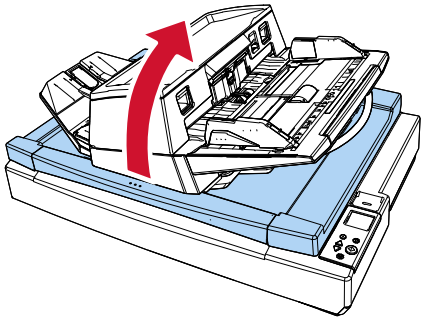

| | |
|---|---|
| ОСТОРОЖНО | Крышка документов не остается открытой в точке, где вы остановили открытие или закрытие. Поэтому следите, чтобы при закрытии крышки документов не прищемить руки. |

# Как закрыть крышку документов

**1 Возьмитесь за ручку и аккуратно закройте крышку документов.**

Прижмите крышку до фиксации в нужном положении с характерным щелчком.

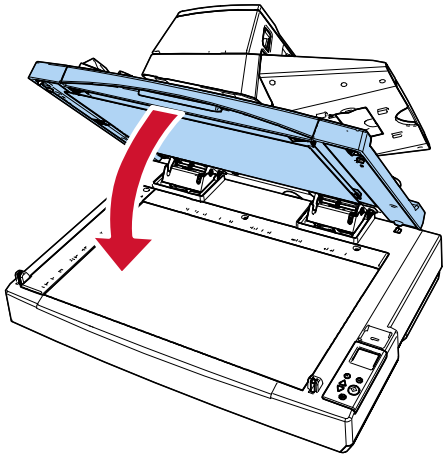

| | |
|---|---|
| ОСТОРОЖНО | Крышка документов не остается открытой в точке, где вы остановили открытие или закрытие. Поэтому следите, чтобы при закрытии крышки документов не прищемить руки. |

# Изменение положения АПД [fi-8700/fi-8700S]

АПД можно переставить, чтобы оно поместилось в более компактное пространство.
Доступными положениями являются следующие:

● Положение 1 (значение по умолчанию)

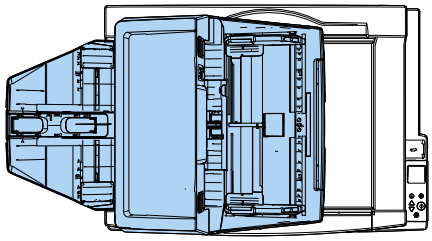

● Положение 2 (тип для экономии места: документы, загруженные справа)

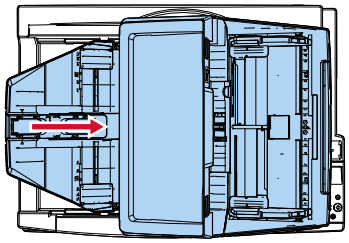

● Положение 3 (тип для экономии места: документы, загруженные слева)

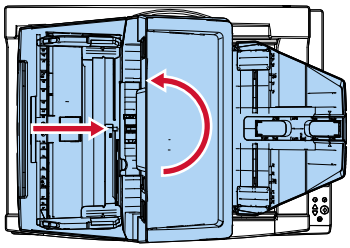

**1 Откройте крышку документов.**

➡ Как открыть крышку документов (страница 53)

**2 Извлеките два винта блокировки АПД и вставьте их в отверстия для хранения винтов.**

АПД зафиксирован после установки винтов блокировки АПД на место. Если винты блокировки АПД удалены, положение АПД можно настроить.




**СОВЕТ**

- Извлеките прижимную подкладку для документов, если винты блокировки АПД сложно извлечь.
- Если прижимная подкладка для документов извлечена, установите прижимную подкладку для документов по следующей процедуре:

  **1** Разместите прижимную подкладку для документов вверху слева на планшете для документов.
  Убедитесь, что выемка на прижимной подкладке для документов расположена правильно.

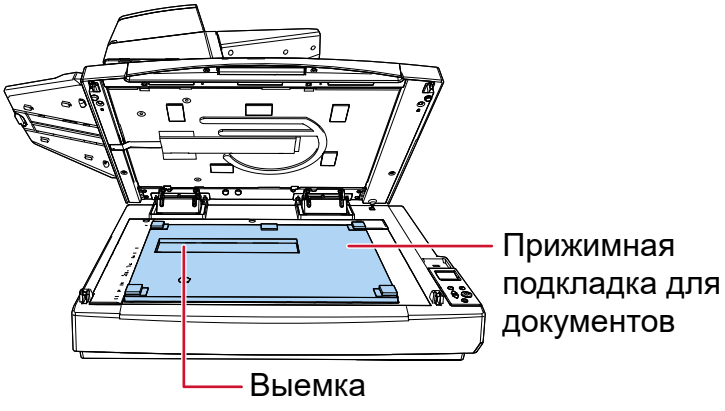

**2** Медленно закройте крышку документов.
При закрытии крышки документов прижимная подкладка для документов прикрепляется к крышке документов.

**3 Медленно закройте крышку документов.**

➡ Как закрыть крышку документов (страница 54)

**4 Вытяните укладчик.**

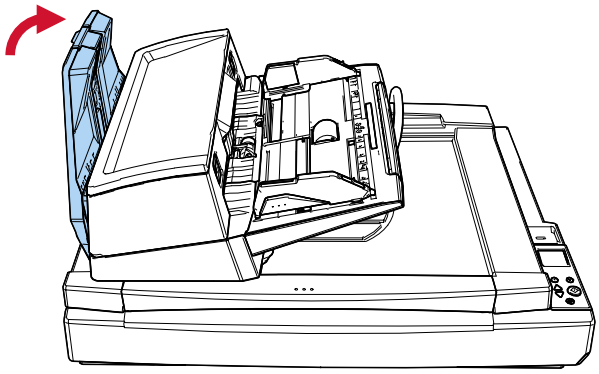

**5 Измените положение АПД.**

Нажмите на центр АПД, чтобы он зафиксировался на месте с характерным щелчком.
Убедитесь, что АПД надежно зафиксирован в нужном положении.

- Изменение положения 1 на положение 2
  Сдвиньте АПД к центру сканера.

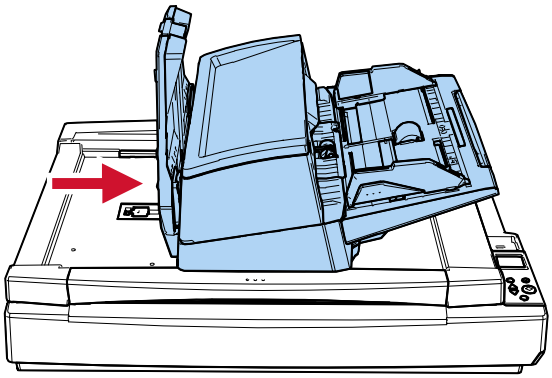

- Изменение положения 1 на положение 3

Сдвиньте АПД к центру сканера, затем поверните против часовой стрелки на 180 градусов.

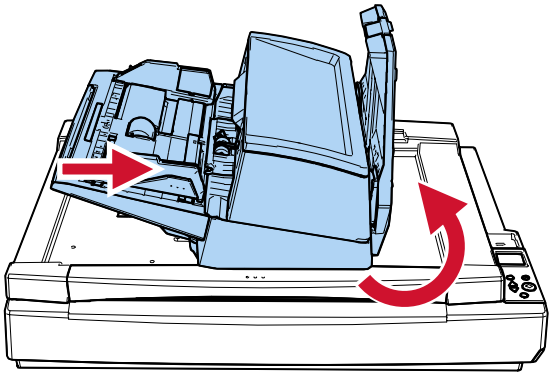

ОСТОРОЖНО

- Будьте осторожны, не прищемите пальцы при перемещении АПД.
- Не поворачивайте АПД более чем на 180 градусов. Вы можете повредить АПД.

**6 Опустите укладчик вниз.**

## Настройка лотка бумаги АПД (податчик)

Документы, загруженные в лоток бумаги АПД (податчик), подаются в АПД по одному при начале сканирования.
При сканировании относительно длинного документа, например формата A4*,* используйте удлинители лотка, как описано ниже, чтобы документ был ровным и подавался плавно.

**1 Удерживайте лоток бумаги АПД (податчик) при вытягивании удлинителя лотка.**

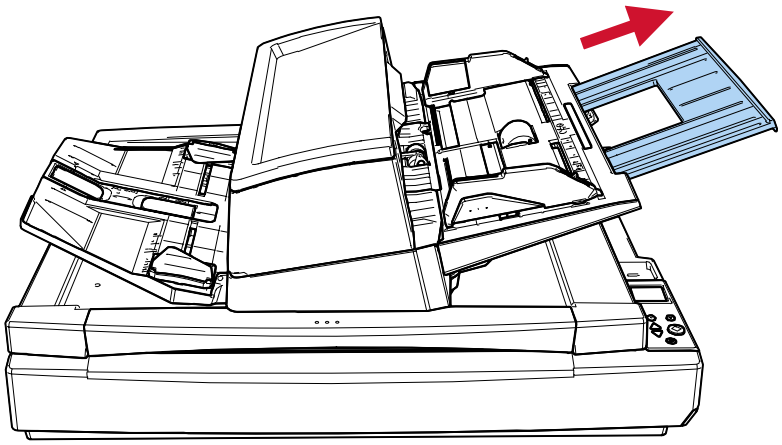

## Установка укладчика

Документы, загруженные в лоток бумаги АПД (податчик), подаются в укладчик по одному во время сканирования.
При сканировании относительно длинного документа, например формата A4, используйте удлинитель укладчика, стопоры и боковые направляющие укладчика, как описано ниже, чтобы документы были ровными и подавались плавно.

**1 Выдвиньте удлинитель укладчика и поднимите стопор.**
Убедитесь, что стопор установлен в положении, по крайней мере равном длине документа.

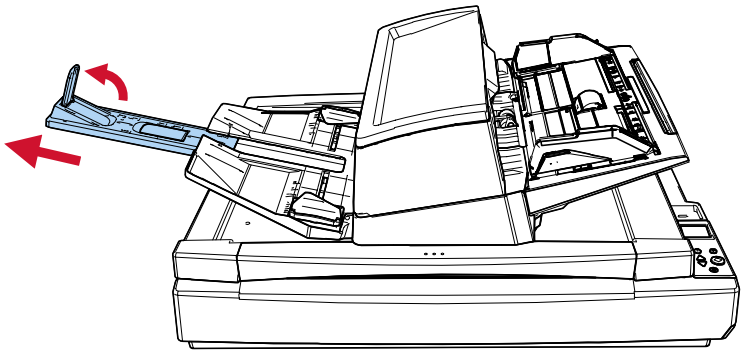

**ВНИМАНИЕ**

- Не держите стопор, чтобы извлечь удлинитель укладчика. Вы можете повредить стопор.
- Не поднимайте стопор более чем на 90 градусов, он может сломаться.

**СОВЕТ**

- При сканировании коротких документов, например визитных карточек, приподнимите правый стопор.
- При сканировании документов длиннее A3 вытащите удлинитель укладчика до конца, не поднимая стопор.
- При сканировании альбомных документов A4/Letter можно приподнять правый стопор и аккуратно уложить извлеченные документы.
- Если извлеченные документы уложены неаккуратно, уменьшите зазор (до примерно 10 мм) между документами и стопором, чтобы выровнять их более аккуратно.

**2 Приподнимите боковые направляющие укладчика и настройте их в соответствии с шириной документов.**

Убедитесь, что расстояние от боковой направляющей укладчика больше ширины документа.

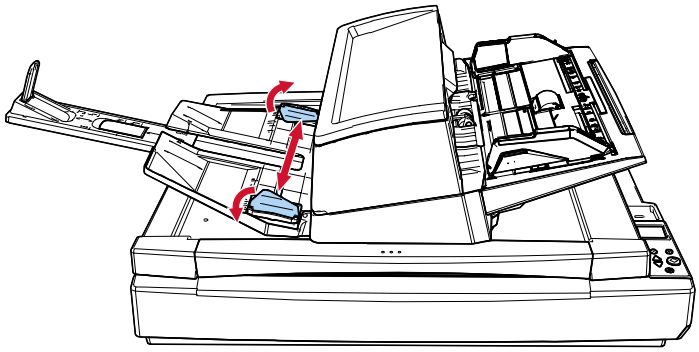

**СОВЕТ**

- Настройте высоту укладчика согласно типу бумаги документа.
  Выберите нижнее положение для обычного использования.
  При сканировании тонкого или свернутого документа выберите верхнее положение.
  При установке верхнего положения количество документов, которое может быть загружено в лоток бумаги АПД (податчик) уменьшается.
  Рекомендуемое число — 100, если вес бумаги 80 г/м$^2$.

  - Нижнее положение (нормальная бумага)

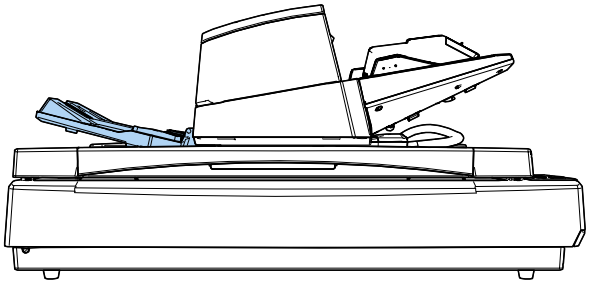

  - Верхнее положение (тонкая или свернутая бумага)

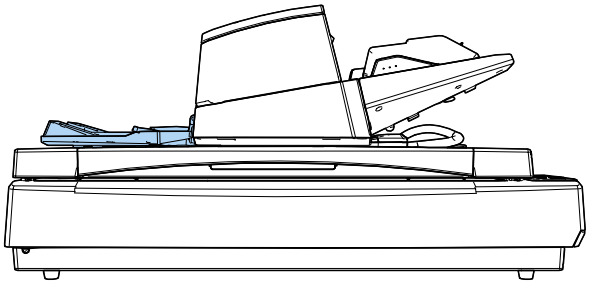

Вы можете легко разместить укладчик в верхнее положение, удерживая обе стороны укладчика и подталкивая его вперед, приподняв его.

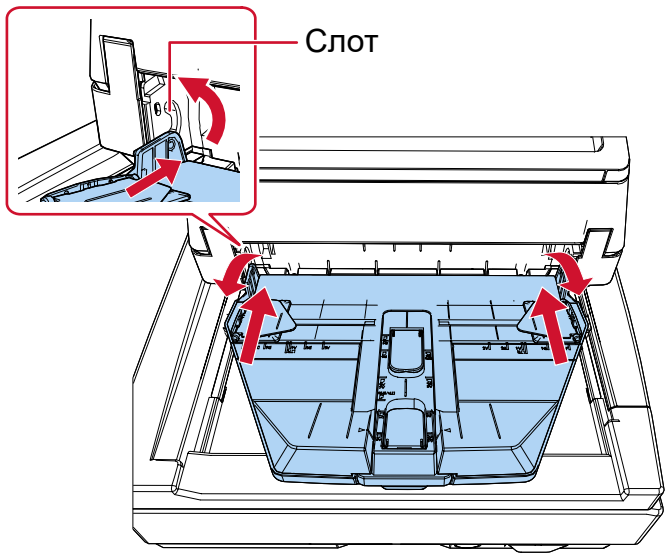


- Замедление скорости извлечения листов предотвращает разбрасывание документов. Скорость извлечения листов может уменьшиться в одном из следующих случаев.
  - [11:Управление укладкой] на экране [Меню настроек] панели управления
    ➡ Порядок использования Меню настроек (страница 112)
  - Software Operation Panel
    ➡ Указание скорости вывода бумаги (Управление укладкой) (страница 318)

# Выполнение основного сканирования

В данной главе описывается выполнение базового сканирования.

**ВНИМАНИЕ**

В зависимости от способа применения сканера используйте только кабель USB для подключения компьютера или только кабель локальной сети LAN для подключения к сетевому устройству. Не используйте оба кабеля одновременно.

Запустите приложение сканирования изображений или на компьютере, подключенном к сканеру, либо нажатием кнопки на сканере, а затем сканируйте документы.

- Подключение по USB
  - Сканировать с помощью компьютера
    - ➡ Начало сканирования из приложения сканирования изображений (страница 64)
  - Сканировать с помощью кнопок сканера
    - ➡ Нажатие кнопки на сканере для запуска приложения сканирования изображений и выполнения сканирования (страница 66)

    Сопутствующее программное обеспечение: Окно свойств сканера в Windows (События)
- Подключение по проводной локальной сети LAN
  - Сканировать с помощью компьютера
    - ➡ Начало сканирования из приложения сканирования изображений (страница 64)

    Сопутствующее программное обеспечение: Инструмент выбора сканера, Настройки сети fi Series
    - ➡ Запуск инструмента выбора сканера (страница 369)
    - ➡ Запуск Настройки сети fi Series (страница 341)
  - Сканировать с помощью кнопок сканера
    - ➡ Нажатие кнопки на сканере для запуска приложения сканирования изображений и выполнения сканирования (страница 66)

    Сопутствующее программное обеспечение: Инструмент выбора сканера, Button Event Manager, Настройки сети fi Series
    - ➡ Запуск инструмента выбора сканера (страница 369)
    - ➡ Как начать Button Event Manager (страница 371)
    - ➡ Запуск Настройки сети fi Series (страница 341)

В зависимости от того, как вы используете сканер, вы можете назначить кнопкам различные настройки. При совместном использовании нескольких методов убедитесь, что нужная настройка включена.

➡ Включение нужной конфигурации кнопок (страница 74)

## Начало сканирования из приложения сканирования изображений

В данном разделе приводится информация об основном порядке сканирования с помощью приложения сканирования изображения на компьютере.
В этом случае драйвер сканера и приложение сканирования изображения с поддержкой драйвера сканера требуется установить на компьютер.

- Драйвер сканера
  - Драйвер PaperStream IP
- Приложение сканирования изображения
  - PaperStream ClickScan
  - PaperStream Capture

Чтобы подключить сканер через проводную сеть, необходимо следующее:

- Network Setup Tool
- Настройки сети fi Series

➡ Краткий обзор приложенного программного обеспечения (страница 32)

➡ Настройки сети (Настройки сети fi Series) (страница 341)

Процедуры сканирования, операции и элементы настройки сканирования несколько отличаются в зависимости от драйвера сканера и приложения сканирования изображений.
Для получения дополнительной информации смотрите справку драйвера сканера и руководство/справку приложения сканирования изображений.

1. **Включите сканер.**

   ➡ Как включить питание (страница 46)

2. **Подключите сканер к компьютеру.**

   - При использовании USB-подключения
     Подключите сканер к компьютеру с помощью кабеля USB.
   - При использовании проводной локальной сети LAN
     Подключите сканер к сети и выберите сканер с помощью Инструмента выбора сканера.

     ➡ Сеть (страница 347)

     ➡ Запуск инструмента настройки IP-адреса (страница 370)
     Если вы не работаете в среде DHCP, вам понадобится Инструмент настройки IP-адреса.

     ➡ Запуск инструмента выбора сканера (страница 369)

3. **Загрузите документ в лоток бумаги АПД (податчик).**

   ➡ Загрузка документов в лоток бумаги АПД (податчик) (страница 77)

4. **Запустите приложение сканирования изображения.**

5. **Выберите драйвер сканера, который будет использоваться при сканировании.**
   Для некоторых приложений сканирования изображения выбор драйвера сканера может не требоваться.

**6 Выберите сканер, который будет использоваться при сканировании.**

Имя сканера зависит от типа драйвера сканера и способа подключения сканера. Для получения дополнительной информации смотрите справку драйвера сканера.

Для некоторых приложений сканирования изображений выбор сканера может не требоваться.

**7 В окне настройки драйвера сканера задайте настройки сканирования.**

Для некоторых приложений сканирования изображения окно настроек драйвера сканера может, не отобразится.

**8 Сканируйте документ при помощи приложения сканирования изображения.**

**ВНИМАНИЕ**

Не выполняйте следующие действия.
Это приведет к остановке сканирования.

- Отключение кабеля USB
- Отключение кабеля локальной сети LAN
- Отключение сети
- Выход из Windows

## Нажатие кнопки на сканере для запуска приложения сканирования изображений и выполнения сканирования

В этом разделе описаны необходимые предварительные настройки и процедура сканирования, когда вы запускаете приложение сканирования изображений на компьютере и выполняете сканирование, нажимая кнопку на сканере.
В этом случае драйвер сканера и приложение сканирования изображения с поддержкой драйвера сканера требуется установить на компьютер.

- Драйвер сканера
  - Драйвер PaperStream IP
- Приложение сканирования изображения
  - PaperStream Capture

Чтобы подключить сканер через проводную сеть, необходимо следующее:

- Network Setup Tool
- Настройки сети fi Series

➡ Краткий обзор приложенного программного обеспечения (страница 32)
➡ Настройки сети (Настройки сети fi Series) (страница 341)

**СОВЕТ**

- Если установлен PaperStream Capture, PaperStream Capture автоматически назначается на кнопку сканера.
- Если установлены PaperStream ClickScan и PaperStream Capture, приложение сканирования изображения, которое запускается при нажатии кнопки [Scan/Enter] на сканере, отличается в зависимости от того, находится ли PaperStream ClickScan на панели задач или нет.
  - Когда оно отображается на панели задач
    PaperStream ClickScan будет запущено.
  - Когда оно не отображается на панели задач
    PaperStream Capture будет запущено.
- Если изменить приложение сканирования изображений, назначенное кнопке сканера, с PaperStream Capture на другое приложение, запустится новое назначенное приложение сканирования изображений.
  Если PaperStream Capture установлен на занятие сканера, измените настройку, чтобы отключить эту функцию.

**1 Включите сканер.**

➡ Как включить питание (страница 46)

**2 Подключите сканер к компьютеру.**

- При использовании USB-подключения
  Подключите сканер к компьютеру с помощью кабеля USB.

- При использовании проводной локальной сети LAN
  Подключите сканер к сети и выберите сканер с помощью Инструмента выбора сканера.

  ➡ Сеть (страница 347)

  ➡ Запуск инструмента настройки IP-адреса (страница 370)
  Если вы не работаете в среде DHCP, вам понадобится Инструмент настройки IP-адреса.

  ➡ Запуск инструмента выбора сканера (страница 369)

**3 Конфигурируйте настройки сканирования в приложении сканирования изображений.**

➡ Начало сканирования из приложения сканирования изображений (страница 64)

**4 На компьютере задайте приложение сканирования изображений, которое будет запускаться при нажатии кнопки на сканере.**

Процедура настройки кнопок зависит от способа подключения сканера.

- При установке подключения с помощью кабеля USB
  Отобразите окно настройки [Устройства и принтеры] для Windows и настройте кнопки в [Свойства сканирования] для сканера.

  ➡ Настройка кнопок в свойствах сканера в Windows (для подключения USB) (страница 71)

- При установке подключения с помощью проводной локальной сети LAN
  Используйте Button Event Manager для настройки кнопки.
  Для получения подробной информации о Button Event Manager смотрите справку Network Setup Tool.

  ➡ Как начать Button Event Manager (страница 371)

**5 При необходимости настройте параметры запускаемого приложения сканирования изображений.**

Для некоторых приложений сканирования изображения может потребоваться задать настройки приложения сканирования изображения.
Чтобы узнать больше, смотрите руководство/справку используемого приложения сканирования изображений.

**6 Загрузите документ в лоток бумаги АПД (податчик).**

➡ Загрузка документов в лоток бумаги АПД (податчик) (страница 77)

**7 Нажмите кнопку на сканере, чтобы начать сканировать**

- Когда приложение сканирования изображения указано для [Scan Button] на шаге 4
  Пока в области индикаторов экрана [Готово] отображается [F00], нажмите кнопку [Scan/Enter].

  **a** Нажмите кнопку [△]/[▽], когда отображается окно [Готово].
  Отобразится экран [Выбор функции].

  **b** Нажмите кнопку [△]/[▽] для выбора [No.00], а затем нажмите кнопку [Stop/Clear].

В области индикации экрана [Готово] отображается [F00].

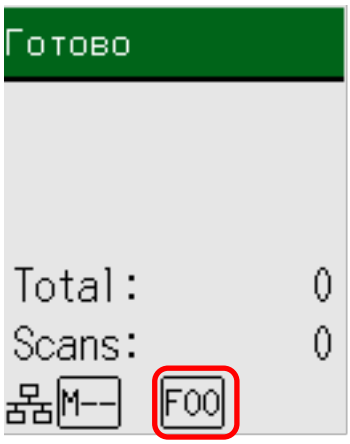


c Нажмите кнопку [Scan/Enter].

- fi-8600

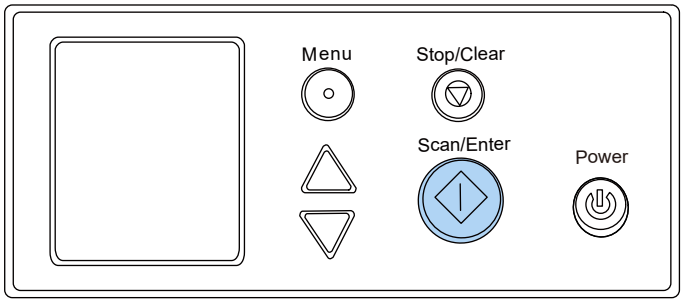


- fi-8700/fi-8700S

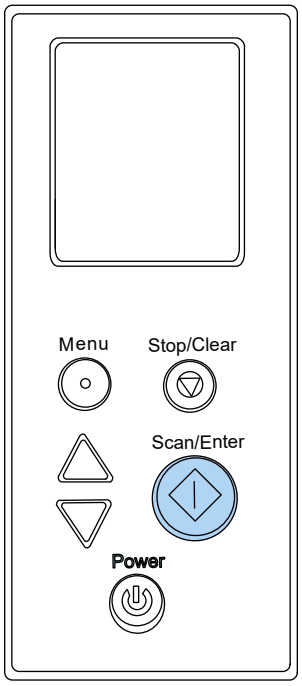

Запустится приложение сканирования изображения, заданное для [Scan Button].

- Если приложение сканирования изображения указано для одной из кнопок [Send to 01] - [Send to 50] в шаге 4
  Пока в области индикации экрана [Готово] отображается любой код от [F01] до [F50], нажмите кнопку [Scan/Enter].
  В качестве примера ниже описана процедура настройки приложения для сканирования изображений для [Send to 02].

  **a** Нажмите кнопку [△]/[▽], когда отображается окно [Готово].
  Отобразится экран [Выбор функции].

  **b** Нажмите кнопку [△]/[▽] для выбора [No.02], а затем нажмите кнопку [Stop/Clear].
  В области индикаторов экрана [Готово] отображается [F02].

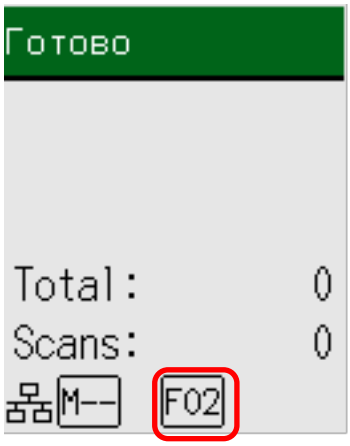


  **c** Нажмите кнопку [Scan/Enter].
  - fi-8600

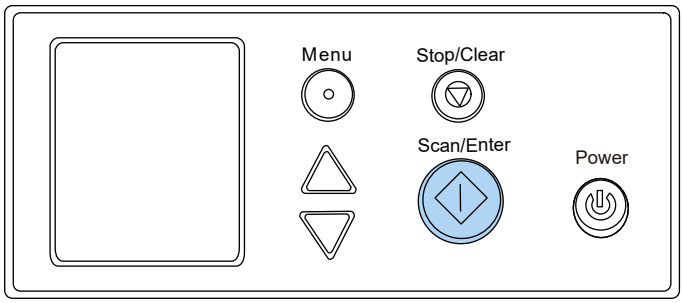

- fi-8700/fi-8700S

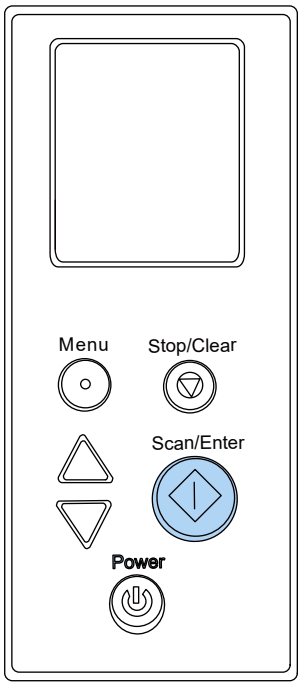


Запустится приложение сканирования изображения, заданное для [Send to 02].

**8 При необходимости сканируйте документы при помощи приложения сканирования изображений.**

**ВНИМАНИЕ**

Не выполняйте следующие действия.
Это приведет к остановке сканирования.

- Отключение кабеля USB
- Отключение кабеля локальной сети LAN
- Отключение сети
- Выход из Windows

**Смотрите также**

Включение нужной конфигурации кнопок (страница 74)

# Настройка кнопок в свойствах сканера в Windows (для подключения USB)

Нажмите кнопку на сканере, чтобы начать сканировать
Укажите приложение сканирования изображений для кнопки на компьютере, которое будет запускаться при нажатии кнопки на сканере.

1 **Включите сканер.**

➡ Как включить питание (страница 46)

2 **Убедитесь, что сканер и компьютер подключены с помощью кабеля USB.**

3 **Отобразите [Настройки] в Windows.**

4 **Нажмите [Bluetooth и устройства].**

5 **Нажмите [Принтеры и сканеры].**

6 **Нажмите [fi-8600], [fi-8700] или [fi-8700S].**

7 **Нажмите [Свойства сканера].**

Отобразится окно [Сканеры и камеры].

8 **Нажмите значок сканера и кнопку [Свойства].**

**ВНИМАНИЕ**

Когда PaperStream ClickScan остается на панели задач, окно свойств сканера не может быть отображено.
Чтобы открыть окно свойств сканера, выйдите из PaperStream ClickScan.

9 **На вкладке [События] выберите кнопку, которую вы хотите настроить, из раскрывающегося списка [Выберите].**

- [Scan Button].
  Настройте действие, которое будет выполняться при нажатии кнопки [Scan/Enter], когда в области индикаторов экрана [Готово] отображается [F00].
- [Send to 01] до [Send to 50]

Настройте действие, которое будет выполняться при нажатии кнопки [Scan/Enter], когда в области индикатора экрана [Готово] отображается любой код от [F01] до [F50].

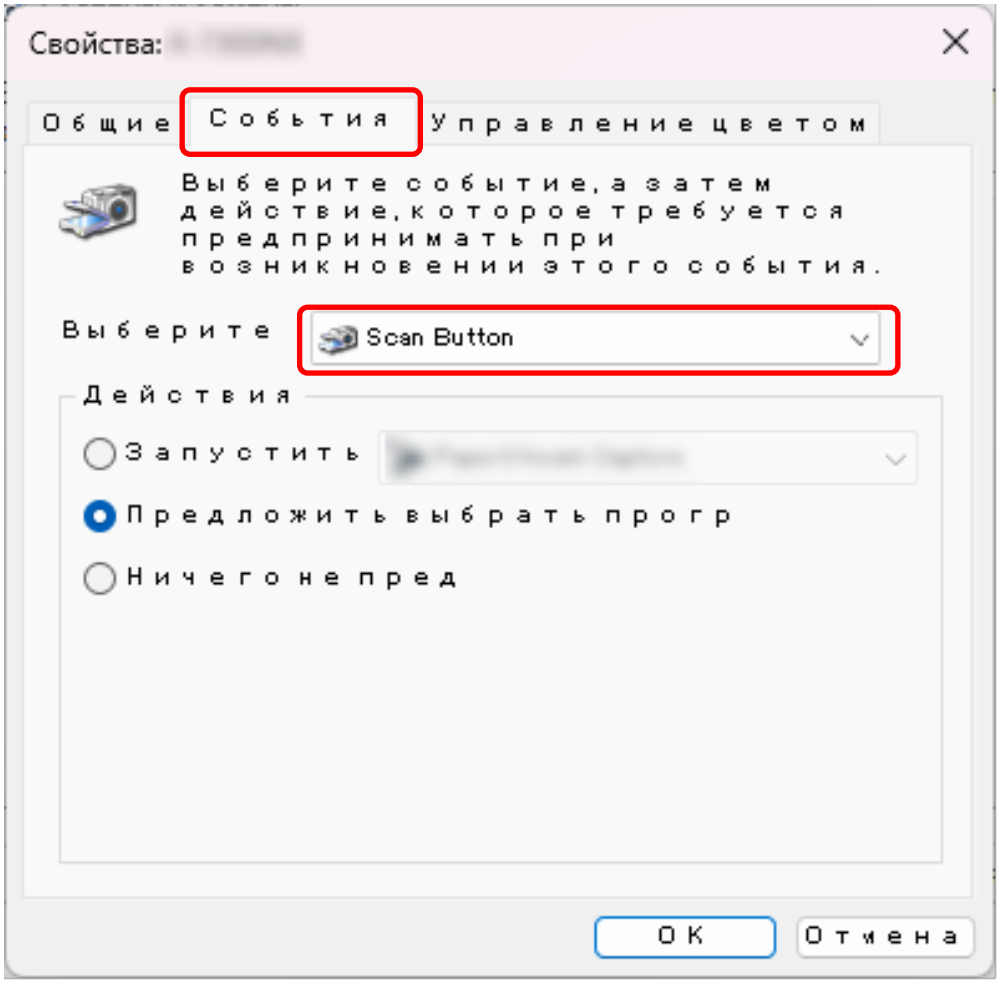


**10 Выберите приложение сканирования изображения для запуска при нажатии кнопки.**

Нажмите [Запустить] и выберите приложение сканирования изображения из списка программ.

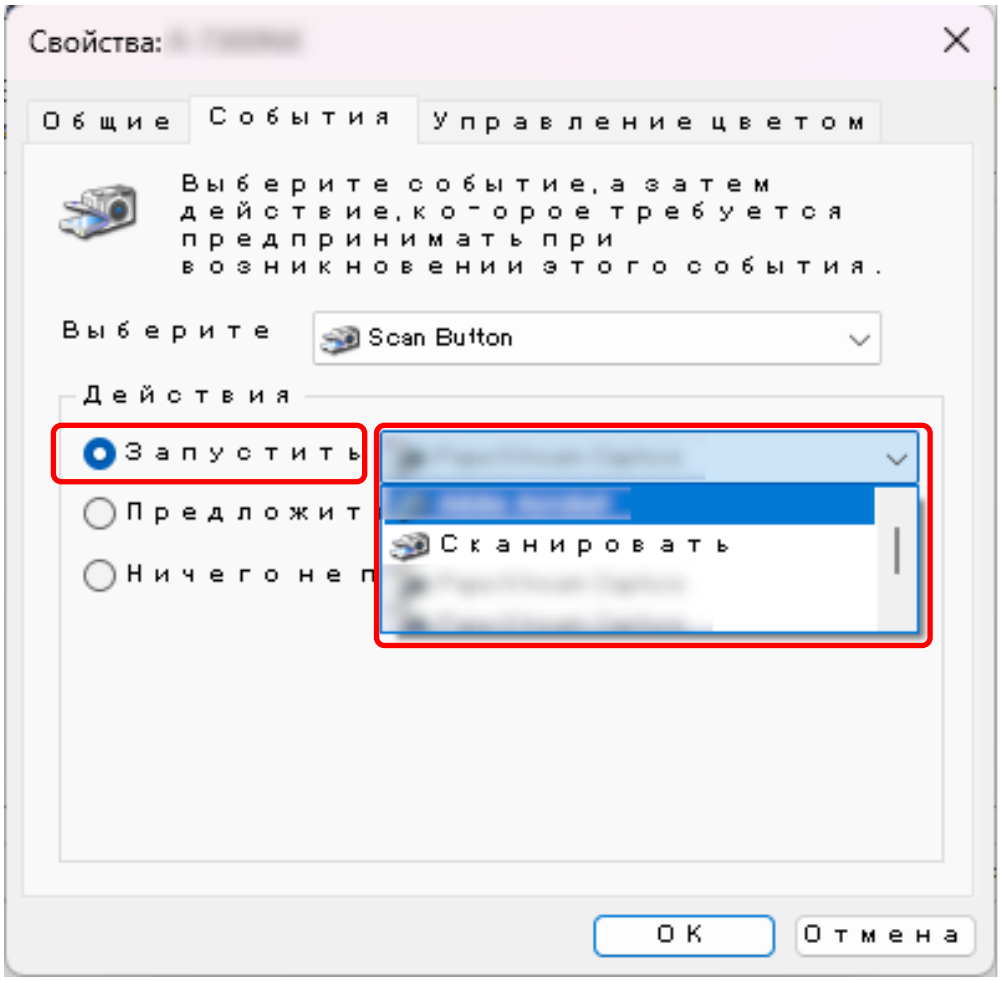


Чтобы настроить несколько кнопок, повторите шаги с 9 по 10.

**11 Нажмите кнопку [OK].**

**Смотрите также**

Включение нужной конфигурации кнопок (страница 74)

## Включение нужной конфигурации кнопок

Если вы настроили кнопку более, чем одним способом, включите только ту конфигурацию, которую вы хотите использовать, и отключите остальные.

| Способ подключения сканера | Желаемая конфигурация кнопок | Другие конфигурации отключения |
|---|---|---|
| USB | ● Окно свойств сканера в Windows (События) Настройка операций над событиями | ● Button Event Manager Снимите флажок [Событие кнопки просмотра] |
| Проводная локальная сеть LAN | ● Button Event Manager Установите флажок [Событие кнопки просмотра] (*1) | Нет |

***1:**При использовании проводной сети не устанавливайте флажок [Событие кнопки просмотра] одновременно на нескольких компьютерах для одного и того же сканера.

**СОВЕТ**

- Если установлен PaperStream Capture, PaperStream Capture автоматически назначается на кнопку сканера.
- Если установлены PaperStream ClickScan и PaperStream Capture, приложение сканирования изображения, которое запускается при нажатии кнопки [Scan/Enter] на сканере, отличается в зависимости от того, находится ли PaperStream ClickScan на панели задач или нет.
  - Когда оно отображается на панели задач
    PaperStream ClickScan будет запущено.
  - Когда оно не отображается на панели задач
    PaperStream Capture будет запущено.
- Если изменить приложение сканирования изображений, назначенное кнопке сканера, с PaperStream Capture на другое приложение, запустится новое назначенное приложение сканирования изображений.
  Если PaperStream Capture установлен на занятие сканера, измените настройку, чтобы отключить эту функцию.

# Как загрузить документы

В данной главе описывается, как загрузить документы в сканер.

## Загрузка документов в лоток бумаги АПД (податчик)

В данной главе описывается, как загрузить обычную бумагу.

## Подготовка документов к загрузке в лоток бумаги АПД (податчик)

**1 Проверьте документы.**

**a Проверьте размер и качество бумаги, которую можно сканировать с помощью сканера.**

➡ Документы для сканирования (страница 85)

**b Убедитесь, что загружаемые документы имеют одну ширину.**
Способы загрузки документов отличаются в зависимости от того, имеют ли они одинаковую ширину или нет.
Если ширина документов различна, смотрите Условия для сканирования смешанного пакета (страница 96) или Сканирование документов разной ширины (страница 141).

**c Проверьте число листов.**
Количество листов, которое можно загрузить, указано ниже:

- Документы размером A4/Letter или меньше

  Можно загрузить до 300 листов (плотность бумаги 80 г/м$^2$ и толщина стопки документов до 30 мм)

- Документы больше размера A4 / Letter

  Можно загрузить до 100 листов (плотность бумаги 80 г/м$^2$ и толщина стопки документов до 10 мм)

➡ Вместимость загрузки (страница 91)

**2 Пролистайте документы.**

**a Извлеките стопку документов в соответствии с толщиной, указанной в следующих рекомендациях:**

- Документы размером A4/Letter или меньше
  30 мм или менее
- Документы больше размера A4 / Letter
  10 мм или менее

**b Держите оба конца документов и пролистайте их несколько раз.**

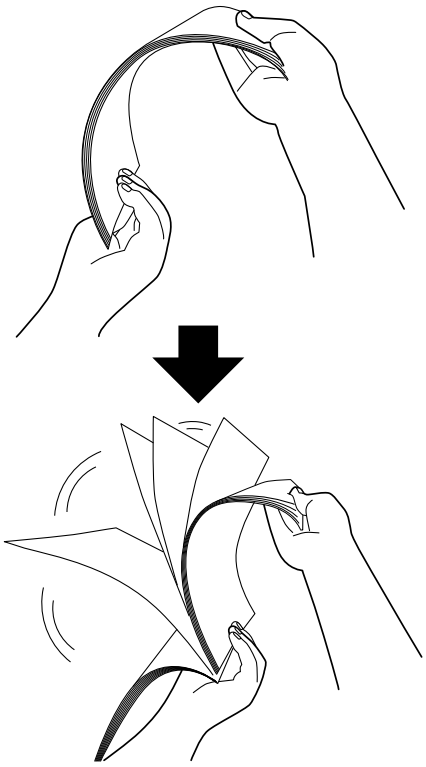

**c Поворачивая документы на 90 градусов, пролистывайте их с каждого края.**

**d Выполните шаги от a до c для всех документов.**

**e Выровняйте верх документов.**

# Загрузка документов в лоток бумаги АПД (податчик)

Существует два способа загрузки документов.

- Как загружать документы в центр лотка бумаги АПД (податчик) (страница 77)
  Данный способ в основном используется, когда документы одинакового размера.
- Как загружать документы, выровненные по любой из сторон лотка бумаги АПД (податчик) (страница 79)
  Данный способ в основном используется, когда документы разного размера, или когда необходимо переместить центр документов.

**ВНИМАНИЕ**

Обратите внимание, что для обнаружения мульти подачи применяются другие условия при задании документов слева или справа от загрузочного лотка.

# Как загружать документы в центр лотка бумаги АПД (податчик)

**1 Отрегулируйте лоток бумаги АПД (податчик) в соответствии с длиной документов.**

➡ Настройка лотка бумаги АПД (податчик) (страница 59)

**2 Выровняйте укладчик по ширине документов.**

➡ Установка укладчика (страница 60)

**3 Загрузите документы в лоток бумаги АПД (податчик) так, чтобы сканируемая сторона была обращена вниз.**

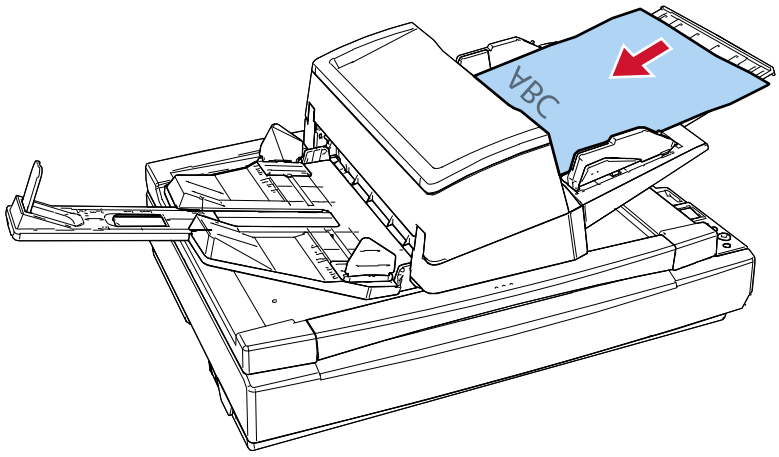


**ВНИМАНИЕ**

- Удалите все бумажные скобки и скрепки.
- Уменьшите число документов, если документы не подаются в сканер или подаются документы с наложением.

**4 Выровняйте боковые направляющие по ширине документов.**

Переместите боковые направляющие, удерживая их кнопки, чтобы не было зазора между боковыми направляющими и документами.
Если есть зазор между боковыми направляющими и документами, документы могут подаваться перекошено.

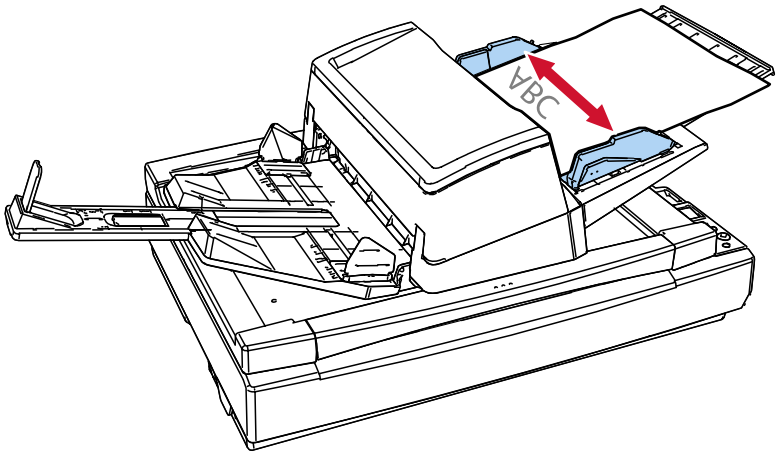

# Как загружать документы, выровненные по любой из сторон лотка бумаги АПД (податчик)

**1 Отрегулируйте лоток бумаги АПД (податчик) в соответствии с длиной документов.**

➡ Настройка лотка бумаги АПД (податчик) (страница 59)

**2 Выровняйте укладчик по ширине документов.**

➡ Установка укладчика (страница 60)

**3 Сдвиньте боковые направляющие в крайние положения.**

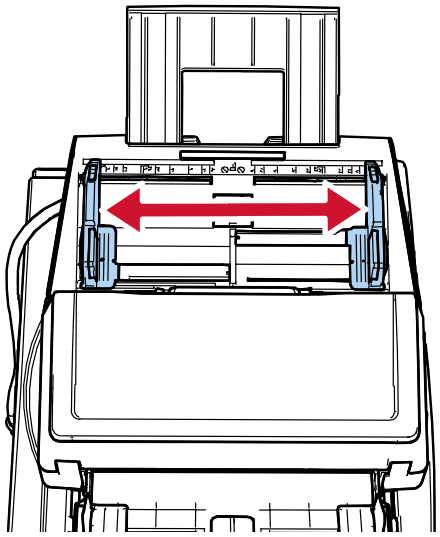

**4 Загрузите документы в лоток бумаги АПД (податчик) так, чтобы самый узкий документ помещался в пределах ширины подбирающего валика, а сканируемая сторона была обращена вниз.**

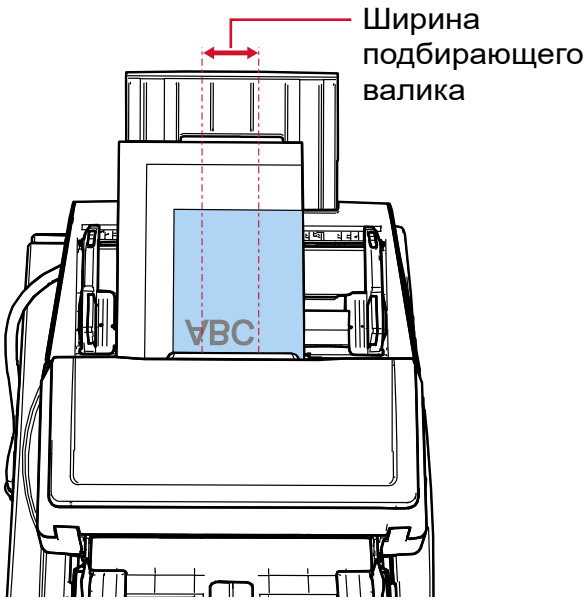

**ВНИМАНИЕ**

- Удалите все бумажные скобки и скрепки.
- Уменьшите число документов, если документы не подаются в сканер или подаются документы с наложением.
- Загрузите все документы так, чтобы они полностью располагались под обоим подбирающими валиками. Не расположенные под обоими подбирающими валиками документы подаваться не будут.

- Хороший пример

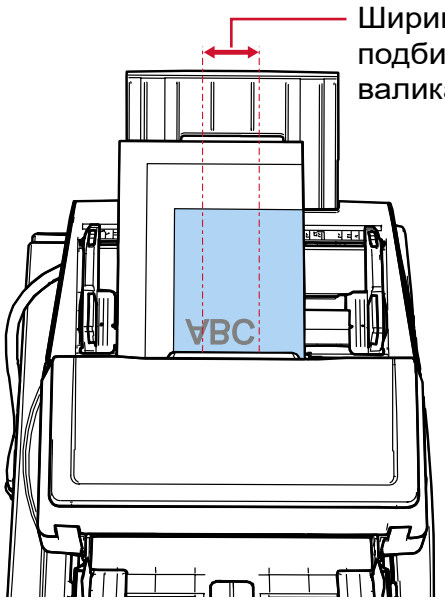


**Правильно**

- Плохой пример

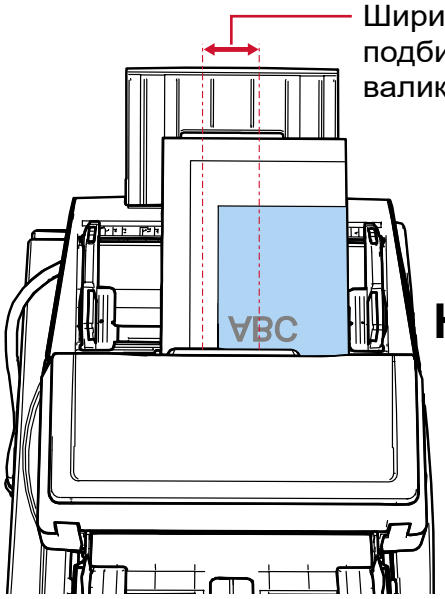


**Неправильно**

**5 Выровняйте боковые направляющие по ширине документов.**

Переместите боковые направляющие, удерживая их кнопки, чтобы не было зазора между боковыми направляющими и самым широким документом.

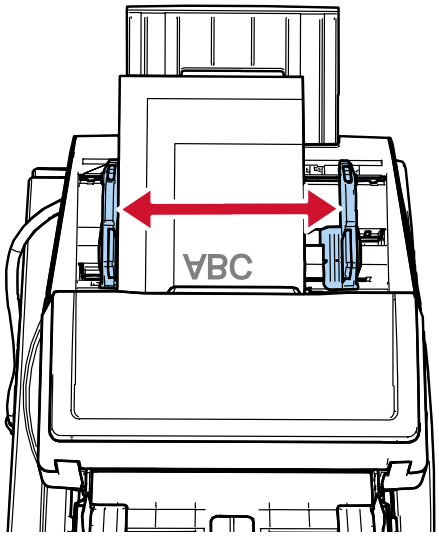


**6 Заблокируйте одну боковую направляющую.**

Сдвиньте замок боковой направляющей на левой боковой направляющей в направлении красной стрелки, чтобы зафиксировать боковую направляющую.

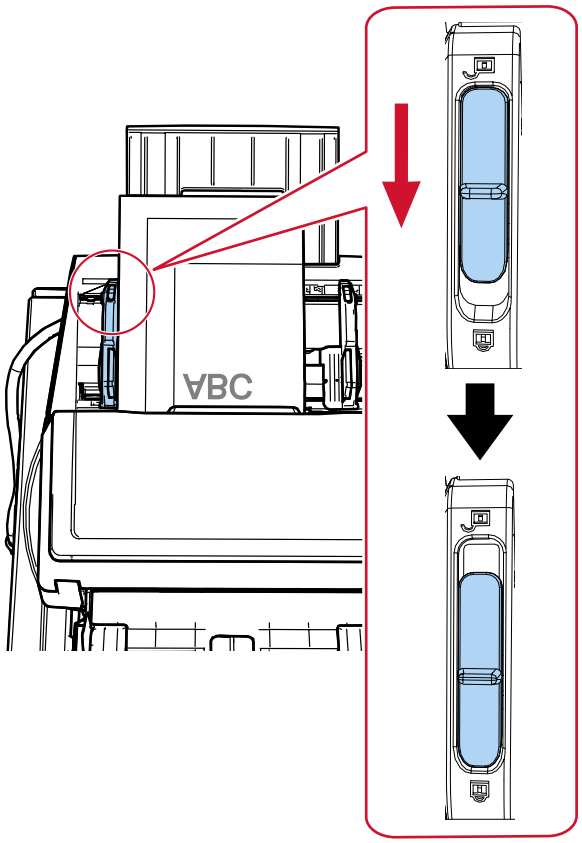

**7 Установите другую боковую направляющую в нужное положение, удерживая нажатой кнопку боковой направляющей.**

Переместите правую боковую направляющую, чтобы не было зазора между боковой направляющей и документами.

Если есть зазор между боковыми направляющими и документами, документы могут подаваться перекошено.

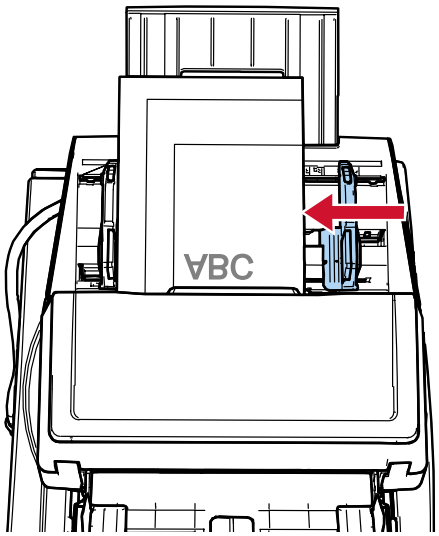


**СОВЕТ**

Чтобы разблокировать боковую направляющую, выполните шаги ниже.

1 Сдвиньте замок боковой направляющей на зафиксированной боковой направляющей в направлении, указанном красной стрелкой.

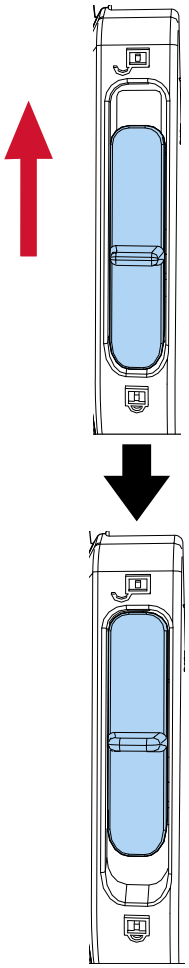

2 Удерживайте обе боковые направляющие и, удерживая нажатыми кнопки боковых направляющих, сдвиньте их внутрь, пока они не сойдутся в центре.

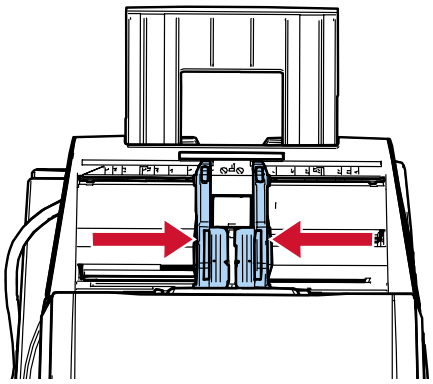

3 Отпустите боковые направляющие.
Обе боковые направляющие будут перемещаться одновременно.

## Размещение документа на планшете [fi-8700/fi-8700S]

**1** **Откройте крышку документов.**

➡ Как открыть крышку документов (страница 53)

**2** **Поместите документ на планшет для документов.**

Поместите документ лицевой стороной вниз, чтобы выровнять левый верхний угол с опорной точкой.




**ВНИМАНИЕ**

Обратите внимание, что свернутые или сложенные документы могут создавать небольшой зазор между документов и планшетом для документов, вызывая размытие сканированного изображения.

**3** **Медленно закройте крышку документов.**

➡ Как закрыть крышку документов (страница 54)

**СОВЕТ**

- Документ можно сканировать с открытой крышкой документов.

  ➡ Сканирование документов на планшете при открытой крышке документа [fi-8700/fi-8700S] (страница 162)

- Для сканирования документов на черном фоне используйте дополнительную черную прижимную подкладку для документов (продается отдельно).

  ➡ Параметры сканера (страница 363)

# Документы для сканирования

## Размер бумаги

Следующие размеры бумаги могут быть сканированы:

| | | |
|---|---|---|
| **АПД** | Максимальный размер (ширина × длина) (*1) | 304,8 × 431,8 мм |
| | Минимальный размер (ширина × длина) | 50,8 × 69,0 мм |
| **Планшет [fi-8700/fi-8700S]** | Максимальный размер (ширина × длина) | 304,8 × 457,2 мм |

***1:** В зависимости от драйвера сканера или настроек сканирования в приложении сканирования изображений, возможно, возникнет недостаток памяти для выполнения сканирования.
Сканирование длинной страницы поддерживает документы длиной до 5588 мм, когда разрешение задано на 200 т/д или менее.
Обратите внимание, что разрешение должно быть задано на следующее значение dpi в зависимости от размера документа.

- Длина превышает 863 мм, но не превышает 2700 мм
  600 dpi или менее
- Длина превышает 2700 мм, но не превышает 4064 мм
  400 dpi или менее
- Длина превышает 4064 мм, но не превышает 5461 мм
  300 dpi или менее
- Длина превышает 5461 мм, но не превышает 5588 мм
  200 dpi или менее

При сканировании документа с длинной страницей через подключение по USB и разделении сканированного изображения на несколько страниц можно сканировать документ до 200 м.

## Тип документа

Типы документов (типы бумаги):

- Бумага, не содержащая древесной массы
- Бумага на древесной основе
- Бумага PPC (переработанная бумага)
- Пластиковая карточка

При сканировании документа типа, отличного от указанного выше, выполните сначала тестирование этого же типа документа (бумаги) для проверки возможности сканирования.

## Вес бумаги (толщина)

Документы следующего веса (плотности) бумаги могут быть сканированы с помощью АПД:

- от 20 до 413 г/м$^2$
- от 27 до 413 г/м$^2$ для размера больше A4/Letter
- от 128 до 209 г/м$^2$ для размера A8
- 1,4 мм или менее для пластиковых карт (можно использовать карты с тиснением (поддержка типа ISO7810 ID-1))

## Документы, сканирование которых может закончиться ошибкой

Сканирование следующих типов документов с помощью АПД может закончиться ошибкой:

- Документы нестандартной толщины (такие как конверты и документы с приложениями)
- Мятые или скрученные документы
- Перегнутые или разорванные документы
- Калька
- Бумага с покрытием
- Копировальная бумага
- Светочувствительная бумага
- Перфорированные документы
- Документы, которые не являются квадратной или прямоугольной формы
- Очень тонкая бумага/Очень толстая бумага
- Фотографии (фотографическая бумага)

> **СОВЕТ**
>
> Документы, сканирование которых может завершиться ошибкой, можно сканировать с использованием несущего листа.
> Мятые, скрученные или сложенные документы также можно сканировать путем выпрямления складок и загибов на документах.

## Документы, которые запрещено сканировать

Следующие типы документов запрещается сканировать с помощью АПД:

- Документы, скрепленные скрепками или скобками
- Документы с невысохшими чернилами
- Документы размером менее 50,8 × 69 мм
- Документы шире, чем 304,8 мм
- Документы, отличные от бумаги/пластиковых карточек (ткань, металлическая фольга, пленка OHP (прозрачная пленка))

● Важные документы, например сертификаты и банковские чеки, которые нельзя повреждать

**ВНИМАНИЕ**

Так как бумага с безугольным копировальным слоем содержит химические вещества, которые могут привести в негодность валики, например, валик прерывания, может произойти сбой сканера.

# Заметки о документах и пластиковых картах

- **Примечания к документам**

  В зависимости от документов для сканирования обратите внимание на следующее.

  - Так как бумага с безугольным копировальным слоем содержит химические составляющие, которые могут повредить валики, например валик прерывания и подбирающий валик, обратите внимание на следующее:

    - Чистка
      Если замятие бумаги возникают часто, чистите валик прерывания и подбирающий валик.

      ➡ Ежедневный уход (страница 174)

    - Замена расходных материалов
      Срок годности валика прерывания и подбирающего валика может истечь быстрее по сравнению со сканированием бумаги, не содержащей древесину.

  - При сканировании бумаги, содержащей древесину, срок годности валика прерывания и подбирающего валика может истечь быстрее по сравнению с тем, когда сканируется бумага, не содержащая древесину.
  - Валик прерывания и подбирающий валик могут быть повреждены, когда фото/наклейки на документах касаются этих частей во время сканирования.
  - Поверхность документа может быть повреждена, когда сканируется глянцевая бумага, например фотографии.
    Для документов, которые легко повредить, используйте дополнительный несущий лист.
  - Свет светодиода может ярко отразится при сканировании глянцевой бумаги.
  - При сканировании полупрозрачных документов увеличьте [Яркость] в драйвере, чтобы предотвратить проступание.
  - При сканировании документов, написанных карандашом, на документе могут появиться черные полосы, что может привести к ошибкам подачи.
    Очищайте валики чаще.

    ➡ Ежедневный уход (страница 174)
  - Если документы не подаются или подаются с наложением, а также часто застревают, смотрите Устранение неполадок (страница 230).
  - При сканировании документов с помощью АПД все документы должны быть ровными на кромке подачи.

Проверьте, чтобы не было скручиваний на кромке подачи и что документы находятся в следующем диапазоне.

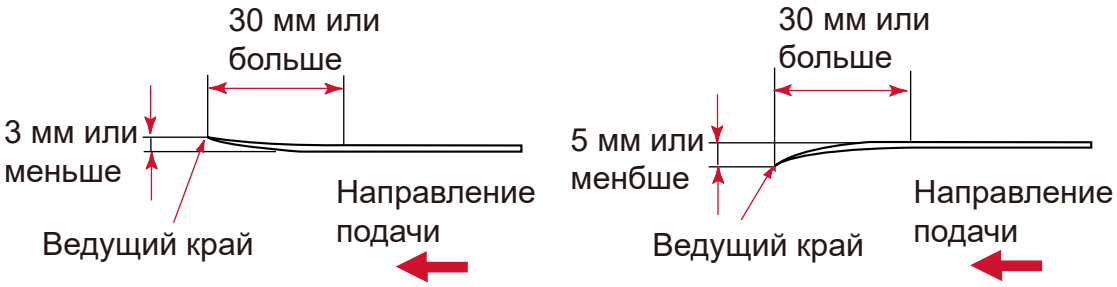


- **Примечания к пластиковым карточкам**

Когда сканируются пластиковые карточки, обратите внимание на следующее.

- Перед сканированием убедитесь, что вы используете карточку со следующими характеристиками, и что карточка может быть подана.
  - Тип: Соответствие типу ISO7810 ID-1
  - Размер: 85,6 × 53,98 мм
  - Толщина: 1,4 мм или менее (можно использовать карты с тиснением)
  - Материал: PVC (Поливиниловый хлорид) или PVCA (Поливиниловый хлорид ацетат)
- При сканировании пластиковых карточек из АПД в лоток бумаги АПД (податчик) можно загружать до 3 карточек.
  Обратите внимание на то, что можно загрузить только одну карточку за один раз, если пластиковая карточка с тиснением.

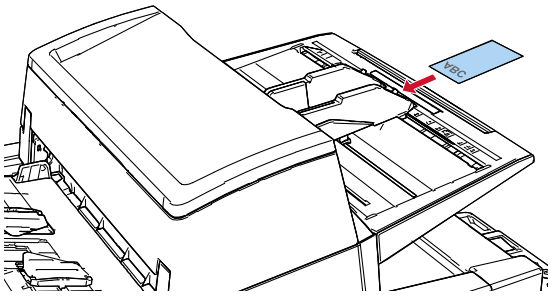

- Пластиковые карты следует загружать вертикально.
- Рекомендуется загружать пластиковые карты в лоток АПД лицевой стороной вниз.
- Твердые карты могут подаваться неверно.
- Если поверхность карты загрязнена жирными отпечатками (отпечатки пальцев), выполните сканирование после удаления грязи.
- Пластиковые карты нельзя сканировать, когда подключено впечатывающее устройство.
- Сканирование толстых документов, таких как пластиковые карточки, будет ошибочно распознано как документы с наложением.
  В этом случае укажите одну из следующих настроек, а затем сканируйте еще раз.
  - Отключите обнаружение некоторых шаблонов наложения.

- Отключите настройку для обнаружения наложения документов с помощью ультразвукового датчика.
- Сканируйте с помощью режима сканирования вручную по одной странице.

# Вместимость загрузки

Число листов, которое можно загрузить в лоток АПД (податчик), определяется размером и весом бумаги.
Смотрите график ниже.

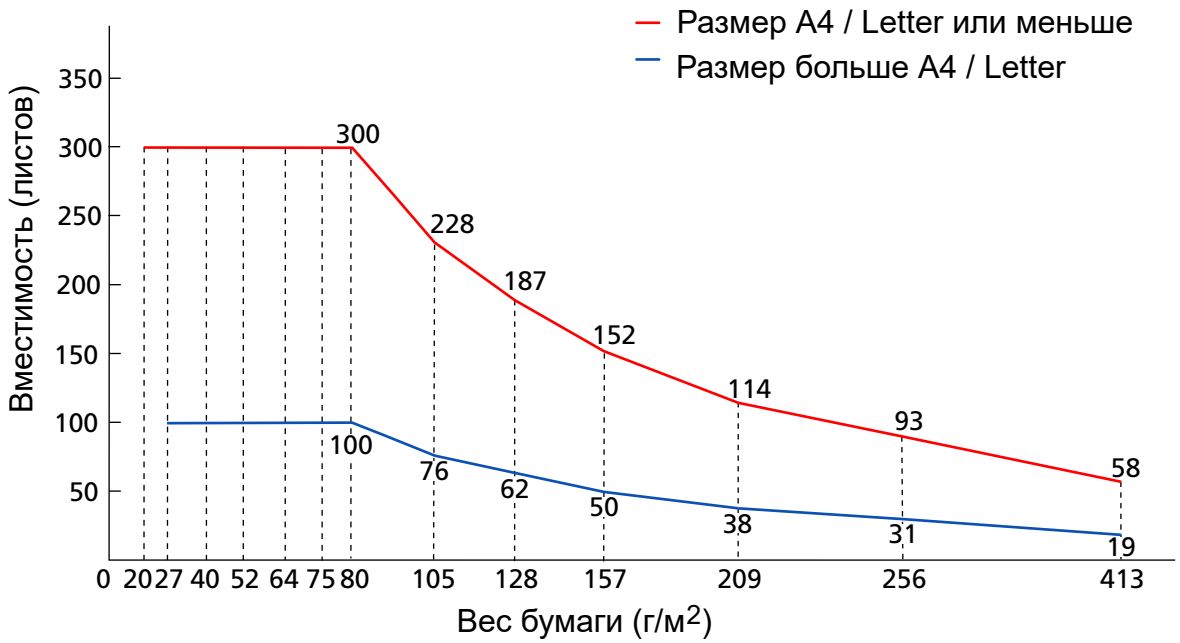


| **Модуль** | г/м$^2$ | фунты | кг |
|---|---|---|---|
| **Преобразование** | 20 | 5,3 | 17 |
| | 27 | 7,2 | 23 |
| | 40 | 11 | 34,5 |
| | 52 | 14 | 45 |
| | 64 | 17 | 55 |
| | 75 | 20 | 65 |
| | 80 | 21 | 69 |
| | 105 | 28 | 90 |
| | 128 | 34 | 110 |
| | 157 | 42 | 135 |
| | 209 | 56 | 180 |
| | 256 | 68 | 220 |
| | 413 | 110 | 355 |

## Область, которую нельзя перфорировать

Ошибка может возникнуть, когда существуют перфорированные отверстия в области, окрашенной светло-синим цветом на рисунке ниже.
Вышеуказанное условие, применяется, когда документ загружен в центральной точке между подбирающими валиками.
Используйте планшет [fi-8700/fi-8700S] для сканирования таких документов.

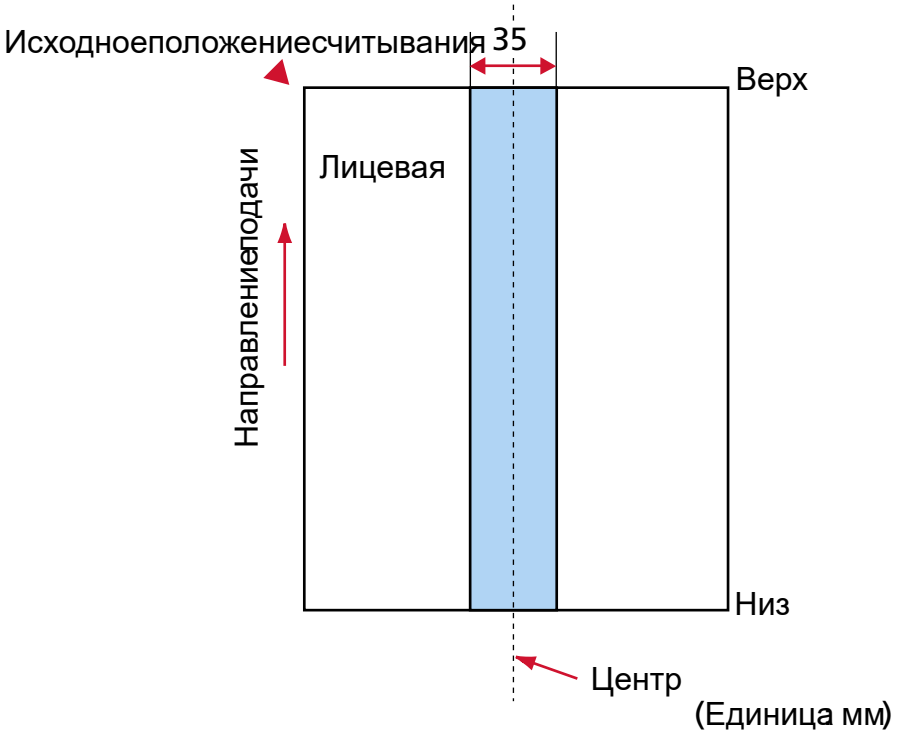


**СОВЕТ**

Если есть какие-либо отверстия в ширину 35 мм центральной колонки, можно сдвинуть документ влево или вправо во избежание ошибки.

## Загрузка документов с вкладкой индекса или непрямоугольных документов

Для сканирования документов с вкладкой индекса или непрямоугольных документов разместите их так, чтобы их подача осуществлялась свободно.

**Хороший пример**

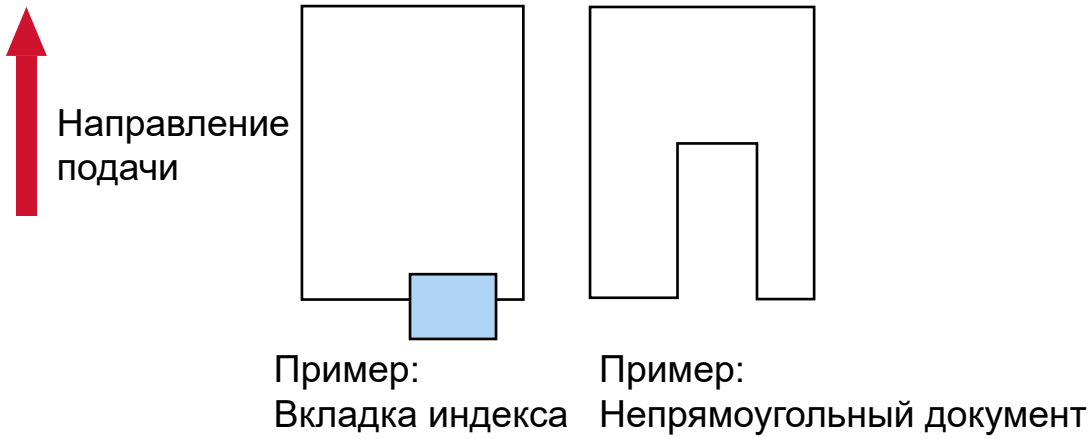


**Плохой пример**

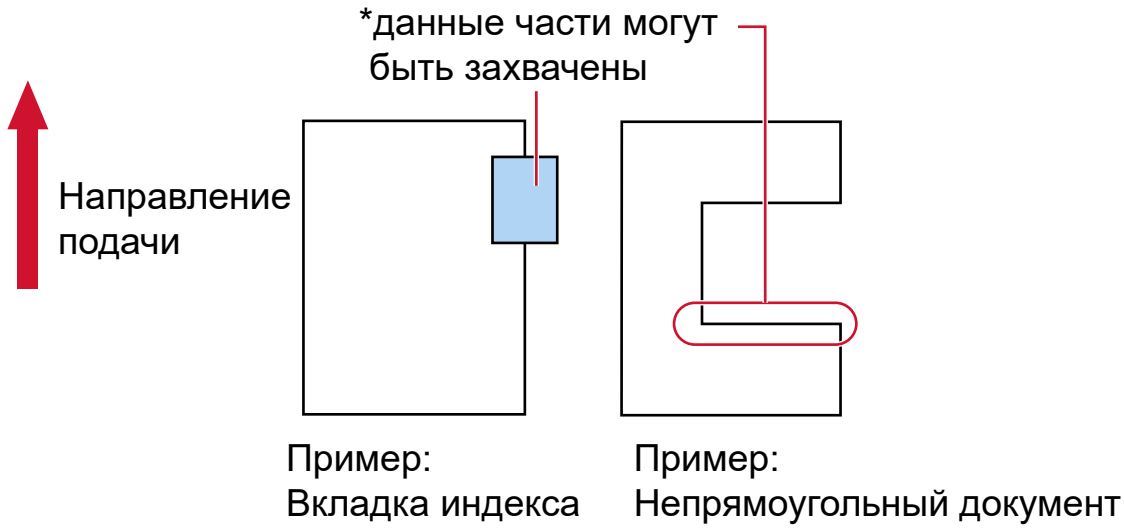


**ВНИМАНИЕ**

При выполнении сканирования, как показано на плохом примере выше, указанные участки могут зацепиться при подаче. Это может привести к застреванию бумаги или разрыву документа.

# Условия, требующиеся для точного обнаружения документов с наложением (мульти-подача)

Мульти-подача — это ошибка, при которой два и более листа накладываются и подаются одновременно.
Наложение документов обнаруживается ультразвуковым датчиком или по разнице в длине документов.
Для загруженных документов требуются следующие условия с целью правильного обнаружения документов с наложением.
Вышеуказанное условие, применяется, когда документ загружен в центральной точке между подбирающими валиками.

**Обнаружение документов с наложением с помощью ультразвукового датчика**

- Вес бумаги: от 20 до 413 г/м$^2$
- Не пробивайте отверстия в пределах 35 мм по центру документа.

  ➡ Область, которую нельзя перфорировать (страница 92)
- Не вставляйте другие документы с клеем или липким слоем в пределах 35 мм от центра документа. Это может повлечь за собой ложное обнаружение наложения документов.

  ➡ Область, которую нельзя перфорировать (страница 92)

**Обнаружение документов с наложением согласно разнице в длине**

- Загрузите документы одинаковой длины в лоток бумаги АПД (податчик).
- Расхождение в длине документа: 1% или менее
- Не пробивайте отверстия в пределах 35 мм по центру документа.

  ➡ Область, которую нельзя перфорировать (страница 92)

**Обнаружение документов с наложением с помощью ультразвукового датчика и согласно разнице в длине**

- Загрузите документы одинаковой длины в лоток бумаги АПД (податчик).
- Вес бумаги: от 20 до 413 г/м$^2$
- Расхождение в длине документа: 1% или менее
- Не пробивайте отверстия в пределах 35 мм по центру документа.

  ➡ Область, которую нельзя перфорировать (страница 92)
- Не вставляйте другие документы с клеем или липким слоем в пределах 35 мм от центра документа. Это может повлечь за собой ложное обнаружение наложения документов.

  ➡ Область, которую нельзя перфорировать (страница 92)

**ВНИМАНИЕ**

Если выбрана опция обнаружения наложения с помощью ультразвукового датчика, сканирование толстых документов, например пластиковых карточек, может быть ложно обнаружено как наложение.
В этом случае укажите одну из следующих настроек, а затем сканируйте еще раз.

- Отключите обнаружение некоторых шаблонов наложения.
- Отключите настройку для обнаружения наложения документов с помощью ультразвукового датчика.
- Сканируйте с помощью режима сканирования вручную по одной странице.

**СОВЕТ**

- Точность обнаружения документов с наложением может упасть в зависимости от типа документа.
  Наложение не может быть обнаружено в пределах 30 мм от верхнего края документа по направлению подачи.
- Не указывайте метод обнаружения по длине документа при сканировании смешанного пакета документов различной длины и обнаружении документов с наложением.

# Условия для сканирования смешанного пакета

Следующие условия применяются при сканировании смешанного пакетного сканирования с различной плотностью бумаги / коэффициентами трения / размерами.
Сначала протестируйте несколько листов для проверки возможности сканирования смешанного пакета документов.
Для получения подробной информации о сканировании смотрите Сканирование документов разной ширины (страница 141).

### Направление бумаги

Выровняйте направление волокна бумаги с направлением подачи.

### Вес бумаги (толщина)

При сканировании документов с различной плотностью бумаги в одном пакете ее плотность должна быть в следующем допустимом диапазоне:

от 20 до 413 г/м$^2$

### Коэффициент трения

Рекомендуется использовать для документов одинаковый тип бумаги одного производителя. Когда сканируются документы на бумаге разных производителей/типов, это влияет на выполнение подачи, так как коэффициент трения повышается.
Следующие коэффициенты трения рекомендуются:
От 0,35 до 0,60 (справочное значение для коэффициента трения бумаги)

### Положение документа

Загрузите все документы так, чтобы они полностью располагались под обоими подбирающими валиками (ширина по обоим подбирающими валиками: ок. 48 мм).

Сведения о сканировании смешанного пакета смотрите в Комбинации размеров стандартной бумаги в смешанном пакете (страница 98) в Размер бумаги (страница 98).

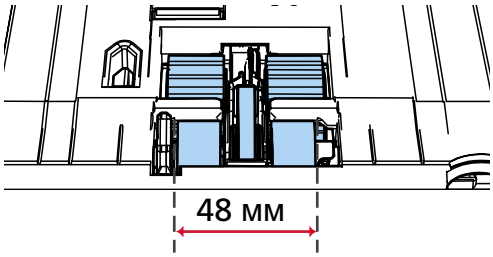


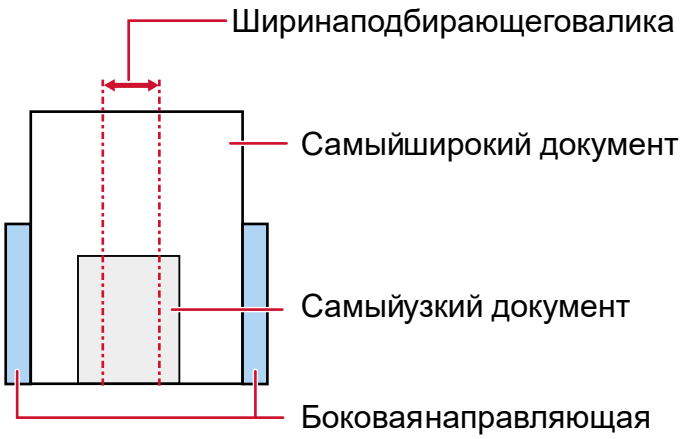


**СОВЕТ**

Когда самый узкий документ закрывает ширину подбирающего валика, даже если он загружен по направлению к одной стороне, как показано на рисунке ниже, загрузите все документы так, чтобы они были выровнены по одной стороне. Это предотвращает перекос документов при подаче.

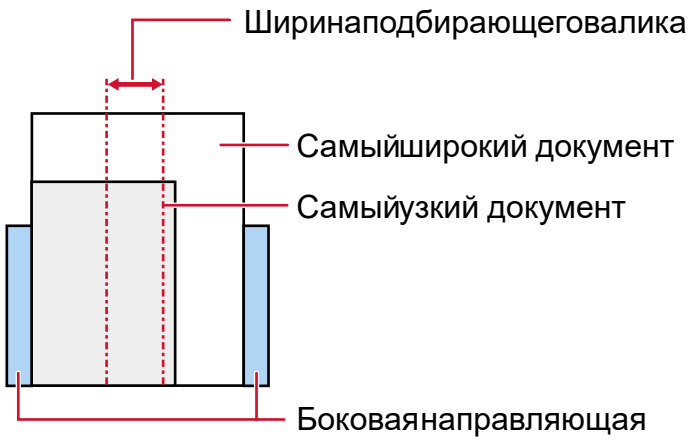

### Размер бумаги

При сканировании смешанного пакета документов различных размеров непрямая подача документов может вызвать такие проблемы, как застревание бумаги или потеря части изображения.
Рекомендуется проверять сканированные изображения, если документы поданы перекошено.

**ВНИМАНИЕ**

При сканировании смешанного пакета документов с различными размерами вероятность перекоса документов увеличивается, так как боковые направляющие не прилегают должным образом к каждому листу.

#### Комбинации размеров стандартной бумаги в смешанном пакете

Смотрите таблицу ниже для справки по диапазону доступному для смешанного пакетного сканирования.

| Размер документа Ширина (мм) (*1) | | | Максимальный размер | | | | | | | | | | | | |
|---|---|---|---|---|---|---|---|---|---|---|---|---|---|---|---|
| | | | A3(P) A4(L) | DL(P) LTR(L) | B4(P) B5(L) | LTR(P) A3-CS | A4(P) A5(L) | B5(P) B6(L) | A5(P) A6(L) | B6(P) B7(L) | A6(P) A7(L) | B7(P) B8(L) | A7(P) A8(L) | B8(P) | A8(P) |
| | | | 297 | 279 | 257 | 216 | 210 | 182 | 149 | 129 | 105 | 91 | 74,3 | 64,3 | 52,5 |
| Минимальный размер | A3(P) A4(L) | 297 | ■ | | | | | | | | | | | | |
| | DL(P) LTR(L) | 279 | ■ | ■ | | | | | | | | | | | |
| | B4(P) B5(L) | 257 | ■ | ■ | ■ | | | | | | | | | | |
| | LTR(P) A3-CS | 216 | ■ | ■ | ■ | ■ | | | | | | | | | |
| | A4(P) A5(L) | 210 | ■ | ■ | ■ | ■ | ■ | | | | | | | | |
| | B5(P) B6 (L) | 182 | ■ | ■ | ■ | ■ | ■ | ■ | | | | | | | |
| | A5(P) A6(L) | 149 | | | ■ | ■ | ■ | ■ | ■ | | | | | | |
| | B6(P) B7(L) | 129 | | | | ■ | ■ | ■ | ■ | ■ | | | | | |
| | A6(P) A7(L) | 105 | | | | ■ | ■ | ■ | ■ | ■ | ■ | | | | |
| | B7(P) B8(P) | 91 | | | | | ■ | ■ | ■ | ■ | ■ | ■ | | | |
| | A7(P) A8(L) | 74,3 | | | | | | ■ | ■ | ■ | ■ | ■ | ■ | | |
| | B8(P) | 64,3 | | | | | | ■ | ■ | ■ | ■ | ■ | ■ | ■ | |
| | A8(P) | 52,5 | | | | | | | | | | | | | ■ |

■ Допустимый диапазон

**DL:** Формат Double Letter

**LTR:** Размер Letter

**A3-CS:**Несущий Лист

***1:** На следующем рисунке показано положение самого широкого и самого узкого документов в пакете между боковыми направляющими.

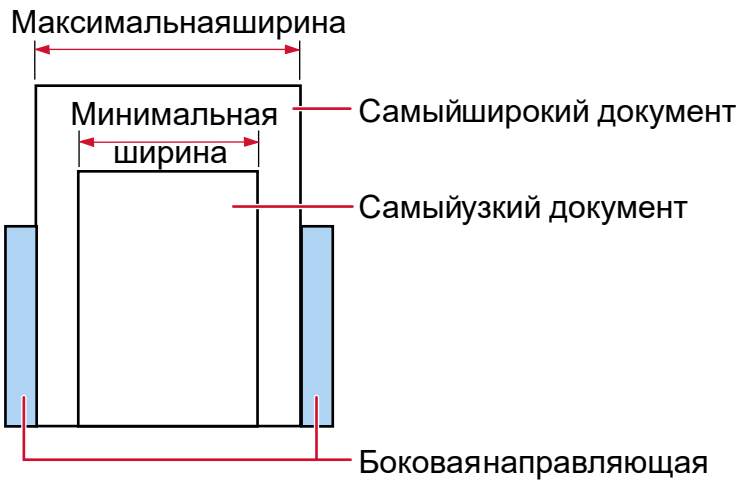


**ВНИМАНИЕ**

Документы B8 (книжная) и A8 (книжная) нельзя смешивать с документами другого размера в одном пакете.

**Документы, которые не могут быть сканированы в смешанном пакете**

Следующие типы документов не могут быть смешаны в одном пакете:

- Бумага без угольного копировального слоя
- Мятая бумага
- Перфорированные документы
- Термобумага
- Самокопировальная бумага
- Прозрачна пленка (OHP пленка)
- Калька

## Условия для автоматического определения размера бумаги

Определение размера бумаги не работает со следующими типами документов:

- Не прямоугольные документы

Определение размера бумаги может не работать со следующими типами документов:

- Тонкая бумага (52 г/м$^2$ или меньше)
- Белые документы с глянцевыми краями
- Документы с темными (серыми) краями

# Условия для использования Несущего Листа

- **Размер бумаги**

  Следующие размеры бумаги могут быть сканированы:

  ● Несущий Лист (216 × 297 мм)

  ● A3 (297 × 420 мм) (*1)

  ● A4 (210 × 297 мм)

  ● A5 (148 × 210 мм)

  ● A6 (105 × 148 мм)

  ● B4 (257 × 364 мм) (*1)

  ● B5 (182 × 257 мм)

  ● B6 (128 × 182 мм)

  ● Визитная карточка (51 × 89 мм) (*2)

  ● Letter (8,5 × 11 дюйм./216 × 279,4 мм)

  ● Double Letter (11 × 17 дюйм/279,4 × 431,8 мм) (*1)

  ● Пользовательский размер

  - Ширина
    от 25,4 до 216 мм
  - Длина
    от 25,4 до 297 мм

  ***1:**Если ширина документа более 216 мм, сложите его пополам для сканирования.

  ***2:**Доступно при сканировании с помощью PaperStream IP (ISIS) fi-8000 Series.

- **Состояния документа**

  **Тип документа**

  Типы документов (типы бумаги):

  ● Стандартная офисная бумага

  ● Документы больше размера A4 / Letter

  ● Документы, которые легко повредить, например фотографии

  ● Документы, которые могут вызвать застревание бумаги, например вырезки

  **Вес бумаги (толщина)**

  Документы следующего веса (плотности) бумаги могут быть сканированы:

  ● До 209 г/м$^2$

  При сканировать документы, сложенные пополам, допустимый вес бумаги следующий:

  ● До 105 г/м$^2$

- **Меры предосторожности при использовании/хранении Несущего Листа**

**Меры предосторожности при использовании Несущего Листа**

- Одновременно можно загрузить до трех Несущих Листов.
- В зависимости от приложения сканирования изображений может быть недостаточно памяти для выполнения сканирования [Двухсторонняя развернутая страница] с помощью Несущего Листа в высоком разрешении.
  В этом случае укажите меньшее разрешение и сканируйте еще раз.
- Не разрисовывайте, не раскрашивайте, не загрязняйте и не отрезайте край с черно-белым шаблоном на Несущем Листе.
  В противном случае Несущий Лист может быть распознан неверно.
- Не загружайте Несущий Лист наоборот.
  В противном случае могут возникать застревание бумаги и повреждения Несущего Листа и документа внутри.

  ➡ Сканирование документов, которые легко повредить, не повреждая их (страница 150)
- При использовании Несущего Листа грязь и пыль накапливаются на поверхности и внутренней части.
  Регулярно выполняйте очистку, поскольку это может вызвать проблемы сканирования или повлиять на результаты сканирования.

  ➡ Очистка Несущего Листа (страница 191)
  Если проблема сохраняется, замените Несущий лист.
- Не складывайте и не растягивайте Несущий Лист.
- Не используйте поврежденный Несущий Лист.
  Это может привести к повреждению или неисправности сканера.
- Не проводите пальцами по краям Несущего Листа.
  Это может привести к порезу.
- Если застревания происходят часто, подайте около 50 листов бумаги PPC (переработанной бумаги) перед сканированием с помощью Несущего Листа.
  Бумага PPC может быть чистой или отпечатанной.
- Застревание бумаги часто происходит, когда несколько малых документов (например, фото или почтовые открытки) размещено в Несущем Листе для сканирования.
  Рекомендуется размещать только один документ одновременно в Несущем Листе.
- Не помещайте буклет (например, паспорт) в Несущий лист для сканирования.
  Это может привести к застреванию бумаги.
- Не используйте Несущий лист в условиях высоких температур.

**Меры предосторожности при хранении Несущего листа**

- Не оставляйте документ внутри Несущего Листа в течение длительного времени.
  В противном случае чернила на документе могут передаться на Несущий Лист.

- Не оставляйте Несущий Лист в местах с высокой температурой, например под прямыми солнечными лучами или рядом с источниками тепла, в течение длительного времени. В противном случае Несущий Лист может деформироваться.
- Во избежание деформации храните Несущий Лист на ровной плоской поверхности и не ставьте на него посторонние предметы.

# Как использовать панель управления

В данном разделе описывается порядок использования панели управления.

## Обзор панели управления

Панель управления состоит из ЖК-дисплея и кнопок.

**ВНИМАНИЕ**

Не используйте панель управления во время работы Software Operation Panel.

## Названия и функции на панели управления

- fi-8600

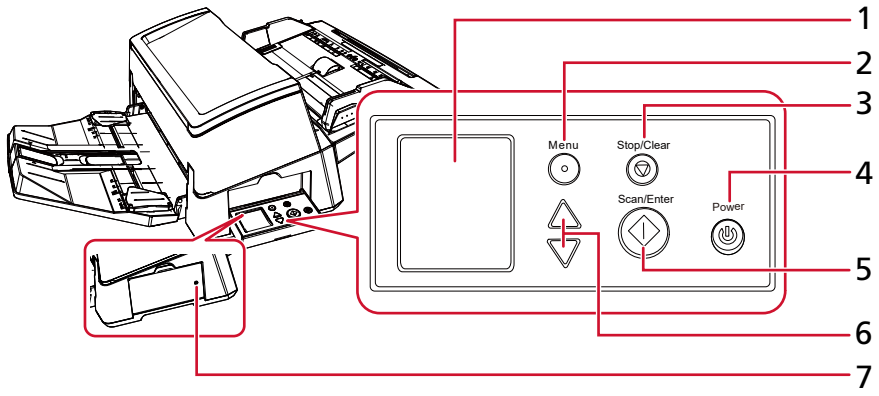


- fi-8700/fi-8700S

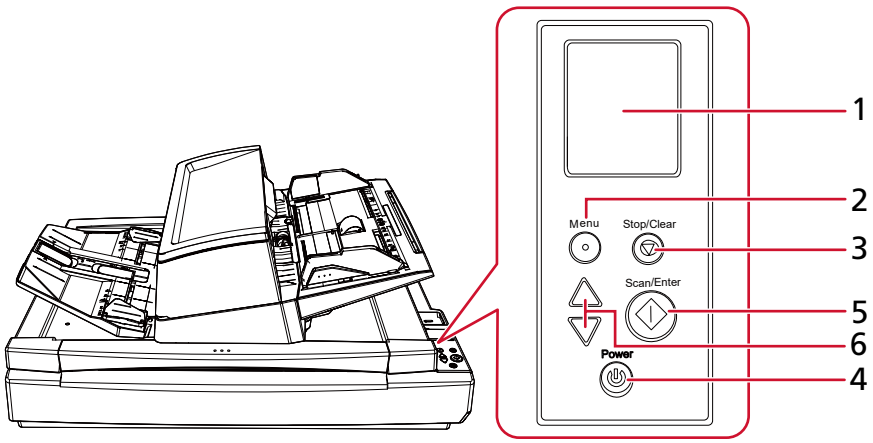


| № | Название | Функция |
|---|---|---|
| 1 | ЖК-дисплей | Отображение состояния сканера и меню, которое использовалось для конфигурации настроек для действий со сканером. |

| № | Название | Функция |
|---|---|---|
| | | Когда сканер переходит в режим экономного энергопотребления, ЖК-дисплей выключается. |
| 2 | Кнопка [Menu] | Отображает меню, которые использовались для конфигурации настроек для действий со сканером, на ЖК-дисплее.<br>Кнопка также используется для переключения операций во время сканирования. |
| 3 | Кнопка [Stop/Clear] | Остановка сканирования.<br>Эта кнопка также используется для сброса ошибки в окне ЖК-дисплея, возврата к предыдущему окну при конфигурировании сканера и сброса счетчика страниц (при удержании в течение трех секунд или более). |
| 4 | Кнопка [Power] | Включение/выключение питания.<br>Горит зеленым, когда сканер включен.<br>Мигает зеленым, когда сканер переходит в режим экономного энергопотребления. |
| 5 | Кнопка [Scan/Enter] | Запуск сканирования.<br>Нажатие этой кнопки во время сканирования приостанавливает сканирование.<br>Эта кнопка также используется для извлечения документа или конфигурации настроек для действий со сканером на ЖК-дисплее. |
| 6 | Кнопка [△]/[▽] | Эти кнопки используются для перемещения курсора, прокрутки вверх/вниз и задания номера в окне на ЖК-дисплее. |
| 7 | Индикатор состояния (светодиодный) | Позволяет проверить, включен ли сканер, даже если панель управления установлена сбоку.<br>Горит зеленым, когда сканер включен.<br>Отключается при выключении сканера. |

## Индикации на ЖК-дисплее

| Обозначение | Описание |
|---|---|
|  | Этот экран отображается во время инициализации. |
| 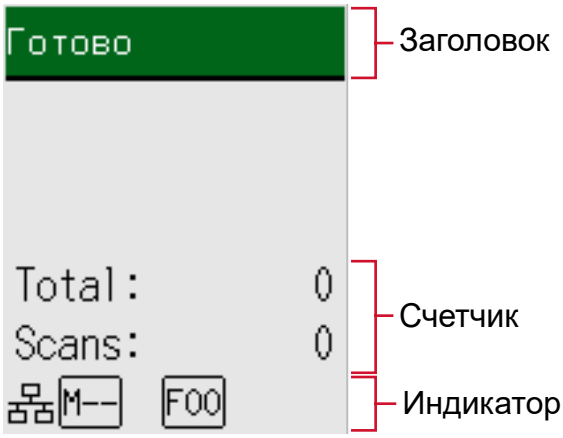 | Готово для начала сканирования.<br>Указывает, что инициализация была завершена успешно.<br>➡ Названия и функции индикатора (страница 109) |
| 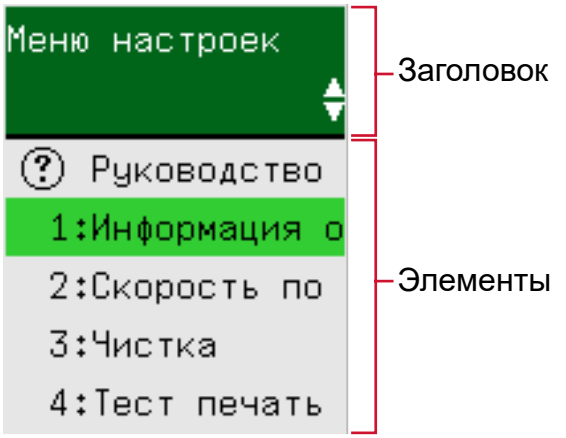 | Этот экран используется для конфигурации настроек для операций со сканером.<br>При нажатии кнопки [Menu], когда отображается экран [Готово], отобразится окно [Меню настроек].<br>Меню настроек можно использовать для конфигурации различных настроек операций при сканировании.<br>➡ Порядок использования Меню настроек (страница 112) |

| Обозначение | Описание |
| --- | --- |
| 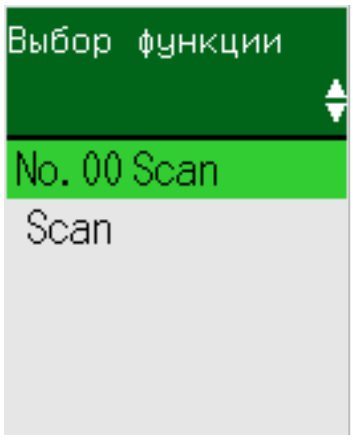 | Это окно используется для выбора действия/, которое будет выполняться при запуске сканирования нажатием кнопки [Scan/Enter].<br>Выберите действие, когда приложение сканирования изображений запускается кнопкой на компьютере.<br>При нажатии кнопки [△]/[▽] в окне [Готово] отобразится окно [Выбор функции].<br>При использовании Выбор функции можно настроить запуск приложения сканирования изображений при нажатии кнопки [Scan/Enter] в окне [Готово].<br>➔ Как использовать Выбор функции (страница 138) |
| 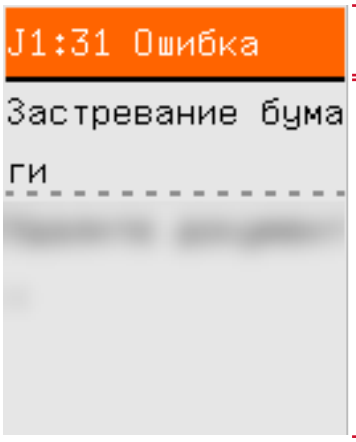 | Это окно отображается, когда при сканировании возникает ошибка.<br>Отображаются коды ошибок, начинающиеся с букв J, M или U.<br>➔ Ошибки (страница 208)<br>Вы можете очистить отображение ошибки, нажав кнопку [Stop/Clear].<br>Обратите внимание, что при возникновении ошибки застревания бумаги сообщение исчезнет через некоторое время, если в сканере нет документов (состояние [Готово]). |
| 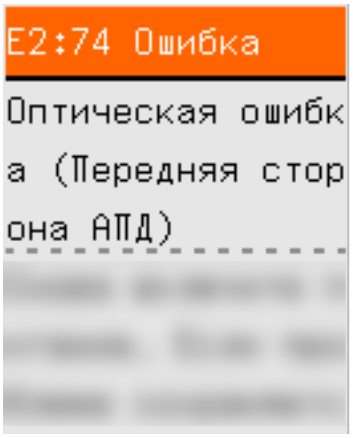 | Это окно отображается, когда на сканере возникает ошибка.<br>Отображаются коды ошибок, начинающиеся с букв A, C, E, F, H, L или M.<br>➔ Ошибки (страница 208)<br>При появлении данного окна выключите питание, а затем повторно включите его. Если проблема сохраняется, запишите код ошибки, просмотрите все пункты в разделе Прежде чем связаться с поставщиком услуг сканера (страница |

| Обозначение | Описание |
| --- | --- |
| | 268) и обратитесь к дистрибьютору/ дилеру, у которого приобретался продукт. |
|  | Если сканер не используется в течение указанного времени, он переходит в режим экономного энергопотребления. Нажмите любую кнопку на сканере (кроме кнопки [Power]) для выхода из режима энергосбережения. |

# Названия и функции индикатора

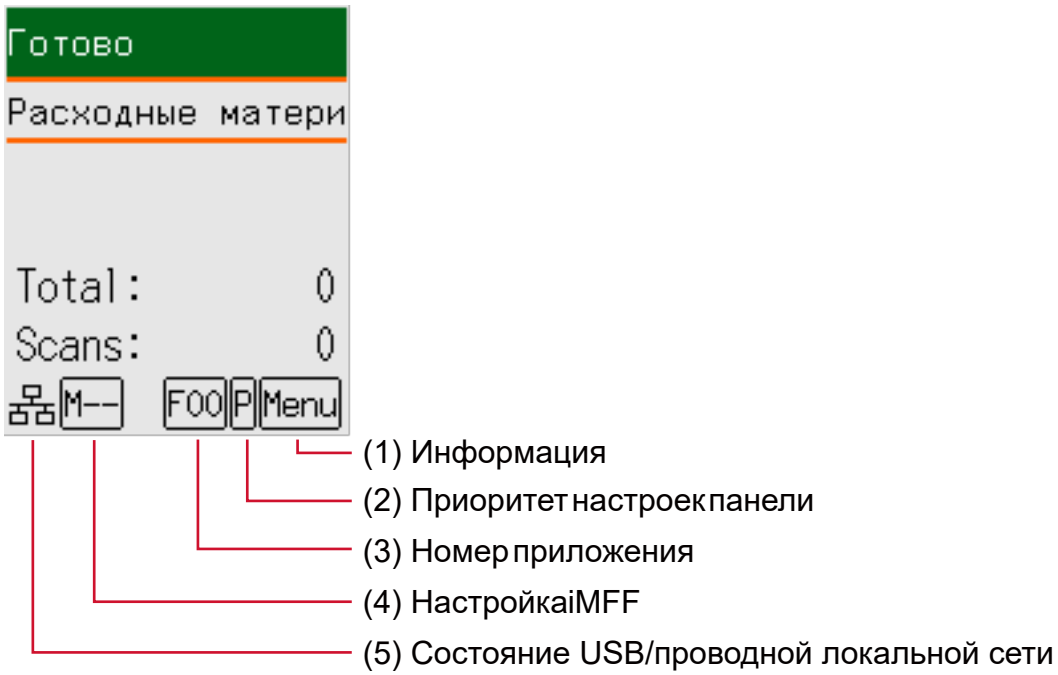


**(1) Информация**

Menu мигает, когда есть сообщение о замене расходных материалов/чистке/чистке стекла/плановом обслуживании.
[Расходные материалы], [Чистка], [Чистка стекла!] или [обслуживание] также мигает во второй строке в окне [Готово].
Нажмите кнопку [Menu] и выберите [Информация].

Инструкции о действиях, когда мигает Menu, смотрите в Порядок использования Меню настроек (страница 112).

**(2) Приоритет настроек панели**

P отображается, когда настройки панели управления имеют приоритет перед настройками Software Operation Panel.

➡ Порядок использования Меню настроек (страница 112)

**(3) Номер приложения**

Отображает номер приложения, которое будет запускаться при нажатии кнопки [Scan/Enter], когда отображается окно [Готово].

➡ Как использовать Выбор функции (страница 138)

**(4) Настройка iMFF**

Отображение настройки iMFF следующим образом:

| Значок | Режим работы |
|---|---|
| M-- | Ручной режим |
| A1-00 | Авто режим 1 |
| A2-00 | Авто режим 2 |

В ручном режиме M-- отображается всегда.

В Авто режим 1 и Авто режим 2 отображается номер сохраненного шаблона наложения. Номер шаблона наложения, который можно сохранить, зависит от режима работы, как описано ниже:

- Для Авто режима 1
  Шаблоны наложения можно сохранить для восьми листов (до четыре шаблонов наложения для листа).
  Если шаблоны наложения сохранены для восьми листов, шаблоны наложения будут перезаписываться новыми обнаруженными шаблонами, начиная с первого сохраненного листа.
  Однако при включении и выключении сканера количество сохраненных шаблонов наложения зависит от настройки параметра [Шаблоны наложения, когда питание выключено] в Software Operation Panel.

  ➡ Игнорирование некоторых шаблонов наложения [Интеллектуальная функция мульти подачи] (страница 328)

> **СОВЕТ**
>
> Если вы хотите, чтобы сканер запомнил пять или более шаблонов наложения для документа, отсканируйте документы один раз, чтобы сканер запомнил до четырех шаблонов наложения, а затем отсканируйте документы еще раз, чтобы сканер запомнил пятый и последующие шаблоны наложения, чтобы новые запомненные шаблоны наложения не были определены как наложенные при следующем сканировании.
> Поскольку один и тот же документ сканируется дважды, сканер фактически запоминает его как два документа.

- Для Авто режима 2
  В этом режиме работы можно сохранить только один шаблон наложения.

Для получения подробной информации о настройке iMFF смотрите Порядок использования Меню настроек (страница 112).

### (5) Состояние USB/проводной локальной сети LAN

Состояние USB/проводной локальной сети LAN отображается следующим образом.

| Значок | Состояние подключения с помощью кабеля USB | Состояние подключения с помощью кабеля локальной сети LAN (*1) | Настройка функции сети (*2) |
|---|---|---|---|
|  | Подключено | Подключено | Включить |
|  | Подключено | Подключено | Выключить |
| | Подключено | Не подключен | Выключить |
| | Подключено | Не подключен | Включить |
|  | Не подключен | Подключено | Включить |
|  | Не подключен | Не подключен | Включить |
| Нет | Не подключен | Подключено | Выключить |
| | Не подключен | Не подключен | Выключить |

***1:** Если связь отсутствует, даже если кабель LAN подключен, состояние считывается как "Не подключено".

***2:** Когда сетевая функция отключена, состояние проводной локальной сети LAN не отображается.
Для получения подробной информации о конфигурации настроек сети смотрите Настройки для использования сканера только через USB-соединение [Функция сети] (страница 335).

## Порядок использования Меню настроек

В данном разделе дается описание Меню настроек.
При нажатии кнопки [Menu], когда отображается экран [Готово], отобразится окно [Меню настроек].
Меню настроек можно использовать для конфигурации различных настроек операций при сканировании.
В окне [Меню настроек] есть два меню.

- Меню пользователя
  Вы можете конфигурировать базовые настройки для работы со сканером и использования панели управления.

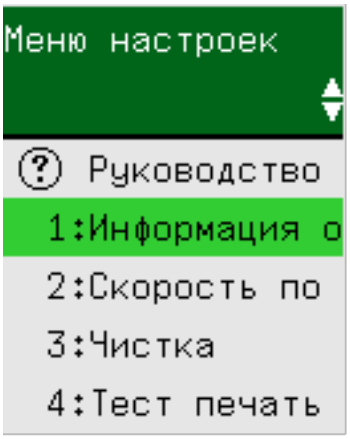


- Меню администратора
  Вы можете конфигурировать расширенные настройки для работы со сканером и использования панели управления.

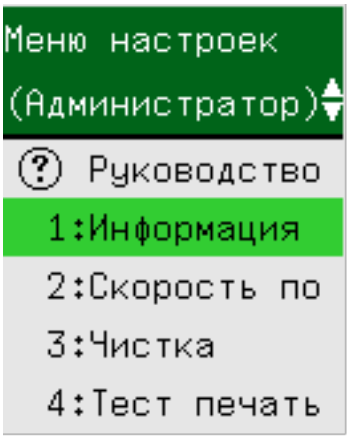


Для переключения между меню нажмите кнопки [△] и [▽] одновременно и удерживайте три секунды или больше, когда отображается окно [Меню настроек].
Если меню не переключается, отпустите кнопки и нажмите их снова.
Когда сканер выключен, меню переключается на меню пользователя.
В данном разделе описывается порядок использования меню настроек панели управления в соответствии со следующими категориями.

| Операция | Описание | Элемент настройки | Меню пользователя | Меню администратора |
|---|---|---|---|---|
| | | | ○: Доступно<br>—: Не доступно | |
| Просмотр содержимого руководства | Вы можете просмотреть способ сброса счетчика страниц.<br>➡ Просмотр содержимого руководства (страница 116) | Руководство | ○ | ○ |
| Проверка информации | Menu мигает на ЖК-дисплее, когда есть сообщение о замене расходных материалов/чистке/чистке стекла/ плановом обслуживании.<br>Прочтите сообщение и примите соответствующие меры.<br>➡ Проверка информации (страница 118) | Информация | ○ | ○ |
| Проверка информации о сканере | Вы можете просмотреть информацию о сканере: имя сканера и информацию о сети.<br>➡ Проверка информации о сканере (страница 120) | 1:Информация о сканере | ○ | ○ |
| Рабочие настройки сканера | Вы можете конфигурировать различные настройки для работы со сканером и использования панели управления.<br>Кроме того, вы можете просматривать сертификацию.<br>➡ Рабочие настройки сканера (страница 122) | 2:Скорость подбора | ○ | ○ |
| | | 6:Язык | ○ | ○ |
| | | 7:Яркость | ○ | ○ |
| | | 8:Скорость мигания проверки | ○ | ○ |
| | | 9:Скорость прокрутки ЖК-дислпея | ○ | ○ |
| | | 10:Режим низкой скорости подачи | ○ | ○ |
| | | 11:Управление укладкой | ○ | ○ |
| | | 12:Сертификация | ○ | ○ |
| | | 14:Настройка iMFF | — | ○ |

| Операция | Описание | Элемент настройки | Меню пользователя | Меню администратора |
|---|---|---|---|---|
| | | | ○: Доступно<br>—: Не доступно | |
| | | 15:Число повтора подач | — | ○ |
| | | 16:Сила подбора бумаги | — | ○ |
| | | 17:Настройка подачи вручную / продолжительно | — | ○ |
| | | 18:Тайм-аут ручной подачи | — | ○ |
| | | 19:Протекция бумаги | — | ○ |
| | | 20:Обнаружение вертикальной полосы | — | ○ |
| | | 21:Приоритет настроек панели | — | ○ |
| | | 22:Инициализация Панели управления | — | ○ |
| | | 23:Энергосбережение | — | ○ |
| | | 24:Время выключения питания | — | ○ |
| | | 25:Предварительный подбор | — | ○ |
| | | 26:Контроль нерабочей области | — | ○ |
| | | 27:USB | — | ○ |
| Чистка сканера | Вы можете очистить сканер с помощью чистящей бумаги, увлажненной салфетки или ткани. | 3:Чистка | ○ | ○ |

| Операция | Описание | Элемент настройки | Меню пользователя | Меню администратора |
|---|---|---|---|---|
| | | | ○: Доступно<br>—: Не доступно | |
| | ➡ Ежедневный уход (страница 174) | | | |
| Тест печать для впечатывающего устройства | Вы можете выполнить тест печать, когда установлено впечатывающее устройство.<br>Для получения дополнительной информации смотрите руководство по эксплуатации впечатывающего устройства fi-760PRB. | 4:Тест печать | ○ | ○ |
| Проверка и сброс счетчиков расходных материалов | Вы можете просмотреть цикл замены расходных материалов и проверить счетчик общего числа страниц.<br>Кроме того, используйте его для сброса счетчика при замене расходных материалов или выполнения чистки.<br>➡ Проверка и сброс счетчиков расходных материалов (страница 124) | 5:Счетчики расходных материалов | ○ | ○ |
| Подсчет документов | Вы можете подсчитывать количество сканированных листов.<br>➡ Подсчет документов (страница 126) | 13:Режим подсчета документов | ○ | ○ |

# Просмотр содержимого руководства

**1 Включите сканер.**

➡ Как включить питание (страница 46)

Окно [Готово] отображается на ЖК-дисплее.

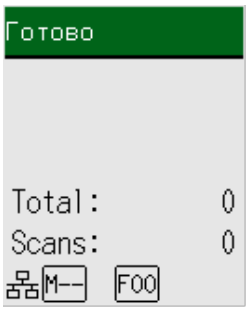


**2 Нажмите кнопку [Menu], нажмите кнопку [△]/[▽] для выбора [Руководство], а затем нажмите кнопку [Scan/Enter].**

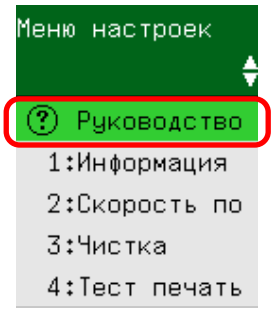


**3 Нажмите кнопку [△]/[▽] для выбора [1:Удаление счетчика], а затем нажмите кнопку [Scan/Enter].**

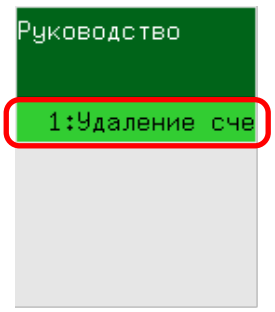


**4 Нажмите кнопку [△]/[▽] и проверьте содержимое руководства.**

Вы можете просмотреть способ сброса счетчика страниц.

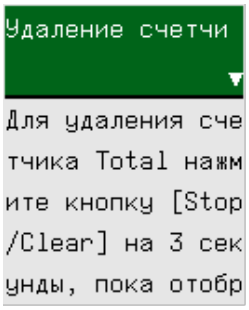

# Проверка информации

**1 Включите сканер.**

➡ Как включить питание (страница 46)

Окно [Готово] отображается на ЖК-дисплее.

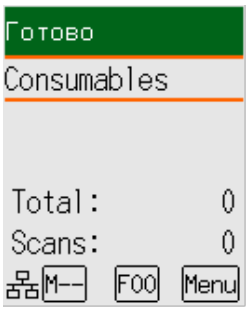


**2 Нажмите кнопку [Menu], нажмите кнопку [△]/[▽] для выбора [Информация], а затем нажмите кнопку [Scan/Enter].**

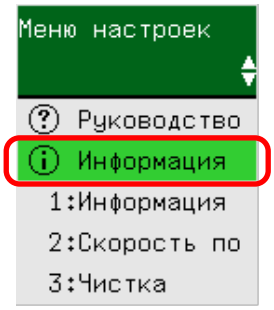


**ВНИМАНИЕ**

[Информация] можно выбрать, только когда есть сообщение о замене расходных материалов/чистке/чистке стекла/плановом обслуживании.

**3 Нажмите кнопку [△]/[▽] и проверьте содержимое информации.**

Можно проверить сообщения о замене расходных материалов/чистке/чистке стекла/обслуживании.

Если отображается напоминание о замене расходных материалов/чистке, соответствующий счетчик, для которого требуется замена расходных материалов/чистка, выделяется.

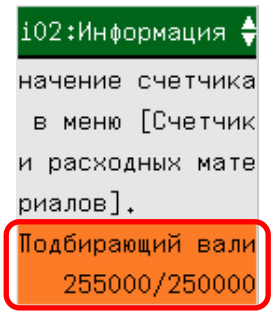


Счетчики выделяются когда:

- Счетчик страниц после замены расходных материалов достигает 95% значения, настроенного в Задание периодичности замены расходных материалов [Счетчик срока использования] (страница 296) в Software Operation Panel. (Для счетчиков валиков прерывания/подбирающих валиков)
- Счетчик страниц после чистки достигает значения, настроенного в Цикл чистки сканера [Периодичность чистки] (страница 295) в Software Operation Panel. (Для счетчика очистки)
- Количество оставшихся чернил ниже 33%. Доступно, только если установлено впечатывающее устройство. (Для счетчика чернил)

**4 Примите меры соответственно отображаемому сообщению [Информация].**

Выполните инструкции в сообщении, если требуется замена расходных материалов/чистка/чистка стекла.

Для получения подробной информации о замене расходных материалов, смотрите следующее:

- Замена подбирающего валика (страница 198)
- Замена валика прерывания (страница 194)

Для получения подробной информации о чистке смотрите Ежедневный уход (страница 174).

Если сообщение запрашивает плановое обслуживание, сканер должен проверить сервисный инженер в рамках планового обслуживания/проверки.

Для регулярного обслуживания и осмотра сканера сервисным специалистом обратитесь к дистрибьютору/дилеру, где приобретался продукт.

# Проверка информации о сканере

**1 Включите сканер.**

➡ Как включить питание (страница 46)

Окно [Готово] отображается на ЖК-дисплее.

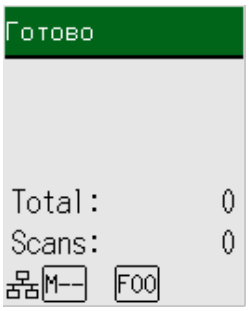


**2 Нажмите кнопку [Menu], нажмите кнопку [△]/[▽] для выбора [1:Информация о сканере], а затем нажмите кнопку [Scan/Enter].**

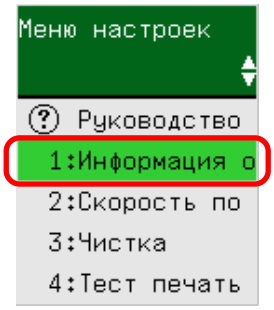


**3 Нажмите кнопку [△]/[▽] для выбора [1:Имя сканера] или [2:Сеть], а затем нажмите кнопку [Scan/Enter].**

В данном примере выбран [1:Имя сканера].

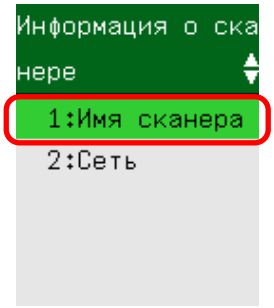


**4 Проверьте содержимое выбранного элемента.**

В этом примере индикатор отображает имя сканера, так как выбрано [1:Имя сканера].



# Рабочие настройки сканера

**1 Включите сканер.**

➡ Как включить питание (страница 46)

Окно [Готово] отображается на ЖК-дисплее.

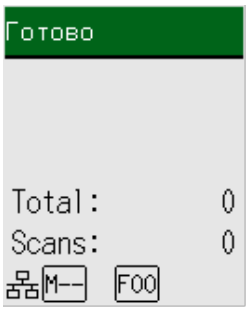


**2 Нажмите кнопку [Menu], нажмите кнопку [△]/[▽] для выбора элемента настройки, а затем нажмите кнопку [Scan/Enter].**

В данном примере выбран [2:Скорость подбора].

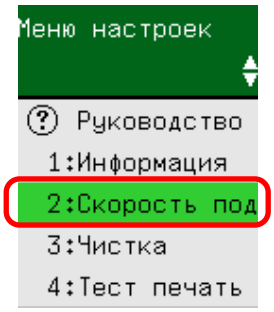


➡ Настраиваемые элементы в меню настроек (страница 128)

**3 Нажмите кнопку [△]/[▽] для выбора параметра, а затем нажмите кнопку [Scan/Enter].**

Значение по умолчанию отмечено "*".

Текущая настройка отмечена символом ">".

Если текущая настройка совпадает с заводской настройкой по умолчанию, знак "*" не отображается, а отображается только знак ">".

В данном примере выбран [1:Нормальная].

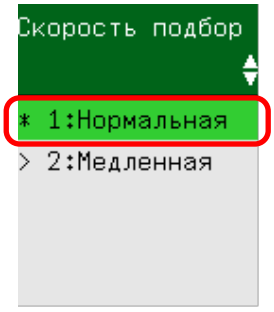


Если окно [Меню настроек] отображается на ЖК-дисплее, то настройка завершена.

Если на ЖК-дисплее отображается окно с элементами настройки, повторяйте шаг 3, пока не отобразится окно [Меню настроек].

# Проверка и сброс счетчиков расходных материалов

**1 Включите сканер.**

➡ Как включить питание (страница 46)

Окно [Готово] отображается на ЖК-дисплее.

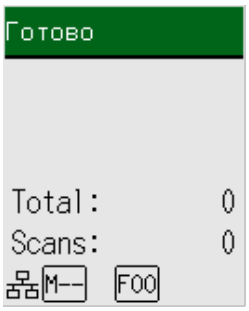


**2 Нажмите кнопку [Menu], нажмите кнопку [△]/[▽] для выбора [5:Счетчики расходных материалов], а затем нажмите кнопку [Scan/Enter].**

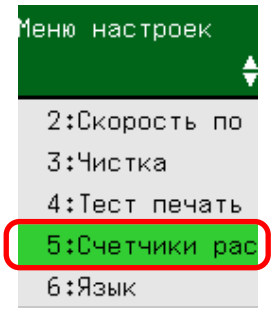


**3 Нажмите кнопку [△]/[▽] и проверьте счетчик.**

Счетчики выделены, когда требуется замена расходных материалов или чистка.

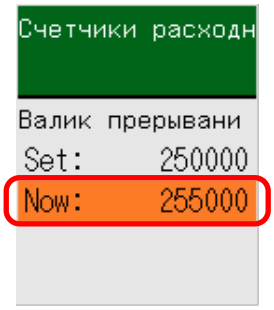


Счетчики выделяются когда:

- Счетчик страниц после замены расходных материалов достигает 95% значения, настроенного в Задание периодичности замены расходных материалов [Счетчик срока использования] (страница 296) в Software Operation Panel. (Для счетчиков валиков прерывания/подбирающих валиков)

- Счетчик страниц после чистки достигает значения, настроенного в Цикл чистки сканера [Периодичность чистки] (страница 295) в Software Operation Panel. (Для счетчика очистки)
- Количество оставшихся чернил ниже 33%. Доступно, только если установлено впечатывающее устройство. (Для счетчика чернил)

Общее число сканированных листов отобразится в общем числе. Общее число невозможно сбросить.

**4 После замены расходных материалов или чистки нажмите кнопку [△]/[▽], чтобы выбрать выделенный счетчик, а затем нажмите кнопку [Scan/Enter].**

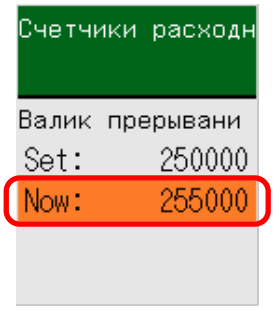


Отобразится подтверждение сброса счетчика.

**5 Нажмите кнопку [△]/[▽] для выбора [1:Да], а затем нажмите кнопку [Scan/Enter].**

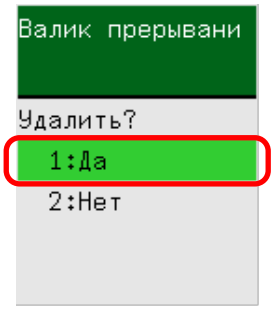


Счетчик сбросится на 0.

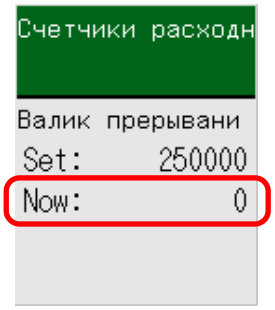


Для оставшихся чернил значение сбрасывается до 100.

# Подсчет документов

Число документов можно посчитать без вывода изображений документов.
Данная операция удобна для проверки количества документов при сканировании большого числа документов.
Поддерживаются размеры документов до Double Letter (279,4 × 431,8 мм).

**1 Включите сканер.**

➡ Как включить питание (страница 46)

Окно [Готово] отображается на ЖК-дисплее.

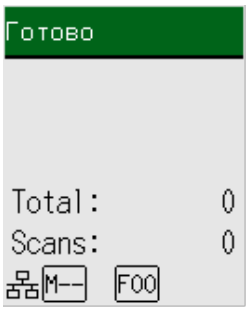


**2 Нажмите кнопку [Menu], нажмите [△]/[▽] для выбора [13:Режим подсчета документов], а затем нажмите кнопку [Scan/Enter].**

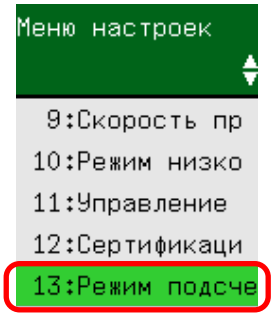


На ЖК-дисплее отобразится окно [Режим подсчета документов (Дополнительно)].

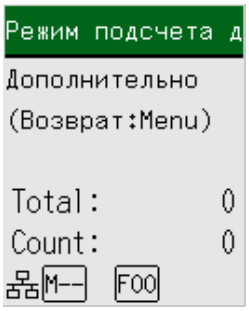


**3 Загрузите документы в лоток бумаги АПД (податчик) и нажмите кнопку [Scan/Enter].**

Сканированные документы буду подсчитываться.

Количество подсчитанных листов отображается в [Счетчик].

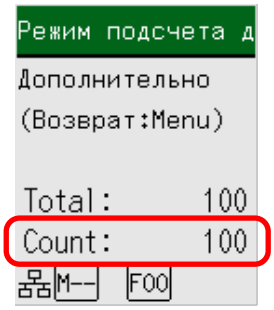


Чтобы сбросить [Счетчик], нажмите кнопку [Stop/Clear], когда отображается окно [Режим подсчета документов (Дополнительно)].
Чтобы выйти из режима подсчета документов, нажмите кнопку [Stop/Clear] и удерживайте три секунды или больше, когда отображается окно [Режим подсчета документов (Дополнительно)].

**ВНИМАНИЕ**

Документы могут быть подсчитаны неправильно при обнаружении документов с наложением во время сканирования.

## Настраиваемые элементы в меню настроек

| Элемент настройки | Описание | Параметр(*1)/ Значение | Значение по умолчанию (*2) |
|---|---|---|---|
| | | -: Нет параметров/значений | |
| Руководство | Отображает способ сброса счетчика страниц. | 1:Удаление счетчика | 1:Удаление счетчика |
| Информация | [Информация] отображается как элемент в окне [Меню настроек], который мигает, только если мигает Menu на ЖК-дисплее. | Сообщение о замене расходных материалов/чистке/ чистке стекла/ плановом обслуживании | Отображается только при наличии информации |
| 1:Информация о сканере | Отображает информацию о сканере: имя сканера и информацию о сети. | 1:Имя сканера<br>2:Сеть | — |
| 2:Скорость подбора | Вы можете задать время начала подачи документов.<br>Если часто возникают наложения документов или застревания бумаги, задержка времени подачи документов может помочь повысить производительность.<br>Данная настройка эффективна, при сканировании тонкой бумаги.<br>Эту настройку также можно настроить в Software Operation Panel. | 1:Нормальная<br>2:Медленная | 1:Нормальная |
| 3:Чистка | Используйте данную настройку при чистке сканера.<br>Для получения подробной информации смотрите Ежедневный уход (страница 174). | 1:Чистящая бумага<br>2:Салфетка валика | — |
| 4:Тест печать | Используйте эту опцию для запуска тест печати, когда установлено впечатывающее устройство.<br>Для получения дополнительной информации смотрите руководство по эксплуатации впечатывающего устройства fi-760PRB. | **Число сканированных листов:**<br>1:Только один лист<br>2:Несколько листов<br>**Шаблон печати:**<br>1: (L)ABCDEFGHIJKLMNOPQRSTUVWXYZ[¥]^_`00000000 | (*3) |

| Элемент настройки | Описание | Параметр(*1)/ Значение | Значение по умолчанию (*2) |
|---|---|---|---|
| | | -: Нет параметров/значений | |
| | | 2:<br>(L)abcdefghijklmnopqr<br>stuvwxyz{\|}¯00000000<br>3:(L)!"#$%&'()*+,-.V<br>0123456789:;<=>?<br>@00000000<br>4:<br>(P)ABCDEFGHIJKLMNO<br>PQRSTUVWXYZ[¥<br>]^_`00000000<br>5:<br>(P)abcdefghijklmnopqr<br>stuvwxyz{\|}¯00000000<br>6:(P)!"#$%&'()*+,-./<br>0123456789:;<=>?<br>@00000000<br>**Тест печать:**<br>1:Да<br>2:Нет | |
| 5:Счетчики расходных материалов | Состояние каждой части расходного материала может быть просмотрено для определения при замене или чистки расходных материалов.<br>После замены или чистки расходных материалов сбросьте соответствующие счетчики.<br>Эту настройку также можно проверить и сбросить в Software Operation Panel. | Общее число сканированных листов/ Валик прерывания/ Подбирающий валик/ Чистка | 0 |
| | | Оставшиеся чернила (если установлено впечатывающее устройство) | Отображается только если установлено впечатывающее устройство |
| 6:Язык | Укажите язык, на котором отображаются данные. | 1:Японский<br>2:Английский<br>3:Французский<br>4:Немецкий<br>5:Итальянский<br>6:Испанский<br>7:Русский<br>8:Китайский (Упрощ)<br>9:Китайский (Традиц)<br>10:Португальский | 2:Английский |

| Элемент настройки | Описание | Параметр(*1)/ Значение | Значение по умолчанию (*2) |
|---|---|---|---|
| | | -: Нет параметров/значений | |
| | | 11:Турецкий<br>12:Корейский<br>13:Арабский | |
| 7:Яркость | Задайте яркость для ЖК-дисплея. | Слабо ←→ Сильно<br>■□□□□<br>■■□□□<br>■■■□□<br>■■■■□<br>■■■■■ | ■■■□□ |
| 8:Скорость мигания проверки | Укажите интервал между миганиями для Menu и [Информация] в окне [Меню настроек], когда Menu мигает на ЖК-дисплее. | 0,5, 1,0, 1,5, 2,0, 2,5 (секунд) | 2,0 |
| 9:Скорость прокрутки ЖК-дислпея | Укажите скорость горизонтальной прокрутки дисплея.<br>Отображаемый элемент прокручивается по горизонтали, когда текст не влезает на ЖК-дисплей. | 1:Быстрая<br>2:Нормальная<br>3:Медленная<br>4:Выкл. | 2:Нормальная |
| 10:Режим низкой скорости подачи | Задайте эту настройку для замедления скорости сканирования и защиты документа.<br>При выполнении сканирования с низким разрешением (менее 400 dpi) сканирование выполняется на низкой скорости вне зависимости от заданного разрешения. Эта настройка эффективна для сканирования документов с длинной страницей.<br>Эту настройку также можно настроить в Software Operation Panel. | 1:Включить<br>2:Выключить | 2:Выключить |
| 11:Управление укладкой | Эта опция позволяет снизить скорость вывода документов при их выводе, предотвращая | 1:Включить<br>2:Выключить | 2:Выключить |

| Элемент настройки | Описание | Параметр(*1)/ Значение | Значение по умолчанию (*2) |
|---|---|---|---|
| | | -: Нет параметров/значений | |
| | разбрасывание отсканированных документов.<br>Эту настройку также можно настроить в Software Operation Panel. | | |
| 12:Сертификация | Отображение логотипов. | — | — |
| 13:Режим подсчета документов | Вы можете подсчитывать количество сканированных листов. | — | — |
| 14:Настройка iMFF | Сконфигурируйте настройку для автоматического игнорирования определенных шаблонов документов с наложением, когда включена настройка обнаружения наложения документов.<br>Обратите внимание, что перед настройкой этого элемента сначала требуется выбрать параметр [Проверка наложения (ультразвуковая)] или [Проверка наложения и длины] в драйвере сканера и Software Operation Panel (Задание метода обнаружения наложений документов [Мульти подача] (страница 319)).<br>Выбрав [4:Удалить шаблон], вы можете очистить шаблоны наложения (длина и расположение), которые ранее были сохранены в Авто режиме.<br>Эту настройку также можно настроить в Software Operation Panel. | 1:Ручной режим<br>2:Авто режим 1<br>3:Авто режим 2<br>4:Удалить шаблон | 1:Ручной режим |
| 15:Число повтора подач | Задайте количество попыток подачи, если документ не подается из лотка бумаги АПД (податчик).<br>Эту настройку также можно настроить в Software Operation Panel. | от 1 до 12 (раз) | 3 |

| Элемент настройки | Описание | Параметр(*1)/ Значение | Значение по умолчанию (*2) |
|---|---|---|---|
| | | -: Нет параметров/значений | |
| 16:Сила подбора бумаги | Установите давление подбирающего валика для подачи бумаги.<br>Эту настройку также можно настроить в Software Operation Panel. | 1:Слабо<br>2:Нормальная<br>3:Сильно | 2:Нормальная |
| 17:Настройка подачи вручную / продолжительно | Укажите его, чтобы продолжить загрузку и сканирование документов несколько раз после начала сканирования.<br>Чтобы конфигурировать сканер на ожидание загрузки документа в лоток бумаги АПД (податчик) в течение заданного времени ожидания после начала сканирования или завершения подачи документа, укажите время ожидания.<br>Это включает непрерывное сканирование при условии загрузки документа в течение заданного времени ожидания.<br>Если заданное время ожидания превышено, сканирование завершается автоматически.<br>Эту настройку также можно настроить в Software Operation Panel. | 1:Включить<br>2:Выключить | 2:Выключить |
| 18:Тайм-аут ручной подачи | Задайте время ожидания для сканирования документов вручную.<br>Эту настройку также можно настроить в Software Operation Panel. | 5, 10, 20, 30, 40, 50, 60, 70, 80, 90, 100, 110, 120, 180, 240, 300, 360, 420, 480, 540, 600, 900, 1200, 1500, 1800, 1999 (секунд) | 10 |
| 19:Протекция бумаги | Настройте параметры для обнаружения ошибок подачи.<br>Данная функция позволяет обнаруживать ошибки подачи в следующих случаях:<br>● Если сканер обнаруживает документ, который был ненормально деформирован из-за ошибки подачи бумаги | 1:Выкл.<br>2:Обнаружение деформации бумаги<br>3:Обнаружение шума застревания бумаги<br>4:Обнаружение деформации и шума застревания бумаги | 2:Обнаружение деформации бумаги<br>**Чувствительность обнаружения деформации бумаги:**<br>2:Нормальная<br>**Чувствительность обнаружения** |

| Элемент настройки | Описание | Параметр(*1)/ Значение | Значение по умолчанию (*2) |
|---|---|---|---|
| | | -: Нет параметров/значений | |
| | ● Когда сканер обнаруживает звук замятия бумаги<br>Застревания бумаги из-за ошибок подачи могут повредить или порвать ценные документы.<br>Обнаружение ошибки подачи документа и остановка подачи позволяет предотвратить повреждение документа.<br>Эта функция эффективна при сканировании документов, которые трудно подавать, например документы на тонкой бумаге.<br>Задайте уровень чувствительности обнаружения ошибок подачи, когда включена функция протекции бумаги.<br>Документы неправильно свернуты или слышен шум застревания бумаги, когда документы подаются неправильно.<br>Задайте уровень чувствительности для обнаружения неправильного сворачивания и шума застревания бумаги.<br>Настройка протекции бумаги может быть также задана в драйвере сканера или Software Operation Panel.<br>Обратите внимание, что настройке драйвера сканера дается предпочтение.<br>Если настройка протекции бумаги включена в драйвере сканера, параметр [Обнаружение деформации и шума застревания бумаги] будет включен вне зависимости от настройки на панели управления и Software Operation Panel.<br>Обратите внимание: когда настройки панели управления имеют приоритет, | **Чувствительность обнаружения деформации бумаги:**<br>1:Низкая<br>2:Нормальная<br>3:Высокая<br>**Чувствительность обнаружения шума застревания бумаги:**<br>1:Низкая<br>2:Нормальная<br>3:Высокая | **шума застревания бумаги:**<br>2:Нормальная |

| Элемент настройки | Описание | Параметр(*1)/ Значение | Значение по умолчанию (*2) |
|---|---|---|---|
| | | -: Нет параметров/значений | |
| | настройки защиты бумаги применяются в следующем порядке.<br>**1** Драйвер сканера<br>Для получения дополнительной информации смотрите справку драйвера сканера.<br>**2** [19:Протекция бумаги] в окне [Меню настроек] панели управления<br>➡ Порядок использования Меню настроек (страница 112)<br>**3** Software Operation Panel<br>➡ Настройки для функции протекции бумаги [Протекция бумаги] (страница 307)<br>Чувствительность также можно настроить в Software Operation Panel. | | |
| 20:Обнаружение вертикальной полосы | Вы можете сконфигурировать настройки для обнаружения загрязнений на стекле.<br>Вертикальные полосы могут отображаться на изображениях, если стекло загрязнено.<br>Если [Включить] выбрано для настройки обнаружения вертикальных полос, сообщение появляется в следующих случаях при наличии вертикальных полос на изображении, сканированного с помощью АПД.<br>● При открытии или закрытии АПД<br>● По окончании сканирования | 1:Включить<br>2:Выключить<br>**Чувствительность:**<br>1:Низкая<br>2:Нормальная<br>3:Высокая | 2:Выключить<br>**Чувствительность:**<br>2:Нормальная |

| Элемент настройки | Описание | Параметр(*1)/ Значение | Значение по умолчанию (*2) |
|---|---|---|---|
| | | -: Нет параметров/значений | |
| | ● При загрузке документа в лоток бумаги АПД (податчик)<br>● Когда сканер выходит из режима энергосбережения.<br>Отобразится следующее сообщение.<br>● Menu мигает на ЖК-дисплее.<br>[Чистка стекла!] также мигает на второй строке на экране [Готово].<br>Чтобы предотвратить появление вертикальных полос на изображениях, проверьте сообщение и очистите стекло.<br>Для получения подробной информации о проверке информации смотрите Проверка информации (страница 118).<br>● На подключенном к сканеру компьютере отображается сообщение в Error Recovery Guide.<br>Чтобы предотвратить появление вертикальных полос на изображениях, проверьте сообщение и очистите стекло.<br>Для получения подробной информации о чистке смотрите Ежедневный уход (страница 174).<br>Укажите степень чувствительности обнаружения вертикальных полос (загрязнений стекла), когда [Включить] выбрано для [Обнаружение вертикальной полосы].<br>Настройте уровень чувствительности согласно степени загрязнения стекла.<br>Эту настройку также можно настроить в Software Operation Panel. | | |
| 21:Приоритет настроек панели | Для настройки протекции бумаги настройка на панели управления имеет приоритет перед настройкой в Software Operation Panel. | 1:Протекция бумаги<br>2:Удалить | 2:Удалить |

| Элемент настройки | Описание | Параметр(*1)/ Значение | Значение по умолчанию (*2) |
|---|---|---|---|
| | | -: Нет параметров/значений | |
| | Вы не можете приоритизировать настройку перед настройкой в драйвере сканера.<br>Когда выбрано [1:Протекция бумаги], настройка протекции бумаги на панели управления имеет приоритет.<br>Когда выбрано [2:Удалить], настройка протекции бумаги больше не имеет приоритета. | | |
| 22:Инициализация Панели управления | Инициализация настроек панели управления,<br>кроме настройки языка и элементов без значения по умолчанию. | 1:Да<br>2:Нет | (*4) |
| 23:Энергосбережение | Задайте время ожидания перед переходом в режим экономного энергопотребления.<br>Эту настройку также можно настроить в Software Operation Panel. | от 5 до 115 (с шагом 5) (минуты) | 15 |
| 24:Время выключения питания | Задайте время автоматического отключения сканера.<br>Если установлен параметр [Отключено], энергопотребление сканера увеличится.<br>Эту настройку также можно настроить в Software Operation Panel. | 20, 1, 2, 4, 8, Выкл.<br>(Единица: 20 — в минутах; 1, 2, 4 и 8 — в часах) | 20 |
| 25:Предварительный подбор | Задайте это значение, чтобы сократить время сканирования при сканировании нескольких документов.<br>Термин "предварительный подбор" обозначает подачу следующего документа в АПД перед извлечением текущего сканируемого документа.<br>Данная настройка может быть также конфигурирована в драйвере сканера или Software Operation Panel.<br>Обратите внимание, что настройке драйвера сканера дается предпочтение. | 1:Да<br>2:Нет | 1:Да |

| Элемент настройки | Описание | Параметр(*1)/ Значение | Значение по умолчанию (*2) |
|---|---|---|---|
| | | -: Нет параметров/значений | |
| 26:Контроль нерабочей области | Укажите, требуется ли предотвратить пропадание часть изображения, если документы поданы перекошено.<br>Эту настройку также можно настроить в Software Operation Panel. | 1:Нормальная<br>2:Развернуть | 1:Нормальная |
| 27:USB | Измените настройку USB, если во время коммуникации на компьютере произошла ошибка.<br>После изменения параметра сканер будет перезагружен.<br>Эту настройку также можно настроить в Software Operation Panel. | 1:Автоматически<br>2:USB 2.0 | 1:Автоматически |

***1:**Текущая настройка отмечена символом ">".
Если текущая настройка совпадает с заводской настройкой по умолчанию, знак "*" не отображается, а отображается только знак ">".

***2:**Значение по умолчанию отмечено "*".

***3:**Хотя значение по умолчанию не установлено, при включении питания задаются следующие настройки: [2:Несколько листов] для [Число сканированных листов], [1: (L)ABCDEFGHIJKLMNOPQRSTUVWXYZ[¥]^_`00000000] для [Шаблон печати], и [1:Да] для [Тест печать]. Поэтому настройка не меняется даже при инициализации настроек панели управления.

***4:**Хотя значение по умолчанию не установлено, при включении питания задается [2:No]. Поэтому настройка не меняется даже при инициализации настроек панели управления.

## Как использовать Выбор функции

В этом разделе описывается Выбор функции.

При нажатии кнопки [△]/[▽] в окне [Готово] отобразится окно [Выбор функции].

При использовании Выбор функции можно настроить запуск приложения сканирования изображений при нажатии кнопки [Scan/Enter] в окне [Готово].
На компьютере требуется настроить кнопку для запуска приложения сканирования изображений заранее.

➡ Нажатие кнопки на сканере для запуска приложения сканирования изображений и выполнения сканирования (страница 66)

Индикатор отображает число, выбранное в окне [Выбор функции].
При выборе [No.02] в окне [Выбор функции] индикатор отобразит [F02].

**1 Включите сканер.**

➡ Как включить питание (страница 46)

Окно [Готово] отображается на ЖК-дисплее.
Индикатор отображает [F00] сразу при включении питания.

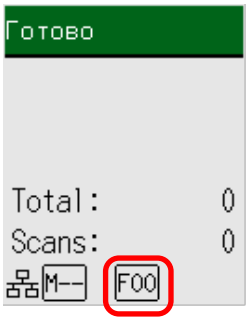


**2 Нажмите кнопку [△]/[▽], затем нажмите кнопку [△]/[▽] для выбора номера, который конфигурирован для запуска необходимого приложения сканирования изображения, и нажмите кнопку [Stop/Clear].**

В данном примере выбран [No.02].

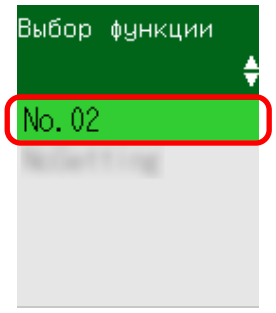


➡ Элемент, настраиваемый в Выбор функции (страница 140)

Настройка завершена, когда на ЖК-дисплее отображается окно [Готово].
Индикатор отображает число, выбранное в окне [Выбор функции].

Например, индикатор отображает [F02], поскольку выбрано [No.02].

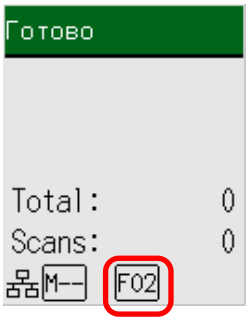


При выборе номера от [No.00] до [No.50] номер от [F00] до [F50], который соответствует выбранному, отобразится на индикаторе.
При выборе [SOP] на индикаторе отобразится [SOP].
Software Operation Panel задано для [SOP] для запуска по умолчанию и не может быть изменено.

## Элемент, настраиваемый в Выбор функции

| Элемент настройки | Описание | Настройка | Значение по умолчанию |
|---|---|---|---|
| Выбор функции | Вы можете настроить запуск приложения сканирования изображений при нажатии кнопки [Scan/Enter] в окне [Готово].<br>В нем отображаются числа, которые соответствуют кнопкам, конфигурированным на компьютере ([Scan Button], от [Send to 01] до [Send to 50]).<br>[No.00] соответствует [Scan Button].<br>Числа от [No.01] до [No.50] соответствуют кнопкам от [Send to 01] до [Send to 50].<br>[SOP] соответствует [Software Operation Panel].<br>Для получения информации о конфигурации настроек для кнопки смотрите Нажатие кнопки на сканере для запуска приложения сканирования изображений и выполнения сканирования (страница 66). | От No.00 до No.50/SOP (Software Operation Panel задано для [SOP] для запуска по умолчанию и не может быть изменено.) | (*1) |

***1:** Хотя значение по умолчанию не установлено, при включении питания задается [No.00]. Поэтому настройка не меняется даже при инициализации настроек панели управления.

# Различные способы сканирования документов

В этом разделе описано, как настроить параметры сканера и сканировать различные типы документов.
Для получения информации о других способах сканирования, которые не описаны здесь, смотрите справку драйвера сканера или руководство/справку приложения сканирования изображений.

## Сканирование документов разной ширины

**ВНИМАНИЕ**

Когда сканируется смешанный пакет документов с разной шириной, более узкие документы могут быть перекошены или не поданы в АПД.
Попробуйте сканировать документы одинаковой ширины.

**1 Проверьте требования к документам, чтобы сканировать смешанный пакет документов.**

➡ Условия для сканирования смешанного пакета (страница 96)

**2 Выровняйте верх документов.**

● Выравнивание по центру

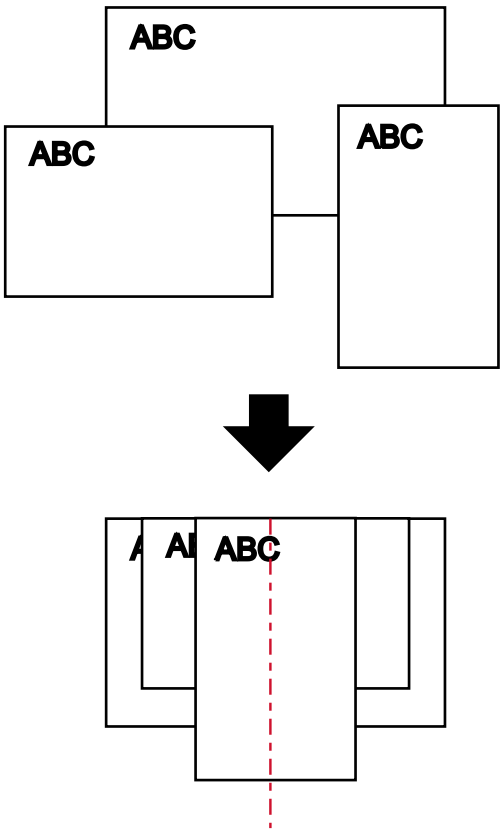

● Выравнивание по краю

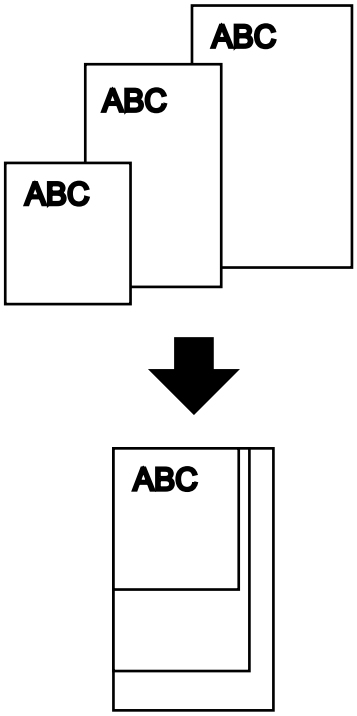


**3 Поместите документы в лоток бумаги АПД (податчик) и выровняйте боковые направляющие по наиболее широкому документу.**

➡ Загрузка документов в лоток бумаги АПД (податчик) (страница 77)

**ВНИМАНИЕ**

Загрузите все документы над центром подбирающего валика. Если документы загружены вне ширины подбирающего валика, они могут подаваться перекошено или не подаваться в АПД.

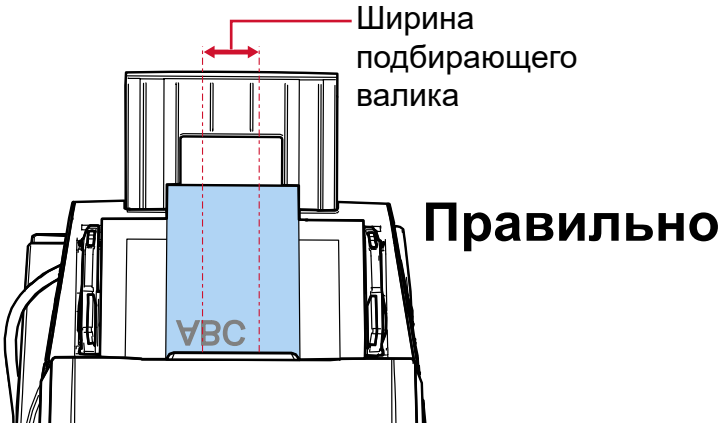


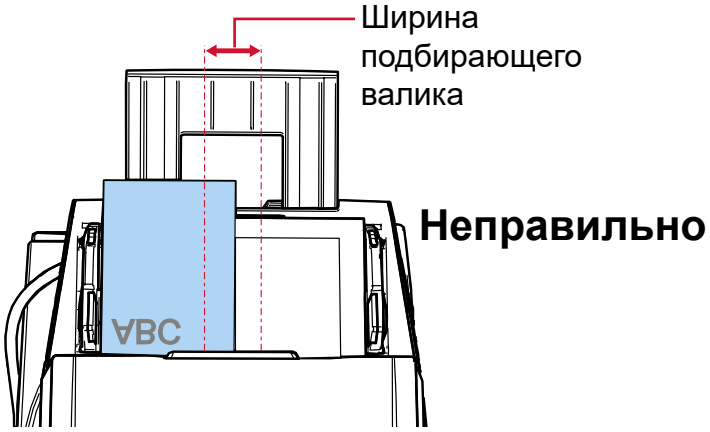


**4 В драйвере сканера конфигурируйте настройки сканирования, чтобы обнаружить размер документа автоматически.**

Для получения дополнительной информации смотрите справку драйвера сканера.

**5 Сканируйте документы при помощи приложения сканирования изображения.**

Для получения дополнительной информации смотрите руководство/справку приложения сканирования изображений.

## Сканирование документов, сложенных пополам

Если передвинуть переключатель режима подачи влево для переключения режима сканирования вручную по одной странице, то вы сможете сканировать документ, сложенный пополам (документ A1 или A2, сложенный пополам) как есть.

**ВНИМАНИЕ**

- Документ может подаваться перекошено, если сложенная часть слишком толстая.
- Режим "Сканир. вручную по странице" — это режим сканирования документов, сложенных пополам, или многослойных документов, например конвертов.
  Поэтому даже если активировано обнаружение наложения документов, такие документы не обнаруживаются как документы с наложением.

➡ Задание метода обнаружения наложений документов [Мульти подача] (страница 319)

**1 Согните документ пополам, так чтобы стороны сканирования были наружу.**
Сложите его основательно и разгладите любые складки.
В противном случае это может привести к перекосу документа при подаче и к созданию перекошенного изображения.

**Пример 1: Размер A2**

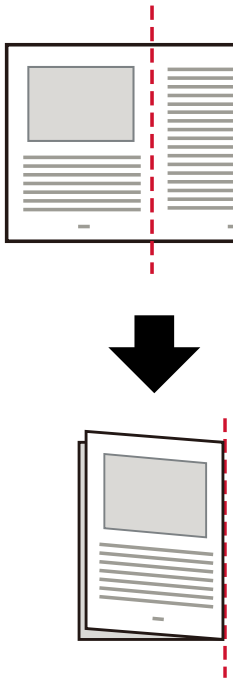

**Пример 2: Размер A1**

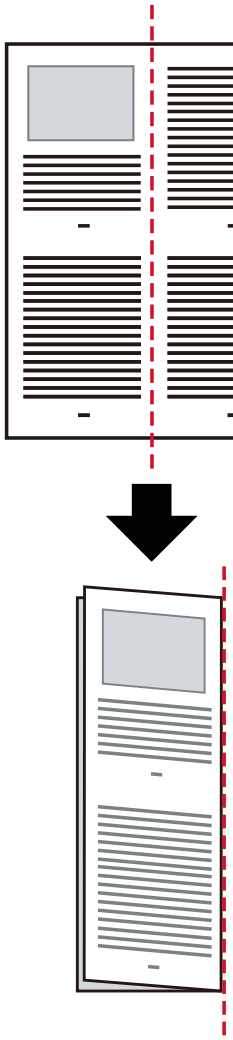

**2 Загрузите документ, сложенный пополам, в лоток бумаги АПД (податчик).**

➔ Загрузка документов в лоток бумаги АПД (податчик) (страница 77)

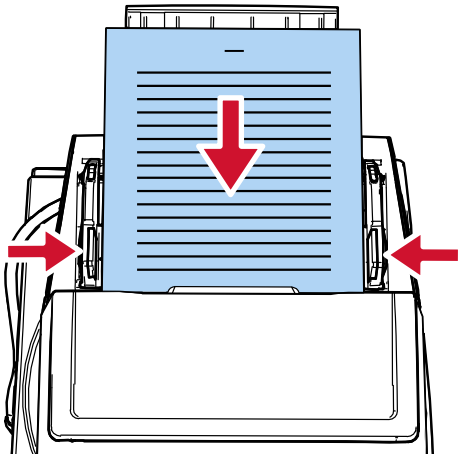

**3 Передвиньте переключатель режима подачи влево для включения режима сканирования вручную по одной странице.**

Сканирование замедляется, когда режим подачи переключен на режим "Сканир. вручную по странице".

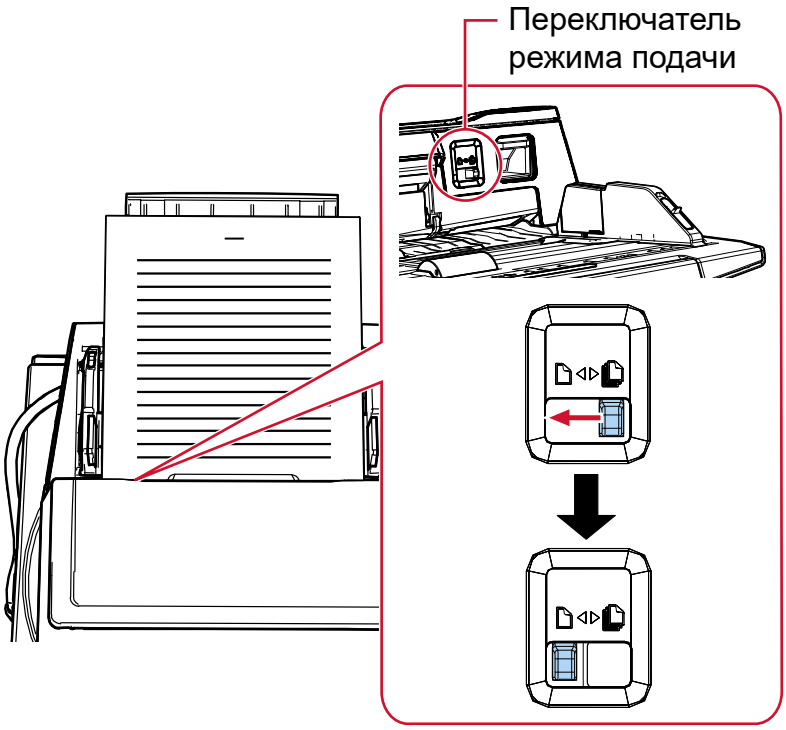


[Ручная подача (обнаружение мульти-подач выключено)] отобразится на ЖК-дисплее.

**4 Сканируйте документ при помощи приложения сканирования изображения.**

Для получения дополнительной информации смотрите руководство/справку приложения сканирования изображений.

**ВНИМАНИЕ**

При сканировании документа формата A1, сложенного пополам, поддерживайте документ снизу рукой, чтобы он не перекосился.

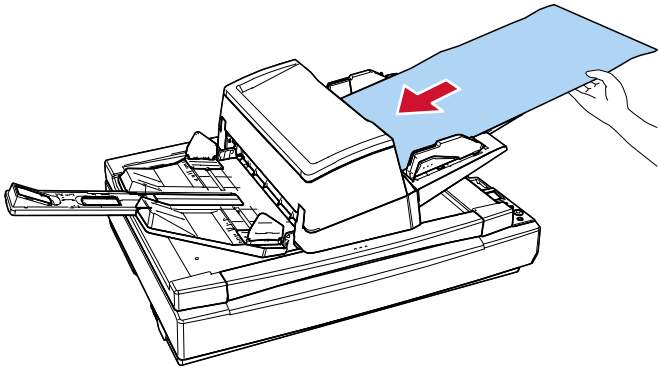

**СОВЕТ**

В режиме "Сканир. вручную по странице" сканер ожидает загрузку документов в лоток бумаги АПД (податчик) до истечения времени тайм-аута после начала сканирования или извлечения документа.
Сканирование будет завершено, если за время тайм аута документы не были загружены.
Используйте следующие способы задания времени тайм-аута.

- [18:Тайм-аут ручной подачи] в [Меню настроек] панели управления

  ➔ Порядок использования Меню настроек (страница 112)

- Software Operation Panel

  ➔ Время ожидания в режиме ручной подачи [Ручная подача] (страница 333)

# Сканирование документов, например конвертов или многослойной бумаги

Передвижение переключателя режима подачи влево для переключения режима подачи на режим "Сканир. вручную по странице" позволяет сканировать документы, такие как конверты и многослойная копировальная бумага.

**ВНИМАНИЕ**

- Для получения дополнительной информации о весе бумаги сканируемых документов смотрите Документы для сканирования (страница 85).
- Режим "Сканир. вручную по странице" — это режим сканирования документов, сложенных пополам, или многослойных документов, например конвертов.
  Поэтому даже если активировано обнаружение наложения документов, такие документы не обнаруживаются как документы с наложением.

  ➡ Задание метода обнаружения наложений документов [Мульти подача] (страница 319)

**1 Загрузите документ в лоток бумаги АПД (податчик).**

Для сканирования многослойной бумаги расположите скрепленный край первым при загрузке бумаги.

➡ Загрузка документов в лоток бумаги АПД (податчик) (страница 77)

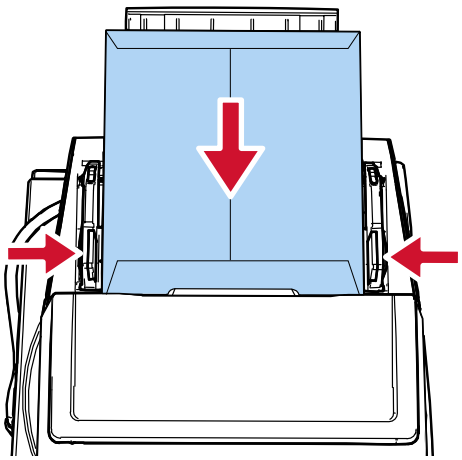

**2 Передвиньте переключатель режима подачи влево для включения режима сканирования вручную по одной странице.**

Сканирование замедляется, когда режим подачи переключен на режим "Сканир. вручную по странице".

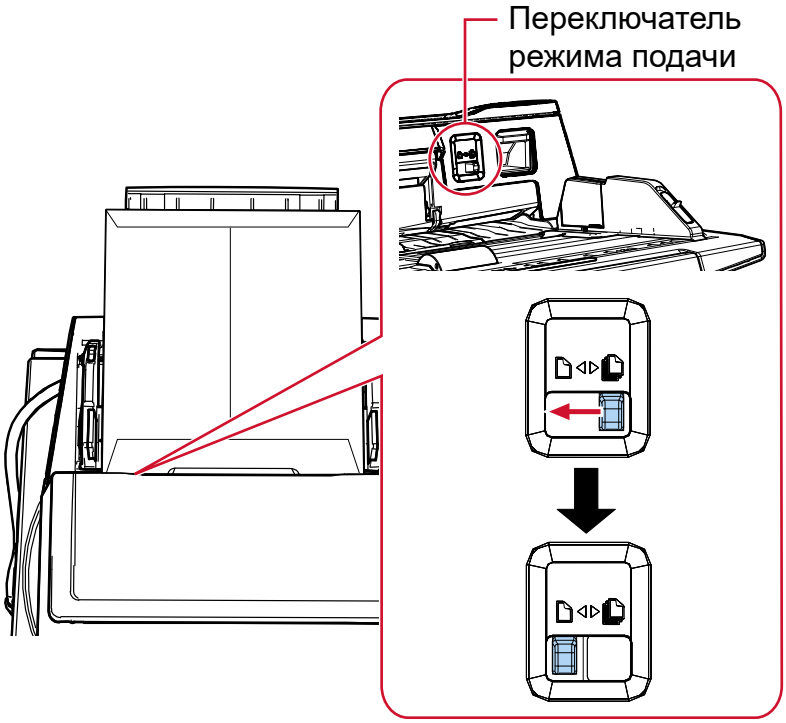


[Ручная подача (обнаружение мульти-подач выключено)] отобразится на ЖК-дисплее.

**3 Сканируйте документ при помощи приложения сканирования изображения.**

Для получения дополнительной информации смотрите руководство/справку приложения сканирования изображений.

**СОВЕТ**

В режиме "Сканир. вручную по странице" сканер ожидает загрузку документов в лоток бумаги АПД (податчик) до истечения времени тайм-аута после начала сканирования или извлечения документа.

Сканирование будет завершено, если за время тайм аута документы не были загружены.

Используйте следующие способы задания времени тайм-аута.

- [18:Тайм-аут ручной подачи] в [Меню настроек] панели управления

  ➔ Порядок использования Меню настроек (страница 112)

- Software Operation Panel

  ➔ Время ожидания в режиме ручной подачи [Ручная подача] (страница 333)

## Сканирование документов, которые легко повредить, не повреждая их

Использование дополнительного Несущего листа позволяет сканировать документов, которые легко повредить, не повреждая их.
Сложите документ, размер которого больше A4/Letter (например, размером A3 либо B4 size), пополам и поместите его в Несущий лист.

**1 Разместите документ внутри Несущего Листа.**

**a Согните документ пополам, так чтобы стороны сканирования были наружу.**
Сложите его основательно и разгладите любые складки.
Документ может подаваться перекошено, если сложенная часть слишком толстая.

**Пример**

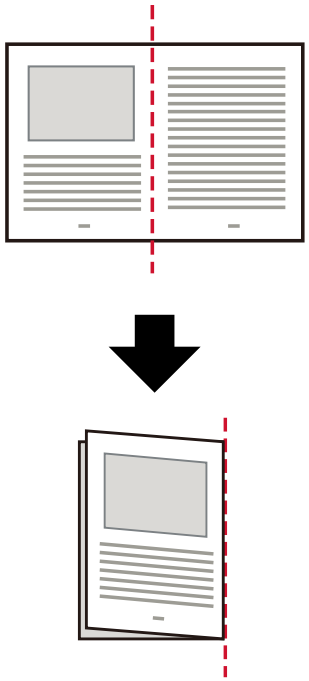

**b Откройте Несущий лист, чтобы поместить в него документ.**
Обратите внимание, что передняя часть Несущего листа имеет черно-белый рисунок вверху и жирную вертикальную линию в верхнем правом углу.

Совместите верхнюю часть и линию сгиба документа с Несущим листов, чтобы вверху и справа от Несущего листа не было свободного места.

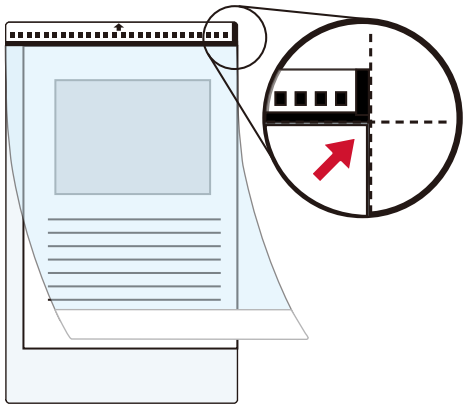

**2 Загрузите Несущий Лист краем с черно-белым шаблоном вперед и стороной сканирования к лотку бумаги АПД (податчик) (лицевой стороной вниз).**

Закрепите Несущий Лист с помощью боковых направляющих во избежание перекоса.

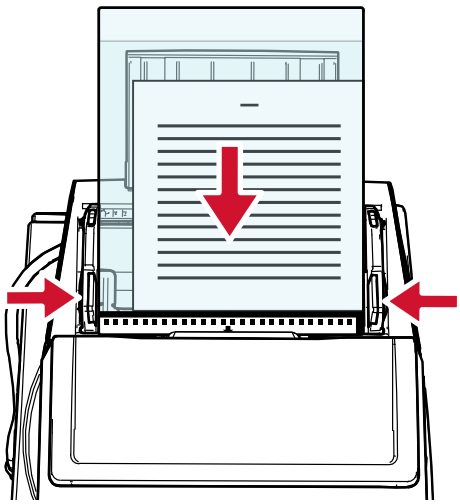

**3 Конфигурируйте настройки сканера в драйвере сканера для использования Несущего Листа.**

Для получения дополнительной информации смотрите справку драйвера сканера.

**4 Сканируйте документ при помощи приложения сканирования изображения.**

Для получения дополнительной информации смотрите руководство/справку приложения сканирования изображений.

**ВНИМАНИЕ**

Для получения информации о том, как обрезать и выводить изображение при использовании Несущего Листа смотрите справку к драйверу сканера.

## Сканирование фотографий и вырезок, не повреждая их

Использование дополнительного несущего листа позволяет сканировать документы нестандартных размеров, например фотографии и вырезки, не повреждая их.

1 **Разместите документ внутри Несущего Листа.**
Откройте Несущий Лист и разместите документ в верхней центральной части Несущего Листа.

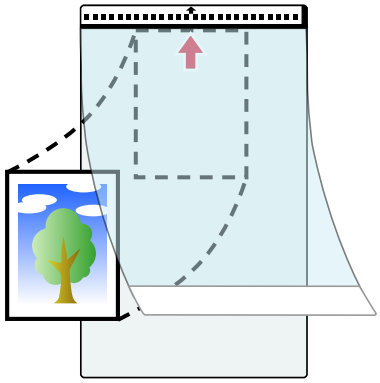

2 **Загрузите Несущий Лист краем с черно-белым шаблоном вперед и стороной сканирования к лотку бумаги АПД (податчик) (лицевой стороной вниз).**
Закрепите Несущий Лист с помощью боковых направляющих во избежание перекоса.

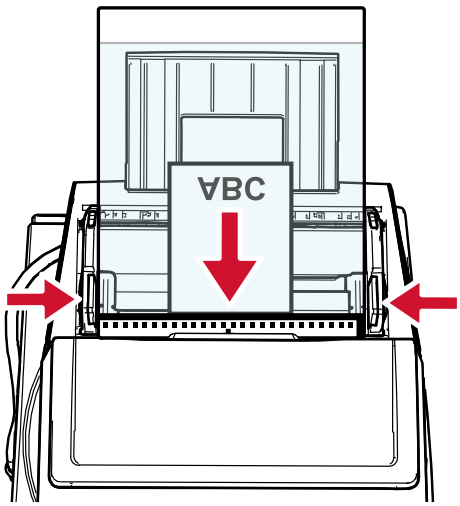


3 **Конфигурируйте настройки сканера в драйвере сканера для использования Несущего Листа.**
Для получения дополнительной информации смотрите справку драйвера сканера.

4 **Сканируйте документ при помощи приложения сканирования изображения.**
Для получения дополнительной информации смотрите руководство/справку приложения сканирования изображений.

**ВНИМАНИЕ**

Для получения информации о том, как обрезать и выводить изображение при использовании Несущего Листа смотрите справку к драйверу сканера.

**СОВЕТ**

В следующих случаях поместите чистый (белый) лист бумаги за документом при сканировании.

- Сканированное изображение не выводится в фактическом размере документа, когда задано [Автоматически] для [Размер бумаги] в драйвере сканера.
- Вокруг краев сканированного изображения отображаются тени.
- Вокруг краев отображаются черные линии разной формы.
- Изображение вне документа отображается на сканированном изображении.

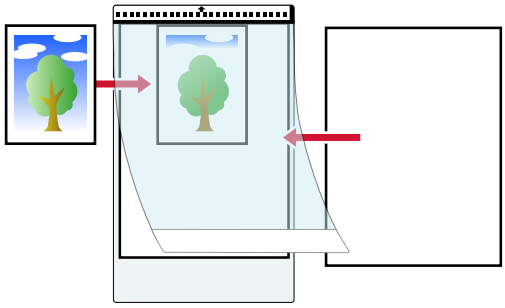

## Сканирование документов с длинной страницей

Документы с длиной до 5588 мм могут быть сканированы при помощи сканирования длинной страницы.
В зависимости от настроек разрешения или приложения сканирования изображения, размеры документа, которые могут быть сканированы, могут отличаться.
Для получения подробной информации смотрите Размер бумаги (страница 85), справку драйвера сканера и руководство/справку приложения сканирования изображений.

1 **Загрузите документ в лоток бумаги АПД (податчик).**

➡ Загрузка документов в лоток бумаги АПД (податчик) (страница 77)

2 **Поддерживайте загруженный документ руками так, чтобы он не выпал из лотка бумаги АПД (податчик).**
Соблюдайте осторожность, чтобы не порезать пальцы о край документа.

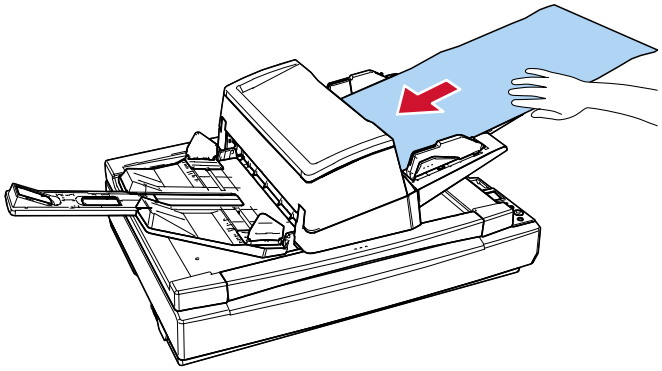

3 **В драйвере сканера конфигурируйте настройки сканирования для сканирования размера бумаг длинной страницы.**
Для получения дополнительной информации смотрите справку драйвера сканера.
Для некоторых приложений сканирования изображения окно настроек драйвера сканера может, не отобразится.

4 **Сканируйте документ при помощи приложения сканирования изображения.**
Для получения дополнительной информации смотрите руководство/справку приложения сканирования изображений.

5 **Обеспечьте достаточно места вокруг укладчика и следите, чтобы выведенные листы не выпадали из укладчика.**

Соблюдайте осторожность, чтобы не порезать пальцы о край документа.

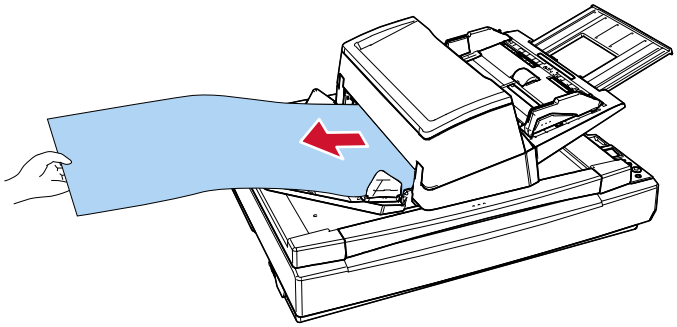

## Подача документов вручную

При подаче документов вручную вы можете продолжить загрузку и сканирование документов несколько раз после начала сканирования.
Чтобы конфигурировать сканер на ожидание загрузки документа в лоток бумаги АПД (податчик) в течение заданного времени ожидания после начала сканирования или завершения подачи документа, укажите время ожидания.
Это включает непрерывное сканирование при условии загрузки документа в течение заданного времени ожидания.
Если заданное время ожидания превышено, сканирование завершается автоматически.
Использованием данного метода, можно выполнить сканирование, проверяя документы один за другим.
Ручная подача эффективна в следующих случаях:

- Сканирование документов с проверкой содержимого каждого листа
- Сканирование документов, которые подаются с наложением или были замяты при пакетной загрузке
- Поочередное сканирование документов, таких как вырезки из журналов или газет, которые не могут быть загружены вместе
- Для сканирования сложенных пополам документов, конвертов или многослойных документов по очереди

При ручной подаче документов доступны следующие режимы:

- Режим непрерывного сканирования вручную
  Используйте этот режим при ручном сканировании более одного документа подряд.
- Режим сканирования вручную по одной странице
  Используйте этот режим при ручном сканировании сложенных пополам документов, конвертов или многослойных документов по очереди.

Если ручная подача используется часто, цикл замены расходных материалов может быть короче.

**1 Проверьте диапазон веса бумаги, который можно сканировать.**

➡ Вес бумаги (толщина) (страница 86)

Когда документ сложен пополам и сканируется, он может подаваться скошено, если сложенная часть слишком толстая.

**2 Сконфигурируйте настройки сканера.**

- При сканировании более одного документа последовательно вручную

a Используйте следующие способы переключения в режим Непрерывное сканирование вручную и задания времени тайм-аута.

- [17:Настройка подачи вручную / продолжительно] и [18:Тайм-аут ручной подачи] на экране [Меню настроек] панели оператора

➡ Порядок использования Меню настроек (страница 112)

- Software Operation Panel

➡ Время ожидания в режиме ручной подачи [Ручная подача] (страница 333)

- При сканировании сложенных пополам документов, конвертов или многослойных документов по очереди вручную

  **a** Передвиньте переключатель режима подачи влево для включения режима сканирования вручную по одной странице.
  Сканирование замедляется, когда режим подачи переключен на режим "Сканир. вручную по странице".

  **b** Используйте следующие способы задания времени тайм-аута.

  - [18:Тайм-аут ручной подачи] в [Меню настроек] панели управления

    ➡ Порядок использования Меню настроек (страница 112)

  - Software Operation Panel

    ➡ Время ожидания в режиме ручной подачи [Ручная подача] (страница 333)

**3 Загрузите документ в лоток бумаги АПД (податчик).**
Для сканирования многослойной бумаги расположите скрепленный край первым при загрузке бумаги.

➡ Загрузка документов в лоток бумаги АПД (податчик) (страница 77)

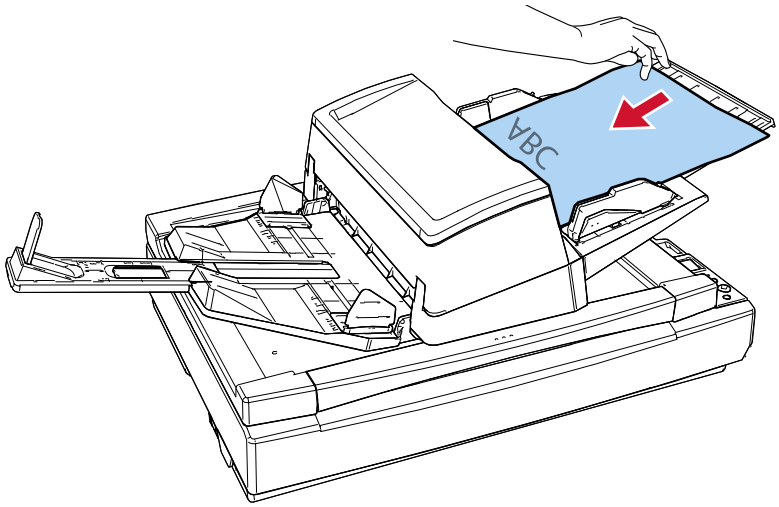


**4 Сканируйте документ при помощи приложения сканирования изображения.**
Для получения дополнительной информации смотрите руководство/справку приложения сканирования изображений.

После запуска сканирования или извлечения документа сканер ожидает загрузку документов в лоток бумаги АПД (податчик) до истечения времени тайм-аута.
При загрузке более одного листа подается нижний документ в стопке.
В режиме Непрерывное сканирование вручную валики внутри АПД вращаются.
При сканир. вручную по странице валики внутри АПД не вращаются.

**5 Загрузите следующий документ в лоток бумаги АПД (податчик).**

**6 Повторите шаг 5, пока все документы не будут сканированы.**

**7 Завершите сканирование.**

Сканирование будет остановлено, если за время тайм аута после извлечения последнего документы другие документы не были загружены.
Чтобы немедленно завершить сканирование, нажмите кнопку [Scan/Enter] или кнопку [Stop/Clear].
Обратите внимание: сканирование нельзя отменить, даже если нажать кнопку [Stop/Clear] во время подачи документа.

## Сортировка изображений, отсканированных в симплексном режиме сканирования, в том же порядке, в котором изображения отсканированы в дуплексном режиме сканирования [fi-8700S]

Сканер поддерживает виртуальное дуплексное сканирование, при котором передние страницы документов сканируются первыми, задние страницы сканируются последовательно, а затем сканированные изображения автоматически сортируются.
В этом случае необходимо приложение сканирования изображения, которое поддерживает функцию виртуального дуплексного сканирования. Вы также можете конфигурировать настройки в драйвере сканера.




1 **Поместите документы в лоток бумаги АПД (податчик) лицевой стороной (стороной, которую нужно сканировать) вниз.**

➡ Загрузка документов в лоток бумаги АПД (податчик) (страница 77)

2 **В драйвере сканера конфигурируйте настройки для сканирования обеих сторон документов виртуально.**
Для получения дополнительной информации смотрите справку драйвера сканера.

3 **Сканируйте документы при помощи приложения сканирования изображения.**
Для получения дополнительной информации смотрите руководство/справку приложения сканирования изображений.

После завершения сканирования отобразится сообщение с информацией загрузить документы лицевой стороной вверх.

**4 Загрузите документы в лоток бумаги АПД (податчик) лицевой стороной вниз, чтобы обратная сторона (сторона, которую нужно сканировать) была обращена вверх.**

➡ Загрузка документов в лоток бумаги АПД (податчик) (страница 77)

После ответа на отобразившееся сообщение будут сканированы задние страницы документов.

**ВНИМАНИЕ**

Когда сканируются задние страницы, обратите внимание на следующее:

- Загружайте документы так, чтобы они сканировались в том же порядке, что и лицевые страницы.
- Загружайте документы так, чтобы они не сканировались в перевернутом виде.

**5 После завершения сканирования сканированные страницы будут автоматически отсортированы.**

Если число документов различно между лицевыми и задними страницами, документы не сортируются.

## Сканирование книг с помощью планшета [fi-8700/fi-8700S]

**1** **Откройте крышку документов.**

➡ Как открыть крышку документов (страница 53)

**2** **Поместите документ на планшет для документов.**

Поместите документ лицевой стороной вниз, чтобы выровнять левый верхний угол с опорной точкой.

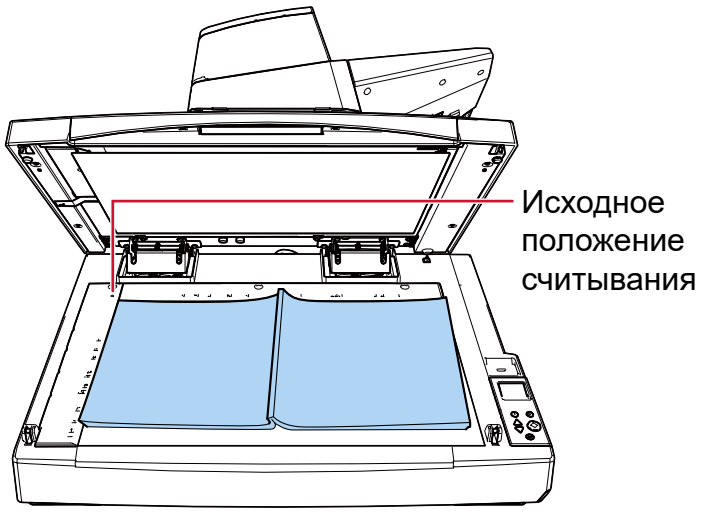


**ВНИМАНИЕ**

Обратите внимание, что свернутые или сложенные документы могут создавать небольшой зазор между документов и планшетом для документов, вызывая размытие сканированного изображения.

**3** **Медленно закройте крышку документов.**

➡ Как закрыть крышку документов (страница 54)

**4** **В драйвере сканера конфигурируйте настройки сканирования для планшета.**

Для получения дополнительной информации смотрите справку драйвера сканера.

**5** **Сканируйте документ при помощи приложения сканирования изображения.**

Для получения дополнительной информации смотрите руководство/справку приложения сканирования изображений.

## Сканирование документов на планшете при открытой крышке документа [fi-8700/fi-8700S]

Сканер позволяет сканировать документы при открытой крышке планшета.
Сканер автоматически исправляет сканированное изображение, которое перекошено, или распознает размер документа и выводит изображение в этом размере.
В этом случае необходимо сконфигурировать настройки в драйвере сканера.

**1 Откройте крышку документов.**

➡ Как открыть крышку документов (страница 53)

**2 Поместите документ на планшет для документов.**

Поместите документ лицевой стороной вниз, чтобы выровнять левый верхний угол с опорной точкой.




**ВНИМАНИЕ**

Обратите внимание, что свернутые или сложенные документы могут создавать небольшой зазор между документов и планшетом для документов, вызывая размытие сканированного изображения.

**3 В драйвере сканера настройте параметры сканирования для блокировки внешнего света при сканировании с планшета.**

Для получения дополнительной информации смотрите справку драйвера сканера.

**ВНИМАНИЕ**

В зависимости от отражения окружающего света на планшете для документов сканер может не исправлять автоматически сканированное изображение, которое перекошено, или не выводить изображение в распознанном размере.
Для получения дополнительной информации смотрите справку драйвера сканера.

**4 Сканируйте документы при помощи приложения сканирования изображения.**

Для получения дополнительной информации смотрите руководство/справку приложения сканирования изображений.




Во время сканирования не смотрите непосредственно на источник света.

# Одновременное сканирование нескольких документов на планшете и обрезка каждого документа как отдельного изображения [fi-8700/ fi-8700S]

На планшете можно разместить и сканировать несколько документов, а каждый документ можно обрезать как отдельное изображение.
В этом случае необходимо сконфигурировать настройки в драйвере сканера.

**ВНИМАНИЕ**

Чтобы обрезать каждый документ как отдельное изображение, используйте дополнительную черную прижимную подкладку для документов (продается отдельно).

➡ Параметры сканера (страница 363)

**1 Откройте крышку документов.**

➡ Как открыть крышку документов (страница 53)

**2 Поместите несколько документов на планшет для документов.**
Разместите документы лицевой стороной вниз.

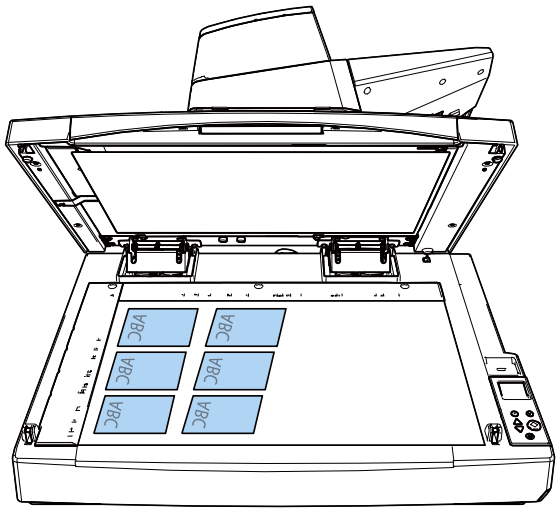

**ВНИМАНИЕ**

- Обратите внимание, что свернутые или сложенные документы могут создавать небольшой зазор между документов и планшетом для документов, вызывая размытие сканированного изображения.
- Подробные сведения об условиях точного обнаружения нескольких документов см. в справке к драйверу сканера.

**3 Медленно закройте крышку документов.**

➡ Как закрыть крышку документов (страница 54)

**4 В драйвере сканера настройте параметры сканирования для одновременного сканирования нескольких документов на планшете и обрезки каждого документа в отдельное изображение.**

Для получения дополнительной информации смотрите справку драйвера сканера.

**5 Сканируйте документы при помощи приложения сканирования изображения.**

Для получения дополнительной информации смотрите руководство/справку приложения сканирования изображений.

**ВНИМАНИЕ**

Для получения сведений о порядке обрезки изображения смотрите справку драйвера сканера.

## Автоматическое сканирование документов через определенные промежутки времени с использованием планшета [fi-8700/fi-8700S]

Документы можно сканировать автоматически через определенные промежутки времени с помощью планшета.
Эта функция избавляет от необходимости каждый раз запускать сканирование из приложения для сканирования изображений, когда вы помещаете документ на планшет.
В этом случае необходимо сконфигурировать настройки в драйвере сканера.

1 **Откройте крышку документов.**

➡ Как открыть крышку документов (страница 53)

2 **Поместите документ на планшет для документов.**

➡ Размещение документа на планшете [fi-8700/fi-8700S] (страница 84)

3 **Медленно закройте крышку документов.**

➡ Как закрыть крышку документов (страница 54)

4 **В драйвере сканера настройте параметры сканирования для автоматического сканирования документов через регулярные интервалы с помощью планшета.**
Для получения дополнительной информации смотрите справку драйвера сканера.

5 **Сканируйте документ при помощи приложения сканирования изображения.**
Для получения дополнительной информации смотрите руководство/справку приложения сканирования изображений.
По завершении сканирования на экране компьютера появится окно с таймером (в секундах), и начнётся обратный отсчёт.

6 **До того как таймер (секунды) достигнет 0, поместите следующий документ на планшет для документов.**

7 **Медленно закройте крышку документов.**
Когда таймер достигнет 0, начнётся следующее сканирование.
По завершении следующего сканирования на экране компьютера появляется окно с таймером (в секундах), и начинается обратный отсчёт.

8 **Повторите шаги 6–7, пока все документы не будут сканированы.**

9 **Завершите сканирование.**
Нажмите кнопку [Завершить] в окне с таймером (в секундах).

**ВНИМАНИЕ**

Если в драйвере сканера включен автоматический выбор АПД или планшета, АПД работает точно так же.

## Отключение обнаружения некоторых шаблонов наложения

Если задано обнаружение документов с наложением во время сканирования, то при сканировании документа с приложенной бумагой, например наклейкой, чеком или фото, он будет обнаруживаться как документ с наложением и сканирование остановится. Используйте интеллектуальную функцию мульти подачи, чтобы не обнаруживать такие типы документов. Данная функция имеет два режима: режим для конфигурирования настроек пользователем вручную при каждом обнаружении сканером документов с наложением, и режим для конфигурирования настроек автоматически на основе шаблонов наложения (длина и местоположение) для приложенной бумаги, например наклеек, чеков или фото, сохраненных сканером.
Для использования этой настройки требуется заранее настроить обнаружение документов с наложением.

- [Обнаружение мульти-подачи] в драйвере сканера
  Для получения дополнительной информации смотрите справку драйвера сканера.
- [Мульти подача] в Software Operation Panel

➡ Задание метода обнаружения наложений документов [Мульти подача] (страница 319)

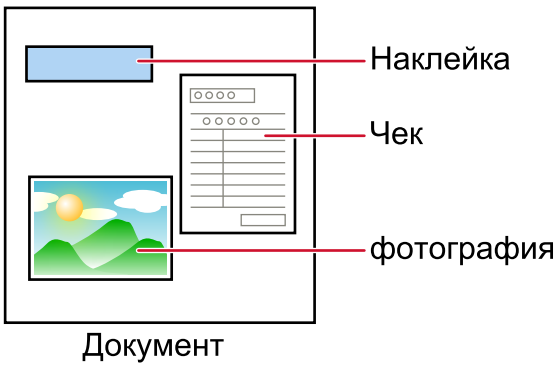


Доступно три следующих режима работы.

| Режим работы | Описание |
|---|---|
| Ручной режим | Задайте, будут ли обнаруживаться документы с наложением при каждом обнаружении.<br>Сканирование немедленно остановится при обнаружении наложения документов.<br>Обратите внимание, что если включена остановка сканирования для проверки изображений в драйвере сканера, сканирование остановится после извлечения документов с наложением. |
| Авто режим 1 | Отключите автоматическое обнаружение документов с наложением, когда приложенная бумага совпадает с сохраненной длиной и местоположением.<br>Сканирование остановится после извлечения документов с наложением. |

| Режим работы | Описание |
|---|---|
| | Шаблоны наложения можно сохранить для восьми листов (до четыре шаблонов наложения для листа).<br>Если шаблоны наложения сохранены для восьми листов, шаблоны наложения будут перезаписываться новыми обнаруженными шаблонами, начиная с первого сохраненного листа.<br>Однако при включении и выключении сканера количество сохраненных шаблонов наложения зависит от настройки параметра [Шаблоны наложения, когда питание выключено] в Software Operation Panel.<br>➡ Игнорирование некоторых шаблонов наложения [Интеллектуальная функция мульти подачи] (страница 328)<br>**СОВЕТ**<br>Если вы хотите, чтобы сканер запомнил пять или более шаблонов наложения для документа, отсканируйте документы один раз, чтобы сканер запомнил до четырех шаблонов наложения, а затем отсканируйте документы еще раз, чтобы сканер запомнил пятый и последующие шаблоны наложения, чтобы новые запомненные шаблоны наложения не были определены как наложенные при следующем сканировании.<br>Поскольку один и тот же документ сканируется дважды, сканер фактически запоминает его как два документа. |
| Авто режим 2 | Отключите автоматическое обнаружение документов с наложением, когда приложенная бумага совпадает с сохраненной длиной или меньше нее.<br>Сканирование остановится после извлечения документов с наложением.<br>В этом режиме работы можно сохранить только один шаблон наложения. |

Используйте один из следующих способов выбора режима работы.

- [14:Настройка iMFF] в окне [Меню настроек] панели управления

  ➡ Порядок использования Меню настроек (страница 112)

- Software Operation Panel

  ➡ Игнорирование некоторых шаблонов наложения [Интеллектуальная функция мульти подачи] (страница 328)

## Оперативная процедура

**1 При обнаружении наложения документов на ЖК-дисплее отображается следующее:**

| При обнаружении наложения документов |
|---|
| Мульти-подача обнаружена (По наложению)<br>Нажмите кнопку [Scan/Enter]. Если документ подается, он будет извлечен. |
| Мульти-подача обнаружена (По длине)<br>Нажмите кнопку [Scan/Enter]. Если документ подается, он будет извлечен. |

**2 Выполните все инструкции ниже в зависимости от выбранного режима работы.**

- Ручной режим

  Сканирование немедленно остановиться при обнаружении наложения документов. Нажмите кнопку [Scan/Enter] для вывода документа из пути бумаги либо откройте АПД для извлечения документа. Затем загрузите документ с наложением назад в лоток бумаги АПД (податчик).

  ➔ Как открыть АПД (страница 51)

  
  

  Когда АПД открыт, он может случайно закрыться. Будьте осторожны, не прищемите пальцы.

  Если после извлечения документов АПД открыт, закройте АПД.

  ➔ Как закрыть АПД (страница 52)

  
  

  Будьте осторожны, не прищемите пальцы при закрытии АПД.

  **ВНИМАНИЕ**

  Подтвердите то, что АПД закрыт правильно. В противном случае, документы могут не подаваться в АПД.

  Обратите внимание, если настройка для остановки сканирования для проверки изображения активирована в драйвере сканера, сканирование остановится после извлечения документов с наложением, поэтому нажмите кнопку [Scan/Enter] и загрузите документы с наложением обратно в лоток бумаги АПД (податчик).

- Авто режим 1/Авто режим 2

  Сканирование остановится после извлечения документов с наложением, поэтому нажмите кнопку [Scan/Enter] и загрузите документы с наложением назад в лоток бумаги АПД (податчик).

**3 Когда документы извлечены, индикация на ЖК-дисплее изменится на следующую в зависимости от выбранного режима работы.**

- Ручной режим

| При обнаружении наложения документов | Когда документы извлечены |
|---|---|
| Мульти-подача обнаружена (По наложению)<br>Нажмите кнопку [Scan/Enter]. Если документ подается, он будет извлечен. | Обнаружение мульти-подачи для следующего документа включено.<br>————————<br>Нажатие кнопки [Menu] включает/отключает функцию. При нажатии кнопки [Scan/Enter] сканирование возобновляется. |
| Мульти-подача обнаружена (По длине)<br>Нажмите кнопку [Scan/Enter]. Если документ подается, он будет извлечен. | Окно [Готово] |

- Авто режим 1/Авто режим 2

| При обнаружении наложения документов | Когда документы извлечены |
|---|---|
| Мульти-подача обнаружена (По наложению)<br>Нажмите кнопку [Scan/Enter]. Если документ подается, он будет извлечен. | Функция запоминания шаблона наложения отключена.<br>————————<br>Нажатие кнопки [Menu] включает/отключает функцию. При нажатии кнопки [Scan/Enter] сканирование возобновляется. |
| Мульти-подача обнаружена (По длине)<br>Нажмите кнопку [Scan/Enter]. Если документ подается, он будет извлечен. | Окно [Готово] |

**4 Используйте сканер следующим образом и перезапустите сканирование.**

Индикация на ЖК-дисплее переключается между [Обнаружение мульти-подачи для следующего документа включено.] и [Обнаружение мульти-подачи для следующего документа отключено.] или между [Функция запоминания шаблона наложения включена.] и [Функция запоминания шаблона наложения отключена.] при каждом нажатии кнопки [Menu].

Убедитесь, что [Обнаружение мульти-подачи для следующего документа отключено.] или [Функция запоминания шаблона наложения включена.] отображается на ЖК-дисплее, а затем нажмите кнопку [Scan/Enter] или запустите сканирование с компьютера.

Если документы сканируются, когда отображается [Обнаружение мульти-подачи для следующего документа отключено.] или [Функция запоминания шаблона наложения включена.], сканер будет работать в каждом режиме следующим образом.

- Ручной режим (игнорирование путем ввода с панели управления)
  Сканер сканирует следующий лист без обнаружения документов с наложением и со следующего листа обнаруживает документы с наложением на основе настройки, заданной в драйвере сканера или в Software Operation Panel.
- Авто режим 1 (игнорирование комбинацией длины и положения)
  Сканер запоминает длину и местоположение приложенной бумаги, которая была обнаружена как документы с наложением, и продолжает сканирование.

Если сохраненный шаблон наложения распознается при последующем сканировании, документы с таким шаблоном не будут автоматически распознаваться как документы с наложением (*1) (*2).

- Авто режим 2 (игнорирование по длине)
  Сканер запоминает длину самой длинной приложенной бумаги, которая была обнаружена как документы с наложением, и продолжает сканирование.
  Если при последующем сканировании распознается шаблон наложения сохраненной длины или короче, документы с таким шаблоном не будут автоматически определяться как документы с наложением (*2) (*3).

***1:** Шаблоны наложения можно сохранить для восьми листов (до четыре шаблонов наложения для листа).
Если шаблоны наложения сохранены для восьми листов, шаблоны наложения будут перезаписываться новыми обнаруженными шаблонами, начиная с первого сохраненного листа.
Однако при включении и выключении сканера количество сохраненных шаблонов наложения зависит от настройки параметра [Шаблоны наложения, когда питание выключено] в Software Operation Panel.

➡ Игнорирование некоторых шаблонов наложения [Интеллектуальная функция мульти подачи] (страница 328)

> **СОВЕТ**
> Если вы хотите, чтобы сканер запомнил пять или более шаблонов наложения для документа, отсканируйте документы один раз, чтобы сканер запомнил до четырех шаблонов наложения, а затем отсканируйте документы еще раз, чтобы сканер запомнил пятый и последующие шаблоны наложения, чтобы новые запомненные шаблоны наложения не были определены как наложенные при следующем сканировании.
> Поскольку один и тот же документ сканируется дважды, сканер фактически запоминает его как два документа.

***2:** Сохраненные шаблоны наложения можно удалить одним из следующих способов.

- [14:Настройка iMFF] в окне [Меню настроек] панели управления

  ➡ Порядок использования Меню настроек (страница 112)

- Software Operation Panel

  ➡ Игнорирование некоторых шаблонов наложения [Интеллектуальная функция мульти подачи] (страница 328)

Когда шаблоны удаляются, на ЖК-дисплее отображается A1-00 или A2-00.
Вы можете удалить шаблоны наложения, которые не требуется сохранять.
Используйте эту функцию осторожно, поскольку все сохраненные шаблоны наложений будут удалены.

***3:** В этом режиме работы можно сохранить только один шаблон наложения.

## Отключение функции протекции бумаги

Если активирована функция протекции бумаги, в следующих случаях сканирование может быть остановлено, даже если документы подаются правильно.

- При сканировании мятого документа
- При сканировании документа, который не имеет квадратную или прямоугольную форму
- При сканировании документа с темным фоном
- При сканировании документа, который имеет текст или фон рядом с краем
- Если документ подан перекошено

В этом случае можно отключить протекцию бумаги для защищенного документа и сканировать его повторно.

## Оперативная процедура

**1 Если при сканировании документа протекция бумаги отключена, на ЖК-дисплее отобразится следующее.**

| Если протекция бумаги отключена |
|---|
| Протекция бумаги (шум застревания бумаги)<br>Удалите документ. Следите, чтобы документ не застревал и не перекашивался во время повторной загрузки. Для получения дополнительной информации смотрите руководство по эксплуатации. |
| Протекция бумаги (деформация бумаги)<br>Удалите документ. Следите, чтобы документ не застревал и не перекашивался во время повторной загрузки. Для получения дополнительной информации смотрите руководство по эксплуатации. |

**2 Откройте АПД и извлеките документ.**

➡ Как открыть АПД (страница 51)




Когда АПД открыт, он может случайно закрыться. Будьте осторожны, не прищемите пальцы.

**3 Закройте АПД.**

➡ Как закрыть АПД (страница 52)

При закрытии АПД индикация на ЖК-дисплее меняется следующим образом.

| Если протекция бумаги отключена | Когда документы извлечены |
|---|---|
| Протекция бумаги (шум застревания бумаги)<br>Удалите документ. Следите, чтобы документ не застревал и не перекашивался во время повторной | Функция протекции бумаги включена.<br>————————<br>Нажатие кнопки [Menu] включает/ отключает функцию. При нажатии |

| Если протекция бумаги отключена | Когда документы извлечены |
|---|---|
| загрузки. Для получения дополнительной информации смотрите руководство по эксплуатации. | кнопки [Scan/Enter] сканирование возобновляется. |
| Протекция бумаги (деформация бумаги)<br>Удалите документ. Следите, чтобы документ не застревал и не перекашивался во время повторной загрузки. Для получения дополнительной информации смотрите руководство по эксплуатации. | |




Будьте осторожны, не прищемите пальцы при закрытии АПД.

**ВНИМАНИЕ**

Подтвердите то, что АПД закрыт правильно. В противном случае, документы могут не подаваться в АПД.

**4 Загрузите удаленный документ назад в лоток бумаги АПД (податчик).**

**5 Используйте сканер следующим образом и перезапустите сканирование.**

Обратите внимание, что индикация на ЖК-дисплее переключается между [Функция протекции бумаги включена.] ⇔ [Функция протекции бумаги отключена.] при каждом нажатии кнопки [Menu].

Убедитесь, что [Функция протекции бумаги отключена.] отображается на ЖК-дисплее, а затем нажмите кнопку [Scan/Enter] или запустите сканирование с компьютера.

Если отображается [Функция протекции бумаги отключена.], следующий документ будет сканирован при отключенной протекции бумаги. После этого все документы сканируются в соответствии с настройками протекции бумаги драйвера сканера, Software Operation Panel или панели управления.

**СОВЕТ**

Если на ЖК-дисплее часто отображаются ошибки для протекции бумаги, смотрите Часто происходят ошибки от повреждения бумаги (страница 250).

# Ежедневный уход

В данной главе описывается, как чистить сканер.

ОСТОРОЖНО

- Не используйте аэрозольные распылители или распылители содержащие спирт. Бумажная пыль, поднятая сильной струей воздуха из распылителя, может попасть внутрь сканера, что может стать причиной сбоя и неисправности.
  Также обратите внимание, что искры, полученные статическим электричеством, могут стать причиной возгорания.
- При использовании сканера внутри АПД происходит сильный нагрев. Перед началом чистки внутри АПД обязательно выключите питание, отсоедините кабель питания и подождите минимум 15 минут для остывания внутренней части АПД.

## Чистящие материалы

| Название | Номер по каталогу | Примечания |
|---|---|---|
| Очиститель F1  | PA03950-0352 | 100 мл<br>Жидкий очиститель для удаления грязи и пятен |
| Чистящая бумага 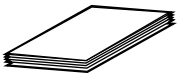 | CA99501-0012 | 10 листов<br>Используется для удобной очистки внутри сканера.<br>Распылите Очиститель F1 и сканируйте его сканером как документ. |
| Увлажненные салфетки   | PA03950-0419 | 24 пакета<br>Предварительно увлажнено при помощи Очистителя F1. Может использоваться вместо ткани, увлажненной Очистителем F1. |
| Ватный помазок | Имеется в продаже | Используется для очистки мелких деталей, например ультразвукового датчика. |
| Сухая ткань | | Используется для удаления пыли и пятен.<br>Смочите ее Очистителем F1 для чистки. |

**ВНИМАНИЕ**

Для использования чистящих материалов безопасно и правильно, смотрите меры предосторожности каждого продукта.

Для получения дополнительной информации о чистящих материалах обратитесь к дистрибьютору/дилеру, где приобретался продукт.

## Место и Частота

| Место | | Частота |
|---|---|---|
| Внутри сканера (АПД) | Валик прерывания | Каждые 10 000 листов |
| | Подбирающий валик | |
| | Подающий валик | |
| | Выводящий валик | |
| | Пластмассовый валик | |
| | Резиновый валик | |
| | Валик лотка | |
| | Датчик документа | |
| | Ультразвуковой датчик | |
| | Стекло | |
| | Транспортировочная дорожка | |
| Внутри сканера (планшет) [fi-8700/fi-8700S] | Прижимная подкладка для документов | |
| | Планшет для документов | |

Внутреннюю часть сканера (АПД) требуется регулярно очищать через определенное количество сканированных листов. Сканер фиксирует количество сканированных листов, поэтому вы можете просмотреть число отсканированных листов с момента последней чистки.
Используйте один из следующих способов для проверки числа листов, которые были сканированы.

- [5:Счетчики расходных материалов] в [Меню настроек] на панели управления

  ➡ Порядок использования Меню настроек (страница 112)

- Software Operation Panel

  ➡ Проверка счетчика листов (страница 290)

**ВНИМАНИЕ**

Периодичность чистки может зависеть от состояния документов. Также, чистку необходимо выполнять чаще, при сканировании следующих типов документов:

- Документы с гладкой поверхностью, такие как бумага с покрытием
- Документы, которые практически полностью покрыты печатным текстом / графикой
- Химически обработанные документы, например, бумага без угольного копировального слоя
- Документы, содержащие большое количество кальциево-карбонатных примесей
- Документы, написанные графитовым карандашом

● Документы с не достаточно закреплёнными чернилами

## Чистка снаружи сканера

Сканер, включая лоток бумаги АПД (податчик) и укладчик, следует чистить сухой тканью, тканью, смоченной Очистителем F1 / мягким моющим средством или увлажненной салфеткой.

**ВНИМАНИЕ**

- Чтобы избежать деформации и обесцвечивания, никогда не используйте разбавитель краски или любые другие органические растворители.
- Будьте внимательны, чтобы никакая влага или вода не попадала внутрь сканера во время чистки.
- Высыхание может занять длительный промежуток времени, если было использовано большое количество Очистителя F1 / мягкого моющего средства. Используйте небольшое количество. Удалите остатки очистителя основательно, чтобы он не оставался на очищенных частях.

- **fi-8600**

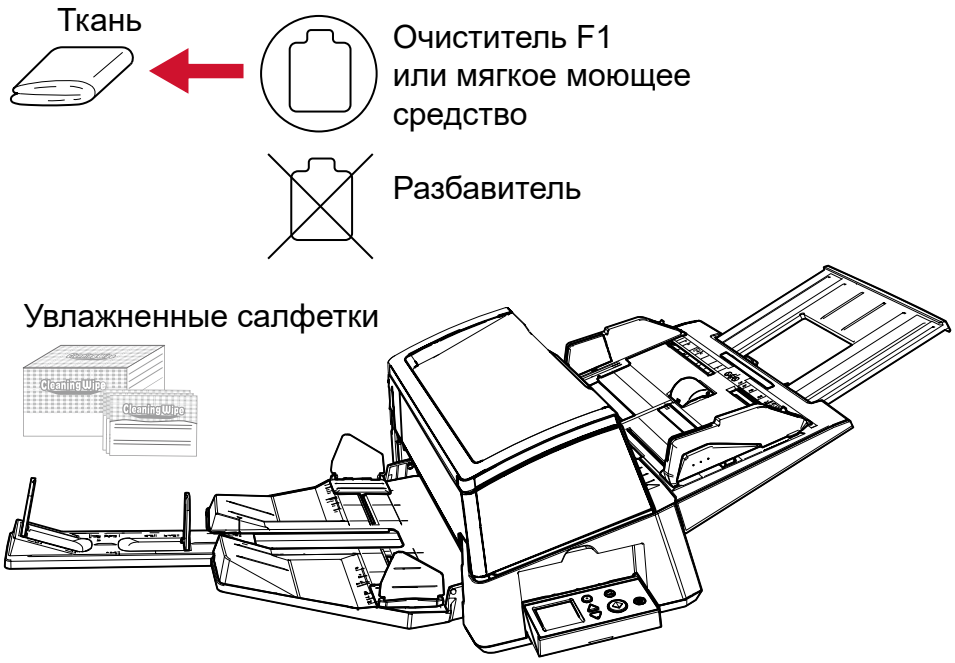

- **fi-8700/fi-8700S**




Увлажненные салфетки

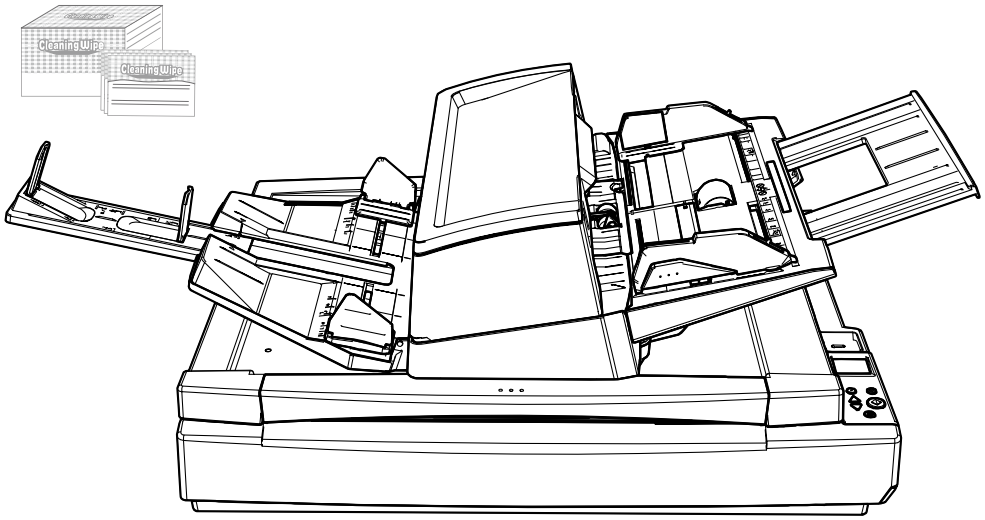

## Чистка внутри сканера (АПД) с помощью чистящей бумаги

Внутреннюю часть АПД может очистить листом чистящей бумаги, смоченной Очистителем F1.
При продолжительной подаче документов бумажная пыль накопится внутри АПД, что может вызвать ошибки сканирования или повлиять на результаты сканирования. Чистку необходимо выполнять примерно каждые 10000 отсканированных листов. Обратите внимание, что рекомендация различается в зависимости от типа сканируемого документа. Например, может понадобиться чистить сканер более часто, если сканируются документы на которых не достаточно вставлено порошка.

**ВНИМАНИЕ**

- Не используйте воду или мягкое моющее средство для чистки АПД.
- Высыхание может занять длительный промежуток времени, если было использовано большое количество Очистителя F1. Используйте небольшое количество.

**1 Включите сканер.**

➡ Как включить питание (страница 46)

Окно [Готово] отображается на ЖК-дисплее.

**2 Нажмите кнопку [Menu].**

Окно [Меню настроек] отображается на ЖК-дисплее.

**3 Нажмите кнопку [△]/[▽], чтобы выбрать [3:Чистка], затем нажмите кнопку [Scan/Enter].**

Окно [Чистка] отображается на ЖК-дисплее.

**4 Нажмите кнопку [△]/[▽], чтобы выбрать [1:Чистящая бумага], затем нажмите кнопку [Scan/Enter].**

На ЖК-дисплее отобразится сообщение.

**ВНИМАНИЕ**

Не начинайте сканирование с помощью приложения сканирования изображения при очистке.

**5 Увлажните Чистящую бумагу Очистителем F1.**

**6 Вытяните удлинители лотка в соответствии с длиной чистящей бумаги.**

➡ Настройка лотка бумаги АПД (податчик) (страница 59)

**7 Отрегулируйте укладчик согласно длине чистящей бумаги.**

➡ Установка укладчика (страница 60)

**8 Загрузите чистящую бумагу в лоток бумаги АПД (податчик).**

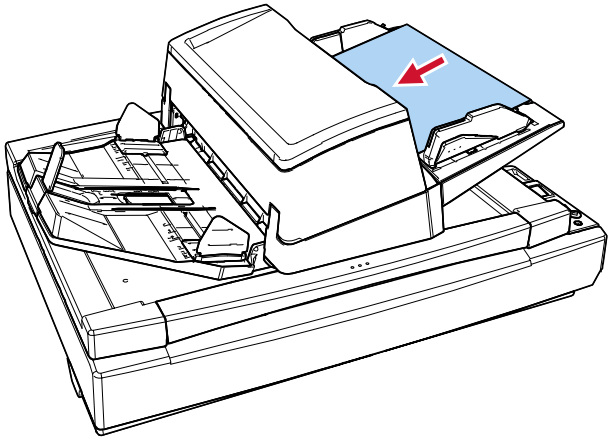

**9 Отрегулируйте боковые направляющие по ширине чистящей бумаги.**

Переместите боковые направляющие, удерживая их кнопки, чтобы не было зазора между боковыми направляющими и чистящей бумагой.

В противном случае чистящая бумага может быть подана перекошено.

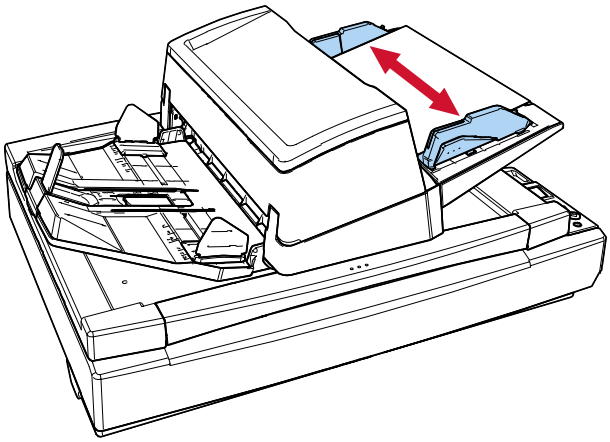

**10 Нажмите кнопку [Scan/Enter] и сканируйте чистящую бумагу.**

Чистящая бумага подается и выводится на укладчик.

**11 Используйте следующие способы для сброса счетчика очистки.**

- [5:Счетчики расходных материалов] в [Меню настроек] на панели управления

  ➡ Порядок использования Меню настроек (страница 112)

- Software Operation Panel

  ➡ Сброс счетчика листов (страница 293)

## Чистка внутри сканера (АПД) с помощью салфетки

Внутреннюю часть АПД можно очистить салфеткой, смоченной Очистителем F1 или листом увлажненной салфетки.
При продолжительной подаче документов бумажная пыль накопится внутри АПД, что может вызвать ошибки сканирования или повлиять на результаты сканирования. Чистку необходимо выполнять примерно каждые 10000 отсканированных листов. Обратите внимание, что рекомендация различается в зависимости от типа сканируемого документа. Например, может понадобиться чистить сканер более часто, если сканируются документы на которых не достаточно вставлено порошка.




При использовании сканера внутри АПД происходит сильный нагрев. Перед началом чистки внутри АПД обязательно выключите питание, отсоедините кабель питания и подождите минимум 15 минут для остывания внутренней части АПД.

**ВНИМАНИЕ**

- Не используйте воду или мягкое моющее средство для чистки АПД.
- Высыхание может занять длительный промежуток времени, если было использовано большое количество Очистителя F1. Используйте небольшое количество. Удалите остатки очистителя основательно, чтобы он не оставался на очищенных частях.

1 **Выключите сканер, отключите кабель питания, подождите минимум 15 минут, пока внутренняя часть АПД не остынет.**

➡ Как выключить питание (страница 48)

2 **Откройте АПД.**

➡ Как открыть АПД (страница 51)




Когда АПД открыт, он может случайно закрыться. Будьте осторожны, не прищемите пальцы.

**3 Чистите следующие места салфеткой, смоченной Очистителем F1, или листом увлажненной салфетки.**

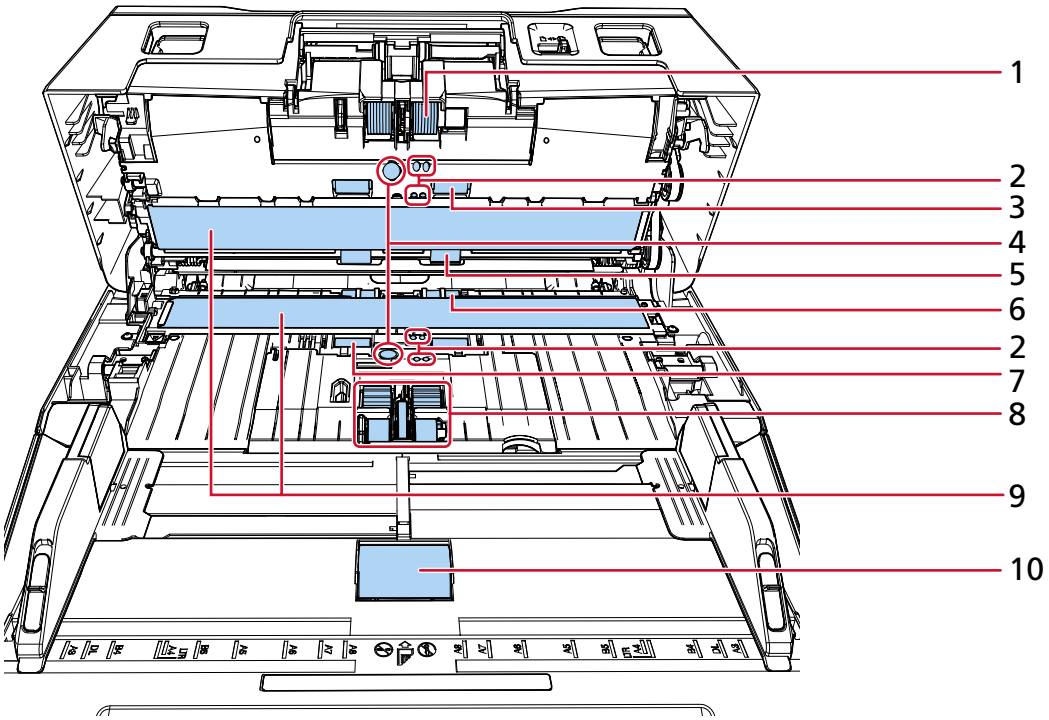


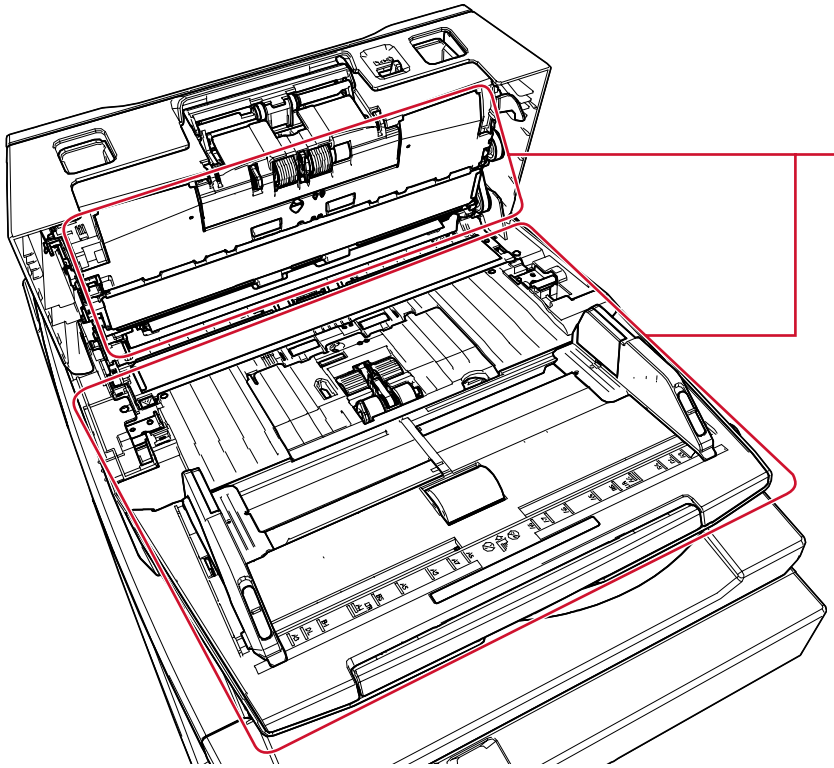

| № | Место |
|---|---|
| 1 | Валик прерывания (× 2) |
| 2 | Датчик документов (× 8) |
| 3 | Подающий валик (× 2) |
| 4 | Ультразвуковой датчик (× 2) |
| 5 | Выводящий валик (× 2) |
| 6 | Пластмассовый валик (× 2) |
| 7 | Резиновый валик (× 2) |
| 8 | Подбирающий валик (× 5) |
| 9 | Стекло (× 2) |
| 10 | Валик лотка (× 1) |
| 11 | Путь подачи бумаги (× 2) |

**1 Валик прерывания (× 2)**

Извлеките валик прерывания из сканера.

Для получения подробной информации об извлечении валика прерывания смотрите Замена валика прерывания (страница 194).

Аккуратно протрите пыль или загрязнение вдоль канавки, внимательно, чтобы не повредить поверхность валика.

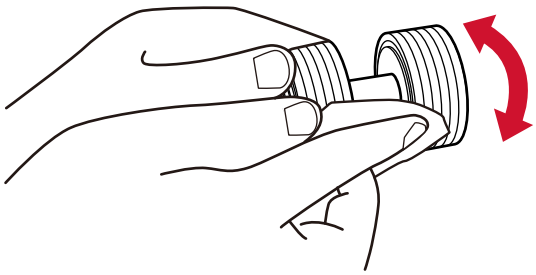

**2 Датчик документов (× 2)**

**4 Ультразвуковой датчик (× 2)**

Аккуратно сотрите грязь и пыль с поверхности документа и ультразвуковых датчиков.

**СОВЕТ**

Если возникают трудности при чистке, используйте ватный помазок.

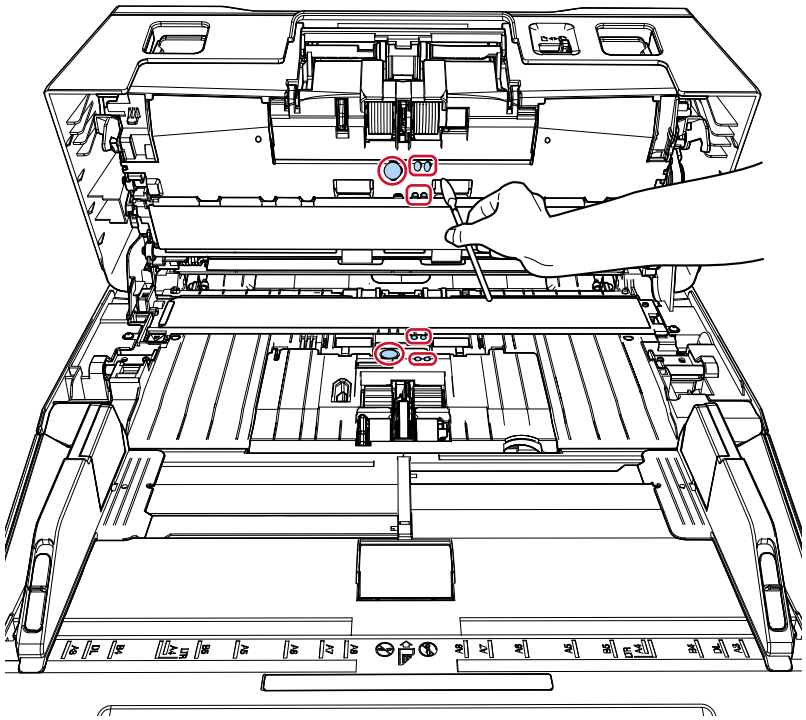

**3 Подающий валик (× 2)**

**5 Выводящий валик (× 2)**

Питание должно быть включено для вращения подающего/выводящего валиков при очистки.

**a** Подключите кабель питания, а затем включите питание сканера.

➡ Как включить питание (страница 46)

Окно [Готово] отображается на ЖК-дисплее.

**b** Нажмите кнопку [Menu].

Окно [Меню настроек] отображается на ЖК-дисплее.

**c** Нажмите кнопку [△]/[▽], чтобы выбрать [3:Чистка], затем нажмите кнопку [Scan/Enter].

Окно [Чистка] отображается на ЖК-дисплее.

**d** Нажмите кнопку [△]/[▽], чтобы выбрать [2:Салфетка валика], затем нажмите кнопку [Scan/Enter].

На ЖК-дисплее отобразится сообщение.

**ВНИМАНИЕ**

Не начинайте сканирование с помощью приложения сканирования изображения при очистке.

**e** Откройте АПД.

➡ Как открыть АПД (страница 51)

ОСТОРОЖНО

Когда АПД открыт, он может случайно закрыться. Будьте осторожны, не прищемите пальцы.

**f** При нажатии кнопки [Scan/Enter] подающие/выводящие валики одновременно вращаются определенное количество раз.
Нажатие кнопки [Scan/Enter] семь раз приведет к вращению подающего/выводящего валиков на один оборот.

- fi-8600

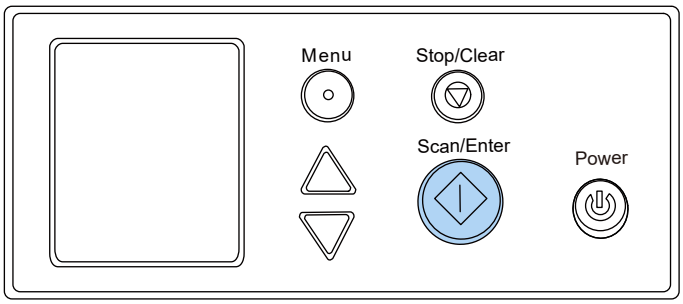


- fi-8700/fi-8700S

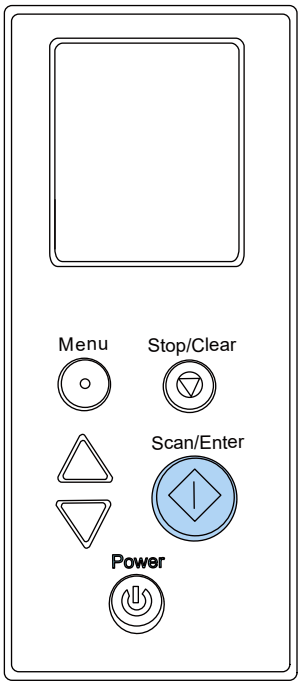

| | |
|---|---|
| ОСТОРОЖНО | Будьте внимательны, не трогайте валики руками во время их вращения. |

g Поместите салфетку, смоченную Очистителем F1 или лист увлажненной салфетки на поверхность вращающегося подающего/выводящего валика и протирайте горизонтально, чтобы убрать грязь и пыль со всей поверхности.
Удостоверьтесь что очистка произведена должным образом, так как черный осадок на валиках повлияет на выполнение подачи.

**6 Пластмассовый валик (× 2)**

Аккуратно протрите грязь и пыль с валика, соблюдая осторожность, чтобы не повредить поверхность валика. Удостоверьтесь что очистка произведена должным образом, так как черный осадок на валиках повлияет на выполнение подачи.
Будьте осторожны, чтобы не повредить губку, прикрепленную к ролику.

**7 Резиновый валик (× 2)**

Аккуратно протрите грязь и пыль с валика, соблюдая осторожность, чтобы не повредить поверхность валика. Удостоверьтесь что очистка произведена должным образом, так как черный осадок на валиках повлияет на выполнение подачи.

**8 Подбирающий валик (× 5)**

Аккуратно протрите грязь или пыль вдоль канавок, вращая валик рукой и соблюдая осторожность, чтобы не повредить поверхность валика. Удостоверьтесь что очистка произведена должным образом, так как черный осадок на валиках повлияет на выполнение подачи.

**9 Стекло (× 2)**

Аккуратно протрите грязь и пыль с секций стекла.

**ВНИМАНИЕ**

Вертикальные полосы могут отображаться на изображениях, если секция стекла загрязнена.

**10 Валик лотка (× 1)**

При открытой крышке валика лотка аккуратно удалите грязь и пыль с поверхности валика лотка. Удостоверьтесь что очистка произведена должным образом, так как черный осадок на валиках повлияет на выполнение подачи.

**11 Путь подачи бумаги (× 2)**

Аккуратно сотрите грязь и пыль с поверхности пути бумаги.

**4 Закройте АПД.**

➡ Как закрыть АПД (страница 52)




Будьте осторожны, не прищемите пальцы при закрытии АПД.

**ВНИМАНИЕ**

Подтвердите то, что АПД закрыт правильно. В противном случае, документы могут не подаваться в АПД.

**5 Используйте следующие способы для сброса счетчика очистки.**

- [5:Счетчики расходных материалов] в [Меню настроек] на панели управления

  ➡ Порядок использования Меню настроек (страница 112)

- Software Operation Panel

  ➡ Сброс счетчика листов (страница 293)

## Чистка внутри сканера (планшет) [fi-8700/fi-8700S]

Планшет можно очистить салфеткой, смоченной Очистителем F1 или листом увлажненной салфетки.

**1 Откройте крышку документов.**

➡ Как открыть крышку документов (страница 53)

**2 Чистите следующие места салфеткой, смоченной Очистителем F1, или листом увлажненной салфетки.**

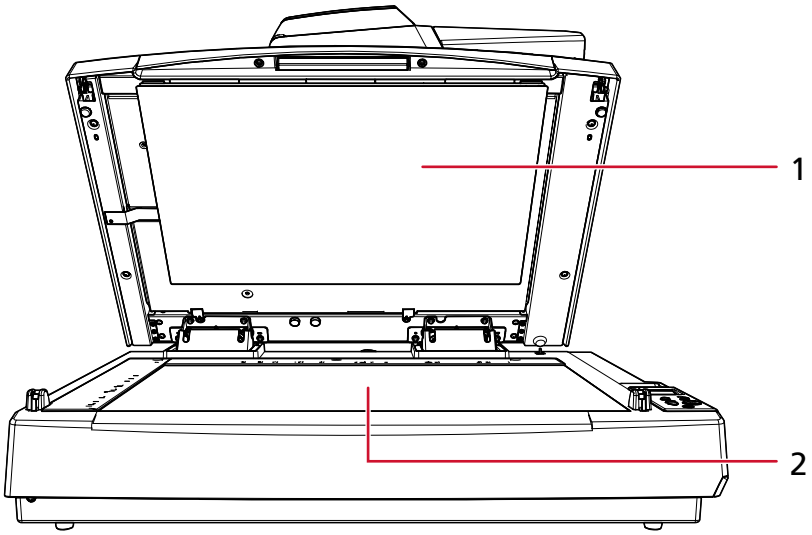


| № | Место |
|---|---|
| 1 | Прижимная подкладка для документов |
| 2 | Планшет для документов |

**ВНИМАНИЕ**

Следите, чтобы очиститель не попал между планшетом для документов и пластиковой рамкой.

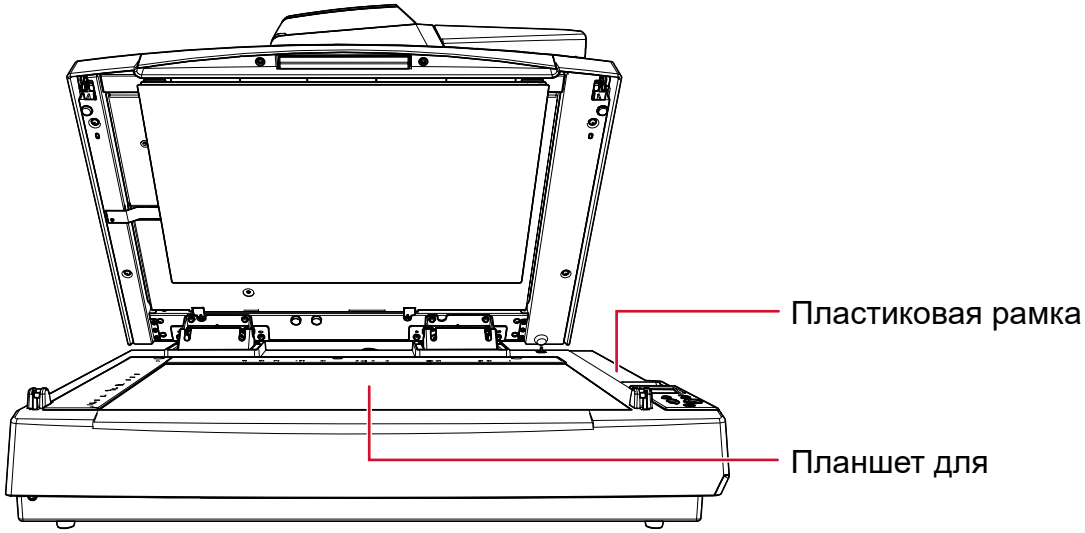


**3 Подождите, пока очищенные детали высохнут.**

**4 Медленно закройте крышку документов.**

➡ Как закрыть крышку документов (страница 54)

## Очистка Несущего Листа

Несущий Лист следует очищать либо сухой салфеткой, либо салфеткой, смоченной Очистителем F1/мягким моющим средством, либо увлажненной салфеткой.
Аккуратно протрите грязь и пыль с поверхности и внутренней части Несущего Листа.
При использовании Несущего Листа грязь и пыль накапливаются на поверхности и внутренней части.
Регулярно выполняйте очистку, поскольку это может вызвать проблемы сканирования или повлиять на результаты сканирования.

**ВНИМАНИЕ**

- Убедитесь, что Несущий Лист не смят.
- Чтобы избежать деформации и обесцвечивания, никогда не используйте разбавитель краски или любые другие органические растворители.
- Не прилагайте силу при протирании Несущего Листа, так как вы можете его повредить или деформировать.
- После очистки внутренней части Несущего Листа тканью, смоченной Очистителем F1/мягким моющим средством, или увлажненной салфеткой, не закрывайте Несущий Лист, пока он не высохнет.
- Несущий лист следует заменять примерно через каждые 500 сканирований.
  Обратите внимание, что эти правила отличаются в зависимости от типа сканируемых документов и частоты использования и очистки сканера.
  Для получения дополнительной информации о покупке Несущих Листов обратитесь к дистрибьютору/дилеру, где приобретался продукт.

# Замена расходных материалов

В данной главе описывается, как заменить расходные материалы сканера.

> ОСТОРОЖНО
>
> При использовании сканера внутри АПД происходит сильный нагрев. Перед заменой расходных материалов обязательно выключите питание, отсоедините кабель питания и подождите минимум 15 минут для остывания внутренней части АПД.

## Расходные материалы и периодичность замены

| Название | Номер по каталогу | Предполагаемая периодичность замены |
|---|---|---|
| Валик прерывания 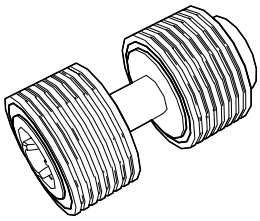 | PA03740-K010 | Через каждые 250000 листов |
| ПОДБИРАЮЩИЙ ВАЛИК 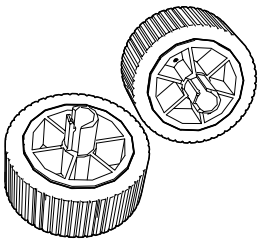 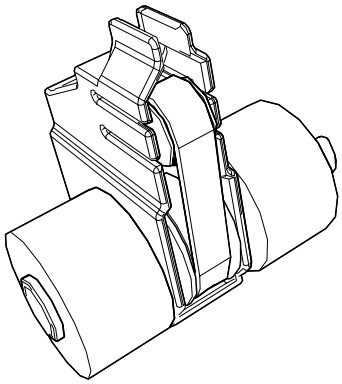 | PA03740-K011 | Через каждые 250000 листов |

Необходимо выполнять периодичную замену расходных материалов. Рекомендуется иметь запас новых расходных материалов и заменить их перед завершением срока использования расходных

материалов. Сканер записывает число сканированных листов для каждого расходного материалы (подбирающий валик и валик прерывания), а также оставшееся количество чернил (картридж печати), что позволяет определить время замены расходных материалов.
Используйте один из следующих способов для проверки числа листов, которые были сканированы, и уровня оставшихся чернил.

- [5:Счетчики расходных материалов] в [Меню настроек] на панели управления

  ➡ Порядок использования Меню настроек (страница 112)

- Software Operation Panel

  ➡ Проверка счетчика листов (страница 290)

Имейте в виду, что предложенная периодичность замены является примерной при использовании бумаги A4 (80 г/м$^2$), не содержащей древесину или на основе древесины, так как периодичность замены зависит от типа сканируемых документов, частоты использования сканера и чистки, а также рабочих условий.

**ВНИМАНИЕ**

Используйте только заданные расходные материалы.

Для получения дополнительной информации о покупке расходных материалов обратитесь к дистрибьютору/дилеру, где приобретался продукт.

## Замена валика прерывания

1 **Выключите сканер, отключите кабель питания, подождите минимум 15 минут, пока внутренняя часть АПД не остынет.**

➡ Как выключить питание (страница 48)

2 **Извлеките все документы из лотка бумаги АПД (податчик).**

3 **Откройте АПД.**

➡ Как открыть АПД (страница 51)

> ОСТОРОЖНО
>
> Когда АПД открыт, он может случайно закрыться. Будьте осторожны, не прищемите пальцы.

4 **Вращайте крышку валика прерывания по направлению стрелки.**

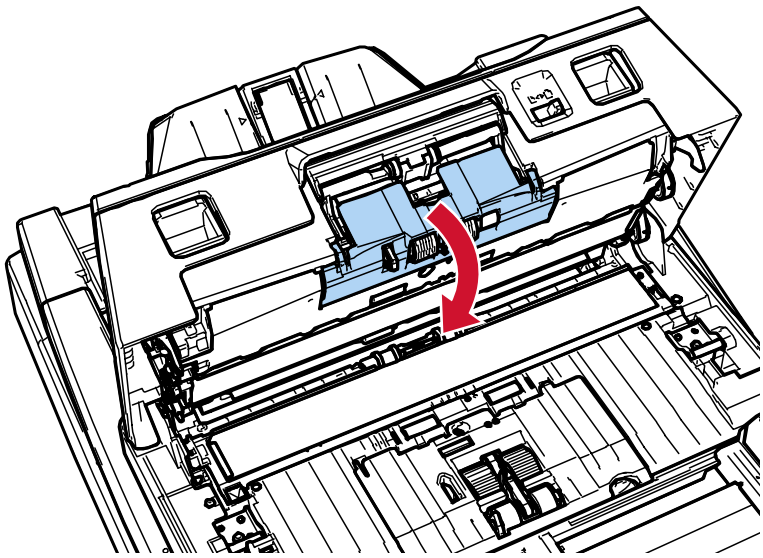

5 **Удалите валик прерывания.**

Поднимите левую сторону валика по направлению стрелки (1), затем вытащите вал из слота справа по направлению стрелки (2).

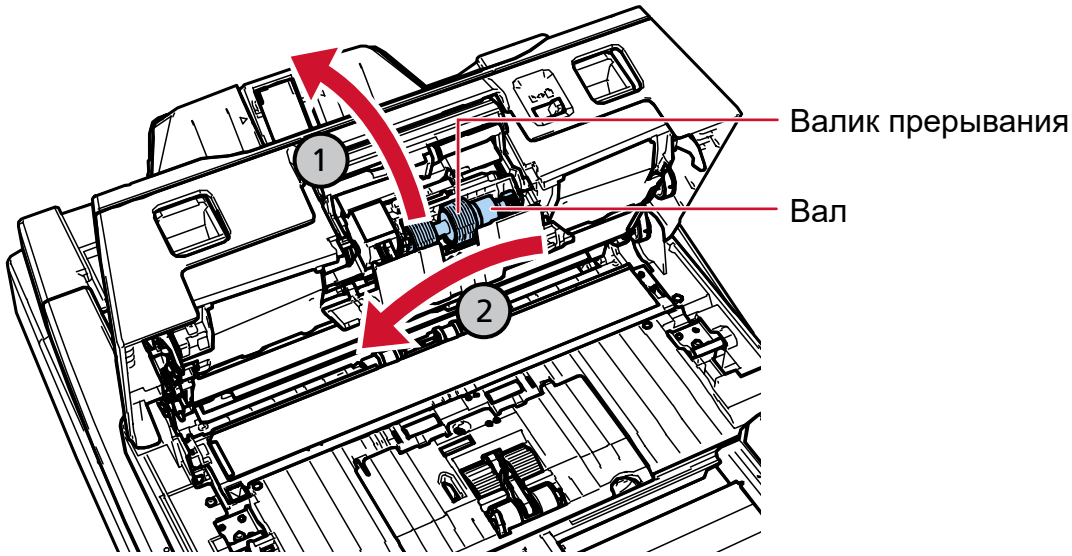


**6 Удалите валик прерывания с вала.**

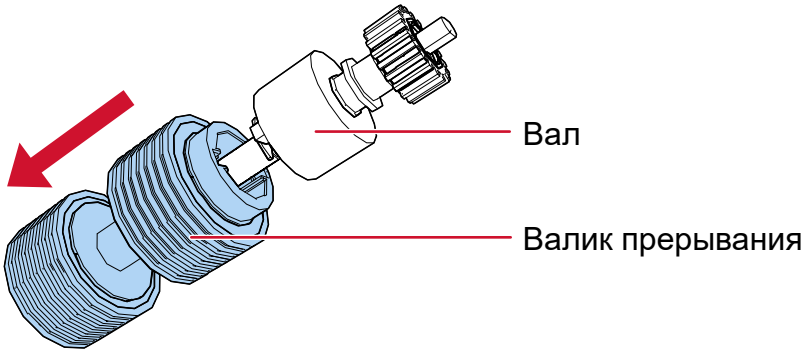


**7 Вставьте новый валик прерывания на вал.**

Вставьте выступ на валу в слот.

Вставьте валик до блокировки его на месте, чтобы раздался характерный щелчок.

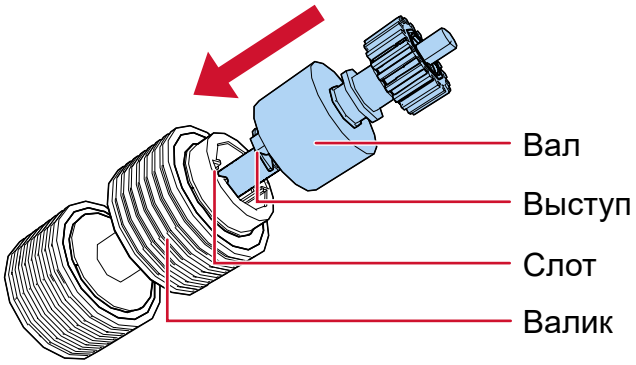


Убедитесь, что валик прерывания установлен правильно. В противном случае могут возникнуть замятия бумаги.

**8 Установите валик прерывания.**

Вставьте правый конец вала в отверстие согласно форме отверстия по направлению стрелки (1), затем установите левую сторону вала по направлению стрелки (2).

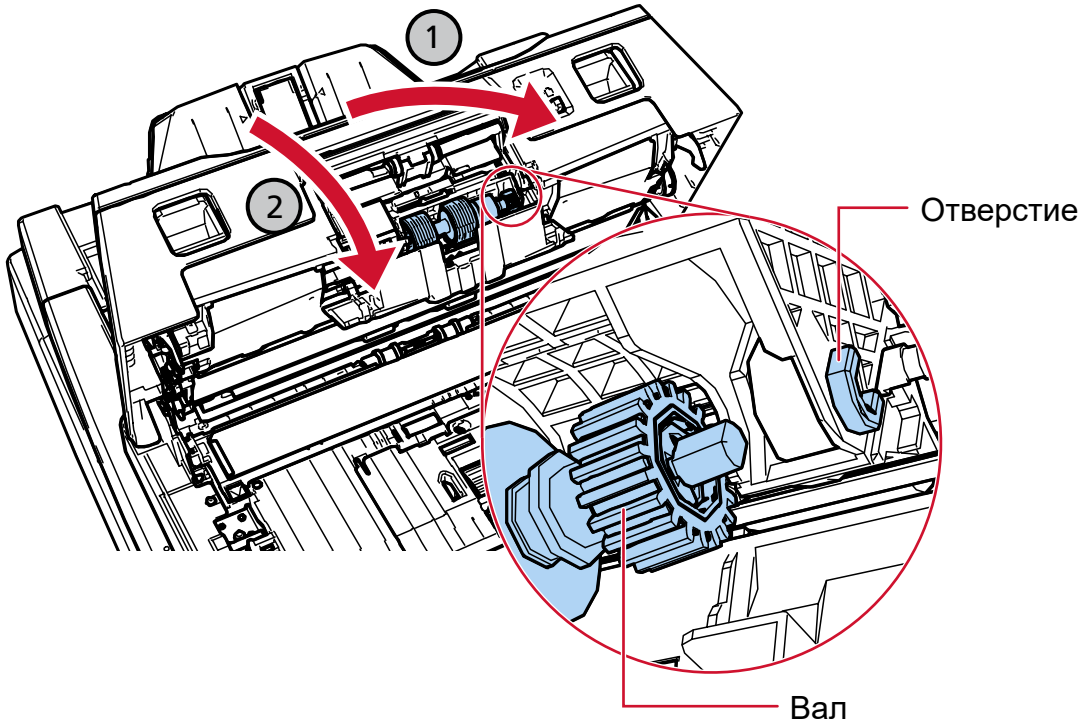


Убедитесь, что валик прерывания установлен правильно. В противном случае могут возникнуть замятия бумаги.

**9 Закройте крышку валика прерывания.**

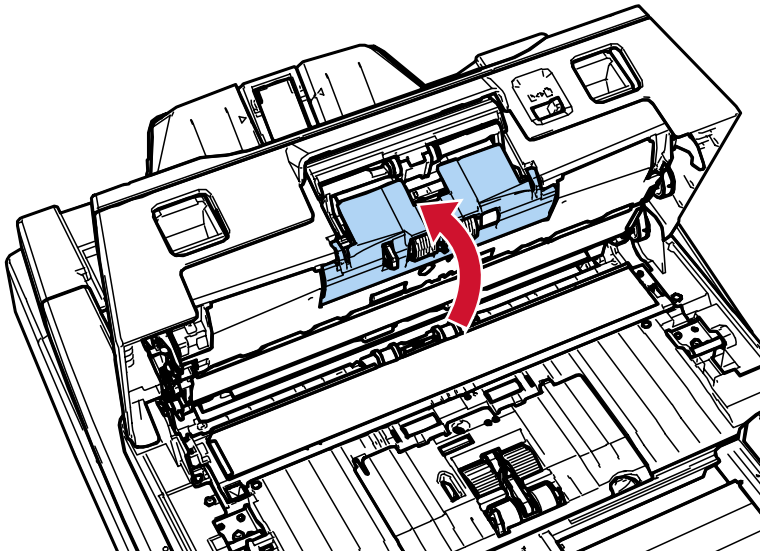

**10 Закройте АПД.**

➡ Как закрыть АПД (страница 52)

| | |
|---|---|
| ОСТОРОЖНО | Будьте осторожны, не прищемите пальцы при закрытии АПД. |

**11 Подключите кабель питания, а затем включите питание сканера.**

➡ Как включить питание (страница 46)

**12 Используйте следующие способы для сброса счетчика валика прерывания.**

- [5:Счетчики расходных материалов] в [Меню настроек] на панели управления

  ➡ Порядок использования Меню настроек (страница 112)

- Software Operation Panel

  ➡ Сброс счетчика листов (страница 293)

## Замена подбирающего валика

Есть два типа подбирающих валиков. При замене подбирающих валиков заменяйте оба типа одновременно.

**1 Выключите сканер, отключите кабель питания, подождите минимум 15 минут, пока внутренняя часть АПД не остынет.**

➡ Как выключить питание (страница 48)

**2 Извлеките все документы из лотка бумаги АПД (податчик).**

**3 Откройте АПД.**

➡ Как открыть АПД (страница 51)

| | |
|---|---|
| ОСТОРОЖНО | Когда АПД открыт, он может случайно закрыться. Будьте осторожны, не прищемите пальцы. |

**4 Откройте направляющую листов.**

Сдвиньте боковые направляющие до конца, нажав кнопки боковой направляющей ( 1 ) и вытащите направляющую листов из углубления ( 2 ).

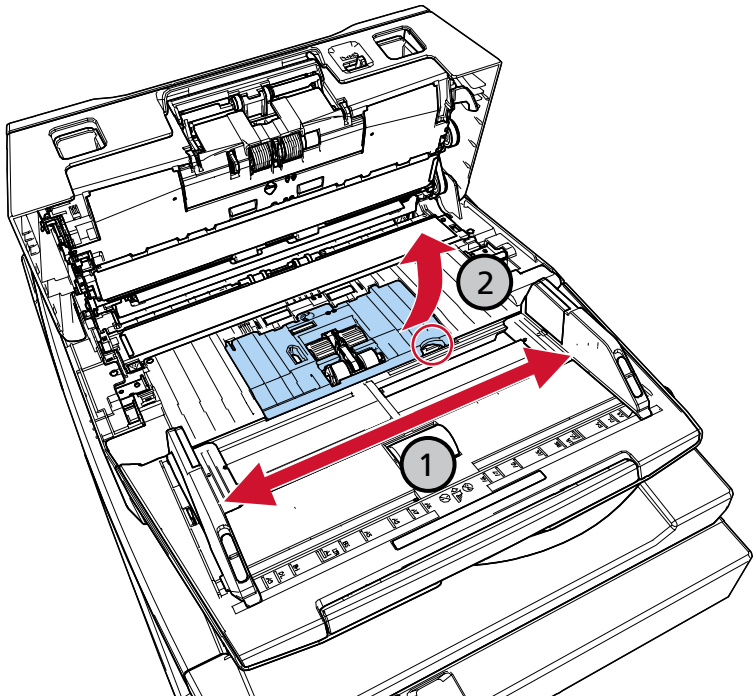


**5 Удалите подбирающий валик, который ближе к вам.**

**a Вращайте втулки (× 2) на валу по направлению стрелки.**

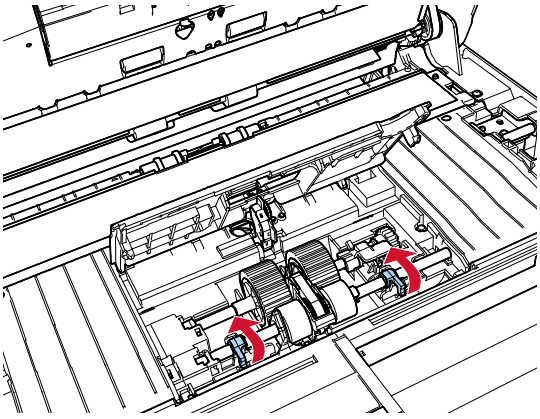

**b Сдвиньте втулки (× 2) на валу по направлению стрелки.**

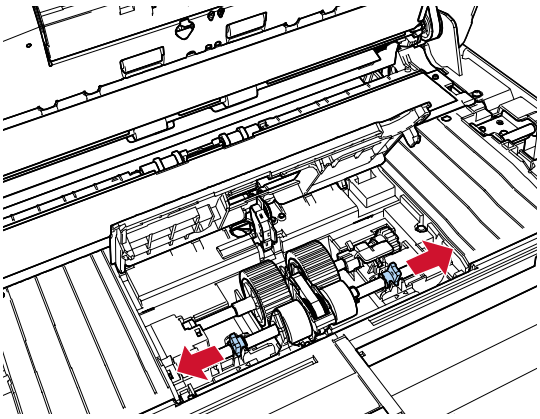

**c Удалите подбирающий валик.**

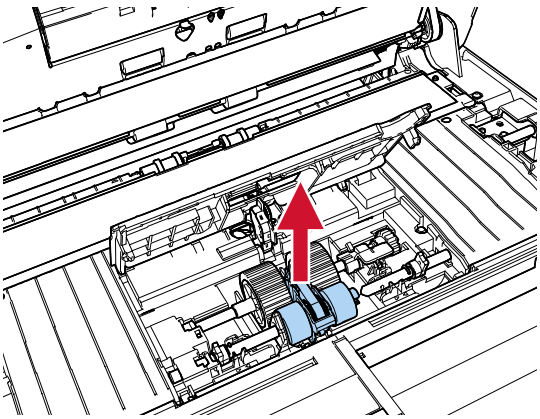

**6 Удалите подбирающий валик на дальней от вас стороне.**

**a Вращайте втулку на валу по направлению стрелки.**

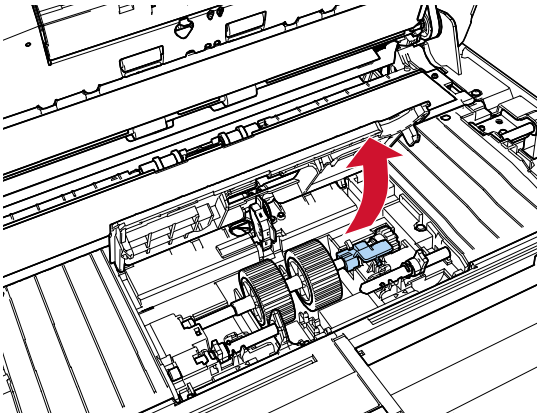

**b Поднимите втулку в направлении (1) (примерно на 5 мм) и сдвиньте вал в направлении (2), чтобы вытащить ведущий конец из слота, а затем поднимите вал в направлении (3), чтобы снять его.**

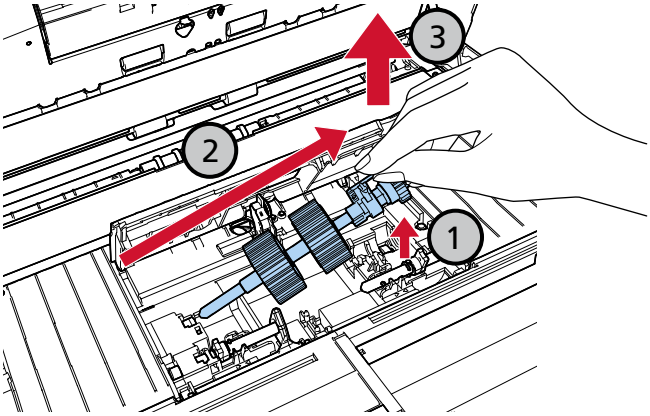


На шестеренке возле втулки на валу есть смазка. Будьте внимательны, не коснитесь шестеренки.

**7 По очереди снимите подбирающие валики (× 2) с вала.**

**a Вытяните подбирающий валик с вала после поднятия фиксирующей заслонки.**

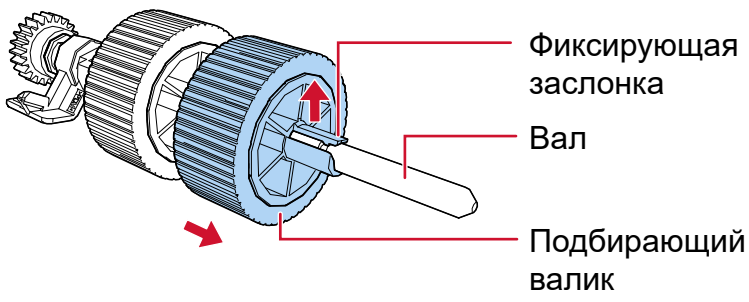

**b Вытяните другой подбирающий валик с вала после поднятия фиксирующей заслонки.**

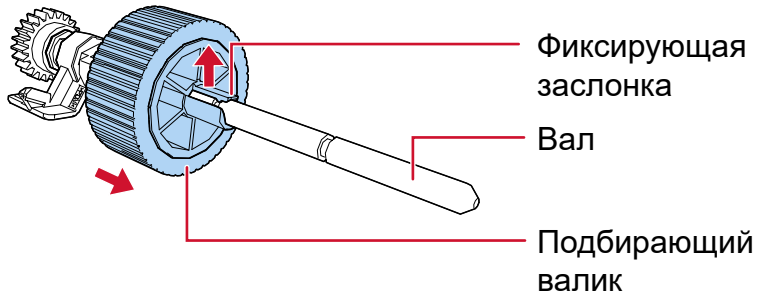


**8 Установите новые подбирающие валики (× 2) на вал по одному.**

**a Удерживая втулку на валу одной рукой и подбирающий валик с фиксирующей заслонкой к себе другой рукой, поместите подбирающий валик на вал по направлению стрелки (1). При повороте подбирающего валика по направлению стрелки (2) вы можете легче вставить вал.**

Вставьте валик до блокировки его на месте, чтобы раздался характерный щелчок.

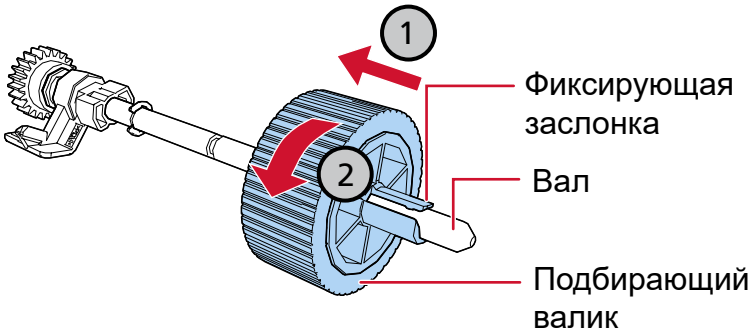


Убедитесь, что подбирающие валики установлены правильно. В противном случае могут возникнуть замятия бумаги.

**b Удерживая втулку на валу одной рукой и подбирающий валик с фиксирующей заслонкой к себе другой рукой, поместите подбирающий валик на вал по направлению стрелки (1). При повороте подбирающего валика по направлению стрелки (2) вы можете легче вставить вал.**

Вставьте валик до блокировки его на месте, чтобы раздался характерный щелчок.

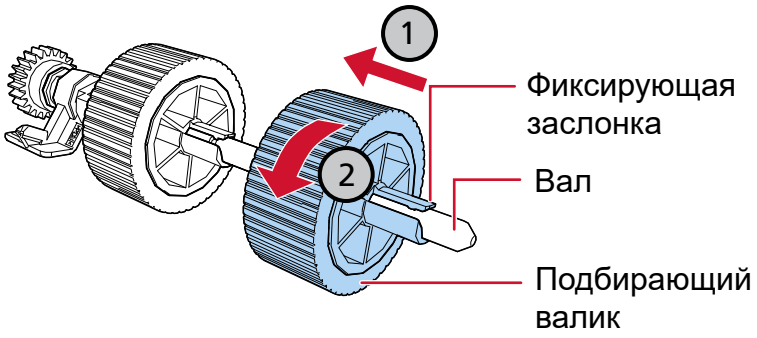


Убедитесь, что подбирающие валики установлены правильно. В противном случае могут возникнуть замятия бумаги.

**9 Вставьте подбирающий валик на дальней от вас стороне.**

**a Вставьте левый конец вала в паз и постепенно опускайте другой конец.**

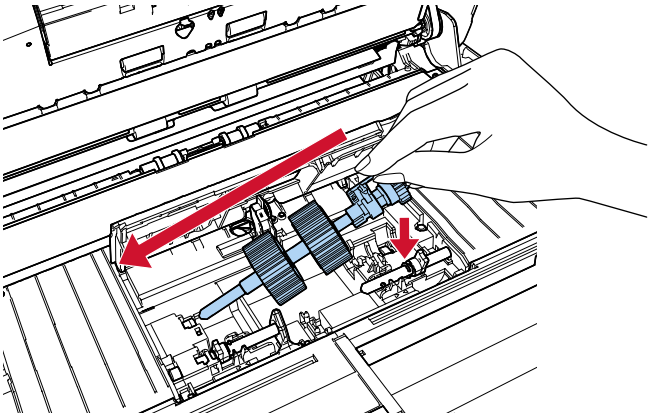

**b Вращайте втулку на валу по направлению стрелки.**

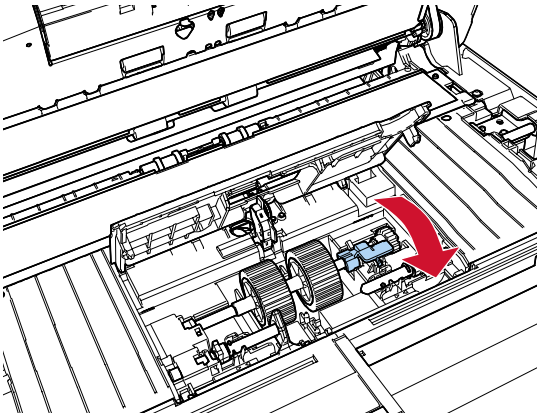

**10 Вставьте новый подбирающий валик на ближайшей от вас стороне.**

**a Вставьте выступы (× 2) на сканере в отверстия (× 2) на подбирающем валике.**

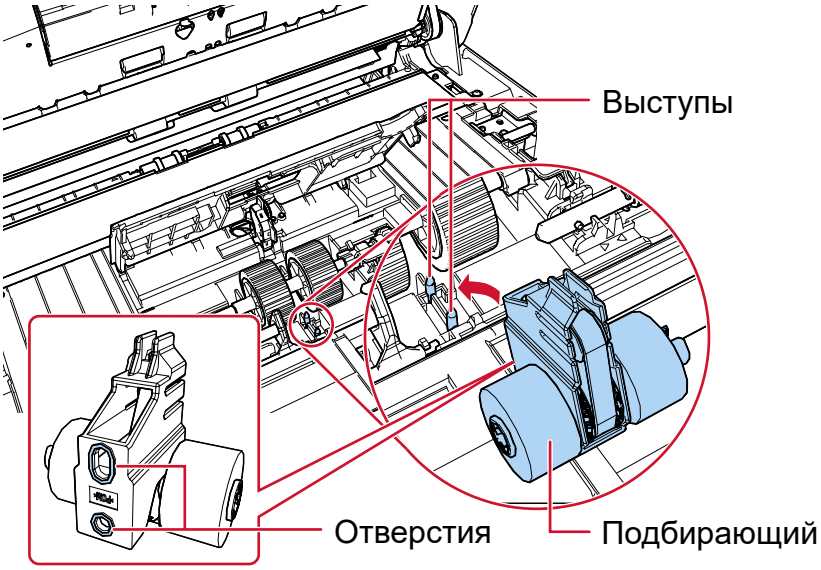


**b Сдвиньте втулку на левом валу по направлению стрелки.**

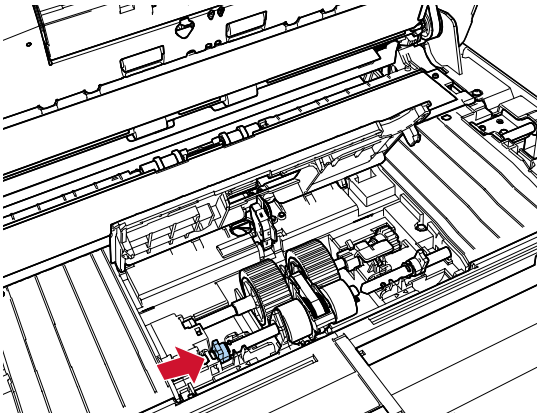

**c Установите выступ на правом валу в выемку на подбирающем валике и сдвиньте втулку на правом валу по направлению стрелки.**

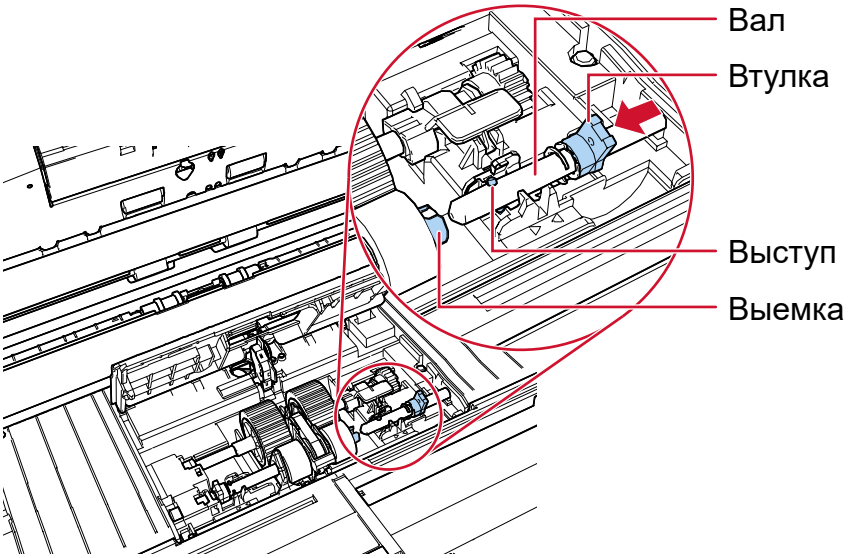


**d Вращайте втулки (× 2) на валу по направлению стрелки.**

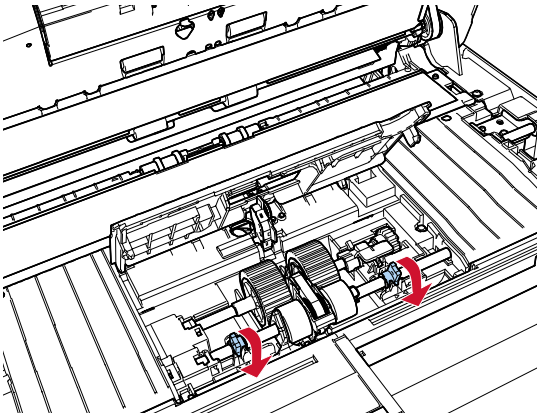

Убедитесь, что подбирающие валики установлены правильно. В противном случае могут возникнуть замятия бумаги.

**11 Закройте направляющую листа.**

Удостоверьтесь, что оба конца направляющей листа был полностью заблокирован.

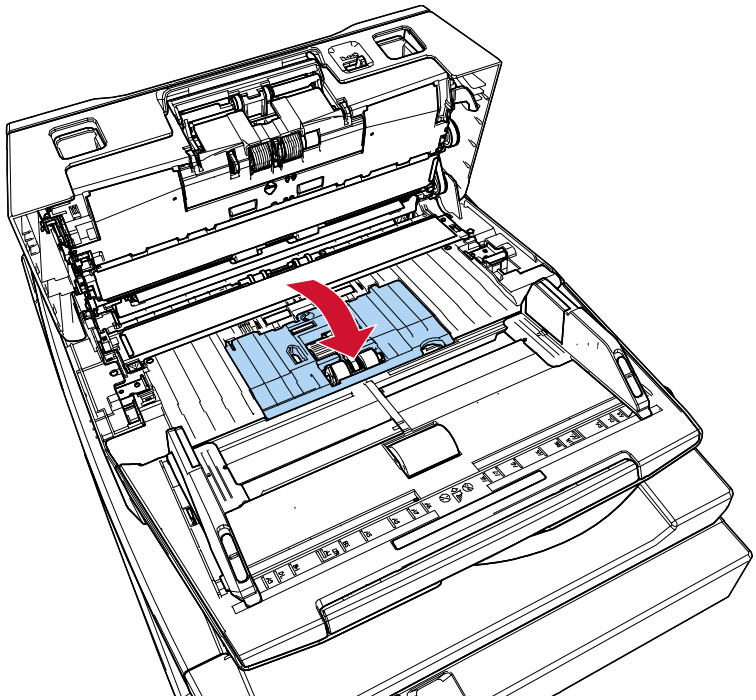

**12 Закройте АПД.**

➡ Как закрыть АПД (страница 52)

| | |
|---|---|
| ОСТОРОЖНО | Будьте осторожны, не прищемите пальцы при закрытии АПД. |

**13 Подключите кабель питания, а затем включите питание сканера.**

➡ Как включить питание (страница 46)

**14 Используйте следующие способы для сброса счетчика подбирающего валика.**

- [5:Счетчики расходных материалов] в [Меню настроек] на панели управления

  ➡ Порядок использования Меню настроек (страница 112)

- Software Operation Panel

  ➡ Сброс счетчика листов (страница 293)

# Устранение неполадок

В данном разделе дается описание мер, которые нужно предпринять, при замятии бумаги и других неполадках, пунктов, требующих проверки перед обращением к поставщику услуг сканера, и маркировок на сканере.

**ВНИМАНИЕ**

Для получения подробной информации о других ошибках/неполадках, которые не рассматриваются в данном разделе, обратитесь к руководству/помощи для привода сканера и приложения сканирования изображений.

## При возникновении застревания бумаги

Извлеките документы, оставшиеся в АПД, по следующей процедуре:




- Не используйте силу, чтобы вытянуть застрявшие документы, и сначала откройте АПД.
- Будьте осторожны, не трогайте острые части при удалении замятых документов. Это может привести к травме.
- Следите, чтобы такие предметы, как волосы, галстук или украшения, не попали внутрь сканера при извлечении замятых документов.
- Внутри АПД происходит сильный нагрев во время выполнения операций. Не обожгитесь.

**1 Извлеките все документы из лотка бумаги АПД (податчик).**

**2 Откройте АПД.**

➡ Как открыть АПД (страница 51)




Когда АПД открыт, он может случайно закрыться. Будьте осторожны, не прищемите пальцы.

**3 Удалите замятый документ.**

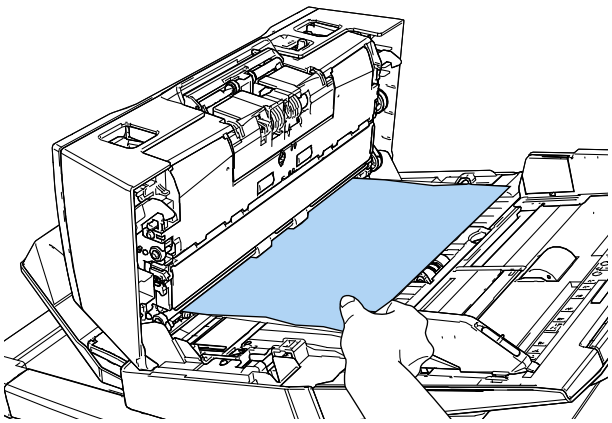

**ВНИМАНИЕ**

- Проверьте документы и путь прохождения бумаги. Удалите любые металлические объекты, такие как скрепки или бумажные скобы, чтобы предотвратить замятие бумаги.
- Будьте осторожны, не повредить поверхность стекла и направляющих при удалении документов с металлическими объектами, такие как скрепки или бумажные скобы.

**4 Закройте АПД.**

➡ Как закрыть АПД (страница 52)

ОСТОРОЖНО

Будьте осторожны, не прищемите пальцы при закрытии АПД.

**ВНИМАНИЕ**

- Подтвердите то, что АПД закрыт правильно. В противном случае, документы могут не подаваться в АПД.
- Время от времени, когда сканирование завершено или отменено, документы могут оставаться в АПД без отображения сообщения об ошибке. В этом случае выполните шаги с 1 по 4 выше для удаления документов.
- Для продолжения сканирования проверьте, с какой страницы требуется продолжить, и загрузите документы в лоток бумаги АПД (податчик) заново.

# Ошибки

- **Индикация ошибки**

  При возникновении ошибки во время использования сканера информация об ошибке отобразится в следующих двух местах.

  - ЖК-дисплей (страница 208)
  - Error Recovery Guide окно (страница 209)

- **ЖК-дисплей**

  При возникновении ошибки во время использования сканера на ЖК-дисплее отобразится код ошибки и сообщение.
  Вы можете очистить отображение ошибки, нажав кнопку [Stop/Clear].
  Обратите внимание, что при застревании бумаги сообщение исчезнет через некоторое время, если в сканере нет документов (состояние [Готово]).

  - fi-8600

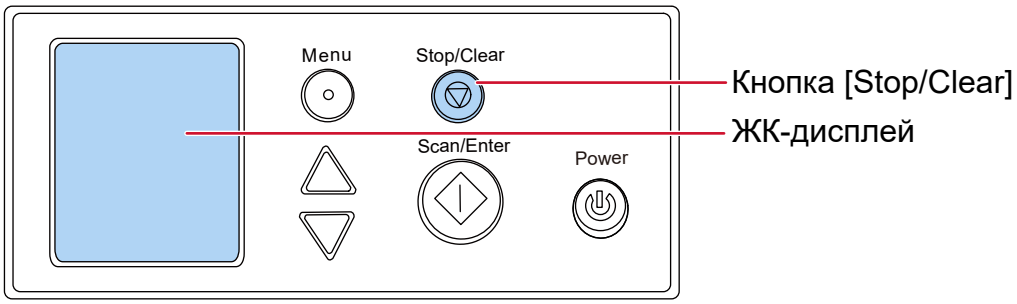

● fi-8700/fi-8700S

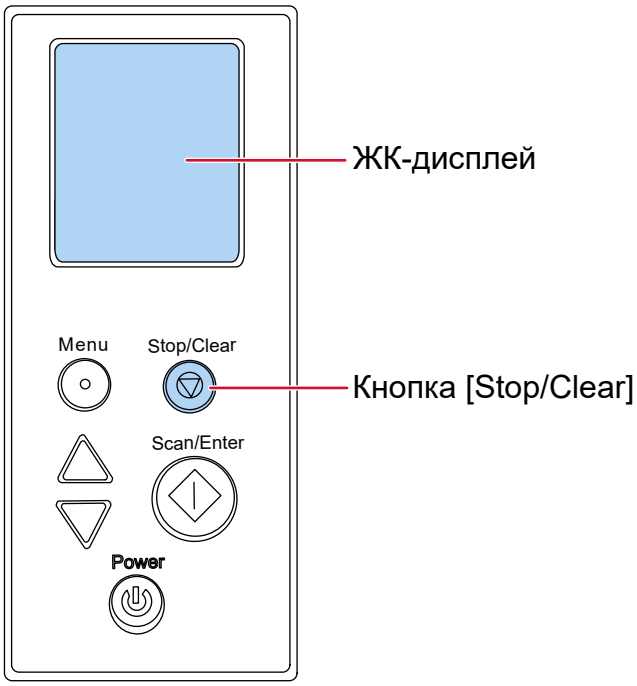


- **Error Recovery Guide окно**

  При возникновении ошибки во время использования сканера в окне Error Recovery Guide отобразятся название и код ошибки.
  При входе в систему Windows запускается Error Recovery Guide, и в области уведомлений в крайнем правом углу панели задач отображается значок Error Recovery Guide.
  Запишите эту информацию и нажмите кнопку [Сведения] для просмотра процедуры по устранению неполадок.

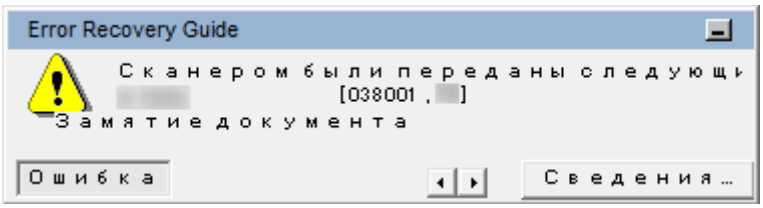


- **Список ошибок**

| ЖК-дисплей | | Error Recovery Guide окно | Смотрите |
|---|---|---|---|
| **Код ошибки** | **Сводка сообщений об ошибках** | | |
| A1:B3 Ошибка | Ошибка впечатывающего устройства (тайм-аут связи) | Ошибка впечатывающего устройства (тайм-аут связи) | Ошибка впечатывающего устройства (если установлено впечатывающее |

| ЖК-дисплей | | Error Recovery Guide окно | Смотрите |
|---|---|---|---|
| **Код ошибки** | **Сводка сообщений об ошибках** | | |
| A2:B5 Ошибка | Ошибка впечатывающего устройства (печатающая головка) | Ошибка впечатывающего устройства (печатающая головка) | устройство) [fi-8600] (страница 214) |
| A3:B6 Ошибка | Ошибка впечатывающего устройства (EEPROM) | Ошибка впечатывающего устройства (EEPROM) | |
| A4:B8 Ошибка | Ошибка впечатывающего устройства (ROM) | Ошибка впечатывающего устройства (ROM) | |
| C0:E5 Ошибка | Ошибка памяти (Передняя сторона) | Ошибка памяти | Ошибка памяти/ошибка LSI (страница 215) |
| C0:E6 Ошибка | Ошибка памяти (Задняя сторона) | | |
| C0:E9 Ошибка | Ошибка LSI (Передняя сторона) | Неисправность LSI | |
| C0:EA Ошибка | Ошибка LSI (Задняя сторона) | | |
| E0:87 Ошибка | Ошибка транспортера планшета | Неисправен двигатель планшета | Ошибка транспортера планшета [fi-8700/ fi-8700S] (страница 215) |
| E1:7E Ошибка | Оптическая ошибка (планшет) | Оптическая ошибка (планшет) | Оптическая ошибка (планшет) [fi-8700/ fi-8700S] (страница 216) |
| E2:74 Ошибка | Оптическая ошибка (АПД спереди) | Оптическая ошибка (АПД спереди) | Оптическая ошибка (АПД) (страница 216) |
| E3:75 Ошибка | Оптическая ошибка (АПД сзади) | Оптическая ошибка (АПД сзади) | |
| E6:D3 Ошибка | Ошибка Панели Оператора | Ошибка Панели Оператора | Ошибка Панели Оператора (страница 217) |
| E7:D2 Ошибка | EEPROM error | Ошибка EEPROM | Ошибка EEPROM (страница 217) |
| E9:F5 Ошибка | Ошибка чтения и записи памяти изображения (Передняя сторона) | Ошибка чтения и записи памяти изображения (F) | Ошибка чтения и записи памяти изображения (страница 218) |

| ЖК-дисплей | | Error Recovery Guide окно | Смотрите |
|---|---|---|---|
| **Код ошибки** | **Сводка сообщений об ошибках** | | |
| E9:F6 Ошибка | Ошибка чтения и записи памяти изображения (Задняя сторона) | Ошибка чтения и записи памяти изображения (B) | |
| F2:C4 Ошибка | Сбой Подбирающего рычага | Сбой Подбирающего рычага. | Сбой Подбирающего рычага (страница 218) |
| F4:C2 Ошибка | Ошибка механизма переключения фона (Передняя сторона АПД) | Сбой блока переключения фона | Ошибка механизма переключения фона (страница 219) |
| F4:C3 Ошибка | Ошибка механизма переключения фона (Задняя сторона АПД) | | |
| H0:83 Ошибка | Ошибка схемы двигателя | Перегорел предохранитель двигателя АПД | Ошибка схемы двигателя (страница 219) |
| H1:80 Ошибка | | | |
| H2:81 Ошибка | | | |
| H6:B1 Ошибка | Ошибка системы впечатывающего устройства | Неисправен предохранитель впечатывающего устройства | Ошибка системы впечатывающего устройства (если установлено впечатывающее устройство) [fi-8600] (страница 220) |
| H7:84 Ошибка | Ошибка схемы лампы | Неисправен предохранитель лампы | Ошибка схемы лампы (страница 220) |
| H8:88 Ошибка | Ошибка схемы двигателя | Перегорел предохранитель двигателя АПД | Ошибка схемы двигателя (страница 219) |
| J0:37 Ошибка | Протекция бумаги (шум застревания бумаги) | Остановить сканирование, чтобы избежать повреждения бумаги. | Предотвращение повреждения бумаги (страница 221) |
| J0:51 Ошибка | Протекция бумаги (деформация бумаги) | | |
| J1:31 Ошибка | Застревание бумаги | Замятие документа | Замятие бумаги/ошибка подбора (страница 222) |
| J1:36 Ошибка | | | |

| ЖК-дисплей | | Error Recovery Guide окно | Смотрите |
|---|---|---|---|
| **Код ошибки** | **Сводка сообщений об ошибках** | | |
| J1:50 Ошибка | Ошибка подбора | | |
| J1:5A Ошибка | Застревание бумаги | Замятие документа | Застревание бумаги (если установлено впечатывающее устройство) [fi-8600] (страница 222) |
| J2:55 Ошибка | Обнаружена мульти-подача ( по наложению) | Мульти-подача | Мульти подача (страница 223) |
| J2:56 Ошибка | Мульти-подача обнаружена (По длине) | | |
| J7:5F Ошибка | Режим подачи переключен | Режим подачи переключен | Переключатель режима подачи (страница 223) |
| J8:01 Ошибка | Датчик загрязнён | Датчик загрязнён | Датчик загрязнён (страница 224) |
| J8:04 Ошибка | | | |
| J9:39 Ошибка | Застревание бумаги | Замятие документа (загрязнены валики) | Замятие бумаги/ошибка подбора (страница 222) |
| L0:11 Ошибка | Ошибка датчика | Неисправен датчик | Ошибка датчика (страница 224) |
| L2:13 Ошибка | | | |
| L6:1B Ошибка | | | |
| M1:D5 Ошибка | Ошибка проводной локальной сети LAN | — | Ошибка проводной локальной сети LAN (страница 225) |
| M4:AB Ошибка | Ошибка сети | — | Ошибка настройки сети (страница 225) |
| U0:10 Ошибка | Ошибка транспортировочного замка | Неисправен транспортировочный фиксатор | Ошибка транспортировочного замка [fi-8700/fi-8700S] (страница 226) |
| U4:40 Ошибка | Открыт АПД | Открыта крышка | Открыт АПД (страница 227) |
| U5:4A Ошибка | Крышка впечатывающего устройства открыта | Открыта крышка | Крышка впечатывающего |

| ЖК-дисплей | | Error Recovery Guide окно | Смотрите |
|---|---|---|---|
| **Код ошибки** | **Сводка сообщений об ошибках** | | |
| | | | устройства открыта (если установлено впечатывающее устройство) [fi-8600] (страница 227) |
| U6:B4 Ошибка | Картридж печати не установлен | Картридж печати не установлен | Картридж печати не установлен (если установлено впечатывающее устройство) [fi-8600] (страница 228) |
| U7:B9 Ошибка | Ошибка впечатываемой области | Ошибка обнаружения впечатывающей бумаги или неправильно задана области впечатывания | Ошибка впечатываемой области (если установлено впечатывающее устройство) [fi-8600] (страница 228) |
| — | — | Используется другими | Используется другими (страница 229) |
| — | Нет бумаги | — | Нет бумаги (страница 229) |
| — | Стоп | — | Стоп (страница 229) |
| — | Пауза | — | Пауза (страница 229) |

# Ошибка впечатывающего устройства (если установлено впечатывающее устройство) [fi-8600]

Если возникает ошибка в устройстве впечатывания, отображается следующая информация об ошибке.

| ЖК-дисплей | | Error Recovery Guide окно |
|---|---|---|
| **Код ошибки** | **Сообщение об ошибке** | |
| A1:B3 Ошибка | Ошибка впечатывающего устройства (тайм-аут связи)<br>Снова включите питание. Если проблема сохраняется, смотрите руководство по эксплуатации и примите соответствующие меры. | Ошибка впечатывающего устройства (тайм-аут связи) |
| A2:B5 Ошибка | Ошибка впечатывающего устройства (печатающая головка)<br>Снова включите питание. Если проблема сохраняется, смотрите руководство по эксплуатации и примите соответствующие меры. | Ошибка впечатывающего устройства (печатающая головка) |
| A3:B6 Ошибка | Ошибка впечатывающего устройства (EEPROM)<br>Снова включите питание. Если проблема сохраняется, смотрите руководство по эксплуатации и примите соответствующие меры. | Ошибка впечатывающего устройства (EEPROM) |
| A4:B8 Ошибка | Ошибка впечатывающего устройства (ROM)<br>Снова включите питание. Если проблема сохраняется, смотрите руководство по эксплуатации и примите соответствующие меры. | Ошибка впечатывающего устройства (ROM) |

Примите следующие меры.

- Смотрите fi-760PRB руководство по эксплуатации впечатывающего устройства, чтобы проверить правильность установки картриджа печати.
- Смотрите fi-760PRB руководство по эксплуатации впечатывающего устройства, чтобы переподключить кабель EXT.
- Выключите сканер, затем снова включите.

Если проблема сохраняется, запишите код ошибки, просмотрите все пункты в разделе Прежде чем связаться с поставщиком услуг сканера (страница 268) и обратитесь к дистрибьютору/дилеру, у которого приобретался продукт.

## Ошибка памяти/ошибка LSI

При возникновении ошибки памяти или LSI отображается следующая информация.

| ЖК-дисплей | | Error Recovery Guide окно |
|---|---|---|
| **Код ошибки** | **Сообщение об ошибке** | |
| C0:E5 Ошибка | Ошибка памяти (Передняя сторона)<br>Снова включите питание. Если проблема сохраняется, смотрите руководство по эксплуатации и примите соответствующие меры. | Ошибка памяти |
| C0:E6 Ошибка | Ошибка памяти (Задняя сторона)<br>Снова включите питание. Если проблема сохраняется, смотрите руководство по эксплуатации и примите соответствующие меры. | |
| C0:E9 Ошибка | Ошибка LSI (Передняя сторона)<br>Снова включите питание. Если проблема сохраняется, смотрите руководство по эксплуатации и примите соответствующие меры. | Неисправность LSI |
| C0:EA Ошибка | Ошибка LSI (Задняя сторона)<br>Снова включите питание. Если проблема сохраняется, смотрите руководство по эксплуатации и примите соответствующие меры. | |

Выключите сканер, затем снова включите.
Если проблема сохраняется, запишите код ошибки, просмотрите все пункты в разделе Прежде чем связаться с поставщиком услуг сканера (страница 268) и обратитесь к дистрибьютору/дилеру, у которого приобретался продукт.

## Ошибка транспортера планшета [fi-8700/fi-8700S]

Если возникает ошибка планшета, отображается следующая информация об ошибке.

| ЖК-дисплей | | Error Recovery Guide окно |
|---|---|---|
| **Код ошибки** | **Сообщение об ошибке** | |
| E0:87 Ошибка | Ошибка транспортера планшета<br>Разблокируйте переключатель транспортировочного замка. | Неисправен двигатель планшета |

Убедитесь, что транспортировочный фиксатор не заблокирован.
Если транспортировочный фиксатор заблокирован, разблокируйте его.

➡ Ошибка транспортировочного замка [fi-8700/fi-8700S] (страница 226)
Если проблема сохраняется, запишите код ошибки, просмотрите все пункты в разделе Прежде чем связаться с поставщиком услуг сканера (страница 268) и обратитесь к дистрибьютору/дилеру, у которого приобретался продукт.

## Оптическая ошибка (планшет) [fi-8700/fi-8700S]

Если возникает ошибка на планшете, отображается следующая информация.

| ЖК-дисплей | | Error Recovery Guide окно |
|---|---|---|
| **Код ошибки** | **Сообщение об ошибке** | |
| E1:7E Ошибка | Оптическая ошибка (планшет)<br>Снова включите питание. Если проблема сохраняется, смотрите руководство по эксплуатации и примите соответствующие меры. | Оптическая ошибка (планшет) |

Примите следующие меры.

- Убедитесь, что транспортировочный фиксатор не заблокирован.
  Если транспортировочный фиксатор заблокирован, разблокируйте его.
  ➡ Ошибка транспортировочного замка [fi-8700/fi-8700S] (страница 226)
- Смотрите Чистка внутри сканера (планшет) [fi-8700/fi-8700S] (страница 189) и очистите планшет для документов (стекло).
- Выключите сканер, затем снова включите.

Если проблема сохраняется, запишите код ошибки, просмотрите все пункты в разделе Прежде чем связаться с поставщиком услуг сканера (страница 268) и обратитесь к дистрибьютору/дилеру, у которого приобретался продукт.

## Оптическая ошибка (АПД)

Если возникает ошибка в АПД, отображается следующая информация.

| ЖК-дисплей | | Error Recovery Guide окно |
|---|---|---|
| **Код ошибки** | **Сообщение об ошибке** | |
| E2:74 Ошибка | Оптическая ошибка (АПД спереди)<br>Снова включите питание. Если проблема сохраняется, смотрите руководство по эксплуатации и примите соответствующие меры. | Оптическая ошибка (АПД спереди) |
| E3:75 Ошибка | Оптическая ошибка (АПД сзади)<br>Снова включите питание. Если проблема сохраняется, смотрите руководство по | Оптическая ошибка (АПД сзади) |

| ЖК-дисплей | | Error Recovery Guide окно |
|---|---|---|
| Код ошибки | Сообщение об ошибке | |
| | эксплуатации и примите соответствующие меры. | |

Примите следующие меры.

● Смотрите Чистка внутри сканера (АПД) с помощью салфетки (страница 182) и очистите стекло.

● Выключите сканер, затем снова включите.

Если проблема сохраняется, запишите код ошибки, просмотрите все пункты в разделе Прежде чем связаться с поставщиком услуг сканера (страница 268) и обратитесь к дистрибьютору/дилеру, у которого приобретался продукт.

## Ошибка Панели Оператора

При возникновении ошибки на панели управления отображается следующая информация об ошибке.

| ЖК-дисплей | | Error Recovery Guide окно |
|---|---|---|
| Код ошибки | Сообщение об ошибке | |
| E6:D3 Ошибка | Ошибка Панели Оператора<br>Снова включите питание. Если проблема сохраняется, смотрите руководство по эксплуатации и примите соответствующие меры. | Ошибка Панели Оператора |

Выключите сканер, затем снова включите.

Если проблема сохраняется, запишите код ошибки, просмотрите все пункты в разделе Прежде чем связаться с поставщиком услуг сканера (страница 268) и обратитесь к дистрибьютору/дилеру, у которого приобретался продукт.

## Ошибка EEPROM

При возникновении ошибки EEPROM отображается следующая информация об ошибке.

| ЖК-дисплей | | Error Recovery Guide окно |
|---|---|---|
| Код ошибки | Сообщение об ошибке | |
| E7:D2 Ошибка | EEPROM error<br>Turn the power back on. If the problem persists, refer to the Operator's Guide and take measures accordingly. | Ошибка EEPROM |

Выключите сканер, затем снова включите.

Если проблема сохраняется, запишите код ошибки, просмотрите все пункты в разделе Прежде чем связаться с поставщиком услуг сканера (страница 268) и обратитесь к дистрибьютору/дилеру, у которого приобретался продукт.

## Ошибка чтения и записи памяти изображения

Если происходит ошибка при чтении данных из памяти изображения или записи в память изображения, отображается следующая информация.

| ЖК-дисплей | | Error Recovery Guide окно |
|---|---|---|
| **Код ошибки** | **Сообщение об ошибке** | |
| E9:F5 Ошибка | Ошибка чтения и записи памяти изображения (Передняя сторона)<br>Снова включите питание. Если проблема сохраняется, смотрите руководство по эксплуатации и примите соответствующие меры. | Ошибка чтения и записи памяти изображения (F) |
| E9:F6 Ошибка | Ошибка чтения и записи памяти изображения (Задняя сторона)<br>Снова включите питание. Если проблема сохраняется, смотрите руководство по эксплуатации и примите соответствующие меры. | Ошибка чтения и записи памяти изображения (B) |

Выключите сканер, затем снова включите.
Если проблема сохраняется, запишите код ошибки, просмотрите все пункты в разделе Прежде чем связаться с поставщиком услуг сканера (страница 268) и обратитесь к дистрибьютору/дилеру, у которого приобретался продукт.

## Сбой Подбирающего рычага

При возникновении неисправности подбирающего рычага отображается следующая информация об ошибке.

| ЖК-дисплей | | Error Recovery Guide окно |
|---|---|---|
| **Код ошибки** | **Сообщение об ошибке** | |
| F2:C4 Ошибка | Сбой Подбирающего рычага<br>Снова включите питание. Если проблема сохраняется, смотрите руководство по эксплуатации и примите соответствующие меры. | Сбой Подбирающего рычага. |

Выключите сканер, затем снова включите.

Если проблема сохраняется, запишите код ошибки, просмотрите все пункты в разделе Прежде чем связаться с поставщиком услуг сканера (страница 268) и обратитесь к дистрибьютору/дилеру, у которого приобретался продукт.

## Ошибка механизма переключения фона

Если происходит ошибка механизма переключения фона, отображается следующая информация об ошибке.

| ЖК-дисплей | | Error Recovery Guide окно |
|---|---|---|
| **Код ошибки** | **Сообщение об ошибке** | |
| F4:C2 Ошибка | Ошибка механизма переключения фона (Передняя сторона АПД)<br>Снова включите питание. Если проблема сохраняется, смотрите руководство по эксплуатации и примите соответствующие меры. | Сбой блока переключения фона |
| F4:C3 Ошибка | Ошибка механизма переключения фона (Задняя сторона АПД)<br>Снова включите питание. Если проблема сохраняется, смотрите руководство по эксплуатации и примите соответствующие меры. | |

Откройте АПД, убедитесь, что в нем нет документов, выключите сканер и включите его заново. Если проблема сохраняется, запишите код ошибки, просмотрите все пункты в разделе Прежде чем связаться с поставщиком услуг сканера (страница 268) и обратитесь к дистрибьютору/дилеру, у которого приобретался продукт.

## Ошибка схемы двигателя

При возникновении ошибки цепи двигателя отображается следующая информация об ошибке.

| ЖК-дисплей | | Error Recovery Guide окно |
|---|---|---|
| **Код ошибки** | **Сообщение об ошибке** | |
| H0:83 Ошибка | Ошибка схемы двигателя<br>Снова включите питание. Если проблема сохраняется, смотрите руководство по эксплуатации и примите соответствующие меры. | Перегорел предохранитель двигателя АПД |
| H1:80 Ошибка | Ошибка схемы двигателя<br>Снова включите питание. Если проблема сохраняется, смотрите руководство по | |

| ЖК-дисплей | | Error Recovery Guide окно |
|---|---|---|
| **Код ошибки** | **Сообщение об ошибке** | |
| | эксплуатации и примите соответствующие меры. | |
| H2:81 Ошибка | Ошибка схемы двигателя<br>Снова включите питание. Если проблема сохраняется, смотрите руководство по эксплуатации и примите соответствующие меры. | |
| H8:88 Ошибка | Ошибка схемы двигателя<br>Снова включите питание. Если проблема сохраняется, смотрите руководство по эксплуатации и примите соответствующие меры. | |

Выключите сканер, затем снова включите.
Если проблема сохраняется, запишите код ошибки, просмотрите все пункты в разделе Прежде чем связаться с поставщиком услуг сканера (страница 268) и обратитесь к дистрибьютору/дилеру, у которого приобретался продукт.

## Ошибка системы впечатывающего устройства (если установлено впечатывающее устройство) [fi-8600]

Если возникает ошибка цепи на впечатывающем устройстве, отображается следующая информация.

| ЖК-дисплей | | Error Recovery Guide окно |
|---|---|---|
| **Код ошибки** | **Сообщение об ошибке** | |
| H6:B1 Ошибка | Ошибка системы впечатывающего устройства<br>Снова включите питание. Если проблема сохраняется, смотрите руководство по эксплуатации и примите соответствующие меры. | Неисправен предохранитель впечатывающего устройства |

Выключите сканер, затем снова включите.
Если проблема сохраняется, запишите код ошибки, просмотрите все пункты в разделе Прежде чем связаться с поставщиком услуг сканера (страница 268) и обратитесь к дистрибьютору/дилеру, у которого приобретался продукт.

## Ошибка схемы лампы

При возникновении ошибки цепи лампы отображается следующая информация об ошибке.

| ЖК-дисплей | | Error Recovery Guide окно |
|---|---|---|
| **Код ошибки** | **Сообщение об ошибке** | |
| H7:84 Ошибка | Ошибка схемы лампы<br>Снова включите питание. Если проблема сохраняется, смотрите руководство по эксплуатации и примите соответствующие меры. | Неисправен предохранитель лампы |

Выключите сканер, затем снова включите.
Если проблема сохраняется, запишите код ошибки, просмотрите все пункты в разделе Прежде чем связаться с поставщиком услуг сканера (страница 268) и обратитесь к дистрибьютору/дилеру, у которого приобретался продукт.

## Предотвращение повреждения бумаги

При активации функции защиты бумаги подача бумаги останавливается, и отображается следующая информация об ошибке.

| ЖК-дисплей | | Error Recovery Guide окно |
|---|---|---|
| **Код ошибки** | **Сообщение об ошибке** | |
| J0:37 Ошибка | Протекция бумаги (шум застревания бумаги)<br>Удалите документ. Следите, чтобы документ не застревал и не перекашивался во время повторной загрузки. Для получения дополнительной информации смотрите руководство по эксплуатации. | Остановить сканирование, чтобы избежать повреждения бумаги. |
| J0:51 Ошибка | Протекция бумаги (деформация бумаги)<br>Удалите документ. Следите, чтобы документ не застревал и не перекашивался во время повторной загрузки. Для получения дополнительной информации смотрите руководство по эксплуатации. | |

Функция защиты документов (протекция бумаги) предотвращает повреждение документов при сканировании с помощью АПД за счет увеличения уровня чувствительности к обнаружению застревания бумаги.
Примите следующие меры.

- Если происходит эта ошибка, убедитесь, что документ соответствует требованиям, описанным в Документы для сканирования (страница 85).
- Если ошибка происходит слишком часто, даже когда документ удовлетворяет требованиям к сканированию, снизьте уровень чувствительности протекции.
- Если в АПД есть документы, извлеките документы, как описано в При возникновении застревания бумаги (страница 206).

## Замятие бумаги/ошибка подбора

При замятии бумаги или ошибки подбора отображается следующая информация об ошибке.

| ЖК-дисплей | | Error Recovery Guide окно |
|---|---|---|
| **Код ошибки** | **Сообщение об ошибке** | |
| J1:31 Ошибка | Застревание бумаги<br>Удалите документ. | Замятие документа |
| J1:36 Ошибка | Застревание бумаги<br>Удалите документ. | |
| J1:50 Ошибка | Ошибка подбора<br>Удалите документ. | |
| J9:39 Ошибка | Застревание бумаги<br>Пожалуйста, чистите валики. | Замятие документа<br>(загрязнены валики) |

Примите следующие меры.

- При возникновении застревания бумаги внутри сканера смотрите При возникновении застревания бумаги (страница 206) для извлечения застрявших документов.
- Смотрите Документы для сканирования (страница 85), чтобы проверить пригодность документа для сканирования.
- Если застревания бумаги происходят часто, примите меры, как описано в Часто происходят ошибки замятия / подбора бумаги (страница 252).
- Посмотрите Ежедневный уход (страница 174) и очистите валики.

Если проблема сохраняется, запишите код ошибки, просмотрите все пункты в разделе Прежде чем связаться с поставщиком услуг сканера (страница 268) и обратитесь к дистрибьютору/дилеру, у которого приобретался продукт.

## Застревание бумаги (если установлено впечатывающее устройство) [fi-8600]

Если возникает замятие бумаги во впечатывающем устройстве, отображается следующая информация об ошибке.

| ЖК-дисплей | | Error Recovery Guide окно |
|---|---|---|
| **Код ошибки** | **Сообщение об ошибке** | |
| J1:5A Ошибка | Застревание бумаги<br>Удалите документ. | Замятие документа |

Примите следующие меры.

- При возникновении застревания бумаги внутри впечатывающего устройства смотрите fi-760PRB руководство по эксплуатации впечатывающего устройства для извлечения застрявших документов.

- Смотрите fi-760PRB руководство по эксплуатации впечатывающего устройства, чтобы убедиться, что документ удовлетворяет требованиям к документам, которые можно подавать в впечатывающее устройство
- Смотрите fi-760PRB руководство по эксплуатации впечатывающего устройства, чтобы очистить валики.

Если проблема сохраняется, запишите код ошибки, просмотрите все пункты в разделе Прежде чем связаться с поставщиком услуг сканера (страница 268) и обратитесь к дистрибьютору/дилеру, у которого приобретался продукт.

## Мульти подача

При возникновении мультиподачи отображается следующая информация об ошибке.

| ЖК-дисплей | | Error Recovery Guide окно |
|---|---|---|
| **Код ошибки** | **Сообщение об ошибке** | |
| J2:55 Ошибка | Обнаружена мульти-подача ( по наложению)<br>Нажмите кнопку [Scan/Enter]. Если документ подается, он будет извлечен. | Мульти-подача |
| J2:56 Ошибка | Мульти-подача обнаружена (По длине)<br>Нажмите кнопку [Scan/Enter]. Если документ подается, он будет извлечен. | |

Если документы остаются в сканере, смотрите При возникновении застревания бумаги (страница 206) для удаления документов.
Если документы наложены и подаются в сканер часто, примите меры согласно В сканер часто подаются документы с наложением (страница 245).
Если проблема сохраняется, запишите код ошибки, просмотрите все пункты в разделе Прежде чем связаться с поставщиком услуг сканера (страница 268) и обратитесь к дистрибьютору/дилеру, у которого приобретался продукт.

## Переключатель режима подачи

Если переключатель режима подачи переключается во время сканирования, отображается следующая информация об ошибке.

| ЖК-дисплей | | Error Recovery Guide окно |
|---|---|---|
| **Код ошибки** | **Сообщение об ошибке** | |
| J7:5F Ошибка | Режим подачи переключен<br>Проверьте настройку переключателя режима подачи, повторно загрузите документы, и попытайтесь еще раз. | Режим подачи переключен |

Проверьте положение переключателя режима подачи.

Если в АПД есть документы, извлеките документы, как описано в При возникновении застревания бумаги (страница 206).
Если проблема сохраняется, запишите код ошибки, просмотрите все пункты в разделе Прежде чем связаться с поставщиком услуг сканера (страница 268) и обратитесь к дистрибьютору/дилеру, у которого приобретался продукт.

## Датчик загрязнён

Если датчики загрязнены, отображается следующая информация об ошибке.

| ЖК-дисплей | | Error Recovery Guide окно |
|---|---|---|
| **Код ошибки** | **Сообщение об ошибке** | |
| J8:01 Ошибка | Датчик загрязнён<br>Чистить Датчик Подбора. | Датчик загрязнён |
| J8:04 Ошибка | Датчик загрязнён<br>Чистить Датчик Чтения Сверху. | |

Примите следующие меры.

- Очистите датчики документов, как описано в Чистка внутри сканера (АПД) с помощью салфетки (страница 182).
- Выключите сканер, затем снова включите.

Если проблема сохраняется, запишите код ошибки, просмотрите все пункты в разделе Прежде чем связаться с поставщиком услуг сканера (страница 268) и обратитесь к дистрибьютору/дилеру, у которого приобретался продукт.

## Ошибка датчика

При возникновении ошибки датчика отображается следующая информация об ошибке.

| ЖК-дисплей | | Error Recovery Guide окно |
|---|---|---|
| **Код ошибки** | **Сообщение об ошибке** | |
| L0:11 Ошибка | Ошибка датчика<br>Снова включите питание. Если проблема сохраняется, смотрите руководство по эксплуатации и примите соответствующие меры. | Неисправен датчик |
| L2:13 Ошибка | Ошибка датчика<br>Снова включите питание. Если проблема сохраняется, смотрите руководство по эксплуатации и примите соответствующие меры. | |
| L6:1B Ошибка | Ошибка датчика | |

| ЖК-дисплей | | Error Recovery Guide окно |
|---|---|---|
| **Код ошибки** | **Сообщение об ошибке** | |
| | Снова включите питание. Если проблема сохраняется, смотрите руководство по эксплуатации и примите соответствующие меры. | |

Примите следующие меры.

- Смотрите Чистка внутри сканера (АПД) с помощью салфетки (страница 182) для получения информации по очистке ультразвуковых датчиков.
- Выключите сканер, затем снова включите.

Если проблема сохраняется, запишите код ошибки, просмотрите все пункты в разделе Прежде чем связаться с поставщиком услуг сканера (страница 268) и обратитесь к дистрибьютору/дилеру, у которого приобретался продукт.

## Ошибка проводной локальной сети LAN

При возникновении ошибки проводной сети отображается следующая информация об ошибке.

| ЖК-дисплей | | Error Recovery Guide окно |
|---|---|---|
| **Код ошибки** | **Сообщение об ошибке** | |
| M1:D5 Ошибка | Ошибка проводной локальной сети LAN<br>Снова включите питание. Если проблема сохраняется, смотрите руководство по эксплуатации и примите соответствующие меры. | — |

Выключите сканер, затем снова включите.

Если проблема сохраняется, запишите код ошибки, просмотрите все пункты в разделе Прежде чем связаться с поставщиком услуг сканера (страница 268) и обратитесь к дистрибьютору/дилеру, у которого приобретался продукт.

## Ошибка настройки сети

При возникновении ошибки в сетевых настройках отображается следующая информация об ошибке.

| ЖК-дисплей | | Error Recovery Guide окно |
|---|---|---|
| **Код ошибки** | **Сообщение об ошибке** | |
| M4:AB Ошибка | Ошибка сети<br>Сбой отправки данных. Смотрите руководство по эксплуатации и примите соответствующие меры. | — |

Примите следующие меры.

● Проверьте настройки сети сканера.
Настройки сети для сканера можно проверить одним из следующих способов.

- [1:Информация о сканере] на экране [Меню настроек] панели управления

  ➡ Порядок использования Меню настроек (страница 112)

- Инструмент настройки IP-адреса
  Для получения подробной информации смотрите справку Network Setup Tool.
  Для получения информации о запуске Инструмента настройки IP-адреса смотрите Запуск инструмента настройки IP-адреса (страница 370).

- Настройки сети fi Series

  ➡ Настройки сети (Настройки сети fi Series) (страница 341)

● Проверьте подключение сети.
Если проблема сохраняется, запишите код ошибки, просмотрите все пункты в разделе Прежде чем связаться с поставщиком услуг сканера (страница 268) и обратитесь к дистрибьютору/дилеру, у которого приобретался продукт.

## Ошибка транспортировочного замка [fi-8700/fi-8700S]

При возникновении ошибки транспортировочного фиксатора отображается следующая информация об ошибке.

| **ЖК-дисплей** | | **Error Recovery Guide окно** |
|---|---|---|
| **Код ошибки** | **Сообщение об ошибке** | |
| U0:10 Ошибка | Ошибка транспортировочного замка<br>Разблокируйте переключатель транспортировочного замка. | Неисправен транспортировочный фиксатор |

Убедитесь, что транспортировочный фиксатор не заблокирован.

Если транспортировочный фиксатор заблокирован, воспользуйтесь монетой или аналогичным предметом, чтобы повернуть переключатель транспортировочного фиксатора до тех пор, пока паз не окажется в вертикальном положении, чтобы разблокировать транспортировочный фиксатор.

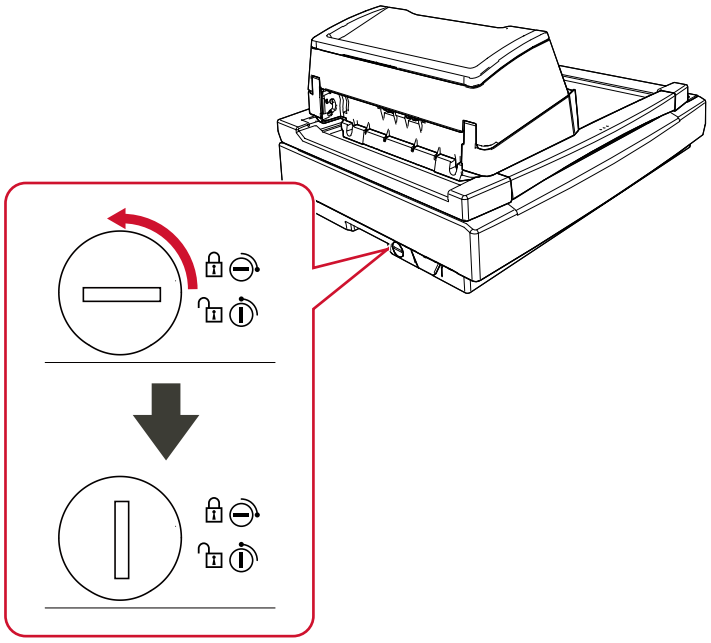

## Открыт АПД

Если открыть АПД во время сканирования, отображается следующая информация об ошибке.
Если открыть АПД, когда сканер находится в режиме ожидания, на ЖК-дисплее отобразится только сообщение об ошибке без кода ошибки.

| **ЖК-дисплей** | | **Error Recovery Guide окно** |
|---|---|---|
| **Код ошибки** | **Сообщение об ошибке** | |
| U4:40 Ошибка | Открыт АПД | Открыта крышка |

Извлеките документ из АПД и закройте АПД.
Подтвердите то, что АПД закрыт правильно.
Чтобы проверить правильность закрытия, откройте АПД и снова закройте его.
Для получения подробной информации об открытии и закрытии АПД смотрите Открытие / закрытие АПД (страница 51).

## Крышка впечатывающего устройства открыта (если установлено впечатывающее устройство) [fi-8600]

При открытии секции печати (крышки впечатывающего устройства) во время сканирования отображается следующая информация об ошибке.
Если открыть секцию печати (крышку печати) в режиме ожидания сканера, на ЖК-дисплее отобразится только сообщение об ошибке без кода ошибки.

| ЖК-дисплей | | Error Recovery Guide окно |
|---|---|---|
| **Код ошибки** | **Сообщение об ошибке** | |
| U5:4A Ошибка | Крышка впечатывающего устройства открыта | Открыта крышка |

Извлеките документ из АПД и закройте секцию печати (крышку впечатывающего устройства).
Убедитесь, что секция печати (крышка впечатывающего устройства) закрыта правильно.
Чтобы проверить правильность закрытия, откройте секцию печати (крышку впечатывающего устройства) и снова закройте ее.
Для получения информации об открытии и закрытии секции печати (крышки впечатывающего устройства) смотрите fi-760PRB руководство по эксплуатации впечатывающего устройства.

## Картридж печати не установлен (если установлено впечатывающее устройство) [fi-8600]

Если картридж печати не установлен во впечатывающее устройство, отображается следующая информация об ошибке.

| ЖК-дисплей | | Error Recovery Guide окно |
|---|---|---|
| **Код ошибки** | **Сообщение об ошибке** | |
| U6:B4 Ошибка | Картридж печати не установлен<br>Проверить правильно ли установлен Картридж Печати. | Картридж печати не установлен |

Смотрите fi-760PRB руководство по эксплуатации впечатывающего устройства, чтобы установить картридж печати.

## Ошибка впечатываемой области (если установлено впечатывающее устройство) [fi-8600]

При возникновении ошибки положения начала печати во впечатывающем устройстве отображается следующая информация.

| ЖК-дисплей | | Error Recovery Guide окно |
|---|---|---|
| **Код ошибки** | **Сообщение об ошибке** | |
| U7:B9 Ошибка | Ошибка впечатываемой области | Ошибка обнаружения впечатывающей бумаги или неправильно задана области впечатывания |

Настройте положение начала и строку символов для печати, чтобы область печати была внутри документа.
Для получения дополнительной информации смотрите fi-760PRB руководство по эксплуатации впечатывающего устройства.

## Используется другими

Сканер уже используется.

- Убедитесь, что другие приложения не используют сканер.
- Убедитесь, что используется правильный способ подключения сканера.
- Убедитесь, что на панели управления не выполняются операции.
- Убедитесь, что резидентные приложения не используют сканер.
  Например, сканер может быть занят следующими приложениями.
  - PaperStream Capture
  - PaperStream ClickScan
  - Button Event Manager ([Событие кнопки просмотра] включена)

## Нет бумаги

Документ не загружен.
Загрузите документ в лоток бумаги АПД (податчик).

## Стоп

Нажатие кнопки [Stop/Clear] во время сканирования вызвало остановку сканирования.
Если перед возобновлением сканирования документы остаются в сканере, смотрите При возникновении застревания бумаги (страница 206) для удаления документов. Затем нажмите кнопку [Stop/Clear], чтобы очистить дисплей.

## Пауза

Сканирование было приостановлено пользователем.
При нажатии кнопки [Scan/Enter] во время сканирования сканирование временно остановится.
Для возобновления сканирования нажмите кнопку [Scan/Enter].

# Устранение неполадок

В данном разделе описываются примеры неполадок, которые могут возникать при использовании сканера, а также их решения.
Перед заявкой на ремонт выполните действия по устранению неполадок.
Если проблема сохраняется, сначала проверьте все пункты в Прежде чем связаться с поставщиком услуг сканера (страница 268), а затем обратитесь к дистрибьютору/дилеру, где приобретался продукт.

- **Питание сканера**
  - Не удается ВКЛЮЧИТЬ питание сканера (страница 232)
  - Выключается ЖК-дисплей или [Power] кнопка, либо и то, и другое (страница 233)
- **Подключение сканера**

  **USB**
  - Не удается подключить сканер и компьютер с помощью кабеля USB (страница 234)

  **Проводная локальная сеть LAN**
  - Не удается подключить сканер и компьютер по проводной локальной сети LAN (страница 235)
- **Операции сканирования**
  - Сканирование не начинается (страница 239)
  - Сканирование занимает длинное время (страница 242)
  - Ошибка (код ошибки U0:10, U4:40 или U5:4A) уже отображается на ЖК-дисплее после включения питания (страница 244)
  - В сканер часто подаются документы с наложением (страница 245)
  - Часто возникает ситуация, где документ не подается в АПД (страница 248)
  - Часто происходят ошибки от повреждения бумаги (страница 250)
  - Часто происходят ошибки замятия / подбора бумаги (страница 252)
- **Результаты сканирования**
  - На отсканированном изображении или фотографии есть шумы/артефакты (страница 254)
  - Неудовлетворительное качество сканированного текста или строк (страница 255)
  - Изображения искажены или размыты (страница 257)
  - На изображениях отображаются вертикальные полосы (страница 259)
  - Изображения становятся удлиненными (страница 261)
  - Тень появляется вверху или внизу изображения (страница 262)
  - На документе есть черные линии (страница 263)

- **Несущий Лист**
  - Несущий Лист подается неровно/происходит застревание бумаги (страница 264)
  - При использовании Несущего Листа часть изображения отсутствует (страница 266)
- **Пароль**
  - Забытый пароль администратора (страница 267)
  - При вводе пароля администратора по умолчанию произошла ошибка (страница 267)

# Не удается ВКЛЮЧИТЬ питание сканера

**Проверьте следующие пункты**

- Соединен ли кабель питания? (страница 232)
- Нажата ли кнопка [Power] на сканере? (страница 232)

Если проблема сохраняется, сначала проверьте все пункты в Прежде чем связаться с поставщиком услуг сканера (страница 268), а затем обратитесь к дистрибьютору/дилеру, где приобретался продукт.

- **Соединен ли кабель питания?**

**Решение**

Подсоедините кабель питания правильно.

➡ Начало настройки сканера (страница 32)

- **Нажата ли кнопка [Power] на сканере?**

**Решение**

Нажмите кнопку [Power] на сканере.

➡ Как включить питание (страница 46)

# Выключается ЖК-дисплей или [Power] кнопка, либо и то, и другое

**Проверьте следующие пункты**

● Оставался ли сканер без работы долгое время после его включения? (страница 233)
Если проблема сохраняется, сначала проверьте все пункты в Прежде чем связаться с поставщиком услуг сканера (страница 268), а затем обратитесь к дистрибьютору/дилеру, где приобретался продукт.

- **Оставался ли сканер без работы долгое время после его включения?**

**Решение**

Сканер был введен в режим энергосбережения или был автоматически выключен.

● Если сканер был введен в режим энергосбережения
ЖК-дисплей выключится и кнопка [Power] будет мигать зеленым.
Восстановите из режима энергосбережения одним из следующих методов:

- Загрузите документ в лоток бумаги АПД (податчик).
- Нажмите любую кнопку на сканере (кроме кнопки [Power]).
- Сканируйте документ при помощи приложения сканирования изображений.

➡ Вход и выход из режима экономного энергопотребления (страница 49)

● Если сканер был автоматически выключен
ЖК-дисплей и кнопка [Power] отключены.
Включите сканер.

➡ Как включить питание (страница 46)

# Не удается подключить сканер и компьютер с помощью кабеля USB

**Проверьте следующие пункты**

- Правильно ли соединен кабель USB? (страница 234)
- Не сломан и не поврежден ли разъем на кабеле USB? (страница 234)
- Используется ли последняя версия драйвера сканера? (страница 234)
- Вы выбрали [Автоматически] для настройки USB для сканера? (страница 234)

Если проблема сохраняется, сначала проверьте все пункты в Прежде чем связаться с поставщиком услуг сканера (страница 268), а затем обратитесь к дистрибьютору/дилеру, где приобретался продукт.

- **Правильно ли соединен кабель USB?**

  **Решение**

  Используйте кабель USB, который поддерживается.
  Убедитесь, что сканер и компьютер подключены с помощью кабеля USB.

  ➡ Начало настройки сканера (страница 32)

- **Не сломан и не поврежден ли разъем на кабеле USB?**

  **Решение**

  Используйте новый кабель USB и выполните подключение правильно.

- **Используется ли последняя версия драйвера сканера?**

  **Решение**

  Обновите драйвер сканера до последней версии.

- **Вы выбрали [Автоматически] для настройки USB для сканера?**

  **Решение**

  При выборе [Автоматически] для настройки USB в сканере подключение между сканером и компьютером может не устанавливаться.
  Измените настройку USB сканера на [USB 2.0] одним из следующих способов:

  - [27:USB] в окне [Меню настроек] панели управления

    ➡ Порядок использования Меню настроек (страница 112)

  - Software Operation Panel

    ➡ Указание режима операции USB [USB] (страница 334)

# Не удается подключить сканер и компьютер по проводной локальной сети LAN

**Проверьте следующие пункты**

- Подключен ли сканер к сетевому устройству (например, коммутатору, концентратору или маршрутизатору) с помощью кабеля локальной сети? (страница 235)
- Включено ли сетевое устройство (например, коммутатор, концентратор или маршрутизатор)? (страница 236)
- Установлена ли последняя версия микропрограммы на сетевом устройстве? (страница 236)
- Подключен ли компьютер к сетевому устройству (например, коммутатору, концентратору или маршрутизатору)? (страница 236)
- Сконфигурированы ли настройки условий коммуникации на сетевом устройстве (например, на коммутаторе, концентраторе или маршрутизаторе)? (страница 236)
- Есть ли в сети ограничения безопасности? (страница 236)
- Устойчиво ли сетевое подключение? (страница 237)
- Есть ли на компьютере ограничения безопасности? (страница 237)
- Подключен ли компьютер к проводной локальной сети LAN? (страница 237)
- Подключен ли сканер к другому компьютеру? (страница 237)
- Правильно ли указан IP-адрес сканера? (страница 237)
- Используется ли IP-адрес сканера для других устройств коммуникации? (страница 238)
- Используется ли последняя версия драйвера сканера? (страница 238)

Если проблема сохраняется, сначала проверьте все пункты в Прежде чем связаться с поставщиком услуг сканера (страница 268), а затем обратитесь к дистрибьютору/дилеру, где приобретался продукт.

- **Подключен ли сканер к сетевому устройству (например, коммутатору, концентратору или маршрутизатору) с помощью кабеля локальной сети?**

**Решение**

Подключите сканер к сетевому устройству (например, коммутатору, концентратору или маршрутизатору) с помощью кабеля локальной сети. Также подключите кабель локальной сети правильно.
Если кабель локальной сети подключен правильно, примите следующие меры:

- Замените кабель локальной сети.
- Измените порт на сетевом устройстве, к которому подключен кабель локальной сети.
- Измените скорость передачи для сетевого устройства на "Авто".
  Если настройки сетевого устройства могут быть установлены только на "В ручную", выберите "Полу-дуплекс" для метода передачи.

- **Включено ли сетевое устройство (например, коммутатор, концентратор или маршрутизатор)?**

  **Решение**

  Включите сетевое устройство (например, коммутатор, концентратор или маршрутизатор). Также убедитесь, что нет ошибки или неисправности с сетевым устройством.
  Сведения об ошибках, которые происходят с сетевым устройством, смотрите в руководстве сетевого устройства.

- **Установлена ли последняя версия микропрограммы на сетевом устройстве?**

  **Решение**

  Если на сетевом устройстве установлена не последняя версия микропрограммы, могут происходить непредвиденные операции.
  Обратитесь к сетевому администратору для проверки версии микропрограммы и обновите ее до последней версии.
  Сведения об обновлении микропрограммы сетевого устройства смотрите в руководстве сетевого устройства.

- **Подключен ли компьютер к сетевому устройству (например, коммутатору, концентратору или маршрутизатору)?**

  **Решение**

  Подключите компьютер к сетевому устройству (например, коммутатору, концентратору или маршрутизатору).
  Дополнительные сведения смотрите в руководстве к компьютеру.

- **Сконфигурированы ли настройки условий коммуникации на сетевом устройстве (например, на коммутаторе, концентраторе или маршрутизаторе)?**

  **Решение**

  Если на сетевом устройстве (например, коммутаторе, концентраторе или маршрутизаторе) заданы следующие параметры, примите соответствующие меры.

  - Включена функция фильтра протоколов.
    Включите протокол для использования при коммуникации.
  - Включена фильтрация MAC-адреса.
    Настройте на сетевом устройстве (например, коммутаторе, концентраторе или маршрутизаторе) MAC-адрес сканера.

  Сведения о настройках сетевого устройства смотрите в руководстве сетевого устройства.

- **Есть ли в сети ограничения безопасности?**

  **Решение**

  В сети можно настроить ограничения доступа для пользователей.
  Для получения дополнительной информации обратитесь к администратору сети.

- **Устойчиво ли сетевое подключение?**

  **Решение**

  Подключитесь к сети, когда подключение станет устойчивым.
  Подключение к сети может быть неустойчивым по следующим причинам:

  ● Запущена программа мониторинга сети.

  ● Выполняется передача файла.

  Если сетевое подключение нестабильно, перезагрузите сетевые устройства. Однако перед перезагрузкой убедитесь, что коммуникация с другими устройствами не будет затронута при перезагрузке сетевых устройств. Сетевые устройства могут работать нестабильно.

- **Есть ли на компьютере ограничения безопасности?**

  **Решение**

  В настройках брандмауэра Windows или в настройках брандмауэра программного обеспечения безопасности разблокируйте коммуникацию номеров портов, которые используются следующим программным обеспечением.

  ● Инструмент выбора сканера
  Номер порта: 52217

  Для получения дополнительной информации о разблокировке коммуникации смотрите руководство или справку компьютера или программного обеспечения безопасности.

- **Подключен ли компьютер к проводной локальной сети LAN?**

  **Решение**

  Проверьте состояние подключения компьютера.

  ➡ Проверка сетевого подключения для сканера (страница 365)

- **Подключен ли сканер к другому компьютеру?**

  **Решение**

  Сканер можно подключить только к одному компьютеру одновременно. Дождитесь, когда один компьютер будет отключен от сканера, а затем подключите используемый компьютер заново.

- **Правильно ли указан IP-адрес сканера?**

  **Решение**

  Проверьте IP-адрес сканера.
  Для проверки IP-адреса можно использовать Инструмент настройки IP-адреса.
  Для получения подробной информации смотрите справку Network Setup Tool.
  Для получения информации о запуске Инструмента настройки IP-адреса смотрите Запуск инструмента настройки IP-адреса (страница 370).
  При задании IP-адреса вручную укажите правильный IP-адрес.

При задании IP-адреса автоматически убедитесь, что сервер DHCP работает нормально. Даже если сервер DHCP работает нормально, IP-адрес может не назначаться правильно в зависимости от настроек сервера DHCP. Проверьте состояние работы и настройки для сервера DHCP.

- **Используется ли IP-адрес сканера для других устройств коммуникации?**

  **Решение**

  Если множество устройств коммуникации используют один IP-адрес в одной сети, может произойти сбой коммуникации. Избегайте дублирования IP-адресов.

- **Используется ли последняя версия драйвера сканера?**

  **Решение**

  Обновите драйвер сканера до последней версии.

# Сканирование не начинается

**Проверьте следующие пункты**

- Разблокирован ли транспортировочный фиксатор? [fi-8700/fi-8700S] (страница 239)
- Конфигурированы ли настройки кнопки, которая будет использоваться для запуска сканирования? (страница 239)
- Правильно ли загружен документ в лоток бумаги АПД (податчик)? (страница 239)
- Правильно ли закрыт АПД? (страница 239)
- Правильно ли подключены сканер и компьютер? (страница 240)
- При использовании проводного подключения к ЛВС настроены ли на компьютере параметры прокси-сервера WinHTTP? (страница 240)

Если проблема сохраняется, сначала проверьте все пункты в Прежде чем связаться с поставщиком услуг сканера (страница 268), а затем обратитесь к дистрибьютору/дилеру, где приобретался продукт.

- **Разблокирован ли транспортировочный фиксатор? [fi-8700/fi-8700S]**

**Решение**

Выключите сканер и разблокируйте транспортировочный фиксатор.
Для получения подробной информации о том, как выключить сканер, смотрите Как выключить питание (страница 48).
Для получения подробной информации о том, как разблокировать транспортировочный фиксатор, смотрите Ошибка транспортировочного замка [fi-8700/fi-8700S] (страница 226).

- **Конфигурированы ли настройки кнопки, которая будет использоваться для запуска сканирования?**

**Решение**

Конфигурируйте настройки кнопки, которая будет использоваться для запуска сканирования.

➡ Нажатие кнопки на сканере для запуска приложения сканирования изображений и выполнения сканирования (страница 66)

- **Правильно ли загружен документ в лоток бумаги АПД (податчик)?**

**Решение**

Повторно загрузите документы в лоток бумаги АПД (податчик).

- **Правильно ли закрыт АПД?**

**Решение**

Плотно закройте АПД.
Если документ застрял в лотке АПД, удалите его и закройте АПД.

- **Правильно ли подключены сканер и компьютер?**

  **Решение**

  - Для проводной локальной сети LAN
    Подключите сканер и компьютер по проводной локальной сети LAN. Если вы не можете подключить их по проводной локальной сети LAN, смотрите Не удается подключить сканер и компьютер по проводной локальной сети LAN (страница 235).
  - Для USB
    Соедините кабель USB правильно.

- **При использовании проводного подключения к ЛВС настроены ли на компьютере параметры прокси-сервера WinHTTP?**

  Даже если вы выбрали сканер с помощью Инструмента выбора сканера, вы можете не подключиться к сканеру или соединение может быть медленным, в зависимости от настроек прокси-сервера вашего компьютера.

  **Решение**

  Изменить настройки WinHTTP прокси по следующей процедуре:

  1. Открыть командную строку на компьютере в качестве администратора.
  2. Выполнить следующую команду для проверки имени прокси-сервера и номера порта.

     ```
     netsh winhttp show proxy
     ```

     Ниже приведен вывод.
     "*ИмяПрокси-сервера*:*НомерПорта*"
  3. Выполнить одну из следующих команд.
     - Когда прокси-сервер установлен
       Изменить настройки так, чтобы не использовать прокси-сервер.

       ```
       netsh winhttp set proxy proxy-server="XXXXXX:YYYY" bypass-list=ZZZ.ZZZ.ZZZ.ZZZ
       ```

       XXXXXX: Имя прокси-сервера
       YYYY: Используемый номер порта
       ZZZ.ZZZ.ZZZ.ZZZ: IP-адрес сканера (*1) (*2)
     - Когда прокси-сервер не установлен
       Сброс настроек может включить доступ компьютера к сканеру.

       ```
       netsh winhttp reset proxy
       ```

  ***1:**Чтобы проверить IP-адрес сканера, выберите [Информация о сканере] → [Информация о сканере] в Настройки сети fi Series.

  ***2:**Формат IPv4-адреса показан в качестве примера ниже.

Для IPv6-адреса используется следующий формат:
ZZZZ:ZZZZ:ZZZZ:ZZZZ:ZZZZ:ZZZZ:ZZZZ:ZZZZ

# Сканирование занимает длинное время

**Проверьте следующие пункты**

- Если используется подключение USB, подключен ли кабель USB к порту USB 1.1 компьютера? (страница 242)
- Было ли запущено сканирование, когда работа компьютера была не стабильна (например, сразу же после загрузки компьютера или входа)? (страница 242)
- Загрязнены ли валики? (страница 242)
- Соответствует ли компьютер требованиям среды измерения? (страница 242)
- Вы сканируете документ в режиме сканирования вручную по странице? (страница 242)

Если проблема сохраняется, сначала проверьте все пункты в Прежде чем связаться с поставщиком услуг сканера (страница 268), а затем обратитесь к дистрибьютору/дилеру, где приобретался продукт.

- **Если используется подключение USB, подключен ли кабель USB к порту USB 1.1 компьютера?**

  **Решение**

  При использовании подключения по USB подключите кабель USB к порту USB 3.2 Gen 1x1 (USB 3.0)/USB 2.0.

- **Было ли запущено сканирование, когда работа компьютера была не стабильна (например, сразу же после загрузки компьютера или входа)?**

  **Решение**

  При запуске или входе в компьютер, подождите некоторое время перед запуском сканирования.

- **Загрязнены ли валики?**

  **Решение**

  Чистите валики.

  ➡ Ежедневный уход (страница 174)

- **Соответствует ли компьютер требованиям среды измерения?**

  **Решение**

  Если компьютер не отвечает требованиям среды измерения (описанной в Основные характеристики (страница 356)) в части CPU или памяти, используйте другой компьютер, который отвечает этим требованиям.

- **Вы сканируете документ в режиме сканирования вручную по странице?**

  Скорость сканирования снижается, если сканировать документы в режиме сканирования вручную по странице.

➔ Сканирование документов, сложенных пополам (страница 144)

➔ Сканирование документов, например конвертов или многослойной бумаги (страница 148)

# Ошибка (код ошибки U0:10, U4:40 или U5:4A) уже отображается на ЖК-дисплее после включения питания

**Проверьте следующие пункты**

- Разблокирован ли транспортировочный фиксатор? [fi-8700/fi-8700S] (страница 244)
- Плотно ли закрыт АПД? (страница 244)
- Плотно ли закрыта секция печати (крышка впечатывающего устройства)? (если установлено впечатывающее устройство) [fi-8600] (страница 244)

Если проблема сохраняется, сначала проверьте все пункты в Прежде чем связаться с поставщиком услуг сканера (страница 268), а затем обратитесь к дистрибьютору/дилеру, где приобретался продукт.

- **Разблокирован ли транспортировочный фиксатор? [fi-8700/fi-8700S]**

**Решение**

Выключите сканер и разблокируйте транспортировочный фиксатор.
Для получения подробной информации о том, как выключить сканер, смотрите Как выключить питание (страница 48).
Для получения подробной информации о том, как разблокировать транспортировочный фиксатор, смотрите Ошибка транспортировочного замка [fi-8700/fi-8700S] (страница 226).

- **Плотно ли закрыт АПД?**

**Решение**

Плотно закройте АПД.

➡ Как закрыть АПД (страница 52)

- **Плотно ли закрыта секция печати (крышка впечатывающего устройства)? (если установлено впечатывающее устройство) [fi-8600]**

**Решение**

Плотно закройте секцию печати (крышка впечатывающего устройства).
Для получения дополнительной информации смотрите fi-760PRB руководство по эксплуатации впечатывающего устройства.

# В сканер часто подаются документы с наложением

**Проверьте следующие пункты**

- Соответствуют ли документы рекомендуемым требованиям к бумаге? (страница 245)
- Используется ли Несущий Лист? (страница 245)
- Если настройка по обнаружению документов с наложением включена, удовлетворяются ли условия для обнаружению документов с наложением? (страница 245)
- Выполнялось ли сканирование плотных документов, например пластиковых карточек? (страница 246)
- Пролистали ли вы документы перед загрузкой? (страница 246)
- Используются ли документы, которые были недавно распечатаны на копировальном аппарате или лазерном принтере? (страница 246)
- Высота стопки документов меньше 30 мм (для документов формата A4 или меньше) или меньше 10 мм (для документов больше формата A4)? (страница 246)
- Правильно ли установлены валики прерывания и подбирающие валики? (страница 246)
- Чистые ли валики прерывания и подбирающие валики? (страница 247)
- Изношены ли валики прерывания и подбирающие валики? (страница 247)
- Вы используете сканер на высоте 2000 м или выше. (страница 247)

Если проблема сохраняется, сначала проверьте все пункты в Прежде чем связаться с поставщиком услуг сканера (страница 268), а затем обратитесь к дистрибьютору/дилеру, где приобретался продукт.

- **Соответствуют ли документы рекомендуемым требованиям к бумаге?**

  **Решение**

  Используйте документы, которые соответствуют требованиям.

  ➡ Документы для сканирования (страница 85)

- **Используется ли Несущий Лист?**

  **Решение**

  Включите параметр использования несущего листа в драйвере сканера.
  Для получения подробной информации о сканировании с помощью Несущего Листа смотрите следующее.

  - Сканирование документов, которые легко повредить, не повреждая их (страница 150)
  - Сканирование фотографий и вырезок, не повреждая их (страница 152)

- **Если настройка по обнаружению документов с наложением включена, удовлетворяются ли условия для обнаружению документов с наложением?**

  **Решение**

  Некоторые документы могут обнаруживаться как документы с наложением случайно.

➡ Условия, требующиеся для точного обнаружения документов с наложением (мульти-подача) (страница 94)

При необходимости задайте область для обнаружения наложения документов.

➡ Задание области обнаружения наложений документов [Спецификация области опредления мульти подачи] (страница 322)

- **Выполнялось ли сканирование плотных документов, например пластиковых карточек?**

  **Решение**

  Выполните одно из следующего для сканирования:

  ● Отключите обнаружение некоторых шаблонов наложения.

  ● Отключите настройку для обнаружения наложения документов с помощью ультразвукового датчика.

  ● Сканируйте с помощью режима сканирования вручную по одной странице.

- **Пролистали ли вы документы перед загрузкой?**

  **Решение**

  Пролистайте документы.

  ➡ Подготовка документов к загрузке в лоток бумаги АПД (податчик) (страница 75)

- **Используются ли документы, которые были недавно распечатаны на копировальном аппарате или лазерном принтере?**

  **Решение**

  Пролистайте документы несколько раз для удаления статистического электричества.

  ➡ Подготовка документов к загрузке в лоток бумаги АПД (податчик) (страница 75)

- **Высота стопки документов меньше 30 мм (для документов формата A4 или меньше) или меньше 10 мм (для документов больше формата A4)?**

  **Решение**

  Документы можно загружать до высоты 30 мм (для документов формата A4 или меньше) или до 10 мм (для документов большего формата, чем A4). Уменьшите количество листов так, чтобы высота стопки документов была менее 30 мм (для документов формата A4 или меньше) или менее 10 мм (для документов большего формата, чем A4).

- **Правильно ли установлены валики прерывания и подбирающие валики?**

  **Решение**

  Установите валики прерывания и подбирающие валики правильно.

  ➡ Замена валика прерывания (страница 194)

  ➡ Замена подбирающего валика (страница 198)

- **Чистые ли валики прерывания и подбирающие валики?**

  **Решение**

  Очистите валики прерывания и подбирающие валики.

  ➡ Ежедневный уход (страница 174)

- **Изношены ли валики прерывания и подбирающие валики?**

  **Решение**

  Проверьте счетчики валика прерывания и подбирающего валика одним из следующих способов.

  ● [5:Счетчики расходных материалов] в [Меню настроек] на панели управления

  ➡ Порядок использования Меню настроек (страница 112)

  ● Software Operation Panel

  ➡ Проверка счетчика листов (страница 290)

  При необходимости замените валики прерывания и подбирающие валики.

  ➡ Замена валика прерывания (страница 194)

  ➡ Замена подбирающего валика (страница 198)

- **Вы используете сканер на высоте 2000 м или выше.**

  **Решение**

  Если сканер используется на высоте 2000 м или выше, включите [Режим большой высоты] в Software Operation Panel.

  > **СОВЕТ**
  >
  > Если сканер используется ниже уровня земли на 2000 м при включенной функции [Режим большой высоты], обнаружение документов с наложением может не выполняться.
  > Если сканер используется на уровне земли ниже 2 000 м, отключите [Режим большой высоты].

# Часто возникает ситуация, где документ не подается в АПД

**Проверьте следующие пункты**

- Соответствуют ли документы рекомендуемым требованиям к бумаге? (страница 248)
- Пролистали ли вы документы перед загрузкой? (страница 248)
- Правильно ли установлены валики прерывания и подбирающие валики? (страница 248)
- Чистые ли валики прерывания и подбирающие валики? (страница 248)
- Изношены ли валики прерывания и подбирающие валики? (страница 249)
- Выполнялось ли сканирование плотных документов, например пластиковых карточек? (страница 249)
- Документы, которые необходимо сканировать, толстые или скрученные? (страница 249)

Если проблема сохраняется, сначала проверьте все пункты в Прежде чем связаться с поставщиком услуг сканера (страница 268), а затем обратитесь к дистрибьютору/дилеру, где приобретался продукт.

- **Соответствуют ли документы рекомендуемым требованиям к бумаге?**

  **Решение**

  Используйте документы, которые соответствуют требованиям.

  ➡ Документы для сканирования (страница 85)

- **Пролистали ли вы документы перед загрузкой?**

  **Решение**

  Пролистайте документы.

  ➡ Подготовка документов к загрузке в лоток бумаги АПД (податчик) (страница 75)

- **Правильно ли установлены валики прерывания и подбирающие валики?**

  **Решение**

  Установите валики прерывания и подбирающие валики правильно.

  ➡ Замена валика прерывания (страница 194)

  ➡ Замена подбирающего валика (страница 198)

- **Чистые ли валики прерывания и подбирающие валики?**

  **Решение**

  Очистите валики прерывания и подбирающие валики.

  ➡ Ежедневный уход (страница 174)

- **Изношены ли валики прерывания и подбирающие валики?**

  **Решение**

  Проверьте счетчики валика прерывания и подбирающего валика одним из следующих способов.

  - [5:Счетчики расходных материалов] в [Меню настроек] на панели управления

    ➡ Порядок использования Меню настроек (страница 112)

  - Software Operation Panel

    ➡ Проверка счетчика листов (страница 290)

  При необходимости замените валики прерывания и подбирающие валики.

  ➡ Замена валика прерывания (страница 194)

  ➡ Замена подбирающего валика (страница 198)

- **Выполнялось ли сканирование плотных документов, например пластиковых карточек?**

  **Решение**

  Выполните одно из следующего для сканирования:

  - Отключите обнаружение некоторых шаблонов наложения.
  - Отключите настройку для обнаружения наложения документов с помощью ультразвукового датчика.
  - Сканируйте с помощью режима сканирования вручную по одной странице.

- **Документы, которые необходимо сканировать, толстые или скрученные?**

  **Решение**

  Используйте один из следующих методов, чтобы установить высокое давление захвата.

  - [16:Сила подбора бумаги] в окне [Меню настроек] панели управления

    ➡ Порядок использования Меню настроек (страница 112)

  - Software Operation Panel

    ➡ Регулировка давления захвата бумаги [Сила подбора бумаги] (страница 312)

# Часто происходят ошибки от повреждения бумаги

**Проверьте следующие пункты**

- При загрузке документов боковые направляющие были выровнены по ширине документов? (страница 250)
- Соответствуют ли документы рекомендуемым требованиям к бумаге? (страница 250)
- Присутствует ли какой-либо посторонний предмет в АПД? (страница 250)
- Правильно ли установлены валики прерывания и подбирающие валики? (страница 250)
- Чистые ли валики прерывания и подбирающие валики? (страница 251)
- Изношены ли валики прерывания и подбирающие валики? (страница 251)
- Установлен ли высокий уровень чувствительности для функции протекции бумаги? (страница 251)

Если проблема сохраняется, сначала проверьте все пункты в Прежде чем связаться с поставщиком услуг сканера (страница 268), а затем обратитесь к дистрибьютору/дилеру, где приобретался продукт.

- **При загрузке документов боковые направляющие были выровнены по ширине документов?**

  **Решение**

  При загрузке документов убедитесь, что между боковыми направляющими и краями документов нет зазора.

- **Соответствуют ли документы рекомендуемым требованиям к бумаге?**

  **Решение**

  Используйте документы, которые соответствуют требованиям.

  ➡ Документы для сканирования (страница 85)

- **Присутствует ли какой-либо посторонний предмет в АПД?**

  **Решение**

  Чистите АПД.
  Удалите все посторонние предметы из АПД.

  ➡ Ежедневный уход (страница 174)

- **Правильно ли установлены валики прерывания и подбирающие валики?**

  **Решение**

  Установите валики прерывания и подбирающие валики правильно.

  ➡ Замена валика прерывания (страница 194)

  ➡ Замена подбирающего валика (страница 198)

- **Чистые ли валики прерывания и подбирающие валики?**

  **Решение**

  Очистите валики прерывания и подбирающие валики.

  ➡ Ежедневный уход (страница 174)

- **Изношены ли валики прерывания и подбирающие валики?**

  **Решение**

  Проверьте счетчики валика прерывания и подбирающего валика одним из следующих способов.

  ● [5:Счетчики расходных материалов] в [Меню настроек] на панели управления

  ➡ Порядок использования Меню настроек (страница 112)

  ● Software Operation Panel

  ➡ Проверка счетчика листов (страница 290)

  При необходимости замените валики прерывания и подбирающие валики.

  ➡ Замена валика прерывания (страница 194)

  ➡ Замена подбирающего валика (страница 198)

- **Установлен ли высокий уровень чувствительности для функции протекции бумаги?**

  **Решение**

  Используйте один из следующих способов снижения уровня чувствительности протекции бумаги.

  ● [19:Протекция бумаги] в окне [Меню настроек] панели управления

  ➡ Порядок использования Меню настроек (страница 112)

  ● Software Operation Panel

  ➡ Задание уровня чувствительности для протекции бумаги [Чувствительность протекции] (страница 309)

# Часто происходят ошибки замятия / подбора бумаги

**Проверьте следующие пункты**

- Соответствуют ли документы рекомендуемым требованиям к бумаге? (страница 252)
- Присутствует ли какой-либо посторонний предмет в АПД? (страница 252)
- Остался ли документ в АПД? (страница 252)
- Правильно ли установлены валики прерывания и подбирающие валики? (страница 252)
- Чистые ли валики прерывания и подбирающие валики? (страница 252)
- Изношены ли валики прерывания и подбирающие валики? (страница 253)

Если проблема сохраняется, сначала проверьте все пункты в Прежде чем связаться с поставщиком услуг сканера (страница 268), а затем обратитесь к дистрибьютору/дилеру, где приобретался продукт.

- **Соответствуют ли документы рекомендуемым требованиям к бумаге?**

  **Решение**

  Используйте документы, которые соответствуют требованиям.

  ➡ Документы для сканирования (страница 85)

- **Присутствует ли какой-либо посторонний предмет в АПД?**

  **Решение**

  Чистите АПД.
  Удалите все посторонние предметы из АПД.

  ➡ Ежедневный уход (страница 174)

- **Остался ли документ в АПД?**

  **Решение**

  Извлеките документ из АПД.

  ➡ При возникновении застревания бумаги (страница 206)

- **Правильно ли установлены валики прерывания и подбирающие валики?**

  **Решение**

  Установите валики прерывания и подбирающие валики правильно.

  ➡ Замена валика прерывания (страница 194)

  ➡ Замена подбирающего валика (страница 198)

- **Чистые ли валики прерывания и подбирающие валики?**

  **Решение**

  Очистите валики прерывания и подбирающие валики.

➡ Ежедневный уход (страница 174)

- **Изношены ли валики прерывания и подбирающие валики?**

  **Решение**

  Проверьте счетчики валика прерывания и подбирающего валика одним из следующих способов.

  ● [5:Счетчики расходных материалов] в [Меню настроек] на панели управления

  ➡ Порядок использования Меню настроек (страница 112)

  ● Software Operation Panel

  ➡ Проверка счетчика листов (страница 290)

  При необходимости замените валики прерывания и подбирающие валики.

  ➡ Замена валика прерывания (страница 194)

  ➡ Замена подбирающего валика (страница 198)

# На отсканированном изображении или фотографии есть шумы/артефакты

**Проверьте следующие пункты**

- Настроен ли драйвер сканера на сканирование в черно-белом режиме? (страница 254)
- Вы задали низкое разрешение для сканирования в драйвере сканера? (страница 254)
- Чистые ли стекла и валики внутри АПД? (страница 254)

Ознакомьтесь с разделом "Вывод изображения" в справке к драйверу сканера и примите соответствующие меры.
Если проблема сохраняется, сначала проверьте все пункты в Прежде чем связаться с поставщиком услуг сканера (страница 268), а затем обратитесь к дистрибьютору/дилеру, где приобретался продукт.

- **Настроен ли драйвер сканера на сканирование в черно-белом режиме?**

**Решение**

Сканированное изображение может значительно отличаться от исходного изображения, если просто выполнить "монохромность" (вывод в черно-белом режиме) изображения или фотографии.
Установите цветной или полутоновый режим в драйвере сканера.

- **Вы задали низкое разрешение для сканирования в драйвере сканера?**

**Решение**

При сканировании документа с полутонами на изображении могут появиться шумы (муар).
Задайте более высокое разрешение в драйвере сканера.

- **Чистые ли стекла и валики внутри АПД?**

**Решение**

Очистите загрязненные детали.

➡ Ежедневный уход (страница 174)

# Неудовлетворительное качество сканированного текста или строк

**Проверьте следующие пункты**

- Чистые ли прижимная подкладка для документов и планшет для документов при сканировании документов с помощью планшета? [fi-8700/fi-8700S] (страница 255)
- Чистые ли стекла и валики внутри АПД? (страница 255)
- Соответствует ли разрешение? (страница 255)
- Конфигурированы ли настройки в драйвере сканера для сканирования в режиме оттенков серого или в режиме цветного? (страница 255)
- Присутствуют ли какие-либо посторонние предметы (например, грязь или бумажная пыль) на документе? (страница 256)

Ознакомьтесь с разделом "Вывод изображения" в справке к драйверу сканера и примите соответствующие меры.
Если проблема сохраняется, сначала проверьте все пункты в Прежде чем связаться с поставщиком услуг сканера (страница 268), а затем обратитесь к дистрибьютору/дилеру, где приобретался продукт.

- **Чистые ли прижимная подкладка для документов и планшет для документов при сканировании документов с помощью планшета? [fi-8700/fi-8700S]**

  **Решение**

  Очистите загрязненные детали.

  ➡ Ежедневный уход (страница 174)

- **Чистые ли стекла и валики внутри АПД?**

  **Решение**

  Очистите загрязненные детали.

  ➡ Ежедневный уход (страница 174)

- **Соответствует ли разрешение?**

  **Решение**

  Задайте более высокое разрешение в драйвере сканера.

- **Конфигурированы ли настройки в драйвере сканера для сканирования в режиме оттенков серого или в режиме цветного?**

  **Решение**

  Установите черно-белый режим в драйвере сканера.
  При сканировании в режиме оттенки серого или в режиме цветного, сканированное изображение может быть нечетким и нечистым.

- **Присутствуют ли какие-либо посторонние предметы (например, грязь или бумажная пыль) на документе?**

  **Решение**

  Удалите все посторонние предметы с документа.
  Посторонние предметы могут попасть на стекло внутри АПД или на планшет для документов планшета [fi-8700/fi-8700S] и стать причиной загрязнения изображения.

# Изображения искажены или размыты

**Проверьте следующие пункты**

- Чистые ли прижимная подкладка для документов и планшет для документов при сканировании документов с помощью планшета? [fi-8700/fi-8700S] (страница 257)
- Чистые ли стекла и валики внутри АПД? (страница 257)
- Был ли АПД нажат вниз во время сканирования? Или размещен ли тяжелый предмет сверху АПД? (страница 257)
- Поверхность, на которой выполняется сканирование, неустойчива или вибрирует? (страница 257)
- Установлен ли сканер на ровной плоской поверхности? Подстелены ли резиновые прокладки под сканер? (страница 258)
- Есть ли на документе складки или загибы? (страница 258)

Если проблема сохраняется, сначала проверьте все пункты в Прежде чем связаться с поставщиком услуг сканера (страница 268), а затем обратитесь к дистрибьютору/дилеру, где приобретался продукт.

- **Чистые ли прижимная подкладка для документов и планшет для документов при сканировании документов с помощью планшета? [fi-8700/fi-8700S]**

  **Решение**

  Очистите загрязненные детали.

  ➡ Ежедневный уход (страница 174)

- **Чистые ли стекла и валики внутри АПД?**

  **Решение**

  Очистите загрязненные детали.

  ➡ Ежедневный уход (страница 174)

- **Был ли АПД нажат вниз во время сканирования? Или размещен ли тяжелый предмет сверху АПД?**

  **Решение**

  Не нажимайте вниз на АПД и не помещайте на него тяжелые предметы, во время сканирования.

- **Поверхность, на которой выполняется сканирование, неустойчива или вибрирует?**

  **Решение**

  Выполните сканирование на неподвижной поверхности.

- **Установлен ли сканер на ровной плоской поверхности? Подстелены ли резиновые прокладки под сканер?**

  **Решение**

  Установите сканер на ровной плоской поверхности.
  Либо установите резиновые ножки на нижнюю сканера.

- **Есть ли на документе складки или загибы?**

  **Решение**

  Разгладьте все неровности на документе.

# На изображениях отображаются вертикальные полосы

**Проверьте следующие пункты**

- Чистые ли прижимная подкладка для документов и планшет для документов при сканировании документов с помощью планшета? [fi-8700/fi-8700S] (страница 259)
- Чистые ли стекла и валики внутри АПД? (страница 259)
- Исчезают ли вертикальные полосы при задании более низкого разрешения? (страница 259)
- Присутствуют ли какие-либо посторонние предметы (например, грязь или бумажная пыль) на документе? (страница 259)
- Включена ли функция сокращения вертикальных полос в драйвере сканера? (страница 260)

Если проблема сохраняется, сначала проверьте все пункты в Прежде чем связаться с поставщиком услуг сканера (страница 268), а затем обратитесь к дистрибьютору/дилеру, где приобретался продукт.

- **Чистые ли прижимная подкладка для документов и планшет для документов при сканировании документов с помощью планшета? [fi-8700/fi-8700S]**

  **Решение**

  Очистите загрязненные детали.

  ➡ Ежедневный уход (страница 174)

- **Чистые ли стекла и валики внутри АПД?**

  **Решение**

  Очистите загрязненные детали.

  ➡ Ежедневный уход (страница 174)

- **Исчезают ли вертикальные полосы при задании более низкого разрешения?**

  **Решение**

  Укажите более низкое разрешение для сканирования документов.

- **Присутствуют ли какие-либо посторонние предметы (например, грязь или бумажная пыль) на документе?**

  **Решение**

  Удалите все посторонние предметы с документа.
  Посторонние предметы могут попасть на стекло внутри АПД или на планшет для документов планшета [fi-8700/fi-8700S] и стать причиной загрязнения изображения.

- **Включена ли функция сокращения вертикальных полос в драйвере сканера?**

  **Решение**

  Включите функцию сокращения вертикальных полос в драйвере сканера.
  Однако, если включена функция сокращения вертикальных полос, в зависимости от толщины и расположения полос они могут быть недостаточно уменьшены, и в тексте и на линованных линиях могут появиться цветовые потеки.

# Изображения становятся удлиненными

**Проверьте следующие пункты**

- Загрязнены ли валики? (страница 261)
- Соответствуют ли документы рекомендуемым требованиям к бумаге? (страница 261)
- Изношены ли валики прерывания и подбирающие валики? (страница 261)
- Отрегулирован ли уровень увеличения? (страница 261)

Если проблема сохраняется, сначала проверьте все пункты в Прежде чем связаться с поставщиком услуг сканера (страница 268), а затем обратитесь к дистрибьютору/дилеру, где приобретался продукт.

- **Загрязнены ли валики?**

  **Решение**

  Чистите валики.

  ➡ Ежедневный уход (страница 174)

- **Соответствуют ли документы рекомендуемым требованиям к бумаге?**

  **Решение**

  Используйте документы, которые соответствуют требованиям.

  ➡ Документы для сканирования (страница 85)

- **Изношены ли валики прерывания и подбирающие валики?**

  **Решение**

  Проверьте счетчики валика прерывания и подбирающего валика одним из следующих способов.

  - [5:Счетчики расходных материалов] в [Меню настроек] на панели управления

    ➡ Порядок использования Меню настроек (страница 112)

  - Software Operation Panel

    ➡ Проверка счетчика листов (страница 290)

  При необходимости замените валики прерывания и подбирающие валики.

  ➡ Замена валика прерывания (страница 194)

  ➡ Замена подбирающего валика (страница 198)

- **Отрегулирован ли уровень увеличения?**

  **Решение**

  Настройте уровень увеличения для направления подачи в Software Operation Panel.

  ➡ Регулировка начального положения сканирования [Параметр сдвига/Регулировка увеличения по вертикали] (страница 297)

# Тень появляется вверху или внизу изображения

**Проверьте следующие пункты**

- Отрегулирован ли параметр сдвига (положение начала сканирования)? (страница 262)
- Используется ли функция фильтра заполнителя краев страницы для заполнения тени вокруг края? (страница 262)

Если проблема сохраняется, сначала проверьте все пункты в Прежде чем связаться с поставщиком услуг сканера (страница 268), а затем обратитесь к дистрибьютору/дилеру, где приобретался продукт.

- **Отрегулирован ли параметр сдвига (положение начала сканирования)?**

**Решение**

Отрегулируйте смещение в направлении субсканирования в разделе Software Operation Panel.

➡ Регулировка начального положения сканирования [Параметр сдвига/Регулировка увеличения по вертикали] (страница 297)

- **Используется ли функция фильтра заполнителя краев страницы для заполнения тени вокруг края?**

**Решение**

Используйте один из следующих способов заполнения тени вокруг краев.

- Software Operation Panel

  ➡ Удаление теней/полос вокруг краев изображений [Page Edge Filler(АПД)/Page Edge Filler(планшет) [fi-8700/fi-8700S]] (страница 299)

- Драйвер сканера
  Page Edge Filler применяется к изображениям, края которых уже были заполнены в соответствии с настройками в разделе Software Operation Panel.
  Для получения дополнительной информации смотрите справку драйвера сканера.

# На документе есть черные линии

**Проверьте следующие пункты**

- Сканируются ли документы, написанные графитовым карандашом, или копировальная бумага? (страница 263)
- Чистые ли стекла и валики внутри АПД? (страница 263)

Если проблема сохраняется, сначала проверьте все пункты в Прежде чем связаться с поставщиком услуг сканера (страница 268), а затем обратитесь к дистрибьютору/дилеру, где приобретался продукт.

- **Сканируются ли документы, написанные графитовым карандашом, или копировальная бумага?**

**Решение**

При сканировании документов, написанных графитовым карандашом, удостоверьтесь в том, чтобы чистить валки чаще.

➡ Ежедневный уход (страница 174)

- **Чистые ли стекла и валики внутри АПД?**

**Решение**

Очистите загрязненные детали.

➡ Ежедневный уход (страница 174)

# Несущий Лист подается неровно/происходит застревание бумаги

**Проверьте следующие пункты**

- Выполнялось ли непрерывное сканирование с помощью Несущего Листа? (страница 264)
- Чист ли Несущий Лист? (страница 264)
- Начали ли вы сканирование после загрузки Несущего Листа в лоток бумаги АПД (податчик)? (страница 264)
- Чистые ли стекла и валики внутри АПД? (страница 265)
- Изношены ли валики прерывания и подбирающие валики? (страница 265)
- Присутствует ли какой-либо посторонний предмет в АПД? (страница 265)
- Размещен ли плотный документ внутри Несущего Листа? (страница 265)

Если проблема сохраняется, сначала проверьте все пункты в Прежде чем связаться с поставщиком услуг сканера (страница 268), а затем обратитесь к дистрибьютору/дилеру, где приобретался продукт.

- **Выполнялось ли непрерывное сканирование с помощью Несущего Листа?**

**Решение**

Подайте около 50 листов бумаги PPC (переработанной бумаги) перед сканированием с помощью Несущего Листа.
Бумага PPC может быть чистой или отпечатанной.

- **Чист ли Несущий Лист?**

**Решение**

Выполните одну из следующих операций.

- Очистите Несущий Лист.

  ➡ Очистка Несущего Листа (страница 191)

- Замените Несущий Лист.
  Для получения дополнительной информации о покупке Несущих Листов обратитесь к дистрибьютору/дилеру, где приобретался продукт.

- **Начали ли вы сканирование после загрузки Несущего Листа в лоток бумаги АПД (податчик)?**

**Решение**

Начните сканирование после загрузки Несущего Листа в лоток бумаги АПД (податчик).

➡ Сканирование документов, которые легко повредить, не повреждая их (страница 150)

➡ Сканирование фотографий и вырезок, не повреждая их (страница 152)

- **Чистые ли стекла и валики внутри АПД?**

  **Решение**

  Очистите загрязненные детали.

  ➡ Ежедневный уход (страница 174)

- **Изношены ли валики прерывания и подбирающие валики?**

  **Решение**

  Проверьте счетчики валика прерывания и подбирающего валика одним из следующих способов.

  ● [5:Счетчики расходных материалов] в [Меню настроек] на панели управления

  ➡ Порядок использования Меню настроек (страница 112)

  ● Software Operation Panel

  ➡ Проверка счетчика листов (страница 290)

  При необходимости замените валики прерывания и подбирающие валики.

  ➡ Замена валика прерывания (страница 194)

  ➡ Замена подбирающего валика (страница 198)

- **Присутствует ли какой-либо посторонний предмет в АПД?**

  **Решение**

  Чистите АПД.
  Удалите все посторонние предметы из АПД.

  ➡ Ежедневный уход (страница 174)

- **Размещен ли плотный документ внутри Несущего Листа?**

  **Решение**

  Некоторые типы бумаги могут быть слишком плотными для размещения внутри Несущего Листа.
  Используйте документы, которые соответствуют требованиям.

  ➡ Условия для использования Несущего Листа (страница 101)

# При использовании Несущего Листа часть изображения отсутствует

**Проверьте следующие пункты**

- Размещено ли несколько малых документов (например, фото или почтовые открытки) в Несущем Листе для сканирования? (страница 266)
- Выходит ли линия сгиба документа за пределы Несущего листа/Несущего Фотолиста/ Несущего листа буклета? (страница 266)

Если проблема сохраняется, сначала проверьте все пункты в Прежде чем связаться с поставщиком услуг сканера (страница 268), а затем обратитесь к дистрибьютору/дилеру, где приобретался продукт.

- **Размещено ли несколько малых документов (например, фото или почтовые открытки) в Несущем Листе для сканирования?**

**Решение**

Размещайте в Несущем Листе только один документ (например, фото или почтовая открытка) одновременно.

- **Выходит ли линия сгиба документа за пределы Несущего листа/Несущего Фотолиста/ Несущего листа буклета?**

**Решение**

Если линия сгиба документа выходит за пределы Несущего листа, часть изображения вокруг линии сгиба может отсутствовать.
Размещайте документ таким образом, чтобы линия сгиба находилась на расстоянии около 1 мм внутри от края Несущего листа.

## Забытый пароль администратора

**Решение**

Для получения подробной информации о пароле администратора по умолчанию смотрите Пароль администратора (страница 351).
Если вы забыли текущий пароль обратитесь к дистрибьютору/дилеру, где приобретался продукт после проверки подробной информации о сканере, перечисленных в Прежде чем связаться с поставщиком услуг сканера (страница 268).

## При вводе пароля администратора по умолчанию произошла ошибка

**Проверьте следующие пункты**

● Правильный ли пароль администратора по умолчанию вы ввели? (страница 267)
Если проблема сохраняется, сначала проверьте все пункты в Прежде чем связаться с поставщиком услуг сканера (страница 268), а затем обратитесь к дистрибьютору/дилеру, где приобретался продукт.

- **Правильный ли пароль администратора по умолчанию вы ввели?**

**Решение**

Пароль администратора по умолчанию можно проверить на этикетке.
Для получения подробной информации о наклейке смотрите Проверка наклеек продукта (страница 271).

## Прежде чем связаться с поставщиком услуг сканера

В данном разделе приводится информация о действиях, которые необходимо предпринять, и пунктах, которые следует проверить, перед обращением к дистрибьютору/дилеру, где приобретался продукт.

## Действия перед обращением в центр обслуживания сканера

При возникновении ошибок или неполадок во время использования сканера перед обращением в центр обслуживания сканера примите следующие меры:

- Убедитесь в подаче достаточного питания к устройству. Не используйте удлинитель.
- Используйте кабель переменного тока и адаптер переменного тока, которые прилагаются в комплекте.
- Смотрите Ежедневный уход (страница 174) для очистки внутренней поверхности сканера.
- Выключите сканер, затем снова включите.

Если проблема сохраняется, сначала проверьте все пункты в Перед обращением в центр обслуживания сканера (страница 268), а затем обратитесь к дистрибьютору/дилеру, где приобретался продукт.

## Перед обращением в центр обслуживания сканера

- **Общие сведения**

| Элемент | Полученные сведения |
|---|---|
| Имя модели | Примеры: fi-8600<br>➡ Проверка наклеек продукта (страница 271) |
| Серийный номер | Пример: XXXX000001<br>➡ Проверка наклеек продукта (страница 271) |
| Дата изготовления | Пример: 20XX-01 (январь 20XX)<br>➡ Проверка наклеек продукта (страница 271) |
| Дата покупки | |
| Симптом | |
| Частота возникновения | Пример: Постоянный/прерывистый |
| Гарантия | |
| Используемые параметры | Пример: Несущий Лист |

| Элемент | Полученные сведения |
|---|---|
| | ➡ Параметры сканера (страница 363) |

- **Состояние ошибки**

**Проблемы подсоединения компьютера**

| Элемент | Полученные сведения |
|---|---|
| Операционная система (Windows) | |
| Сообщение об ошибке | |
| Интерфейс | Пример: Интерфейс USB |
| Контроллер интерфейса | Пример: Используется плата локальной сети LAN. |
| Способ подключения | Пример: USB, проводная локальная сеть LAN |

**Проблемы подачи**

| Элемент | Полученные сведения |
|---|---|
| Тип бумаги | |
| Основное назначение использования | |
| Последняя дата чистки | |
| Дата замены расходных материалов | |

**Проблемы качества изображения**

| Элемент | Полученные сведения |
|---|---|
| Драйвер сканера и версия | |
| Контроллер интерфейса | Пример: Используется плата локальной сети LAN. |
| Операционная система (Windows) | |
| Приложение | Примеры: PaperStream ClickScan |
| Стороны сканирования | Пример: передняя, задняя, обе |
| Разрешение | Пример: 600 dpi, 75 dpi |
| Режим изображения | Пример: цветной, оттенки серого, черно-белое |

**Другое**

По возможности отправьте изображения и фотографии, которое отображает состояние бумаги при помощи электронной почты.

# Проверка наклеек продукта

В данном разделе дается объяснение о наклейках продукта на сканере.
Наклейка расположена на задней части сканера.

- fi-8600

  Извлеките лоток бумаги АПД (податчик), чтобы его проверить.

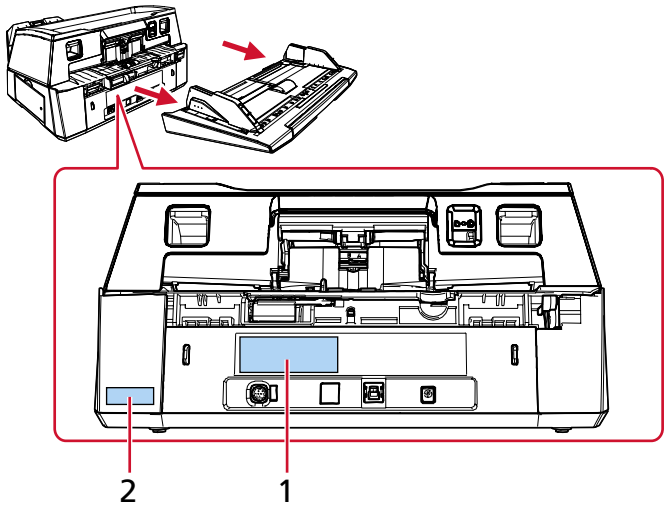


- fi-8700/fi-8700S

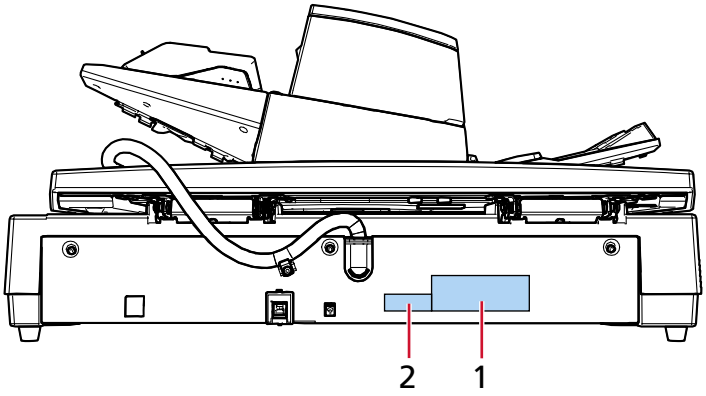


**Наклейка 1 (пример)**

Отображает информацию сканера.

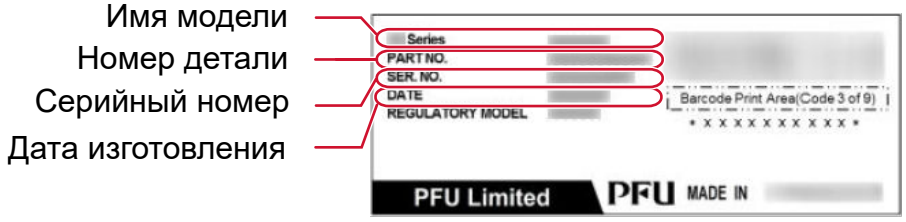

**Наклейка 2 (пример)**

Показывает пароль администратора по умолчанию. Часть xxxxxxxx (8-значное число) является паролем.

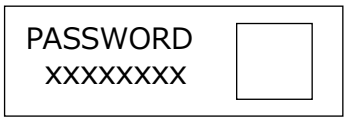

# Настройки сканера (Software Operation Panel)

В данной главе описывается процедура использования Software Operation Panel для конфигурации настроек сканера.
С помощью Software Operation Panel вы можете конфигурировать настройки функций сканера и управления расходными материалами.

## Запуск Software Operation Panel

**ВНИМАНИЕ**

- Не запускайте Software Operation Panel во время сканирования.
- Если изменить настройки Software Operation Panel при отображении окна настройки драйвера сканера, изменения могут не применяться сразу же. В этом случае закройте окно драйвера сканера и откройте его заново.
- Не используйте панель управления во время работы Software Operation Panel.

**1 Убедитесь, что сканер подключен к компьютеру.**

- При использовании USB-подключения
  Подключите сканер к компьютеру с помощью кабеля USB.
- При использовании проводной локальной сети LAN
  Подключите сканер к сети и выберите сканер с помощью Инструмента выбора сканера.

  ➡ Сеть (страница 347)

  ➡ Запуск инструмента настройки IP-адреса (страница 370)
  Если вы не работаете в среде DHCP, вам понадобится Инструмент настройки IP-адреса.

  ➡ Запуск инструмента выбора сканера (страница 369)

**2 Запустите Software Operation Panel.**

- Для Windows 10/Windows Server 2016/Windows Server 2019/Windows Server 2022
  Нажмите меню [Пуск] → [fi Series] → [Software Operation Panel].
- Для Windows 11/Windows Server 2025
  Выберите меню [Пуск] → [Все приложения] → [fi Series] → [Software Operation Panel].

Если появится окно выбора сканера, выберите сканер, для которого необходимо запустить Software Operation Panel, и нажмите кнопку [Выбор].

Отобразится окно Software Operation Panel.

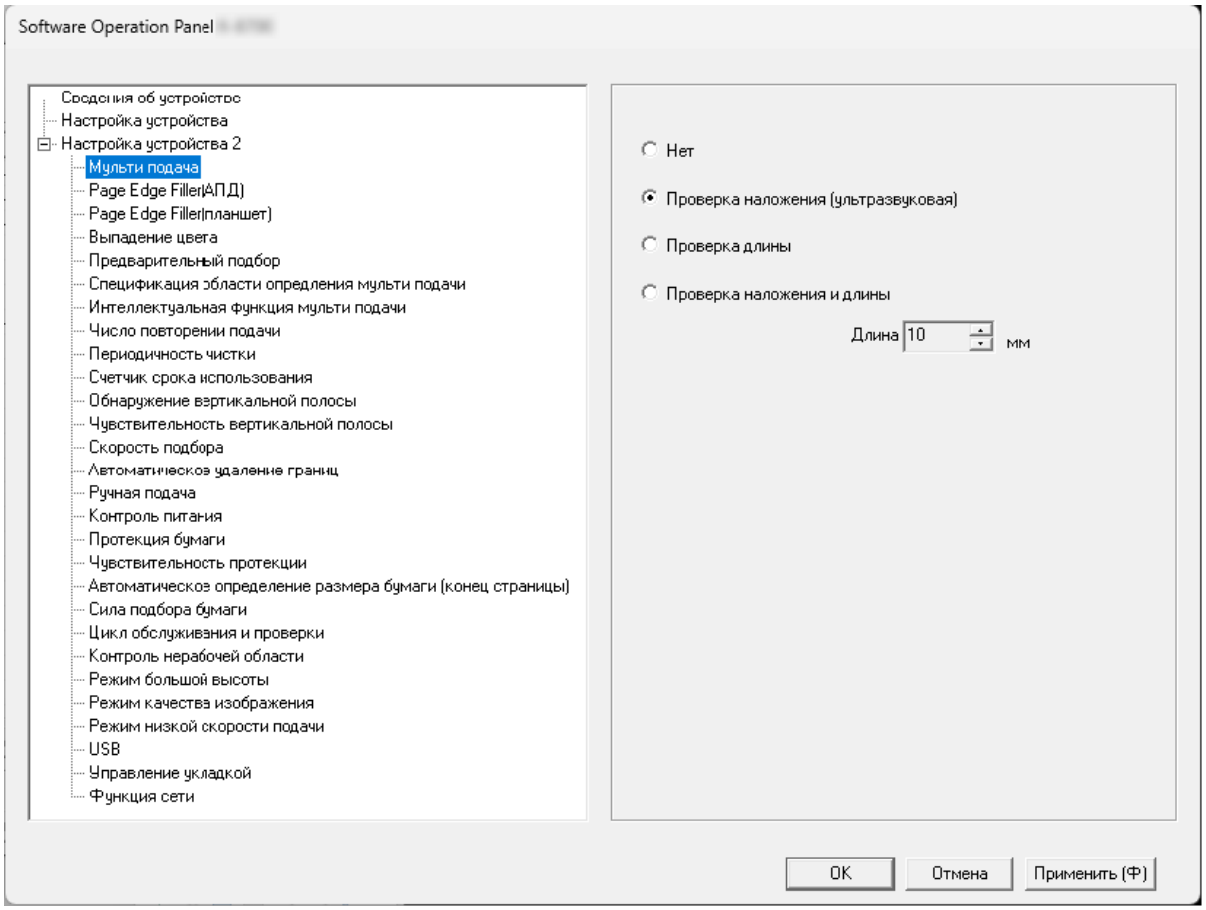


Значок Software Operation Panel отобразится в меню, которое появится при нажатии  в области уведомлений панели задач.
Для постоянного отображения значка Software Operation Panel в области уведомления, перетащите значок в область уведомления.

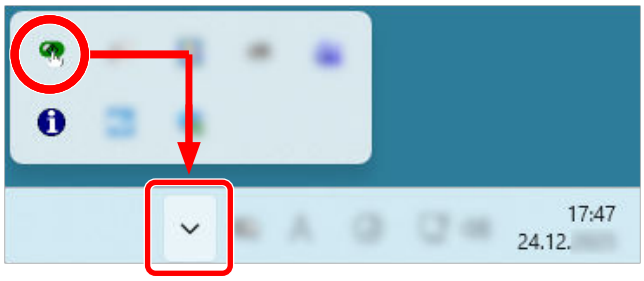

## Настройка Software Operation Panel на [Режим только просмотра]

При настройке пароля Software Operation Panel будет запускаться в режиме [Режим только просмотра], который позволяет пользователям только просматривать настройки сканера.
Настройки сканера могут быть сконфигурированы, если пароль не задан.
В целях предупреждения ненужных изменений для настроек, пароль может быть использован для ограничения операций пользователя.

# Настройка [Режим только просмотра]

Задайте Software Operation Panel [Режим только просмотра]

**1 Задайте пароль.**

➡ Задание пароля (страница 280)

**2 Нажмите правой кнопкой мыши по значку Software Operation Panel в области уведомлений панели задач и выберите [Режим только просмотра] в меню.**

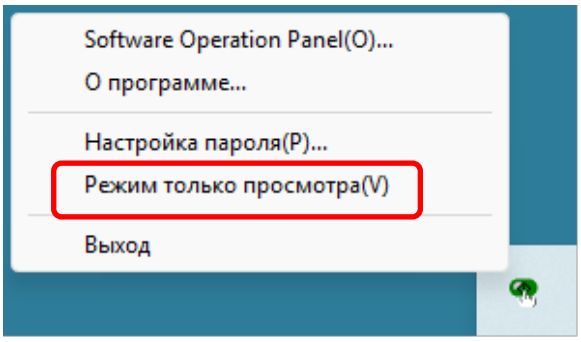

Software Operation Panel входит в [Режим только просмотра]

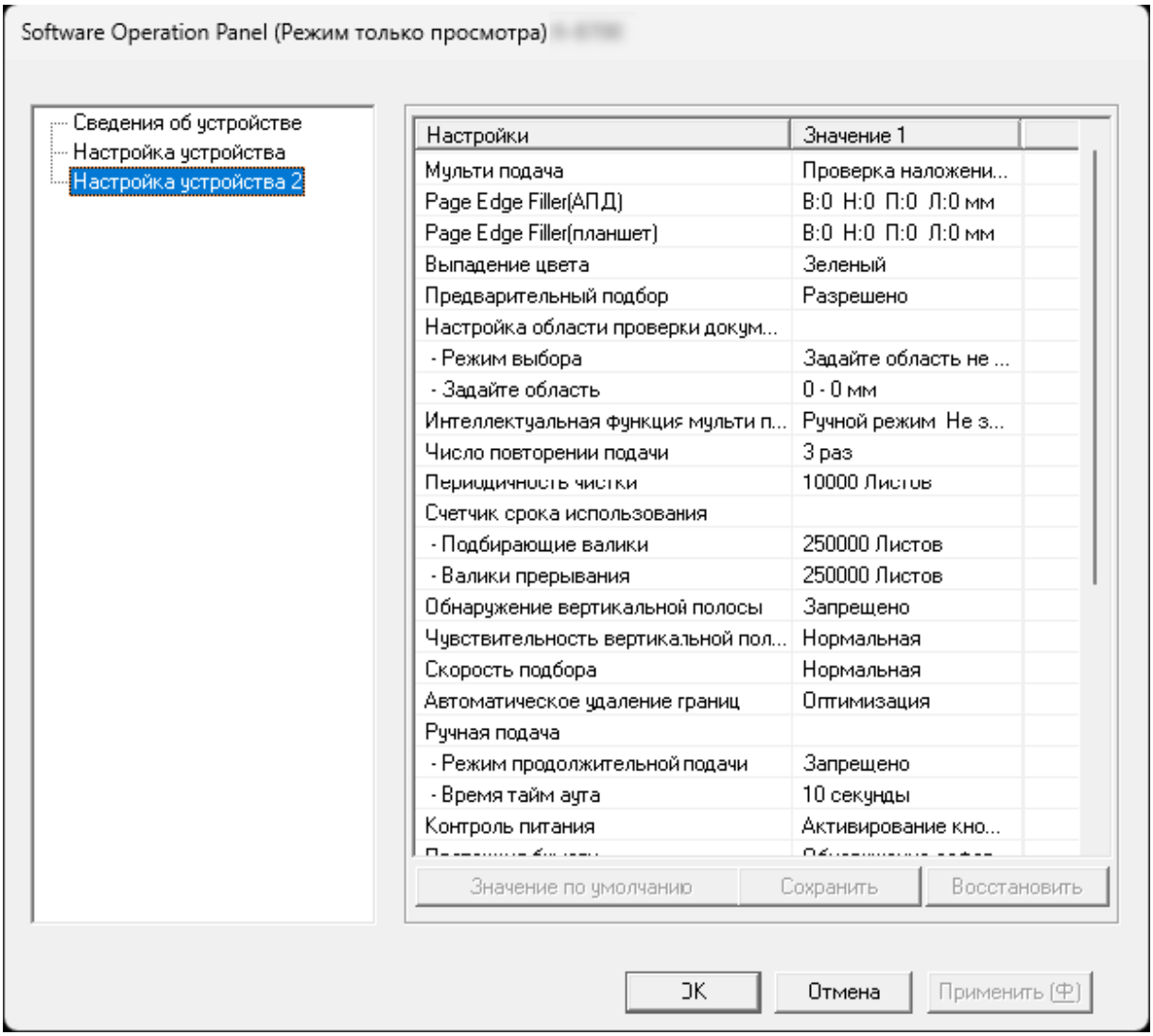


**СОВЕТ**

В [Режим только просмотра] галочка отобразится рядом с [Режим только просмотра] в меню, которое отображено нажатием правой кнопки мыши по значку Software Operation Panel в области уведомлений.

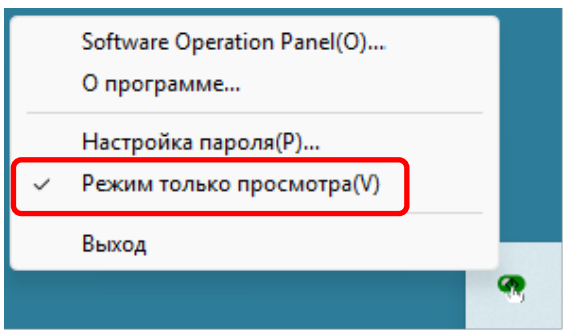

## Закрытие режима [Режим только просмотра]

Выполните выход из [Режим только просмотра] в Software Operation Panel по следующей процедуре.

**1 Нажмите правой кнопкой мыши по значку Software Operation Panel в области уведомлений панели задач и выберите [Режим только просмотра] в меню.**

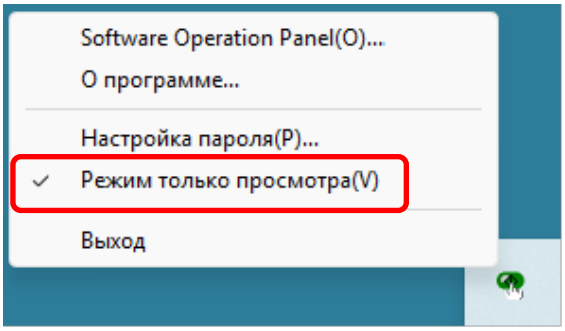


**2 Введите текущий пароль и нажмите кнопку [OK].**

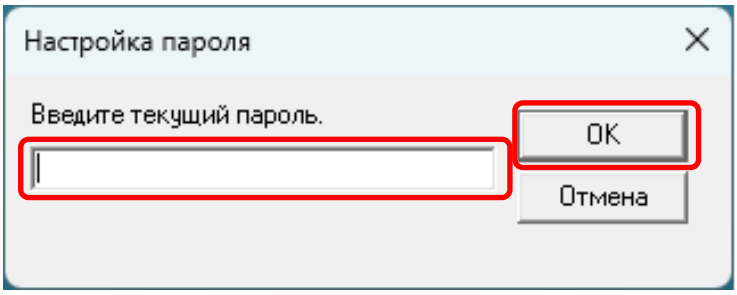

Software Operation Panel выйдет из [Режим только просмотра] и вы сможете изменить настройки сканера.

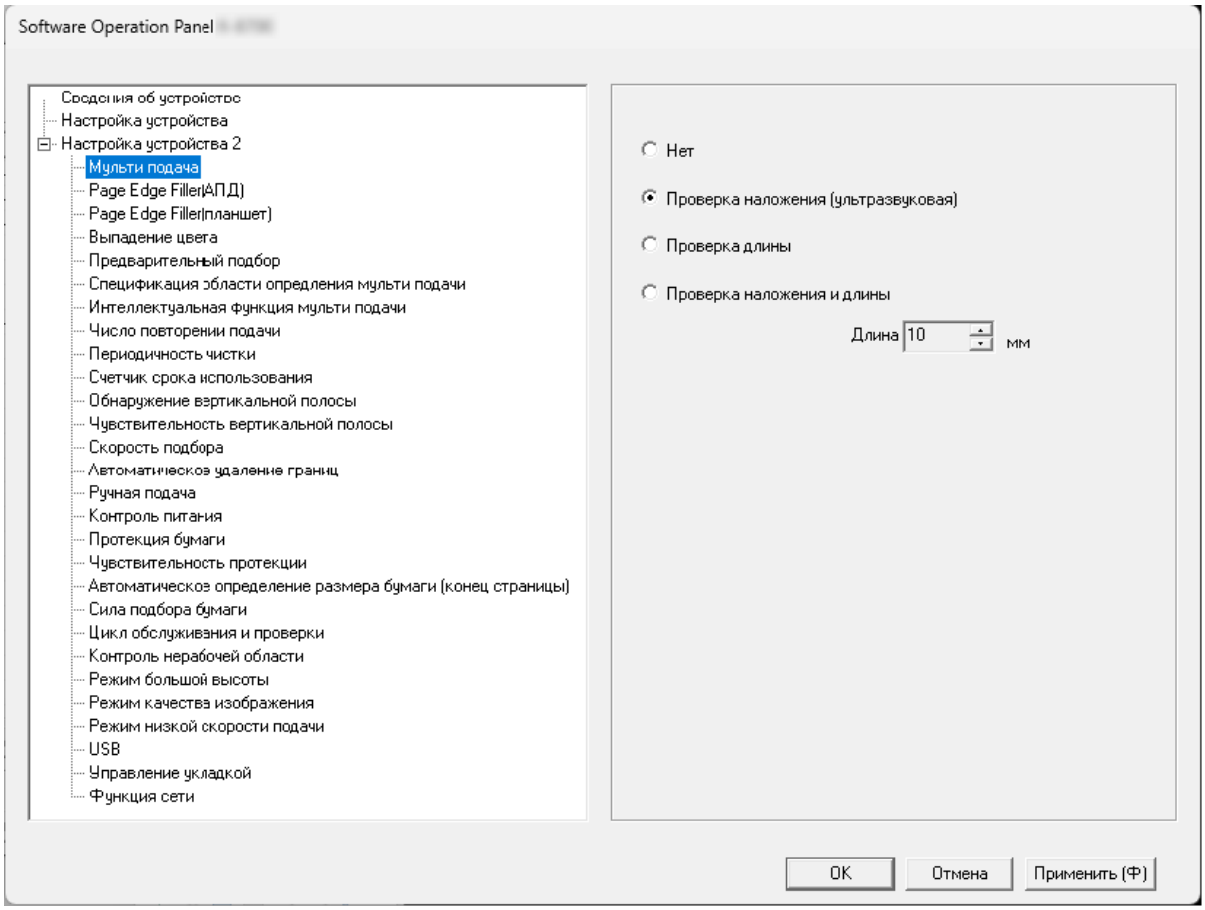


**СОВЕТ**

После выхода Software Operation Panel из [Режим только просмотра] галочка рядом с [Режим только просмотра] исчезнет из меню, которое отображается нажатием правой кнопки мыши по значку Software Operation Panel в области уведомлений.

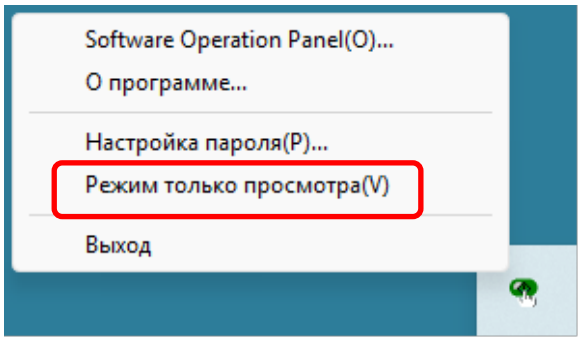

## Задание пароля

Задайте пароль в Software Operation Panel.

**1 Нажмите правой кнопкой мыши по значку Software Operation Panel в области уведомлений панели задач и выберите [Настройка пароля] в меню.**

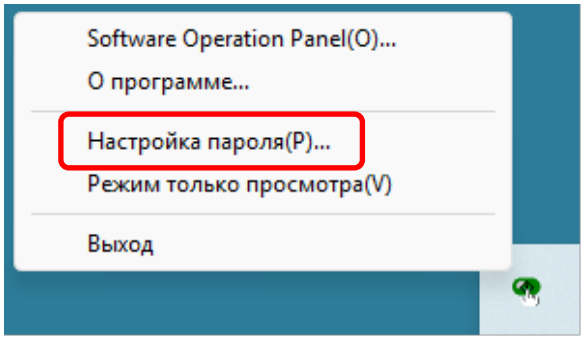


**2 Дважды введите пароль и нажмите кнопку [OK].**

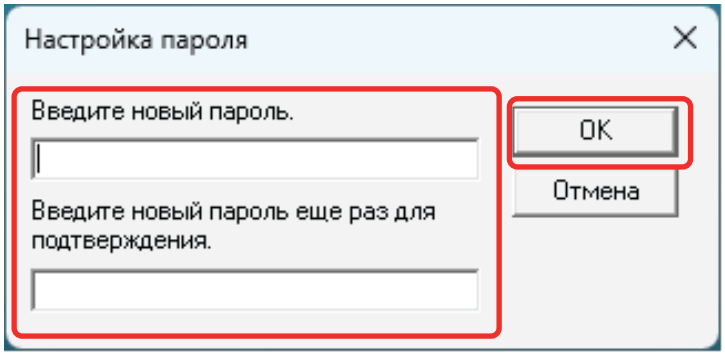


- До 32 символов
- Буквенно-цифровые символы (от a до z, от A до Z, от 0 до 9)

Отобразится окно сообщения.

**3 Нажмите кнопку [OK].**

Пароль задается.

## Изменение пароля

**1 Нажмите правой кнопкой мыши по значку Software Operation Panel в области уведомлений панели задач и выберите [Настройка пароля] в меню.**

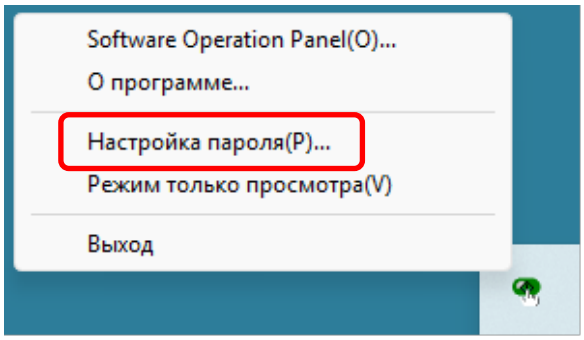


**2 Введите текущий пароль и нажмите кнопку [OK].**

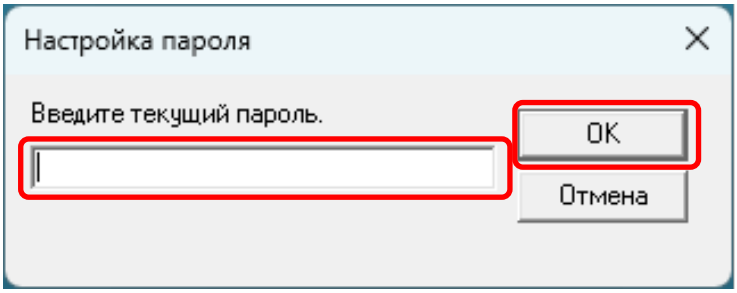


**3 Дважды введите измененный пароль и нажмите кнопку [OK].**

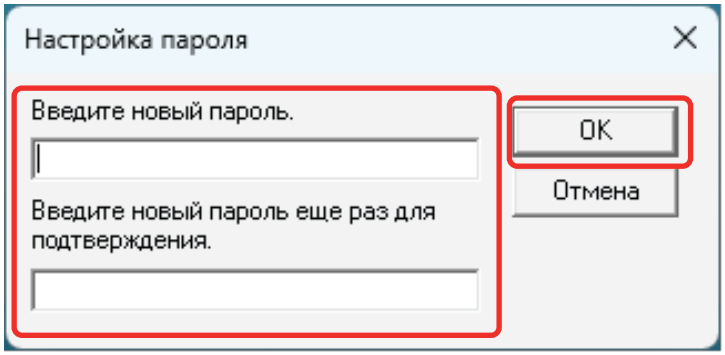


- До 32 символов
- Буквенно-цифровые символы (от a до z, от A до Z, от 0 до 9)

Отобразится окно сообщения.

**4 Нажмите кнопку [OK].**

Пароль задается.

## Удаление пароля

**1 Нажмите правой кнопкой мыши по значку Software Operation Panel в области уведомлений панели задач и выберите [Настройка пароля] в меню.**

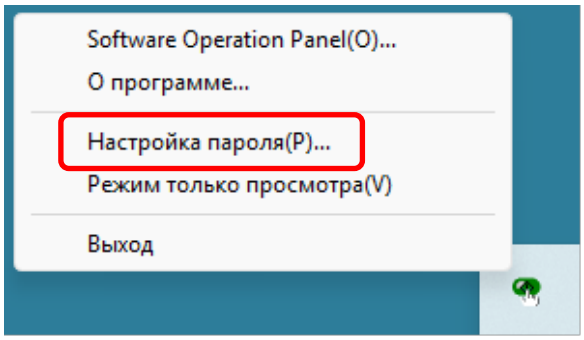


**2 Введите текущий пароль и нажмите кнопку [OK].**

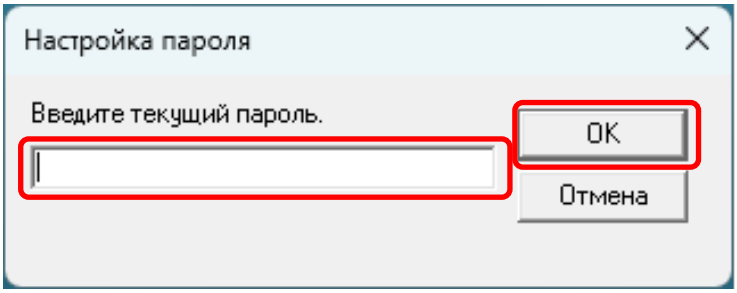


**3 Оставьте оба поля незаполненными и нажмите кнопку [OK].**

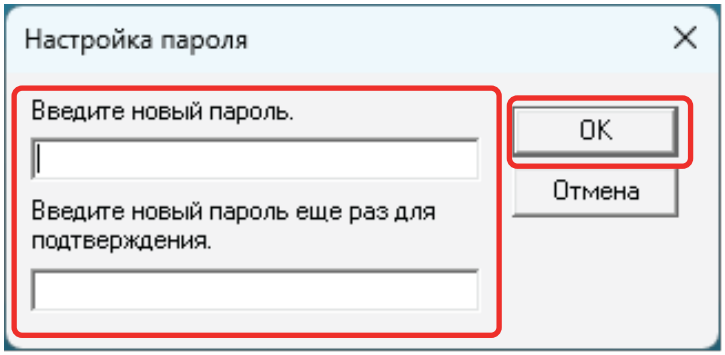


Отобразится окно сообщения.

**4 Нажмите кнопку [OK].**

Пароль удаляется.

# Переустановка пароля

Если вы забыли пароль, выполните его сброс.

**1 Нажмите правой кнопкой мыши по значку Software Operation Panel в области уведомлений панели задач и выберите [Настройка пароля] в меню.**

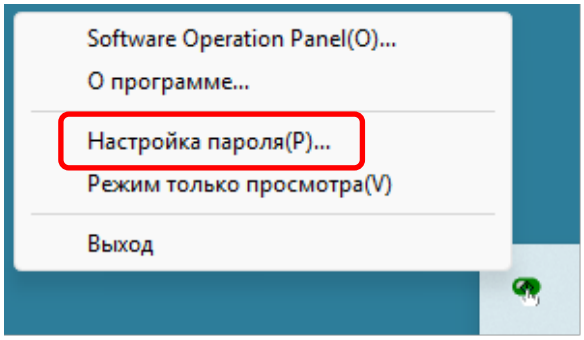


**2 Введите пароль по умолчанию, которым является "fi-scanner", и нажмите кнопку [OK].**

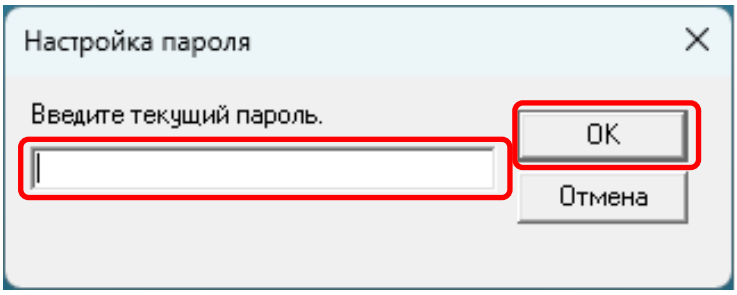


**3 Дважды введите измененный пароль и нажмите кнопку [OK].**

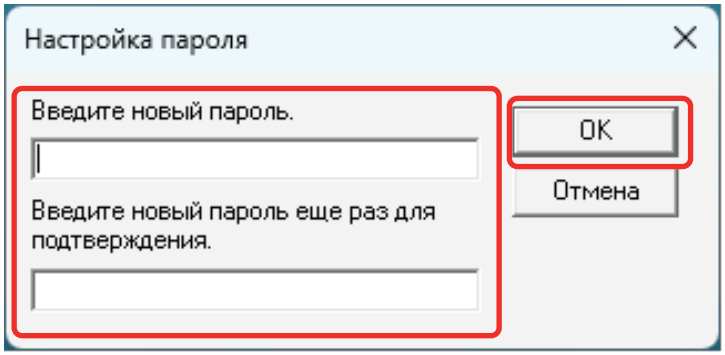


- До 32 символов
- Буквенно-цифровые символы (от a до z, от A до Z, от 0 до 9)

Отобразится окно сообщения.

**4 Нажмите кнопку [OK].**

Пароль задается.

## Элементы настройки

Используя приложение Software Operation Panel, можно конфигурировать настройки сканирования документов или управления расходными материалами сканера.
Следующие списки используются для конфигурации.

- Настройка устройства
  Вы можете конфигурировать настройки, связанные с подсчетом сканированных листов и управления расходными материалами. Вы также можете конфигурировать настройки, связанные с управлением питанием сканера и настройкой положения для начала сканирования.
- Настройка устройства 2
  Вы можете конфигурировать настройки, связанные со сканированием документов.

## Настройка устройства

**1 Запустите Software Operation Panel.**

➡ Запуск Software Operation Panel (страница 273)

**2 В списке выберите [Настройка устройства] и нажмите кнопку [Смещение].**

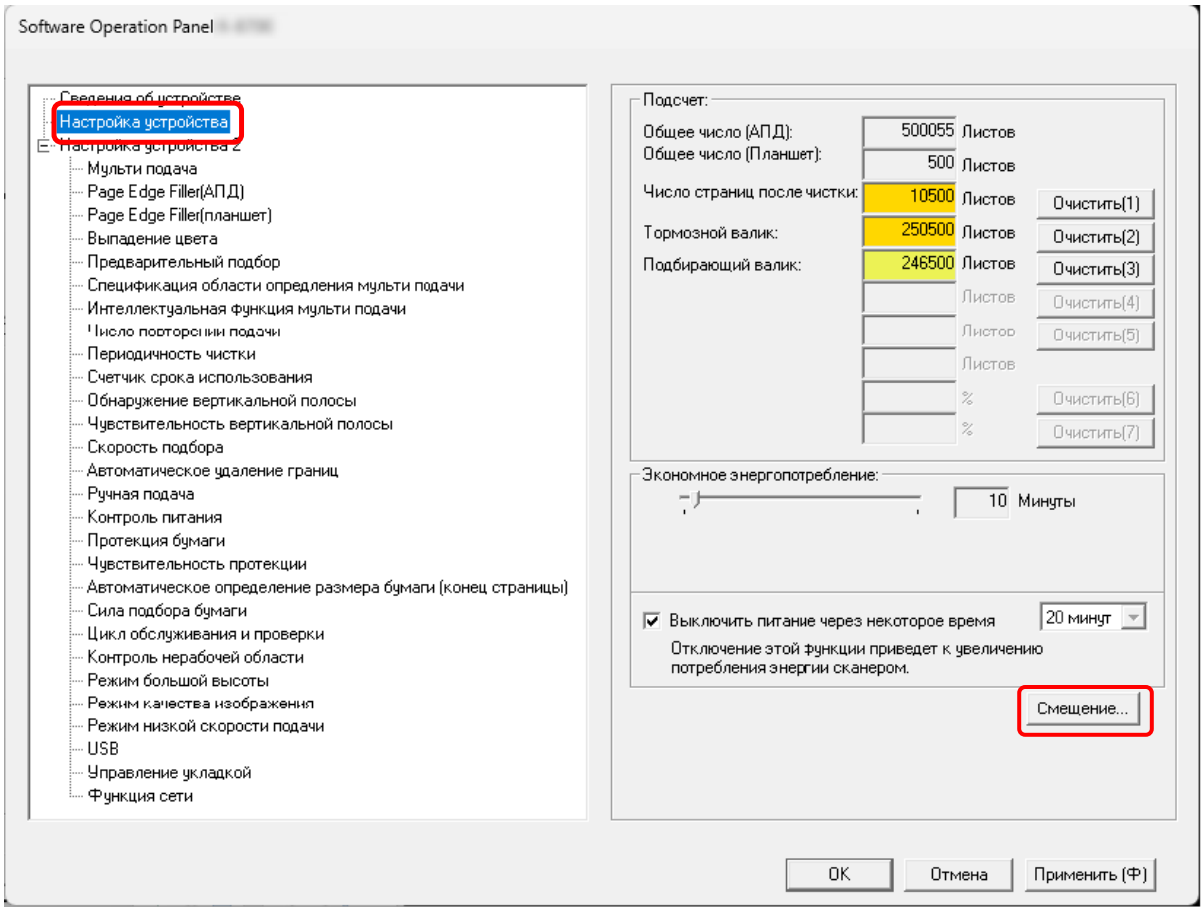

Отобразится окно [Смещение].

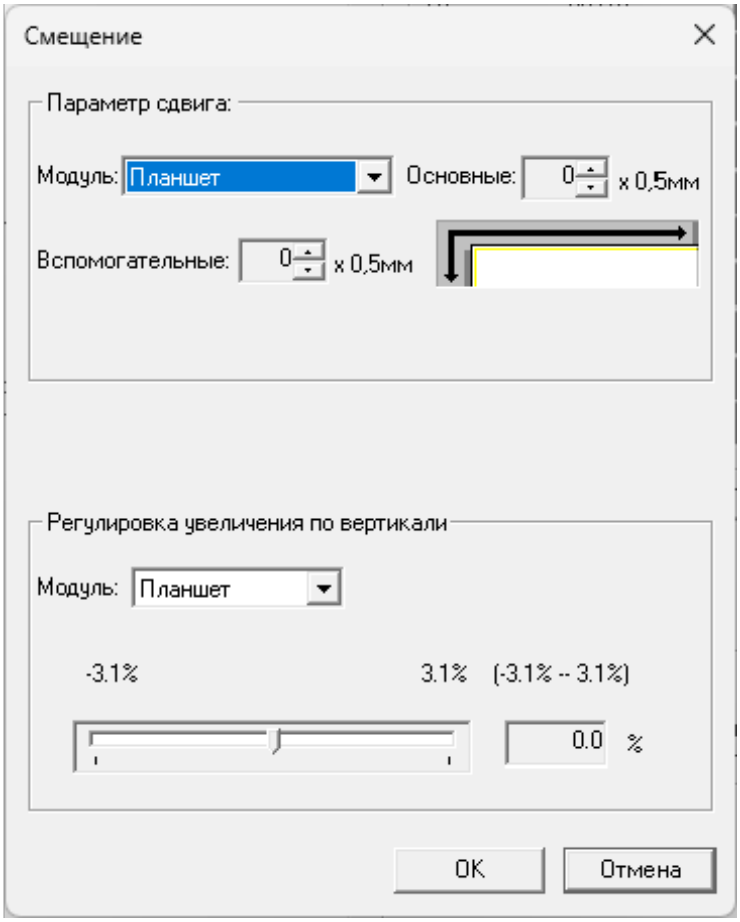


В этих окнах можно настроить следующие элементы:

| Элемент настройки | Описание |
|---|---|
| Подсчет (Проверка/Сброс) | Состояние каждой части расходного материала может быть просмотрено для определения при замене или чистки расходных материалов.<br>После замены или чистки расходных материалов сбросьте соответствующие счетчики. |
| Экономное энергопотребление | Задайте время ожидания перед переходом в режим экономного энергопотребления. |
| Параметр сдвига | Задайте начальное положение сканирования. |
| Регулировка увеличения по вертикали | Задайте уровень увеличения для направления подачи. |

# Настройка устройства 2

**1 Запустите Software Operation Panel.**

➡ Запуск Software Operation Panel (страница 273)

**2 В списке выберите [Настройка устройства 2].**

Перечислены настройки в разделе [Настройка устройства 2].

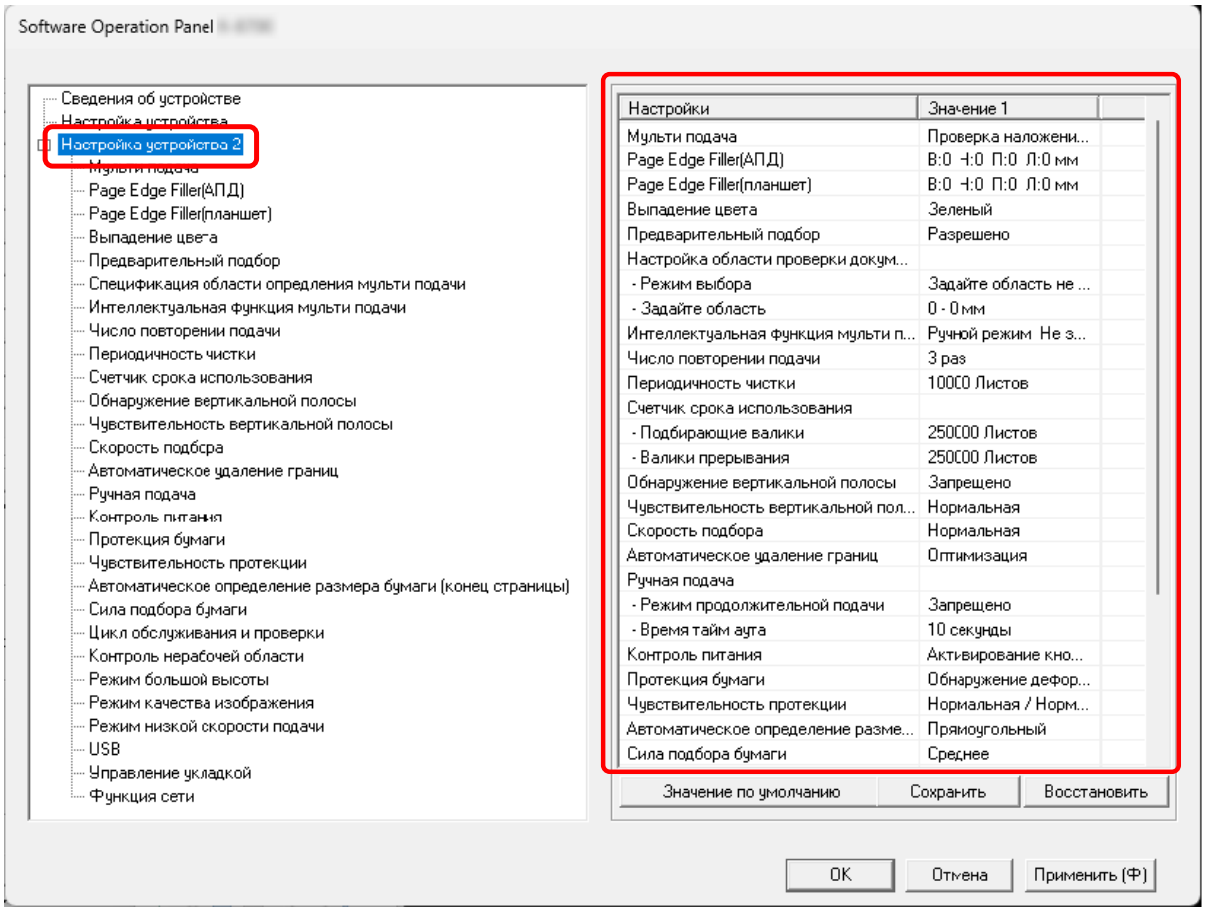


## СОВЕТ

- Заводские настройки Software Operation Panel по умолчанию можно восстановить. Нажмите кнопку [Значение по умолчанию], чтобы сбросить настройки до заводских значений по умолчанию. После появления сообщения нажмите кнопку [OK]. Обратите внимание, что все ваши настройки будут сброшены.
- Настройки [Настройка устройства 2] в Software Operation Panel могут быть использованы для создания резервной копии. Чтобы сохранить резервную копию настроек [Настройка устройства 2], нажмите кнопку [Сохранить], затем задайте имя файла и нажмите кнопку [Сохранить] в отображенном окне.
- Вы можете использовать файл резервной копии настроек [Настройка устройства 2] Software Operation Panel, чтобы восстановить настройки других сканеров того же типа.

Чтобы восстановить настройки, нажмите кнопку [Восстановить], выберите резервный файл и нажмите кнопку [Открыть] в отображенном окне. После появления сообщения нажмите кнопку [OK].
Обратите внимание, что восстановление невозможно для других моделей сканера.

Можно настроить следующие элементы:

| Элемент настройки | Описание |
|---|---|
| Мульти подача | Сконфигурируйте параметры для обнаружения наложения документов во время сканирования. |
| Page Edge Filler(АПД)/Page Edge Filler(планшет) [fi-8700/fi-8700S] | Сконфигурируйте настройки для заполнения черных полос или теней вокруг краев сканированного изображения. |
| Выпадение цвета | При выводе черно-белых и полутоновых изображений вы можете исключить цвет из процесса сканирования, выбрав красный, зеленый, синий (три основных цвета) или белый. |
| Предварительный подбор | Задайте это значение, чтобы сократить время сканирования при сканировании нескольких документов. |
| Спецификация области опредления мульти подачи | Задайте диапазон, в котором не следует обнаруживать документы с наложением, или диапазон, в котором их следует обнаружить. |
| Интеллектуальная функция мульти подачи | Сконфигурируйте настройку для автоматического игнорирования определенных шаблонов документов с наложением, когда включена настройка обнаружения наложения документов. |
| Число повторении подачи | Задайте количество попыток подачи, если документ не подается из лотка бумаги АПД (податчик). |
| Периодичность чистки | Задайте цикл чистки для внутренней части сканера. |
| Счетчик срока использования | Задайте периодичность замены для расходных материалов. |
| Обнаружение вертикальной полосы | Вы можете сконфигурировать настройки для обнаружения загрязнений на стекле. |
| Чувствительность вертикальной полосы | Укажите степень чувствительности обнаружения вертикальных полос (загрязнений стекла), когда [Включить] выбрано для [Обнаружение вертикальной полосы]. |
| Скорость подбора | Вы можете задать время начала подачи документов. |
| Автоматическое удаление границ | Если на сканере настроено автоматического обнаружение размера документа, вы можете задать |

| Элемент настройки | Описание |
|---|---|
| | оптимизацию (округлять с повышением/понижением) дробной части сканированного изображения. |
| Ручная подача | Укажите его, чтобы продолжить загрузку и сканирование документов несколько раз после начала сканирования. |
| Контроль питания | Конфигурируйте настройки включения и отключения питания сканера. |
| Протекция бумаги | Настройте параметры для обнаружения ошибок подачи. |
| Чувствительность протекции | Задайте уровень чувствительности обнаружения ошибок подачи, когда включена функция протекции бумаги. |
| Автоматическое определение размера бумаги (конец страницы) | Для документов со стикерами или вкладками индекса (документы с вкладками индекса), а также для непрямоугольных документов конфигурируйте эту настройку на сканирование за край документа, обнаруженный сканером, чтобы отсканированное изображение включало наклейки или вкладки индекса. |
| Сила подбора бумаги | Установите давление подбирающего валика для подачи бумаги. |
| Цикл обслуживания и проверки | Задайте цикл обслуживания и проверки сканера, который выполняется сервисным специалистом. |
| Контроль нерабочей области | Укажите, требуется ли предотвратить пропадание часть изображения, если документы поданы перекошено. |
| Режим большой высоты | Разрешить данный режим для использования сканера на высоте 2000 м или выше. |
| Режим качества изображения | Для получения качества изображения, которое близко к качеству изображения для сканирования с помощью fi-7700/fi-7600/fi-7700S, задайте режим качества изображения. |
| Режим низкой скорости подачи | Задайте эту настройку для замедления скорости сканирования и защиты документа. |
| USB | Измените настройку USB, если во время коммуникации на компьютере произошла ошибка.<br>Эту настройку нельзя конфигурировать, если сканер подключен через проводную локальную сеть LAN. |
| Управление укладкой | Эта опция позволяет снизить скорость вывода документов при их выводе, предотвращая разбрасывание отсканированных документов. |

| Элемент настройки | Описание |
| --- | --- |
| Функция сети | Укажите, требуется ли использовать сканер только при подключении по USB.<br>Эту настройку нельзя конфигурировать, если сканер подключен через проводную локальную сеть LAN. |

# Настройки, связанные со счетчиками листов

## Проверка счетчика листов

Состояние каждой части расходного материала может быть просмотрено для определения при замене или чистки расходных материалов.
Цвет фона счетчика изменяется при приближении срока замены расходных материалов или чистки сканера.
Цвет каждого счетчика изменяется следующим образом:

- Счетчики [Тормозной валик]/[Подбирающий валик]
  Данные счетчики станут светло-желтыми, когда число листов после замены расходных материалов достигнет 95% от значения, которое задано в Задание периодичности замены расходных материалов [Счетчик срока использования] (страница 296) в Software Operation Panel, и станут желтыми, когда число листов достигнет 100%.
- Счетчик [Число страниц после чистки]
  Данный счетчик станет желтым, когда счетчик листов после чистки достигает значения, заданного в Цикл чистки сканера [Периодичность чистки] (страница 295) в Software Operation Panel.
- Счетчик [Оставшиеся чернила]
  Этот счетчик становится желтым, когда уровень чернил достигает 33% (отображается, только если установлено впечатывающее устройство).

1. **Запустите Software Operation Panel.**
   ➡ Запуск Software Operation Panel (страница 273)
2. **В списке выберите [Настройка устройства].**

**3 Проверьте каждый счетчик.**

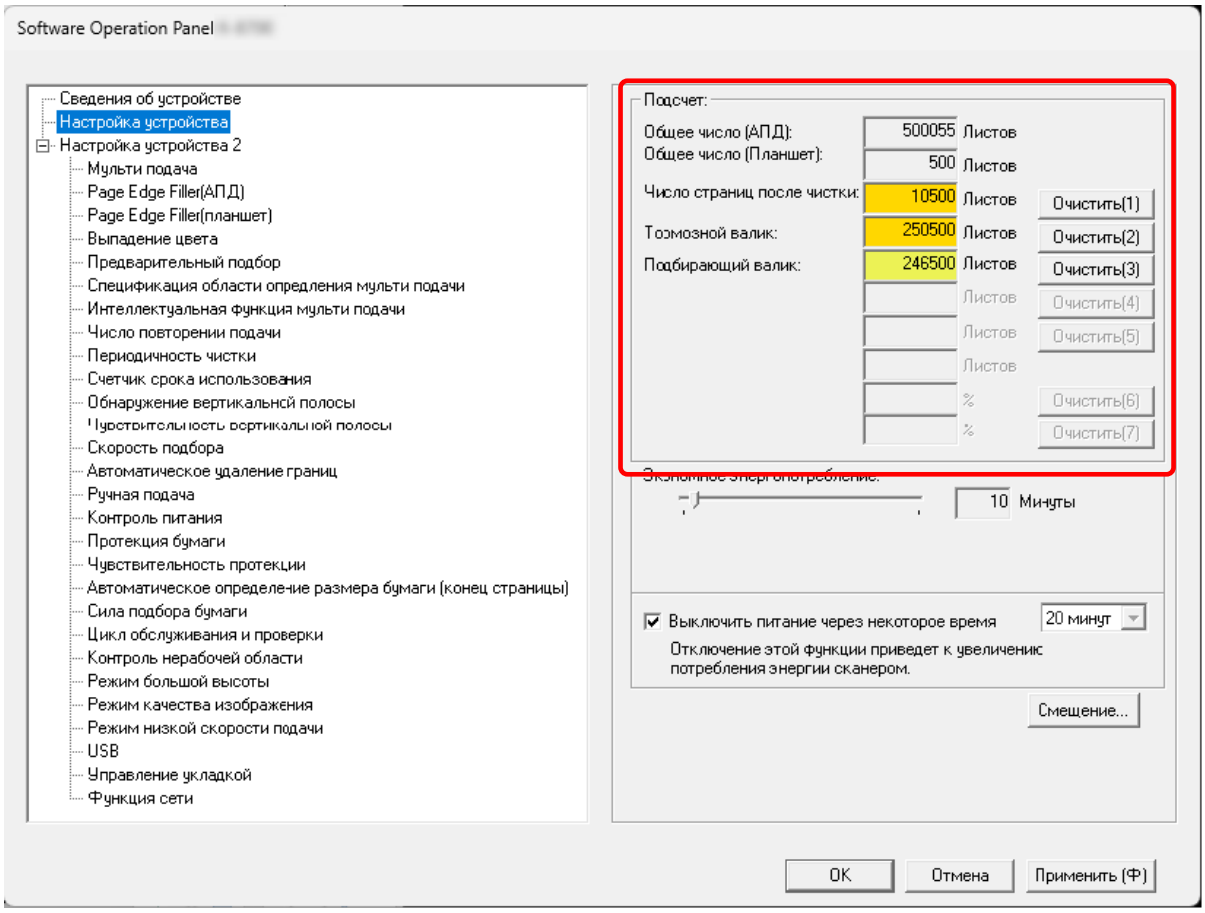


**Общее число (АПД)**

Общее число листов, сканированных при помощи АПД (с шагом в 1 лист)

**Общее число (Планшет) [fi-8700/fi-8700S]**

Общее число листов, сканированных при помощи планшета [fi-8700/fi-8700S] (с шагом в 1 лист)

**Число страниц после чистки**

Общее число листов, сканированных с момента последней чистки (с шагом в 1 лист)

**Тормозной валик**

Примерное количество листов, сканированное с последней замены валика прерывания (по 500 единиц)

**Подбирающий валик**

Примерное количество листов, сканированное с последней замены подбирающих валиков (по 500 единиц)

**Оставшиеся чернила**

Количество чернил в картридже печати впечатывающего устройства (отображается, только если впечатывающее устройство установлено)

Значение по умолчанию для каждого счетчика составляет 0.
Значение по умолчанию для счетчика [Оставшиеся чернила] отображается, только если установлено впечатывающее устройство.

**ВНИМАНИЕ**

Если сканер выключен отсоединением кабеля питания, количество сканированных листов в [Общее число] может быть не подсчитано.

**СОВЕТ**

Данная настройка может быть также проверена на панели управления.

## Сброс счетчика листов

После замены или чистки расходных материалов сбросьте соответствующие счетчики.

1. **Запустите Software Operation Panel.**

   ➡ Запуск Software Operation Panel (страница 273)

2. **В списке выберите [Настройка устройства].**

3. **Нажмите кнопку [Очистить] для расходного материала, который вы заменили, и нажмите кнопку [Очистить] для [Число страниц после чистки], когда выполняется очистка.**

   Счетчик сбросится на 0.
   Для оставшихся чернил значение сбрасывается до 100.

4. **Нажмите кнопку [OK].**

   Отобразится окно сообщения.

5. **Нажмите кнопку [OK].**

   Настройки сохранятся.

> **СОВЕТ**
>
> Данная настройка может быть также удалена на панели управления.

# Сообщения для чистки или замены расходных материалов

Следующее сообщение может отобразиться на компьютере, когда сканер используется.

**Пример: Сообщение для замены расходных материалов**

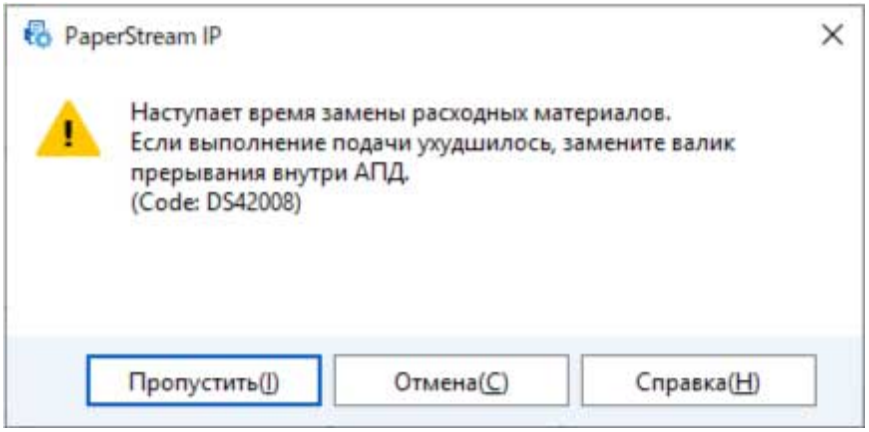


**Пример: Сообщение для чистки**

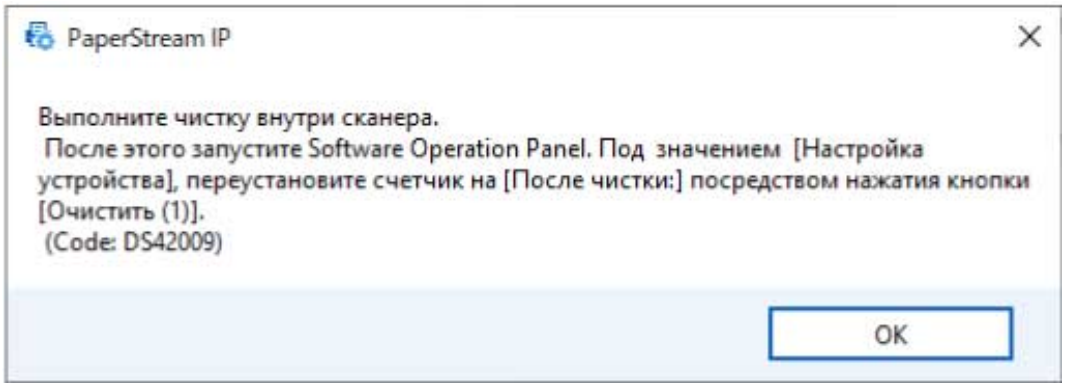


Примите следующие меры соответственно отображаемому сообщению.

- Когда отображается сообщение о замене расходных материалов
  Просмотрите сообщение и замените расходные материалы соответствующим образом.
  При нажатии кнопки [Пропустить] сообщение исчезнет и сканирование можно будет продолжить. Однако рекомендуется заменить расходные материалы в ближайшее время.
  Чтобы остановить сканирование и заменить расходные материалы сразу же, нажмите кнопку [Отменить].
  Для получения подробной информации о замене расходных материалов, смотрите следующее:
  - Замена валика прерывания (страница 194)
  - Замена подбирающего валика (страница 198)
- Когда отображается сообщение о чистке
  Просмотрите сообщение и выполните чистку соответствующим образом.
  Для получения подробной информации о чистке смотрите Ежедневный уход (страница 174).

# Цикл чистки сканера [Периодичность чистки]

Задайте цикл чистки для внутренней части сканера.
Цвет фона счетчика [Число страниц после чистки] в [Настройка устройства] изменится на желтый, когда счетчик достигнет указанного для этого элемента значения.
Можно также отобразить сообщение по инструкциям чистки, описанных в Сообщения для чистки или замены расходных материалов (страница 294).

1. **Запустите Software Operation Panel.**
   ➡ Запуск Software Operation Panel (страница 273)
2. **В списке выберите [Настройка устройства 2] → [Периодичность чистки].**
3. **Задайте значение как периодичность чистки.**
   Значение может быть в диапазоне от 1 000 до 255 000 страниц (шаг настройки 1 000).
   Значение по умолчанию: 10
4. **Задайте, следует ли отображать сообщение инструкции чистки.**
   Флажок [Показать инструкции по чистке] по умолчанию снят.

# Задание периодичности замены расходных материалов [Счетчик срока использования]

Задайте периодичность замены для расходных материалов.
Цвет фона счетчика [Валики прерывания] или [Подбирающие валики] в [Настройка устройства] изменяется на светло-желтый цвет, когда значение счетчика листов (после замены расходных материалов) достигнет 95 % от значения, заданного для данного параметра, и изменится на желтый, когда значение счетчика листов достигнет 100 %.
Вы также можете отобразить сообщение для замены расходных материалов, как описано в Сообщения для чистки или замены расходных материалов (страница 294).

1. **Запустите Software Operation Panel.**

   ➡ Запуск Software Operation Panel (страница 273)

2. **В списке выберите [Настройка устройства 2] → [Счетчик срока использования].**

3. **Задайте значение цикла замены для каждого валика.**
   Значение может быть в диапазоне от 10 000 до 2 550 000 страниц (шаг настройки 10 000).
   Значение по умолчанию: 25

# Настройки, связанные со сканированием

## Регулировка начального положения сканирования [Параметр сдвига/ Регулировка увеличения по вертикали]

Когда положение вывода сканированного изображения неправильно, или изображение отображается коротким/удлиненным (вертикально), отрегулируйте параметр сдвига и увеличение по вертикали.

**ВНИМАНИЕ**

Обычно нет необходимости в выполнении регулировки, так как настройки, заданные производителем по умолчанию, имеют оптимальное значение.

1. **Запустите Software Operation Panel.**

   ➡ Запуск Software Operation Panel (страница 273)

2. **В списке выберите [Настройка устройства] и нажмите кнопку [Смещение].**

3. **Откорректируйте параметр сдвига / регулирование увеличения по вертикали для сканирования, если необходимо.**

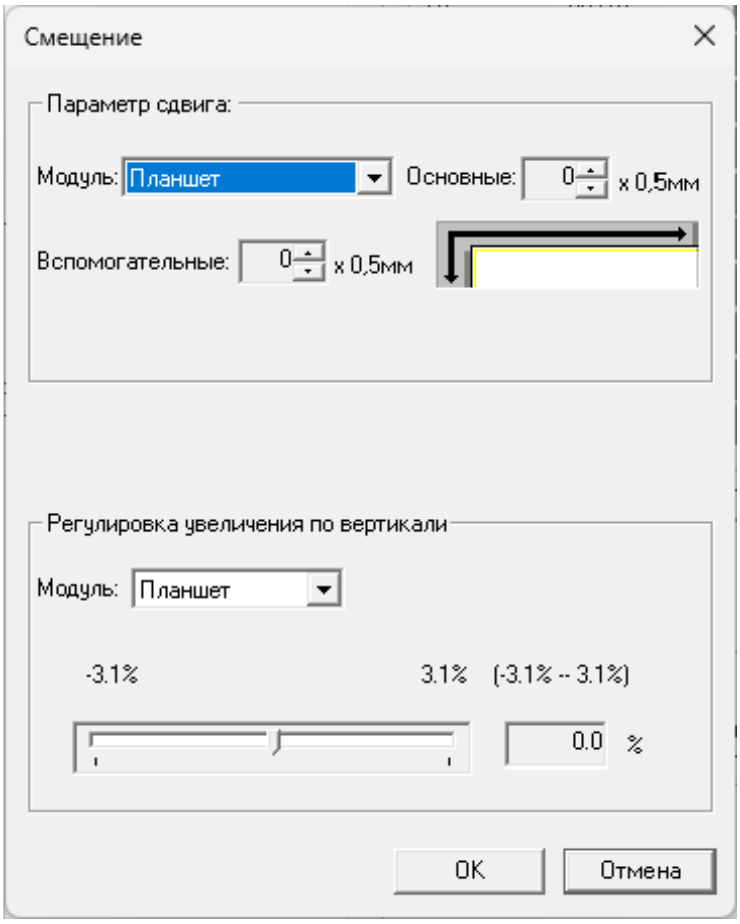

**Параметр сдвига**

**Модуль**

Выберите [Планшет] [fi-8700/fi-8700S], [АПД (спереди)] или [АПД (сзади)] в качестве модуля для настройки смещения.

**Основные**

Задайте горизонтальное (ширина) смещение.
Указанное значение может быть в диапазоне от -2 до +3 мм (шаг настройки 0,5).
Значение по умолчанию: 0

**Вспомогательные**

Задайте вертикальное (длина) смещение в верхней части страницы.
Указанное значение может быть в диапазоне от -2 до +3 мм (шаг настройки 0,5).
Значение по умолчанию: 0

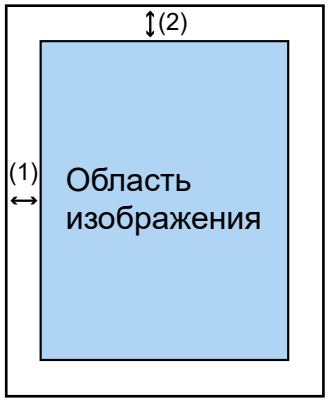


(1): Основные= от -2 до 3 мм
(2): Вспомогательные= от -2 до 3 мм
(с шагом 0,5 мм)

**Регулировка увеличения по вертикали**

**Модуль**

Выберите [Планшет] [fi-8700/fi-8700S] или [АПД] в качестве модуля для настройки смещения.

**Регулировка увеличения по вертикали**

Задайте вертикальное (длина) увеличение.
Указанное значение может быть в диапазоне от -3,1 до +3,1% (шаг настройки 0,1).
Значение по умолчанию: 0.0

# Удаление теней/полос вокруг краев изображений [Page Edge Filler(АПД)/Page Edge Filler(планшет) [fi-8700/fi-8700S]]

Сконфигурируйте настройки для заполнения черных полос или теней вокруг краев сканированного изображения.
В зависимости от состояния документов, которые сканируются, тень документа может отобразиться как черные полосы по краям сканированного изображения.
В этом случае удалите черные полосы, заполнив края сканированного изображения.

**1 Запустите Software Operation Panel.**

➡ Запуск Software Operation Panel (страница 273)

**2 В списке выберите [Настройка устройства 2] → [Page Edge Filler(АПД)] или [Page Edge Filler(планшет) [fi-8700/fi-8700S]].**

**3 Задайте ширину каждого поля (Верхнее/Нижнее/Право/Левое) для заполнения.**

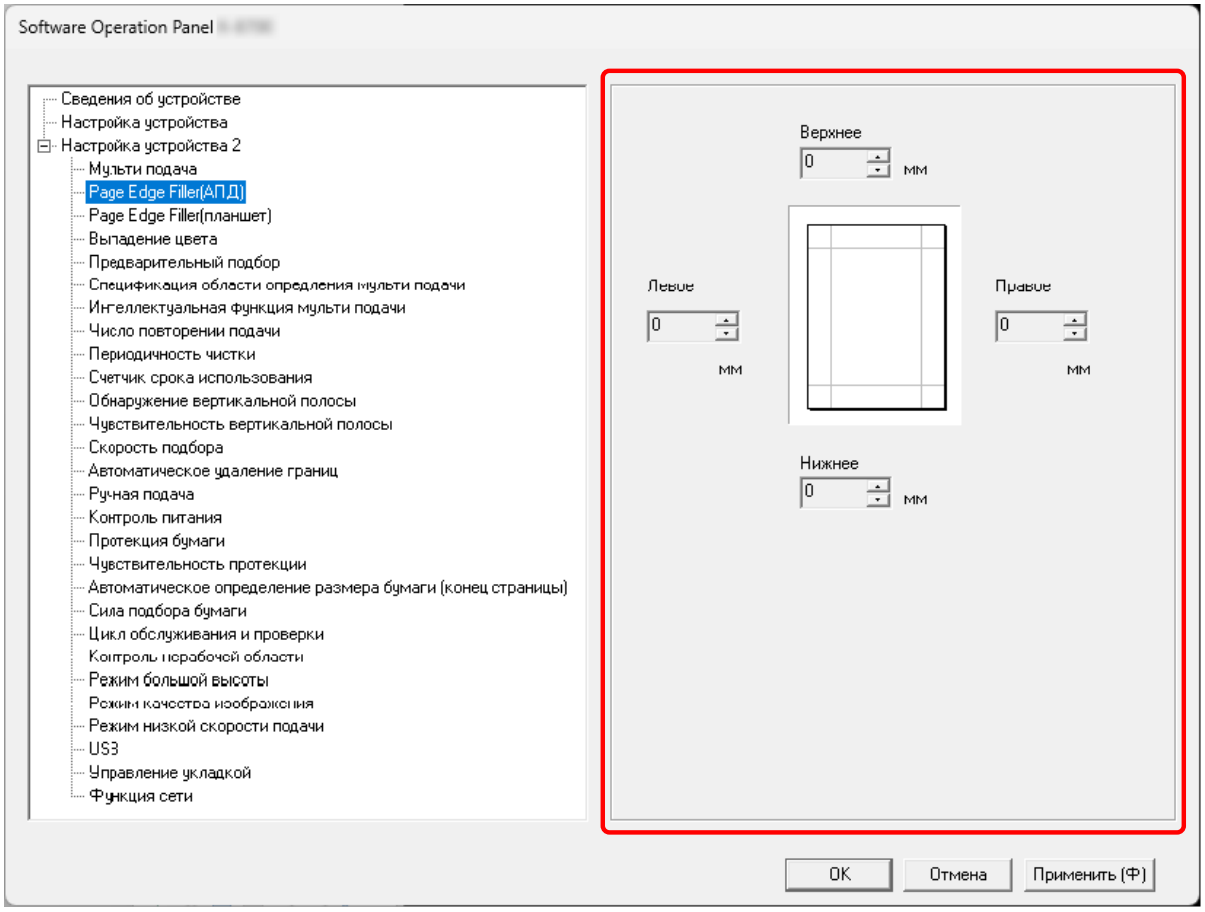


Значение по умолчанию: 0

Заданная область заполняется белым или черным в соответствии от цвета фона.




**АПД**

(1): Верхнее = от 0 мм до 15 мм
(2): Нижнее = от -7 мм до 7 мм
(3): Право = от 0 мм до 15 мм
(4): Левое = от 0 до 15 мм

**Планшет [fi-8700/fi-8700S]**

(1): Верхнее = от 0 мм до 15 мм
(2): Нижнее = от 0 до 15 мм
(3): Право = от 0 мм до 15 мм
(4): Левое = от 0 до 15 мм

(шаг настройки 1 мм)

**ВНИМАНИЕ**

Обратите внимание, что если целевой диапазон фильтра заполнителя краев страницы слишком широкий, некоторые символы рядом с краем могут отсутствовать.

**СОВЕТ**

- Можно изменить цвет фон на черный или белый в драйвере сканера.
  Для получения дополнительной информации смотрите справку драйвера сканера.
- В зависимости от значения, заданного для нижнего края, функция [Page Edge Filler(АПД)] работает следующим образом:
  - от 1 до 7 мм
    Заполнение указанной области цветом фона с нижнего края изображения к внутренней части.
  - от -1 до -7 мм
    Вывод изображений без заполнения указанной области цветом фона с нижнего края изображения к внешней части. (Вывод изображения с добавлением указанной области, когда в драйвере сканера выбрано [Обнаружение конца страницы].)

- Данная настройка может быть также конфигурирована в драйвере сканера. Page Edge Filler применяется к изображениям, края которых уже были заполнены в соответствии с настройками в разделе Software Operation Panel.

# Настройка выпадения заданных цветов при сканировании [Выпадение цвета]

При выводе черно-белых и полутоновых изображений вы можете исключить цвет из процесса сканирования, выбрав красный, зеленый, синий (три основных цвета) или белый.
Например, если при сканировании документа с черными символами и зеленой рамкой выбрать зеленый цвет для выпадения цвета, будут сканированы только черные символы документа.

1 **Запустите Software Operation Panel.**

➡ Запуск Software Operation Panel (страница 273)

2 **В списке выберите [Настройка устройства 2] → [Выпадение цвета].**

3 **Выберите цвет для удаления.**

**Красный, Зеленый, Синий, Белый**

Выбранный цвет будет удален.
Значение по умолчанию: Зеленый

**Нет**

Цвета не удаляются.

**ВНИМАНИЕ**

Если цвет исключаемого фрагмента слишком темный, он может быть не исключен.

**СОВЕТ**

Цвет, отличный от красного, зеленого, синего или белого, также можно задать в драйвере сканера. Эти настройки отменяют настройки в разделе Software Operation Panel.

# Сокращение интервала сканирования [Предварительный подбор]

Задайте это значение, чтобы сократить время сканирования при сканировании нескольких документов.
Термин "предварительный подбор" обозначает подачу следующего документа в АПД перед извлечением текущего сканируемого документа.

1 **Запустите Software Operation Panel.**

➡ Запуск Software Operation Panel (страница 273)

2 **В списке выберите [Настройка устройства 2] → [Предварительный подбор].**

3 **Выберите включить или отключить [Предварительный подбор].**
Значение по умолчанию: Включить

**СОВЕТ**

- Если выполнить команду отмены на середине сканирования, когда предварительный подбор включен, необходимо будет удалить предварительно поданные документы, затем загрузить еще раз.
- Данная настройка может быть также конфигурирована в драйвере сканера или на панели управления.
  Обратите внимание, что настройке драйвера сканера дается предпочтение.

# Задание количества повторных попыток для подачи бумаги [Число повторении подачи]

Задайте количество попыток подачи, если документ не подается из лотка бумаги АПД (податчик).

1 **Запустите Software Operation Panel.**

➡ Запуск Software Operation Panel (страница 273)

2 **В списке выберите [Настройка устройства 2] → [Число повторении подачи].**

3 **Задайте число повторении подачи бумаги.**

Значение может быть в диапазоне от 1 до 12 раз.

Значение по умолчанию: 3 раза

**СОВЕТ**

Данная настройка может быть также конфигурирована на панели управления.

# Установка времени пуска подачи документа [Скорость подбора]

Вы можете задать время начала подачи документов.
Если часто возникают наложения документов или застревания бумаги, задержка времени подачи документов может помочь повысить производительность.
Данная настройка эффективна, при сканировании тонкой бумаги.

1. **Запустите Software Operation Panel.**

   ➡ Запуск Software Operation Panel (страница 273)

2. **В списке выберите [Настройка устройства 2] → [Скорость подбора].**

3. **Выберите время пуска подачи документов в сканер.**

   **Нормальная**

   Это заводская настройка по умолчанию.

   **Медленнее**

   Подача осуществляется медленнее, чем при выборе параметра [Нормальная].

**ВНИМАНИЕ**

Общее время сканирования больше из-за начала задержки подачи документа.

**СОВЕТ**

Данная настройка может быть также конфигурирована на панели управления.

# Настройки размеров изображения [Автоматическое удаление границ]

Если на сканере настроено автоматического обнаружение размера документа, вы можете задать оптимизацию (округлять с повышением/понижением) дробной части сканированного изображения.
При обнаружении размера документа может существовать дробная часть сканированного изображения по сравнению со стандартным размером бумаги.
Размер изображения на выходе отличается в зависимости от обработки дробной части.

1 **Запустите Software Operation Panel.**

➡ Запуск Software Operation Panel (страница 273)

2 **В списке выберите [Настройка устройства 2] → [Автоматическое удаление границ].**

3 **Выберите включать или исключать дробные данные.**
Выберите [Оптимизация] для предотвращения пропуска элементов документа.
Значение по умолчанию: Оптимизация

**ВНИМАНИЕ**

- Выбор [Оптимизация] может предотвратить частичный пропуск элементов документа, по краям изображения может появиться тень.
- При сканировании документа с элементами, например, текста по краям, при выборе параметра [Округлять с понижением] элементы документа могут быть частично пропущены в выходном изображении.

# Настройки для функции протекции бумаги [Протекция бумаги]

Настройте параметры для обнаружения ошибок подачи.
Данная функция позволяет обнаруживать ошибки подачи в следующих случаях:

- Если сканер обнаруживает документ, который был ненормально деформирован из-за ошибки подачи бумаги
- Когда сканер обнаруживает звук замятия бумаги

Застревания бумаги из-за ошибок подачи могут повредить или порвать ценные документы.
Обнаружение ошибки подачи документа и остановка подачи позволяет предотвратить повреждение документа.
Эта функция эффективна при сканировании документов, которые трудно подавать, например документы на тонкой бумаге.

**1 Запустите Software Operation Panel.**

➡ Запуск Software Operation Panel (страница 273)

**2 В списке слева выберите [Настройка устройства 2] → [Протекция бумаги].**

**3 Выберите метод обнаружения.**

**Запрещено**

Не обнаруживает ошибки подачи.

**Обнаружение деформации бумаги**

Останавливает сканирование, если сканер обнаруживает документ, который был неправильно свернут из-за ошибки подачи бумаги.
Это заводская настройка по умолчанию.

**Обнаружение шума застревания бумаги**

Останавливает сканирование, когда сканер обнаруживает звук застревания бумаги.

**Обнаружение деформации и шума застревания бумаги**

Останавливает сканирование, когда сканер обнаруживает документ, который был неправильно свернут из-за ошибки подачи бумаги, или когда сканер обнаруживает шум застревания бумаги.

**ВНИМАНИЕ**

Обратите внимание, что функция защиты бумаги предназначена для предотвращения повреждения документов, но защита всех документов не гарантируется.

**СОВЕТ**

- Если включена [Протекция бумаги], в следующих случаях подача может быть остановлена, даже если документы подаются правильно.
  - При сканировании мятого документа

- При сканировании документа, который не имеет квадратную или прямоугольную форму
- При сканировании документа с темным фоном
- При сканировании документа, который имеет текст или фон рядом с краем

Функцию защиты бумаги можно отключить только при повторном сканировании документа с панели управления.

➡ Отключение функции протекции бумаги (страница 172)

- Если функция протекции бумаги часто останавливает подачу документов, примите меры в соответствии с Часто происходят ошибки от повреждения бумаги (страница 250).
- [Протекция бумаги] отключена в следующих случаях.
  - Если параметр для использования Несущего Листа включен в драйвере сканера
  - При использовании режима сканирования вручную по одной странице
- Данная настройка может быть также конфигурирована в драйвере сканера или на панели управления.
  Обратите внимание, что настройке драйвера сканера дается предпочтение.
  Если настройка протекции бумаги включена в драйвере сканера, параметр [Обнаружение деформации и шума застревания бумаги] будет включен вне зависимости от настройки на панели управления и Software Operation Panel.
  Обратите внимание: когда настройки панели управления имеют приоритет, настройки защиты бумаги применяются в следующем порядке.

  **1** Драйвер сканера
  Для получения дополнительной информации смотрите справку драйвера сканера.

  **2** [19:Протекция бумаги] в окне [Меню настроек] панели управления

  ➡ Порядок использования Меню настроек (страница 112)

  **3** Software Operation Panel

  ➡ Настройки для функции протекции бумаги [Протекция бумаги] (страница 307)

# Задание уровня чувствительности для протекции бумаги [Чувствительность протекции]

Задайте уровень чувствительности обнаружения ошибок подачи, когда включена функция протекции бумаги.
Документы неправильно свернуты или слышен шум застревания бумаги, когда документы подаются неправильно.
Задайте уровень чувствительности для обнаружения неправильного сворачивания и шума застревания бумаги.

**1 Запустите Software Operation Panel.**

➡ Запуск Software Operation Panel (страница 273)

**2 В списке слева выберите [Настройка устройства 2] → [Чувствительность протекции].**

**3 Задайте уровень чувствительности.**

- Выберите уровень чувствительности для [Деформация бумаги].

**Низкая**

Уменьшение чувствительности для обнаружения неправильно свернутых документов.
Задайте это для обнаружения свернутых документов, если они сильно свернуты.

**Нормальная**

Обнаружение неправильно свернутых документов с оптимальной чувствительностью.
Это заводская настройка по умолчанию.

**Высокая**

Увеличение чувствительности для обнаружения неправильно свернутых документов.
Задайте это для обнаружения свернутых документов даже, если они слегка свернуты.

> **СОВЕТ**
> Для мгновенного обнаружения неправильно свернутого документа и остановки сканирования выберите значение [Высокая].

- Выберите уровень чувствительности для параметра [Шум застревания бумаги].

**Низкая**

Снижение степени чувствительности для обнаружения шума замятия бумаги.
Задайте для обнаружения только громкого шума замятия бумаги.

**Нормальная**

Обнаружение шума замятия бумаги с оптимальным уровнем чувствительности.
Это заводская настройка по умолчанию.

**Высокая**

Увеличение степени чувствительности для обнаружения шума замятия бумаги.

Задайте для обнаружения даже слабого шума замятия бумаги.

**СОВЕТ**

- Для мгновенного обнаружения застревания бумаги и остановки сканирования, выберите значение [Высокая].
- Если сканирование часто останавливается из-за функции протекции бумаги, выберите [Низкая].
- Данная настройка может быть также конфигурирована на панели управления.

# Настройки для сканирования документов с вкладками индекса или непрямоугольных документов [Автоматическое определение размера бумаги (конец страницы)]

Для документов со стикерами или вкладками индекса (документы с вкладками индекса), а также для непрямоугольных документов конфигурируйте эту настройку на сканирование за край документа, обнаруженный сканером, чтобы отсканированное изображение включало наклейки или вкладки индекса.
Для сканирования документов с вкладками индекса загрузите их так, чтобы край, к которому прикреплены наклейки или вкладки индекса, был нижним.

➡ Загрузка документов с вкладкой индекса или непрямоугольных документов (страница 93)

**1 Запустите Software Operation Panel.**

➡ Запуск Software Operation Panel (страница 273)

**2 В списке выберите [Настройка устройства 2] → [Автоматическое определение размера бумаги (конец страницы)].**

**3 Выбрать форму документа.**

**Прямоугольный**

Остановка сканирования при обнаружении нижнего края документа.
Это заводская настройка по умолчанию.

**С вкладкой индекса**

Сканирование до 35 мм от нижнего края документа с вкладкой.

**Непрямоугольный**

Сканирование до 120 мм от нижнего края обнаруженного документа.

**ВНИМАНИЕ**

Если выбрать [С вкладкой индекса] или [Непрямоугольный], скорость сканирования будет снижена.

# Регулировка давления захвата бумаги [Сила подбора бумаги]

Установите давление подбирающего валика для подачи бумаги.
При сканировании тонкой бумаги или когда бумага подается неравномерно и подбирающие валики многократно вращаются вхолостую, пока бумага не будет подана, регулировка давления захвата бумаги улучшает качество сканирования.

**1 Запустите Software Operation Panel.**

➡ Запуск Software Operation Panel (страница 273)

**2 В списке выберите [Настройка устройства 2] → [Сила подбора бумаги].**

**3 Установите давление подбирающего валика для подачи бумаги.**

**Низкая**

Выберите этот параметр для тонкой бумаги.
Эта опция полезна при сканировании относительно тонкой бумаги.
Подавать можно даже тонкую бумагу. Однако при сканировании документа на бумаге, тип которой не рекомендуется, сначала протестируйте бумагу того же типа, чтобы убедиться, что документ можно сканировать.
При сканировании толстой бумаги подача может выполняться неправильно, в результате чего подбирающие валики будут многократно вращаться вхолостую.

**Среднее**

Давление захвата бумаги по умолчанию. Сохраняйте этот параметр для обычного использования.
Это заводская настройка по умолчанию.

**Высокая**

Выберите этот параметр для толстой или скрученной бумаги.
Этот параметр полезен при сканировании относительно толстой бумаги.
Усилие подачи подбирающего ролика увеличивается, поэтому даже документы, которые трудно подавать, можно быстро подавать.
Сканирование тонкой бумаги может привести к замятию бумаги.

**СОВЕТ**

Данная настройка может быть также конфигурирована на панели управления.

## Предотвращение пропусков частей изображений, когда документы подаются перекошено [Контроль нерабочей области]

Укажите, требуется ли предотвратить пропадание часть изображения, если документы поданы перекошено.
Если для параметра [Контроль нерабочей области] установить [Развернуть], то при перекосе документов во время подачи область сканирования автоматически расширяется, чтобы предотвратить обрезание частей изображения.

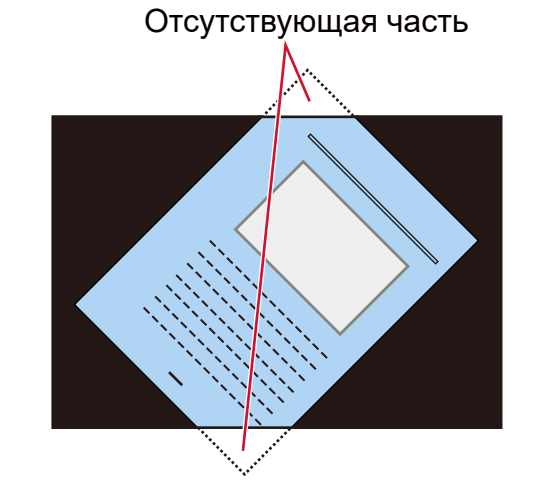


Если часть изображения отсутствует

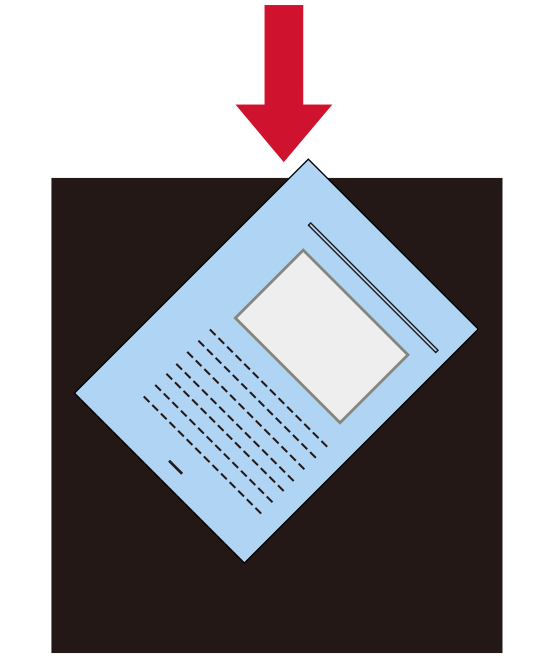

Если выбрано [Развернуть]

**1 Запустите Software Operation Panel.**

➡ Запуск Software Operation Panel (страница 273)

**2 В списке нажмите [Настройка устройства 2] → [Контроль нерабочей области].**

**3 Выберите [Развернуть].**
Значение по умолчанию: Нормальная

**СОВЕТ**

- Рекомендуется выполнять сканирование с самым большим доступным размером бумаги.
- Данная настройка может быть также конфигурирована на панели управления.

# Сканирование на большой высоте [Режим большой высоты]

Разрешить данный режим для использования сканера на высоте 2000 м или выше.
Низкое атмосферное давление на большой высоте может сократить точность обнаружения наложения документов с помощью ультразвукового датчика.
При настройке [Разрешено] для режима большой высоты позволяет повысить точность обнаружения наложения документов.

1. **Запустите Software Operation Panel.**
   ➡ Запуск Software Operation Panel (страница 273)
2. **В списке выберите [Настройка устройства 2] → [Режим большой высоты].**
3. **Выберите [Разрешено].**
   Значение по умолчанию: Запрещено

# Настройка качества изображения для сканирования [Режим качества изображения]

Для получения качества изображения, которое близко к качеству изображения для сканирования с помощью fi-7700/fi-7600/fi-7700S, задайте режим качества изображения.

1. **Запустите Software Operation Panel.**

   ➡ Запуск Software Operation Panel (страница 273)

2. **В списке выберите [Настройка устройства 2] → [Режим качества изображения].**

3. **Выберите для получения качества изображения близкого к тому, что дают fi-7700/fi-7600/fi-7700S.**
   Значение по умолчанию: Запрещено

# Настройки функции предотвращения повреждения бумаги [Режим низкой скорости подачи]

Задайте эту настройку для замедления скорости сканирования и защиты документа.
При выполнении сканирования с низким разрешением (менее 400 dpi) сканирование выполняется на низкой скорости вне зависимости от заданного разрешения. Эта настройка эффективна для сканирования документов с длинной страницей.

1. **Запустите Software Operation Panel.**

   ➡ Запуск Software Operation Panel (страница 273)

2. **Из списка выберите [Настройка устройства 2] → [Режим низкой скорости подачи].**

3. **Выберите [Включить] при выполнении медленного сканирования для защиты документов.**
   Значение по умолчанию: Запрещено

> **СОВЕТ**
>
> Данная настройка может быть также конфигурирована на панели управления.

# Указание скорости вывода бумаги (Управление укладкой)

Эта опция позволяет снизить скорость вывода документов при их выводе, предотвращая разбрасывание отсканированных документов.
Эта настройка эффективна при сканировании документов разных форматов.

1. **Запустите Software Operation Panel.**

   ➡ Запуск Software Operation Panel (страница 273)

2. **В списке выберите [Настройка устройства 2] → [Управление укладкой].**

3. **Выберите [Включить], чтобы предотвратить разбрасывание сканированных документов.**
   Обратите внимание, что скорость сканирования снижается, поскольку скорость выброса регулируется таким образом, чтобы документы выбрасывались медленнее.
   Значение по умолчанию: Выключить

> **СОВЕТ**
>
> Данная настройка может быть также конфигурирована на панели управления.

# Настройки, связанные с обнаружением наложения документов (Мульти подача)

## Задание метода обнаружения наложений документов [Мульти подача]

Мульти-подача — это ошибка, при которой два и более листа накладываются и подаются одновременно.
Сконфигурируйте параметры для обнаружения наложения документов во время сканирования.
Наложение документов обнаруживается ультразвуковым датчиком или по разнице в длине документов.
При обнаружении наложения документов отображается сообщение об ошибке и сканирование останавливается. Если документы накладываются на расстоянии 30 мм от кромки подачи, наложение не обнаруживается.

**ВНИМАНИЕ**

При использовании режима сканирования вручную по одному документ с перекрытием не будет обнаруживаться.
Режим "Сканир. вручную по странице" — это режим сканирования документов, сложенных пополам, или многослойных документов, например конвертов. Поэтому даже если активировано обнаружение наложения документов, такие документы не обнаруживаются как документы с наложением.

1. **Запустите Software Operation Panel.**

   ➡ Запуск Software Operation Panel (страница 273)

2. **В списке выберите [Настройка устройства 2] → [Мульти подача].**

3. **Выберите метод обнаружения.**

   **Нет**

   Не обнаруживать документы с наложением.

   **Проверка наложения (ультразвуковая)**

   Обнаружение документов с наложением с помощью ультразвукового датчика.
   Когда выбрана эта функция, можно также задать следующие два параметра:

   - Задайте область обнаружения документов с наложением по длине от кромки подачи документа в направлении подачи.
     Для получения подробностей смотрите Задание области обнаружения наложений документов [Спецификация области опредления мульти подачи] (страница 322).
   - Если к документу прикреплена бумага, длину и положение бумаги можно сохранить и игнорировать наложение документов.

Для получения подробностей смотрите Отключение обнаружения некоторых шаблонов наложения (страница 167).

Это заводская настройка по умолчанию.

**Проверка длины**

Обнаружение документов с наложением согласно разнице в длине.
Выберите этот параметр для сканирования документов одной длины.

**ВНИМАНИЕ**

Обратите внимание, что документы с наложением не могут быть обнаружены правильно при смешанном пакетном сканировании документов различной длины.

**Проверка наложения и длины**

Обнаружение документов с наложением при помощи комбинации значения [Проверка наложения (ультразвуковая)] и [Проверка длины].
Когда выбрана эта функция, можно также задать следующие два параметра:

- Задайте область обнаружения документов с наложением по длине от кромки подачи документа в направлении подачи.
  Для получения подробностей смотрите Задание области обнаружения наложений документов [Спецификация области опредления мульти подачи] (страница 322).
- Если к документу прикреплена бумага, длину и положение бумаги можно сохранить и игнорировать наложение документов.
  Для получения подробностей смотрите Отключение обнаружения некоторых шаблонов наложения (страница 167).

**ВНИМАНИЕ**

Обратите внимание, что документы с наложением не могут быть обнаружены правильно при смешанном пакетном сканировании документов различной длины.

**Длина**

Задайте этот элемент, когда выбрано [Проверка длины] или [Проверка наложения и длины].
Задайте разницу в длине документов для обнаружения в качестве документов с наложением.
Документы с наложением обнаруживаются, когда разница в длине документов больше заданного значения.
Любая длина меньше заданного значения считается незначительной ошибкой и не обнаруживается как документ с наложением.
Значение по умолчанию: 10

**ВНИМАНИЕ**

- Для сканирования документов различной длины выберите [Проверка наложения (ультразвуковая)].

- Если выбрано [Проверка наложения (ультразвуковая)], если к документу прикреплена наклейка, чек или фотография, сканер может ошибочно распознать эту часть документа как наложение.
  Чтобы выключить обнаружение наложения документов, выполните одно из следующих действий:
  - Выберите [Проверка длины]
  - Конфигурируйте настройки так, чтобы не обнаруживать области, где прикреплены листы бумаги в [Спецификация области опредления мульти подачи]
  - В [Интеллектуальная функция мульти подачи] выберите [Авто режим 1] либо [Авто режим 2]

**СОВЕТ**

- Документы с наложением не обнаруживаются в следующих случаях:
  - Если параметр для использования Несущего Листа включен в драйвере сканера
  - При использовании режима сканирования вручную по одной странице
- Данная настройка может быть также конфигурирована в драйвере сканера.
  Обратите внимание, что настройке драйвера сканера дается предпочтение.

# Задание области обнаружения наложений документов [Спецификация области опредления мульти подачи]

Задайте диапазон, в котором не следует обнаруживать документы с наложением, или диапазон, в котором их следует обнаружить.
Задайте этот элемент, когда [Проверка наложения (ультразвуковая)] или [Проверка наложения и длины] выбрано для [Мульти подача].

**1 Запустите Software Operation Panel.**

➡ Запуск Software Operation Panel (страница 273)

**2 В списке слева выберите [Настройка устройства 2] → [Спецификация области опредления мульти подачи].**

**3 Задайте диапазон обнаружения.**
Установите флажок [Диапозон].

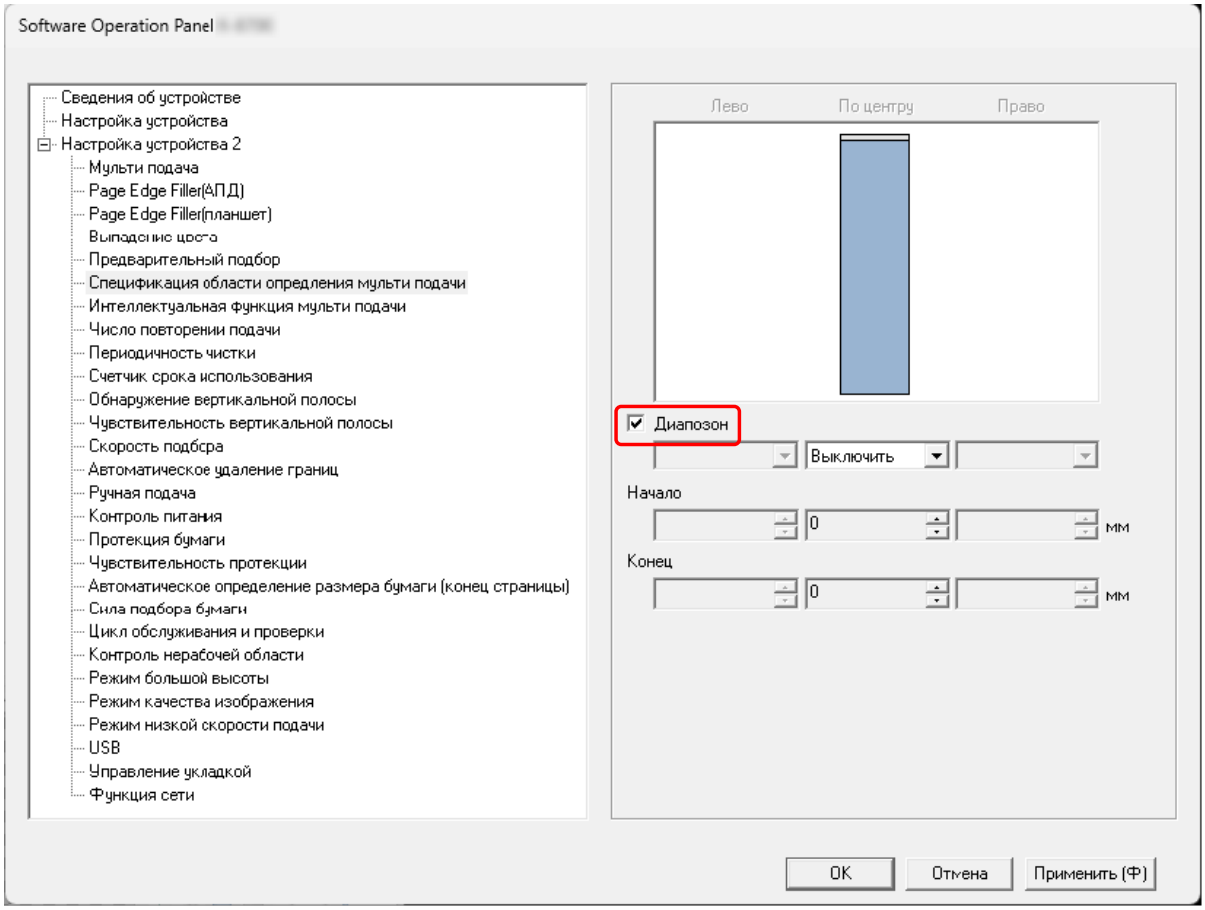

**Флажок [Диапозон]**

Установите флажок для задания диапазона обнаружения (выделено светло-синий цветом) в изображении ниже.

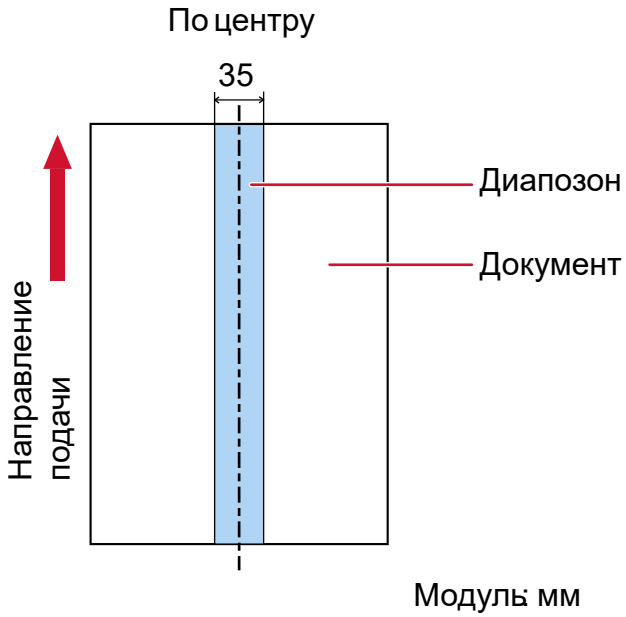


По умолчанию флажок снят.
При снятии этого флажка начальное и конечное положение будут установлены на 0, и документы с наложением будут обнаружены во всем документе.
Вышеуказанное условие, применяется, когда документ загружен в центральной точке между подбирающими валиками.
Если документы накладываются на расстоянии 30 мм от кромки подачи, наложение не обнаруживается.

**Выключить (По центру)**

Этот параметр можно выбрать, если установлен флажок [Диапозон].
Документы с наложением не обнаруживаются в заданной области.
Это заводская настройка по умолчанию.

**Включить (По центру)**

Этот параметр можно выбрать, если установлен флажок [Диапозон].
Документы с наложением обнаруживаются в заданной области.

**Начало (По центру)**

Задайте начальное положение области обнаружения по длине от кромки подачи документа в направлении подачи.
Диапазон: от 0 до 510 мм, шаг настройки 2 мм, начало < конец
Значение по умолчанию: 0

**Конец (По центру)**

Задайте конечное положение области обнаружения по длине от кромки подачи документа в направлении подачи.
Диапазон: от 0 до 510 мм, шаг настройки 2 мм, начало < конец
Значение по умолчанию: 0

**СОВЕТ**

- Если начальное и конечное положения имеют значение 0, документы с наложением определяются во всем документе вне зависимости от настройки [Диапозон].
- Для выключения обнаружения документов с наложением во всем документе выберите [Выкл.] для [Диапозон] и задайте начальное положение на 0, а конечное положение на длину документа или больше.
- Если начальное положение задано на длину, превышающую длину документа, документы с наложением будут обнаруживаться во всем документе, когда выбрано [Запрещено] для [Диапозон]; документы с наложением не будут обнаруживаться во всем документе, когда [Разрешено] выбрано для [Диапозон].
- Для обнаружения наложения документов область должна быть минимум 5 мм в длину. Конфигурируйте настройки так, чтобы значение конечного положения с вычетом начального положения было 6 мм и выше.
- Можно также задать начальное и конечное положение любым из следующих способов:
  - В окне задания области обнаружения нарисуйте квадрат, передвигая указатель мыши.
  - В окне задания области обнаружения перетаскивайте регуляторы, указывающие начальное и конечное положения.
- Для получения примеров настроек области обнаружения наложения смотрите Примеры настройки области для обнаружения документов с наложением (страница 325).

## ■ Примеры настройки области для обнаружения документов с наложением

### Пример 1

Далее приведены подробные настройки.

Область обнаружения: Задайте активную область, Начало: 50 мм, Конец: 200 мм

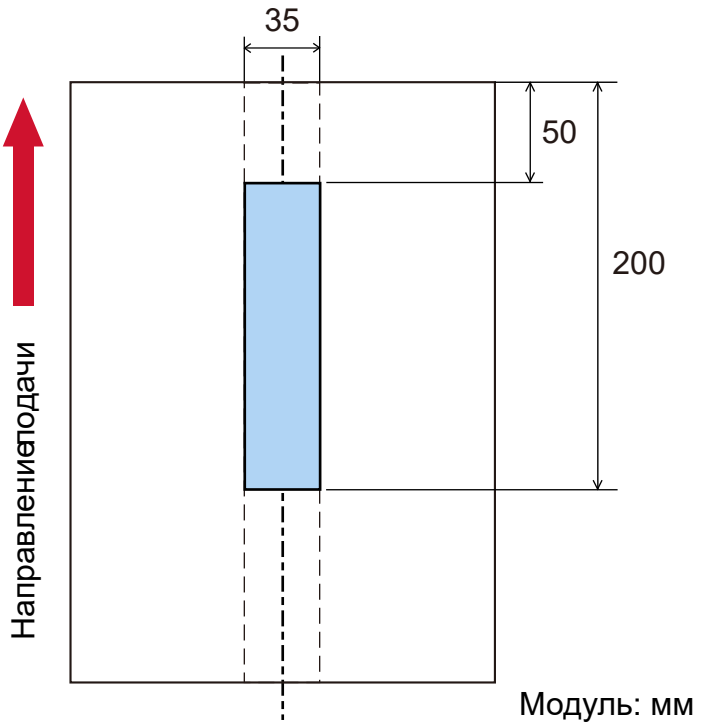


Документы с наложением определяются только в светло-синей области.

### Пример 2

Далее приведены подробные настройки.

Область обнаружения: Задайте неактивную область, Начало: 0 мм, Конец: 300 мм

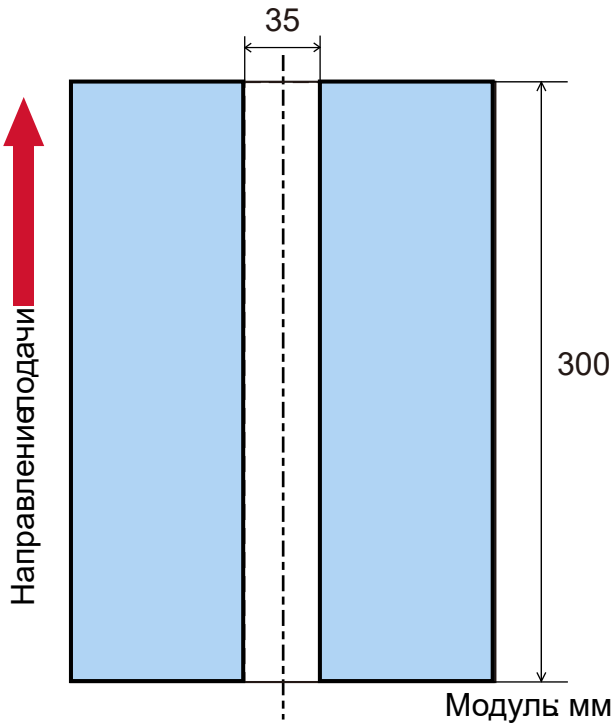


Документы с наложением определяются только в светло-синей области.

**Пример 3 (плохой пример)**

Далее приведены подробные настройки.

Область обнаружения: Задайте активную область, Начало: 100 мм, Конец: 102 мм

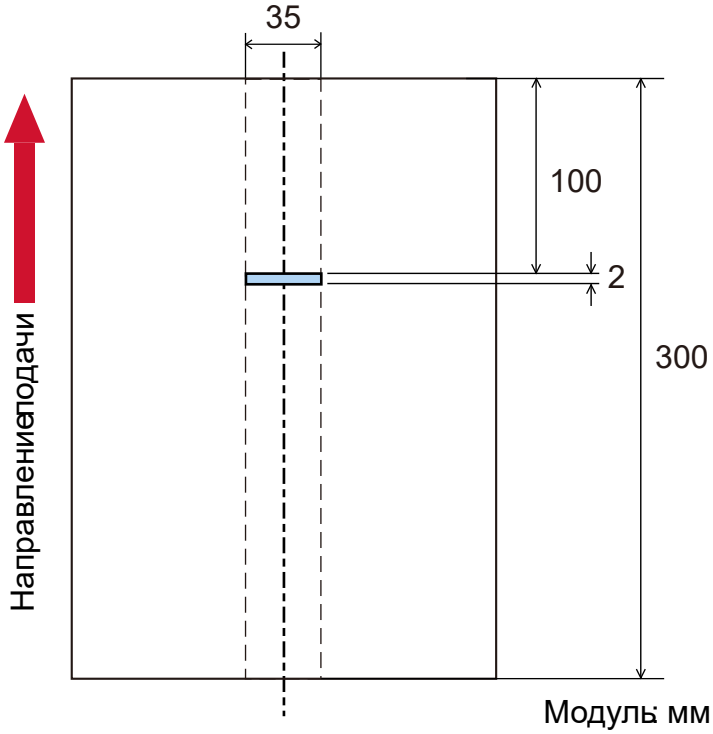

Если область обнаружения (длина) менее 5 мм, документы с наложением могут обнаруживаться неточно.

# Игнорирование некоторых шаблонов наложения [Интеллектуальная функция мульти подачи]

Сконфигурируйте настройку для автоматического игнорирования определенных шаблонов документов с наложением, когда включена настройка обнаружения наложения документов. Обратите внимание, что перед настройкой этого элемента сначала требуется выбрать параметр [Проверка наложения (ультразвуковая)] или [Проверка наложения и длины] в драйвере сканера и Software Operation Panel (Задание метода обнаружения наложений документов [Мульти подача] (страница 319)).

1. **Запустите Software Operation Panel.**

   ➡ Запуск Software Operation Panel (страница 273)

2. **В списке слева выберите [Настройка устройства 2] → [Интеллектуальная функция мульти подачи].**

3. **Задайте режим работы.**

   **Ручной режим**

   Задайте, требуется ли обнаруживать документы с наложением при повторном сканировании документов с наложением.
   Не сохраняет размер или положение приложенной бумаги.
   Сканирование немедленно остановится при обнаружении наложения документов.
   Обратите внимание, что если включена остановка сканирования для проверки изображений в драйвере сканера, сканирование остановится после извлечения документов с наложением.
   Это заводская настройка по умолчанию.

   **Авто режим 1**

   Задайте, требуется ли сохранить длину и положение приложенной бумаги на документе, обнаруженном как документ с наложением, в качестве шаблона наложения.
   Если шаблон наложения сохранен, документы с таким же шаблоном наложения не будут обнаруживаться как документы с наложением при следующем сканировании.
   Сканирование остановится после извлечения документов с наложением.
   Шаблоны наложения можно сохранить для восьми листов (до четыре шаблонов наложения для листа).
   Если шаблоны наложения сохранены для восьми листов, шаблоны наложения будут перезаписываться новыми обнаруженными шаблонами, начиная с первого сохраненного листа.
   Однако при включении и выключении сканера количество сохраненных шаблонов наложения зависит от настройки параметра [Шаблоны наложения, когда питание выключено] в Software Operation Panel.

   ➡ Игнорирование некоторых шаблонов наложения [Интеллектуальная функция мульти подачи] (страница 328)

> **СОВЕТ**
>
> Если вы хотите, чтобы сканер запомнил пять или более шаблонов наложения для документа, отсканируйте документы один раз, чтобы сканер запомнил до четырех шаблонов наложения, а затем отсканируйте документы еще раз, чтобы сканер запомнил пятый и последующие шаблоны наложения, чтобы новые запомненные шаблоны наложения не были определены как наложенные при следующем сканировании. Поскольку один и тот же документ сканируется дважды, сканер фактически запоминает его как два документа.

**Авто режим 2**

Задайте, требуется ли сохранить длину самой длинной приложенной бумаги на документе, обнаруженном как документ с наложением, в качестве шаблона наложения.
Если шаблон наложения сохранен, документы с приложенной бумагой такой же длины или меньше не будут обнаруживаться как документы с наложением при следующем сканировании.
Сканирование остановится после извлечения документов с наложением.
В этом режиме работы можно сохранить только один шаблон наложения.

**Флажок [Очистить шаблон наложения]**

Выберите, чтобы удалить шаблоны наложения, которые были сохранены в Авто режиме.
При установке этого флажка можно удалить шаблоны наложения, которые были сохранены в Авто режиме.
Вы можете удалить шаблоны наложения, которые не требуется сохранять. Тем не менее, будьте осторожны, поскольку будут удалены все сохраненные шаблоны.
По умолчанию флажок снят.

**Флажок [Запомнить шаблон наложения]**

Для Авто режима 1 или Авто режима 2 вручную установите, сохранять ли шаблон наложения при обнаружении наложения документов.
Выберите для изменения настройки по умолчанию на включено, чтобы сохранять шаблон наложения при обнаружении наложения документов.
По умолчанию флажок снят.
Для получения подробной информации о функции сохранения шаблона наложения смотрите Отключение обнаружения некоторых шаблонов наложения (страница 167).

**Шаблоны наложения, когда питание выключено**

Можно указать, сохранять ли шаблон наложения при выключении питания.
Если выбран параметр [Запомнить], последние шаблоны наложения (для восьми документов), сохраненные для Авто режим 1 и один шаблон наложения для Авто режим 2 могут быть использованы при следующем включении сканера.
Значение по умолчанию: Не запоминать

**СОВЕТ**

Данная настройка может быть также конфигурирована на панели управления.

# Настройки, связанные со временем ожидания

## Время ожидания сканера для перехода в режим экономного энергопотребления [Экономное энергопотребление]

Задайте время ожидания перед переходом в режим экономного энергопотребления.

**1 Запустите Software Operation Panel.**

➡ Запуск Software Operation Panel (страница 273)

**2 В списке выберите [Настройка устройства].**

**3 Задайте время ожидания перед переходом сканера в режим экономного энергопотребления.**

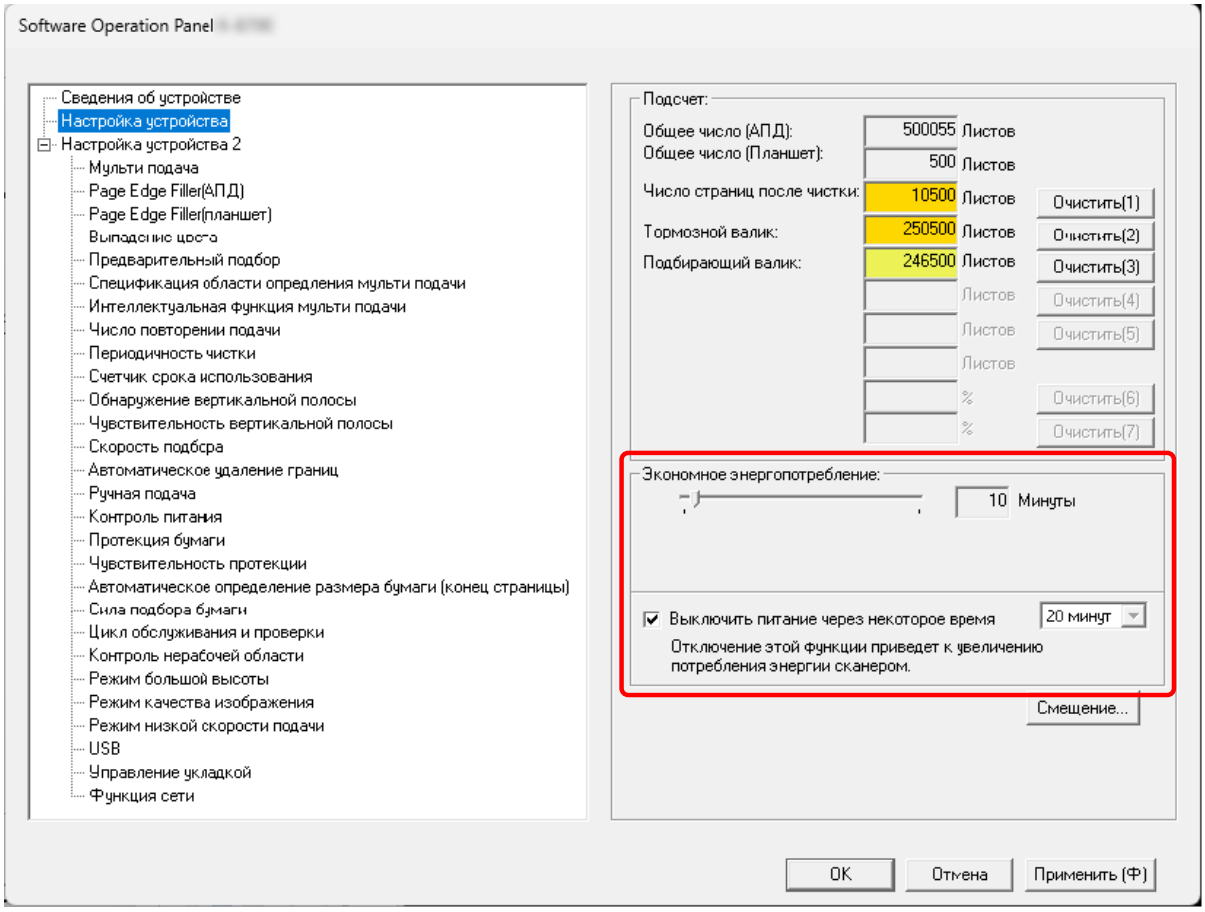


**Экономное энергопотребление**

Используйте ползунок, чтобы задать время ожидания до перехода в режим экономного энергопотребления в диапазоне от 5 до 115 минут (с шагом 5 минут).
Значение по умолчанию: 10

**Флажок [Выключить питание через некоторое время]**

Выберите это значение при автоматическом выключении сканера.
Когда это значение выбрано, сканер автоматически выключается после бездействия в течение определенного периода времени.
По умолчанию флажок установлен.
Выберите время автоматического выключения сканера из раскрывающегося списка.
Значение по умолчанию: 20 минут

**СОВЕТ**

- Если флажок [Выключить питание через некоторое время] снят, энергопотребление сканера увеличится.
- Данная настройка может быть также конфигурирована на панели управления.

# Время ожидания в режиме ручной подачи [Ручная подача]

Укажите его, чтобы продолжить загрузку и сканирование документов несколько раз после начала сканирования.
Чтобы конфигурировать сканер на ожидание загрузки документа в лоток бумаги АПД (податчик) в течение заданного времени ожидания после начала сканирования или завершения подачи документа, укажите время ожидания.
Это включает непрерывное сканирование при условии загрузки документа в течение заданного времени ожидания.
Если заданное время ожидания превышено, сканирование завершается автоматически.

**1 Запустите Software Operation Panel.**

➡ Запуск Software Operation Panel (страница 273)

**2 В списке слева выберите [Настройка устройства 2] → [Ручная подача].**

**3 Выберите [Время тайм аута].**
Для пункта [Время тайм аута] укажите период времени, в течение которого сканер проверяет, что документы не загружены в лоток бумаги АПД (податчик) (интервал между последним сканированием и обнаружением загрузки следующего документа).
Значение по умолчанию: 10 секунд

- При сканировании более одного документа последовательно вручную

  **a** Выберите [Включить] для [Режим продолжительной подачи], чтобы переключить режим подачи на непрерывное сканирование вручную.
  Значение по умолчанию: Запрещено

  **b** Выберите время для [Время тайм аута].

- При сканировании сложенных пополам документов, конвертов или многослойных документов по очереди вручную

  **a** Передвиньте переключатель режима подачи влево для включения режима сканирования вручную по одной странице.

  **b** Выберите время для [Время тайм аута].

**СОВЕТ**

- В режиме непрерывного сканирования вручную или в режиме "Сканир. вручную по странице" сканер ожидает загрузку документов в лоток бумаги АПД (податчик) до истечения времени тайм-аута после начала сканирования или извлечения документа.
  Сканирование будет завершено, если за время тайм аута документы не были загружены.
  Чтобы немедленно завершить сканирование, нажмите кнопку [Scan/Enter] или кнопку [Stop/Clear].
  Обратите внимание: сканирование нельзя отменить, даже если нажать кнопку [Stop/Clear] во время подачи документа.
- Данная настройка может быть также конфигурирована на панели управления.

# Настройки, связанные с соединением между сканером и компьютером

## Указание режима операции USB [USB]

Измените настройку USB, если во время коммуникации на компьютере произошла ошибка.
Эту настройку нельзя конфигурировать, если сканер подключен через проводную локальную сеть LAN.
После изменения параметра сканер будет перезагружен.

1. **Запустите Software Operation Panel.**

   ➡ Запуск Software Operation Panel (страница 273)

2. **В списке слева выберите [Настройка устройства 2] → [USB].**

3. **Укажите, как работает функция USB.**

   **Автоматически**

   Работает в соответствии со средой подключения. Это заводская настройка по умолчанию.

   **USB 2.0**

   Работает с USB 2.0.

> **СОВЕТ**
>
> Данная настройка может быть также конфигурирована на панели управления.

# Настройки для использования сканера только через USB-соединение [Функция сети]

С настройками по умолчанию сканер можно использовать как через USB-соединение, так и через подключение по проводной локальной сети LAN.
Отключите подключение по проводной локальной сети LAN, если вы хотите использовать сканер только через USB-соединение по следующим причинам.

- Чтобы снизить энергопотребление
- Чтобы повысить безопасность
- Для использования Активирование подачи питания USB

➡ Способ включения/выключения сканера [Контроль питания] (страница 336)

Эту настройку нельзя конфигурировать, если сканер подключен через проводную локальную сеть LAN.
После изменения параметра сканер будет перезагружен.

1. **Запустите Software Operation Panel.**

   ➡ Запуск Software Operation Panel (страница 273)

2. **В списке слева выберите [Настройка устройства 2] → [Функция сети].**
   [Функция сети] появляется при подключении сканера с помощью кабеля USB.

3. **Выберите [Запрещено].**
   Значение по умолчанию: Разрешено

# Настройки включения/выключения питания и энергопотребления сканера

## Способ включения/выключения сканера [Контроль питания]

Конфигурируйте настройки включения и отключения питания сканера.
Укажите способ включения/выключения сканера, отличный от использования кнопки [Power] на сканере.

**1 Запустите Software Operation Panel.**

➡ Запуск Software Operation Panel (страница 273)

**2 В списке выберите [Настройка устройства 2] → [Контроль питания].**

**3 Выберите способ включения/выключения сканера из следующих.**

**Активирование кнопки питания (на сканере)**

Кнопка [Power] на сканере используется для включения/выключения сканера.
Это заводская настройка по умолчанию.

**Блокировка кнопки питания (на сканере)**

Выберите, чтобы использовать сетевой фильтр переменного тока для контроля питания периферийных устройств, например сканера, в соответствии с питанием компьютера.
Кнопка [Power] на сканере не используется для включения/выключения сканера.

**ВНИМАНИЕ**

Параметр [Выключить питание через некоторое время] в разделе [Настройка устройства] на Software Operation Panel будет отключен.

**Активирование подачи питания USB**

Эта настройка вступает в силу, если для параметра [Функция сети] в разделе [Настройка устройства 2] установлено значение [Запрещено] в Software Operation Panel.
Задайте, может ли быть сканер включен или выключен следующими действиями в дополнение к нажатию кнопки [Power] на сканере.

- Включение или выключение компьютера
- Подключение и отключение кабеля USB

**ВНИМАНИЕ**

- Если выбран параметр [Активирование подачи питания USB], переключатель питания всегда будет включен.
- Некоторые типы компьютеров и USB-концентраторов сохраняют прикладываемое питание к шине USB, даже после того как компьютер выключен.

В этом случае режим [Активирование подачи питания USB] может работать неправильно.

**СОВЕТ**

Если установлен параметр [Блокировка кнопки питания (на сканере)], энергопотребление сканера увеличится.

# Настройки, связанные с обслуживанием сканера

## Обнаружение вертикальных полос [Обнаружение вертикальной полосы]

Вы можете сконфигурировать настройки для обнаружения загрязнений на стекле.
Вертикальные полосы могут отображаться на изображениях, если стекло загрязнено.
Если [Включить] выбрано для настройки обнаружения вертикальных полос, сообщение появляется в следующих случаях при наличии вертикальных полос на изображении, сканированного с помощью АПД.

- При открытии или закрытии АПД
- По окончании сканирования
- При загрузке документа в лоток бумаги АПД (податчик)
- Когда сканер выходит из режима энергосбережения.

Отобразится следующее сообщение.

- Menu мигает на ЖК-дисплее.
  [Чистка стекла!] также мигает на второй строке на экране [Готово].
  Чтобы предотвратить появление вертикальных полос на изображениях, проверьте сообщение и очистите стекло.
  Для получения подробной информации о проверке информации смотрите Проверка информации (страница 118).
- На подключенном к сканеру компьютере отображается сообщение в Error Recovery Guide.
  Чтобы предотвратить появление вертикальных полос на изображениях, проверьте сообщение и очистите стекло.

Для получения подробной информации о чистке смотрите Ежедневный уход (страница 174).

1. **Запустите Software Operation Panel.**
   ➡ Запуск Software Operation Panel (страница 273)
2. **В списке слева выберите [Настройка устройства 2] → [Обнаружение вертикальной полосы].**
3. **Выберите [Разрешено].**
   Значение по умолчанию: Запрещено

**СОВЕТ**

- Функция получения уведомлений о загрязнениях на стекле не обязательно уведомляет обо всех загрязнениях. Если на изображении появляются вертикальные полосы, примите меры в соответствии с На изображениях отображаются вертикальные полосы (страница 259).
- Данная настройка может быть также конфигурирована на панели управления.

# Задание уровня чувствительности обнаружения вертикальной полосы [Чувствительность вертикальной полосы]

Укажите степень чувствительности обнаружения вертикальных полос (загрязнений стекла), когда [Включить] выбрано для [Обнаружение вертикальной полосы].
Настройте уровень чувствительности согласно степени загрязнения стекла.

**1 Запустите Software Operation Panel.**

➡ Запуск Software Operation Panel (страница 273)

**2 В списке слева выберите [Настройка устройства 2] → [Чувствительность вертикальной полосы].**

**3 Выберите уровень чувствительности обнаружения загрязнений на стекле.**

**Низкая**

Снижает уровень чувствительности обнаружения грязи на стекле.
Задайте этот параметр для обнаружения загрязнений только когда стекло очень грязное.

**Нормальная**

Обнаружение загрязнений на стекле с оптимальной чувствительностью.
Это заводская настройка по умолчанию.

**Высокая**

Повышает уровень чувствительности обнаружения грязи на стекле.
Задайте этот параметр для обнаружения загрязнений только когда стекло слегка загрязнено.

**СОВЕТ**

- Если [Чистка стекла!] часто мигает на второй строке в окне [Готово], выберите [Низкий].
- Данная настройка может быть также конфигурирована на панели управления.

# Настройка цикла обслуживания и проверки для сканера [Цикл обслуживания и проверки]

Задайте цикл обслуживания и проверки сканера, который выполняется сервисным специалистом.
Если прошел заданный период времени с момента даты обслуживания и осмотра, на ЖК-дисплее будет мигать 

.
[обслуживание] также мигает на второй строке в окне [Готово].
Просмотрите информацию и попросите сервисного инженера выполнить плановое обслуживание сканера.
Для получения подробной информации о проверке информации смотрите Проверка информации (страница 118).
Для регулярного обслуживания и осмотра сканера сервисным специалистом обратитесь к дистрибьютору/дилеру, где приобретался продукт.

1. **Запустите Software Operation Panel.**
   ➡ Запуск Software Operation Panel (страница 273)
2. **В списке слева выберите [Настройка устройства 2] → [Цикл обслуживания и проверки].**
3. **Выберите [Включить] для получения сообщения на ЖК-дисплее при приближении срока обслуживания.**
   Значение по умолчанию: Запрещено
4. **Выберите цикл для получения сообщения.**
   Значение по умолчанию: 12 месяцев

# Настройки сети (Настройки сети fi Series)

В данном разделе описывается, как использовать Настройки сети fi Series для конфигурации настроек сети.
Настройки сети для сканера можно конфигурировать с помощью браузера на компьютере с помощью Настройки сети fi Series.

## Запуск Настройки сети fi Series

**1 Подключите сканер к компьютеру следующим образом.**

- fi-8600

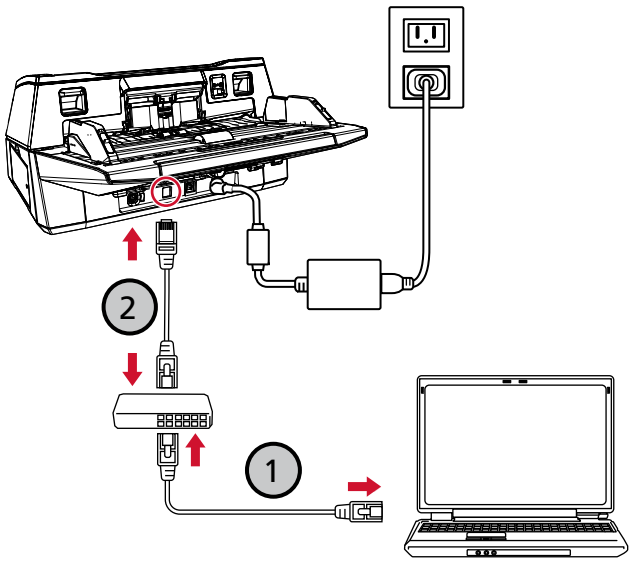


- fi-8700/fi-8700S

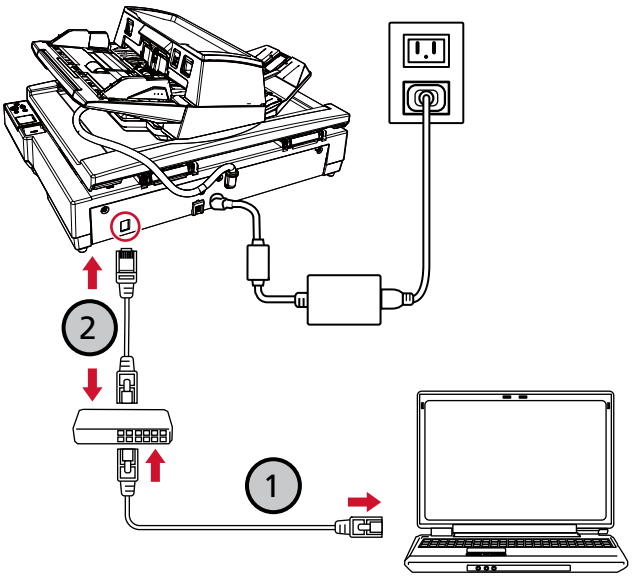

**a Подключите компьютер к сетевому устройству с помощью проводной локальной сети LAN (①).**

Для получения подробной информации о подключении компьютера к сети смотрите руководство компьютера.

**b Подключите сканер к сетевому устройству по проводной локальной сети LAN (②).**

**2 Проверьте IP-адрес сканера.**

Для проверки IP-адреса можно использовать Инструмент настройки IP-адреса.
Для получения подробной информации смотрите справку Network Setup Tool.
Для получения информации о запуске Инструмента настройки IP-адреса смотрите Запуск инструмента настройки IP-адреса (страница 370).

**3 Убедитесь, что сканер подключен к сети.**

➡ Проверка сетевого подключения для сканера (страница 365)

**4 Запустите браузер на компьютере и введите следующий URL в поле ввода URL для подключения к сканеру.**

IP-адрес либо FQDN сканера

**Пример**

IPv4-адрес
xxx.xxx.xxx.xxx/(каждый "xxx" — это значение от 0 до 255)

**Пример**

Для IPv6-адреса
[xxxx:xxxx:xxxx:xxxx:xxxx:xxxx:xxxx:xxxx]/(каждый "xxxx" — это значение от 0 до ffff)

**5 Введите пароль администратора и нажмите кнопку [Вход].**

Для получения подробной информации о пароле администратора смотрите Пароль администратора (страница 351).
Отобразится окно Настройки сети fi Series.

**6 Нажмите каждое меню, чтобы конфигурировать настройки.**

➡ Информация о сканере (страница 346)
➡ Сеть (страница 347)
➡ Безопасность (страница 350)

➡ Обслуживание (страница 351)

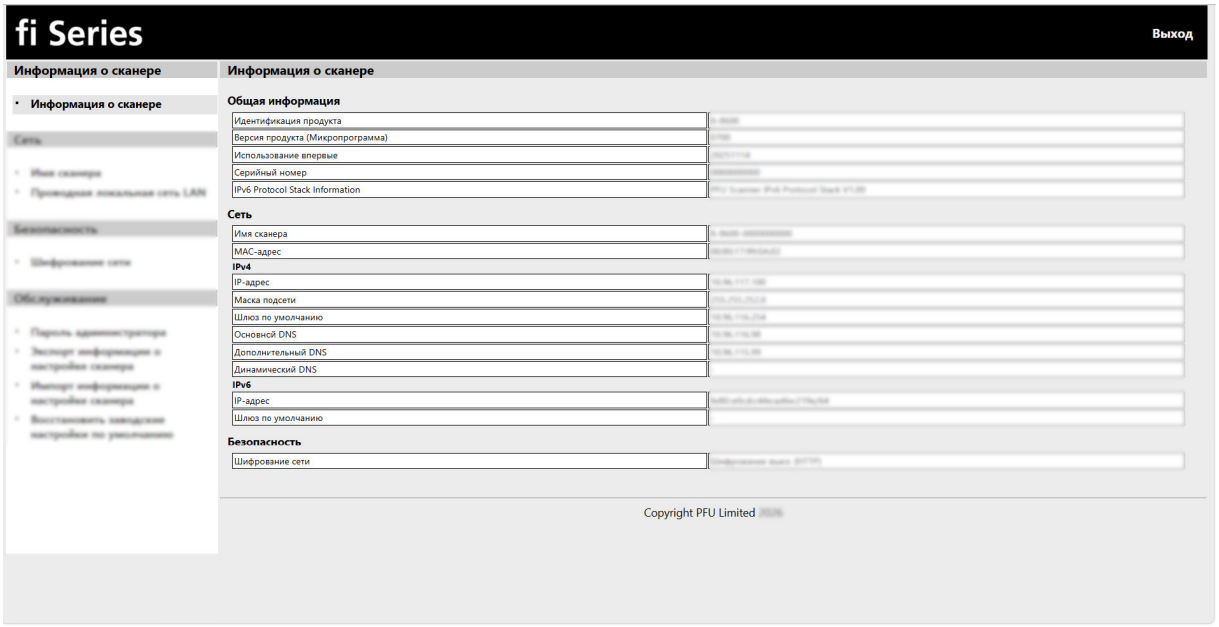


**ВНИМАНИЕ**

Чтобы использовать функцию в окне без проблем, убедитесь, что в браузере установлены следующие настройки.

- Файлы cookie включены
- JavaScript включено

## Элементы настройки

В данном разделе приводится список элементов для конфигурации в окне Настройки сети fi Series.

**ВНИМАНИЕ**

Для использования Настройки сети fi Series требуется пароль администратора.
Пароль администратора по умолчанию можно проверить на этикетке.
Для получения подробной информации о наклейке смотрите Проверка наклеек продукта (страница 271).
Измените пароль администратора для предотвращения изменения настроек другими пользователями.
Кроме того, изменяйте пароль администратора регулярно.
Пароль администратора можно настроить в [Пароль администратора] в [Обслуживание].

- **Информация о сканере**

| Элемент настройки | Описание |
|---|---|
| Информация о сканере (страница 346) | Отображается информация об устройстве сканера и его настройках. |

- **Сеть**

| Элемент настройки | Описание |
|---|---|
| Имя сканера (страница 347) | Задайте имя сканера. |
| Проводная локальная сеть LAN (страница 348) | Задайте IPv4-адрес или IPv6-адрес для сканера.<br>**ВНИМАНИЕ**<br>Следующие настройки не поддерживают IPv6:<br>● DNS-сервер<br>● Флажок [Включить динамический DNS] |

- **Безопасность**

| Элемент настройки | Описание |
|---|---|
| Шифрование сети (страница 350) | Задайте шифрование сетевой коммуникации. |

- **Обслуживание**

| Элемент настройки | Описание |
|---|---|
| Пароль администратора (страница 351) | Измените пароль администратора. |

| Элемент настройки | Описание |
|---|---|
| Экспорт информации о настройке сканера (страница 352) | Экспортируйте настройки сканера в файл. |
| Импорт информации о настройке сканера (страница 353) | Импортируйте настройки сканера. |
| Восстановить заводские настройки по умолчанию (страница 354) | Восстановите настройки сканера до значений по умолчанию. |
| Лицензия (страница 355) | Отображение информации о лицензии. |

# Информация о сканере

## Информация о сканере

Отображается информация об устройстве сканера и его настройках.
Нажмите [Информация о сканере] → [Информация о сканере] для отображения окна.

# Сеть

## Имя сканера

Задайте имя сканера.
Нажмите [Сеть] → [Имя сканера], чтобы открыть окно.

**Имя сканера**

Введите имя сканера в пределах 64 символов.
В качестве имени сканера можно использовать следующие символы:

- Буквенно-числовые символы
- Пробел
  Пробел до или после строки символов игнорируется.
- Символы
  -_

Значение по умолчанию: [fi-8600, fi-8700 или fi-8700S]-[*ScannerSerialNumber*]

**Кнопка [Применить к сканеру]**

Применение конфигурированных настроек.

**СОВЕТ**

- Серийный номер сканера можно проверить на этикетке изделия.
  ➡ Проверка наклеек продукта (страница 271)
- Когда флажок [Включить динамический DNS] установлен, введите имя сканера в пределах 63 символов.
  Для получения подробной информации о динамическом DNS смотрите Проводная локальная сеть LAN (страница 348).
  Также рекомендуется не использовать следующие символы в имени сканера, так как они заменяются "-", когда имя сканера зарегистрировано в DNS-серверах.
  - Подчеркивание "_"
  - Пробел

# Проводная локальная сеть LAN

Задайте IPv4-адрес или IPv6-адрес для сканера.
Нажмите [Сеть] → [Проводная локальная сеть LAN], чтобы открыть окно.

### Конфигурация IPv4

Задайте IPv4-адрес сканера.
Значение по умолчанию: Авто
Когда выбран параметр [Вручную], задайте следующие элементы:

- IP-адрес
- Маска подсети
- Шлюз по умолчанию

### DNS-сервер

Настроить DNS-серверы.
Значение по умолчанию: Авто
Когда выбран параметр [Вручную], задайте следующие элементы:

- Основной DNS
- Дополнительный DNS

**ВНИМАНИЕ**

Обратите внимание, что IPv6-адрес не поддерживается.

### Конфигурация IPv6

Задать IPv6-адрес сканера.
Значение по умолчанию: Авто
Когда выбран параметр [Вручную], задайте следующие элементы:

- Флажок [Прием пакета объявления маршрутизатора]
  Выберите флажок, чтобы включить автоматически сгенерированный IPv6-адрес.
  Вы можете проверить генерированный IPv6-адрес в окне [Информация о сканере].
  По умолчанию флажок установлен.
- IP-адрес

**ВНИМАНИЕ**

Следующие IPv6-адреса нельзя установить вручную:

- петлевой адрес
- локальный адрес канала
- локальный адрес сети
- адрес многоадресной рассылки
- IPv4-совместимый адрес

- IPv4-преобразованный адрес
- адреса, которые начинаются с 2001:0000
- адреса, которые начинаются с 2002
- адреса, которые начинаются с 3FFE

- Длина префикса подсети
- Шлюз по умолчанию

**Флажок [Включить динамический DNS]**

Задайте этот элемент для автоматического получения IP-адреса сканера.
По умолчанию флажок снят.
Когда флажок будет установлен, а сканер подключится к сети, имя сканера (имя хоста) и IP-адрес будут автоматически зарегистрированы на DNS-серверах.
Вы можете указать имя сканера (имя хоста) для регистрации с помощью DNS-сервера в [Имя сканера].

➡ Имя сканера (страница 347)

**СОВЕТ**

- Необходимо настроить основной DNS-сервер.
  Вторичный DNS-сервер не поддерживается.
- Если в тексте поля [Имя сканера] присутствует пробел или символ "_", он будет заменен символом "-" и имя будет зарегистрировано на DNS-сервере.
  Обратите внимание, что имена хостов, зарегистрированные на DNS-серверах, могут содержать до 63 символов.

**ВНИМАНИЕ**

Обратите внимание, что IPv6-адрес не поддерживается.

Когда имя сканера (имя хоста) зарегистрировано на DNS-серверах, вы можете искать сканер, указав имя сканера (имя хоста) в Инструменте выбора сканера, даже если IP-адрес, назначенный DHCP-сервером, изменился.
Для получения сведений о поиске сканера смотрите справку Network Setup Tool.
Для получения подробной информации о запуске инструмента выбора сканера смотрите Запуск инструмента выбора сканера (страница 369).

**Кнопка [Применить к сканеру]**

Применение конфигурированных настроек.

# Безопасность

## Шифрование сети

Задайте шифрование сетевой коммуникации.
Нажмите [Безопасность] → [Шифрование сети] для отображения окна.
Значение по умолчанию: Шифрование выкл. (HTTP)

**Шифрование выкл. (HTTP)**

Этот метод передачи имеет приоритет перед скоростью сканирования.

**Шифрование вкл. (HTTPS)**

Этот метод передачи имеет приоритет перед безопасностью. При этой настройке скорость сканирования будет ниже.

**Кнопка [Применить к сканеру]**

Применение конфигурированных настроек.

# Обслуживание

## Пароль администратора

Измените пароль администратора.
Измените пароль администратора для предотвращения изменения настроек другими пользователями.
Изменяйте пароль администратора регулярно.
Нажмите [Обслуживание] → [Пароль администратора], чтобы открыть окно.

### Текущий пароль

Введите текущий пароль.
Пароль администратора по умолчанию можно проверить на этикетке.
Для получения подробной информации о наклейке смотрите Проверка наклеек продукта (страница 271).

### Новый пароль

Введите новый пароль в пределах 16 символов, чтобы изменить текущий пароль.
В качестве нового пароля можно использовать следующие символы:

- Буквенно-числовые символы
- Пробел
- Символы

  -/:;()\&@".,?!'#%^*+=_|~<>$[]`{}

- Диактрические символы

  èéêëÈÉÊËùúûüÙÚÛÜìíîïÌÍÎÏòóôõöœÒÓÔÕÖŒàáâãäæÀÁÂÃÄÆşŞğĞçÇ ßñÑ

Пробелы до или после строки символов поддерживаются.

### Подтвердите новый пароль

Повторно введите пароль, введенный в поле [Новый пароль], для изменения текущего пароля.

### Флажок [Отобразить нажатия клавиш]

Установите флажок для отображения символов пароля.
По умолчанию флажок снят.

### Кнопка [Применить к сканеру]

Применение конфигурированных настроек.

# Экспорт информации о настройке сканера

Экспортируйте настройки сканера в файл.
Нажмите [Обслуживание] → [Экспорт информации о настройке сканера] для отображения окна.
Настройки сканера можно использовать следующим образом:

● Импорт настроек в другой сканер для их применения

**Версия/Имя**

Введите версию или имя в пределах 31 символа, чтобы идентифицировать настройки сканера.
[Версия/Имя] будет использовано для имени файла.
Не разрешается использовать следующие символы:

● Символы

"*/:<>?\|~

**Кнопка [Экспорт]**

Экспорт настроек сканера в файл.
Файл выводится со стройкой символов, которую вы ввели для [Версия/Имя].
Пример: ScannerSettings_[Версия/Имя].cab

**Смотрите также**

Примечания при экспорте настроек сканера (страница 368)

# Импорт информации о настройке сканера

Импортируйте настройки сканера.

Нажмите [Обслуживание] → [Импорт информации о настройке сканера], чтобы отобразить окно.

**Кнопка [Выбрать файл]**

Выберите файл, выведенный в Экспорт информации о настройке сканера (страница 352).

**Кнопка [Импорт]**

Доступно, если выбран файл.

Импорт настроек сканера.

Сканер будет перезагружен.

# Восстановить заводские настройки по умолчанию

Восстановите настройки сканера до значений по умолчанию.
Нажмите [Обслуживание] → [Восстановить заводские настройки по умолчанию], чтобы открыть окно.

**Кнопка [Восстановить заводские настройки по умолчанию]**

Восстановление заводских настроек по умолчанию.
Сканер будет перезагружен.

# Лицензия

Отображение информации о лицензии.
Нажмите [Обслуживание] → [Лицензия], чтобы открыть окно.

# Приложение

## Основные характеристики

| Элемент | | Спецификация |
|---|---|---|
| Тип сканера | | ● fi-8600<br>АПД (Автоматический податчик документов)<br>Ручная подача (одиночная / непрерывная) доступна в АПД.<br>● fi-8700/fi-8700S<br>АПД (Автоматический податчик документов) + планшет<br>Ручная подача (одиночная / непрерывная) доступна в АПД. |
| Датчик изображения | | ● fi-8600<br>Цветной CCD × 2 (передний, задний)<br>● fi-8700<br>Цветной CCD × 3 (передний, задний, планшет)<br>● fi-8700S<br>Цветной CCD × 2 (передний, планшет) |
| Источник света | | ● fi-8600<br>Белый светодиод × 4 (спереди, сзади)<br>● fi-8700<br>Белый светодиод × 6 (спереди, сзади, на планшете)<br>● fi-8700S<br>Белый светодиод × 4 (передняя сторона, планшет) |
| Область сканирования (ширина × длина) | Минимальный размер | 50,8 × 69 мм |
| | Максимальный размер (*1) | ● fi-8600<br>АПД: 304,8 × 431,8 мм<br>● fi-8700/fi-8700S<br>АПД: 304,8 × 431,8 мм<br>Планшет: 304,8 × 457,2 мм |
| Вес бумаги (толщина) (*2) | | от 20 до 413 г/м$^2$<br>от 27 до 413 г/м$^2$ для размера больше A4/Letter<br>от 128 до 209 г/м$^2$ для размера A8 |

| Элемент | | Спецификация |
|---|---|---|
| | | 1,4 мм или менее для пластиковых карт (можно использовать карты с тиснением (поддержка типа ISO7810 ID-1)) (*3) |
| Скорость сканирования АПД (A4, книжная, 300 dpi) (*4) | Двоичный (черно-белый) | ● fi-8600/fi-8700<br>Симплекс 100 страниц в минуту, Дуплекс 200 изображений в минуту<br>● fi-8700S<br>Симплекс 75 страниц в минуту |
| | Оттенки серого | |
| | Цветной | |
| Скорость сканирования планшета (A4, книжная, 300 dpi) (*4) | Двоичный (черно-белый) | ● fi-8700/fi-8700S<br>0,9 сек./лист |
| | Оттенки серого | |
| | Цветной | |
| Возможность загрузки (*5) | | ● Документы размером A4/Letter или меньше<br>Можно загрузить до 300 листов (плотность бумаги 80 г/м$^2$ и толщина стопки документов до 30 мм)<br>● Документы больше размера A4 / Letter<br>Можно загрузить до 100 листов (плотность бумаги 80 г/м$^2$ и толщина стопки документов до 10 мм) |
| Оптическое разрешение | | 600 dpi |
| Разрешение на выходе | Двоичный (черно-белый) | от 50 до 600 т/д (настраивается с шагом 1 т/д)<br>С помощью драйвера сканера можно задать 1200 dpi |
| | Оттенки серого | |
| | Цветной | |
| Многозначный уровень | | Цветной: 24 бита<br>Оттенки серого: 8 бит<br>Двоичный (черно-белый): 1 бит |
| Уровень оттенков серого | | 4096 уровней градации (12 бит) |
| Интерфейс | USB | USB3.2 Gen 1x1/USB3.0/USB2.0/USB1.1(*6)<br>Тип B |
| | Проводная локальная сеть LAN | IEEE802.3 Ethernet<br>10BASE-T/100BASE-TX/1000BASE-T<br>Разъем RJ-45 типа 8 |
| Сетевой протокол (проводная локальная сеть LAN) | | TCP/IP (IPv4/IPv6), DHCP, HTTP/HTTPS (*7), DNS, DDNS, UDP |

| Элемент | Спецификация |
|---|---|
| ЖК-дисплей | Дисплей: Цветной<br>Отображаемые точки: 16<br>Отображаемые линии: 7 × 16 (рядов × символов) |

***1:**Для получения подробной информации о максимальном размере смотрите Размер бумаги (страница 85).

***2:**Значения измерены при использовании АПД. Нет ограничений на вес бумаги при сканировании документа с помощью планшета.

***3:**Для получения подробной информации о пластиковых картах смотрите Примечания к пластиковым карточкам (страница 89).

***4:**Обратите внимание, что существуют ограничения аппаратного оборудования и время обработки программного обеспечения, такое как время передачи данных, прибавляется к фактическому времени сканирования.
Скорость сканирования будет той же, если сканер подключен по USB или по проводной локальной сети LAN.
Среда измерения скорости сканирования следующая:

| | |
|---|---|
| Операционная система | Windows 11 |
| ЦПУ | Intel® Core™ i3-13100, до 4,5 ГГц |
| Память | 8 ГБ |
| Накопитель | SSD |

***5:**Вместимость отличается в зависимости от веса бумаги.

➡ Вместимость загрузки (страница 91)

***6:**Используйте кабель USB, который поддерживается.
При соединении кабеля к концентрату USB, удостоверьтесь соединить его к концентратору USB, который соединен к порту USB компьютера.
Для подключения USB 3.2 Gen 1x1/USB 3.0/USB 2.0/USB 1.1 требуются порт USB и концентратор с поддержкой USB 3.2 Gen 1x1/USB 3.0/USB 2.0.
Также обратите внимание, что скорость сканирования замедляется при использовании USB 1.1.

***7:**Поддерживается TLS 1.2/TLS 1.3.

## Установочные спецификации

| Элемент | | Спецификация |
|---|---|---|
| Внешние размеры (Ш × Г × В) (*1) | | ● fi-8600<br>236 × 432 × 214 мм (*2)<br>● fi-8700/fi-8700S<br>706 × 500 × 345 мм |
| Область установки (Ширина × Глубина × Высота) (*3) | | ● fi-8600<br>1 220 × 614 × 395 мм/48.03 × 24.17 × 15.55 дюйма.<br>● fi-8700/fi-8700S<br>1285 × 815 × 704 мм |
| Вес | | ● fi-8600<br>11 кг<br>● fi-8700/fi-8700S<br>35 кг |
| Питание | Диапазон напряжения | Переменный ток от 100 до 240 В ± 10% |
| | Фаза | Одна фаза |
| | Диапазон частоты | 50/60 Гц ± 3 Гц |
| Потребляемая мощность | Рабочий режим | 55 Вт или менее |
| | Экономное энергопотребление | Для подключения по проводной локальной сети LAN: 2,6 Вт или менее<br>Для подключения по USB: 1,7 Вт или менее |
| | Питание отключено | 0,3 Вт или менее |
| Условия эксплуатации | Температура | Рабочее: от 5 до 35℃<br>В режиме ожидания: от -20 до 60℃ |
| | Влажность | Рабочее: от 15 до 80%<br>В режиме ожидания: от 8 до 95% |
| Теплотворная способность | Рабочий режим | 47,3 Ккал/ч или менее |
| | Экономное энергопотребление | Для подключения по проводной локальной сети LAN: 2,3 ккал/ч или менее<br>Для подключения по USB: 1,5 Ккал/ч или менее |
| | Питание отключено | 0,3 Ккал/ч или менее |

| Элемент | Спецификация |
|---|---|
| Вес брутто (*4) | ● fi-8600<br>15 кг<br>● fi-8700/fi-8700S<br>44 кг |
| Период поддержки | 5 лет |

***1:**Глубина и высота указывают размер сканера без лотка бумаги АПД (податчик) и укладчика. Выступающие части сканера не включены в размер.

***2:**Глубина указывает размер сканера с панелью управления, установленной по обеим сторонам.

***3:**Необходимая область установки, является справочным значением для сканирования документов размером A3.

***4:**Включает вес упаковки.

## Внешние размеры

Внешним размером является следующее:

- **fi-8600**

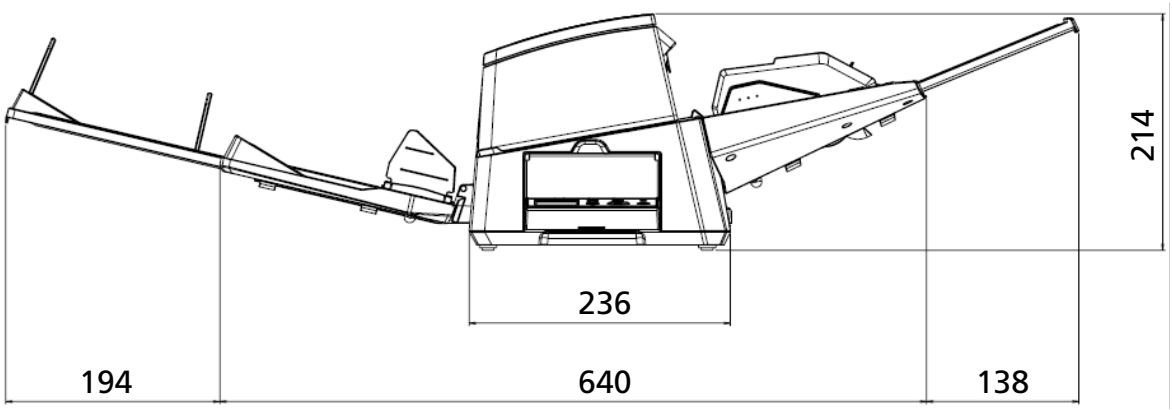


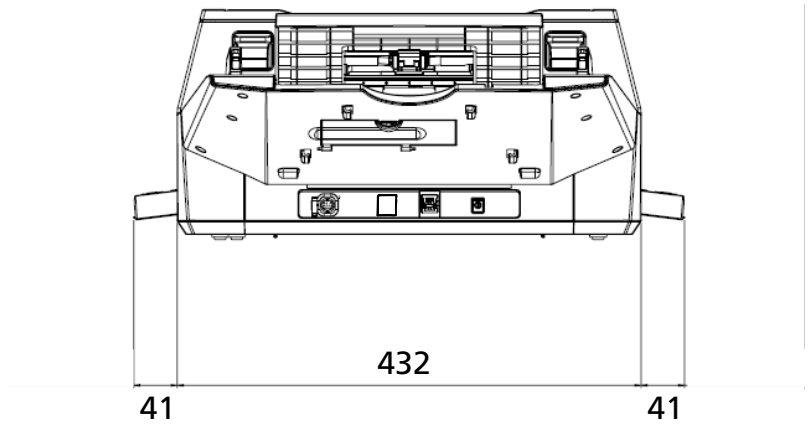


Единица: мм

- **fi-8700/fi-8700S**

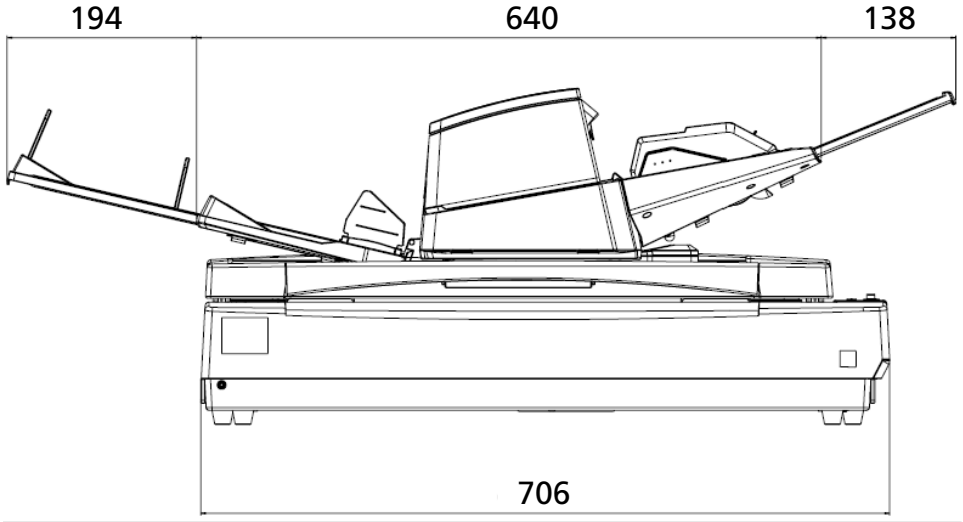


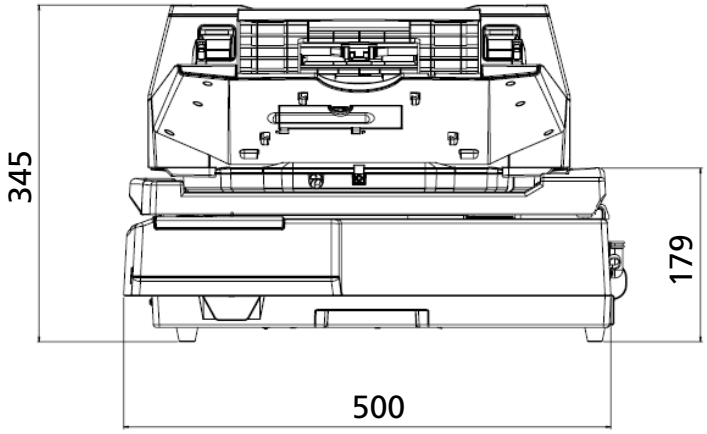


Единица: мм

## Параметры сканера

| Название | Номер по каталогу | Поддерживаемая модель | Описание |
|---|---|---|---|
| fi-760PRB | PA03740-D101 | fi-8600 | fi-760PRB является дополнительным устройством, позволяющим печатать текст (например, буквы и цифры) на задней части документа после сканирования.<br>Вы можете упорядочить документы путем печати имени, даты и серийного номера на оборотной стороне сканированного документа.<br>Для получения дополнительной информации смотрите fi-760PRB руководство по эксплуатации впечатывающего устройства. |
| fi-575BK | PA03338-D960 | fi-8700/fi-8700S | Черная прижимная подкладка для документов, которая делает фон черным при сканировании на планшете.<br>Это прижимная подкладка для документов, которая используется как замена стандартной белой прижимной подкладке для документов.<br>Используйте этот лоток для следующих типов сканирования:<br>● Для обрезки изображения до того же размера, что и документ (белый)<br>● Для одновременного сканирования нескольких документов (белых) и обрезки каждого документа в виде отдельного изображения |

| Название | Номер по каталогу | Поддерживаемая модель | Описание |
|---|---|---|---|
| Несущие Листы 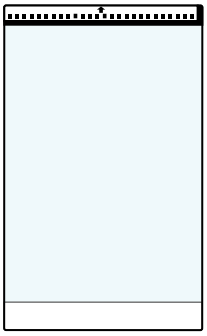 | PA03360-0013 | Все модели | Несущие листы: Это листы, которые используются для подачи документов, не повреждая их.<br>Несущий лист позволяет сканировать документы формата больше A4/Letter (например, A3 или B4) и такие документы, как вырезки, не повреждая их.<br>Несущий лист следует заменять примерно через каждые 500 сканирований.<br>Однако его следует заменить при повреждении или наличии загрязнений. |

Для получения дополнительной информации о покупке материалов для сканера и других сведений обратитесь к дистрибьютору/дилеру, где приобретался продукт.

## Проверка сетевого подключения для сканера

Проверьте статус сетевого подключения, если сканер подключен через проводную локальную сеть LAN.
Запустите командную строку на компьютере, затем проверьте статус подключения компьютер и сканера с помощью команд PING.

1. Откройте командную строку на компьютере.
2. При использовании команды PING введите IP-адрес или имя хоста сканера.

   **ВНИМАНИЕ**

   При вводе имени хоста необходимо предварительно выполнить следующие настройки:

   - Настройка параметров DNS-сервера
   - Регистрация имени сканера (имени хоста) на DNS-сервере

   ➡ Проводная локальная сеть LAN (страница 348)

3. Нажмите кнопку [Enter].
   Отобразится результат тестирования подключения.
   При наличии подключения компьютера к сканеру на экране появится уведомление, аналогичное приведенному ниже:

   ```
   Ответ от xxx.xxx.xxx.xxx: байты=32 время=59 мс TTL=246
   ```

   Если подключение компьютера к сканеру не удается, проверьте, правильно ли указаны IP-адрес или имя хоста.
   Если вы не можете установить подключение, смотрите Не удается подключить сканер и компьютер по проводной локальной сети LAN (страница 235) и примите соответствующие меры.

## Удаление программного обеспечения

**1 Включите компьютер и войдите в Windows, как пользователь с привилегиями администратора.**

**2 Закройте все задействованные программные обеспечения.**

**3 Отобразите [Панель управления] в Windows.**

**4 Выберите [Удаление программы].**

Отобразится окно [Программы и компоненты] со списком текущего установленного программного обеспечения.

**5 Выберите программное обеспечение для удаления.**

- При удалении драйвера PaperStream IP
  Выберите одно из следующего:
  - PaperStream IP (TWAIN)
  - PaperStream IP (TWAIN x64)
  - PaperStream IP (ISIS) fi-8000 Series
- При деинсталляции Network Setup Tool
  Выберите [Network Setup Tool].
- При удалении Software Operation Panel/Error Recovery Guide
  Выберите [Software Operation Panel].
- При удалении Error Recovery Guide (руководство)
  Нажмите [Error Recovery Guide for fi-8600/fi-8700/fi-8700S].
- При деинсталляции PaperStream ClickScan
  Выберите [PaperStream ClickScan].
- При деинсталляции PaperStream Capture
  Выберите [PaperStream Capture].
- При удалении руководств
  Нажмите [fi Series manuals for fi-8600/fi-8700/fi-8700S].
- При деинсталляции fi Series Online Update
  Нажмите [fi Series Online Update].

**6 Нажмите кнопку [Удалить]/[Удалить/Изменить].**

**7 Если отобразится подтверждающее сообщение, нажмите кнопку [OK]/[Да].**

Программное обеспечение удалится.

# Примечания при использовании IPv6

- **Настройки сканера, которые не поддерживают IPv6**

  Следующие настройки не поддерживают IPv6:

  - DNS-сервер
  - Флажок [Включить динамический DNS]

## Примечания при экспорте настроек сканера

Настройки сканера можно применить к сканерам той же модели через [Импорт информации о настройке сканера] в Настройки сети fi Series.

➡ Импорт информации о настройке сканера (страница 353)

В данном разделе описывается порядок экспорта настроек сканера в качестве шаблона со сканера, чтобы применить настройки к другим сканерам.
Далее описываются элементы настроек сканера и процедура экспорта.

- **Элементы настроек сканера**

  В настройки сканера включено следующее:

  - Настройки сканера, заданные в Настройки сети fi Series

    ➡ Настройки сети (Настройки сети fi Series) (страница 341)

    Обратите внимание, что следующие настройки невозможно экспортировать:

    - [Имя сканера] в разделе [Сеть]
    - IP-адрес (IPv4) и IP-адрес (IPv6) в [Проводная локальная сеть LAN] в [Сеть]

  - Резервное копирование Software Operation Panel

- **Процедура экспорта**

  1. **Конфигурируйте настройки сканера в Настройки сети fi Series и Software Operation Panel.**

     ➡ Настройки сети (Настройки сети fi Series) (страница 341)

     ➡ Настройки сканера (Software Operation Panel) (страница 273)

  2. **В Настройки сети fi Series выберите [Обслуживание] → [Экспорт информации о настройке сканера], а затем экспортируйте настройки сканера.**

     ➡ Экспорт информации о настройке сканера (страница 352)

# Как начать Network Setup Tool

## Запуск инструмента выбора сканера

Чтобы использовать сканер, подключенный к сети, с компьютера, нужно выбрать сканер в инструменте выбора сканера.
Для получения дополнительной информации об инструменте выбора сканера смотрите справку Network Setup Tool.

- Для Windows 10/Windows Server 2016/Windows Server 2019/Windows Server 2022
  Щелкните меню [Пуск] → [Network Setup Tool] → [Инструмент выбора сканера].
- Для Windows 11/Windows Server 2025
  Щелкните [Пуск] menu → [Все приложения] → [Network Setup Tool] → [Инструмент выбора сканера].

## Запуск инструмента настройки IP-адреса

- Для Windows 10/Windows Server 2016/Windows Server 2019/Windows Server 2022
  Щелкните [Пуск] menu → [Network Setup Tool] → [Инструмент настройки IP-адреса].
- Для Windows 11/Windows Server 2025
  Нажмите [Пуск] menu → [Все приложения] → [Network Setup Tool] → [Инструмент настройки IP-адреса].

## Как начать Button Event Manager

**1 Выполните одну из следующих операций:**

- Для Windows 10/Windows Server 2016/Windows Server 2019/Windows Server 2022
  Щелкните меню [Пуск] → [Network Setup Tool] → [Button Event Manager].
- Для Windows 11/Windows Server 2025
  Щелкните меню [Пуск] → [Все приложения] → [Network Setup Tool] → [Button Event Manager].

При запуске Button Event Manager в области уведомлений панели задач отобразится .

**2 Чтобы открыть справку по настройкам кнопок, щёлкните правой кнопкой мыши , а затем выберите пункт [Справка] в появившемся меню.**

# Примечания по переупаковке [fi-8700/fi-8700S]

## Закрепление несущего блока внутри планшета

Закрепите несущий блок внутри планшета так, чтобы планшет не был поврежден во время транспортировки.
Для закрепления блока каретки внутри планшета выполните следующую процедуру.

**1 Включите сканер.**

➡ Как включить питание (страница 46)

Каретка остановится примерно через 10 секунд.

**2 Выключите сканер.**

➡ Как выключить питание (страница 48)

**3 Извлеките лоток бумаги АПД (податчик), укладчик и кабели.**

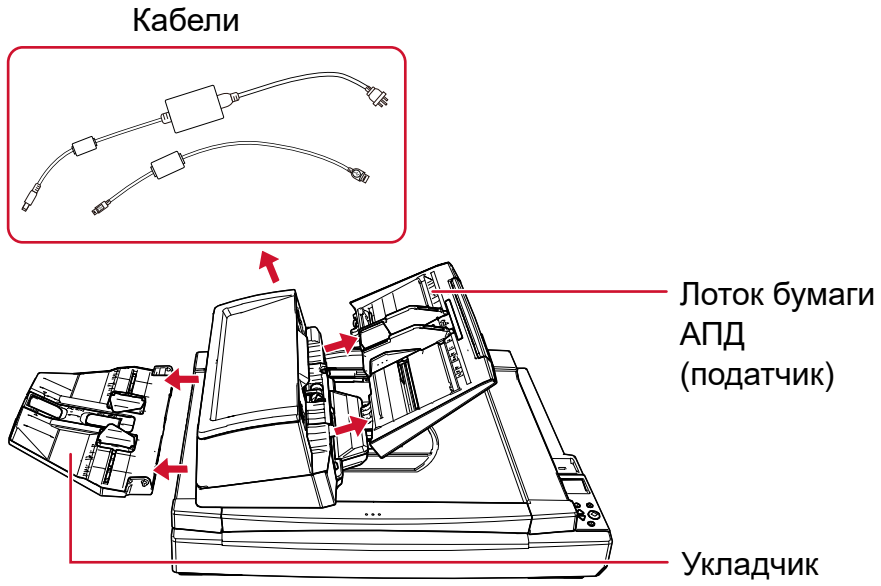


- Извлечение лотка бумаги АПД (податчик)

  **a** Извлеките все документы из лотка бумаги АПД (податчик).

  **b** Извлеките лоток бумаги АПД (податчик).

Удерживайте оба конца лотка бумаги АПД (податчик) и откройте его по направлению стрелки.

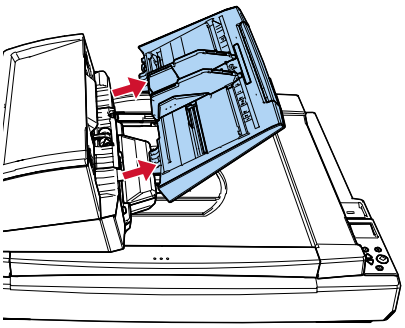

- Извлечение укладчика

**a** Убедитесь, что укладчик перемещен в нижнее положение.

➔ Установка укладчика (страница 60)

**b** Извлеките укладчик из сканера.

Удерживая центр (1) укладчика, слегка согните его, чтобы извлечь правую сторону (2) укладчика из слота по направлению стрелки.

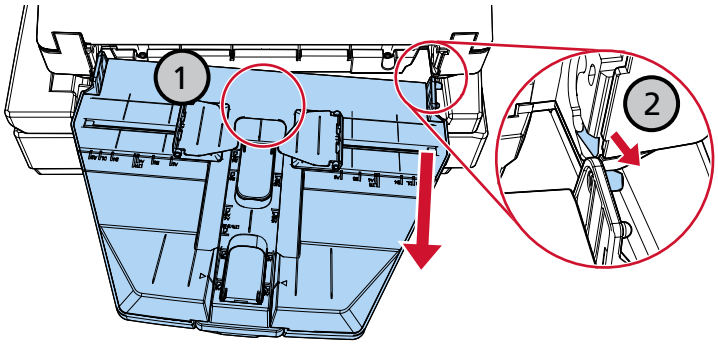

**4** **С помощью монеты или аналогичного инструмента поверните транспортировочный фиксатор до тех пор, пока паз не окажется в горизонтальном положении, чтобы зафиксировать несущий блок внутри планшета.**

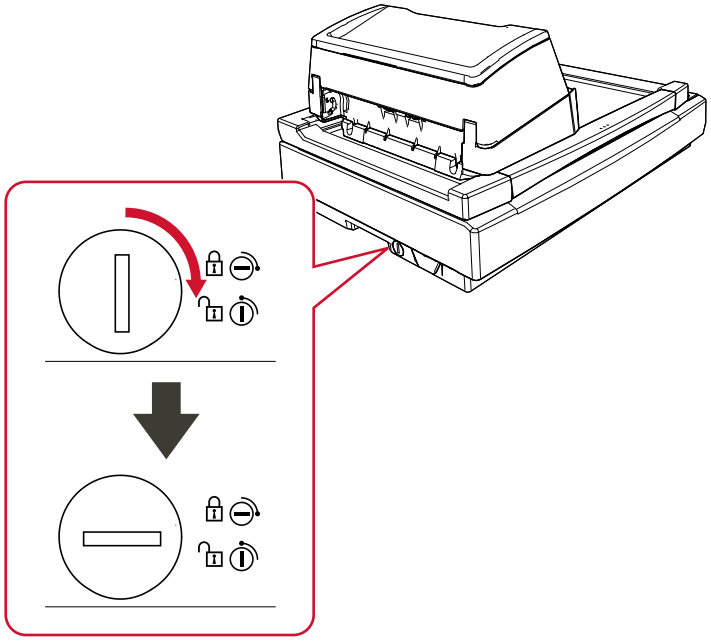

# Фиксация АПД

Зафиксируйте АПД на месте с помощью винтов блокировки АПД, чтобы АПД не повредился во время транспортировки.
Процедура фиксации АПД на месте является следующей:

1 **Выключите сканер.**

➡ Как выключить питание (страница 48)

2 **Извлеките лоток бумаги АПД (податчик), укладчик и кабели.**

➡ Шаг 3 в Закрепление несущего блока внутри планшета (страница 372)

3 **Переместите АПД влево.**

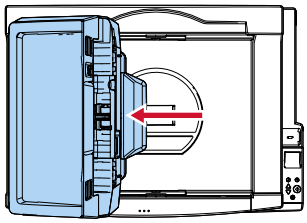

4 **Откройте крышку документов.**

➡ Как открыть крышку документов (страница 53)

5 **Удалите два винта блокировки АПД из отверстий для хранения винтов и прикрепите их к точкам для крепления АПД.**

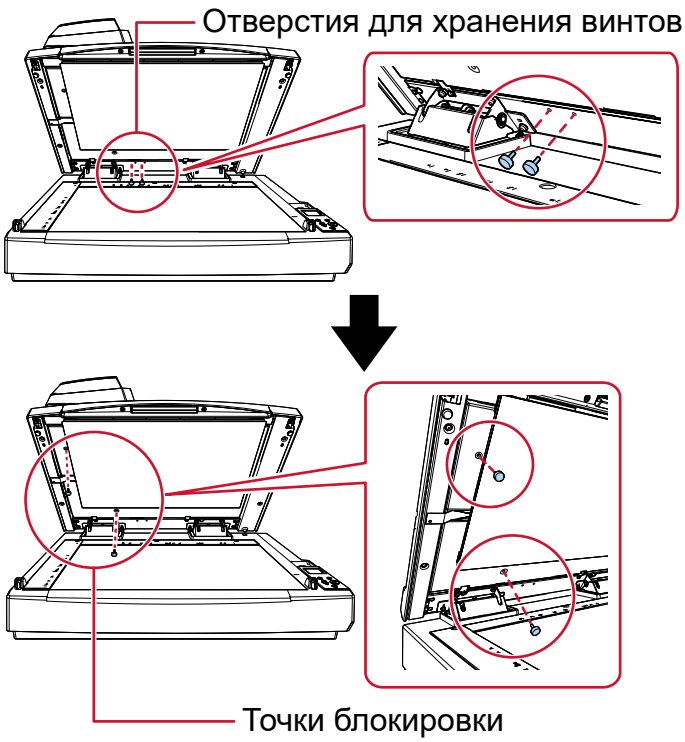

**СОВЕТ**

- Извлеките прижимную подкладку для документов, если винты блокировки АПД сложно извлечь.
- Если прижимная подкладка для документов извлечена, установите прижимную подкладку для документов по следующей процедуре:

  **1** Разместите прижимную подкладку для документов вверху слева на планшете для документов.
  Убедитесь, что выемка на прижимной подкладке для документов расположена правильно.




  **2** Медленно закройте крышку документов.
  При закрытии крышки документов прижимная подкладка для документов прикрепляется к крышке документов.

**6 Медленно закройте крышку документов.**

➡ Как закрыть крышку документов (страница 54)

# Установка лотка бумаги АПД (податчик) и укладчика

Процедура установки лотка бумаги АПД (податчик) и укладчика после открытия упаковки сканера является следующей:
Для получения подробной информации о том, как подключить сканер к компьютеру, смотрите Руководство по началу работы.

**1 Установите лоток бумаги АПД (податчик) и укладчик.**

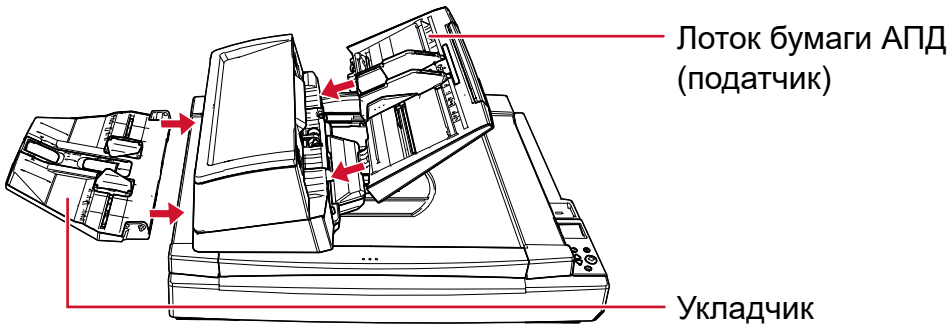


- Установка лотка бумаги АПД (податчик)
  Вставьте лоток бумаги АПД (податчик) в направлении стрелки и закрепите его так, чтобы выступы на лотке бумаги АПД (податчике) вошли в отверстия на АПД.
  Установите лоток бумаги АПД (податчик) с боковыми направляющими вверх.

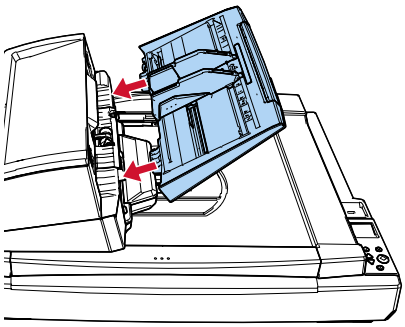

**ВНИМАНИЕ**

Не оставляйте место между лотком бумаги АПД (податчик) и АПД.

- Установка укладчика

Вставьте выступ на правой стороне укладчика в слот (1) и прижмите левую сторону укладчика вдоль слота (2) по направлению стрелки.

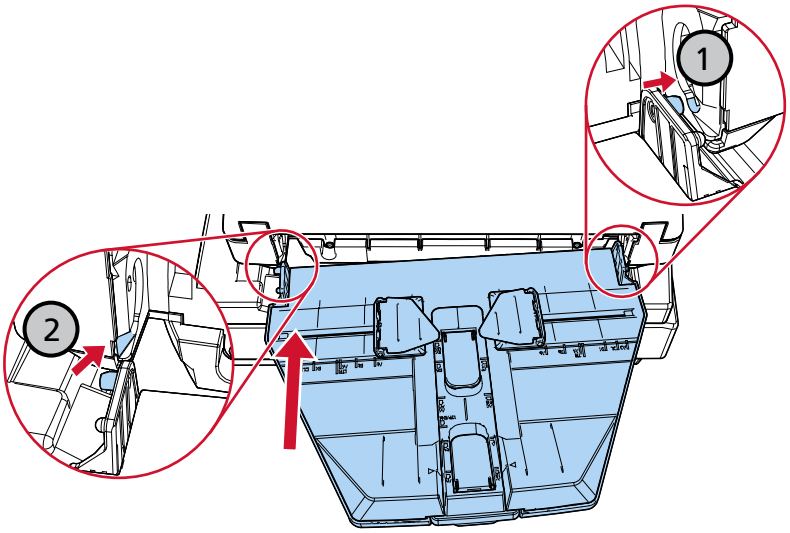

# Контакт для справок

- **Контакт для справок**

  Смотрите список контактов на следующей веб-странице:
  https://www.pfu.ricoh.com/global/scanners/contacts/

  - Сканеры изображения fi Series
    По другим вопросам относительно сканера, смотрите следующую веб-страницу:
    https://www.pfu.ricoh.com/global/scanners/fi/support/
    Если проблема не может быть решена, после просмотра выше указанной веб-страницы, смотрите контактную информацию дистрибьютора/дилера, где приобретался продукт:
    https://www.pfu.ricoh.com/global/scanners/inquiry.html

- **Контакты для приобретения расходных или чистящих материалов**

  https://www.pfu.ricoh.com/global/scanners/contacts/