P3PC-7752-01PTZ2

RICOH

fi-8600/fi-8700/fi-8700S

Manual de instruções

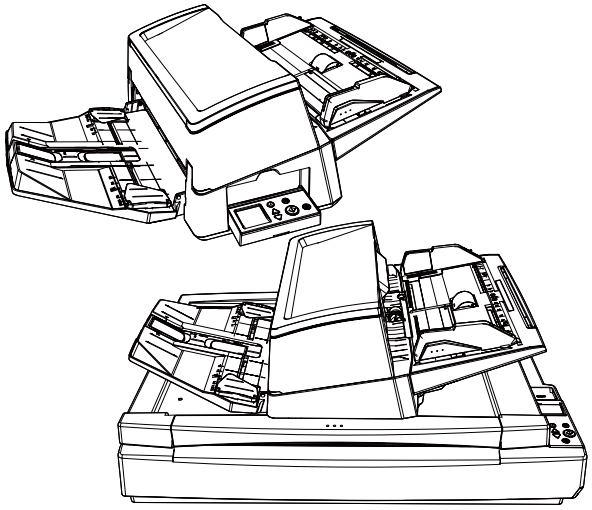

Sumário

Introdução 10

Sobre este produto **10**

Manuais **11**

Marcas registradas **14**

Fabricante **14**

Data de publicação/Emissor **14**

Informações de segurança **14**

Avisos utilizados neste manual **15**

Abreviações utilizadas neste manual **16**

Instruções sobre os comandos **17**

Exemplos de tela deste manual **17**

Termos de uso **17**

Devolução, descarte ou transferência de propriedade do scanner **17**

Visão geral do scanner 19

O que você pode fazer com o scanner **19**

Métodos de conexão do scanner **21**

Partes e funções **23**

Início da configuração do scanner 32

Visão geral dos aplicativos fornecidos **32**

Requisitos do sistema **35**

Como instalar o software (em um ambiente online) **36**

Como instalar o software (em um ambiente off-line) **39**

Como Operar o Scanner 45

Ligando/desligando a energia **45**

Como ligar a energia 46

Como desligar a energia 48

Entrando e retomando do Modo econômico **49**

Abrindo/Fechando o AAD **51**

Como abrir o AAD 51

Como fechar o AAD 52

Abrindo/Fechando a tampa da mesa [fi-8700/fi-8700S] **53**
Como abrir a tampa da mesa 53
Como fechar a tampa da mesa 54
Ajustando a posição do AAD (Alimentador Automático de Documentos) [fi-8700/fi-8700S] **55**
Configurando a bandeja de entrada do AAD (alimentador) **59**
Configurando a bandeja de saída **60**

Como realizar um digitalização básica 63

Iniciando uma digitalização a partir de um aplicativo de digitalização de imagem **64**
Pressionando um botão no scanner para iniciar um aplicativo de digitalização de imagens e executar uma digitalização **66**
Definindo as configurações do botão nas propriedades do scanner no Windows (para conexão USB) 71
Ativando a configuração de botão desejada **74**

Como carregar documentos 75

Carregando documentos na bandeja de entrada do AAD (alimentador) **75**
Preparando documentos para carregar na bandeja de entrada do AAD (alimentador) 75
Como carregar documentos na bandeja de entrada do AAD (alimentador) 77
Como carregar documentos no centro da bandeja de entrada do AAD (alimentador) 77
Como carregar documentos alinhados a qualquer um dos lados da bandeja de entrada do AAD (alimentador automático de documentos) 79
Colocando um documento na flatbed [fi-8700/fi-8700S] **85**
Documentos para digitalização **86**
Tamanho do papel 86
Tipo de documento 86
Gramatura (espessura) 87
Documentos que talvez não sejam digitalizados com sucesso 87
Documentos que não devem ser digitalizados 87
Notas sobre Documentos e Cartões Plásticos 89
Capacidade de carga 92
Áreas que não podem ser perfuradas 93
Carregando documentos com abas de índice ou documentos não retangulares 94
Condições requeridas para detectar com precisão documentos sobrepostos (Alimentação múltipla) 95
Condições para digitalização de lotes de documentos variados 97
Condições para detector automático de tamanho da página 101
Condições para usar a folha de transporte 102

Como usar o painel de operações 105

Visão geral do painel do operador 105
Nomes e funções do Painel de operações 105
Indicações no LCD 107
Nomes e funções do indicador 110
Como usar o Menu de configurações 113
Verificando o conteúdo das instruções 117
Verificando as informações 119
Verificando as informações do scanner 121
Configurações operacionais do scanner 123
Verificando e limpando os contadores das peças 125
Contando documentos 127
Itens configuráveis no menu de configurações 129
Como usar a Seleção da função 139
Item configurável na Seleção da função 141

Diversas formas de digitalizar documentos 142

Digitalizando documentos com larguras diferentes 142
Digitalizando documentos dobrados ao meio 145
Digitalizando documentos como envelopes ou papel de transferência de várias camadas 149
Digitalizando documentos que podem ficar danificados muito facilmente sem prejudicá-los 151
Digitalizando fotografias com recortes sem danificá-las 153
Digitalizando documentos longos 155
Alimentando documentos manualmente 157
Classificando as imagens digitalizadas no modo de digitalização simplex na mesma ordem com que as imagens digitalizadas no modo de digitalização duplex estão organizadas [fi-8700S] 160
Digitalizando livros com o flatbed [fi-8700/fi-8700S] 162
Digitalização de documentos no flatbed com a tampa da mesa aberta [fi-8700/fi-8700S] 163
Digitalização de vários documentos de uma vez no flatbed e recorte de cada documento como uma imagem separada [fi-8700/fi-8700S] 165
Digitalização automática de documentos em intervalos regulares com o flatbed [fi-8700/fi-8700S] 167
Configuração não detecta determinados padrões de sobreposição 168
Procedimentos da operação 170
Desativando a função de proteção do papel 174
Procedimentos da operação 174

Cuidados diários 176

Materiais de limpeza **176**

Locais e ciclo de limpeza **178**

Limpando o exterior do scanner **180**

Limpando o interior do scanner (AAD) com Papel de limpeza **182**

Limpando o interior do scanner (AAD) com um pano **184**

Limpando o interior do scanner (Flatbed) [fi-8700/fi-8700S] **191**

Limpando a Folha de transporte **193**

Substituindo as peças de consumo 194

Peças de consumo e ciclos de troca **194**

Substituindo o rolete de contenção **196**

Substituindo o módulo de alimentação **200**

Soluções de problemas 208

Quando ocorre uma obstrução de papel **208**

Erros **210**

Erro do impressor (quando o impressor está instalado) [fi-8600] 216

Mau funcionamento da memória/mau funcionamento do LSI 216

Erro no carregador do FlatBed [fi-8700/fi-8700S] 217

Erro óptico (FlatBed) [fi-8700/fi-8700S] 217

Erro óptico (AAD) 218

Erro do Painel de operações 218

Erro do EEPROM 219

Erro de leitura / gravação na memória da imagem 219

Mau funcionamento do Suporte do módulo de alimentação 220

Falha no mecanismo de alteração do fundo 220

Erro no sistema do motor 221

Erro no sistema do impressor (quando o impressor está instalado) [fi-8600] 221

Erro no circuito da lâmpada 222

Prevencao de danos ao documento 222

Obstrução de papel/erro de alimentação 223

Obstrução de papel (quando o impressor está instalado) [fi-8600] 224

Alimentação múltipla 224

Modo de alimentação alternado 225

Sensor(es) Sujo(s) 225

Mal funcionamento do sensor 226

Erro na LAN com fio 226
Erro da configuração da rede 227
Erro da trava de transporte [fi-8700/fi-8700S] 227
AAD aberto 228
Tampa do impressor aberta (quando o impressor está instalado) [fi-8600] 228
O Cartucho de impressão não está instalado (quando o impressor está instalado) [fi-8600] 229
Erro da área de impressão (quando o impressor está instalado) [fi-8600] 229
Em uso por outros 229
Sem papel 230
Suspender 230
Interromper 230

Soluções de problemas 231

O scanner não liga. 233
O LCD e o botão [Power] desligam-se, um ou ambos 234
Não pode conectar o scanner e um computador através do cabo USB 235
Não pode conectar o scanner e o computador através de uma LAN com fio 236
A digitalização não inicia 240
A digitalização é muito demorada 243
Já existe um erro (código de erro "U0:10", "U4:40" ou "U5:4A") exibido no LCD depois de ligar o aparelho 245
Os documentos sobrepostos são alimentados Frequentemente no scanner 246
A situação em que o documento não é alimentado para o AAD ocorre com frequência 249
Erros de prevenção de danos ao papel ocorrem com frequência 251
Obstruções de papel / erros de alimentação ocorrem com frequência 253
A imagem digitalizada da figura ou foto está irregular/aparece ruído de imagem 255
A qualidade do texto ou das linhas digitalizadas não é satisfatória 256
As imagens estão distorcidas ou não estão limpas 258
Aparecem linhas verticais nas imagens 260
Imagens digitalizadas ficam alongadas 262
Uma sombra é exibida na margem superior ou inferior da imagem 263
Linhas pretas aparecem no documento 264
A Folha de transporte não é alimentada corretamente/Ocorrem obstruções de papel 265
Parte da imagem parece estar faltando no caso onde a folha de transporte é usada 267
Senha do administrador esquecida 268
Ocorre um erro quando digita a senha padrão do administrador 268

Antes de contatar a assistência técnica autorizada do scanner 269

Ações a tomar antes de contatar a assistência técnica autorizada do scanner 269
Antes de contatar a assistência técnica autorizada do scanner 269

Verificação das etiquetas do produto 271

Configurações do scanner (Software Operation Panel) 273

Iniciando o Software Operation Panel 273

Configurar o Software Operation Panel para [Modo de exibição] 275

Configurando o [Modo de exibição] 276

Saindo do [Modo de exibição] 278

Configurando uma senha 280

Alterando a senha 281

Anulando a senha 282

Reconfigurando a senha 283

Itens de configuração 284

Configurações do aparelho 284

Configurações do aparelho 2 287

Configurações relacionadas aos contadores de folhas 291

Verificando os contadores de folhas 291

Limpando os contadores de folhas 294

Mensagens de limpeza ou troca das peças de consumo 295

Ciclo de limpeza do scanner [Ciclo de limpeza] 296

Especificando o ciclo para substituir consumíveis [Contador das peças de consumo] 297

Configurações relacionadas à digitalização 298

Ajustando a posição para iniciar a digitalização [Configurações de Offset/Ajuste vertical] 298

Removendo sombras/listras que aparecem ao redor das bordas das imagens [Preenchedor de bordas (AAD)/Preenchedor de bordas (FlatBed) [fi-8700/fi-8700S]] 300

Configurando as configurações da digitalização para filtrar as cores especificadas quando da digitalização do [Filtro de cores] 303

Diminuindo o intervalo entre digitalizações [Pré-alimentação] 304

Especificando o número de tentativas da alimentação de papel [Tentativas de realimentação] 305

Definindo o tempo no qual a alimentação do documento é iniciada [Velocidade de alimentação] 306

Configurações para tamanhos de imagem [Arredondamento automático de tamanho do papel] 307

Configurações para a função de proteção do papel [Proteção do papel] 308

Especificando o nível da sensibilidade para proteção do papel [Sensibilidade da proteção do papel] 310

Configurações para digitalizar documentos com abas de índice ou documentos não retangulares [Detector automático de tamanho da página (Fim da página)] 312

Ajustando a pressão de alimentação do papel [Pressão do Módulo de alimentação] 313

Evitando falta de partes em uma imagem quando os documentos são alimentados inclinados [Controle de Overscan] 314

Digitalizando em alta altitude [Modo alta altitude] 316

Especificando a qualidade da imagem para digitalização [Modo qualidade da imagem] 317

Configurações para a função de prevenção de danos ao papel [Modo de alimentação a baixa velocidade] 318

Especificação da velocidade de ejeção do papel (Controle do empilhamento) 319

Configurações relacionadas à detecção de documentos sobrepostos (Alimentação múltipla) 320

Especifique um método para detectar documentos sobrepostos [Alimentação múltipla] 320
Especificando a área para detectar documentos sobrepostos [Especificando a área de Detecção de alimentação múltipla] 323
Configurando para ignorar determinados padrões de sobreposição [Alimentação múltipla inteligente] 329

Configurações relacionadas ao tempo de espera 332
Tempo de espera para o scanner entrar no modo econômico [Modo econômico] 332
Tempo de espera na Alimentação manual [Alimentação manual] 334

Configurações relacionadas à conexão entre o scanner e o computador 335
Especificar a operação USB [USB] 335
Configurações para usar o scanner somente por meio da conexão USB [Função de rede] 336

Configurações relacionadas a ligar/desligar energia e ao consumo de energia do scanner 337
Método para Ligar/Desligar o scanner [Controle da chave de energia] 337

Configurações relacionadas à manutenção do scanner 339
Detectando linhas verticais [Detecção de linhas verticais] 339
Especificando o nível da sensibilidade para a detecção de linhas verticais [Sensibilidade de linhas verticais] 340
Definindo os ciclos de manutenção/inspeção para o scanner [Ciclo de manutenção e inspeção] 341

Configurações da rede (Configurações da rede do fi Series) 342

Iniciando as Configurações da rede do fi Series 342

Itens de configuração 345

Informações do scanner 347
Informações do scanner 347

Rede 348
Nome do scanner 348
LAN com fio 349

Segurança 351
Codificação de rede 351

Manutenção 352
Senha do Administrador 352
Exportar as informações de configuração do scanner 353
Importar as informações de configuração do scanner 354
Restaurar padrões de fábrica 355
Licença 356

Anexo 357

Especificações básicas 357

Especificações da instalação **360**

Dimensões externas **362**

Opções do scanner **364**

Como verificar a conexão de rede do scanner **366**

Desinstalando o software **367**

Observações ao usar IPv6 ..... **368**

Observações ao exportar as configurações do scanner **369**

Como iniciar Network Setup Tool **370**

Iniciando a Ferramenta de seleção do scanner 370

Iniciando a Ferramenta de configuração do endereço IP 371

Como iniciar Button Event Manager 372

Observações sobre o reembalamento [fi-8700/fi-8700S] **373**

Fixação da unidade transportadora dentro do flatbed 373

Fixando o AAD (Alimentador Automático de Documentos) 376

Instalando a bandeja de entrada do AAD (alimentador) e a bandeja de saída 378

Contato para perguntas **380**

Introdução

Obrigado por adquirir este produto.

Sobre este produto

"Este produto" se refere aos três modelos seguintes: fi-8600/fi-8700/fi-8700S
Todos os modelos estão equipados com um Alimentador automático de documentos (AAD) que permite a alimentação automática de documentos e podem ser conectados através de um cabo USB ou LAN com fio.
Além disso, alguns modelos vêm equipados com um flatbed.
Consulte a lista abaixo para saber as diferenças entre cada modelo do scanner.

Modelo	Tipo de scanner		Interface		Velocidade da digitalização (*2)
	AAD	Flatbed (*1)	USB	LAN com fio	
fi-8600	○	—	○	○	● AAD Simplex 100 ppm, Duplex 200 ipm ● Flatbed Nenhum
fi-8700	○	○	○	○	● AAD Simplex 100 ppm, Duplex 200 ipm ● Flatbed 0,9 seg./folha
fi-8700S	○ (*3)	○	○	○	● AAD Simplex 75 ppm ● Flatbed 0,9 seg./folha

○: Equipado

—: Não equipado

***1:** O Flatbed permite que você digitalize papel fino e documentos grosso, como um livro.

***2:** Para o ADF, isso se aplica quando documentos A4 na orientação paisagem são digitalizados em 200/300 dpi usando compressão JPEG.
Para o flatbed, isso se aplica quando documentos A4 na orientação retrato são digitalizados a 200/300 dpi usando compressão JPEG.

***3:** Apenas a digitalização simplex é suportada.

Manuais

Os seguintes manuais estão inclusos neste produto.
Consulte-os sempre que necessário.

Manual	Descrição
Precauções de segurança (papel, PDF) (*1)	Este manual contém informações importantes sobre o uso seguro e correto do produto. Certifique-se de lê-lo antes de usar este scanner.
Instruções básicas (papel)	Explica os itens incluídos na embalagem do scanner, como remover os materiais usados para proteção e como preparar o scanner antes de usá-lo.
Guia do Operador (este manual) (HTML) (*1)	Fornece informações detalhadas sobre a configuração do scanner, a operação e manutenção diária do scanner, a substituição de peças e a solução de problemas.
Guia do Operador do impressor fi-760PRB (PDF) (*1)	Fornece informações detalhadas sobre a operação básica, a manutenção diária, a substituição de consumíveis e a solução de problemas do Imprinter fi-760PRB, disponível como opção para este produto.
Guia do Usuário do PaperStream Capture (HTML)	Fornece uma visão geral do PaperStream Capture, bem como informações detalhadas sobre instalação, configuração, procedimentos de digitalização de documentos, configurações úteis e itens da interface.
Ajuda do PaperStream IP	Explica como usar e configurar as definições para o driver do PaperStream IP.
Ajuda do Network Setup Tool	Explica como usar várias ferramentas para conexão do scanner em uma rede.
Ajuda do PaperStream ClickScan	Explica como usar e configurar as definições do PaperStream ClickScan.
Ajuda do fi Series Online Update	Explica como usar e configurar as definições do fi Series Online Update.

***1:**Você pode consultar os manuais depois de instalá-los durante a instalação do software.
Para o procedimento de instalação do aplicativo, consulte o seguinte:

- Como instalar o software (em um ambiente online) (página 36)
- Como instalar o software (em um ambiente off-line) (página 39)

Para visualizar os manuais instalados, execute o seguinte:

- Para Windows 10/Windows Server 2016/Windows Server 2019/Windows Server 2022

Clique no menu [Iniciar] → [fi Series] → [Precauções de segurança -fi-8600 fi-8700 fi-8700S], [Manual de instruções -fi-8600 fi-8700 fi-8700S] ou [Manual de instruções do impressor -fi-8600 fi-8700 fi-8700S].

- Para Windows 11/Windows Server 2025
  Clique no menu [Iniciar] → [Todos os aplicativos] → [fi Series] → [Precauções de segurança -fi-8600 fi-8700 fi-8700S], [Manual de instruções -fi-8600 fi-8700 fi-8700S] ou [Manual de instruções do impressor -fi-8600 fi-8700 fi-8700S].

Dependendo do software que deseja usa, consulte o manual do software além dos manuais acima. Para maiores detalhes sobre o software, consulte Visão geral dos aplicativos fornecidos (página 32).

- **Manuais a consultar quando da configuração do scanner**

Ação		Consulte
Desde o desembalamento até à preparação antes do uso		Instruções básicas
Configuração do scanner	Verificação dos métodos de conexão	Guia do Operador • Métodos de conexão do scanner (página 21) • Configurações da rede (Configurações da rede do fi Series) (página 342)
	Instalação do software / Definição de um método de conexão	• Guia do Operador - Início da configuração do scanner (página 32) • Ajuda do Network Setup Tool
Estruturando servidores	Configuração de preferências para servidores DNS (ao procurar um scanner ou computador com seu nome de host)	Manual para os servidores DNS em uso
	Da instalação à operação do PaperStream Central Admin (ao usar PaperStream Central Admin)	Guia do usuário do PaperStream Central Admin
Digitalizando	Procedimento de digitalização	Guia do Operador • Iniciando uma digitalização a partir de um aplicativo de digitalização de imagem (página 64) • Pressionando um botão no scanner para iniciar um aplicativo de digitalização de

Ação		Consulte
		imagens e executar uma digitalização (página 66)
	Configurações da digitalização	• Ajuda do driver do scanner • Manual/Ajuda do aplicativo de digitalização de imagens
Configurações operacionais do scanner		Guia do Operador • Configurações do scanner (Software Operation Panel) (página 273)

Marcas registradas

ISIS é uma marca da Open Text.
Intel e Intel Core são marcas registradas da Intel Corporation ou de suas subsidiárias nos EUA e/ou em outros países.
Google e Google Chrome são marcas comerciais ou marcas registradas da Google LLC.
Além do software de autoria do desenvolvedor do produto (PFU Limited), este produto contém software de fonte aberta criado por terceiras entidades. Para obter detalhes sobre as condições das licenças para o software de fonte aberta, consulte a janela que aparece clicando em [Licença] no menu para as Configurações da rede do fi Series.
Microsoft, Internet Explorer, Windows e Windows Server são marcas comerciais do grupo de companhias Microsoft.
PaperStream é uma marca registrada da PFU Limited no Japão.
Outros nomes de companhias e produtos são marcas comerciais ou marcas registradas de seus respectivos proprietários.

Fabricante

PFU Limited
YOKOHAMA i-MARK PLACE, 4-5 Minatomirai 4-chome, Nishi-ku, Yokohama-shi, Kanagawa 220-8567 Japão.

Data de publicação/Emissor

Data de publicação: Agosto de 2026
Publicado por: PFU Limited
Modelo regulatório: P3890A/P3890C/P3890E/P3890L/P3890M/P3890N
© PFU Limited 2026

Informações de segurança

O manual "Precauções de segurança" contém importantes informações sobre o uso seguro e correto deste produto.
Certifique-se de lê-las com atenção antes de usar o scanner.

Avisos utilizados neste manual

Os seguintes avisos descritos neste manual são utilizados, para evitar que o usuário e qualquer pessoa próxima a ele sofram qualquer tipo de acidente ou danifique o equipamento.
As indicações de alerta consistem de símbolos que indicam a gravidade e declarações de advertências.
Seguem abaixo, os significados de cada símbolo:

⚠ PERIGO	Este aviso alerta que, caso o aparelho seja manuseado sem a cautela necessária, podem ocorrer acidentes graves ou fatais.

⚠ CUIDADO	Este aviso alerta que, caso o aparelho seja manuseado sem a cautela necessária, danos ao aparelho ou graves acidentes podem ser causados.

Para convenção de notações, os símbolos seguintes são usados neste manual:

ATENÇÃO

Este símbolo alerta os operadores para informações particularmente importantes. Certifique-se de que lê estas informações.

DICA

Este símbolo alerta os operadores para conselhos úteis sobre operações.

Abreviações utilizadas neste manual

As seguintes abreviações são usadas neste manual.

Nome	Indicação
Windows® 10 Home (32-bit/64-bit) Windows® 10 Pro (32-bit/64-bit) Windows® 10 Enterprise (32-bit/64-bit) Windows® 10 Education (32-bit/64-bit)	Windows 10 (*1)
Windows® 11 Home (64-bit) Windows® 11 Pro (64-bit) Windows® 11 Enterprise (64-bit) Windows® 11 Education (64-bit)	Windows 11 (*1)
Windows Server™ 2016 Standard (64-bit)	Windows Server 2016 (*1)
Windows Server™ 2019 Standard (64-bit)	Windows Server 2019 (*1)
Windows Server™ 2022 Standard (64-bit)	Windows Server 2022 (*1)
Windows Server™ 2025 Standard (64-bit)	Windows Server 2025 (*1)
Internet Explorer™	Internet Explorer
Google Chrome™	Google Chrome
PaperStream IP (TWAIN) PaperStream IP (TWAIN x64) PaperStream IP (ISIS) fi-8000 Series	Driver PaperStream IP

***1:**Onde não há distinção entre as versões diferentes do sistema operacional acima, é usado o termo geral "Windows".

Instruções sobre os comandos

Os símbolos de seta para a direita (→) são usados para separar ícones ou opções de menu que deve ser selecionados em sucessão.

Exemplo: Clique no menu [Iniciar] → [Painel de Controle].

Exemplos de tela deste manual

As telas do produto Microsoft foram reimpressas com a permissão da Microsoft Corporation.
Para aperfeiçoamento do produto, os exemplos de tela deste manual estão sujeitos a alterações sem aviso prévio.
Se as atuais telas exibidas diferirem das telas de exemplo deste manual, manuseie-as seguindo as telas visualizadas e tomando como referência o manual do aplicativo usado.
As capturas de tela usadas neste manual pertencem ao Windows 11. As janelas e as operações reais podem diferir dependendo do sistema operacional. Note também que as telas e as operações podem diferir deste manual após o software de aplicativo do scanner ser atualizado. Neste caso, consulte o manual fornecido com a atualização do software.

Termos de uso

Certifique-se de ler os seguintes termos de uso antes de usar este manual:

- Para usar todas as funções descritas neste manual, atualize o software e o firmware relacionados ao fi Series para a última versão.
- Este manual é fornecido para clientes que adquiriram ou instalaram nosso produto. Observe que não podemos garantir a resposta a perguntas feitas sobre este manual por clientes que não tenham comprado ou instalado este produto.
- Observe que o conteúdo deste manual pode ser atualizado ou o serviço pode ser interrompido, sem aviso prévio, no interesse do desenvolvimento do produto.
- A PFU Limited não assume nenhuma responsabilidade por perdas ou danos decorrentes do uso deste manual ou da indisponibilidade do mesmo.
- A PFU Limited não assume qualquer responsabilidade pelos danos acidentais ou consequentes resultantes do uso deste produto, bem como pelas reclamações feitas por terceiros.
- A cópia total ou parcial do conteúdo deste manual, assim como os programas do scanner são proibidas por lei.

Devolução, descarte ou transferência de propriedade do scanner

O scanner pode armazenar várias configurações, incluindo nomes de usuário ou endereços de e-mail.
Se você devolver, descartar ou transferir a propriedade do scanner, remova você mesmo as informações armazenadas no scanner.

Para obter detalhes sobre como remover esta informação, consulte o seguinte:

- Configurações da rede do fi Series (navegador)
  - Restaurar padrões de fábrica (página 355)

Visão geral do scanner

Esta seção fornece uma visão geral do scanner antes do uso.

O que você pode fazer com o scanner

- **Conexões do scanner**
  - Conectando o scanner a um computador usando um cabo USB ou um cabo de LAN com fio
    ➡ Métodos de conexão do scanner (página 21)
- **Métodos de digitalização**
  - Iniciar uma digitalização a partir do computador
    ➡ Iniciando uma digitalização a partir de um aplicativo de digitalização de imagem (página 64)
  - Iniciar uma digitalização usando um botão no scanner
    ➡ Pressionando um botão no scanner para iniciar um aplicativo de digitalização de imagens e executar uma digitalização (página 66)
- **Métodos de digitalização para vários documentos**
  - Digitalização de documentos difíceis de digitalizar (como documentos dobrados ao meio, envelopes ou papel de transferência com várias camadas)
    ➡ Documentos para digitalização (página 86)
    ➡ Digitalizando documentos com larguras diferentes (página 142)
    ➡ Digitalizando documentos como envelopes ou papel de transferência de várias camadas (página 149)
  - Digitalizar documentos de diferentes gramaturas, tamanhos e tipos de papel de uma só vez
    ➡ Condições para digitalização de lotes de documentos variados (página 97)
    ➡ Digitalizando documentos com larguras diferentes (página 142)
  - Digitalizar documentos de grande porte
    ➡ Digitalizando documentos que podem ficar danificados muito facilmente sem prejudicá-los (página 151)
    ➡ Digitalizando documentos longos (página 155)
  - Digitalizar documentos, fotografias ou recortes importantes, protegendo-os contra danos
    ➡ Digitalizando documentos que podem ficar danificados muito facilmente sem prejudicá-los (página 151)
    ➡ Digitalizando fotografias com recortes sem danificá-las (página 153)
    ➡ Condições para usar a folha de transporte (página 102)
  - Carregamento e digitalização manuais de uma folha por vez

➡ Alimentando documentos manualmente (página 157)

- Digitalização de um livro

  ➡ Digitalizando livros com o flatbed [fi-8700/fi-8700S] (página 162)

- Digitalização com a tampa do documento deixada aberta

  ➡ Digitalização de documentos no flatbed com a tampa da mesa aberta [fi-8700/fi-8700S] (página 163)

- Digitalização de vários documentos na mesa de digitalização e recorte de cada documento como uma imagem separada

  ➡ Digitalização de vários documentos de uma vez no flatbed e recorte de cada documento como uma imagem separada [fi-8700/fi-8700S] (página 165)

- Digitalização de um livro enquanto vira as páginas

  ➡ Digitalização automática de documentos em intervalos regulares com o flatbed [fi-8700/fi-8700S] (página 167)

- Digitalização de documentos com notas adesivas, recibos ou fotos fixadas em posições fixas, sem tratá-las como erros

  ➡ Configuração não detecta determinados padrões de sobreposição (página 168)

- **Gerenciamento centralizado de vários scanners**

  - Com PaperStream Central Admin Agent, você pode gerenciar scanners em PaperStream Central Admin
    Para mais detalhes, consulte o Guia do Usuário do PaperStream Central Admin.

Métodos de conexão do scanner

- **Conectando o scanner via cabo USB**

  Conecte o scanner ao computador usando um cabo USB.

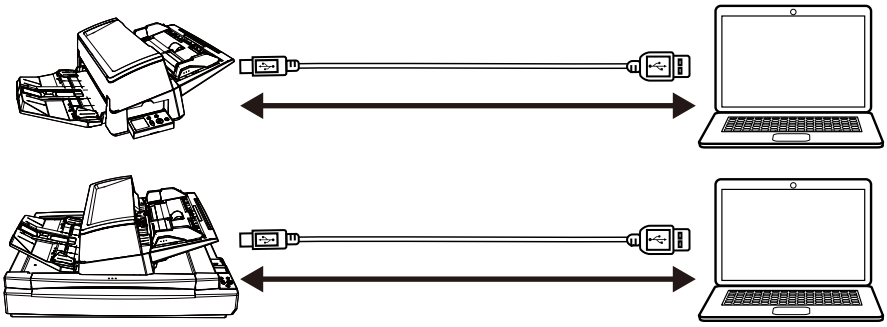

  Você pode digitalizar documentos das seguintes maneiras.

  ● Usando um computador para digitalizar

  ➡ Iniciando uma digitalização a partir de um aplicativo de digitalização de imagem (página 64)

  ● Usando os botões do scanner para digitalizar

  ➡ Pressionando um botão no scanner para iniciar um aplicativo de digitalização de imagens e executar uma digitalização (página 66)

- **Conectando o scanner via LAN com fio**

  Conecte o scanner em um dispositivo de rede (como um comutador, um hub ou um router) através de um cabo de LAN.
  Quando o scanner é conectado a um computador, ele pode ser usado em computadores na mesma rede.

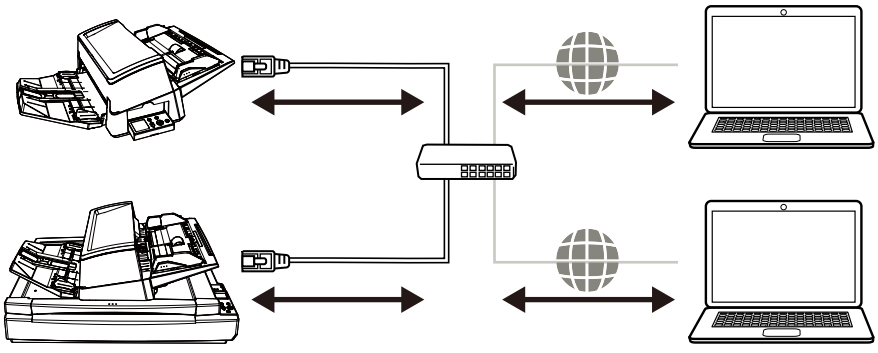

  Você pode digitalizar documentos das seguintes maneiras.

  ● Usando um computador para digitalizar

  ➡ Iniciando uma digitalização a partir de um aplicativo de digitalização de imagem (página 64)

  ● Usando os botões do scanner para digitalizar

➡ Pressionando um botão no scanner para iniciar um aplicativo de digitalização de imagens e executar uma digitalização (página 66)

Partes e funções

Esta seção descreve os nomes dos componentes do scanner.

- **Parte frontal**
  - fi-8600

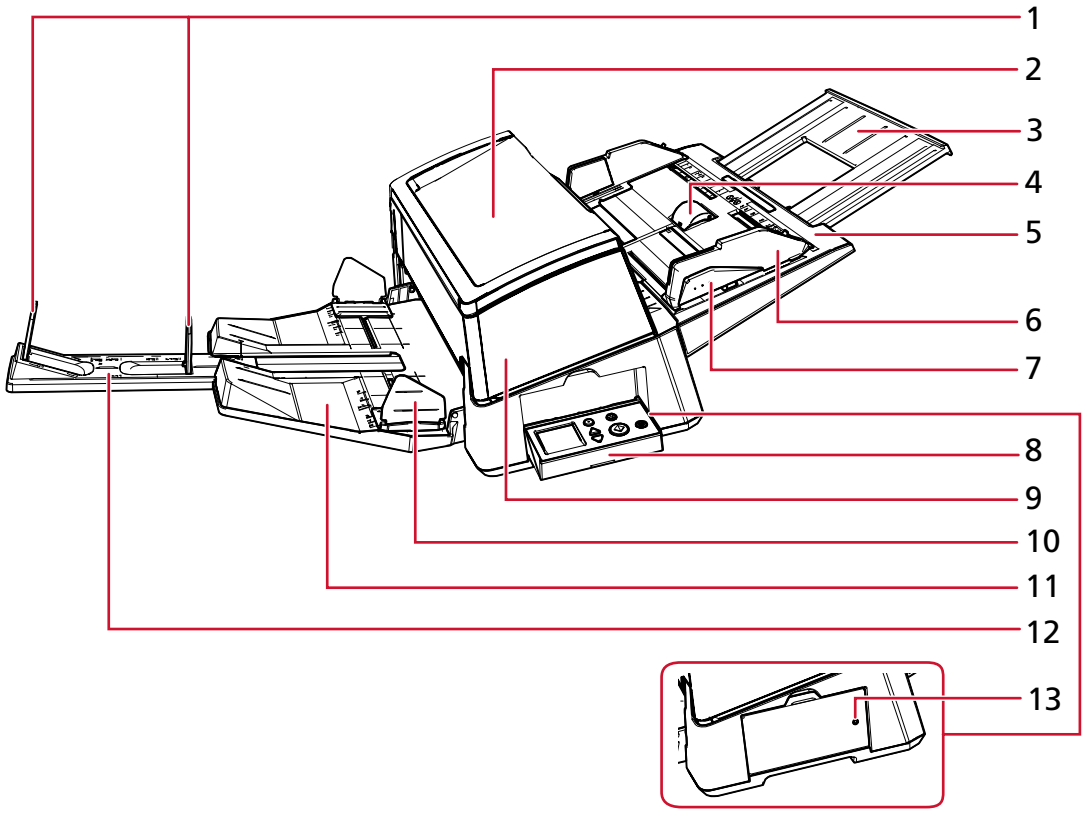

- fi-8700/fi-8700S

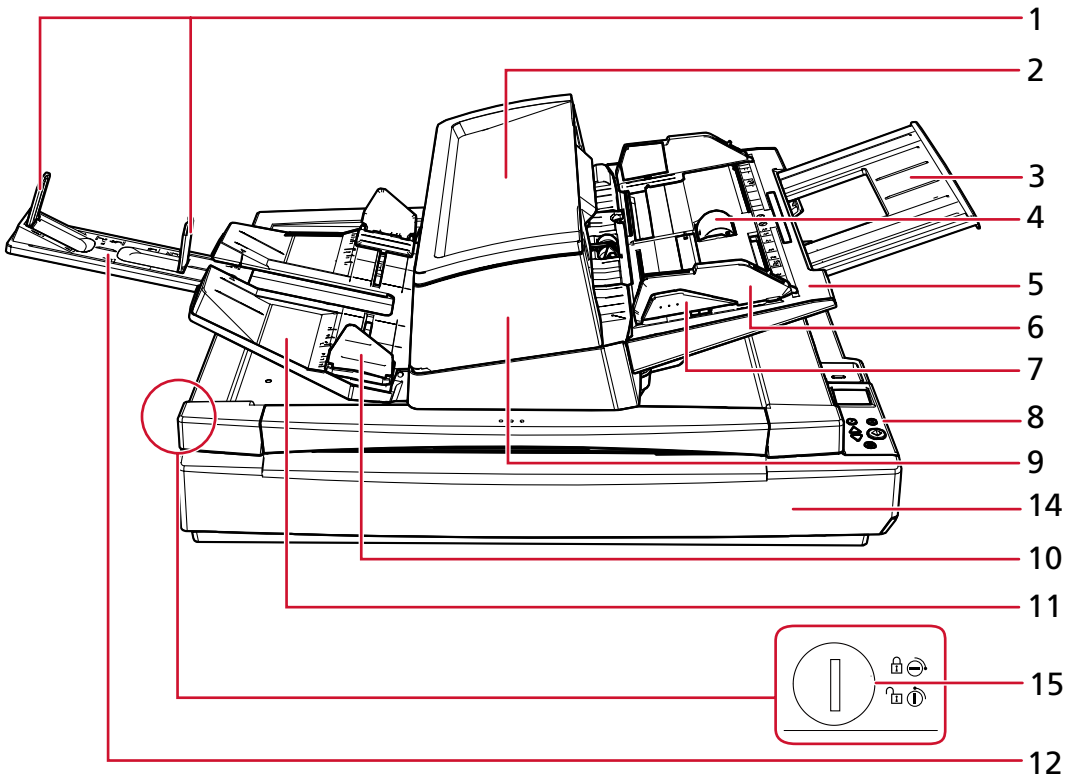

Nº	Nome	Função
1	Bloqueador	Deslize para cima para ajustar até o comprimento do documento.
2	Sub-bandeja	Permite-lhe colocar, temporariamente, os documentos a serem digitalizados.
3	Extensão da bandeja de entrada	Puxe para ajustar até o comprimento do documento.
4	Tampa do rolo da bandeja de entrada	Evita que seus dedos fiquem presos no rolo da bandeja de entrada.
5	Bandeja de entrada do AAD (alimentador)	Carrega os documentos que serão digitalizados.
6	Guia lateral	Ajusta a posição horizontal dos documentos de acordo com a largura dos documentos carregados na bandeja de entrada do AAD (alimentador). Evita que os documentos se desalinhem durante a alimentação.
7	Botão da guia lateral	Pressione sem soltar este botão para desbloquear a guia lateral para ajustar a posição.

Nº	Nome	Função
		A guia lateral é bloqueada quando o botão é liberado.
8	Painel de operações	Ele é composto por um LCD e botões. É usada para operar o scanner ou verificar o status. O scanner possui um painel de operações em cada lado, permitindo a operação de ambos os lados. O painel de operações pode ser colocado no lado do scanner quando ele não estiver sendo usado. ➡ Como usar o painel de operações (página 105)
9	AAD (Alimentador Automático de Documentos)	Recolhe e alimenta um por vez todos os documentos carregados na bandeja de entrada do AAD (alimentador). Abra esta parte para substituir peças de consumo ou limpar o interior do scanner.
10	Guia lateral da bandeja de saída	Guia os documentos ejetados na direção da largura para evitar que eles se espalhem.
11	Bandeja de saída	Empilha os documentos ejetados. É possível ajustar a altura para a posição alta ou baixa.
12	Extensão da bandeja de saída	Puxe para ajustar até o comprimento do documento.
13	Indicador de status (LED)	Permite verificar se o scanner está ligado mesmo quando o painel de operações está encaixado na lateral. Acende na cor verde quando o scanner está ligado. Desliga-se quando o scanner está desligado.
14	Flatbed	Coloque documentos na mesa de digitalização quando da digitalização de documentos finos ou grossos (como livros) que não podem ser digitalizados com o AAD (Alimentador Automático de Documentos).
15	Trava de transporte	Bloqueia ou desbloqueia a trava de transporte. Travar a trava de transporte fixa a unidade do carro dentro do flatbed, para que o flatbed não seja danificado durante o transporte. Para travar a trava de transporte, use uma moeda ou ferramenta semelhante para girar a trava de transporte até que a ranhura fique na posição horizontal.

Nº	Nome	Função
		Desbloquear a trava de transporte permite digitalizar documentos na flatbed. Para destravar a trava de transporte, use uma moeda ou ferramenta semelhante para girar a trava de transporte até que a ranhura fique na posição vertical.

- **Voltar**
  - fi-8600

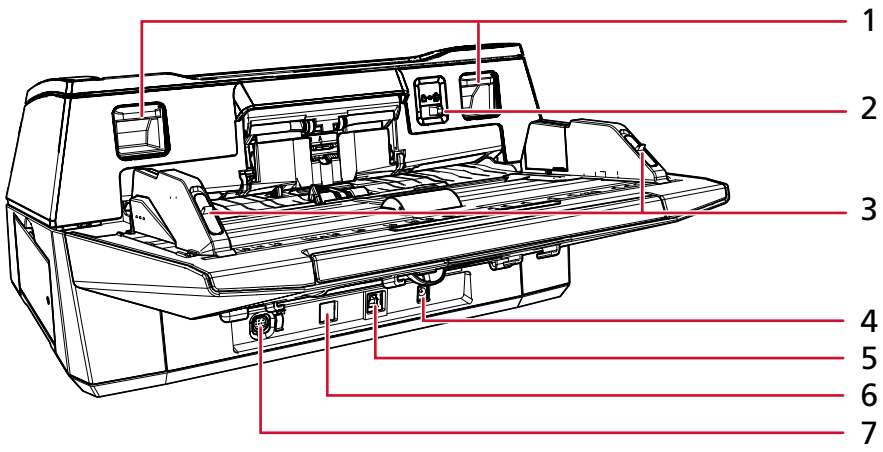

  - fi-8700/fi-8700S

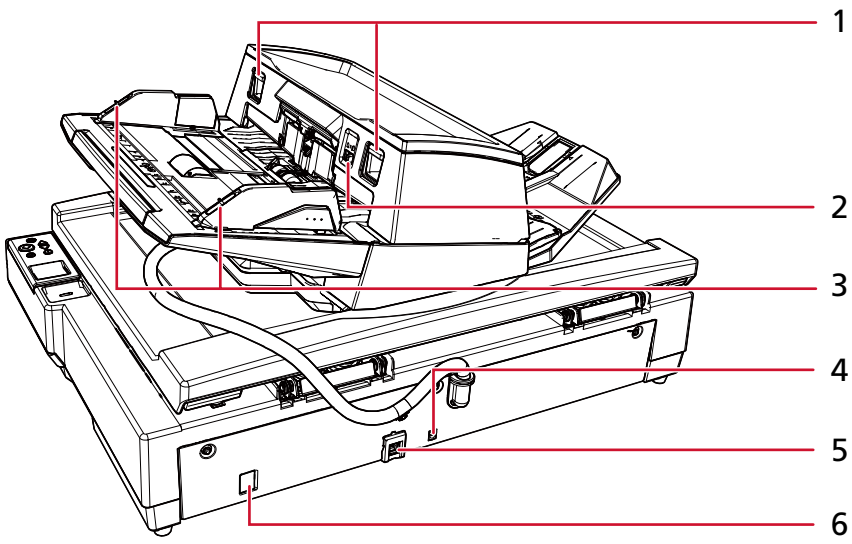

Nº	Nome	Função
1	Alavanca de abertura do AAD	Levante estas alavancas para desbloquear o AAD.

Nº	Nome	Função
2	Interruptor do modo de alimentação	Deslize o interruptor do modo de alimentação para a esquerda para alternar o modo de alimentação para o Modo simples manual.
3	Trava da guia lateral	Trava as guias laterais.
4	Porta de alimentação	Usado para conectar um cabo de alimentação. O "Cabo elétrico" refere-se ao cabo AC e ao adaptador AC conectados.
5	Conector USB	Usado para conectar o cabo USB.
6	Porta LAN	Usado para conectar um cabo de LAN.
7	Conector EXT	Usado para conectar o impressor. O impressor está disponível como um impressor opcional (vendido separadamente) que pode imprimir texto (por exemplo, letras, números) em um documento após uma digitalização. Pode ser usado para organizar os documentos imprimindo um nome, data ou número de série no documento digitalizado. ➔ Opções do scanner (página 364)

- **Parte interna (AAD)**

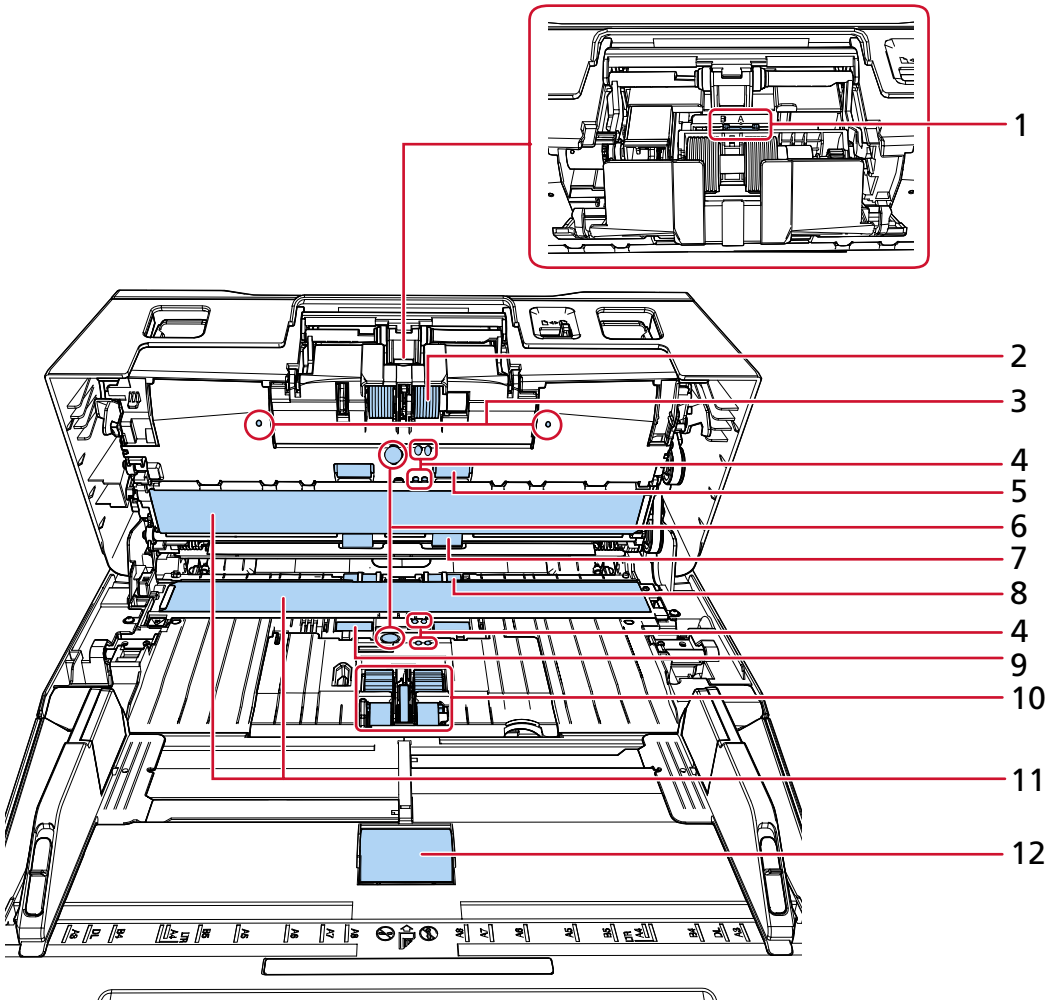

Nº	Nome	Função
1	Interruptor do nível de separação (× 1)	Este interruptor está configurado para "A" como o padrão de fábrica.
2	Rolete de freio (× 2)	Rolo que impede a alimentação simultânea de mais de uma folha de documentos no AAD.
3	Microfone (× 2)	Detecta ruídos de obstrução de papel.
4	Sensor de documento (× 8)	Um sensor que detecta se existe um documento.
5	Rolete de auxílio da alimentação (× 2)	Um rolo que alimenta documentos através do AAD.
6	Sensor ultra-sônico (× 2)	Um sensor que detecta documentos sobrepostos através de ondas ultra-sônicas.

Nº	Nome	Função
		Detecta documentos sobrepostos monitorando a diferença na quantidade de ondas ultra-sônicas transmitidas através dos documentos.
7	Rolete de ejeção (× 2)	Rolo que alimenta os documentos do AAD à bandeja de saída.
8	Rolete de plástico (× 2)	Rolo que alimenta os documentos do AAD à bandeja de saída.
9	Rolete de borracha (× 2)	Um rolo que alimenta documentos através do AAD.
10	Rolete de alimentação (× 5)	Rolo que separa apenas uma folha dos documentos carregados na Bandeja de entrada (alimentador), introduzindo-a ao interior do AAD.
11	Lente (× 2)	A superfície que digitaliza documentos.
12	Rolo da bandeja de entrada (× 1)	Um rolete que alimenta os documentos carregados na bandeja de entrada do AAD (alimentador).

- **Interior (Flatbed) [fi-8700/fi-8700S]**

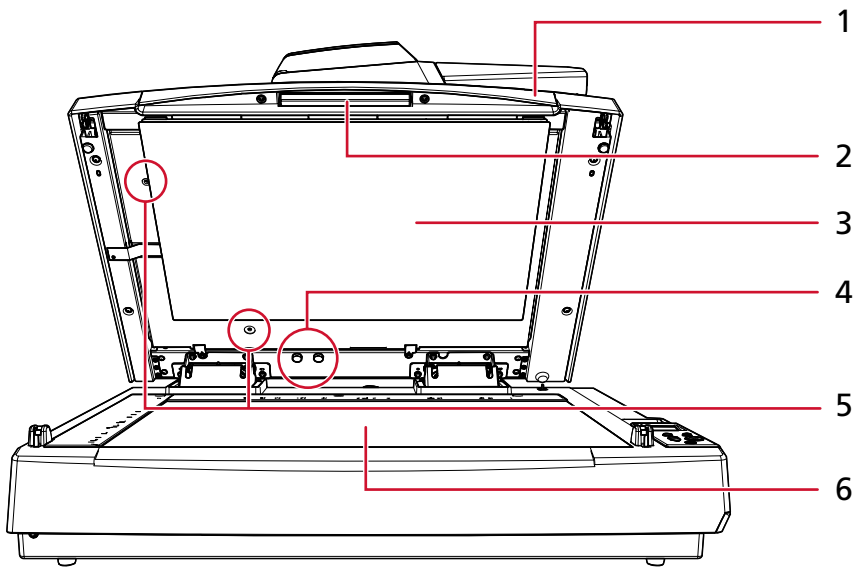

Nº	Nome	Função
1	Tampa da mesa	Feche-a para segurar o documento no lugar.
2	Alça	Usada para abrir e fechar a tampa da mesa.
3	Almofada de digitalização	Segura o documento contra a mesa de digitalização. Uma almofada de digitalização preta está disponível como opção (vendida separadamente). Usada para efetuar digitalização em fundo preto.

Nº	Nome	Função
		➔ Opções do scanner (página 364)
4	Orifício do parafuso-trava	Armazena os parafusos-trava do AAD que foram removidos depois de o AAD ter sido desbloqueado.
5	Parafuso-trava do AAD	Fixa o AAD (Alimentador Automático de Documentos).
6	Mesa de digitalização	Coloque um documento na seção da lente. ➔ Colocando um documento na flatbed [fi-8700/fi-8700S] (página 85)

- **Componentes removíveis**

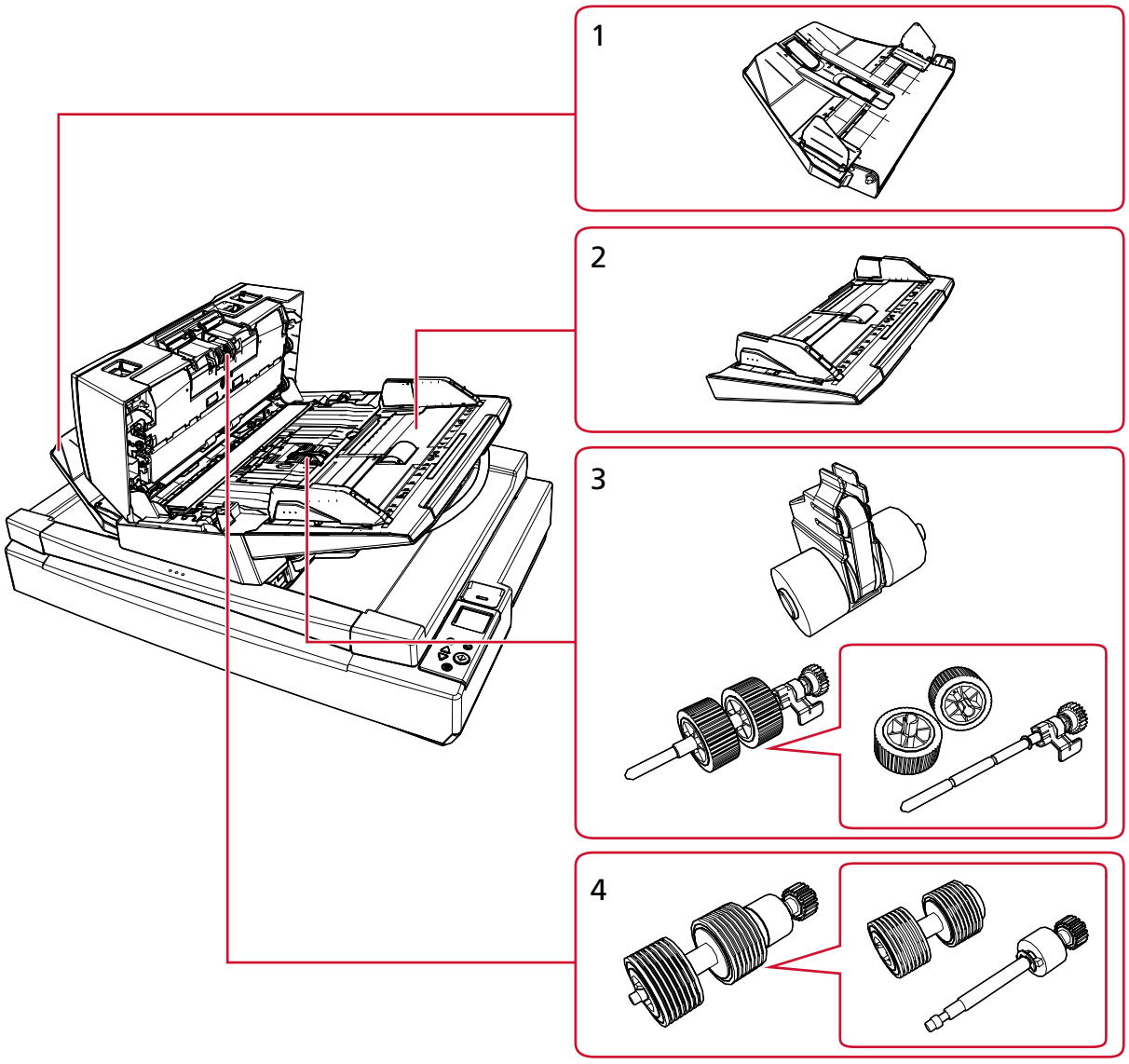

Nº	Nome	Função
1	Bandeja de saída	Empilha os documentos ejetados. É possível ajustar a altura para a posição alta ou baixa.
2	Bandeja de entrada do AAD (alimentador)	Carrega os documentos que serão digitalizados.
3	Rolete de alimentação	Rolo que separa apenas uma folha dos documentos carregados na Bandeja de entrada (alimentador), introduzindo-a ao interior do AAD.
4	Rolete de freio	Rolo que impede a alimentação simultânea de mais de uma folha de documentos no AAD.

Início da configuração do scanner

Esta seção explica como configurar o scanner.
Para usar o scanner, obtenha o instalador no site de download e execute a seguinte configuração.

- Instalação do software
  Instale o software necessário no computador onde o scanner vai ser conectado.

  ➡ Como instalar o software (em um ambiente online) (página 36)

  ➡ Como instalar o software (em um ambiente off-line) (página 39)

- Conectando o scanner
  Conecte o scanner a um computador utilizando um cabo USB ou uma LAN com fio.
  Para obter detalhes, consulte a Ajuda do Network Setup Tool.
  Para detalhes sobre os tipos de conexão do scanner, consulte Métodos de conexão do scanner (página 21).

Em seguida, se necessário, realize as seguintes configurações:

- Configurações operacionais do scanner

  ➡ Configurações do scanner (Software Operation Panel) (página 273)

- Configurações de rede do scanner

  ➡ Configurações da rede (Configurações da rede do fi Series) (página 342)

Visão geral dos aplicativos fornecidos

Esta seção descreve o software que é requerido para o computador onde deseja conectar o scanner.
Obtenha o instalador no site de download e instale todo o software de uma vez ou instale apenas o software necessário individualmente.

> **DICA**
> Ao usar o PaperStream Central Admin, instale-o separadamente do site de download. Para mais detalhes, consulte o Guia do Usuário do PaperStream Central Admin.

- Driver PaperStream IP
  O driver PaperStream IP é um driver que possui compatibilidade com o padrão TWAIN / ISIS. Ele suporta scanners conectados em uma rede.
  Há três tipos de drivers PaperStream IP.

  - PaperStream IP (TWAIN)
    Obedece ao padrão TWAIN. Usado quando usar o scanner usando aplicativos de 32-bit compatíveis com o TWAIN.
  - PaperStream IP (TWAIN x64)
    Obedece ao padrão TWAIN. Usado quando usar o scanner usando aplicativos de 64-bit compatíveis com o TWAIN.

Independentemente de seu sistema operacional, se o aplicativo de digitalização de imagens que está usando for um aplicativo de 32 bits, use o PaperStream IP (TWAIN).

- PaperStream IP (ISIS) fi-8000 Series
  Obedece ao padrão ISIS. Usado quando usar o scanner usando aplicativos compatíveis com o ISIS.

Para maiores detalhes, consulte a Ajuda do driver PaperStream IP.

- Network Setup Tool
  Os aplicativos seguintes estão incluídos.
  Estes aplicativo são necessários para conectar o scanner a uma rede e torná-lo disponível para uso.

  - Ferramenta de seleção do scanner
    Use este aplicativo para configurar um computador para usar o scanner conectado em uma rede.
  - Ferramenta de configuração do endereço IP
    Utilize este aplicativo para configurar o endereço IP e o nome do scanner'.
  - Button Event Manager
    Utilize este aplicativo para definir as configurações de um aplicativo de digitalização de imagens que é iniciado ao pressionar o botão no scanner quando este estiver conectado a uma rede.

  Para obter detalhes, consulte a Ajuda do Network Setup Tool.

- Software Operation Panel
  Pode configurar as definições relacionadas aos documentos de digitalização e ao gerenciamento das peças de consumo.
  Ele é instalado junto com o driver PaperStream IP.

  ➡ Configurações do scanner (Software Operation Panel) (página 273)

- Error Recovery Guide
  Use este aplicativo para exibir o status do scanner e uma solução para um problema se ocorrer um erro no scanner.
  Ele é instalado junto com o driver PaperStream IP.
  As soluções para problemas também podem ser verificadas em Soluções de problemas (página 208).

- Error Recovery Guide (manual)
  Este é um manual que descreve as soluções para erros notificados pelo Error Recovery Guide.

- PaperStream ClickScan
  Um aplicativo de digitalização de imagem de 32 bits que suporta o PaperStream IP (TWAIN).
  A digitalização pode ser realizada através de configurações e operações simples.
  Esse programa inicia automaticamente quando você faz logon no seu computador e ele reside na área de notificação da barra de tarefas.
  Para detalhes, consulte a Ajuda do PaperStream ClickScan.

- PaperStream Capture
  Um aplicativo de digitalização de imagens de 32 bits que oferece suporte ao PaperStream IP (TWAIN)/PaperStream IP (ISIS) fi-8000 Series.

Ao definir as configurações da digitalização como trabalhos, é possível personalizá-las conforme sua preferência.
PaperStream Capture tem versões pagas, a saber, PaperStream Capture Pro e PaperStream Capture Pro Premium. Uma versão de avaliação está disponível para experimentar os recursos do PaperStream Capture Pro Premium.
Para obter detalhes, consulte o Guia do Usuário do PaperStream Capture.

- Manuais
  As Precauções de segurança, o Guia do Operador e o Manual de instrucoes do Impressor fi-760PRB estão instalados.
- fi Series Online Update
  Este é um aplicativo que verifica e instala as atualizações mais recentes dos seguintes programas.
  - Software instalado no computador
  - Firmware do scanner conectado ao computador

  Para maiores detalhes, consulte a Ajuda do fi Series Online Update.

Requisitos do sistema

Os requisitos do sistema para o computador onde o software vai ser instalado são os seguintes.

Sistema operacional	● Windows® 10 Home (32-bit/64-bit) (*1) ● Windows® 10 Pro (32-bit/64-bit) (*1) ● Windows® 10 Enterprise (32-bit/64-bit) (*1) ● Windows® 10 Education (32-bit/64-bit) (*1) ● Windows® 11 Home (64-bit) (*1) ● Windows® 11 Pro (64-bit) (*1) ● Windows® 11 Enterprise (64-bit) (*1) ● Windows® 11 Education (64-bit) (*1) ● Windows Server™ 2016 Standard (64-bit) (*1) ● Windows Server™ 2019 Standard (64-bit) (*1) ● Windows Server™ 2022 Standard (64-bit) (*1) ● Windows Server™ 2025 Standard (64-bit) (*1)
CPU	Processador Intel ou compatível com Intel
Resolução do display	1024 × 768 pixels ou superior, 65.536 ou mais cores (*2)
Espaço no disco	12 GB ou mais de espaço livre em disco (*3)
Interface	USB3.2 Gen 1x1/USB3.0/USB2.0/USB1.1
Navegadores (*4)	● Google Chrome ● Microsoft Edge

***1:**O software fornecido opera como um aplicativo de desktop.

***2:**Ao utilizar as Configurações da rede do fi Series, use um monitor capaz de exibir uma resolução de, ao menos, 1280 × 768 pixels ou superior.
Ao utilizar o PaperStream Capture, use um monitor capaz de exibir uma resolução de pelo menos 1280 × 800 pixels ou superior e 65.536 ou mais cores.

***3:**O espaço necessário no disco para a digitalização de documentos varia de acordo com o tamanho das imagens digitalizadas.

***4:**Um dos navegadores é requerido quando você configura as definições da rede nas Configurações da rede do fi Series.
O modo Internet Explorer no Microsoft Edge não é compatível.

Como instalar o software (em um ambiente online)

Esta seção explica como instalar o software necessário no computador onde o scanner vai ser conectado.

O computador deve estar conectado à Internet.
Se o computador a ser conectado ao scanner não puder se conectar à Internet, consulte Como instalar o software (em um ambiente off-line) (página 39) para instalação.

ATENÇÃO

- Se uma versão antiga do software estiver instalada, desinstale-a primeiro.

  ➡ Desinstalando o software (página 367)

- Network Setup Tool incluído neste instalador é o produto sucessor de Network Setup Tool for fi Series. Se o Network Setup Tool for fi Series estiver instalado, desinstale-o antes de instalar o Network Setup Tool.

1. **Entrar no Windows como um usuário com direitos de administrador.**
2. **Conecte-se ao site de downloads.**
   https://www.pfu.ricoh.com/fi/d/
3. **Clique em [Instalador online].**



4. **Na janela Contrato de licença, confirme o conteúdo e clique no botão [Concordar e baixar].**
   O download do instalador on-line é iniciado.
5. **Clique duas vezes no instalador online baixado [Online Installer fi Series.exe].**

6 Selecione [Instalar (Recomendado)] ou [Instalar (Personalizado)].

- Instalar (Recomendado)
  O software seguinte é instalado:
  - PaperStream IP (TWAIN)
    O software seguinte é instalado ao mesmo tempo.
    - Software Operation Panel
    - Error Recovery Guide
  - PaperStream Capture
  - PaperStream ClickScan
  - Network Setup Tool
  - Error Recovery Guide (manual)
  - fi Series Online Update
  - Manuais (Precauções de segurança, o Manual de instruções e o Manual de instruções do Impressor fi-760PRB)

    a Selecione [Instalar (Recomendado)] e clique no botão [Avançar].



- Instalar (Personalizado)
  Selecione e instale o software que você necessita.

a Selecione [Instalar (Personalizado)] e clique no botão [Avançar].

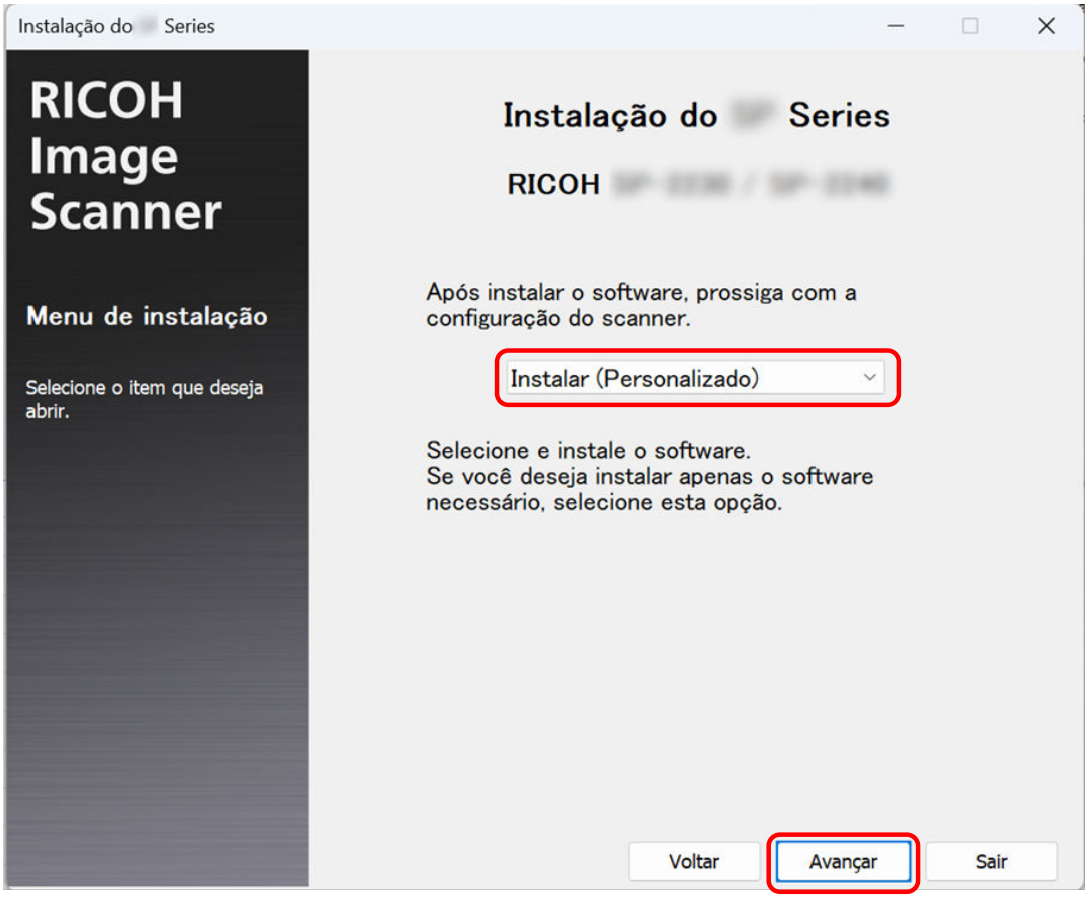

b Selecione as caixas de seleção do software a ser instalado e clique no botão [Avançar].
Para conectar o scanner à rede, instale Network Setup Tool.

7 **Instale o software seguindo as instruções exibidas na janela.**
Se houver uma atualização de firmware, será exibida uma janela perguntando se você deseja atualizar o firmware.
Selecione se deseja atualizar o firmware e prossiga com a instalação.

8 **Quando uma janela para selecionar o método de conexão do scanner for exibida, selecione o método de conexão e siga as instruções exibidas na janela.**
Para obter detalhes, consulte a Ajuda do Network Setup Tool.

- Para Windows 10/Windows Server 2016/Windows Server 2019/Windows Server 2022
  Clique no menu [Iniciar] → [Network Setup Tool] → [Ajuda do Network Setup Tool].
- Para Windows 11/Windows Server 2025
  Clique no menu [Iniciar] → [Todos os aplicativos] → [Network Setup Tool] → [Ajuda do Network Setup Tool].

Como instalar o software (em um ambiente off-line)

Esta seção explica como instalar o aplicativo necessário se o computador que será conectado ao scanner não tiver acesso à Internet.

Nesse caso, em um computador que possa se conectar à Internet, obtenha o Criador de instalador offline no site de download e crie um instalador offline (arquivo ISO).
Execute o instalador off-line (arquivo ISO) no computador que será conectado ao scanner para instalar o software.

ATENÇÃO

- Se uma versão antiga do software estiver instalada, desinstale-a primeiro.

  ➡ Desinstalando o software (página 367)

- Network Setup Tool incluído neste instalador é o produto sucessor de Network Setup Tool for fi Series. Se o Network Setup Tool for fi Series estiver instalado, desinstale-o antes de instalar o Network Setup Tool.

1. **Em um computador que possa se conectar à Internet, entrar no Windows como um usuário com direitos de administrador.**
2. **Conecte-se ao site de downloads.**
   https://www.pfu.ricoh.com/fi/d/
3. **Clique "aqui" em "Para instalar em um computador sem acesso à Internet, clique aqui.".**

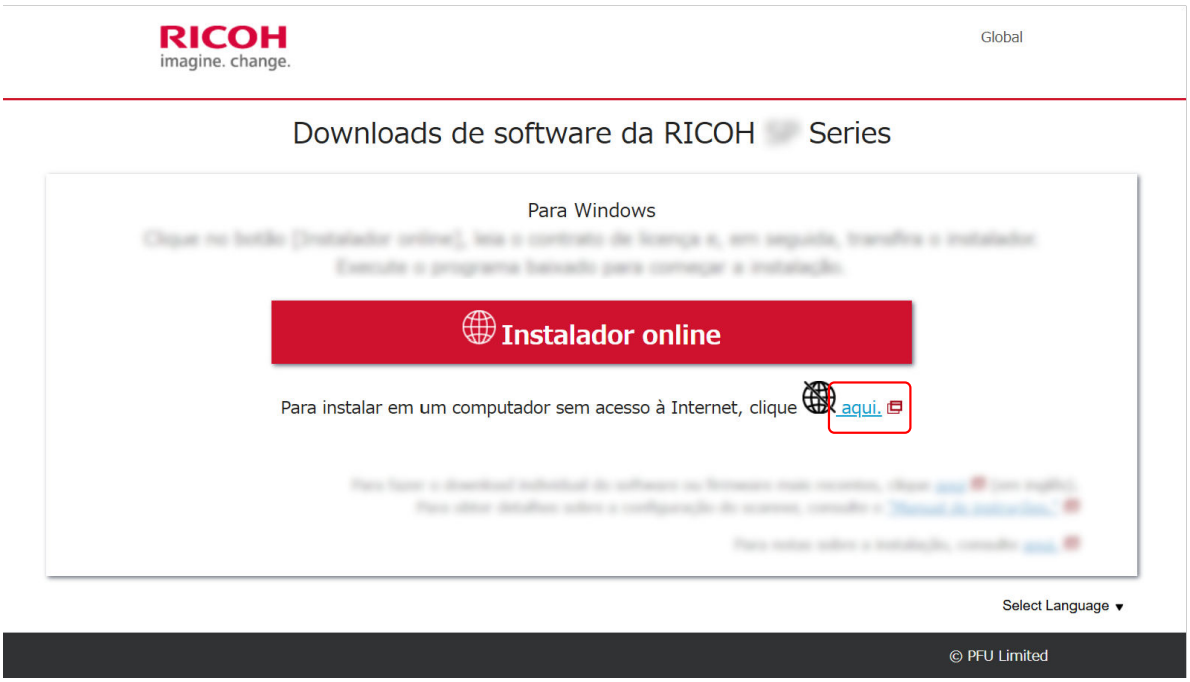

4. **Na janela que descreve o processo de instalação, clique em "Criador de instalador offline".**
5. **Na janela Contrato de licença, confirme o conteúdo e clique no botão [Concordar e baixar].**

O download do criador de instalador off-line é iniciado.

6 Clique duas vezes no criador do instalador offline baixado [Offline Installer Creator fi Series.exe].

7 Selecione [Instalar (Recomendado)] ou [Instalar (Personalizado)].
Um instalador off-line (arquivo ISO) contendo o software mais recente será criado com base na seleção feita aqui.

- Instalar (Recomendado)
  O software seguinte é instalado:
  - PaperStream IP (TWAIN)
    O software seguinte é instalado ao mesmo tempo.
    - Software Operation Panel
    - Error Recovery Guide
  - PaperStream Capture
  - PaperStream ClickScan
  - Network Setup Tool
  - Error Recovery Guide (manual)
  - fi Series Online Update
  - Manuais (Precauções de segurança, o Manual de instruções e o Manual de instruções do Impressor fi-760PRB)

a Selecione [Instalar (Recomendado)] e clique no botão [Avançar].



- Instalar (Personalizado)
  Selecione o software que você necessita.

a Selecione [Instalar (Personalizado)] e clique no botão [Avançar].

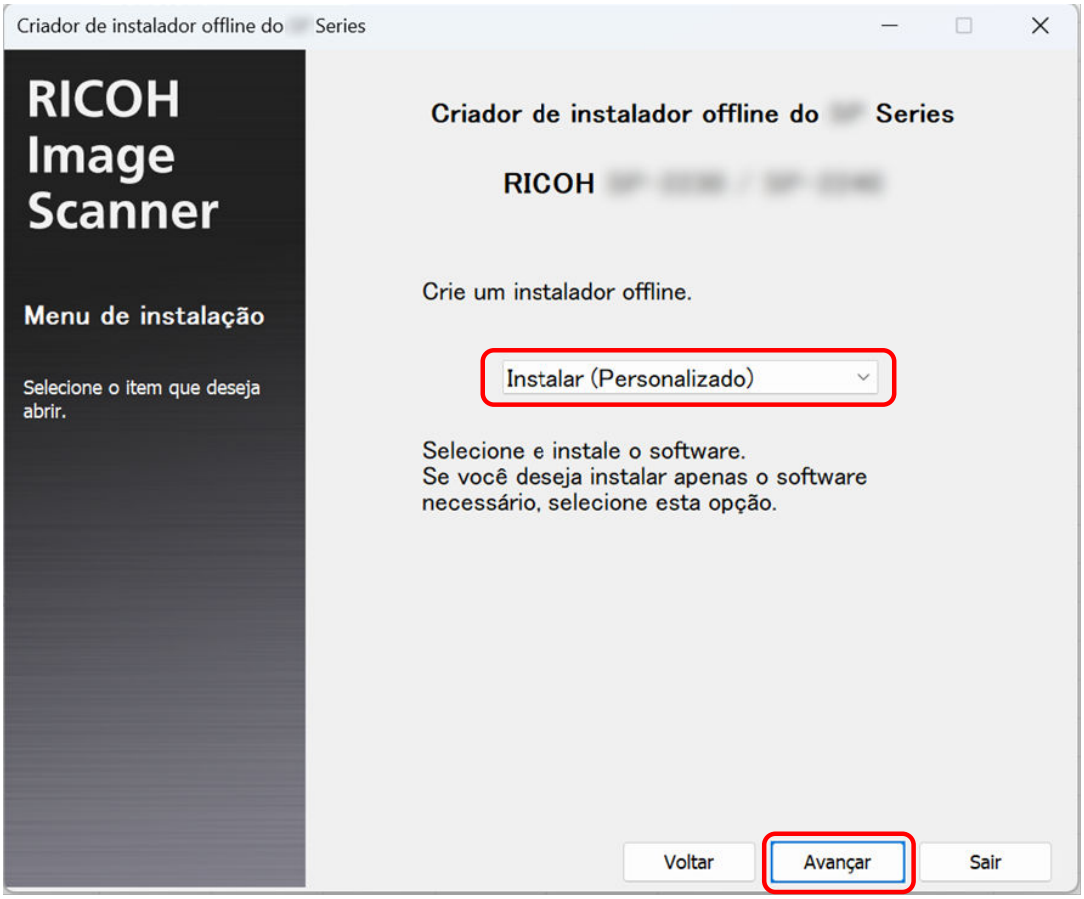

b Selecione as caixas de seleção do software a ser instalado e clique no botão [Avançar].
Para conectar o scanner à rede, selecione a caixa de seleção para Network Setup Tool.

8 Especifique onde salvar o arquivo ISO e clique no botão [Avançar].

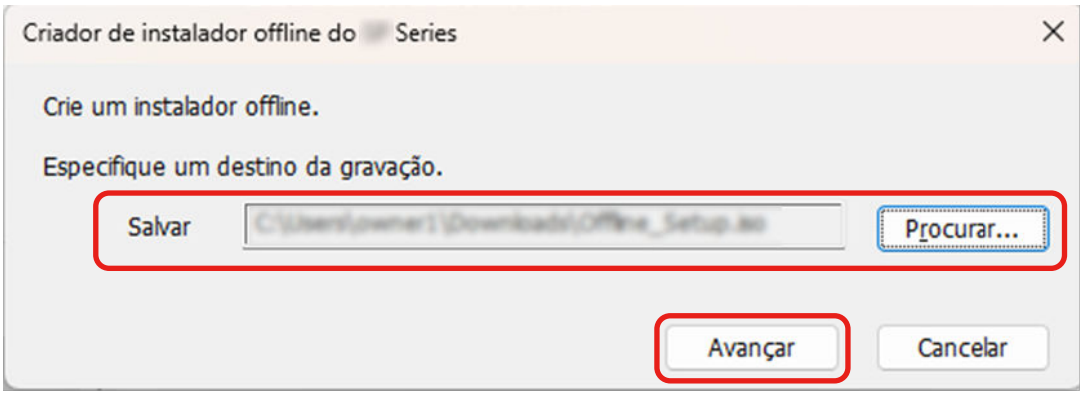

9 Clique no botão [Sair].

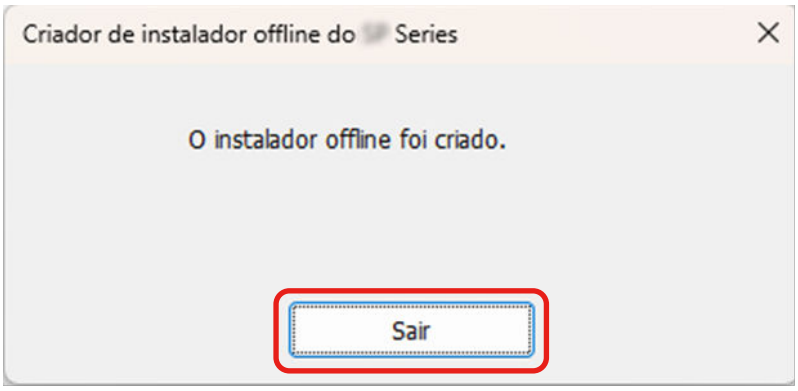

10 Salve o arquivo ISO criado no computador que será conectado ao scanner.

11 Clique com o botão direito no arquivo ISO salvo e clique em [Abrir].

12 Clique duas vezes em [Setup.exe] na pasta exibida.

13 Clique no botão [Avançar].

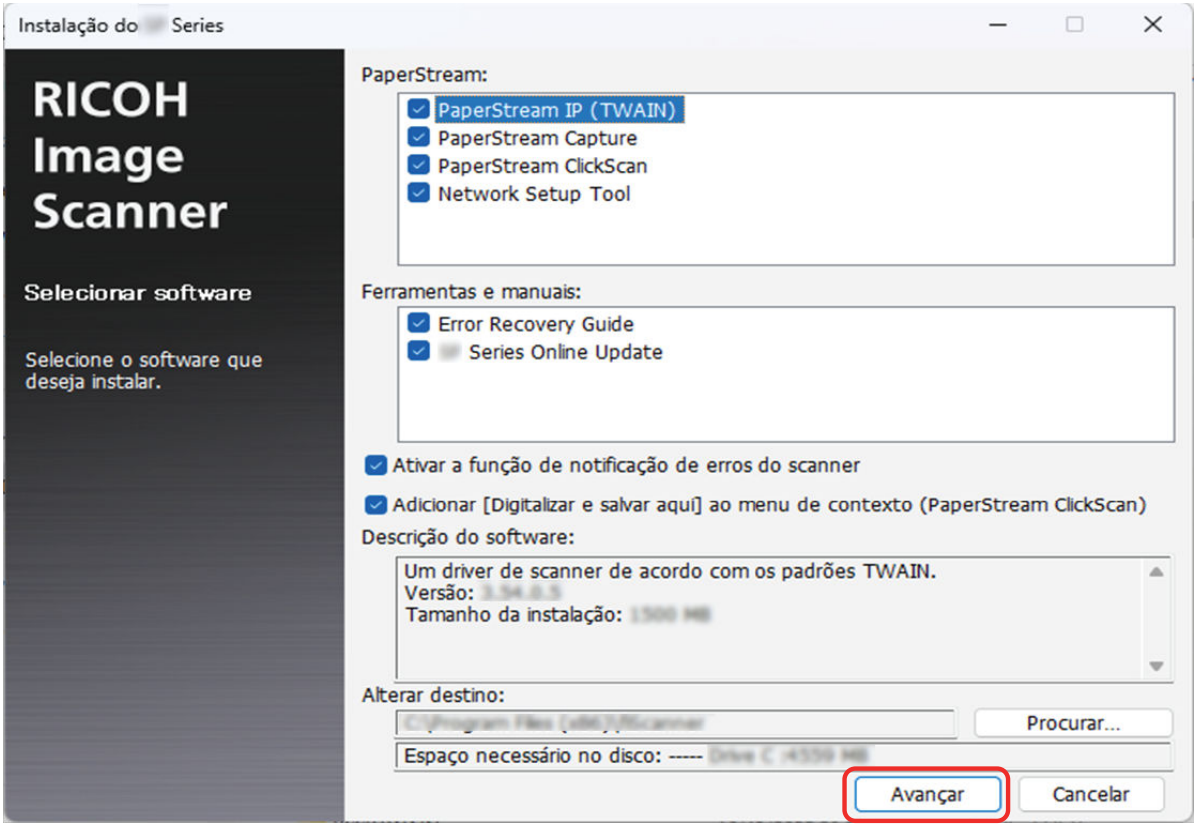

14 Instale o software seguindo as instruções exibidas na janela.

15 Quando uma janela para selecionar o método de conexão do scanner for exibida, selecione o método de conexão e siga as instruções exibidas na janela.
Para obter detalhes, consulte a Ajuda do Network Setup Tool.

- Para Windows 10/Windows Server 2016/Windows Server 2019/Windows Server 2022
  Clique no menu [Iniciar] → [Network Setup Tool] → [Ajuda do Network Setup Tool].
- Para Windows 11/Windows Server 2025
  Clique no menu [Iniciar] → [Todos os aplicativos] → [Network Setup Tool] → [Ajuda do Network Setup Tool].

Como Operar o Scanner

Esta seção explica como operar o scanner.

Ligando/desligando a energia

O método pelo qual o scanner será ligado / desligado pode ser especificado entre uma das opções abaixo:

- Pressionando o botão [Power] no scanner
- Quando a função de rede do scanner estiver desativada, ligue/desligue o scanner de acordo com a energia do computador

➡ Método para Ligar/Desligar o scanner [Controle da chave de energia] (página 337)

Esta seção explica as operações do scanner considerando que o equipamento esteja configurado para ligar ou desligar ao pressionar o seu botão [Power].

Como ligar a energia

1 Pressione o botão [Power] no scanner.

- fi-8600

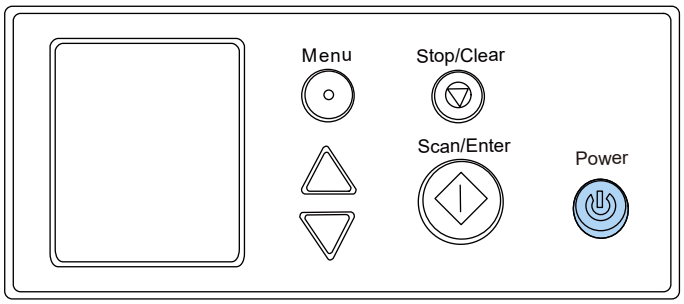

- fi-8700/fi-8700S

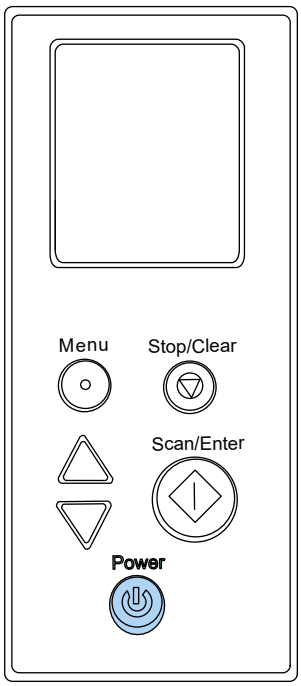

O scanner será ligado e o botão [Power] acenderá na cor verde.

Note que a tela seguinte é exibida no LCD durante a inicialização.



Quando a tela [Pronto] é exibida no LCD, o scanner está pronto para iniciar a digitalização.

Como desligar a energia

1 Pressione o botão [Power] no scanner durante 2 segundos ou mais.

- fi-8600

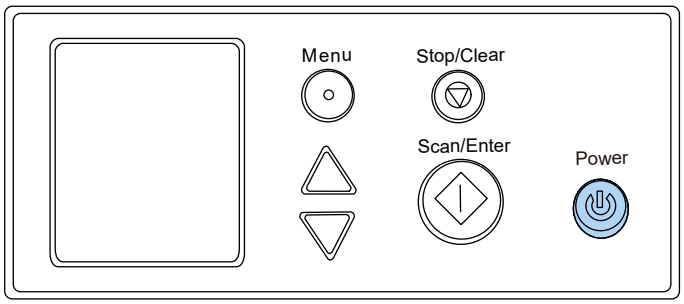

- fi-8700/fi-8700S

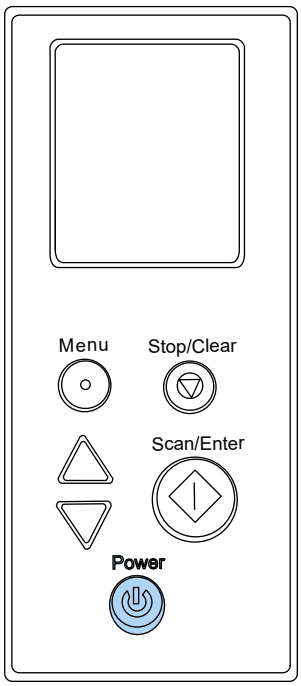

O scanner será desligado, apagando as lâmpadas do botão [Power].

Entrando e retomando do Modo econômico

O scanner entra no modo econômico quando é deixado ligado sem ser usado durante um determinado período de tempo.
O Modo econômico reduz o consumo de energia quando o scanner não for utilizado por um certo intervalo.
O modo econômico tem dois tipos de configurações.

- Modo econômico
  Se o scanner for deixado ligado por 10 minutos (configuração padrão de fábrica) ou mais sem ser utilizado, ele entrará automaticamente no modo de economia de energia.
  Quando o scanner entra no modo de economia de energia, o LCD se desliga. O botão [Power] pisca a verde.
  Para retornar do Modo econômico, efetue um dos seguintes procedimentos:
  - Carregue um documento na bandeja de entrada do AAD (alimentador)
  - Pressione qualquer botão do scanner
  - Deslize o interruptor do modo de alimentação do scanner
  - Digitalize um documento com o aplicativo de digitalização de imagens
  - Feche o AAD quando ele estiver aberto
  - Conecte o scanner ao computador usando um cabo USB
  - Acesse o scanner pelo aplicativo para alterar as configurações
- Encerramento automático
  O scanner é desligado automaticamente se for deixado ligado sem ser utilizado por um determinado período de tempo (20 minutos na configuração padrão de fábrica).
  Para voltar a ligar o scanner após ter sido desligado automaticamente, pressione o botão [Power].

➡ Como ligar a energia (página 46)

ATENÇÃO

- Se existir um documento que permaneça no caminho do papel, o scanner talvez não entre no modo econômico. Remova os documentos consultando Quando ocorre uma obstrução de papel (página 208).
- Se alguma das condições seguintes forem exibidas no painel do operador, o scanner não entrará no modo de economia de energia.
  - Enquanto a digitalização estiver em andamento
  - Enquanto o contador de documentos estiver em andamento no Modo Contador de Documentos
  - Enquanto um erro for exibido
  - No modo de limpeza

- Dependendo do aplicativo de digitalização de imagens que estiver sendo usado, o scanner poderá não desligar mesmo se a caixa de seleção [Desligar após um período determinado] for selecionada.
- Se o scanner for desligado automaticamente enquanto estiver usando o aplicativo de digitalização de imagens, saia do aplicativo e, depois, volte a ligar o scanner.

DICA

- Você pode alterar o tempo de espera do scanner para entrar no modo de economia de energia usando um dos seguintes métodos.
  - [23:Economia de energia] na tela [Menu de configurações] do painel de operações

    ➡ Como usar o Menu de configurações (página 113)
  - Software Operation Panel

    ➡ Tempo de espera para o scanner entrar no modo econômico [Modo econômico] (página 332)
- Você pode evitar que o scanner desligue automaticamente usando um dos métodos seguintes.
  - [24:Tempo do desligamento] na tela [Menu de configurações] do painel de operações

    ➡ Como usar o Menu de configurações (página 113)
  - Software Operation Panel

    ➡ Tempo de espera para o scanner entrar no modo econômico [Modo econômico] (página 332)

  Se o scanner estiver configurado para não desligar automaticamente, o consumo de energia do scanner aumentará.

Abrindo/Fechando o AAD

Esta seção descreve como abrir e fechar o AAD.

Como abrir o AAD

1 **Ao utilizar o fi-8700/fi-8700S, certifique-se de que a capa do documento esteja fechada.**
Se abrir e fechar o AAD (Alimentador Automático de Documentos) com a tampa da mesa aberta, pode ocorrer um erro.

2 **Remova todos os documentos da bandeja de entrada do AAD (alimentador).**

3 **Levante as alavancas de abertura do AAD (Alimentador Automático de Documentos) para abri-lo.**

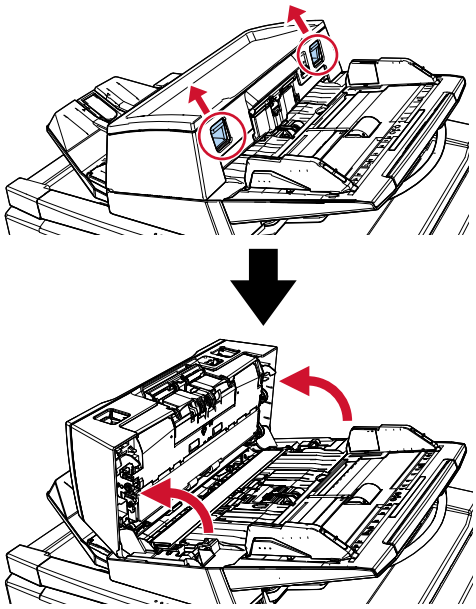

CUIDADO	Quando o AAD estiver aberto, este poderá acidentalmente fechar-se. Tenha cuidado para não prender os dedos.

Como fechar o AAD

1 **Certifique-se de que não existam materiais estranhos dentro do ADF.**

2 **Feche o AAD.**
Pressione o centro do AAD até que trave em posição, indicado pelo som de um clique.

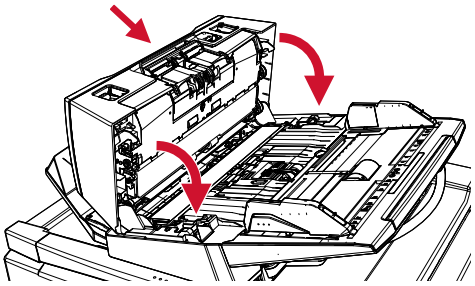

CUIDADO Tenha cuidado para não prender os dedos ao fechar o AAD.

Abrindo/Fechando a tampa da mesa [fi-8700/fi-8700S]

Esta seção descreve como abrir e fechar a tampa da mesa.

Como abrir a tampa da mesa

1 **Verifique se o AAD (Alimentador Automático de Documentos) está fechado.**
Se abrir e fechar o AAD (Alimentador Automático de Documentos) com a tampa da mesa aberta, pode ocorrer um erro.

2 **Segure a alça e abra a tampa da mesa.**

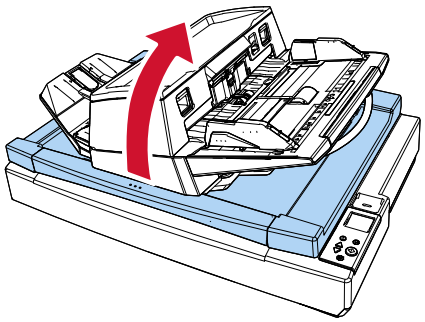

CUIDADO

A tampa da mesa não permanece aberta no ponto onde você para de abri-la ou fechá-la. Por isso, tenha cuidado para não deixar a tampa da mesa fechar sobre suas mãos.

Como fechar a tampa da mesa

1 **Segure a alça e feche cuidadosamente a tampa da mesa.**
Pressione a tampa até que trave em posição, indicado pelo som de um clique.

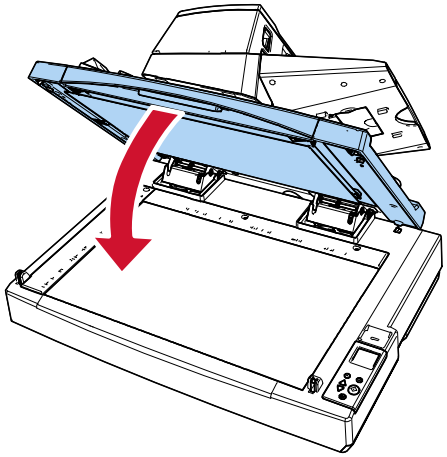

CUIDADO	A tampa da mesa não permanece aberta no ponto onde você para de abri-la ou fechá-la. Por isso, tenha cuidado para não deixar a tampa da mesa fechar sobre suas mãos.

Ajustando a posição do AAD (Alimentador Automático de Documentos) [fi-8700/fi-8700S]

O AAD pode ser reposicionado para caber em espaços menores.
As posições disponíveis são as seguintes:

- Posição 1 (padrão de fábrica)

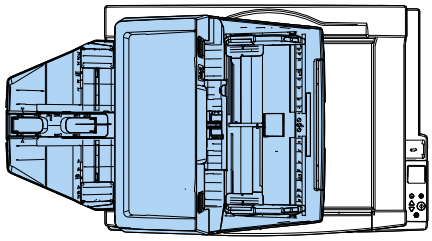

- Posição 2 (tipo de economia de espaço: documentos carregados na direita)

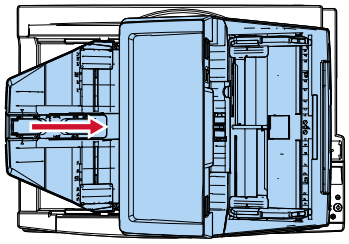

- Posição 3 (tipo de economia de espaço: documentos carregados na esquerda)

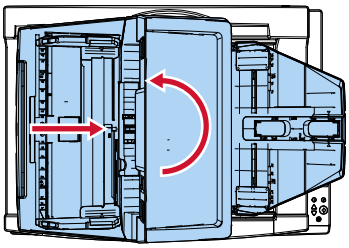

1 **Abra a tampa da mesa.**

➔ Como abrir a tampa da mesa (página 53)

2 **Remova os dois parafusos-trava do AAD e insira-os nos orifícios dos parafusos-trava.**

O AAD (Alimentador Automático de Documentos) é fixado com os parafusos-trava do AAD no lugar. Se os parafusos-trava do AAD (Alimentador Automático de Documentos) forem removidos, a posição do AAD pode ser ajustada.

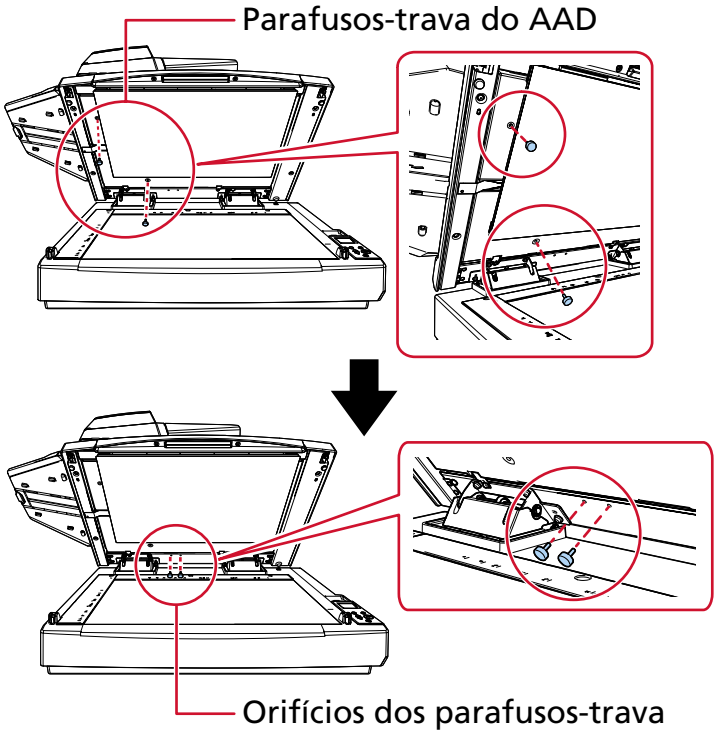

DICA

- Remova a almofada de digitalização se os parafusos-trava do AAD forem difíceis de retirar.
- Se remover a almofada de digitalização, instale-a conforme o seguinte procedimento:

1 Coloque a almofada de digitalização encostada ao canto superior esquerdo mesa de digitalização.
Certifique-se de que a fenda na almofada de digitalização está no local correto.

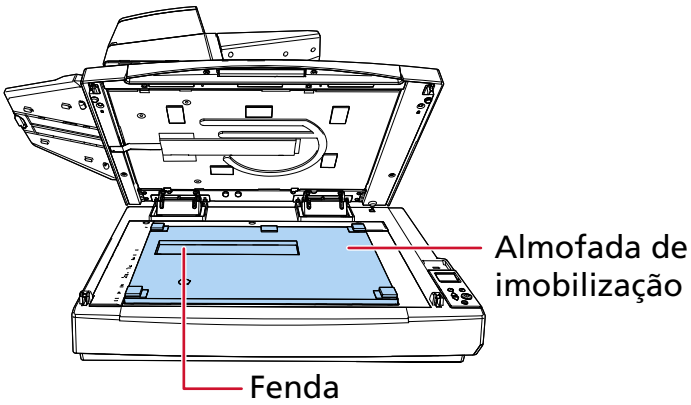

2 Feche a tampa da mesa lentamente.

Quando fechar a tampa da mesa, a almofada de digitalização é fixada na tampa da mesa.

3 **Feche a tampa da mesa lentamente.**

➡ Como fechar a tampa da mesa (página 54)

4 **Retire a bandeja de saída.**

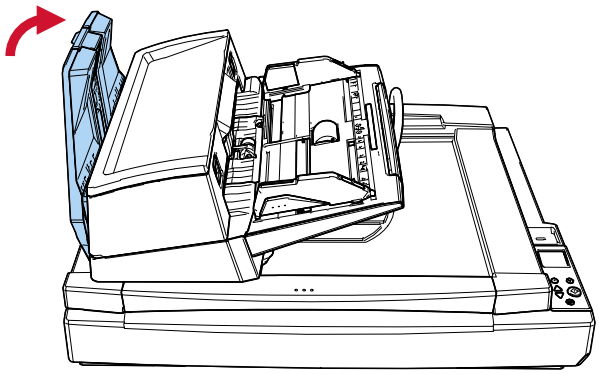

5 **Altere a posição do AAD (Alimentador Automático de Documentos).**
Mova o AAD (Alimentador Automático de Documentos) até que trave em posição, indicado pelo som de um clique. Certifique-se de que o AAD esteja travado com segurança na posição.

- Para alterar a posição 1 para a posição 2
  Deslize o AAD (Alimentador Automático de Documentos) para o centro do scanner.

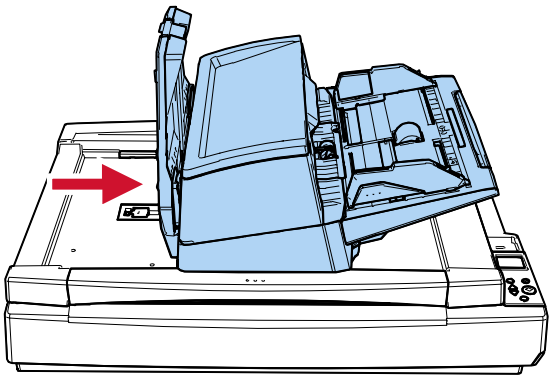

- Para alterar a posição 1 para a posição 3

Deslize o AAD (Alimentador Automático de Documentos) para o centro do scanner e, depois, gire-o 180 graus no sentido anti-horário.

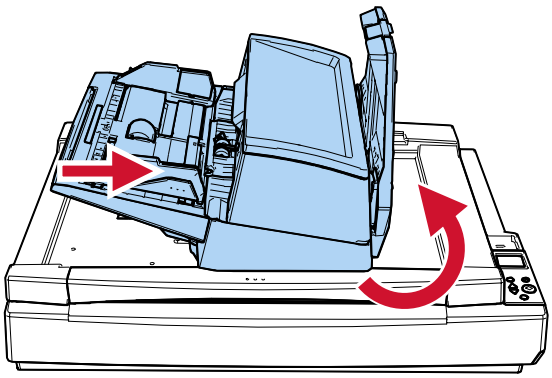

CUIDADO

- Tenha cuidado para que os dedos não fiquem presos quando mover o AAD (Alimentador Automático de Documentos).
- Não gire o AAD (Alimentador Automático de Documentos) mais de 180 graus. O AAD (Alimentador Automático de Documentos) pode ficar danificado.

6 Puxe a bandeja de saída para baixo.

Configurando a bandeja de entrada do AAD (alimentador)

Os documentos carregados na bandeja de entrada AAD (alimentador) serão alimentados individualmente para o AAD quando a digitalização começa.
Quando digitalizar um documento relativamente longo, como um de tamanho A4, use a extensão da bandeja de entrada conforme descrito abaixo, para que o documento permaneça direito e seja alimentado facilmente.

1 **Segure a bandeja de entrada do AAD (alimentador) enquanto puxa a extensão da bandeja de entrada.**

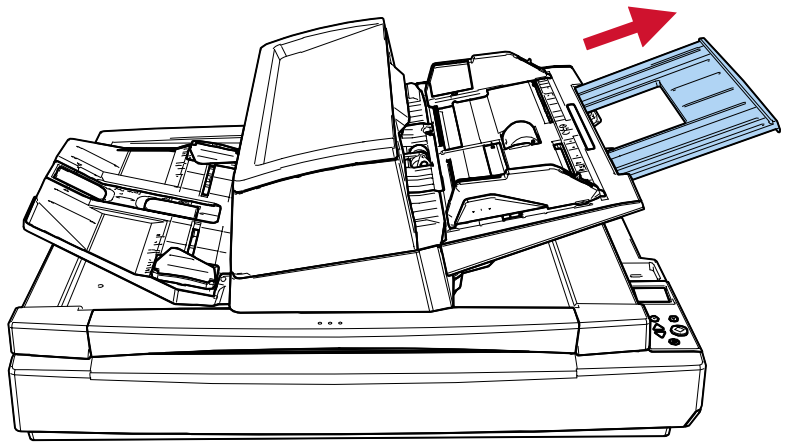

Configurando a bandeja de saída

Os documentos carregados na bandeja de entrada do AAD (alimentador) serão ejetados para a bandeja de saída um a um durante a digitalização.
Quando digitalizar um documento relativamente longo, como um de tamanho A4, usando a extensão da bandeja de saída, bloqueadores e guias laterais da bandeja de saída, conforme descrito abaixo, manterá os documentos direitos e eles serão alimentados facilmente.

1 **Puxe a extensão da bandeja de saída e levante o bloqueador.**
Certifique-se de que o bloqueador esteja ajustado em uma posição pelo menos tão longa quanto o documento.

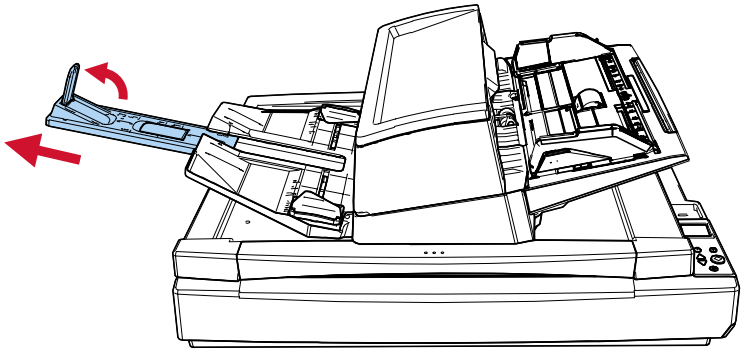

ATENÇÃO

- Não segure o bloqueador para retirar a extensão da bandeja de saída. O bloqueador pode ficar danificado.
- Não levante o bloqueador mais de 90 graus porque ele pode partir.

DICA

- Quando digitalizar documentos pequenos, como cartões de visitas ou cartões plásticos, levante o bloqueador direito.
- Quando digitalizar documentos maiores que o tamanho A3, puxe totalmente a extensão da bandeja de saída sem levantar o bloqueador.
- Quando digitalizar documentos com tamanho A4/Carta em posição paisagem, se levantar o bloqueador direito os documentos ejetados podem ser colectados mais corretamente.
- Se os documentos ejetados não ficarem bem empilhados, reduzir o espaço (para cerca de 10 mm) entre os documentos e o bloqueador ajudará a alinhá-los melhor.

2 **Levante as guias laterais da bandeja de saída e ajuste-as conforme a largura dos documentos.**

Certifique-se que a distância entre as guias laterais da bandeja de saída é mais larga que a largura do documento.

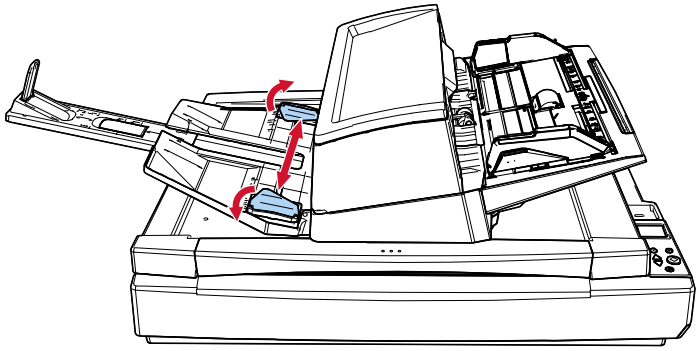

DICA

- Ajuste a altura da bandeja de saída de acordo com o tipo de papel do documento.
  Selecione a posição inferior para uso normal.
  Quando digitalizar um documento fino ou enrolado, selecione a posição superior.
  Quando ele é colocado na posição superior, o número de documentos que pode ser carregado na bandeja de entrada do AAD (alimentador) é reduzido.
  O número sugerido é 100 se a gramatura for 80 g/m^2 (20 lb).

  - Posição inferior (papel normal)

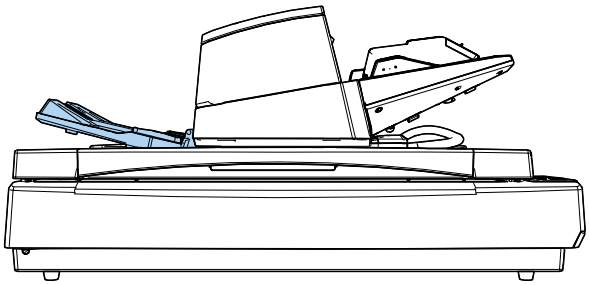

  - Posição superior (papel fino ou enrolado)

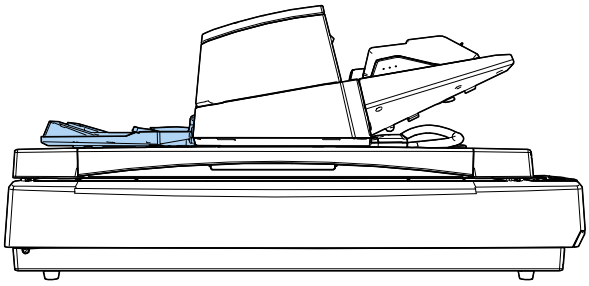

Pode colocar a bandeja de saída na posição superior facilmente, se segurar firmemente em ambos os lados da bandeja de saída e empurrar para a frente enquanto levanta.

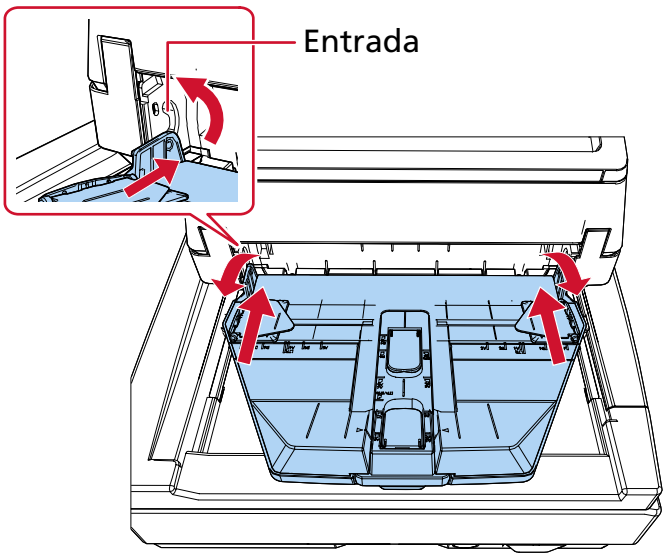

- Reduzir a velocidade de ejeção da folha evita que os documentos se espalhem.
  A velocidade de ejeção da folha pode ser reduzida de uma das maneiras seguintes.
  - [11:Controle do empilhamento] na tela [Menu de configurações] no painel de operações

    ➡ Como usar o Menu de configurações (página 113)
  - Software Operation Panel

    ➡ Especificação da velocidade de ejeção do papel (Controle do empilhamento) (página 319)

Como realizar um digitalização básica

Esta seção explica descreve realizar uma digitalização básica.

ATENÇÃO

Dependendo de como usar o scanner, use somente o cabo USB para conectar em um computador ou use somente um cabo de LAN para conectar em um dispositivo de rede. Não use ambos os cabos ao mesmo tempo.

Inicie um aplicativo de digitalização de imagens no computador conectado ao scanner ou pressionando um botão no scanner, em seguida, digitalize os documentos.

- Conexão USB
  - Usando um computador para digitalizar

    ➡ Iniciando uma digitalização a partir de um aplicativo de digitalização de imagem (página 64)
  - Usando os botões do scanner para digitalizar

    ➡ Pressionando um botão no scanner para iniciar um aplicativo de digitalização de imagens e executar uma digitalização (página 66)

    Aplicativos relacionados: Janela de propriedades do scanner' no Windows (Eventos)
- Conexão da LAN com fio
  - Usando um computador para digitalizar

    ➡ Iniciando uma digitalização a partir de um aplicativo de digitalização de imagem (página 64)

    Aplicativos relacionados: Ferramenta de seleção do scanner, Configurações da rede do fi Series

    ➡ Iniciando a Ferramenta de seleção do scanner (página 370)

    ➡ Iniciando as Configurações da rede do fi Series (página 342)
  - Usando os botões do scanner para digitalizar

    ➡ Pressionando um botão no scanner para iniciar um aplicativo de digitalização de imagens e executar uma digitalização (página 66)

    Aplicativos relacionados: Ferramenta de seleção do scanner, Button Event Manager, Configurações da rede do fi Series

    ➡ Iniciando a Ferramenta de seleção do scanner (página 370)

    ➡ Como iniciar Button Event Manager (página 372)

    ➡ Iniciando as Configurações da rede do fi Series (página 342)

Dependendo de como você usa o scanner, é possível atribuir diferentes configurações aos botões. Ao usar vários métodos juntos, certifique-se de que a configuração que deseja usar esteja ativada.

➡ Ativando a configuração de botão desejada (página 74)

Iniciando uma digitalização a partir de um aplicativo de digitalização de imagem

Esta seção explica o fluxo básico de execução de uma digitalização, usando um aplicativo de digitalização de imagens no computador.
Neste caso, um driver do scanner e um aplicativo de digitalização de imagens que suporta o driver do scanner devem ser instalados no computador.

- Driver do scanner
  - Driver PaperStream IP
- Aplicativo de digitalização de imagens
  - PaperStream ClickScan
  - PaperStream Capture

Para conectar o scanner por meio de uma LAN com fio, é necessário o seguinte:

- Network Setup Tool
- Configurações da rede do fi Series

➡ Visão geral dos aplicativos fornecidos (página 32)

➡ Configurações da rede (Configurações da rede do fi Series) (página 342)

Os procedimentos de digitalização, as operações e os itens de configuração da digitalização variam ligeiramente, dependendo do driver do scanner e do aplicativo de digitalização de imagens.
Para maiores detalhes, consulte a ajuda do driver do scanner e o manual/ajuda de seu aplicativo de digitalização de imagens.

1 Ligue o scanner.

➡ Como ligar a energia (página 46)

2 Conecte o scanner no seu computador.

- Ao usar uma conexão USB
  Conecte o scanner ao computador usando um cabo USB.
- Ao usar uma conexão LAN com fio
  Conecte o scanner à rede e selecione o scanner usando a Ferramenta de seleção do scanner.

  ➡ Rede (página 348)

  ➡ Iniciando a Ferramenta de configuração do endereço IP (página 371)
  Se não estiver em um ambiente DHCP, você precisará da Ferramenta de configuração do endereço IP.

  ➡ Iniciando a Ferramenta de seleção do scanner (página 370)

3 Carregue um documento na Bandeja de entrada do AAD (alimentador).

➡ Como carregar documentos na bandeja de entrada do AAD (alimentador) (página 77)

4 Inicie um aplicativo de digitalização de imagens.

5 Selecione um driver do scanner a ser usado para digitalização.

Para alguns aplicativos de digitalização, a seleção do driver pode não ser necessária.

6 **Selecione o scanner a ser usado para digitalização.**
O nome do scanner depende do tipo de driver do scanner e do método de conexão do scanner.
Para obter detalhes, consulte a ajuda do driver do scanner.
Para alguns aplicativos de digitalização de imagens, a seleção do scanner pode não ser necessária.

7 **Configure as definições de digitalização na janela de configurações do driver do scanner.**
Em alguns aplicativos de digitalização, a janela de configurações do driver do scanner pode não ser exibida.

8 **Digitalize o documento com o aplicativo de digitalização de imagens.**

ATENÇÃO

Não efetue nenhuma das operações seguintes.
Se fizer isso, para uma digitalização.

- Desconectando o cabo USB
- Desconectando o cabo de LAN
- Desconectando a rede
- Saindo do Windows

Pressionando um botão no scanner para iniciar um aplicativo de digitalização de imagens e executar uma digitalização

Esta seção explica as pré-configurações e o procedimento de digitalização necessários ao iniciar um aplicativo de digitalização de imagens no seu computador e realizar uma digitalização pressionando o botão no scanner.
Neste caso, um driver do scanner e um aplicativo de digitalização de imagens que suporta o driver do scanner devem ser instalados no computador.

- Driver do scanner
  - Driver PaperStream IP
- Aplicativo de digitalização de imagens
  - PaperStream Capture

Para conectar o scanner por meio de uma LAN com fio, é necessário o seguinte:

- Network Setup Tool
- Configurações da rede do fi Series

➡ Visão geral dos aplicativos fornecidos (página 32)
➡ Configurações da rede (Configurações da rede do fi Series) (página 342)

DICA

- Se “PaperStream Capture” estiver instalado, “PaperStream Capture” será atribuído automaticamente ao botão do scanner.
- Se o PaperStream ClickScan e PaperStream Capture estiverem instalados, o aplicativo de digitalização de imagens que é iniciado ao pressionar o botão [Scan/Enter] no scanner varia dependendo se o PaperStream ClickScan estiver presente ou não na barra de tarefas.
  - Quando ele reside na barra de tarefas
    PaperStream ClickScan será iniciado.
  - Quando ele não reside na barra de tarefas
    PaperStream Capture será iniciado.
- Se você alterar o aplicativo de digitalização de imagens atribuído ao botão do scanner de PaperStream Capture para outro aplicativo, o aplicativo de digitalização de imagens recém-atribuído será iniciado.
  Se PaperStream Capture estiver definido para ocupar o scanner, altere a configuração para desativar essa função.

1 Ligue o scanner.

➡ Como ligar a energia (página 46)

2 Conecte o scanner no seu computador.

- Ao usar uma conexão USB
  Conecte o scanner ao computador usando um cabo USB.

- Ao usar uma conexão LAN com fio
  Conecte o scanner à rede e selecione o scanner usando a Ferramenta de seleção do scanner.

  ➡ Rede (página 348)

  ➡ Iniciando a Ferramenta de configuração do endereço IP (página 371)
  Se não estiver em um ambiente DHCP, você precisará da Ferramenta de configuração do endereço IP.

  ➡ Iniciando a Ferramenta de seleção do scanner (página 370)

3 Configure as definições de digitalização no aplicativo de digitalização de imagem.

➡ Iniciando uma digitalização a partir de um aplicativo de digitalização de imagem (página 64)

4 No seu computador, especifique um aplicativo de digitalização de imagens para ser iniciado quando o botão no scanner for pressionado.
A procedimento de configuração do botão varia, dependendo do método de conexão do scanner.

- Quando do estabelecimento de uma conexão através de um cabo USB
  Exiba a janela de configuração [Dispositivos e impressoras] do Windows e configure os botões em [Propriedades da digitalização] para o scanner.

  ➡ Definindo as configurações do botão nas propriedades do scanner no Windows (para conexão USB) (página 71)

- Quando do estabelecimento de uma conexão através de uma LAN com fio
  Use Button Event Manager para definir o botão.
  Para detalhes sobre Button Event Manager, consulte a Ajuda do Network Setup Tool.

  ➡ Como iniciar Button Event Manager (página 372)

5 Se necessário, configure as definições no aplicativo de digitalização de imagens para iniciar.
Para alguns aplicativos de digitalização de imagens, podem ser necessárias as configurações do aplicativo de digitalização de imagens.
Para mais detalhes, consulte o manual/ajuda do aplicativo de digitalização de imagens para iniciar.

6 Carregue um documento na Bandeja de entrada do AAD (alimentador).

➡ Como carregar documentos na bandeja de entrada do AAD (alimentador) (página 77)

7 Pressione o botão no scanner para iniciar uma digitalização

- Quando um aplicativo de digitalização de imagens é especificado para [Scan Button] na etapa 4
  Enquanto [F00] estiver sendo exibido na área de indicação da tela [Pronto], pressione o botão [Scan/Enter].

  a Pressione o botão [△] /[▽] enquanto a tela [Pronto] é exibida.
  A tela [Seleção da função] será exibida.

  b Pressione o botão [△] /[▽] para selecionar [No.00] e, depois, pressione o botão [Stop/Clear].

[F00] é exibido na área de indicação da tela [Pronto].

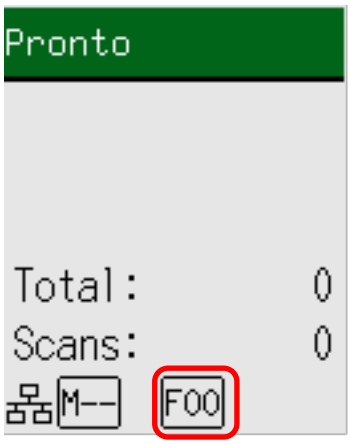

c Pressione o botão [Scan/Enter].

- fi-8600

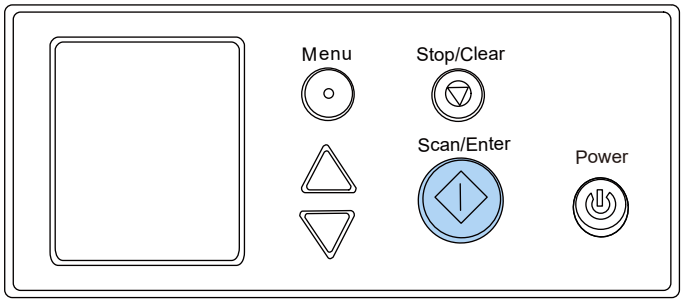

- fi-8700/fi-8700S

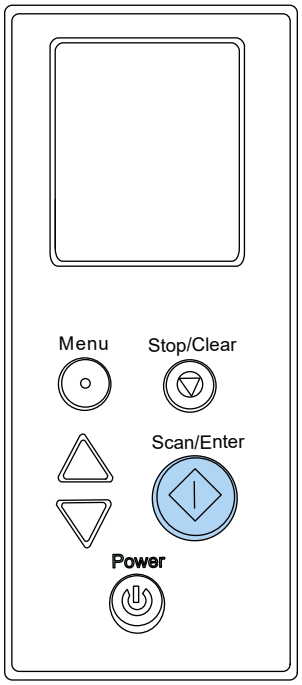

O aplicativo de digitalização de imagens especificado para [Scan Button] é iniciado.

- Quando um aplicativo de digitalização de imagens é especificado para um dos botões [Send to 01] a [Send to 50] na etapa 4
  Enquanto qualquer código de [F01] a [F50] estiver exibido na área de indicação da tela [Pronto], pressione o botão [Scan/Enter].
  Exemplo: a seguir, descreve-se o procedimento para configurar um aplicativo de digitalização de imagens para [Send to 02].

a Pressione o botão [△] /[▽] enquanto a tela [Pronto] é exibida.
A tela [Seleção da função] será exibida.

b Pressione o botão [△] /[▽] para selecionar [No.02] e, depois, pressione o botão [Stop/Clear].
[F02] é exibido na área de indicação da tela [Pronto].

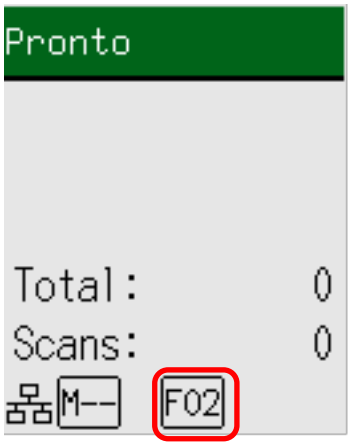

c Pressione o botão [Scan/Enter].

- fi-8600

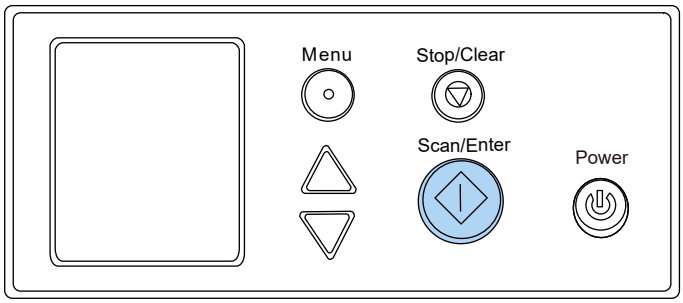

- fi-8700/fi-8700S

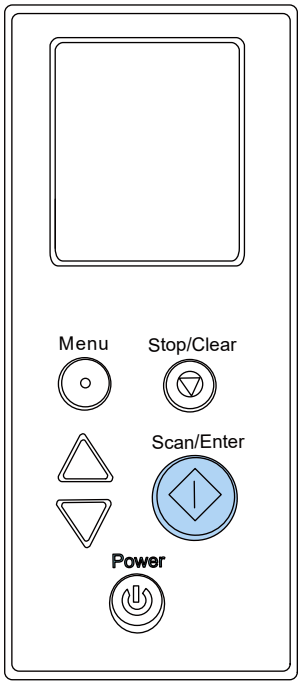

O aplicativo de digitalização de imagens especificado em [Send to 02] inicia.

8 Se necessário, digitalize documentos com o aplicativo de digitalização de imagens.

ATENÇÃO

Não efetue nenhuma das operações seguintes.
Se fizer isso, para uma digitalização.

- Desconectando o cabo USB
- Desconectando o cabo de LAN
- Desconectando a rede
- Saindo do Windows

Consulte também

Ativando a configuração de botão desejada (página 74)

Definindo as configurações do botão nas propriedades do scanner no Windows (para conexão USB)

Configure o botão no scanner que inicia a digitalização.
Especifique um aplicativo de digitalização de imagens para o botão no computador que deseja iniciar, quando o botão no scanner é pressionado.

1 Ligue o scanner.

➡ Como ligar a energia (página 46)

2 Verifique se o scanner e o computador estão conectados através do cabo USB.

3 Exiba as [Configurações] no Windows.

4 Clique em [Bluetooth e dispositivos].

5 Clique em [Impressoras e scanners].

6 Clique em [fi-8600], [fi-8700] ou [fi-8700S].

7 Clique em [Propriedades do scanner].

A janela [Scanners e Câmeras] é exibida.

8 Clique no ícone do scanner e clique no botão [Propriedades].

> **ATENÇÃO**
> Quando o PaperStream ClickScan estiver ativo na barra de tarefas, a janela de propriedades do scanner não poderá ser exibida.
> Para exibir a janela de propriedades do scanner', saia do PaperStream ClickScan.

9 Na guia [Eventos], selecione o botão que deseja configurar na lista suspensa [Selecione um evento].

- [Scan Button]
  Configure a ação a ser executada quando o botão [Scan/Enter] for pressionado enquanto [F00] estiver exibido na área de indicação da tela [Pronto].
- [Send to 01] av [Send to 50]

Configure a ação a ser executada quando o botão [Scan/Enter] for pressionado enquanto qualquer código de [F01] a [F50] estiver sendo exibido na área de indicação da tela [Pronto].

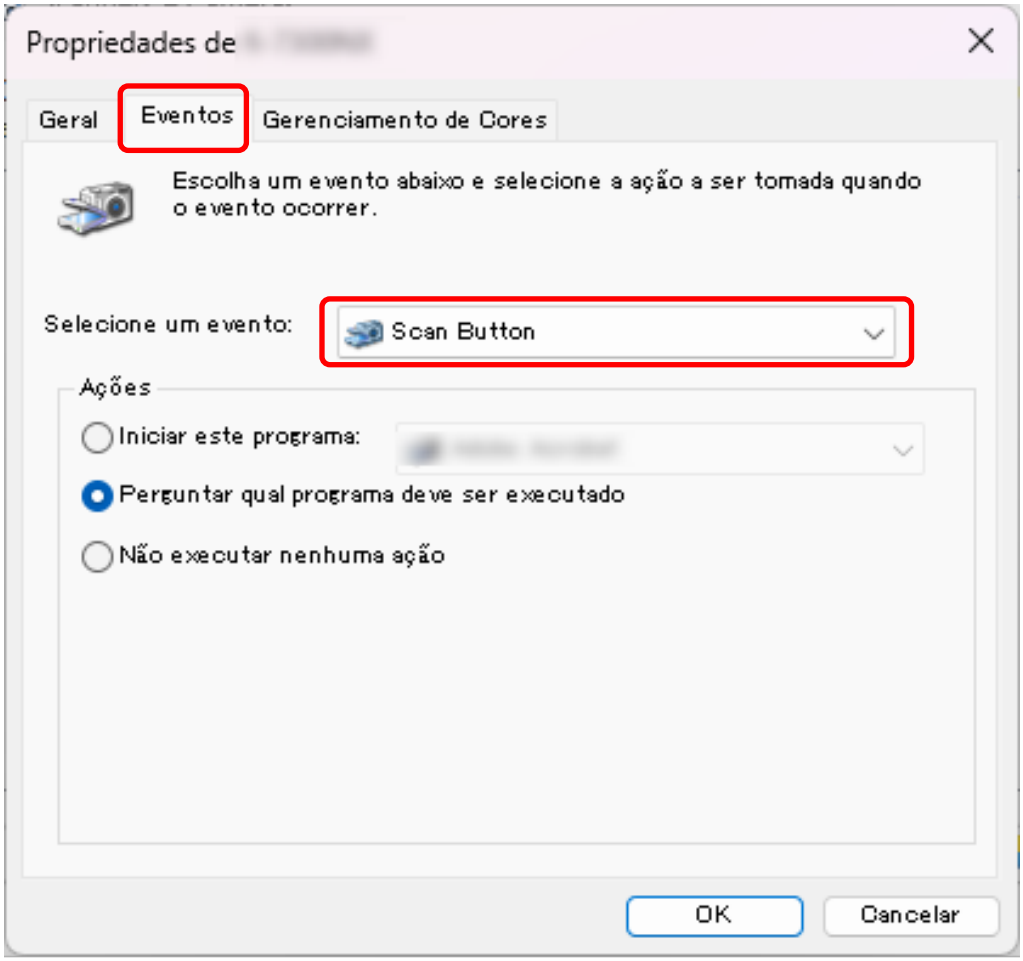

10 Selecione um aplicativo de digitalização de imagens a ser iniciada quando o botão é pressionado.

Clique em [Iniciar este programa] e selecione um aplicativo de digitalização de imagens na lista de programas.

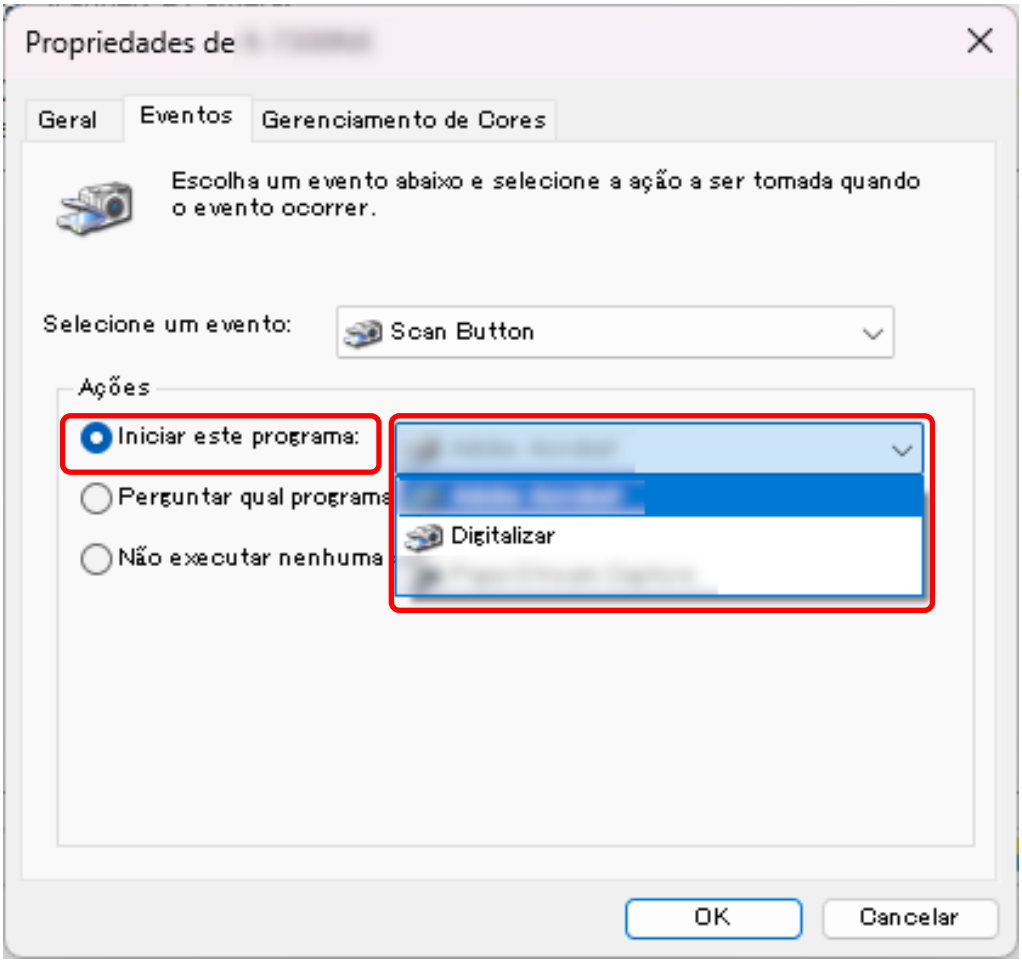

Para configurar vários botões, repita as etapas 9 a 10.

11 Clique no botão [OK].

Consulte também

Ativando a configuração de botão desejada (página 74)

Ativando a configuração de botão desejada

Se você tiver configurado um botão em mais de um jeito, ative somente a configuração que deseja usar e desative as outras.

Método de conexão do scanner	Configuração desejada do botão	Outras configurações a serem desativadas
USB	● Janela de propriedades do scanner' no Windows (Eventos) Configurar operações em eventos	● Button Event Manager Desmarque a caixa de seleção [Ver evento do botão]
LAN com fio	● Button Event Manager Selecione a caixa de seleção [Ver evento do botão] (*1)	Nenhum

***1:**Ao usar uma conexão LAN com fio, não marque a caixa de seleção [Ver evento do botão] em vários computadores ao mesmo tempo para o mesmo scanner.

DICA

- Se “PaperStream Capture” estiver instalado, “PaperStream Capture” será atribuído automaticamente ao botão do scanner.
- Se o PaperStream ClickScan e PaperStream Capture estiverem instalados, o aplicativo de digitalização de imagens que é iniciado ao pressionar o botão [Scan/Enter] no scanner varia dependendo se o PaperStream ClickScan estiver presente ou não na barra de tarefas.
  - Quando ele reside na barra de tarefas
    PaperStream ClickScan será iniciado.
  - Quando ele não reside na barra de tarefas
    PaperStream Capture será iniciado.
- Se você alterar o aplicativo de digitalização de imagens atribuído ao botão do scanner de PaperStream Capture para outro aplicativo, o aplicativo de digitalização de imagens recém-atribuído será iniciado.
  Se PaperStream Capture estiver definido para ocupar o scanner, altere a configuração para desativar essa função.

Como carregar documentos

Esta seção explica como carregar documentos no scanner.

Carregando documentos na bandeja de entrada do AAD (alimentador)

Esta seção explica como carregar documentos de papel normal.

Preparando documentos para carregar na bandeja de entrada do AAD (alimentador)

1 Verifique os documentos.

a Verifique o tamanho e a qualidade do papel que pode ser digitalizado com o scanner.

➡ Documentos para digitalização (página 86)

b Verifique se os documentos a carregar são da mesma largura.
O modo de carregar os documentos varia se eles não forem da mesma largura.
Se os documentos tiverem largura diferente, consulte Condições para digitalização de lotes de documentos variados (página 97) ou Digitalizando documentos com larguras diferentes (página 142).

c Verifique o número de folhas.
O número de folhas que podem ser carregadas é o seguinte:

- Documentos de tamanho A4/Carta ou menores

  300 folhas (com gramatura de 80 g/m^2 [20 lb] e espessura da pilha de documentos menor que 30 mm)

- Documentos maiores que o tamanho A4 / Carta

  100 folhas (com gramatura de 80 g/m^2 [20 lb] e espessura da pilha de documentos menor que 10 mm)

➡ Capacidade de carga (página 92)

2 Folheie os documentos.

a Retire uma pilha de documentos, de acordo com a espessura indicada nas orientações a seguir:

- Documentos de tamanho A4/Carta ou menores
  Igual ou menor a 30 mm
- Documentos maiores que o tamanho A4 / Carta
  Igual ou menor a 10 mm

b Segurando as laterais, folheie os documentos algumas vezes.

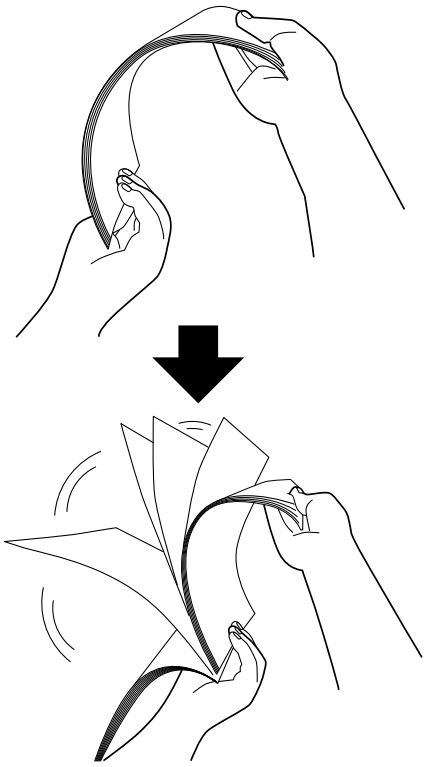

c Gire o maço a 90 graus e folheie os documentos novamente.

d Efetue os passos a a c em todos os documentos.

e Alinhe a margem superior dos documentos.

Como carregar documentos na bandeja de entrada do AAD (alimentador)

Há dois métodos de carregar os documentos.

- Como carregar documentos no centro da bandeja de entrada do AAD (alimentador) (página 77)
  Este método é usado principalmente para documentos do mesmo tamanho.
- Como carregar documentos alinhados a qualquer um dos lados da bandeja de entrada do AAD (alimentador automático de documentos) (página 79)
  Este método é usado principalmente para documentos de tamanhos diferentes ou quando desejar alterar o centro dos documentos.

ATENÇÃO

Note que são aplicadas condições diferentes para detecção de alimentação múltipla quando você define os documentos pelo lado esquerdo ou direito da bandeja de entrada.

Como carregar documentos no centro da bandeja de entrada do AAD (alimentador)

1 Ajuste a bandeja de entrada do AAD (alimentador) de acordo com o comprimento dos documentos.

➡ Configurando a bandeja de entrada do AAD (alimentador) (página 59)

2 Ajuste a bandeja de saída de acordo com o comprimento dos documentos.

➡ Configurando a bandeja de saída (página 60)

3 Coloque os documentos na bandeja de entrada do AAD (alimentador) com o lado a ser digitalizado voltado para baixo.

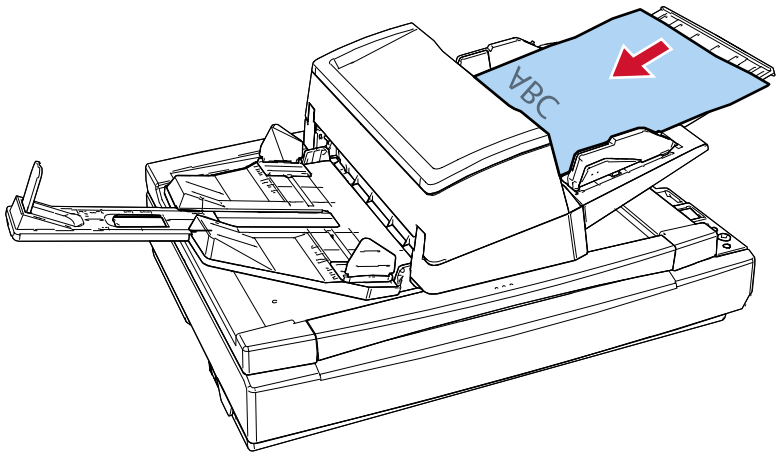

ATENÇÃO

- Remova todos os clipes e grampos de papel.

- Reduza o número de documentos quando eles não são alimentados no scanner ou são alimentados documentos sobrepostos.

4 Ajuste as guias laterais de acordo com a largura dos documentos.

Mova os guias laterais enquanto pressiona o botão da guia lateral, de modo a não haver espaço entre os guias laterais e os documentos.

Quando existir espaço entre as guias laterais e os documentos, eles podem ser alimentados inclinados.

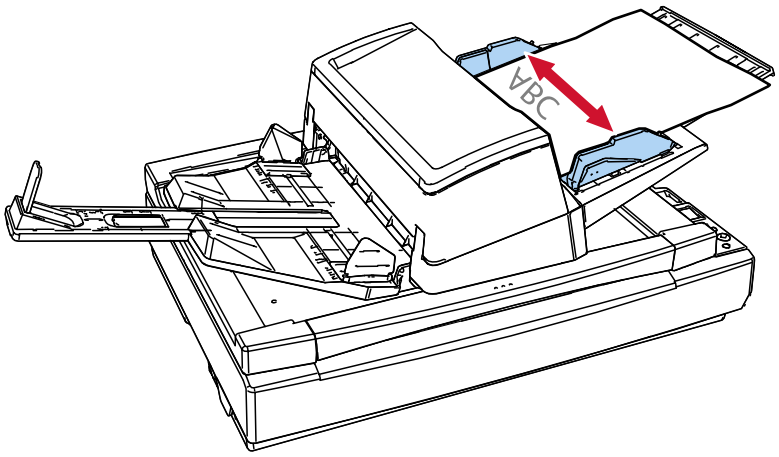

Como carregar documentos alinhados a qualquer um dos lados da bandeja de entrada do AAD (alimentador automático de documentos)

1 **Ajuste a bandeja de entrada do AAD (alimentador) de acordo com o comprimento dos documentos.**

➡ Configurando a bandeja de entrada do AAD (alimentador) (página 59)

2 **Ajuste a bandeja de saída de acordo com o comprimento dos documentos.**

➡ Configurando a bandeja de saída (página 60)

3 **Deslize as guias laterais para as posições mais afastadas.**

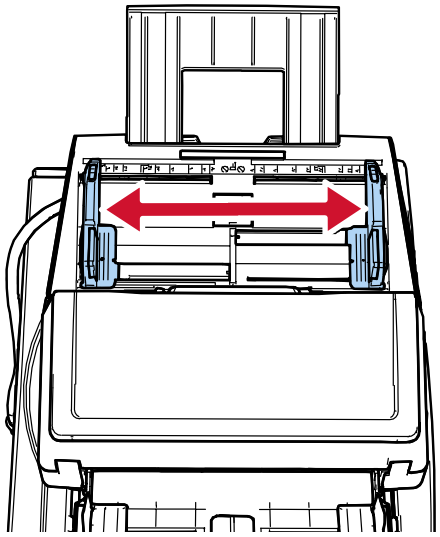

4 Carregue os documentos na bandeja de entrada do AAD (alimentador) com o documento mais estreito dentro da largura do rolete de alimentação e o lado a ser digitalizado voltado para baixo.

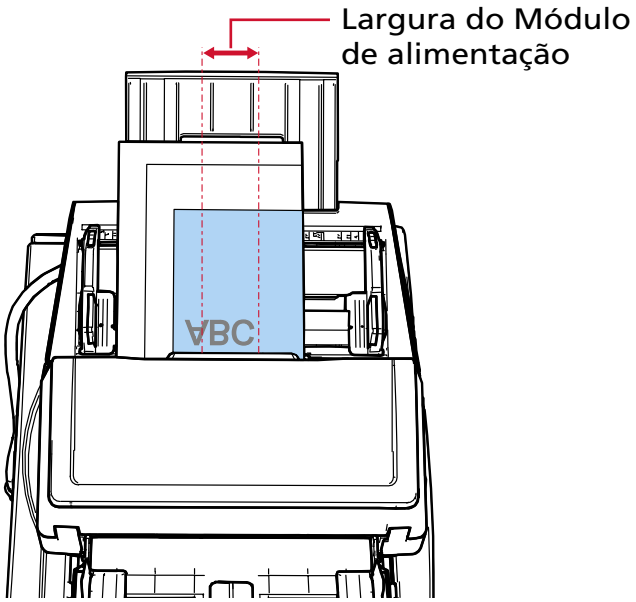

ATENÇÃO

- Remova todos os clipes e grampos de papel.
- Reduza o número de documentos quando eles não são alimentados no scanner ou são alimentados documentos sobrepostos.
- Carregue todos os documentos, de forma que eles possam ser posicionados totalmente abaixo dos dois módulos de alimentação. Os documentos não posicionados abaixo dos dois módulos de alimentação não serão alimentados.

- Forma correta

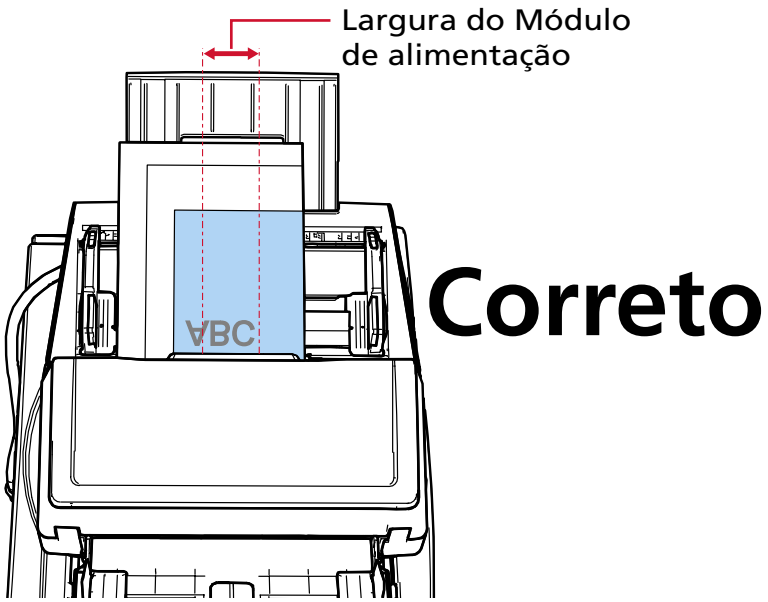

- Forma incorreta

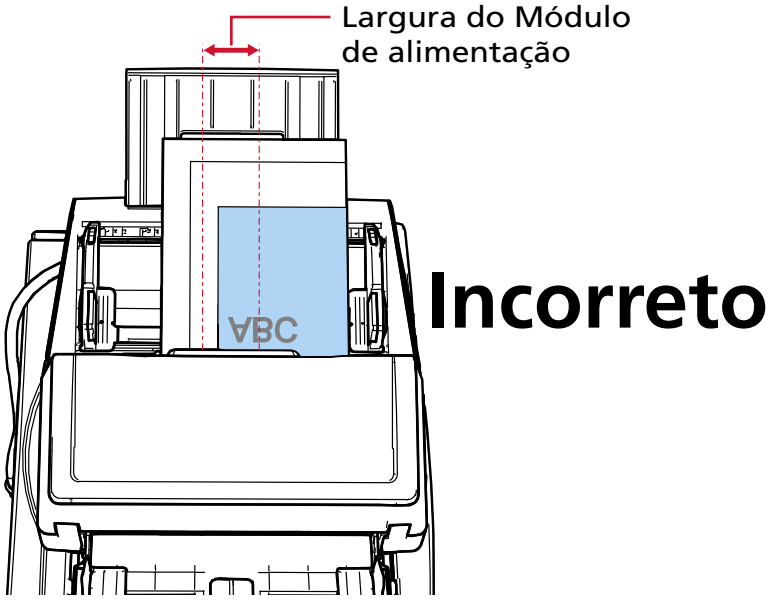

5 Ajuste as guias laterais de acordo com a largura dos documentos.

Mova as guias laterais enquanto pressiona o botão da guia lateral, de modo a não haver espaço entre as guias laterais e o documento mais largo.

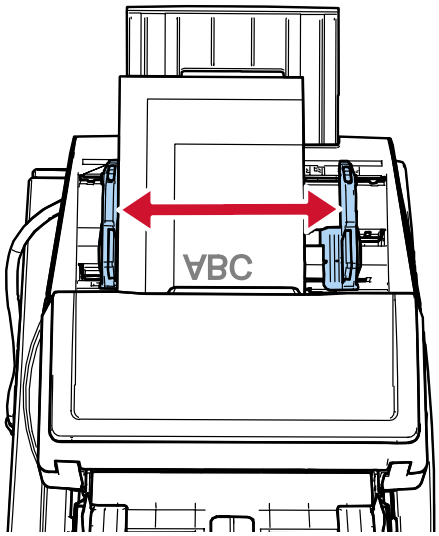

6 Trave uma das guias laterais.

Deslize a trava da guia lateral na guia do lado esquerdo na direção da seta vermelha para travar a guia lateral.

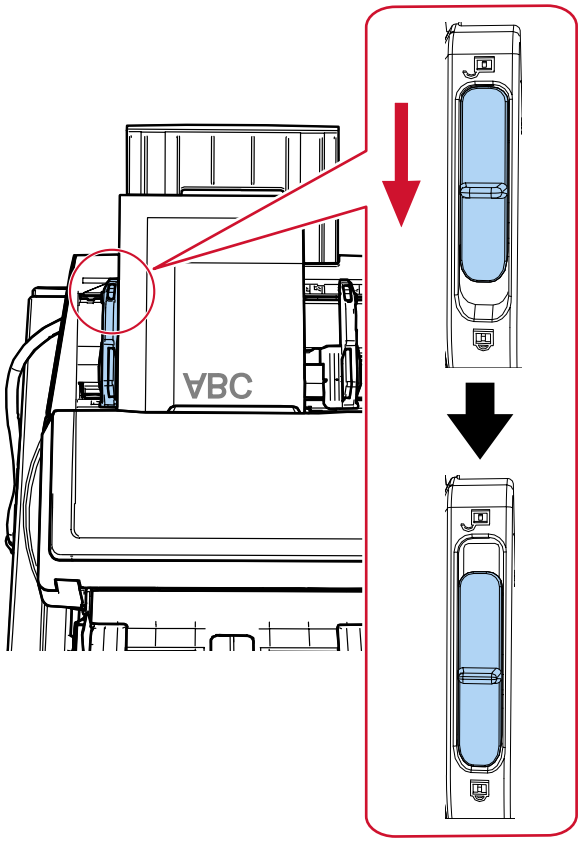

7 Ajuste a outra guia lateral na posição desejada enquanto pressiona o botão do guia lateral.

Deslize a guia lateral direita de modo a não haver espaço entre a guia lateral e os documentos. Quando existir espaço entre as guias laterais e os documentos, eles podem ser alimentados inclinados.

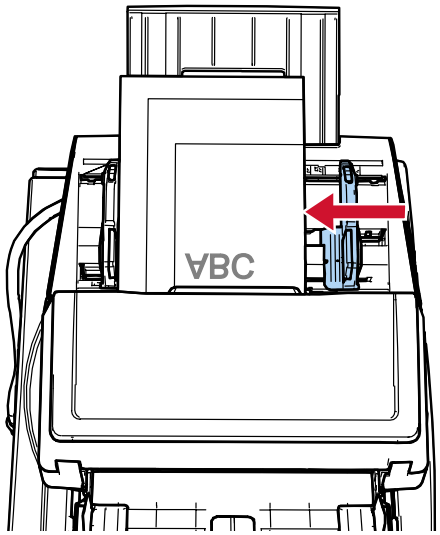

DICA

Para destravar a guia lateral, siga as etapas abaixo.

1 Deslize a trava da guia lateral na guia lateral travada na direção da seta vermelha.

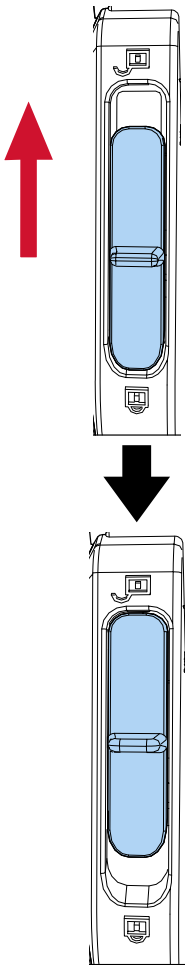

2 Segure ambas as guias laterais e, enquanto pressiona os botões das guias laterais, mova-as para dentro até que se encontrem no centro.

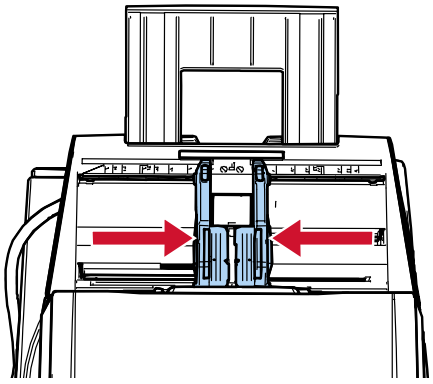

3 Solte as guias laterais.
Ambas as guias laterais se moverão agora em conjunto.

Colocando um documento na flatbed [fi-8700/fi-8700S]

1 **Abra a tampa da mesa.**

➡ Como abrir a tampa da mesa (página 53)

2 **Coloque um documento na mesa de digitalização.**
Coloque o documento voltado para baixo para alinhar o canto superior esquerdo com o ponto de referência.

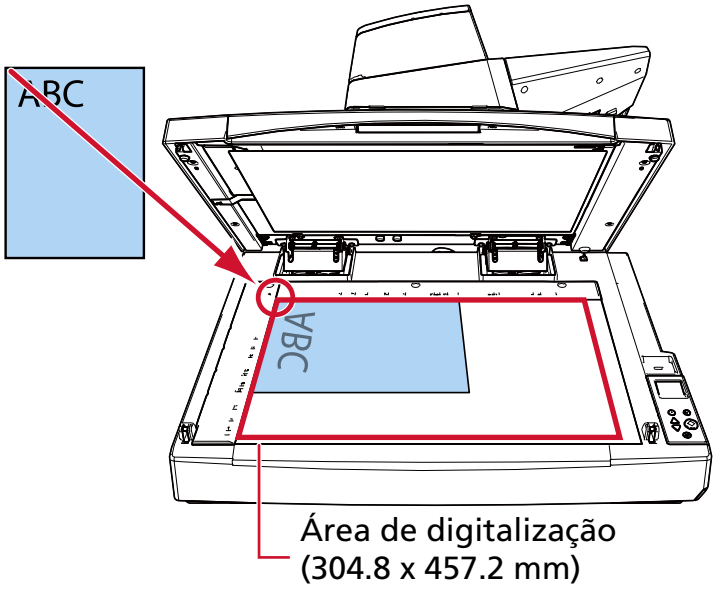

ATENÇÃO

Note que um documento enrolado ou dobrado pode criar um pequeno espaço entre o documento e a mesa de digitalização, fazendo com que a imagem digitalizada fique indistinta.

3 **Feche a tampa da mesa lentamente.**

➡ Como fechar a tampa da mesa (página 54)

DICA

- Um documento pode ser digitalizado com a tampa da mesa aberta.

  ➡ Digitalização de documentos no flatbed com a tampa da mesa aberta [fi-8700/fi-8700S] (página 163)

- Para digitalizar documentos em um fundo preto, use uma almofada de digitalização preta opcional (vendida separadamente).

  ➡ Opções do scanner (página 364)

Documentos para digitalização

Tamanho do papel

Os seguintes tamanhos de papéis podem ser digitalizados:

AAD	Tamanho máximo (largura × comprimento) (*1)	304,8 × 431,8 mm (12,0 × 17,0 pol.)
	Tamanho mínimo (largura × comprimento)	50,8 × 69,0 mm (2,0 × 2,7 pol.)
Flatbed [fi-8700/fi-8700S]	Tamanho máximo (largura × comprimento)	304,8 × 457,2 mm (12,0 × 18,0 pol.)

***1:** Dependendo do driver do scanner ou da configuração da digitalização do aplicativo de digitalização de imagens, a memória pode ser insuficiente para efetuar a digitalização.
Na digitalização de páginas longas, documentos de até 5.588 mm (220 pol.) de comprimento podem ser digitalizados quando a resolução estiver configurada para 200 dpi ou menos.
Note que a resolução precisa ser definida para o valor de dpi seguinte, dependendo do tamanho do documento.

- Um comprimento que exceda 863 mm (34 pol.) mas que não exceda 2.700 mm (106,3 pol.) 600 dpi ou menos
- Um comprimento que exceda 2.700 mm (106,3 pol.), mas que não exceda 4.064 mm (160 pol.) 400 dpi ou menos
- Um comprimento que exceda 4.064 mm (160 pol.) mas que não exceda 5.461 mm (215 pol.) 300 dpi ou menos
- Um comprimento que exceda 5.461 mm (215 pol.) mas que não exceda 5.588 mm (220 pol.) 200 dpi ou menos

Se digitalizar um documento longo através de uma conexão USB e se dividir a imagem digitalizada em múltiplas páginas, pode digitalizar um documento até 200 m (218,8 j.).

Tipo de documento

Os tipos de documento (tipos de papel) são os seguintes:

- Papéis de pasta química
- Papéis de pasta mecânica
- Papel PPC (reciclado)
- Cartão plástico

Quando da digitalização de um documento em um tipo diferente do acima, execute primeiro um teste no mesmo tipo de documento (papel) para verificar se ele pode ser digitalizado.

Gramatura (espessura)

Os documentos com as seguintes gramaturas (espessura) podem ser digitalizados com o AAD (Alimentador Automático de Documentos):

- 20 a 413 g/m^2 (5,3 a 110 lb)
- 27 a 413 g/m^2 (7,2 a 110 lb) para tamanho maior que A4/Carta
- 128 a 209 g/m^2 (34 a 56 lb) para tamanho A8
- 1,4 mm ou menos para cartões plásticos (Cartões em relevo permitidos (conformidade com o tipo ISO7810 ID-1))

Documentos que talvez não sejam digitalizados com sucesso

Os seguintes tipos de documentos talvez não possam ser digitalizados com o AAD (Alimentador Automático de Documentos):

- Documentos com espessura não uniforme (tais como envelopes ou documentos com colagens anexadas)
- Documentos amassados ou enrolados
- Documentos dobrados ou rasgados
- Papel vegetal
- Papel revestido
- Papel carbono
- Papel fotossensível
- Documentos perfurados
- Documentos que não são quadrados ou retangulares
- Papel muito fino/Papel muito grosso
- Fotografias (papel fotográfico)

DICA

Documentos que talvez não sejam digitalizados com sucesso podem ser digitalizados usando a Folha de transporte.
Documentos amassados, enrolados ou dobrados também podem ser digitalizados por meio de alisar amassados, enrolados ou dobras em documentos.

Documentos que não devem ser digitalizados

Os seguintes tipos de documentos não devem ser digitalizados com o AAD (Alimentador Automático de Documentos):

- Papéis com clipes ou grampos
- Documentos com a tinta molhada

- Documentos menores que 50,8 × 69 mm
- Documentos mais largos que 304,8 mm
- Documentos além de papel / cartão plástico (como tecidos, folhas metálicas ou filmes OHP)
- Documentos importantes como certificados e vouchers de pagamento não devem ser danificados

ATENÇÃO

Como o papel autocopiativo contém substâncias químicas que podem degradar os rolos, como o rolo de freio, o scanner pode falhar.

Notas sobre Documentos e Cartões Plásticos

- **Notas sobre documentos**

  Dependendo dos documentos a serem digitalizados, não esqueça o seguinte.

  - Como o papel autocopiativo contém substâncias químicas que podem degradar os rolos como o rolo de freio, tome os cuidados a seguir:

    - Limpeza
      Se a obstrução de papéis ocorrer com frequência, limpe o Rolo de freio e o Módulo de alimentação.

      ➡ Cuidados diários (página 176)

    - Substituindo as peças de consumo
      A vida útil do rolo de freio e o módulo de alimentação pode diminuir em relação à digitalização de papéis de pasta sem madeira.

  - Ao digitalizar papéis de pasta mecânica, a vida útil do Rolo de freio e Módulo de alimentação pode diminuir em relação a digitalização de papéis de pasta química.
  - O rolo de freio e o módulo de alimentação podem ser danificados quando uma foto/papel anexado no documento entrarem em contato com estas peças durante a digitalização.
  - A superfície do documento pode ser danificada se digitalizar papéis de brilhantes, como fotografias.
    Para documentos que podem ser danificados muito facilmente, use a Folha de transporte opcional.
  - A luz do LED poderá emitir um reflexo luminoso quando digitalizar papéis brilhantes.
  - Quando digitalizar documentos semi-transparentes, aumente o [Brilho] no driver do scanner para evitar a transparência do verso.
  - Quando digitalizar documentos escritos a lápis, poderão ficar traços no documento, que poderá causar erros de alimentação.
    Limpe os rolos com frequência.

    ➡ Cuidados diários (página 176)

  - Se os documentos não forem alimentados ou se os documentos estiverem sobrepostos ou obstruídos com frequência, consulte Soluções de problemas (página 231).
  - Quando digitalizar documentos com o AAD, todos os documentos devem estar alinhados com na borda superior.

Certifique-se de que os enrolamentos na borda superior dos documentos estão dentro do intervalo seguinte.

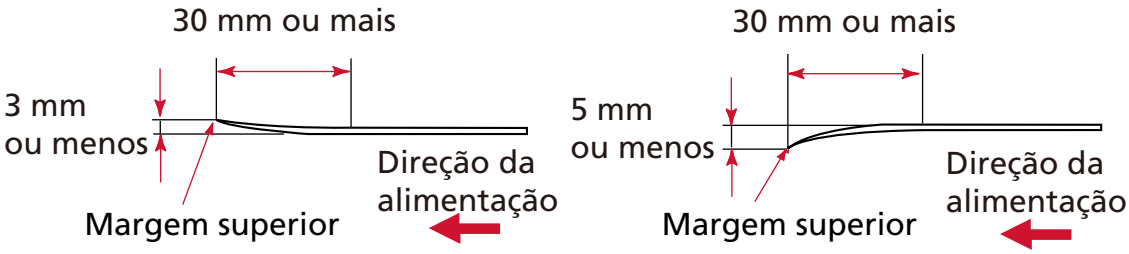

- **Notas sobre cartões plásticos**

  Quando digitalizar cartões plásticos, observe o seguinte:

  - Certifique-se se que usa um cartão que atende as especificações seguintes e verifique se o cartão pode ser alimentado antes de digitalizá-lo.
    - Tipo: Compatível com o tipo ISO7810 ID-1
    - Tamanho: 85,6 × 53,98 mm/3,37 × 2,13 pol.
    - Espessura: 1,4 mm ou inferior (é permitida a utilização de cartões com relevo)
    - Material: PVC (Policloreto de vinila) ou PVCA (Acetato de policloreto vinila)
  - Ao digitalizar cartões plásticos pelo AAD (Alimentador Automático de Documentos), até três cartões podem ser carregados na bandeja de entrada do AAD (alimentador).
    Porém, penas 1 cartão deve ser carregado por vez se o cartão plástico for de relevo.

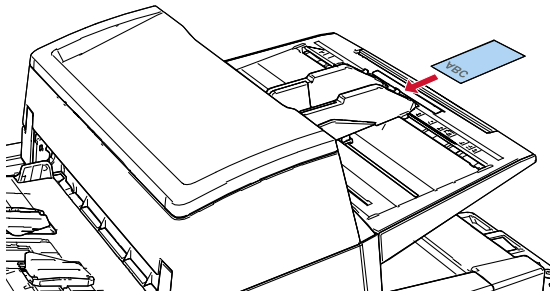

  - Os cartões plásticos devem ser colocados na vertical.
  - Recomenda-se colocar os cartões plásticos na bandeja de entrada do AAD com a face frontal voltada para baixo.
  - Os cartões rígidos poderão não ser alimentados corretamente.
  - Se houver sujeira na superfície do cartão (marcas de gordura ou impressões digitais), digitalize após limpar a sujeira.
  - Os cartões plásticos não podem ser digitalizados quando o impressor está conectado.
  - Digitalizar um digitalização grosso, como um cartão plástico, será sempre detectado falsamente como documentos sobrepostos.
    Neste caso, especifique uma das configurações seguintes e tente novamente a digitalização.
    - Configure para não detectar determinados padrões de sobreposição.

- Desative a configuração para detectar documentos sobrepostos pelo sensor ultra-sônico.
- Digitalize com o Modo simples manual.

Capacidade de carga

O número máximo de folhas que podem ser carregadas na Bandeja de entrada (alimentador) é determinado pelo tamanho e pela gramatura do papel.
Veja o gráfico abaixo.

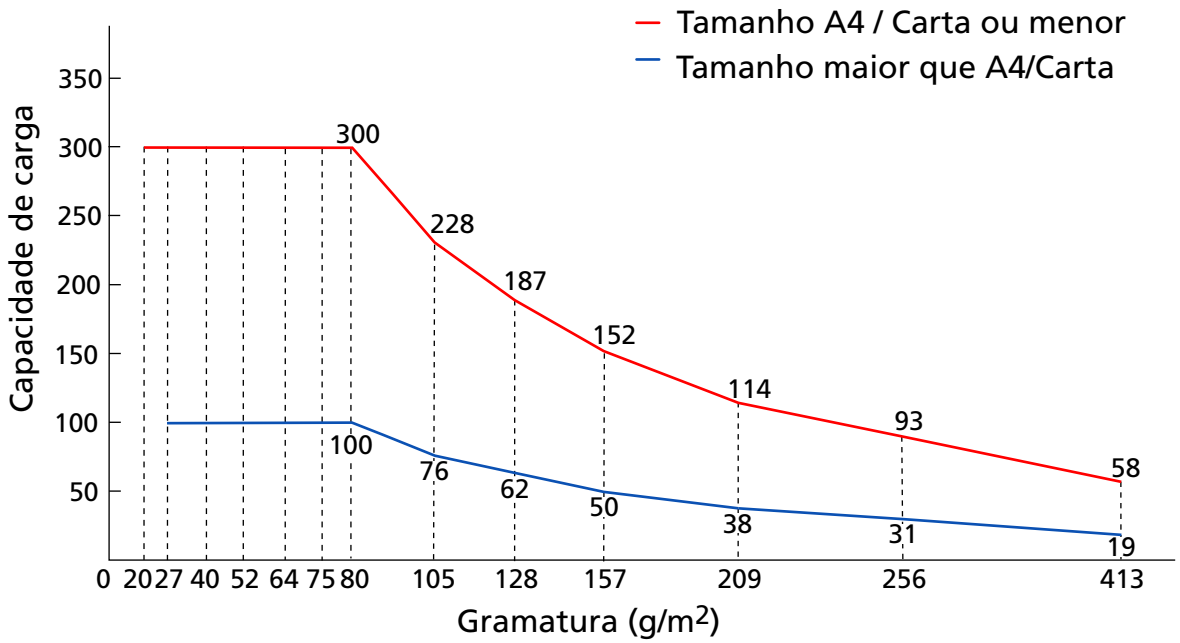

Unidade	g/m²	lb	kg
Conversão	20	5,3	17
	27	7,2	23
	40	11	34,5
	52	14	45
	64	17	55
	75	20	65
	80	21	69
	105	28	90
	128	34	110
	157	42	135
	209	56	180
	256	68	220
	413	110	355

Áreas que não podem ser perfuradas

Pode ocorrer um erro quando houver perfurações na área colorida em azul claro na figura abaixo.
As condições acima serão aplicadas quando o documento for carregado no ponto central entre os módulos de alimentação.
Use o flatbed [fi-8700/fi-8700S] para digitalizar esses documentos.

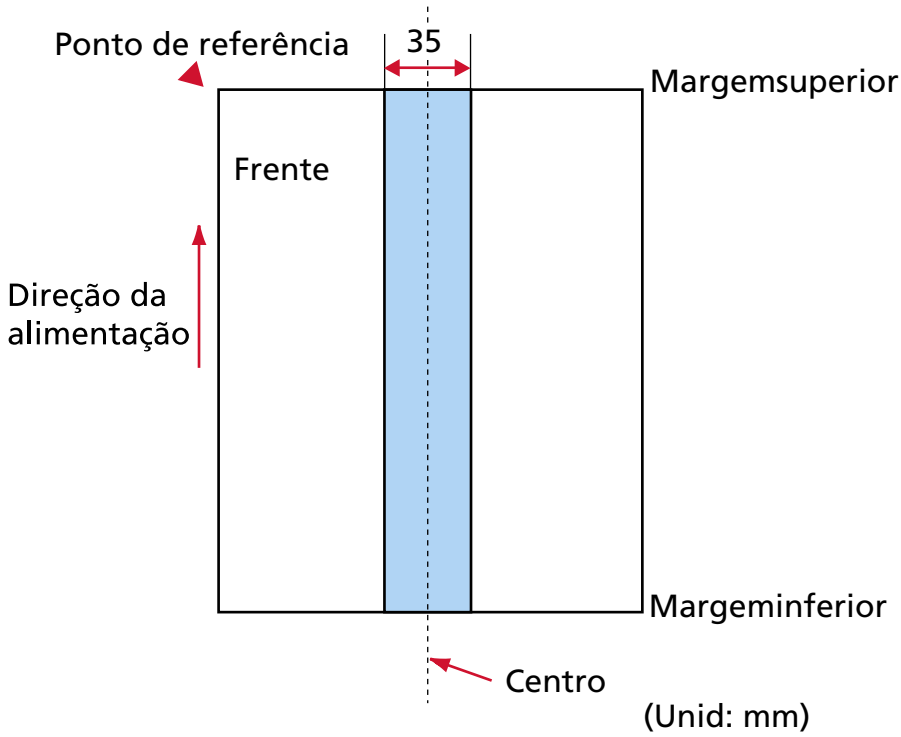

DICA

Se houver alguma perfuração na área central da coluna (35 mm), o documento pode ser movido para a direita ou esquerda, a fim de evitar erros.

Carregando documentos com abas de índice ou documentos não retangulares

Para digitalizar um documento com abas de índice ou um documento não retangular, coloque-o de modo a não ficar preso quando está sendo alimentado.

Forma correta

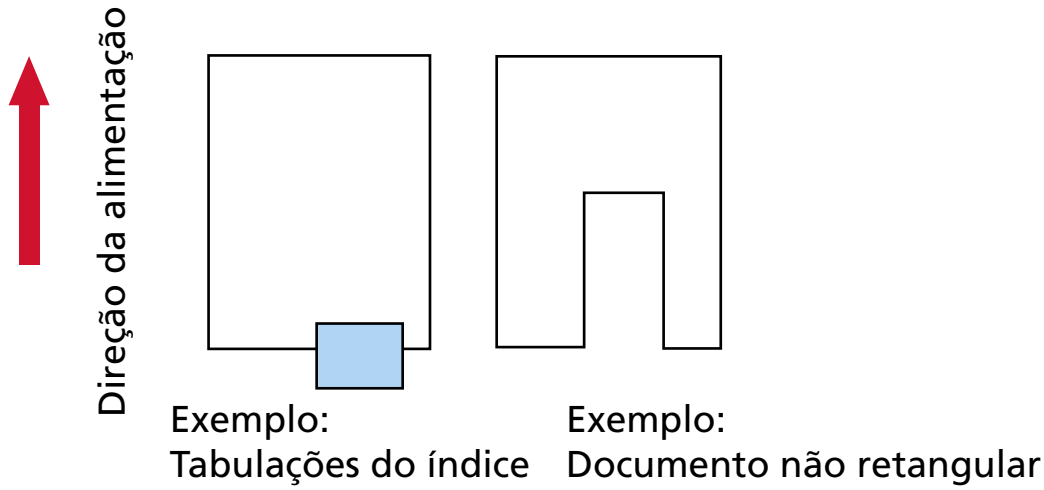

Forma incorreta

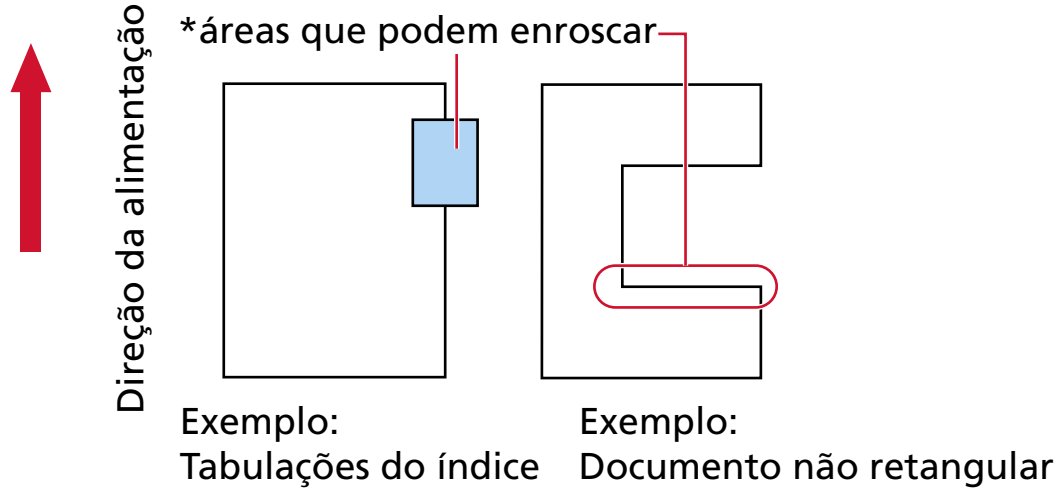

ATENÇÃO

Quando efetuar a digitalização conforme mostrado na forma incorreta acima, as seções indicadas podem ficar presas durante a alimentação. Isso pode causar uma obstrução do papel ou rasgar o documento.

Condições requeridas para detectar com precisão documentos sobrepostos (Alimentação múltipla)

A alimentação múltipla é um erro que ocorre quando duas ou mais folhas estão sobrepostas e são alimentadas ao mesmo tempo.
Os documentos sobrepostos são detectados com o sensor ultra-sônico ou de acordo com a diferença no comprimento dos documentos.
Para os documentos que são carregados, as condições seguintes são requeridas para detectar com precisão documentos sobrepostos.
As condições acima serão aplicadas quando o documento for carregado no ponto central entre os módulos de alimentação.

Detectando documentos sobrepostos com o sensor ultra-sônico

- Gramatura: 20 a 413 g/m^2 (5,3 a 110 lb)
- Não faça perfurações dentro da faixa de 35 mm da linha central do documento.

  ➡ Áreas que não podem ser perfuradas (página 93)
- Não coloque outros documentos com cola ou outro material adesivo dentro em uma área de 35 mm que cobre a linha central do documento. Ao fazer isso, talvez cause a falsa detecção de documentos sobrepostos.

  ➡ Áreas que não podem ser perfuradas (página 93)

Detectando documentos sobrepostos de acordo com a diferença no comprimento

- Carregue os documentos com o mesmo comprimento na bandeja de entrada do AAD (alimentador).
- Variação de comprimentos dos documentos: Igual ou menor a 1%.
- Não faça perfurações dentro da faixa de 35 mm da linha central do documento.

  ➡ Áreas que não podem ser perfuradas (página 93)

Detectando documentos sobrepostos com o sensor ultra-sônico e de acordo com a diferença no comprimento

- Carregue os documentos com o mesmo comprimento na bandeja de entrada do AAD (alimentador).
- Gramatura: 20 a 413 g/m^2 (5,3 a 110 lb)
- Variação de comprimentos dos documentos: Igual ou menor a 1%.
- Não faça perfurações dentro da faixa de 35 mm da linha central do documento.

  ➡ Áreas que não podem ser perfuradas (página 93)
- Não coloque outros documentos com cola ou outro material adesivo dentro em uma área de 35 mm que cobre a linha central do documento. Ao fazer isso, talvez cause a falsa detecção de documentos sobrepostos.

  ➡ Áreas que não podem ser perfuradas (página 93)

ATENÇÃO

Quando é selecionada uma opção para detectar sobreposição com o sensor ultra-sônico, a digitalização de um documento espesso como um cartão plástico será detectada por engano como sobreposição de documentos.
Neste caso, especifique uma das configurações seguintes e tente novamente a digitalização.

- Configure para não detectar determinados padrões de sobreposição.
- Desative a configuração para detectar documentos sobrepostos pelo sensor ultra-sônico.
- Digitalize com o Modo simples manual.

DICA

- A precisão de detecção de documentos sobrepostos pode diminuir dependendo do tipo de documento.
  A sobreposição não pode ser detectada para o topo de 30 mm de um documento na direção da alimentação.
- Não especifique o método de detecção pelo comprimento do documento com quando da digitalização de um lote de documentos variados com diferentes comprimentos e da detecção de documentos sobrepostos.

Condições para digitalização de lotes de documentos variados

As seguintes condições são aplicadas ao digitalizar um lote com documentos de diferentes espessuras, coeficientes de atrito e tamanhos.
Certifique-se de que faz um teste primeiro para verificar se os documentos de lotes misturados podem ser alimentados.
Para maiores detalhes sobre a digitalização, consulte Digitalizando documentos com larguras diferentes (página 142).

Orientação do papel

Alinhe a direção da fibra do papel à direção de alimentação.

Gramatura (espessura)

Quando digitalizar documentos com diferentes gramaturas no mesmo lote, mantenha a gramatura no intervalo aceitável seguinte:

20 a 413 g/m^2 (5,3 a 110 lb)

Coeficiente de atrito

É recomendado o uso da mesma marca de papel e do mesmo fabricante para os documentos. Quando são misturados papéis de diferentes fabricantes/marcas nos documentos a serem digitalizados, o desempenho da alimentação será afetado, aumentando o coeficiente de atrito.
Os seguintes coeficientes de atrito são recomendados:
De 0,35 a 0,60 (valor referente ao coeficiente de atrito do papel)

Posição do documento

Carregue todos os documentos, de forma que eles possam ser posicionados totalmente abaixo dos dois módulos de alimentação (largura ao longo dos dois módulos de alimentação: cerca de 48 mm/1,89 pol.).

Para obter diretrizes para digitalização de lotes de documentos variados, consulte Combinações de tamanhos padrão em um lote variado (página 99) em Tamanho do papel (página 99).

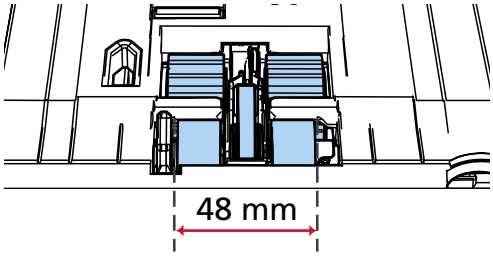

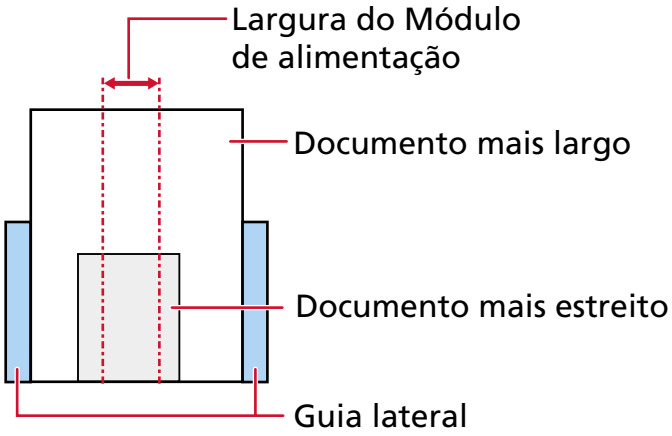

DICA

Quando o documento mais estreito cobre a largura do módulo de alimentação, mesmo quando ele é carregado na direção de um lado conforme mostrado na imagem abaixo, carregue os documentos alinhados em um lado. Isso evita que os documentos inclinem quando estão sendo alimentados.

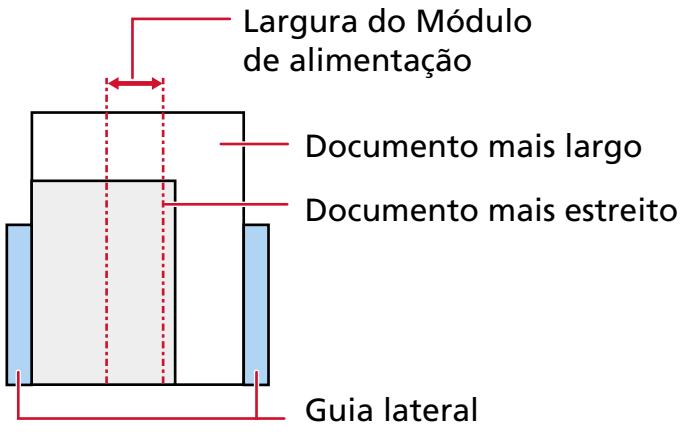

Tamanho do papel

Quando um lote com documentos de tamanhos diferentes é digitalizado, a não alimentação correta dos documentos talvez cause obstrução de papel ou o desaparecimento da imagem. É recomendado que verifique as imagens digitalizadas se os documentos foram alimentados inclinados.

ATENÇÃO

Ao digitalizar um lote de documentos com tamanhos variados, as probabilidades de falha de alinhamento aumentam pois as guias laterais não ajustam cada folha corretamente.

Combinações de tamanhos padrão em um lote variado

Consulte a tabela abaixo antes de misturar documentos de tamanhos diferentes.

Tamanho do documento Largura (mm) (*1)			Tamanho máximo												
			A3 (P) A4 (L)	DL (P) LTR (L)	B4 (P) B5 (L)	LTR (P) A3-CS	A4 (P) A5 (L)	B5 (P) B6 (L)	A5 (P) A6 (L)	B6 (P) B7 (L)	A6 (P) A7 (L)	B7 (P) B8 (L)	A7 (P) A8 (L)	B8 (P)	A8 (P)
			297	279	257	216	210	182	149	129	105	91	74,3	64,3	52,5
Tamanho mínimo	A3 (P) A4 (L)	297	■												
	DL (P) LTR (L)	279	■	■											
	B4 (P) B5 (L)	257	■	■	■										
	LTR (P) A3-CS	216	■	■	■	■									
	A4 (P) A5 (L)	210	■	■	■	■	■								
	B5 (P) B6 (L)	182	■	■	■	■	■	■							
	A5 (P) A6 (L)	149			■	■	■	■	■						
	B6 (P) B7 (L)	129				■	■	■	■	■					
	A6 (P) A7 (L)	105				■	■	■	■	■	■				
	B7 (P) B8 (P)	91					■	■	■	■	■	■			
	A7 (P) A8 (L)	74,3						■	■	■	■	■	■		
	B8 (P)	64,3						■	■	■	■	■	■	■	
	A8 (P)	52,5													■

■ Faixa disponível

DL: Tamanho de carta duplo

LTR: Tamanho carta

A3-CS: Folha de transporte

***1:** A figura seguinte mostra como definir os documentos maiores e menores do lote entre as guias laterais.

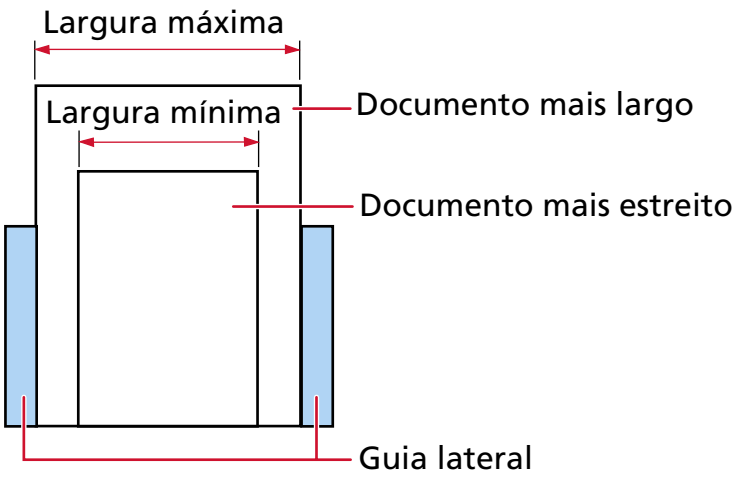

ATENÇÃO

Os documentos B8 (retrato) e A8 (retrato) não podem ser misturados com outros tamanhos no mesmo lote.

Documentos que não podem ser digitalizados em um lote de documentos variados

Os seguintes tipos de documentos não podem ser misturados no mesmo lote:

- Papéis autocopiativos
- Papéis adesivos
- Documentos perfurados
- Papéis térmicos
- Papéis com carbono
- Filmes OHP
- Papel vegetal

Condições para detector automático de tamanho da página

A detecção do tamanho da página não funcionará com os seguintes tipos de documentos:

- Documentos não retangulares

A detecção do tamanho da página pode também não funcionar com os seguintes tipos de documentos:

- Papel fino (52 g/m^2 ou inferior)
- Documentos em branco com bordas brilhantes
- Documentos com margens escuras (cinzentas)

Condições para usar a folha de transporte

- **Tamanho do papel**

  Os seguintes tamanhos de papéis podem ser digitalizados:

  ● Folha de transporte (216 × 297 mm)

  ● A3 (297 × 420 mm) (*1)

  ● A4 (210 × 297 mm)

  ● A5 (148 × 210 mm)

  ● A6 (105 × 148 mm)

  ● B4 (257 × 364 mm) (*1)

  ● B5 (182 × 257 mm)

  ● B6 (128 × 182 mm)

  ● Cartão de visitas (51 × 89 mm) (*2)

  ● Carta (8,5 × 11 pol./216 × 279,4 mm)

  ● Double Letter (11 × 17 pol./279,4 × 431,8 mm) (*1)

  ● Tamanho personalizado

  - Largura
    25,4 a 216 mm
  - Comprimento
    25,4 a 297 mm

  ***1:**Para documentos mais largos que 216 mm, dobre-os ao meio para digitalizá-os.

  ***2:**Disponível quando da digitalização com o PaperStream IP (ISIS) fi-8000 Series.

- **Condições do documento**

  Tipo de documento

  Os tipos de documento (tipos de papel) são os seguintes:

  ● Papel de escritório padrão

  ● Documentos maiores que o tamanho A4 / Carta

  ● Documentos que podem ficar danificados muito facilmente como fotografias

  ● Documentos que podem causar obstruções de papel como recortes

  Gramatura (espessura)

  Os documentos com as seguintes gramaturas (espessura) podem ser digitalizados:

  ● Até 209 g/m^2

  Ao digitalizar documentos dobrados ao meio, a gramatura de papel aceitável é a seguinte:

  ● Até 105 g/m^2

- **Precauções para o Uso/Armazenamento da Folha de Transporte**

  Precauções para o Uso da Folha de Transporte

  - Podem ser carregadas ao mesmo tempo até três Folhas de transporte.
  - Dependendo do aplicativo de digitalização de imagens, talvez não haja memória suficiente para efetuar uma digitalização de [Páginas encadernadas] usando a Folha de transporte em alta resolução.
    Neste caso, especifique uma resolução menor e tente novamente a digitalização.
  - Não escreva, pinte, suje ou recorte a borda com a faixa preta e branca da Folha de transporte.
    Caso contrário, a Folha de transporte talvez não seja reconhecida corretamente.
  - Não carregue a Folha de transporte voltada ao contrário.
    Caso contrário, talvez ocorra uma obstrução de papel e danos na Folha de transporte e no documento no interior.

    ➡ Digitalizando documentos que podem ficar danificados muito facilmente sem prejudicá-los (página 151)
  - À medida que continuar usando a Folha de transporte, haverá acúmulo de sujeira e poeira na superfície e no interior.
    Limpe-a regularmente porque talvez ela cause problemas relacionados a digitalização ou afetar os resultados digitalizados.

    ➡ Limpando a Folha de transporte (página 193)
    Se o problema continuar a persistir, substitua a Folha de transporte.
  - Não dobre ou puxe a Folha de transporte.
  - Não use uma Folha de transporte danificada.
    Se fizer isso, pode danificar o scanner ou causar uma avaria.
  - Não deslize os dedos na borda da Folha de transporte.
    Se fizer isso, talvez corte os dedos.
  - Se ocorrerem obstruções de papel com frequência, alimente o scanner com aproximadamente 50 folhas de papel PPC (papel reciclado) antes de digitalizar com a Folha de transporte.
    O papel PPC pode ser em branco ou impresso.
  - As obstruções de papel talvez ocorram quando são colocados na Folha de transporte para digitalização vários documentos pequenos (como fotos ou cartões postais).
    É recomendado que coloque somente um documento de cada vez na Folha de transporte.
  - Não coloque um livreto (como um a passaporte) na Folha de transporte para digitalização.
    Se fizer isso, pode provocar uma obstrução de papel.
  - Não use uma Folha de transporte em ambientes com altas temperaturas.

  Precauções para o Armazenamento da Folha de Transporte

  - Não deixe um documento dentro da Folha de transporte por um longo período.

Caso contrário, a tinta no documento talvez seja transferida para a Folha de transporte.

- Não deixe a Folha de transporte em locais expostos diretamente ao sol ou próxima de aquecedores por um longo período.
  Caso contrário, a Folha de transporte talvez fique deformada.
- Para evitar a deformação, mantenha a Folha de transporte em uma superfície plana, sem nenhum peso em cima.

Como usar o painel de operações

Esta seção explica como usar o painel de operações.

Visão geral do painel do operador

O painel do operador é composto por um LCD e botões.

ATENÇÃO

Não utilize o painel de operações enquanto Software Operation Panel estiver em execução.

Nomes e funções do Painel de operações

- fi-8600

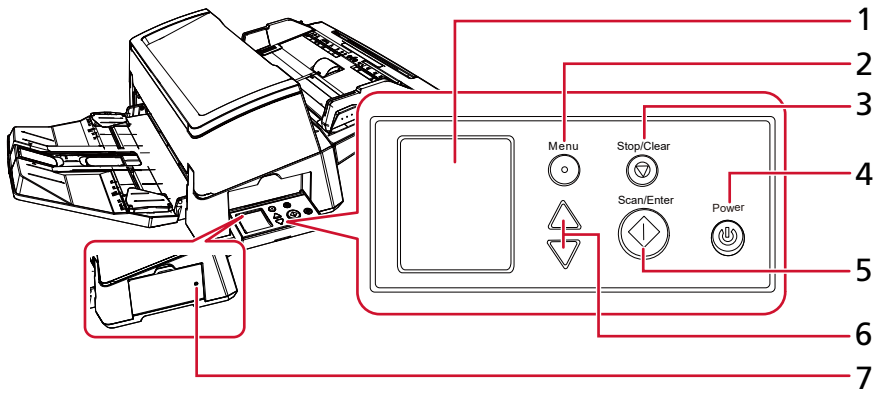

- fi-8700/fi-8700S

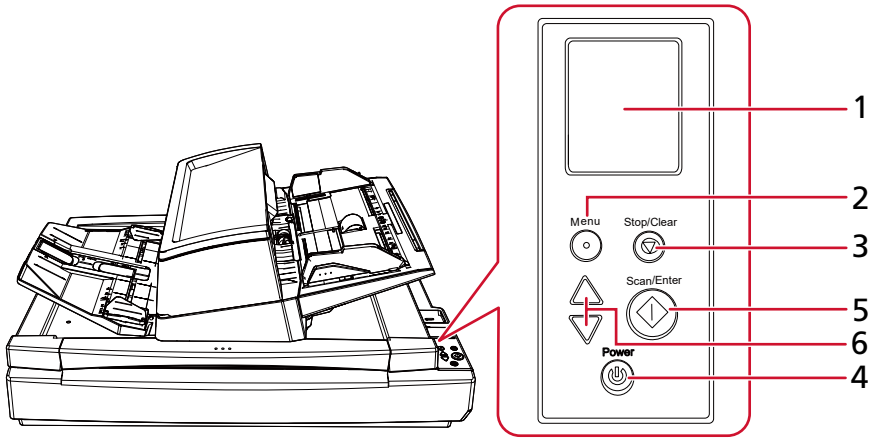

Nº	Nome	Função
1	LCD	Exibe o status do scanner e o menu usado para configurar as definições para as operações do scanner.

Nº	Nome	Função
		Quando o scanner entra no modo de economia de energia, o LCD se desliga.
2	Botão [Menu]	Exibe o menu usado para configuração das definições para as operações do scanner no LCD. Este botão também é usado para trocar as operações durante a digitalização.
3	Botão [Stop/Clear]	Suspende a digitalização. Este botão também é usado para limpar um erro na tela do LCD, retornar à tela anterior durante a configuração do scanner e limpar o contador de páginas (quando pressionado durante três segundos ou mais tempo).
4	Botão [Power]	LIGA/DESLIGA a energia. Acende na cor verde quando o scanner está ligado. Pisca em verde quando o scanner entra no modo de economia de energia.
5	Botão [Scan/Enter]	Inicia a digitalização. Pressionar este botão durante a digitalização pausa a digitalização. Este botão também é usado para ejetar um documento ou configurar definições para as operações do scanner no LCD.
6	Botão [△] /[▽]	Estes botões são usados para mover o cursor, rolar para cima/baixo e definir um número na tela no LCD.
7	Indicador de status (LED)	Permite verificar se o scanner está ligado mesmo quando o painel de operações está encaixado na lateral. Acende na cor verde quando o scanner está ligado. Desliga-se quando o scanner está desligado.

Indicações no LCD

Indicação	Descrição
	Esta tela aparece durante o processo de inicialização.
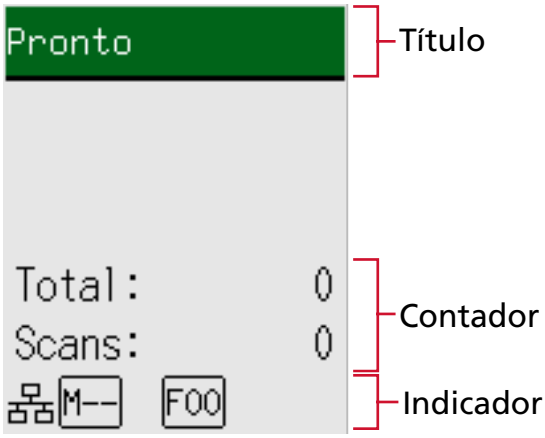	Pronto para digitalizar. Indica que a inicialização foi concluída com sucesso. ➔ Nomes e funções do indicador (página 110)
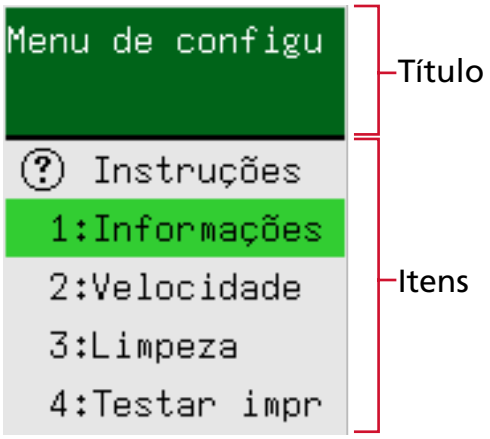	Esta tela é usada para configurar definições para operações do scanner. Quando pressiona o botão [Menu] quando a tela [Pronto] está exibida, a tela [Menu de configurações] aparece. O Menu de configurações pode ser usado para configurar várias configurações operacionais após a digitalização. ➔ Como usar o Menu de configurações (página 113)

Indicação	Descrição
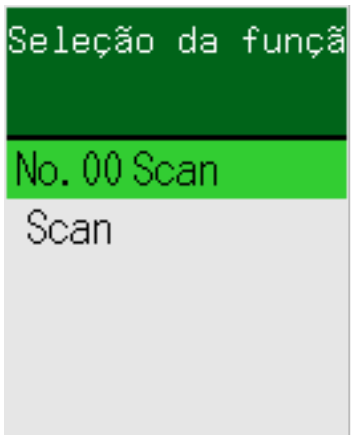	Esta tela é usada para selecionar uma ação a ser efetuada quando do início de uma digitalização pressionando o botão [Scan/Enter]. Selecione uma ação quando um botão no computador está configurado para iniciar um aplicativo de digitalização de imagens. Quando pressionar o botão [△] /[▽] na tela [Pronto], a tela [Seleção da função] é exibida. Usando a Seleção da função, pode configurar um aplicativo de digitalização de imagens a ser iniciado quando o botão [Scan/Enter] é pressionado na tela [Pronto]. ➔ Como usar a Seleção da função (página 139)
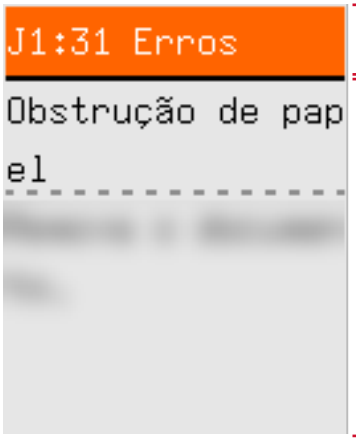	Esta tela aparece quando um erro ocorreu durante a digitalização. Um código de erro que começa com a letra "J", "M" ou "U" é exibido. ➔ Erros (página 210) Pode apagar a exibição do erro pressionando o botão [Stop/Clear]. Note que para um erro de obstrução de papel, a mensagem desaparece depois de um certo tempo, quando não houver documentos no scanner (status [Pronto]).
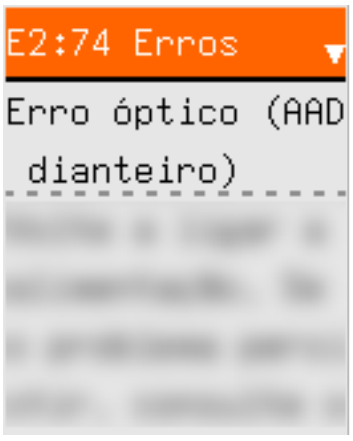	Esta tela aparece quando um erro ocorreu no próprio scanner. Códigos de erros que começam com a letra "A", "C", "E", "F", "H", "L" ou "M" são exibidos. ➔ Erros (página 210) Quando esta tela aparece, desligue a energia e a ligue novamente. Se o problema ainda persistir, escreva o código de erro, verifique cada item em Antes de contatar a assistência técnica autorizada do scanner (página 269) e,

Indicação	Descrição
	depois, contate o distribuidor/revendedor onde adquiriu este produto.
	Se o scanner não for operado durante o período de tempo que está definido para o intervalo configurado, entra no modo econômico. Pressione qualquer botão no scanner (exceto o botão [Power]) para retomar do modo de economia de energia.

Nomes e funções do indicador

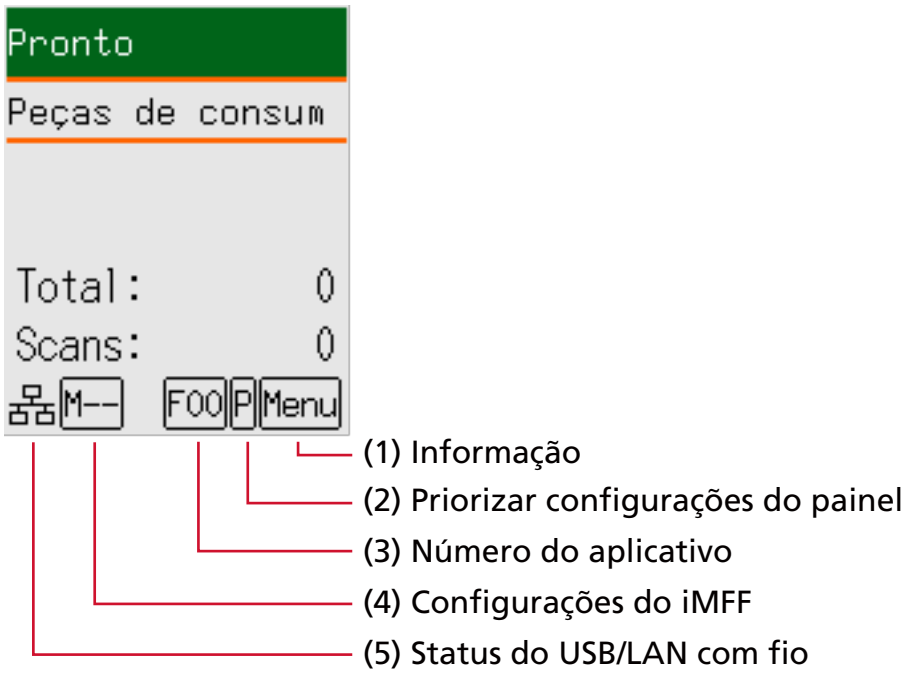

(1) Informação

Menu pisca quando existe a mensagem para substituição de peças de consumo / limpeza / limpeza de lente / manutenção regular.
[Peças de consumo], [Limpeza], [Limpeza da lente!] ou [Manutenção] também pisca na segunda linha na tela [Pronto].
Pressione o botão [Menu] e selecione [Informação].

Para obter instruções sobre quando Menu pisca, consulte Como usar o Menu de configurações (página 113).

(2) Priorizar configurações do painel

O P aparece quando as configurações do painel de operações são priorizadas relativamente às configurações do Software Operation Panel.

➡ Como usar o Menu de configurações (página 113)

(3) Número do aplicativo

Exibe o número do aplicativo que deseja iniciar quando pressiona o botão [Scan/Enter] enquanto a tela [Pronto] é exibida.

➡ Como usar a Seleção da função (página 139)

(4) Configurações do iMFF

Exibe as configurações do iMFF como a seguir:

Ícone	Modo de operação
	Modo manual
	Modo automático 1
	Modo automático 2

No Modo manual, o  é sempre exibido.

No Modo automático 1 e Modo automático 2, é exibido o número dos padrões de sobreposição memorizados.

O número dos padrões de sobreposição que podem ser memorizados depende do modo de operação que é descrito abaixo:

- Para Modo automático 1

  Os padrões de sobreposição podem ser memorizados para até oito folhas (até quatro padrões de sobreposição podem ser memorizados por folha).

  Uma vez que os padrões de sobreposição forem memorizados para oito folhas, os padrões memorizados serão substituídos pelos padrões detectados mais recentes, começando da primeira folha que foi memorizada.

  Contudo, quando o scanner é desligado e ligado, o número de padrões de sobreposição memorizados depende da configuração para [Padrões de sobreposição quando desligado] no Software Operation Panel.

  ➡ Configurando para ignorar determinados padrões de sobreposição [Alimentação múltipla inteligente] (página 329)

> **DICA**
>
> Se deseja que o scanner memorize cinco ou mais padrões de sobreposição para um documento, digitalize o documento uma vez para o scanner memorizar até quatro padrões de sobreposição, depois digitalize novamente o documento para o scanner memorizar o quinto e os padrões de sobreposição subsequentes, para que os padrões de sobreposição memorizados recentemente não sejam detectados como sobrepostos na próxima digitalização.
>
> Como o mesmo documento é digitalizado duas vezes, o scanner efetivamente o armazena como dois documentos.

- Para Modo automático 2

  Pode ser memorizado somente um padrão de sobreposição neste modo de operação.

Para obter detalhes sobre as configurações do iMFF, consulte Como usar o Menu de configurações (página 113).

(5) Status do USB/LAN com fio

O status do USB/LAN com fio é exibido conforme a seguir.

Ícone	Status da conexão através de um cabo USB	Status da conexão através de um cabo de LAN (*1)	Configuração da função de rede (*2)
	Conectado	Conectado	Ativar
	Conectado	Conectado	Desativar
	Conectado	Não conectado	Desativar
	Conectado	Não conectado	Ativar
	Não conectado	Conectado	Ativar
	Não conectado	Não conectado	Ativar
Nenhum	Não conectado	Conectado	Desativar
	Não conectado	Não conectado	Desativar

***1:**Se não ocorrer nenhuma comunicação mesmo se o cabo de LAN estiver conectado, ele é visto como "Não conectado".

***2:**Quando a função de rede está desativada, o status da LAN com fio não aparece.
Para mais informações sobre como configurar as configurações da rede, consulte Configurações para usar o scanner somente por meio da conexão USB [Função de rede] (página 336).

Como usar o Menu de configurações

Esta seção explica o menu de configurações.
Quando pressiona o botão [Menu] quando a tela [Pronto] está exibida, a tela [Menu de configurações] aparece.
O Menu de configurações pode ser usado para configurar várias configurações operacionais após a digitalização.
Há dois menus na tela [Menu de configurações].

- Menu do usuário
  Pode configurar as definições básicas para operação do scanner e uso do painel do operador.

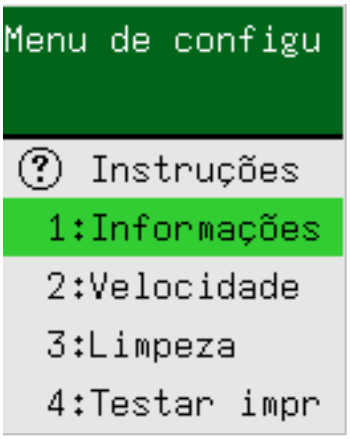

- Menu do administrador
  Pode configurar as definições avançadas para operação do scanner e uso do painel do operador.

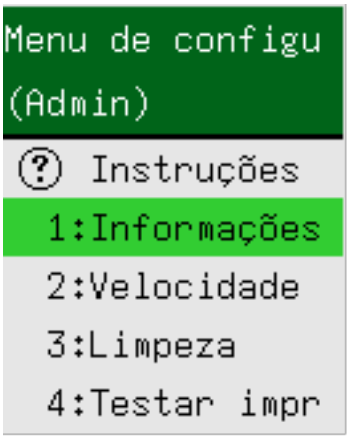

Para alternar entre os menus, pressione ambos os botões [△] e [▽] simultaneamente durante três ou mais segundos enquanto a tela [Menu de configurações] permanece exibida.
Se o menu não mudar, solte os botões e pressione-os novamente.
Quando o scanner é desligado, o menu é trocado para o menu do usuário.
Esta seção explica como usar o Menu de configurações do painel do operador de acordo com as seguintes categorias.

Operação	Descrição	Item de configuração	Menu do usuário	Menu do administrador
			○: Disponível —: Não disponível	
Verificando os conteúdos das instruções	Pode verificar o método para limpar o contador de páginas. ➡ Verificando o conteúdo das instruções (página 117)	Instruções	○	○
Verificando as informações	Menu pisca no LCD quando existe a mensagem para substituição de peças de consumo / limpeza / limpeza de lente / manutenção regular. Leia a mensagem e tome as medidas necessárias. ➡ Verificando as informações (página 119)	Informação	○	○
Verificando as informações do scanner	Pode verificar as informações do scanner como o nome do scanner e as informações da rede. ➡ Verificando as informações do scanner (página 121)	1:Informações do scanner	○	○
Configurações operacionais do scanner	Pode configurar as várias definições para operação do scanner e uso do painel do operador. Também pode verificar a certificação. ➡ Configurações operacionais do scanner (página 123)	2:Velocidade da alimentação	○	○
		6:Idioma	○	○
		7:Brilho	○	○
		8:Verificar ciclo de iluminação	○	○
		9:Veloc. da rolagem do LCD	○	○
		10:Modo de alimentação a baixa velocidade	○	○
		11:Controle do empilhamento	○	○
		12:Certificação	○	○

Operação	Descrição	Item de configuração	Menu do usuário	Menu do administrador
			○: Disponível —: Não disponível	
		14:Configurações do iMFF	—	○
		15:Tentativas de realimentação	—	○
		16:Pressão do Módulo de alimentação	—	○
		17:Configuração da alimentação manual / contínua	—	○
		18:Tempo de alimentação manual	—	○
		19:Proteção do papel	—	○
		20:Detecção de linhas verticais	—	○
		21:Priorizar definições do painel	—	○
		22:Restaurar Painel de operações	—	○
		23:Economia de energia	—	○
		24:Tempo do desligamento	—	○
		25:Pré-alimentação	—	○
		26:Controle de Overscan	—	○
		27:USB	—	○
Limpando o scanner	Pode limpar o scanner usando Papel de limpeza, Lenço de limpeza ou um pano.	3:Limpeza	○	○

Operação	Descrição	Item de configuração	Menu do usuário	Menu do administrador
			○: Disponível —: Não disponível	
	➡ Cuidados diários (página 176)			
Testar impressão do impressor	Um teste de impressão pode ser efetuado quando o impressor for instalado. Para mais detalhes, consulte o fi-760PRB Manual de instruções do Impressor.	4:Testar impressão	○	○
Verificando e limpando os contadores das peças	Pode verificar o ciclo de troca dos consumíveis e a contagem total de páginas. Use-o também para limpar o contador após ter substituído as peças de consumo ou executado a limpeza. ➡ Verificando e limpando os contadores das peças (página 125)	5:Contadores das peças	○	○
Contando documentos	Pode contar o número de folhas digitalizadas. ➡ Contando documentos (página 127)	13:Contador do documento	○	○

Verificando o conteúdo das instruções

1 Ligue o scanner.

➡ Como ligar a energia (página 46)

A tela [Pronto] é exibida no LCD.

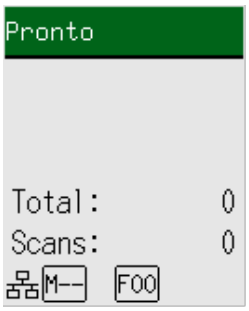

2 Pressione o botão [Menu], pressione o botão [△] /[▽] para selecionar [Instruções] e, depois, pressione o botão [Scan/Enter].

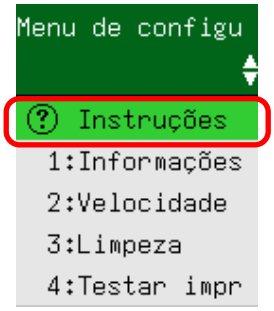

3 Pressione o botão [△]/[▽] para selecionar [1:Limpar contador] e, depois, pressione o botão [Scan/Enter].

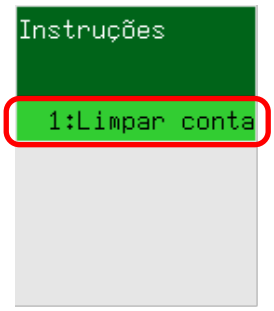

4 Pressione o botão [△]/[▽] e verifique os conteúdos das instruções.

Pode verificar o método para limpar o contador de páginas.

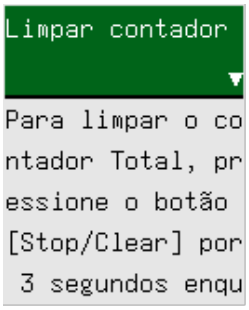

Verificando as informações

1 Ligue o scanner.

➡ Como ligar a energia (página 46)

A tela [Pronto] é exibida no LCD.

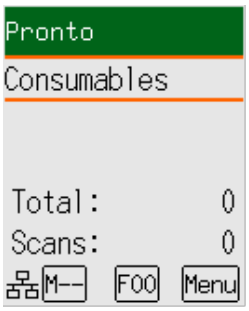

2 Pressione o botão [Menu], pressione o botão [△] /[▽] para selecionar [Informação] e, depois, pressione o botão [Scan/Enter].

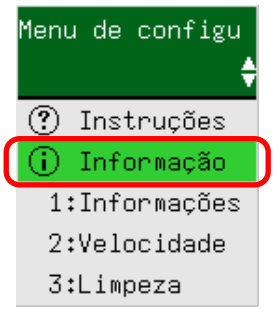

ATENÇÃO

A mensagem [Informação] pode ser selecionada somente quando há uma mensagem para substituir peças de consumo/limpeza/limpeza da lente/manutenção regular.

3 Pressione o botão [△]/[▽] e verifique os conteúdos das informações.

Pode verificar as mensagens para substituição de peças de consumo/limpeza/limpeza da lente/manutenção.

Quando a mensagem solicitar a substituição de consumíveis/limpeza, o contador correspondente que requer a substituição do consumível/limpeza é realçado.

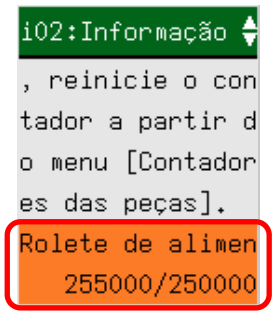

Os contadores aparecerão realçados quando:

- O contador de páginas após as peças de consumo serem substituídas alcança 95% do valor configurado em Especificando o ciclo para substituir consumíveis [Contador das peças de consumo] (página 297) no Software Operation Panel. (Para os contadores do rolo de freio/módulo de alimentação)
- O contador de páginas, após a limpeza alcançar o valor configurado em Ciclo de limpeza do scanner [Ciclo de limpeza] (página 296) no Software Operation Panel. (Para o contador de limpeza)
- A quantidade de tinta restante é inferior a 33%. Isto é exibido somente quando o impressor está instalado. (Para o contador de tinta)

4 Resolva o problema conforme os conteúdos de [Informações].

Siga as instruções na mensagem se a substituição de consumível/limpeza/limpeza da lente for necessária.

Para maiores detalhes sobre a substituição das peças de consumo, consulte as seguintes seções:

- Substituindo o módulo de alimentação (página 200)
- Substituindo o rolete de contenção (página 196)

Para maiores detalhes sobre a limpeza, consulte a seção Cuidados diários (página 176).

Se a mensagem solicitar manutenção regular, o scanner precisa ser verificado por um engenheiro de serviço para a manutenção/inspeção regular.

Para manutenção e inspeção regulares do scanner por um engenheiro especializado, contate o distribuidor/revendedor onde foi adquiriu este produto.

Verificando as informações do scanner

1 Ligue o scanner.

➡ Como ligar a energia (página 46)

A tela [Pronto] é exibida no LCD.

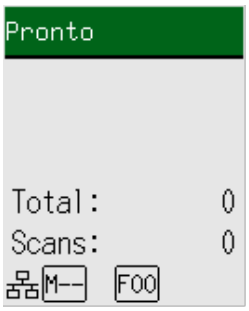

2 Pressione o botão [Menu], pressione o botão [△] /[▽] para selecionar [1:Informações do scanner] e, depois, pressione o botão [Scan/Enter].

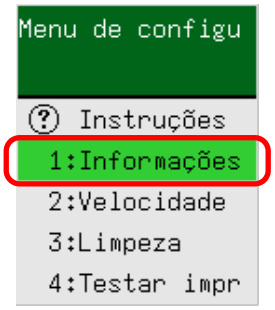

3 Pressione o botão [△] /[▽] para selecionar [1:Nome do scanner] ou [2:Rede] e, depois, pressione o botão [Scan/Enter].

Neste exemplo, [1:Nome do scanner] está selecionado.

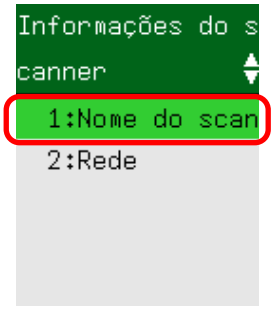

4 Verifique os conteúdos do item selecionado.

Neste exemplo, o indicador exibe um nome do scanner porque [1:Nome do scanner] está selecionado.



Configurações operacionais do scanner

1 Ligue o scanner.

➡ Como ligar a energia (página 46)

A tela [Pronto] é exibida no LCD.

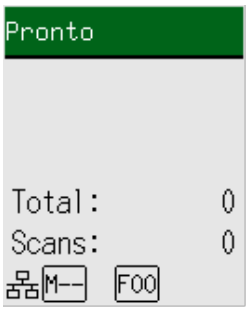

2 Pressione o botão [Menu], pressione o botão [△] /[▽] para selecionar um item de configuração e, depois, pressione o botão [Scan/Enter].

Neste exemplo, [2:Velocidade da alimentação] está selecionada.

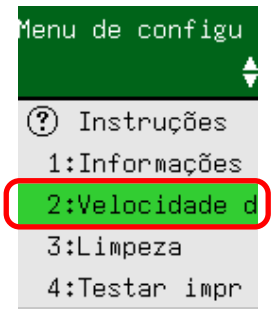

➡ Itens configuráveis no menu de configurações (página 129)

3 Pressione o botão [△] /[▽] para selecionar um parâmetro e, depois, pressione o botão [Scan/Enter].

A configuração padrão de fábrica é "*".

A configuração atual é marcada com “>”.

Se a configuração atual for igual à configuração padrão de fábrica, o símbolo "*" não aparece e apenas o símbolo ">" é exibido.

Neste exemplo, [1:Normal] está selecionado.

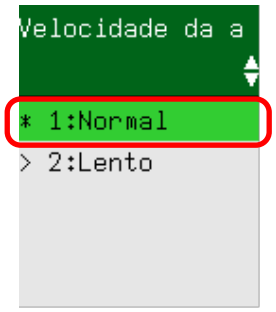

Se a tela [Menu de configurações] for exibida no LCD, indica que a configuração foi concluída. Se o LCD exibir uma tela com itens de configuração, repita a etapa 3 até a tela [Menu de configurações] aparecer.

Verificando e limpando os contadores das peças

1 Ligue o scanner.

➡ Como ligar a energia (página 46)

A tela [Pronto] é exibida no LCD.

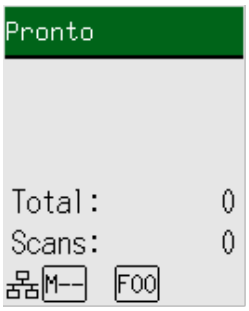

2 Pressione o botão [Menu], pressione o botão [△]/[▽] para selecionar [5:Contadores das peças] e, depois, pressione o botão [Scan/Enter].

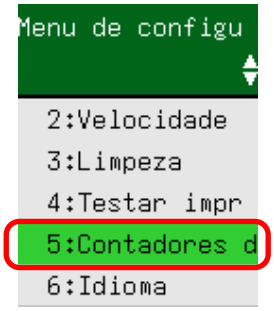

3 Pressione o botão [△]/[▽] e verifique o contador.

Os contadores serão destacados quando a substituição das peças de consumo ou limpeza for necessária.

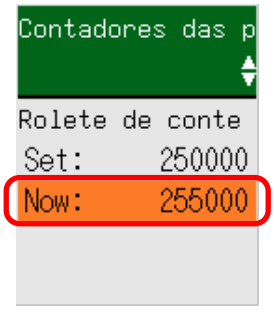

Os contadores aparecerão realçados quando:

- O contador de páginas após as peças de consumo serem substituídas alcança 95% do valor configurado em Especificando o ciclo para substituir consumíveis [Contador das peças de consumo] (página 297) no Software Operation Panel. (Para os contadores do rolo de freio/ módulo de alimentação)

- O contador de páginas, após a limpeza alcançar o valor configurado em Ciclo de limpeza do scanner [Ciclo de limpeza] (página 296) no Software Operation Panel. (Para o contador de limpeza)
- A quantidade de tinta restante é inferior a 33%. Isto é exibido somente quando o impressor está instalado. (Para o contador de tinta)

O número total de folhas digitalizadas é exibido na contagem total. O total não pode ser reiniciado.

4 Após a substituição das peças de consumo ou a limpeza, pressione o botão [△]/[▽] para selecionar o contador realçado e, depois, pressione o botão [Scan/Enter].

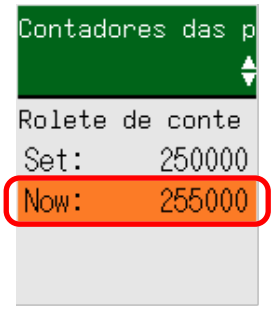

Uma mensagem será exibida para confirmar se deseja limpar o contador.

5 Pressione o botão [△] /[▽] para selecionar [1:Sim] e, depois, pressione o botão [Scan/Enter].

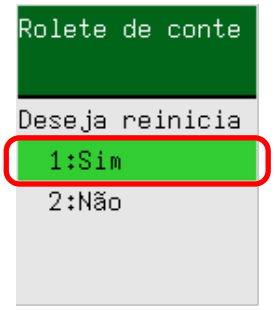

O contador será reiniciado a 0.

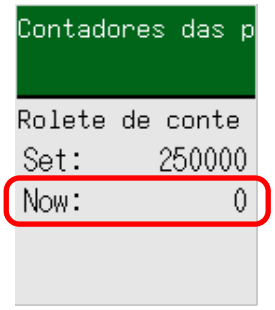

Para a tinta restante, ele é reiniciado para 100.

Contando documentos

O número de documentos que podem ser contados sem reprodução das imagens dos documentos. Esta operação é útil para verificação do número de documentos quando você digitaliza um grande número de documentos.
São suportados os tamanhos de documento até Carta Dupla (11 × 17 pol., 279,4 × 431,8 mm).

1 Ligue o scanner.

➡ Como ligar a energia (página 46)

A tela [Pronto] é exibida no LCD.

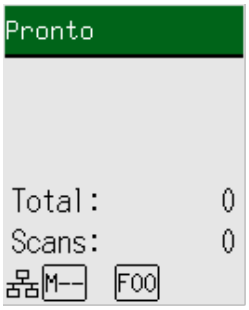

2 Pressione o botão [Menu], pressione o botão [△]/[▽] para selecionar [13:Contador do documento] e, depois, pressione o botão [Scan/Enter].

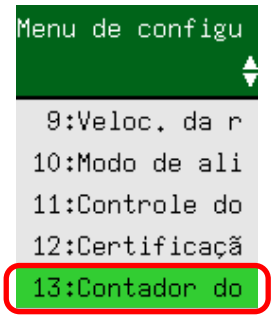

A tela [Contador do documento (Mais documentos)] é exibida no LCD.

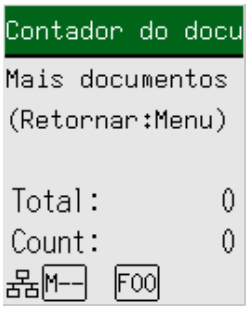

3 Carregue documentos na bandeja de entrada do AAD (alimentador) e pressione o botão [Scan/Enter].

Os documentos digitalizados são contados.

O número de folhas contadas é exibido em [Count].

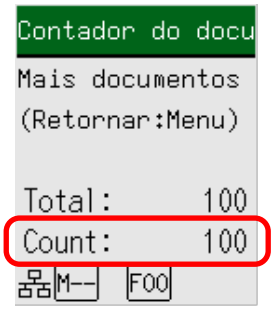

Para limpar a opção [Count], pressione o botão [Stop/Clear] enquanto a tela [Contador do documento (Mais documentos)] é exibida.
Para terminar o Contador do documento, pressione o botão [Stop/Clear] durante três segundos, ou mais, enquanto a tela [Contador do documento (Mais documentos)] é exibida.

ATENÇÃO

Os documentos talvez não sejam contados corretamente se forem detectados documentos sobrepostos durante a digitalização.

Itens configuráveis no menu de configurações

Item de configuração	Descrição	Parâmetro(*1)/Valor	Padrão de fábrica (*2)
		- : Nenhuns parâmetros/valores	
Instruções	Exibe o método para limpar o contador de páginas.	1:Limpar contador	1:Limpar contador
Informação	A mensagem [Informação] aparece como um item na tela [Menu de configurações] que está piscando entre ligado e desligado, somente se Menu estiver piscando no LCD.	Mensagem para substituição de peças de consumo/limpeza / limpeza da lente/ manutenção regular	Exibido somente quando há informações
1:Informações do scanner	Exibe as informações do scanner como o nome do scanner e as informações da rede.	1:Nome do scanner 2:Rede	—
2:Velocidade da alimentação	Especifique o tempo quando a alimentação do documento é iniciada. Quando os documentos sobrepostos ou as obstruções de papel ocorrem frequentemente, atrasar o tempo da alimentação do documento pode aprimorar o desempenho. Esta configuração é eficaz para digitalizar papéis finos. Essa configuração também pode ser definida em Software Operation Panel.	1:Normal 2:Lento	1:Normal
3:Limpeza	Use esta configuração para efetuar a limpeza do scanner. Para obter detalhes, consulte Cuidados diários (página 176).	1:Papel de limpeza 2:Lenço	—
4:Testar impressão	Use esta opção para executar um teste de impressão quando o impressor for instalado. Para mais detalhes, consulte o fi-760PRB Manual de instruções do Impressor.	**No. de folhas digitalizadas:** 1:Apenas uma folha 2:Várias folhas **Padrão de impressão:** 1: (L)ABCDEFGHIJKLMNOPQRSTUVWXYZ[¥]^_`00000000	(*3)

Item de configuração	Descrição	Parâmetro(*1)/Valor	Padrão de fábrica (*2)
		- : Nenhuns parâmetros/valores	
		2: (L)abcdefghijklmnopqrstuvwxyz{|}¯00000000 3:(L)!"#$%&'()*+,-.V 0123456789:;<=>? @00000000 4: (P)ABCDEFGHIJKLMNOPQRSTUVWXYZ[¥]^_`00000000 5: (P)abcdefghijklmnopqrstuvwxyz{\|}¯00000000 6:(P)!"#$%&'()*+,-./ 0123456789:;<=>? @00000000 **Testar impressão:** 1:Sim 2:Não	
5:Contadores das peças	O status de cada peça de consumo pode ser visualizado para verificar quando substituir ou limpá-la. Após a substituição ou limpeza de uma peça de consumo, reinicie o contador correspondente. Essa configuração também pode ser verificada e apagada em Software Operation Panel.	Total de folhas digitalizadas/Rolete de freio/Módulo de alimentação/Limpeza	0
		Tinta restante (quando o impressor estiver instalado)	Exibido somente quando o impressor estiver instalado
6:Idioma	Especifique o idioma em que os dados são exibidos.	1:Japonês 2:Inglês 3:Francês 4:Alemão 5:Italiano 6:Espanhol 7:Russo 8:Chinês (S) 9:Chinês (T) 10:Português 11:Turco 12:Coreano	2:Inglês

Item de configuração	Descrição	Parâmetro(*1)/Valor	Padrão de fábrica (*2)
		- : Nenhuns parâmetros/valores	
		13:Árabe	
7:Brilho	Especifique o brilho para o LCD.	Fraco ←→ Forte ■□□□□ ■■□□□ ■■■□□ ■■■■□ ■■■■■	■■■□□
8:Verificar ciclo de iluminação	Especifique um intervalo entre cada flash para Menu e [Informação] na tela [Menu de configurações] quando Menu está piscando no LCD.	0,5, 1,0, 1,5, 2,0, 2,5 (segundos)	2.0
9:Veloc. da rolagem do LCD	Especifique a velocidade em que o display será rolado horizontalmente. O item exibido é rolado horizontalmente quando o texto não cabe no LCD.	1:Rápido 2:Normal 3:Lento 4:Desligado	2:Normal
10:Modo de alimentação a baixa velocidade	Especifique isto para reduzir a velocidade da digitalização para proteger os documentos. Quando efetuar uma digitalização com uma resolução baixa (menos que 400 dpi), a digitalização é efetuada com uma velocidade lenta, independentemente da resolução que estiver definida. Esta definição é eficaz para digitalizar documentos longos. Essa configuração também pode ser definida em Software Operation Panel.	1:Ativar 2:Desativar	2:Desativar
11:Controle do empilhamento	Essa opção permite reduzir a velocidade de ejeção dos documentos, evitando que os documentos digitalizados se espalhem.	1:Ativar 2:Desativar	2:Desativar

Item de configuração	Descrição	Parâmetro(*1)/Valor	Padrão de fábrica (*2)
		- : Nenhuns parâmetros/valores	
	Essa configuração também pode ser definida em Software Operation Panel.		
12:Certificação	Exibe logos.	—	—
13:Contador do documento	Pode contar o número de folhas digitalizadas.	—	—
14:Configurações do iMFF	Configure as definições para ignorar automaticamente determinados padrões de documentos sobrepostos quando a configuração para detectar documentos sobrepostos está ativada. Note que você precisa especificar primeiro [Verificar sobreposição (Ultra-sônico)] ou [Verificar sobreposição e comprimento] no driver do scanner e Software Operation Panel (Especifique um método para detectar documentos sobrepostos [Alimentação múltipla] (página 320)) antes de configurar este item. Ao selecionar [4:Apagar padrão], você pode apagar os padrões de sobreposição (comprimento, localização) que foram memorizados anteriormente no Modo automático. Essa configuração também pode ser definida em Software Operation Panel.	1:Modo manual 2:Modo automático 1 3:Modo automático 2 4:Apagar padrão	1:Modo manual
15:Tentativas de realimentação	Especifique o número de repetições da alimentação quando um documento não é alimentado a partir da bandeja de entrada do AAD (alimentador). Essa configuração também pode ser definida em Software Operation Panel.	1 a 12 (vezes)	3

Item de configuração	Descrição	Parâmetro(*1)/Valor	Padrão de fábrica (*2)
		- : Nenhuns parâmetros/valores	
16:Pressão do Módulo de alimentação	Defina a pressão do rolete de alimentação para a alimentação de papel. Essa configuração também pode ser definida em Software Operation Panel.	1:Fraco 2:Normal 3:Forte	2:Normal
17:Configuração da alimentação manual / contínua	Especifique isto para continuar carregando e digitalizando documentos repetidamente após iniciar a digitalização. Para configurar o scanner para esperar um documento ser carregado na bandeja de entrada do AAD (alimentador) por um tempo de espera especificado, após a digitalização ser iniciada ou a alimentação do documento ser concluída, especifique o tempo de espera. Isto permite a digitalização contínua, desde que você carregue um documento no tempo de espera especificado. Se o tempo de espera especificado for excedido, a digitalização será finalizada automaticamente. Essa configuração também pode ser definida em Software Operation Panel.	1:Ativar 2:Desativar	2:Desativar
18:Tempo de alimentação manual	Especifique um tempo de espera para digitalização de documentos manualmente. Essa configuração também pode ser definida em Software Operation Panel.	5, 10, 20, 30, 40, 50, 60, 70, 80, 90, 100, 110, 120, 180, 240, 300, 360, 420, 480, 540, 600, 900, 1200, 1500, 1800, 1999 (segundos)	10
19:Proteção do papel	Defina a configuração para detectar erros de alimentação. Esta função detecta erros de alimentação nos casos seguintes:	1:Desativar 2:Detectar deformação do papel 3:Detectar ruído de obstrução do papel	2:Detectar deformação do papel **Sensibilidade da detecção de**

Item de configuração	Descrição	Parâmetro(*1)/Valor	Padrão de fábrica (*2)
		- : Nenhuns parâmetros/valores	
	● Quando o scanner detecta um documento que ficou anormalmente deformado devido a um erro de alimentação ● Quando o scanner detecta o ruído da obstrução de papel As obstruções de papel devido a erros de alimentação podem danificar ou rasgar documentos importantes. Detectar um erro de alimentação e parar a alimentação do documento pode evitar danos nos documentos. Este recurso é útil ao digitalizar documentos difíceis de alimentar, como papéis finos. Especifique o nível de sensibilidade para detecção de erros de alimentação quando a função de proteção do papel estiver ativada. Os documentos ficam deformados anormalmente ou o ruído de obstrução de papel é escutado quando não forem alimentados corretamente. Especifique o nível de sensibilidade para detectar um documento deformado anormal ou ruído de obstrução de papel. A configuração da proteção do papel também pode ser configurada no driver do scanner ou no Software Operation Panel. A prioridade será dada às configurações do driver. Quando a configuração da proteção do papel está definida para ligada no driver do scanner, [Desalinhamento e ruído na alimentação do papel] está ativado independentemente das configurações do painel de operações e do Software Operation Panel.	4:Detectar deformação e ruído de obstrução do papel **Sensibilidade da detecção de deformação do papel:** 1:Baixa 2:Normal 3:Alta **Sensibilidade da detecção do ruído de obstrução do papel:** 1:Baixa 2:Normal 3:Alta	**deformação do papel:** 2:Normal **Sensibilidade da detecção do ruído de obstrução do papel:** 2:Normal

Item de configuração	Descrição	Parâmetro(*1)/Valor	Padrão de fábrica (*2)
		- : Nenhuns parâmetros/valores	
	Observe que, quando as configurações do painel de operações têm prioridade, as configurações de proteção de papel são aplicadas na seguinte ordem. **1** Driver do scanner Para obter detalhes, consulte a ajuda do driver do scanner. **2** [19:Proteção do papel] na tela [Menu de configurações] do painel de operações ➡ Como usar o Menu de configurações (página 113) **3** Software Operation Panel ➡ Configurações para a função de proteção do papel [Proteção do papel] (página 308) A sensibilidade também pode ser configurada em Software Operation Panel.		
20:Detecção de linhas verticais	Pode configurar as definições para detecção de sujeira na lente. Linhas verticais podem aparecer nas imagens se a lente estiver suja. Quando [Ativar] estiver selecionado para a configuração de detecção de linhas verticais, uma mensagem aparece nos tempos seguintes se aparecerem linhas verticais na imagem que digitalizou com o AAD (Alimentador Automático de Documentos): ● Quando o ADF é aberto ou fechado ● Quando a digitalização for concluída	1:Ativar 2:Desativar **Sensibilidade:** 1:Baixa 2:Normal 3:Alta	2:Desativar **Sensibilidade:** 2:Normal

Item de configuração	Descrição	Parâmetro(*1)/Valor	Padrão de fábrica (*2)
		- : Nenhuns parâmetros/valores	
	● Quando um documento for carregado na bandeja de entrada do AAD (alimentador) ● Quando o scanner sai do modo de economia de energia Uma mensagem aparece como a seguir. ● Menu Pisca no LCD. [Limpeza da lente!] também pisca na segunda linha na tela [Pronto]. Para evitar o surgimento de linhas verticais nas imagens, verifique as informações e limpe a lente. Para obter detalhes sobre como verificar as informações, consulte Verificando as informações (página 119). ● Uma mensagem é exibida no computador conectado ao scanner. Para evitar o surgimento de linhas verticais nas imagens, verifique a mensagem e, depois, limpe a lente. Para maiores detalhes sobre a limpeza, consulte a seção Cuidados diários (página 176). Especifique o nível de sensibilidade para detectar as linhas verticais (sujeira na lente) quando [Ativar] está selecionado para [Detecção de linhas verticais]. Ajuste o nível de sensibilidade de acordo com a sujidade da lente. Essa configuração também pode ser definida em Software Operation Panel.		
21:Priorizar definições do painel	Para as configurações de proteção do papel, priorize a configuração do painel de operações sobre a	1:Proteção do papel 2:Limpar	2:Limpar

Item de configuração	Descrição	Parâmetro(*1)/Valor	Padrão de fábrica (*2)
		- : Nenhuns parâmetros/valores	
	configuração do Software Operation Panel. Não pode priorizar a configuração relativamente à configuração do driver do scanner. Quando [1:Proteção do papel] for selecionado, a definição da Proteção do papel do painel do operador é priorizada. Quando [2:Limpar] for selecionado, a definição da Proteção do papel não é mais priorizada.		
22:Restaurar Painel de operações	Inicializa as definições do painel do operador, exceto que o idioma e os itens sem uma definição padrão de fábrica não serão inicializados.	1:Sim 2:Não	(*4)
23:Economia de energia	Especifique o tempo de espera para o scanner entrar no modo econômico. Essa configuração também pode ser definida em Software Operation Panel.	5 a 115 (em acréscimos de 5) (minutos)	15
24:Tempo do desligamento	Especifique uma hora para o scanner desligar automaticamente. Quando [Desativado] estiver definido, o consumo de energia do scanner aumentará. Essa configuração também pode ser definida em Software Operation Panel.	20, 1, 2, 4, 8, Desativar (Unidade: 20 em minutos; 1, 2, 4 e 8 em horas)	20
25:Pré-alimentação	Especifique isto para reduzir o tempo de digitalização quando digitalizar mais de um documento. "Pré-alimentação" se refere a alimentar o documento seguinte no AAD antes de ejetar o documento que está sendo digitalizado.	1:Sim 2:Não	1:Sim

Item de configuração	Descrição	Parâmetro(*1)/Valor	Padrão de fábrica (*2)
		- : Nenhuns parâmetros/valores	
	Esta definição pode ser configurada também pelo driver do scanner ou Software Operation Panel. A prioridade será dada às configurações do driver.		
26:Controle de Overscan	Especifique se deseja ou não evitar que uma parte de uma imagem fique faltando quando os documentos são alimentados desalinhados. Essa configuração também pode ser definida em Software Operation Panel.	1:Normal 2:Expandir	1:Normal
27:USB	Altere a configuração USB de ocorreu um erro em um computador durante a comunicação. Se esta configuração ser alterada, o scanner é reiniciado. Essa configuração também pode ser definida em Software Operation Panel.	1:Automático 2:USB 2.0	1:Automático

***1:**A configuração atual é marcada com “>”.
Se a configuração atual for igual à configuração padrão de fábrica, o símbolo "*" não aparece e apenas o símbolo ">" é exibido.

***2:**A configuração padrão de fábrica é "*".

***3:**Embora não exista nenhuma configuração padrão de fábrica, as definições são configuradas como a seguir quando liga a energia: [2:Várias folhas] para [No. de folhas digitalizadas], [1: (L)ABCDEFGHIJKLMNOPQRSTUVWXYZ[¥]^_`00000000] para [Padrão de impressão] e [1:Sim] para [Testar impressão]. Por isso, a definição não se altera mesmo quando você inicializa as configurações do painel do operador.

***4:**Embora não existam configurações padrão de fábrica, será configurado para [2:No] após ligar a energia. Por isso, a definição não se altera mesmo quando você inicializa as configurações do painel do operador.

Como usar a Seleção da função

Esta seção explica a Seleção da função.

Quando pressionar o botão [△] /[▽] na tela [Pronto], a tela [Seleção da função] é exibida.

Usando a Seleção da função, pode configurar um aplicativo de digitalização de imagens a ser iniciado quando o botão [Scan/Enter] é pressionado na tela [Pronto].
Um botão no computador precisa ser configurado para iniciar antecipadamente um aplicativo de digitalização de imagens.

➡ Pressionando um botão no scanner para iniciar um aplicativo de digitalização de imagens e executar uma digitalização (página 66)

O indicador exibe i número selecionado na tela [Seleção da função].
Se selecionar [No.02] na tela [Seleção da função], o indicador exibe [F02].

1 Ligue o scanner.

➡ Como ligar a energia (página 46)

A tela [Pronto] é exibida no LCD.
O indicador exibirá [F00] logo após o scanner ser ligado.

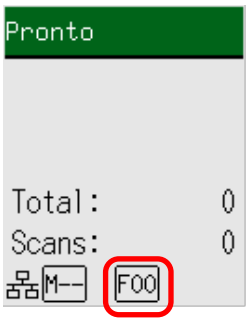

2 Pressione o botão [△]/[▽], pressione o botão [△]/[▽] para selecionar um número que foi configurado para iniciar um aplicativo de digitalização de imagens desejado e, depois, pressione o botão [Stop/Clear].

Neste exemplo, [No.02] está selecionado.

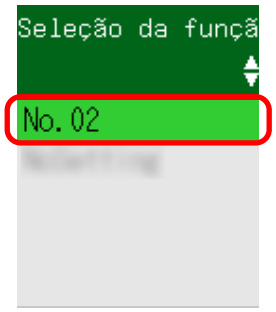

➡ Item configurável na Seleção da função (página 141)

A configuração é concluída quando a tela [Pronto] for exibida no LCD.
O indicador exibe i número selecionado na tela [Seleção da função].

Neste exemplo, o indicador exibe [F02] porque [No.02] está selecionado.

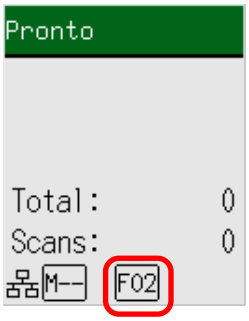

Se selecionar um número de [No.00] a [No.50], um número de [F00] ao [F50] que corresponda aquele que selecionou é exibido no indicador.
Se selecionar [SOP], o indicador exibe [SOP].
O Software Operation Panel foi especificado para [SOP] para iniciar por padrão de fábrica e não pode ser alterado.

Item configurável na Seleção da função

Item de configuração	Descrição	Configuração	Padrão de fábrica
Seleção da função	Pode configurar um aplicativo de digitalização de imagens a ser iniciado quando o botão [Scan/Enter] é pressionado na tela [Pronto]. Exibe os números que correspondem aos botões configurados no computador ([Scan Button] de [Send to 01] a [Send to 50]). [No.00] corresponde ao [Scan Button]. Os números de [No.01] a [No.50] correspondem aos botões de [Send to 01] a [Send to 50]. [SOP] corresponda ao [Software Operation Panel]. Para mais informações sobre como configurar as definições para o botão, consulte Pressionando um botão no scanner para iniciar um aplicativo de digitalização de imagens e executar uma digitalização (página 66).	No.00 a No.50 / SOP (O Software Operation Panel foi especificado para [SOP] para iniciar por padrão de fábrica e não pode ser alterado.)	(*1)

***1:** Embora não existam configurações padrão de fábrica, será ajustado para [No.00] após ligar a energia. Por isso, a definição não se altera mesmo quando você inicializa as configurações do painel do operador.

Diversas formas de digitalizar documentos

Esta seção explica como configurar as configurações do scanner e digitalizar diferentes tipos de documentos.
Para obter informações sobre outras formas de digitalizar que não estão explicadas aqui, consulte a ajuda do driver do scanner e o manual/ajuda do aplicativo de digitalização de imagens.

Digitalizando documentos com larguras diferentes

ATENÇÃO

Quando um lote misto com documentos de larguras diferentes são digitalizados, alguns dos papéis mais estreitos podem ficar desalinhados ou até mesmo não serem alimentados pelo AAD.
Neste caso, separe-os pelas larguras para digitalizá-los em lotes diferentes.

1 Verifique os requisitos do documento para digitalizar um lote misto de documentos.

➡ Condições para digitalização de lotes de documentos variados (página 97)

2 Alinhe a margem superior dos documentos.

- Alinhar pelo centro

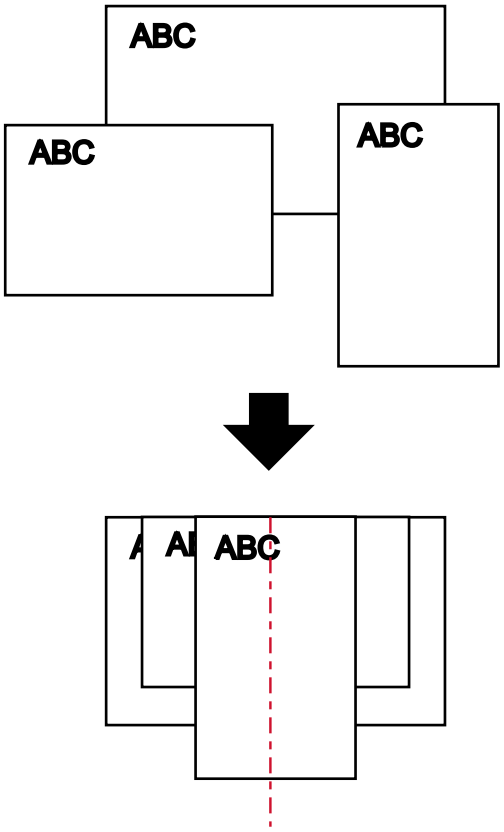

- Alinhar pelo lado

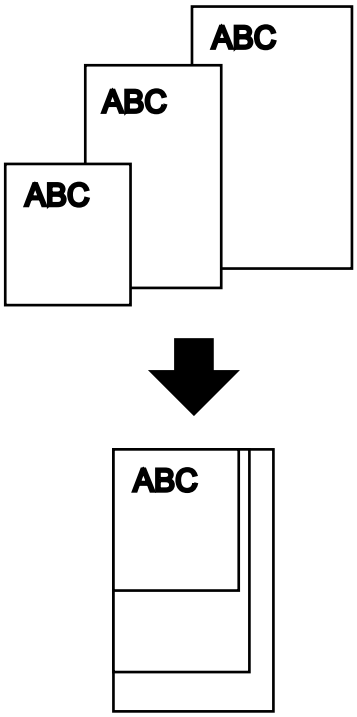

3 Posicione os documentos na bandeja de entrada do AAD (alimentador) e ajuste as guias laterais de acordo com o maior documento do lote.

➡ Como carregar documentos na bandeja de entrada do AAD (alimentador) (página 77)

ATENÇÃO

Carregue todos os documentos acima do centro do módulo de alimentação. Se os documentos são carregados fora da largura do módulo de alimentação, eles talvez sejam alimentados inclinados ou não ser alimentados no AAD.

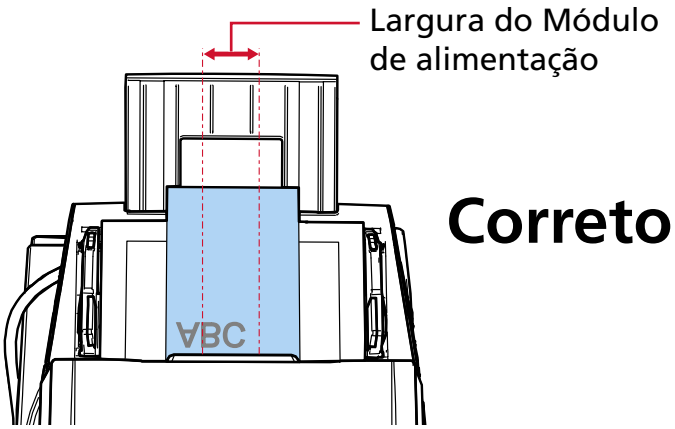

Correto

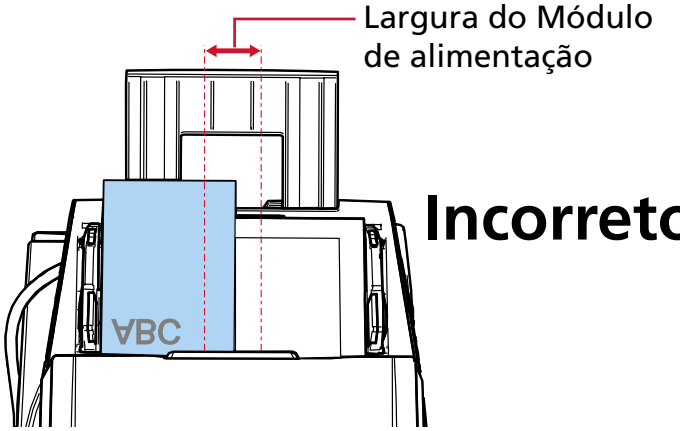

Incorreto

4 **No driver do scanner, ajuste as configurações da digitalização para detectar automaticamente o tamanho do documento.**
Para obter detalhes, consulte a ajuda do driver do scanner.

5 **Digitalize documentos com o aplicativo de digitalização de imagens.**
Para maiores detalhes, consulte o manual/ajuda do aplicativo de digitalização de imagens.

Digitalizando documentos dobrados ao meio

Deslizando o interruptor do modo de alimentação para a esquerda para alternar o modo de alimentação para Modo simples manual, permite-lhe digitalizar um documento dobrado ao meio (um documento com dimensão até A1 ou A2 que é dobrado ao meio) como está.

ATENÇÃO

- O documento pode ser alimentado inclinado, se a parte dobrada for demasiado grossa.
- O Modo simples manual é o modo para digitalizar um documento dobrado ao meio ou um documento com várias camadas, como um envelope.
  Por isso, mesmo se a configuração para detecção de documentos sobrepostos estiver ativada, esses documentos não são detectados como documentos sobrepostos.

  ➡ Especifique um método para detectar documentos sobrepostos [Alimentação múltipla] (página 320)

1 **Dobre o documento ao meio de forma que os lados que serão digitalizados fiquem para fora.**
Dobre firmemente de modo a que a área dobrada não fique enrugada.
Caso contrário, pode fazer com que o documento incline enquanto a alimentação está em execução e resulta em uma imagem inclinada.

Exemplo 1: Tamanho A2

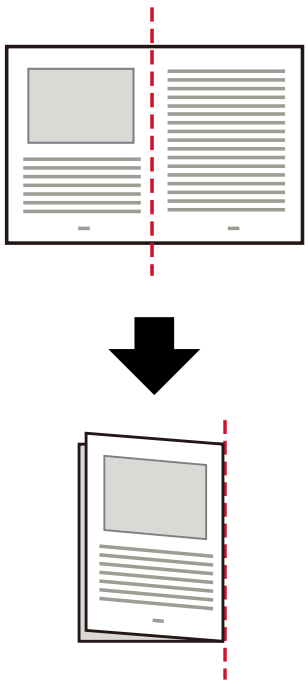

Exemplo 2: Tamanho A1

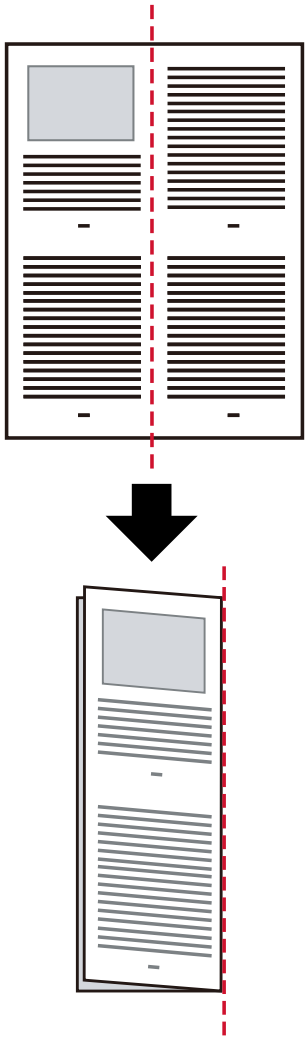

2 Carregue o documento dobrado ao meio na bandeja de entrada do AAD (alimentador).

➡ Como carregar documentos na bandeja de entrada do AAD (alimentador) (página 77)

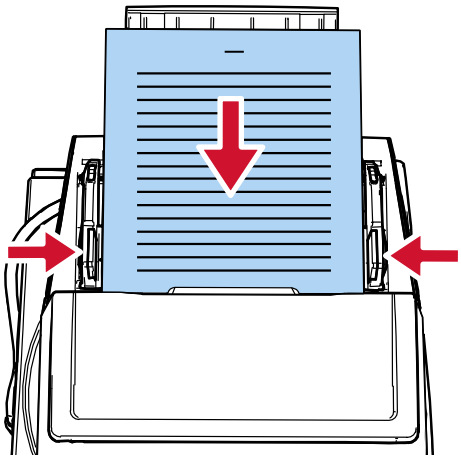

3 Deslize o interruptor do modo de alimentação para a esquerda para ativar o Modo simples manual.

A velocidade da digitalização será reduzida quando o modo de alimentação for trocado para Modo simples manual.

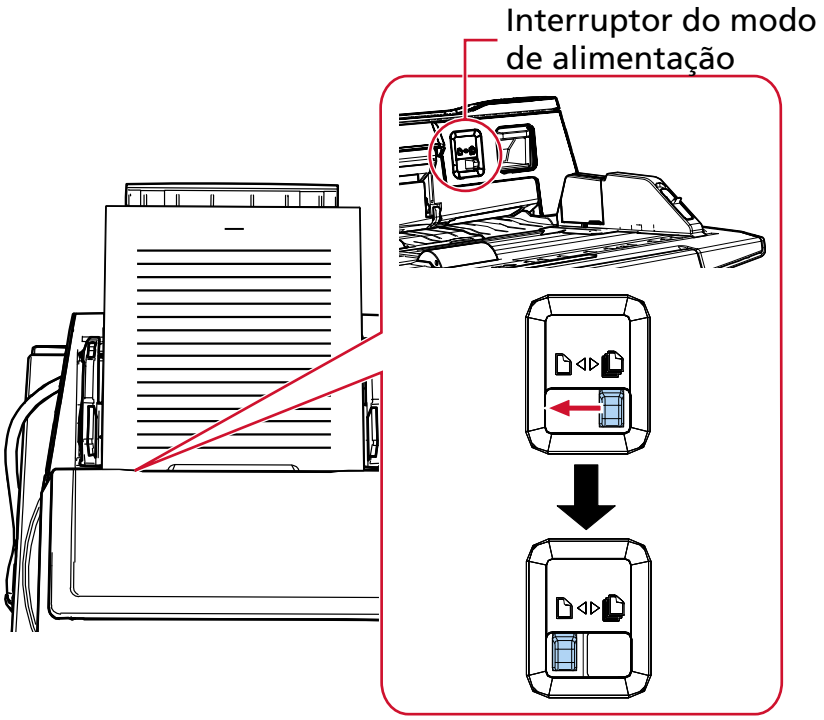

[Alimentação manual (Detecção de alimentação múltipla desativada)] é exibido no LCD.

4 Digitalize o documento com o aplicativo de digitalização de imagens.

Para maiores detalhes, consulte o manual/ajuda do aplicativo de digitalização de imagens.

ATENÇÃO

Ao digitalizar um documento de tamanho A1 dobrado ao meio, segure o documento por baixo com a mão para evitar que ele fique torto.

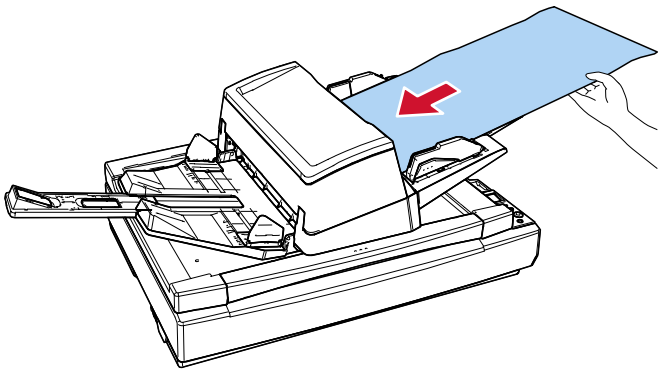

DICA

No Modo simples manual, o scanner esperará que os documentos sejam carregados na bandeja de entrada do AAD (alimentador) até o tempo limite decorrer, depois de a digitalização ser iniciada ou um documento ser ejetado.
A digitalização terminará se nenhum documento for carregado no ajuste do tempo limite.
Use um dos métodos seguintes para definir um tempo limite.

- [18:Tempo de alimentação manual] na tela [Menu de configurações] do painel de operações

  ➔ Como usar o Menu de configurações (página 113)

- Software Operation Panel

  ➔ Tempo de espera na Alimentação manual [Alimentação manual] (página 334)

Digitalizando documentos como envelopes ou papel de transferência de várias camadas

Deslizar o interruptor do modo de alimentação para a esquerda, a fim de alternar o modo de alimentação para Modo simples manual, permite digitalizar documentos como envelopes e papel de transferência de várias camadas.

ATENÇÃO

- Para mais detalhes sobre a gramatura dos documentos que podem ser digitalizados, consulte Documentos para digitalização (página 86).
- O Modo simples manual é o modo para digitalizar um documento dobrado ao meio ou um documento com várias camadas, como um envelope.
  Por isso, mesmo se a configuração para detecção de documentos sobrepostos estiver ativada, esses documentos não são detectados como documentos sobrepostos.

  ➡ Especifique um método para detectar documentos sobrepostos [Alimentação múltipla] (página 320)

1 **Carregue um documento na Bandeja de entrada do AAD (alimentador).**
Para digitalizar papel de transferência de várias camadas, posicione primeiro a margem limite quando carregar o papel.

➡ Como carregar documentos na bandeja de entrada do AAD (alimentador) (página 77)

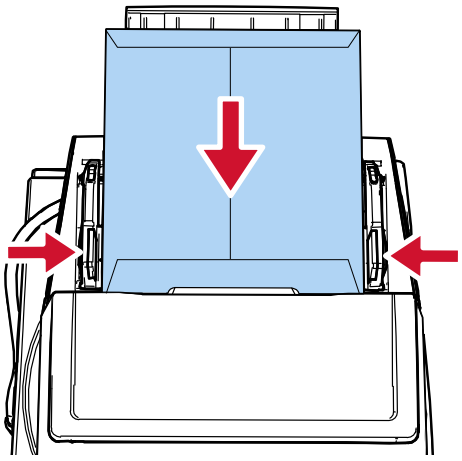

2 **Deslize o interruptor do modo de alimentação para a esquerda para ativar o Modo simples manual.**

A velocidade da digitalização será reduzida quando o modo de alimentação for trocado para Modo simples manual.

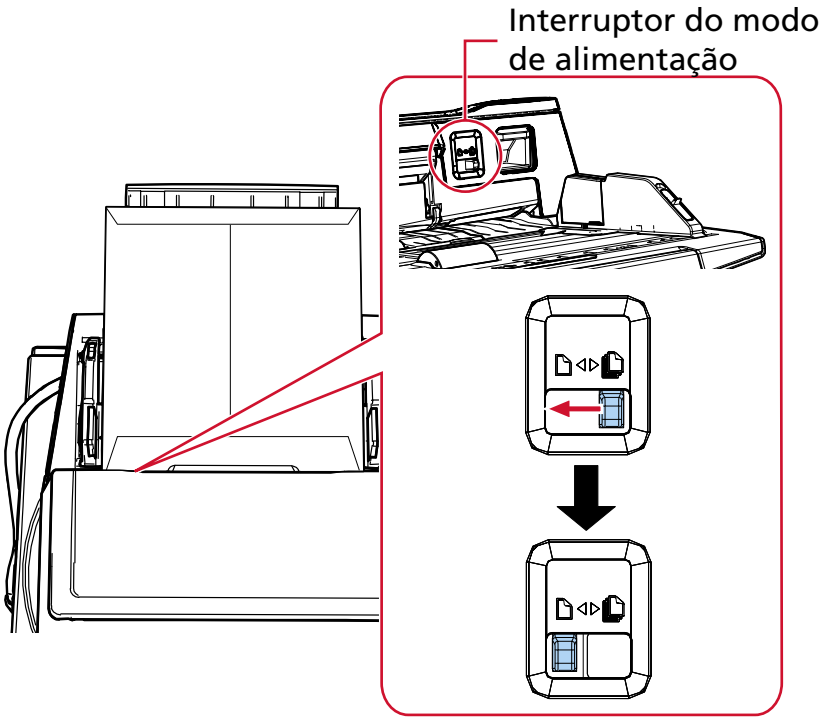

[Alimentação manual (Detecção de alimentação múltipla desativada)] é exibido no LCD.

3 Digitalize o documento com o aplicativo de digitalização de imagens.

Para maiores detalhes, consulte o manual/ajuda do aplicativo de digitalização de imagens.

DICA

No Modo simples manual, o scanner esperará que os documentos sejam carregados na bandeja de entrada do AAD (alimentador) até o tempo limite decorrer, depois de a digitalização ser iniciada ou um documento ser ejetado.
A digitalização terminará se nenhum documento for carregado no ajuste do tempo limite.
Use um dos métodos seguintes para definir um tempo limite.

- [18:Tempo de alimentação manual] na tela [Menu de configurações] do painel de operações

  ➡ Como usar o Menu de configurações (página 113)

- Software Operation Panel

  ➡ Tempo de espera na Alimentação manual [Alimentação manual] (página 334)

Digitalizando documentos que podem ficar danificados muito facilmente sem prejudicá-los

Usando a Folha de transporte opcional, você pode digitalizar documentos que podem ficar danificados muito facilmente sem prejudicá-los.
Dobre um documento maior que o tamanho A4 / Carta (por exemplo, tamanho A3 ou B4) ao meio e o coloque dentro da Folha de transporte.

1 Coloque o documento dentro da Folha de transporte.

a Dobre o documento ao meio de forma que os lados que serão digitalizados fiquem para fora.
Dobre firmemente de modo a que a área dobrada não fique enrugada.
O documento pode ser alimentado inclinado, se a parte dobrada for demasiado grossa.

Exemplo

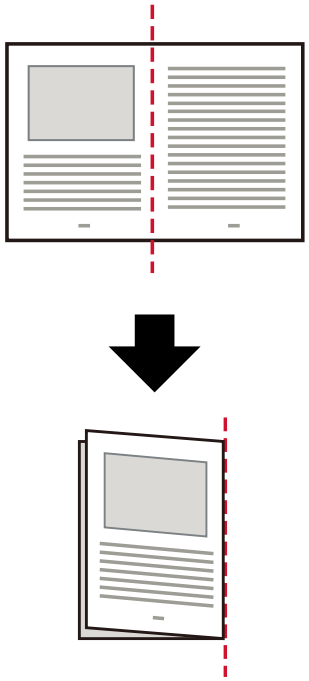

b Abra a Folha de transporte para colocar o documento no interior.
Observe se o lado frontal da Folha de transporte possui um padrão em preto e branco na parte superior e uma linha vertical grossa no canto superior direito.

Alinhe o topo e a linha de dobra do documento com a Folha de transporte de modo a não haver espaço nos lados superior e direito da Folha de transporte.

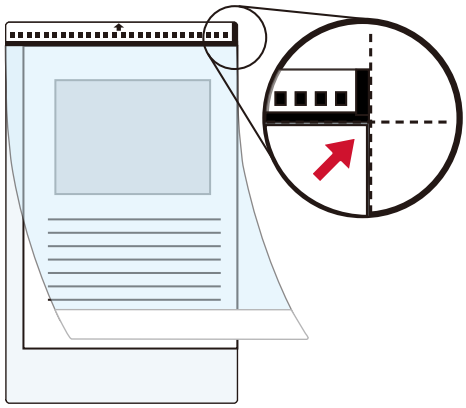

2 **Carregue a Folha de transporte com a extremidade com o padrão preto e branco como as borda superior e com o lado da digitalização voltado para a bandeja de entrada do AAD (alimentador) (voltado para baixo).**
Prenda a Folha de transporte com as guias laterais para evitar desvios.

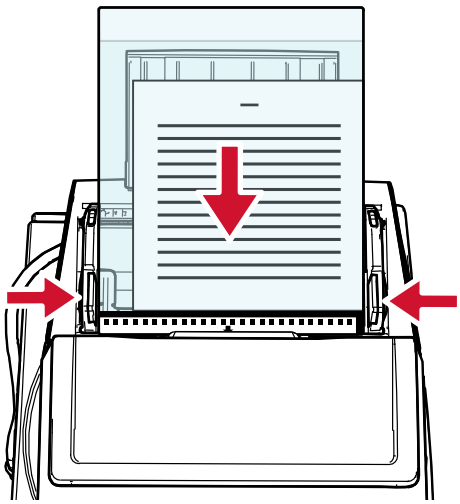

3 **Configure as definições da digitalização no driver do scanner para usar a Folha de transporte.**
Para obter detalhes, consulte a ajuda do driver do scanner.

4 **Digitalize o documento com o aplicativo de digitalização de imagens.**
Para maiores detalhes, consulte o manual/ajuda do aplicativo de digitalização de imagens.

ATENÇÃO

Para obter informações sobre como recortar e gerar uma imagem ao usar a Folha de transporte, consulte a ajuda do driver do scanner.

Digitalizando fotografias com recortes sem danificá-las

Usando a Folha de transporte opcional, você pode digitalizar documentos de tamanho não padrão, como fotografias ou recortes, sem danificá-los.

1 **Coloque o documento dentro da Folha de transporte.**
Abra a Folha de transporte e coloque o documento contra a parte central superior da Folha de transporte.

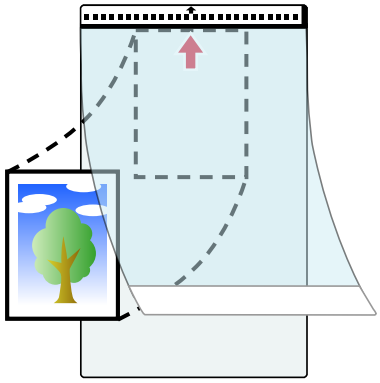

2 **Carregue a Folha de transporte com a extremidade com o padrão preto e branco como as borda superior e com o lado da digitalização voltado para a bandeja de entrada do AAD (alimentador) (voltado para baixo).**
Prenda a Folha de transporte com as guias laterais para evitar desvios.

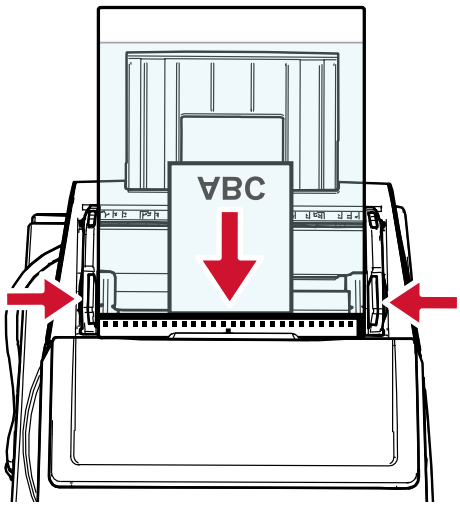

3 **Configure as definições da digitalização no driver do scanner para usar a Folha de transporte.**
Para obter detalhes, consulte a ajuda do driver do scanner.

4 **Digitalize o documento com o aplicativo de digitalização de imagens.**
Para maiores detalhes, consulte o manual/ajuda do aplicativo de digitalização de imagens.

ATENÇÃO

Para obter informações sobre como recortar e gerar uma imagem ao usar a Folha de transporte, consulte a ajuda do driver do scanner.

DICA

Nos casos seguintes, coloque uma folha de papel vazia (branca) atrás do documento quando da digitalização.

- A imagem digitalizada não é reproduzida no tamanho atual do documento quando [Automático] está especificado para [Tamanho do papel] no driver do scanner.
- Aparecem sombras ao redor das bordas da imagem digitalizada.
- Aparecem linhas pretas ao redor das bordas de um corte com forma única.
- A imagem fora do documento aparece na imagem digitalizada.

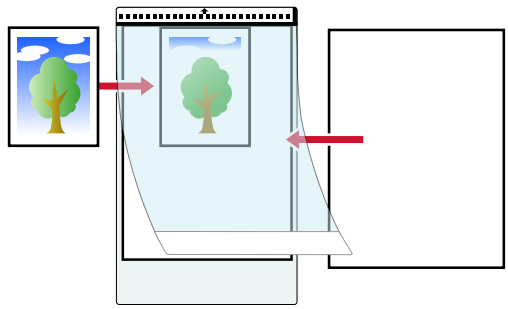

Digitalizando documentos longos

Documentos com um comprimento de até 5.588 mm podem ser digitalizados pela digitalização de documentos longos.
Dependendo da configuração da resolução ou do aplicativo de digitalização de imagem, os tamanhos de documentos que podem ser digitalizados poderá diferir.
Para mais detalhes, consulte Tamanho do papel (página 86), a ajuda do driver do scanner e o manual/ajuda de seu aplicativo de digitalização de imagens.

1 **Carregue um documento na Bandeja de entrada do AAD (alimentador).**

➡ Como carregar documentos na bandeja de entrada do AAD (alimentador) (página 77)

2 **Segure o documento carregado com a mão para ele não cair da bandeja de entrada do AAD (alimentador).**
Tenha cuidado para não cortar seus dedos na borda do documento.

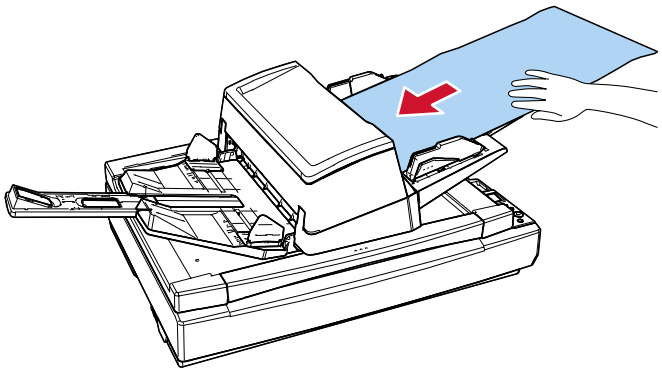

3 **No driver do scanner, ajuste as configurações da digitalização para documentos longos.**
Para obter detalhes, consulte a ajuda do driver do scanner.
Em alguns aplicativos de digitalização, a janela de configurações do driver do scanner pode não ser exibida.

4 **Digitalize o documento com o aplicativo de digitalização de imagens.**
Para maiores detalhes, consulte o manual/ajuda do aplicativo de digitalização de imagens.

5 **Assegure espaço suficiente ao redor da bandeja de saída e segure a folha ejetada para impedir que ela caia da bandeja de saída.**

Tenha cuidado para não cortar seus dedos na borda do documento.

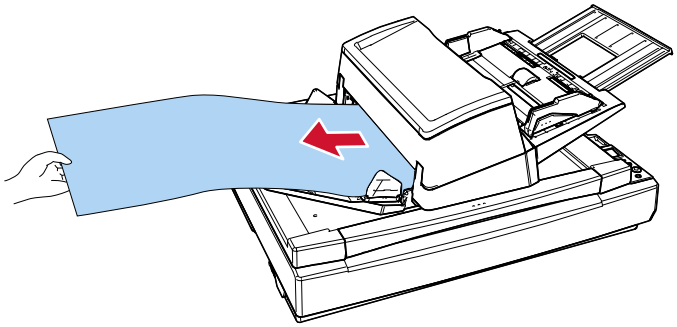

Alimentando documentos manualmente

Ao alimentar documentos manualmente, você pode continuar carregando e digitalizando documentos repetidamente após iniciar a digitalização.
Para configurar o scanner para esperar um documento ser carregado na bandeja de entrada do AAD (alimentador) por um tempo de espera especificado, após a digitalização ser iniciada ou a alimentação do documento ser concluída, especifique o tempo de espera.
Isto permite a digitalização contínua, desde que você carregue um documento no tempo de espera especificado.
Se o tempo de espera especificado for excedido, a digitalização será finalizada automaticamente.
Usando este método, é possível digitalizar verificando os documentos um por um.
A alimentação manual é indicada nos seguintes casos:

- Para digitalizar documentos enquanto verifica o conteúdo de cada folha.
- Para digitalizar documentos que são alimentados sobrepostos ou obstruídos quando são carregados juntos no mesmo lote.
- Para continuar digitalizando documentos como revistas ou recortes de jornais que não podem ser carregados juntos, um de cada vez.
- Para digitalizar um documento dobrado ao meio, um envelope ou papel de transferência com várias camadas, um de cada vez

Os seguintes modos estão disponíveis quando os documentos são alimentados manualmente:

- Modo de alimentação contínua
  Use este modo quando digitalizar mais do que um documento em sucessão, manualmente.
- Modo simples manual
  Use este modo quando digitalizar um documento dobrado ao meio, um envelope ou papel de transferência com várias camadas, um de cada vez manualmente

Se usar a alimentação manual com frequência, o ciclo de troca das peças de consumo poderá ser reduzido.

1 Verifique a faixa de gramatura do papel que pode ser digitalizada.

➡ Gramatura (espessura) (página 87)

Quando um documento dobrado ao meio é digitalizado, o documento pode ser alimentado inclinado, se a parte dobrada for demasiado grossa.

2 Configure as configurações do scanner.

- Quando digitalizar mais do que um documento em sucessão, manualmente

a Use um dos métodos seguintes para trocar para Modo de alimentação contínua e defina um tempo limite.

- [17:Configuração da alimentação manual / contínua] e [18:Tempo de alimentação manual] na tela [Menu de configurações] do painel de operações

➡ Como usar o Menu de configurações (página 113)

- Software Operation Panel

➡ Tempo de espera na Alimentação manual [Alimentação manual] (página 334)

- Quando digitalizar um documento dobrado ao meio, um envelope ou papel de transferência com várias camadas, um de cada vez manualmente

  a Deslize o interruptor do modo de alimentação para a esquerda para ativar o Modo simples manual.
  A velocidade da digitalização será reduzida quando o modo de alimentação for trocado para Modo simples manual.

  b Use um dos métodos seguintes para definir um tempo limite.

  - [18:Tempo de alimentação manual] na tela [Menu de configurações] do painel de operações

    ➡ Como usar o Menu de configurações (página 113)

  - Software Operation Panel

    ➡ Tempo de espera na Alimentação manual [Alimentação manual] (página 334)

3 **Carregue um documento na Bandeja de entrada do AAD (alimentador).**
Para digitalizar papel de transferência de várias camadas, posicione primeiro a margem limite quando carregar o papel.

➡ Como carregar documentos na bandeja de entrada do AAD (alimentador) (página 77)

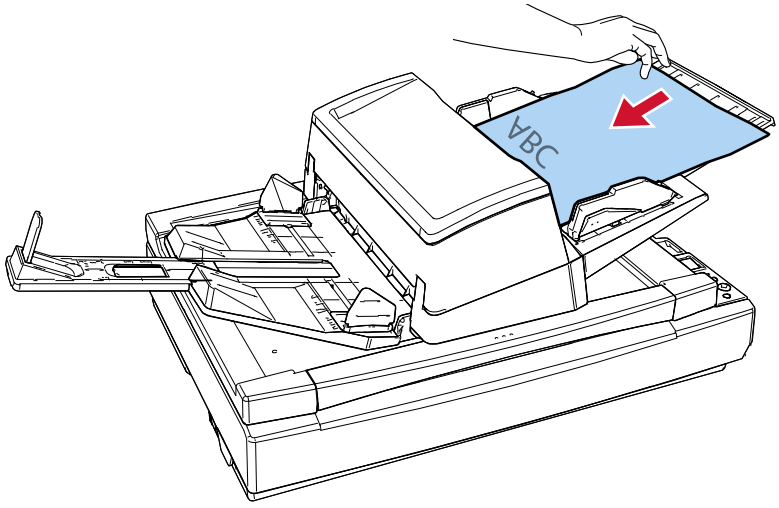

4 **Digitalize o documento com o aplicativo de digitalização de imagens.**
Para maiores detalhes, consulte o manual/ajuda do aplicativo de digitalização de imagens.

Após a digitalização ser iniciada ou um documento ser ejetado, o scanner esperará que os documentos sejam carregados na bandeja de entrada do AAD (alimentador) até o tempo limite ser ultrapassado.
Quando é carregada mais do que uma folha, o documento no fundo da pilha é alimentado.
No Modo de alimentação contínua, os rolos no interior do AAD continuam girando.
No Modo simples manual, os rolos no interior do AAD não giram.

5 **Carregue o documento seguinte na bandeja de entrada do AAD (alimentador).**

6 Repita o passo 5 até que todos os documentos sejam digitalizados.

7 Concluir digitalização

A digitalização terminará se nenhum documento for carregado no tempo limite após o último documento ser ejetado.
Para encerrar imediatamente uma digitalização, pressione o botão [Scan/Enter] ou o botão [Stop/Clear].
Observe que a digitalização não pode ser cancelada mesmo que você pressione o botão [Stop/Clear] enquanto um documento estiver sendo alimentado.

Classificando as imagens digitalizadas no modo de digitalização simplex na mesma ordem com que as imagens digitalizadas no modo de digitalização duplex estão organizadas [fi-8700S]

O scanner suporta a digitalização duplex virtual, com a qual as páginas frontais dos documentos são digitalizadas primeiro, as páginas traseiras são digitalizadas a seguir e, depois, as imagens digitalizadas são classificadas automaticamente.
Neste caso, você precisa de um aplicativo de digitalização de imagens que suporte a função de digitalização duplex virtual. Também precisa configurar as definições no driver do scanner.

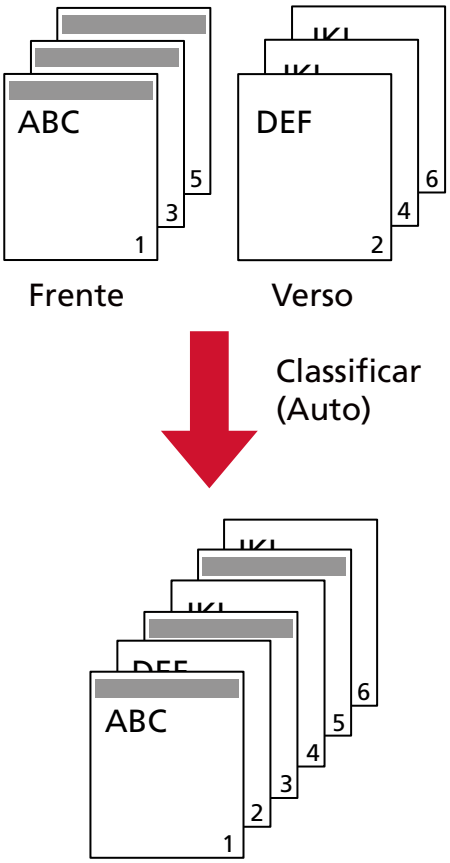

1 **Coloque os documentos na bandeja de entrada do AAD (alimentador) com a frente (o lado a ser digitalizado) voltada para baixo.**

➡ Como carregar documentos na bandeja de entrada do AAD (alimentador) (página 77)

2 **No driver do scanner, configure as configurações da digitalização para a digitalização de ambos os lados dos documentos virtualmente.**
Para obter detalhes, consulte a ajuda do driver do scanner.

3 **Digitalize os documentos com o aplicativo de digitalização de imagens.**
Para maiores detalhes, consulte o manual/ajuda do aplicativo de digitalização de imagens.
Quando a digitalização estiver completa, é exibida uma mensagem solicitando que carregue os documentos com a face para cima.

4 Coloque os documentos na bandeja de entrada do AAD (alimentador) com o verso (o lado a ser digitalizado) voltado para baixo.

➡ Como carregar documentos na bandeja de entrada do AAD (alimentador) (página 77)

Quando responder à mensagem mostrada, o verso das páginas é digitalizado.

ATENÇÃO

Quando digitalizar o verso das páginas, tenha os seguintes cuidados:

- Carregue os documentos de modo que eles sejam digitalizados na mesma ordem das páginas da frente.
- Carregue os documentos de modo que eles não sejam digitalizados voltados ao contrário.

5 Quando a digitalização estiver completa, as páginas digitalizadas são classificadas automaticamente.

Se o número de documentos for diferente entre a frente e o verso, os documentos não são classificados.

Digitalizando livros com o flatbed [fi-8700/fi-8700S]

1 **Abra a tampa da mesa.**

➡ Como abrir a tampa da mesa (página 53)

2 **Coloque um documento na mesa de digitalização.**
Coloque o documento voltado para baixo para alinhar o canto superior esquerdo com o ponto de referência.

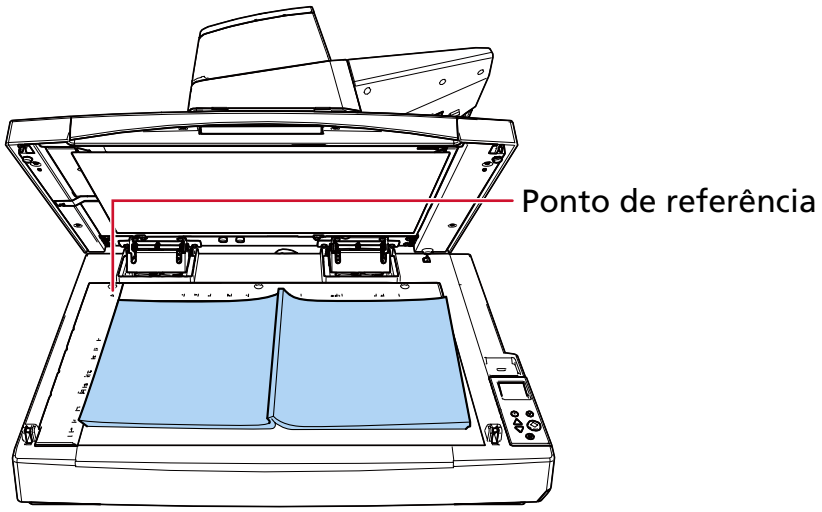

ATENÇÃO

Note que um documento enrolado ou dobrado pode criar um pequeno espaço entre o documento e a mesa de digitalização, fazendo com que a imagem digitalizada fique indistinta.

3 **Feche a tampa da mesa lentamente.**

➡ Como fechar a tampa da mesa (página 54)

4 **No driver do scanner, ajuste as configurações da digitalização para o flatbed.**
Para obter detalhes, consulte a ajuda do driver do scanner.

5 **Digitalize o documento com o aplicativo de digitalização de imagens.**
Para maiores detalhes, consulte o manual/ajuda do aplicativo de digitalização de imagens.

Digitalização de documentos no flatbed com a tampa da mesa aberta [fi-8700/fi-8700S]

O scanner permite-lhe digitalizar documentos com a tampa da mesa aberta para o flatbed.
O scanner corrige automaticamente uma imagem digitalizada que esteja inclinada ou reconhece o tamanho de um documento e reproduz a imagem nesse tamanho.
Neste caso, você precisa configurar as definições no driver do scanner.

1 **Abra a tampa da mesa.**

➡ Como abrir a tampa da mesa (página 53)

2 **Coloque um documento na mesa de digitalização.**
Coloque o documento voltado para baixo para alinhar o canto superior esquerdo com o ponto de referência.

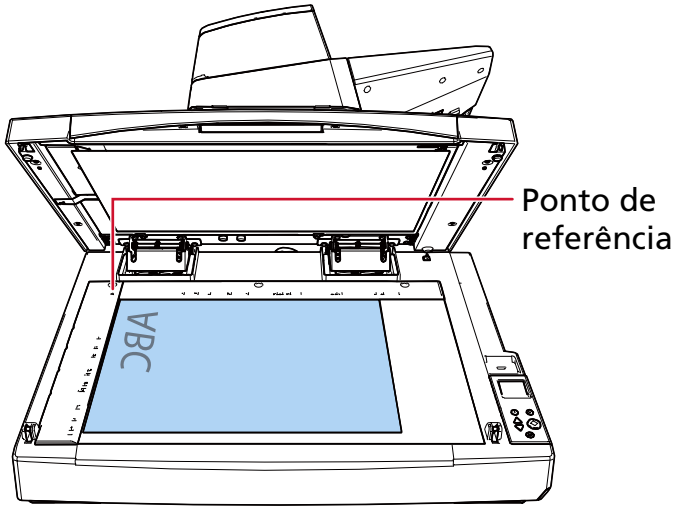

ATENÇÃO

Note que um documento enrolado ou dobrado pode criar um pequeno espaço entre o documento e a mesa de digitalização, fazendo com que a imagem digitalizada fique indistinta.

3 **No driver do scanner, configure as opções de digitalização para bloquear a luz ambiente ao digitalizar com o flatbed.**
Para obter detalhes, consulte a ajuda do driver do scanner.

ATENÇÃO

Dependendo do modo como a luz ambiente é exposta na mesa de digitalização, o scanner talvez não consiga corrigir automaticamente uma imagem digitalizada que inclinada ou reproduzir a imagem no tamanho reconhecido.
Para obter detalhes, consulte a ajuda do driver do scanner.

4 Digitalize os documentos com o aplicativo de digitalização de imagens.
Para maiores detalhes, consulte o manual/ajuda do aplicativo de digitalização de imagens.



Não olhe diretamente para a fonte de luz durante a digitalização.

Digitalização de vários documentos de uma vez no flatbed e recorte de cada documento como uma imagem separada [fi-8700/fi-8700S]

É possível colocar vários documentos no flatbed e digitalizá-los, e cada documento pode ser recortado como uma imagem separada.
Neste caso, você precisa configurar as definições no driver do scanner.

ATENÇÃO

Para recortar cada documento como uma imagem separada, use a almofada de documentos preta opcional (vendida separadamente).

➡ Opções do scanner (página 364)

1 Abra a tampa da mesa.

➡ Como abrir a tampa da mesa (página 53)

2 Coloque vários documentos na mesa de digitalização.
Coloque os documentos com a face voltada para baixo.

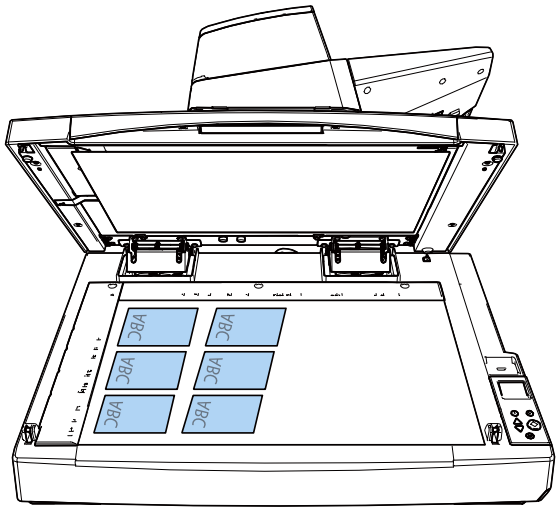

ATENÇÃO

- Note que um documento enrolado ou dobrado pode criar um pequeno espaço entre o documento e a mesa de digitalização, fazendo com que a imagem digitalizada fique indistinta.
- Para obter detalhes sobre as condições para a detecção precisa de vários documentos, consulte a ajuda do driver do scanner.

3 Feche a tampa da mesa lentamente.

➡ Como fechar a tampa da mesa (página 54)

4 **No driver do scanner, configure as definições de digitalização para digitalizar vários documentos de uma só vez no flatbed e recortar cada documento como uma imagem separada.**
Para obter detalhes, consulte a ajuda do driver do scanner.

5 **Digitalize os documentos com o aplicativo de digitalização de imagens.**
Para maiores detalhes, consulte o manual/ajuda do aplicativo de digitalização de imagens.

ATENÇÃO

Para obter detalhes sobre a ordem de corte de página, consulte a ajuda do driver do scanner.

Digitalização automática de documentos em intervalos regulares com o flatbed [fi-8700/fi-8700S]

Os documentos podem ser digitalizados automaticamente em intervalos regulares com a flatbed.
Esse recurso elimina a necessidade de iniciar a digitalização no aplicativo de digitalização de imagens toda vez que você colocar um documento no flatbed.
Neste caso, você precisa configurar as definições no driver do scanner.

1. **Abra a tampa da mesa.**
   ➡ Como abrir a tampa da mesa (página 53)
2. **Coloque um documento na mesa de digitalização.**
   ➡ Colocando um documento na flatbed [fi-8700/fi-8700S] (página 85)
3. **Feche a tampa da mesa lentamente.**
   ➡ Como fechar a tampa da mesa (página 54)
4. **No driver do scanner, configure as configurações de digitalização para digitalizar documentos automaticamente em intervalos regulares com o flatbed.**
   Para obter detalhes, consulte a ajuda do driver do scanner.
5. **Digitalize o documento com o aplicativo de digitalização de imagens.**
   Para maiores detalhes, consulte o manual/ajuda do aplicativo de digitalização de imagens.
   Quando a digitalização estiver concluída, uma janela exibindo o cronômetro (em segundos) aparecerá no seu computador, e a contagem regressiva começará.
6. **Antes que o cronômetro (segundos) chegue a 0, coloque o próximo documento na mesa de digitalização.**
7. **Feche a tampa da mesa lentamente.**
   Quando o temporizador chegar a 0, a próxima digitalização será iniciada.
   Quando a próxima digitalização for concluída, uma janela exibindo o cronômetro (em segundos) aparecerá no seu computador, e a contagem regressiva começará.
8. **Repita as etapas 6 a 7 até que todos os documentos sejam digitalizados.**
9. **Concluir digitalização**
   Clique no botão [Concluir] na janela que exibe o cronômetro (segundos).

ATENÇÃO

Se a seleção automática do AAD ou do flatbed estiver ativada no driver do scanner, o AAD também funcionará da mesma maneira.

Configuração não detecta determinados padrões de sobreposição

Se a detecção de documentos sobrepostos durante uma digitalização estiver definida, quando você digitaliza um documento com uma colagem de papel como uma nota colante, recibo ou foto, é detectado como documentos sobrepostos e a digitalização talvez pare. Use a função de detecção de alimentação múltipla inteligente para não detectar estes tipos de documentos.
Esta função tem dois modos. Um modo que é usado para configuras as definições automaticamente pelo scanner com base nos padrões de sobreposição (comprimento e localização) para colagens de papel como notas colantes, recibos ou fotos que o scanner memorizou.
Para usar esta configuração, a detecção de documentos sobrepostos precisa ser definida antecipadamente.

- [Detecção de alimentação múltipla] no driver do scanner
  Para obter detalhes, consulte a ajuda do driver do scanner.
- [Alimentação múltipla] em Software Operation Panel

➡ Especifique um método para detectar documentos sobrepostos [Alimentação múltipla] (página 320)

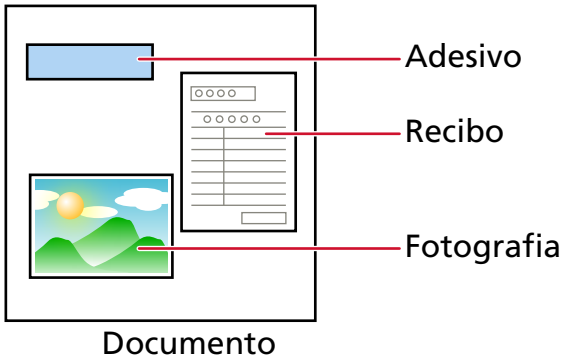

Os 3 seguintes modos de operação estão disponíveis.

Modo de operação	Descrição
Modo manual	Especifique se deseja ou não detectar documentos sobrepostos sempre que eles são detectados. A digitalização parará imediatamente se forem detectados documentos sobrepostos. Note que se a configuração para parar a digitalização para verificar imagens estiver definida para ligada no driver do scanner, a digitalização parará depois de os documentos sobrepostos serem ejetados.
Modo automático 1	Especifique a configuração para não detectar documentos sobrepostos quando a colagem do papel é do mesmo comprimento e está na mesma localização como memorizada. A digitalização parará depois de os documentos sobrepostos serem ejetados.

Modo de operação	Descrição
	Os padrões de sobreposição podem ser memorizados para até oito folhas (até quatro padrões de sobreposição podem ser memorizados por folha). Uma vez que os padrões de sobreposição forem memorizados para oito folhas, os padrões memorizados serão substituídos pelos padrões detectados mais recentes, começando da primeira folha que foi memorizada. Contudo, quando o scanner é desligado e ligado, o número de padrões de sobreposição memorizados depende da configuração para [Padrões de sobreposição quando desligado] no Software Operation Panel. ➡ Configurando para ignorar determinados padrões de sobreposição [Alimentação múltipla inteligente] (página 329) **DICA** Se deseja que o scanner memorize cinco ou mais padrões de sobreposição para um documento, digitalize o documento uma vez para o scanner memorizar até quatro padrões de sobreposição, depois digitalize novamente o documento para o scanner memorizar o quinto e os padrões de sobreposição subsequentes, para que os padrões de sobreposição memorizados recentemente não sejam detectados como sobrepostos na próxima digitalização. Como o mesmo documento é digitalizado duas vezes, o scanner efetivamente o armazena como dois documentos.
Modo automático 2	Especifique a configuração para não detectar documentos sobrepostos quando a colagem do papel é do mesmo comprimento ou menor como memorizada. A digitalização parará depois de os documentos sobrepostos serem ejetados. Pode ser memorizado somente um padrão de sobreposição neste modo de operação.

Use um dos métodos a seguir para selecionar um modo de operação.

- [14:Configurações do iMFF] na tela [Menu de configurações] do painel de operações

  ➡ Como usar o Menu de configurações (página 113)

- Software Operation Panel

➡ Configurando para ignorar determinados padrões de sobreposição [Alimentação múltipla inteligente] (página 329)

Procedimentos da operação

1 Quando são detectados documentos sobrepostos, o seguinte é exibido no LCD:

Quando são detectados documentos sobrepostos
Alimentação múltipla detectada (Sobreposição de papel) Pressione o botão [Scan/Enter]. Se estiver sendo alimentado um documento, ele será ejetado.
Alimentação múltipla detectada (Comprimento) Pressione o botão [Scan/Enter]. Se estiver sendo alimentado um documento, ele será ejetado.

2 Siga cada instrução abaixo, dependendo do modo de operação que está selecionado.

- Modo manual
  A digitalização parará imediatamente quando são detectados documentos sobrepostos. Pressione o botão [Scan/Enter] para ejetar o documento da rota de transporte ou abra o AAD para remover o documento. Depois, carregue os documentos sobrepostos novamente na bandeja de entrada do AAD (alimentador).

  ➡ Como abrir o AAD (página 51)

  > CUIDADO
  > Quando o AAD estiver aberto, este poderá acidentalmente fechar-se. Tenha cuidado para não prender os dedos.

  Depois de remover os documentos enquanto o AAD está aberto, feche-o.

  ➡ Como fechar o AAD (página 52)

  > CUIDADO
  > Tenha cuidado para não prender os dedos ao fechar o AAD.

  > **ATENÇÃO**
  > Verifique se o AAD está fechado corretamente. Caso contrário, os documentos poderão não ser alimentados para o AAD.

  Note que se a configuração de paragem da digitalização para verificar imagens for definida para ligada no driver do scanner, a digitalização parará depois de os documentos sobrepostos serem ejetados. Por isso, pressione o botão [Scan/Enter] e carregue de novo os documentos sobrepostos na bandeja de entrada do AAD (alimentador).

- Modo automático 1/Modo automático 2
  A digitalização parará depois de os documentos sobrepostos serem ejetados. Por isso, pressione o botão [Scan/Enter] e carregue de novo os documentos sobrepostos na bandeja de entrada do AAD (alimentador).

3 Quando os documentos são ejetados, a indicação no LCD se altera para o seguinte, dependendo do modo de operação selecionado.

● Modo manual

Quando são detectados documentos sobrepostos	Quando os documentos são ejetados
Alimentação múltipla detectada (Sobreposição de papel) Pressione o botão [Scan/Enter]. Se estiver sendo alimentado um documento, ele será ejetado.	A detecção de uma alimentação múltipla no próximo documento está ativada. ———————— Pressionar o botão [Menu] ativa/desativa a função. Pressionar o botão [Scan/Enter] retoma a digitalização.
Alimentação múltipla detectada (Comprimento) Pressione o botão [Scan/Enter]. Se estiver sendo alimentado um documento, ele será ejetado.	Tela [Pronto]

● Modo automático 1/Modo automático 2

Quando são detectados documentos sobrepostos	Quando os documentos são ejetados
Alimentação múltipla detectada (Sobreposição de papel) Pressione o botão [Scan/Enter]. Se estiver sendo alimentado um documento, ele será ejetado.	A função para memorizar um padrão de sobreposição está desativada. ———————— Pressionar o botão [Menu] ativa/desativa a função. Pressionar o botão [Scan/Enter] retoma a digitalização.
Alimentação múltipla detectada (Comprimento) Pressione o botão [Scan/Enter]. Se estiver sendo alimentado um documento, ele será ejetado.	Tela [Pronto]

4 Opere o scanner como a seguir e reinicie a digitalização.

A indicação no LCD alterna entre [A detecção de uma alimentação múltipla no próximo documento está ativada.] e [A detecção de uma alimentação múltipla no próximo documento está desativada.] ou entre [A função para memorizar um padrão de sobreposição está ativada.] e [A função para memorizar um padrão de sobreposição está desativada.] sempre que o botão [Menu] é pressionado.

Certifique-se de que [A detecção de uma alimentação múltipla no próximo documento está desativada.] ou [A função para memorizar um padrão de sobreposição está ativada.] é exibida no LCD e, depois, pressione o botão [Scan/Enter] ou inicie a digitalização a partir do computador.

Se os documentos são digitalizados enquanto [A detecção de uma alimentação múltipla no próximo documento está desativada.] ou [A função para memorizar um padrão de sobreposição está ativada.] é exibida, o scanner opera em cada modo como a seguir.

- Modo manual (Ignora a detecção quando o botão do painel frontal for pressionado)
  O scanner digitaliza a próxima folha ignorando a detecção de documentos sobrepostos e a partir da segunda folha, detecta os documentos sobrepostos baseados na definição configurada no driver do scanner ou no Software Operation Panel.
- Modo automático 1 (Ignora pela combinação do comprimento e posição)
  O scanner memoriza o comprimento e o local da colagem do papel que foi detectado como documentos sobrepostos e continua a digitalização.
  Se um padrão de sobreposição memorizado for reconhecido em uma digitalização subsequente, os documentos com o padrão não serão detectados como documentos sobrepostos automaticamente (*1) (*2).
- Modo automático 2 (Ignora a detecção do comprimento)
  O scanner memoriza o comprimento da colagem do papel maior que foi detectado como documentos sobrepostos e continua a digitalização.
  Se um padrão de sobreposição do comprimento memorizado ou menor for reconhecido em uma digitalização subsequente, os documentos com o padrão não serão automaticamente detectados como documentos sobrepostos (*2) (*3).

***1:**Os padrões de sobreposição podem ser memorizados para até oito folhas (até quatro padrões de sobreposição podem ser memorizados por folha).
Uma vez que os padrões de sobreposição forem memorizados para oito folhas, os padrões memorizados serão substituídos pelos padrões detectados mais recentes, começando da primeira folha que foi memorizada.
Contudo, quando o scanner é desligado e ligado, o número de padrões de sobreposição memorizados depende da configuração para [Padrões de sobreposição quando desligado] no Software Operation Panel.

➡ Configurando para ignorar determinados padrões de sobreposição [Alimentação múltipla inteligente] (página 329)

DICA

Se deseja que o scanner memorize cinco ou mais padrões de sobreposição para um documento, digitalize o documento uma vez para o scanner memorizar até quatro padrões de sobreposição, depois digitalize novamente o documento para o scanner memorizar o quinto e os padrões de sobreposição subsequentes, para que os padrões de sobreposição memorizados recentemente não sejam detectados como sobrepostos na próxima digitalização.
Como o mesmo documento é digitalizado duas vezes, o scanner efetivamente o armazena como dois documentos.

***2:**Você pode apagar os padrões de sobreposição memorizados usando um dos seguintes métodos.

- [14:Configurações do iMFF] na tela [Menu de configurações] do painel de operações

➡ Como usar o Menu de configurações (página 113)

- Software Operation Panel

➡ Configurando para ignorar determinados padrões de sobreposição [Alimentação múltipla inteligente] (página 329)

Quando os padrões são apagados, o LCD exibe A1-00 ou A2-00.

Você pode apagar padrão de sobreposição que não era deveriam serem memorizados. Tenha cuidado com esta operação porque todos os padrões de sobreposição memorizados serão apagados.

***3:**Pode ser memorizado somente um padrão de sobreposição neste modo de operação.

Desativando a função de proteção do papel

Quando a função de proteção do papel está ativada, nos casos seguintes, a digitalização pode parar mesmo quando os documentos estão sendo alimentados corretamente.

- Se digitalizar um documento amassado
- Se digitalizar um documento que não seja quadrado nem retangular
- Se digitalizar um documento que tenha um fundo escuro
- Se digitalizar um documento que tenha texto ou um fundo padronizado impresso junto da borda
- Se um documento for alimentado desalinhado

Neste caso, pode desativar a proteção do papel somente para o documento protegido a ser digitalizado novamente.

Procedimentos da operação

1 Quando a proteção do papel está definida para desligada enquanto um documento está sendo digitalizado, o seguinte é exibido no LCD.

Quando a proteção do papel está definida para desligada
Proteção do papel (ruído de obstrução do papel) Remova o documento. Tenha cuidado para o documento não ficar obstruído ou inclinado ao recarregá-lo. Para obter detalhes, consulte o Manual de instruções.
Proteção do papel (deformação do papel) Remova o documento. Tenha cuidado para o documento não ficar obstruído ou inclinado ao recarregá-lo. Para obter detalhes, consulte o Manual de instruções.

2 Abra o AAD e remova o documento.

➡ Como abrir o AAD (página 51)

> ⚠ CUIDADO
> Quando o AAD estiver aberto, este poderá acidentalmente fechar-se. Tenha cuidado para não prender os dedos.

3 Feche o AAD.

➡ Como fechar o AAD (página 52)

Quando fecha o AAD, a indicação no LCD se altera como a seguir.

Quando a proteção do papel está definida para desligada	Quando os documentos são ejetados
Proteção do papel (ruído de obstrução do papel)	A função proteção do papel está ativada. ———————

Quando a proteção do papel está definida para desligada	Quando os documentos são ejetados
Remova o documento. Tenha cuidado para o documento não ficar obstruído ou inclinado ao recarregá-lo. Para obter detalhes, consulte o Manual de instruções.	Pressionar o botão [Menu] ativa/ desativa a função. Pressionar o botão [Scan/Enter] retoma a digitalização.
Proteção do papel (deformação do papel) Remova o documento. Tenha cuidado para o documento não ficar obstruído ou inclinado ao recarregá-lo. Para obter detalhes, consulte o Manual de instruções.	



Tenha cuidado para não prender os dedos ao fechar o AAD.

ATENÇÃO

Verifique se o AAD está fechado corretamente. Caso contrário, os documentos poderão não ser alimentados para o AAD.

4 Carregue o documento removido novamente na bandeja de entrada do AAD (alimentador).

5 Opere o scanner como a seguir e reinicie a digitalização.

Note que a indicação no LCD alterna entre [A função proteção do papel está ativada.] ↔ [A função proteção do papel está desativada.] sempre que o botão [Menu] é pressionado.
Confirme que [A função proteção do papel está desativada.] é exibida no LCD e, depois, pressione o botão [Scan/Enter] ou inicie a digitalização a partir do computador.
Quando [A função proteção do papel está desativada.] for exibida, o documento seguinte é digitalizado com a proteção do papel desativada. Depois disso, os documentos subsequentes são digitalizados de acordo com a configuração de proteção do papel do driver de scanner, Software Operation Panel ou painel de operações.

DICA

Se forem exibidos no LCD erros com frequência para proteger documentos, consulte Erros de prevenção de danos ao papel ocorrem com frequência (página 251).

Cuidados diários

Esta seção descreve como limpar o scanner.

CUIDADO

- Não use aerossóis ou sprays à base de álcool. O jato de ar pode provocar a entrada de sujeira de papéis nas partes internas do aparelho, provocando falhas ou irregularidades do scanner.
  Faíscas originadas pela eletricidade estática também podem causar incêndio.
- O interior do AAD atinge altas temperaturas quando o scanner está sendo usado.
  Antes de limpar o interior do AAD, desligue o scanner, desconecte o cabo de alimentação e aguarde, pelo menos, 15 minutos até que o interior do AAD esfrie.

Materiais de limpeza

Nome	Cód. da peça	Observações
Removedor F1 	PA03950-0352	100 ml Removedor líquido a ser usado para remover sujeira e manchas
Papel de limpeza 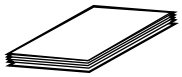	CA99501-0012	10 folhas Usado para limpar o interior do scanner com facilidade. Pulverize-o com Removedor F1 e digitalize com o scanner como faz com um documento.
Lenço de limpeza 	PA03950-0419	24 folhas Pré-umedecidos com o Removedor F1. Podem ser usados em vez de umedecer o pano com o Removedor F1.
Cotonetes	Vendido comercialmente	Usado para limpar peças pequenas, como o sensor ultrassônico.
Pano seco		Usado para limpar sujeira e manchas. Umedeça-o com Removedor F1 para limpeza.

ATENÇÃO

Para usar os materiais de limpeza de forma segura e correta, leia atentamente as precauções de cada produto.

Para obter mais informações sobre os materiais de limpeza, contate o distribuidor/revendedor onde adquiriu este produto.

Locais e ciclo de limpeza

Local		Frequência
Interior do scanner (AAD)	Rolete de freio	A cada 10.000 folhas
	Rolete de alimentação	
	Rolete de auxílio da alimentação	
	Rolete de ejeção	
	Rolete de plástico	
	Rolete de borracha	
	Rolo da bandeja de entrada	
	Sensor de documento	
	Sensor ultra-sônico	
	Lente	
	Rota de transporte	
Interior do scanner (Flatbed) [fi-8700/fi-8700S]	Almofada de digitalização	
	Mesa de digitalização	

O interior do scanner (AAD) precisa ser limpo regularmente após um determinado número de folhas ser digitalizado. O scanner registra o número de folhas digitalizadas, de modo que você pode verificar o número de folhas digitalizadas depois da última limpeza efetuada.
Use um dos métodos seguintes para verificar o número de folhas que foram digitalizadas.

- [5:Contadores das peças] na tela [Menu de configurações] do painel de operações

  ➡ Como usar o Menu de configurações (página 113)

- Software Operation Panel

  ➡ Verificando os contadores de folhas (página 291)

ATENÇÃO

O ciclo de limpeza pode variar dependendo das condições dos documentos. Além disso, a limpeza deverá ser efetuada com maior frequência quando os seguintes tipos de documentos forem digitalizados:

- Papéis revestidos, com as faces lisas
- Papéis com textos / grandes áreas impressas
- Papéis químicos como papéis autocopiativos
- Papéis que contém grande quantidade de carbonato de cálcio
- Papéis escritos a lápis

- Papéis cuja aderência do toner é insuficiente

Limpando o exterior do scanner

O scanner, incluindo a bandeja de entrada do AAD (alimentador) e a bandeja de saída, deve ser limpo com o pano seco, pano umedecido com o Removedor F1 ou detergente neutro, ou com o Lenço de limpeza.

ATENÇÃO

- Para evitar a deformação e a descoloração, nunca use thinner ou solventes orgânicos.
- Durante a limpeza, evite que líquidos molhem o interior do aparelho.
- O Removedor F1 ou detergente neutro pode demorar a secar se usado em grande quantidade. Use somente uma quantidade pequena. Limpe completamente o removedor para que não sobrem resíduos na superfície limpa.

- **fi-8600**

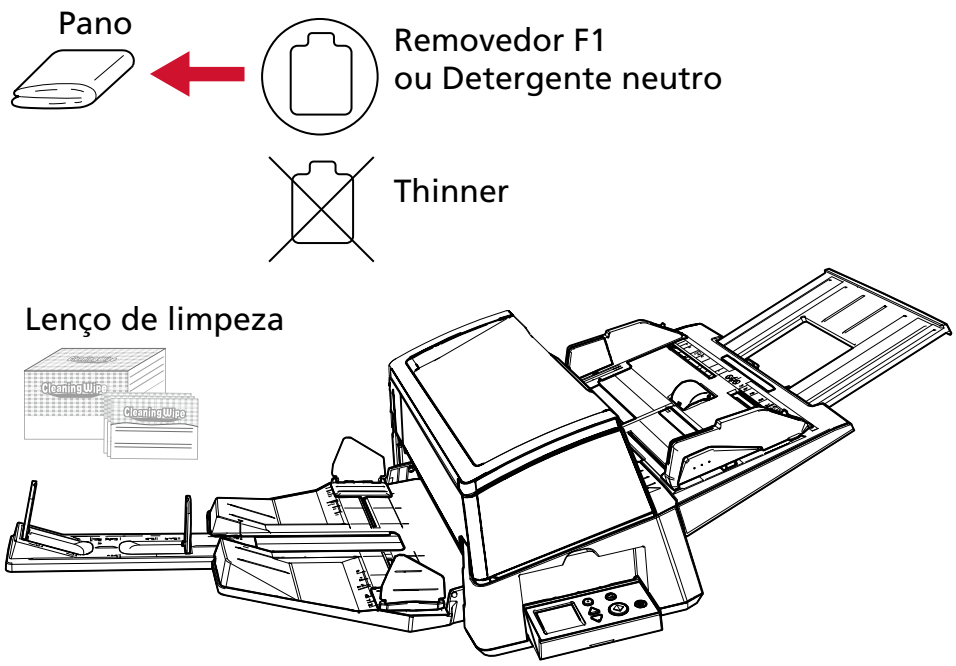

- **fi-8700/fi-8700S**

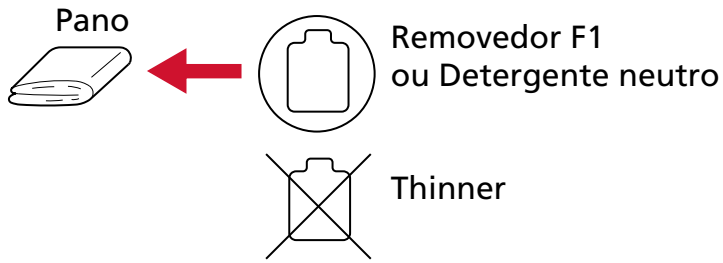

Lenço de limpeza

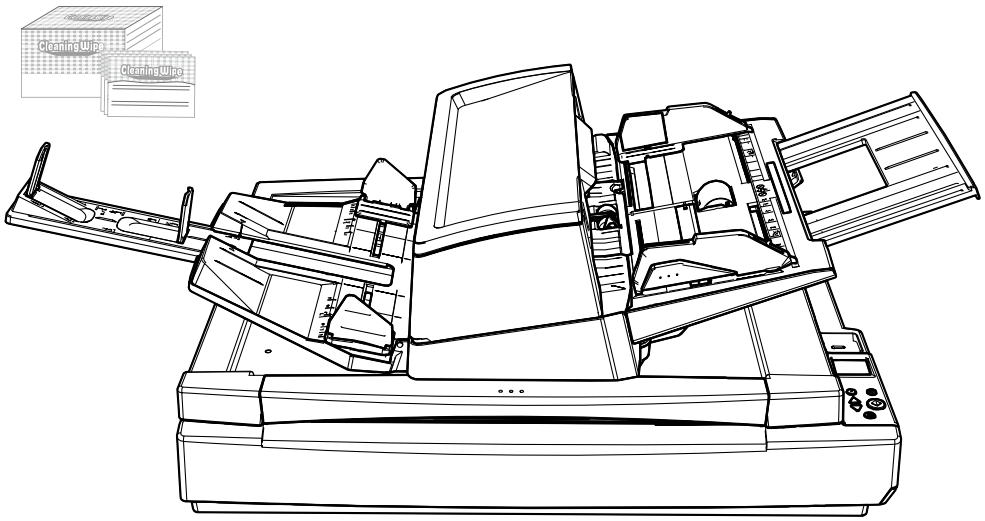

Limpando o interior do scanner (AAD) com Papel de limpeza

O interior do AAD pode ser limpo com uma folha de Papel de limpeza umedecida com Removedor F1. Como o scanner efetua a alimentação contínua dos documentos, poeiras provenientes de papéis se acumulam no interior do AAD e isso talvez cause problemas relacionados à digitalização ou afetar os resultados digitalizados. A limpeza deve ser efetuada aproximadamente a cada 10.000 folhas digitalizadas. Esta referência varia dependendo do tipo de documento digitalizado. Será necessário efetuar a limpeza com maior frequência caso digitalizar documentos quais a aderência do toner seja insuficiente.

ATENÇÃO

- Não use água ou detergente neutro para limpar o AAD.
- O Removedor F1 pode demorar a secar se usado em grande quantidade. Use somente uma quantidade pequena.

1 **Ligue o scanner.**

➡ Como ligar a energia (página 46)

A tela [Pronto] é exibida no LCD.

2 **Pressione o botão [Menu].**

A tela [Menu de configurações] é exibida no LCD.

3 **Pressione o botão [△]/ [▽] para selecionar [3:Limpeza] e, depois, pressione o botão [Scan/Enter].**

A tela [Limpeza] é exibida no LCD.

4 **Pressione o botão [△]/[▽] para selecionar [1:Papel de limpeza] e, depois, pressione o botão [Scan/Enter].**

Uma mensagem é exibida no LCD.

ATENÇÃO

Não inicie a digitalização com um aplicativo de digitalização de imagens durante a limpeza.

5 **Borrife o Removedor F1 no Papel de limpeza.**

6 **Estique a extensão da bandeja de entrada de acordo com o comprimento Papel de limpeza.**

➡ Configurando a bandeja de entrada do AAD (alimentador) (página 59)

7 **Ajuste a bandeja de saída de acordo com o comprimento Papel de limpeza.**

➡ Configurando a bandeja de saída (página 60)

8 Carregue o Papel de limpeza na bandeja de entrada do AAD (alimentador).

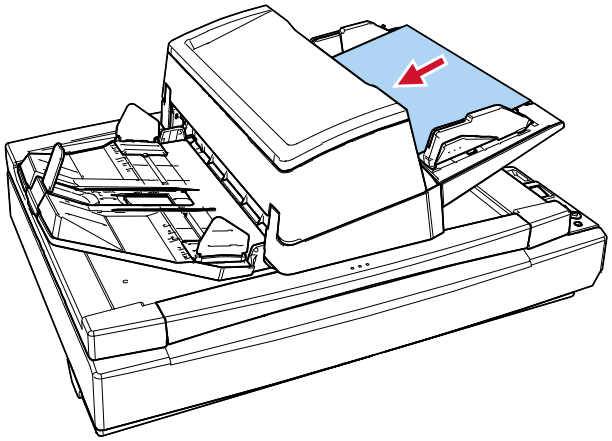

9 Ajuste as guias laterais de acordo com a largura do Papel de limpeza.

Mova as guias laterais enquanto pressiona os botões das guias laterais de modo a não haver espaço entre as guias laterais e o Papel de limpeza.

Caso contrário, o Papel de limpeza pode ser alimentado com falhas de alinhamento.

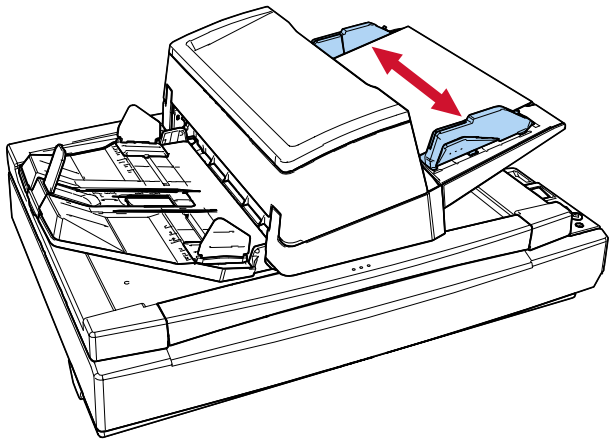

10 Pressione o botão [Scan/Enter] para digitalizar o Papel de limpeza.

O Papel de limpeza é alimentado e ejetado na Bandeja de saída.

11 Use um dos métodos seguintes para limpar o contador de limpeza.

- [5:Contadores das peças] na tela [Menu de configurações] do painel de operações

  ➡ Como usar o Menu de configurações (página 113)

- Software Operation Panel

  ➡ Limpando os contadores de folhas (página 294)

Limpando o interior do scanner (AAD) com um pano

O interior do AAD pode ser limpo com um pano umedecido com o Removedor F1, ou com um Lenço de limpeza.
Como o scanner efetua a alimentação contínua dos documentos, poeiras provenientes de papéis se acumulam no interior do AAD e isso talvez cause problemas relacionados à digitalização ou afetar os resultados digitalizados. A limpeza deve ser efetuada aproximadamente a cada 10.000 folhas digitalizadas. Esta referência varia dependendo do tipo de documento digitalizado. Será necessário efetuar a limpeza com maior frequência caso digitalizar documentos quais a aderência do toner seja insuficiente.

⚠ CUIDADO

O interior do AAD atinge altas temperaturas quando o scanner está sendo usado. Antes de limpar o interior do AAD, desligue o scanner, desconecte o cabo de alimentação e aguarde, pelo menos, 15 minutos até que o interior do AAD esfrie.

ATENÇÃO

- Não use água ou detergente neutro para limpar o AAD.
- O Removedor F1 pode demorar a secar se usado em grande quantidade. Use somente uma quantidade pequena. Limpe completamente o removedor para que não sobrem resíduos na superfície limpa.

1 **Desligue o scanner, retire o cabo elétrico e aguarde, pelo menos, 15 minutos até a temperatura interna do AAD baixar.**

➡ Como desligar a energia (página 48)

2 **Abra o AAD.**

➡ Como abrir o AAD (página 51)

⚠ CUIDADO

Quando o AAD estiver aberto, este poderá acidentalmente fechar-se. Tenha cuidado para não prender os dedos.

3 Limpe os seguintes locais com um pano umedecido com o Removedor F1, ou com um Lenço de limpeza.

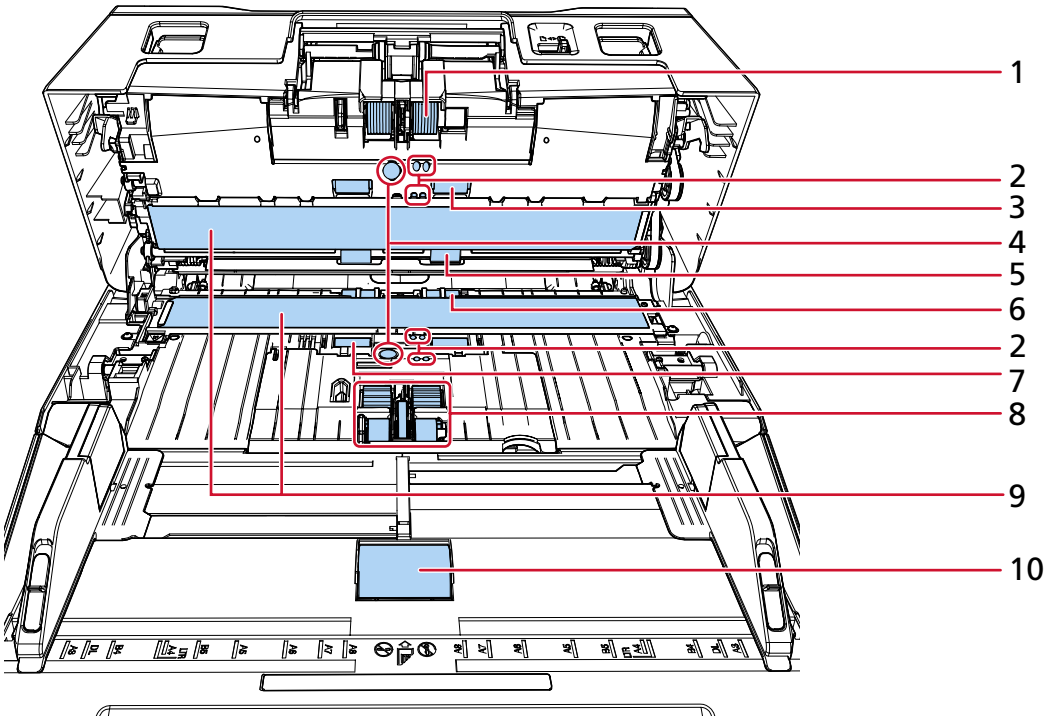

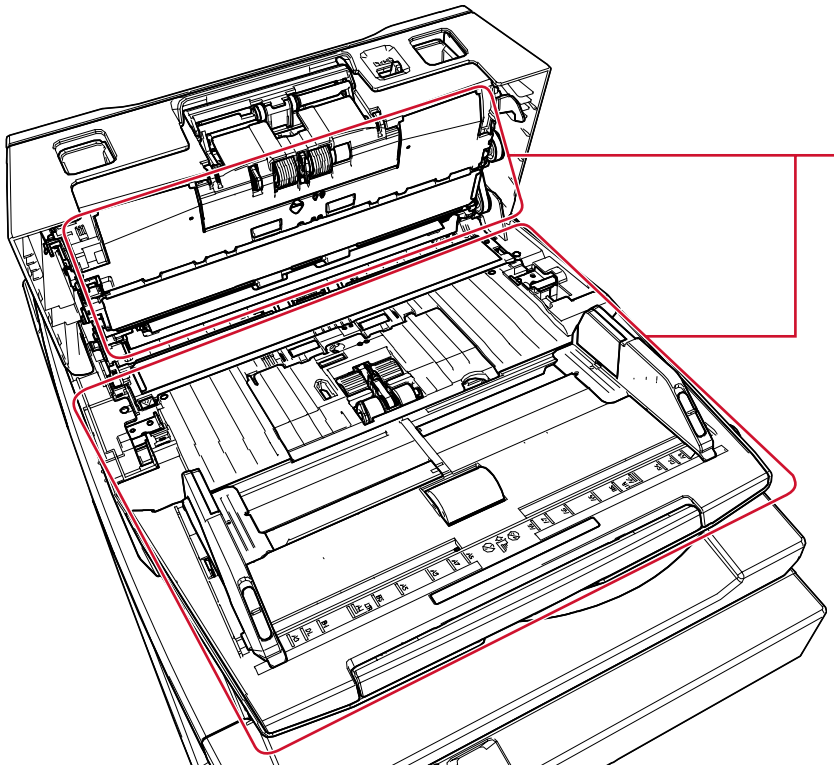

Nº	Local
1	Rolete de freio (× 2)
2	Sensor de documento (× 8)
3	Rolete de auxílio da alimentação (× 2)
4	Sensor ultra-sônico (× 2)
5	Rolete de ejeção (× 2)
6	Rolete de plástico (× 2)
7	Rolete de borracha (× 2)
8	Rolete de alimentação (× 5)
9	Lente (× 2)
10	Rolo da bandeja de entrada (× 1)
11	Trajetória do papel (× 2)

1 Rolete de freio (x 2)

Remova o rolo de freio do scanner.
Para obter detalhes sobre como remover o rolo de freio, consulte Substituindo o rolete de contenção (página 196).
Limpe as fendas com cuidado para que a superfície do rolo não seja danificada.

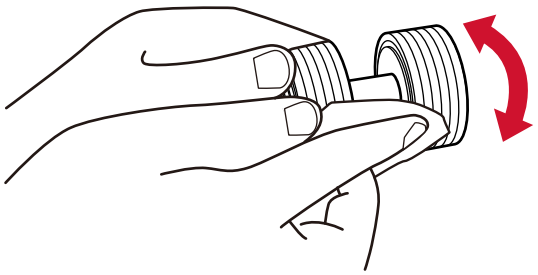

2 Sensor de documento (x 2)

4 Sensor ultrassônico (× 2)

Limpe cuidadosamente a sujeira e o pó da superfície dos sensores ultrassônicos e de documento.

DICA

Use cotonetes para limpar o sensor.

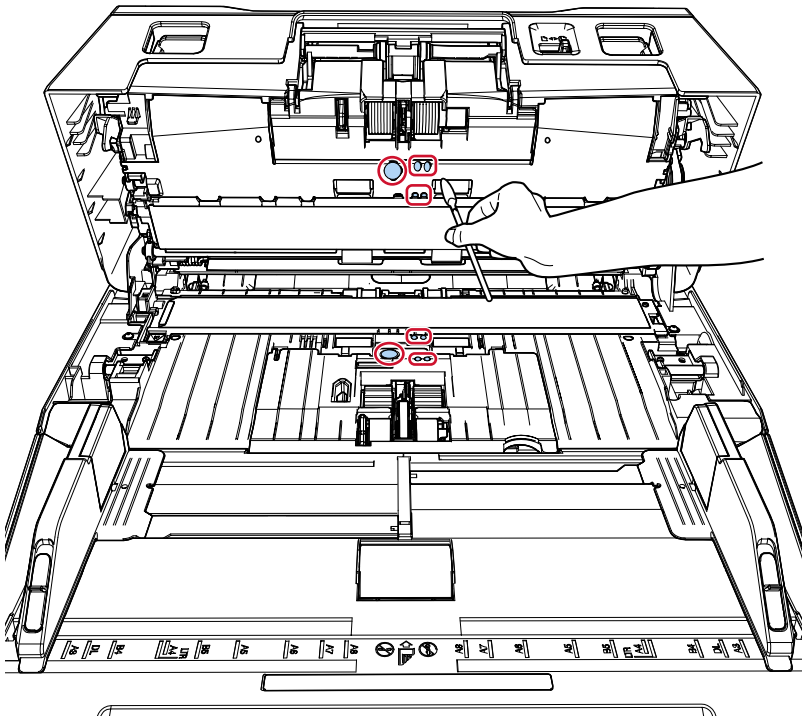

3 Rolete de auxílio da alimentação (× 2)

5 Rolete de ejeção (× 2)

O scanner deve estar ligado para girar os rolos de auxílio da alimentação/ejeção para limpeza.

a Conecte o cabo de alimentação e ligue o scanner.

➡ Como ligar a energia (página 46)

A tela [Pronto] é exibida no LCD.

b Pressione o botão [Menu].
A tela [Menu de configurações] é exibida no LCD.

c Pressione o botão [△]/ [▽] para selecionar [3:Limpeza] e, depois, pressione o botão [Scan/Enter].
A tela [Limpeza] é exibida no LCD.

d Pressione o botão [△]/ [▽] para selecionar [2:Lenço] e, depois, pressione o botão [Scan/Enter].
Uma mensagem é exibida no LCD.

ATENÇÃO

Não inicie a digitalização com um aplicativo de digitalização de imagens durante a limpeza.

e Abra o AAD.

➡ Como abrir o AAD (página 51)

CUIDADO Quando o AAD estiver aberto, este poderá acidentalmente fechar-se. Tenha cuidado para não prender os dedos.

f Se você pressionar o botão [Scan/Enter], os rolos de alimentação/ejeção girarão um determinado número de vezes simultaneamente.
Como referência, pressionando o botão [Scan/Enter] sete vezes, os rolos de alimentação/ejeção girarão uma volta.

- fi-8600

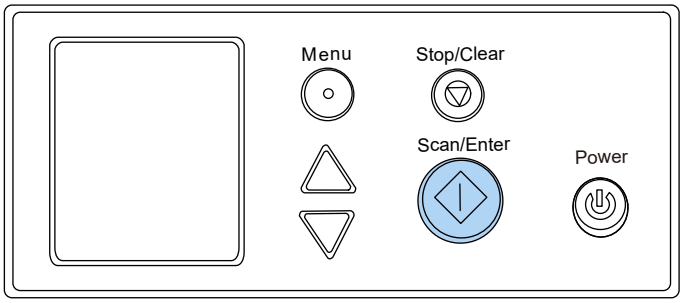

- fi-8700/fi-8700S

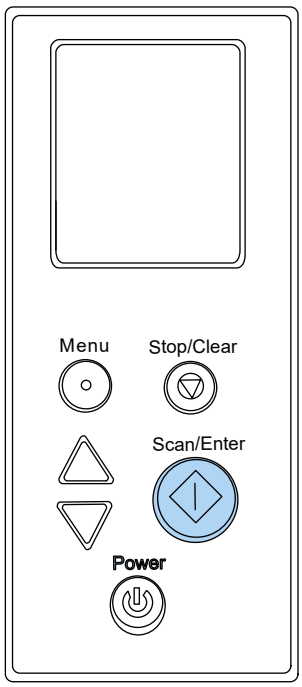

> **CUIDADO** Tenha cuidado para não tocar os rolos enquanto estiverem girando.

g Coloque um pano umedecido com Removedor F1 ou um Lenço de limpeza na superfície do rolo de alimentação/ejeção e limpe horizontalmente para retirar a sujeira e o pó de toda a superfície.
Limpe-os corretamente pois os resíduos pretos nos rolos podem afetar o desempenho da alimentação.

6 Rolete de plástico (× 2)

Limpe cuidadosamente a sujeira e o pó do rolo, tendo cuidado para que a superfície não seja danificada. Limpe-os corretamente pois os resíduos pretos nos rolos podem afetar o desempenho da alimentação.
Tome cuidado para não danificar a esponja fixada ao rolo.

7 Roletes de borracha (× 2)

Limpe cuidadosamente a sujeira e o pó do rolo, tendo cuidado para que a superfície não seja danificada. Limpe-os corretamente pois os resíduos pretos nos rolos podem afetar o desempenho da alimentação.

8 Rolete de alimentação (× 5)

Limpe as fendas com cuidado à medida que gira o rolo manualmente, para que a superfície do rolo não seja danificada. Limpe-os corretamente pois os resíduos pretos nos rolos podem afetar o desempenho da alimentação.

9 Lente (× 2)

Limpe cuidadosamente a sujeira e o pó das seções das lentes.

ATENÇÃO

Listras verticais podem aparecer nas imagens se a seção da lente estiver suja.

10 Rolo da bandeja de entrada (× 1)

Com a tampa do rolo da bandeja de entrada aberta, limpe suavemente qualquer sujeira ou poeira na superfície do rolo. Limpe-os corretamente pois os resíduos pretos nos rolos podem afetar o desempenho da alimentação.

11 Trajetória do papel (× 2)

Limpe cuidadosamente a sujeira e o pó da superfície do caminho do papel.

4 Feche o AAD.

➡ Como fechar o AAD (página 52)

CUIDADO Tenha cuidado para não prender os dedos ao fechar o AAD.

ATENÇÃO

Verifique se o AAD está fechado corretamente. Caso contrário, os documentos poderão não ser alimentados para o AAD.

5 Use um dos métodos seguintes para limpar o contador de limpeza.

- [5:Contadores das peças] na tela [Menu de configurações] do painel de operações

  ➡ Como usar o Menu de configurações (página 113)

- Software Operation Panel

  ➡ Limpando os contadores de folhas (página 294)

Limpando o interior do scanner (Flatbed) [fi-8700/fi-8700S]

O flatbed pode ser limpo com o pano umedecido com o Removedor F1 ou com um Lenço de limpeza.

1 Abra a tampa da mesa.

➡ Como abrir a tampa da mesa (página 53)

2 Limpe os seguintes locais com um pano umedecido com o Removedor F1, ou com um Lenço de limpeza.

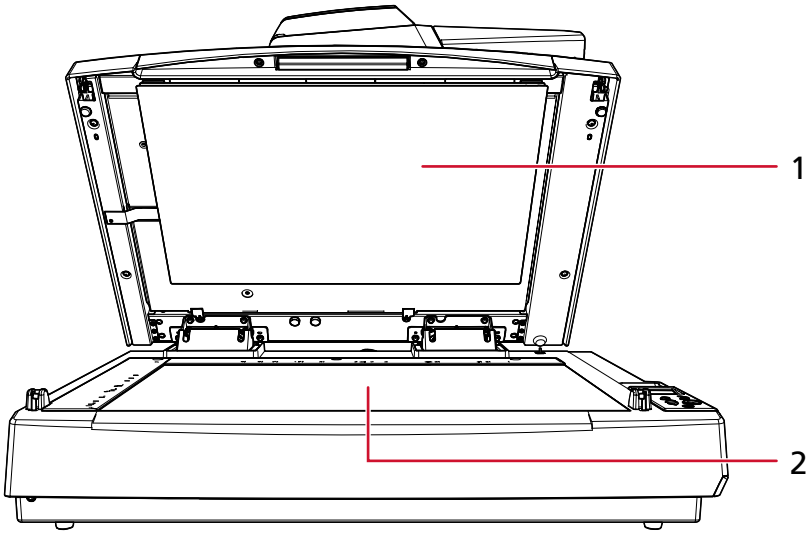

Nº	Local
1	Almofada de imobilização
2	Mesa de digitalização

ATENÇÃO

Tenha cuidado para não deixar o removedor entre a mesa de digitalização e a moldura plástica.

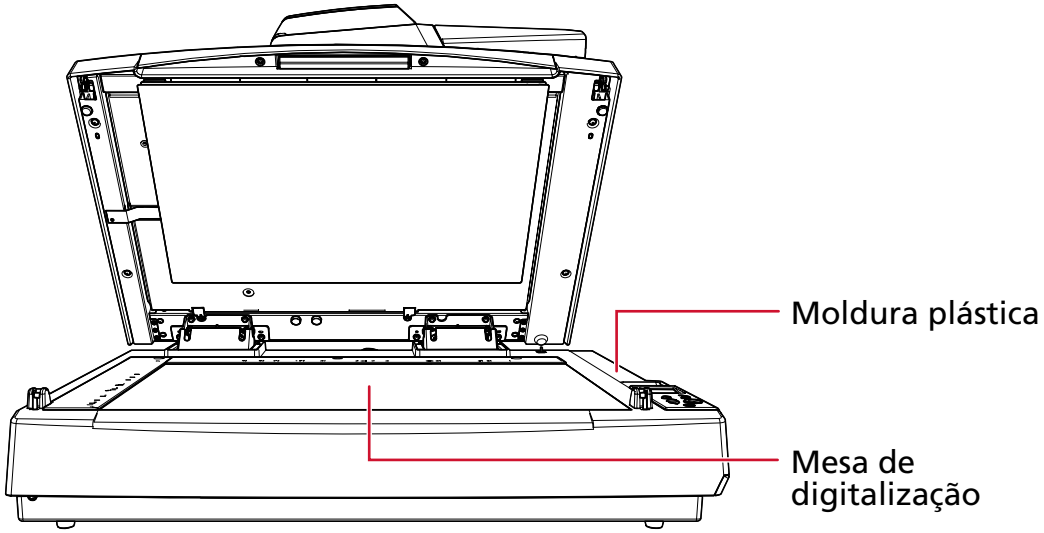

3 **Aguarde até que as partes limpas sequem.**

4 **Feche a tampa da mesa lentamente.**

➡ Como fechar a tampa da mesa (página 54)

Limpando a Folha de transporte

A Folha de transporte deve ser limpa com um pano umedecido, um pano umedecido com Removedor F1/detergente neutro ou um Lenço de limpeza.
Limpe cuidadosamente a sujeira e o pó da superfície e do interior da Folha de transporte.
À medida que continuar usando a Folha de transporte, haverá acúmulo de sujeira e poeira na superfície e no interior.
Limpe-a regularmente porque talvez ela cause problemas relacionados a digitalização ou afetar os resultados digitalizados.

ATENÇÃO

- Certifique-se de que a Folha de transporte não está enrugada.
- Para evitar a deformação e a descoloração, nunca use thinner ou solventes orgânicos.
- Não use força na Folha de transporte, porque isso pode causar danos ou deformações.
- Após a limpeza do interior da Folha de transporte com um pano umedecido em Removedor F1/ detergente neutro ou com um Lenço de limpeza, não feche a Folha de transporte até ela estar completamente seca.
- A Folha de transporte deve ser substituída aproximadamente a cada 500 digitalizações. Note que estas diretrizes variam de acordo com o tipo de papel digitalizado e com que frequência o scanner é utilizado e limpo.
  Para obter informações sobre a aquisição de Folhas de transporte, contate o distribuidor/ revendedor onde adquiriu este produto.

Substituindo as peças de consumo

Esta seção explica como substituir as peças de consumo do scanner.

> **CUIDADO** O interior do AAD atinge altas temperaturas quando o scanner está sendo usado. Antes de substituir as peças de consumo, desligue o scanner, desconecte o cabo de alimentação e aguarde pelo menos 15 minutos até que o interior do AAD esfrie.

Peças de consumo e ciclos de troca

Nome	Cód. da peça	Valor recomendado para a troca
ROLO DE FREIO 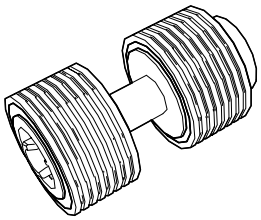	PA03740-K010	A cada 250.000 folhas
MÓDULO DE ALIMENTAÇÃO 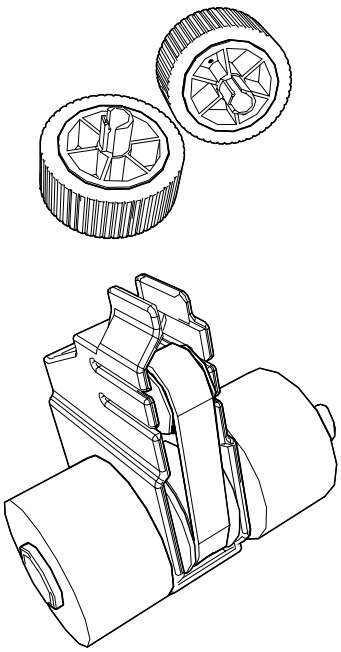	PA03740-K011	A cada 250.000 folhas

As Peças de consumo devem ser substituídas periodicamente. Recomenda-se manter um estoque de Peças de consumo para que possam ser substituídas antes do término de sua vida útil. O scanner registra o número de folhas digitalizadas para cada consumível (módulo de alimentação e rolo de

freio) e a quantidade de tinta restante (cartucho de impressão), o que permite-lhe determinar quando substituir os consumíveis.
Use um dos métodos seguintes para verificar o número de folhas que foram digitalizadas e a quantidade de tinta restante.

- [5:Contadores das peças] na tela [Menu de configurações] do painel de operações

  ➡ Como usar o Menu de configurações (página 113)

- Software Operation Panel

  ➡ Verificando os contadores de folhas (página 291)

Os ciclos de troca sugeridos são referências para o uso de folhas A4 (80 g/m^2) de pasta química ou mecânica. Este ciclo varia de acordo com o tipo de papel digitalizado e com que frequência o scanner é utilizado e limpo e do seu ambiente operacional.

ATENÇÃO

Use apenas Peças de consumo especificadas.

Para obter informações sobre a aquisição de consumíveis, contate o distribuidor/revendedor onde adquiriu este produto.

Substituindo o rolete de contenção

1 **Desligue o scanner, retire o cabo elétrico e aguarde, pelo menos, 15 minutos até a temperatura interna do AAD baixar.**

➡ Como desligar a energia (página 48)

2 **Remova todos os documentos da bandeja de entrada do AAD (alimentador).**

3 **Abra o AAD.**

➡ Como abrir o AAD (página 51)

> **CUIDADO** Quando o AAD estiver aberto, este poderá acidentalmente fechar-se. Tenha cuidado para não prender os dedos.

4 **Abra a tampa do rolete de freio na direção da seta.**

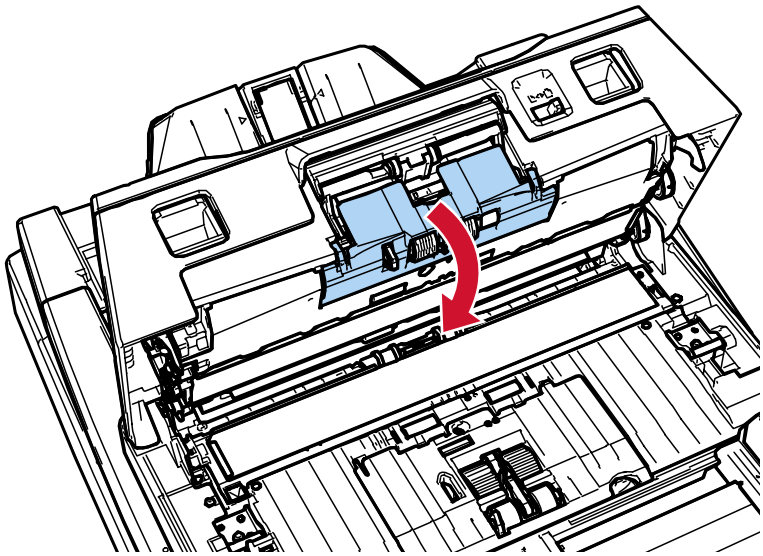

5 **Remova o rolo de freio.**

Levante primeiro o lado esquerdo do rolete na direção da seta ① e, depois, retire o eixo a partir da ranhura na direita na direção da seta ②.

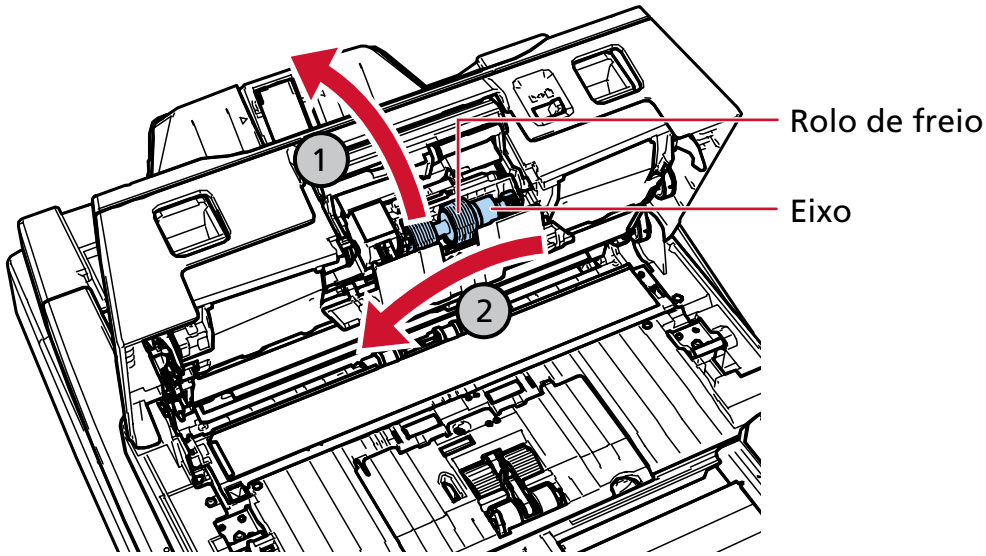

6 Remova o Rolo de freio do Eixo.

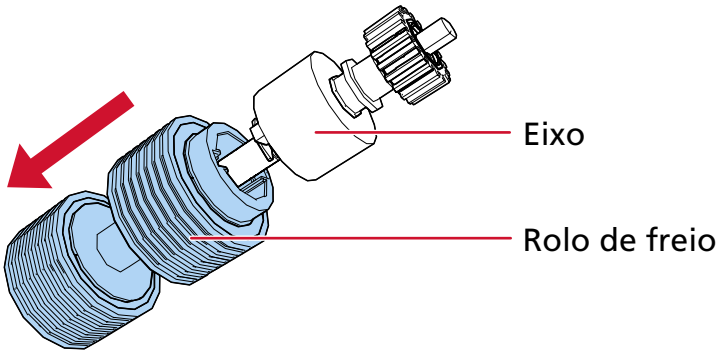

7 Encaixe o novo Rolo de freio no Eixo.

Insira o Pino do Eixo na entrada.

Certifique-se de que insere o rolete até ele encaixar no lugar, indicado por um som de clique.

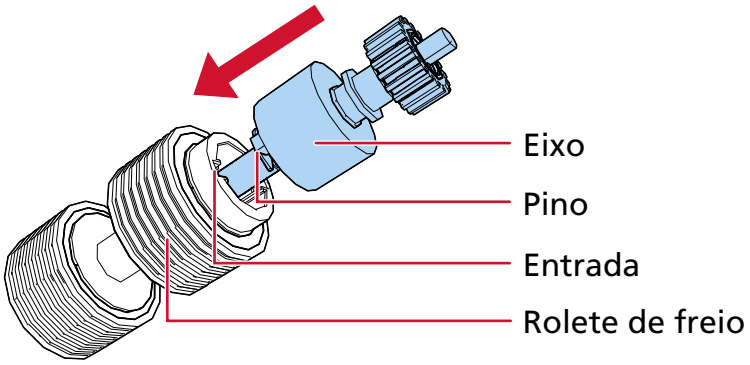

Confirme se o rolo de freio está instalado corretamente. Caso contrário, poderá ocorrer atolamento de papel.

8 Encaixe o rolete de freio.

Insira a extremidade direita do eico no orifício de acordo com a forma do orifício na direção da seta ① e, depois, encaixe o lado esquerdo do eixo na direção da seta ②.

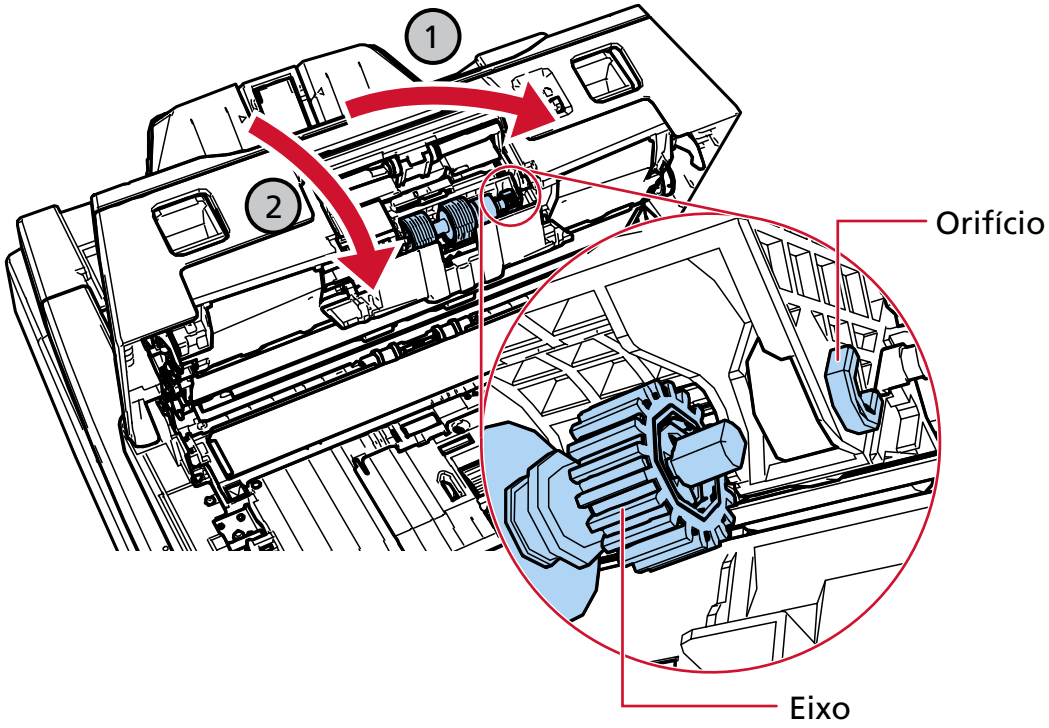

Confirme se o rolo de freio está instalado corretamente. Caso contrário, poderá ocorrer atolamento de papel.

9 Feche a tampa do rolo de freio.

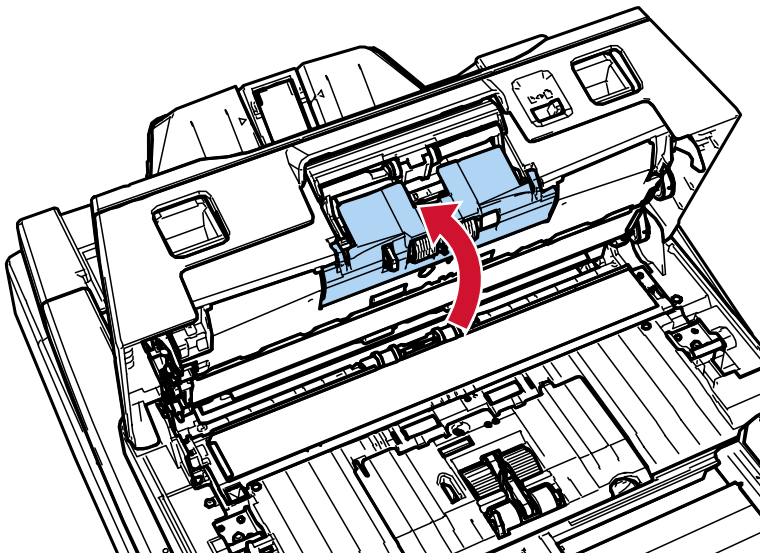

10 Feche o AAD.

➡ Como fechar o AAD (página 52)

> **CUIDADO** Tenha cuidado para não prender os dedos ao fechar o AAD.

11 Conecte o cabo de alimentação e ligue o scanner.

➡ Como ligar a energia (página 46)

12 Use um dos métodos seguintes para limpar o contador do rolo de freio.

- [5:Contadores das peças] na tela [Menu de configurações] do painel de operações

  ➡ Como usar o Menu de configurações (página 113)

- Software Operation Panel

  ➡ Limpando os contadores de folhas (página 294)

Substituindo o módulo de alimentação

Há dois tipos de roletes de alimentação. Quando substituir roletes de alimentação, certifique-se de que substitui ambos os tipos ao mesmo tempo.

1 **Desligue o scanner, retire o cabo elétrico e aguarde, pelo menos, 15 minutos até a temperatura interna do AAD baixar.**

➡ Como desligar a energia (página 48)

2 **Remova todos os documentos da bandeja de entrada do AAD (alimentador).**

3 **Abra o AAD.**

➡ Como abrir o AAD (página 51)

> ⚠ CUIDADO Quando o AAD estiver aberto, este poderá acidentalmente fechar-se. Tenha cuidado para não prender os dedos.

4 **Abra o guia da folha.**

Deslize as guias laterais totalmente para fora, pressionando os botões das guias laterais (1) e puxe a guia a partir da calha (2).

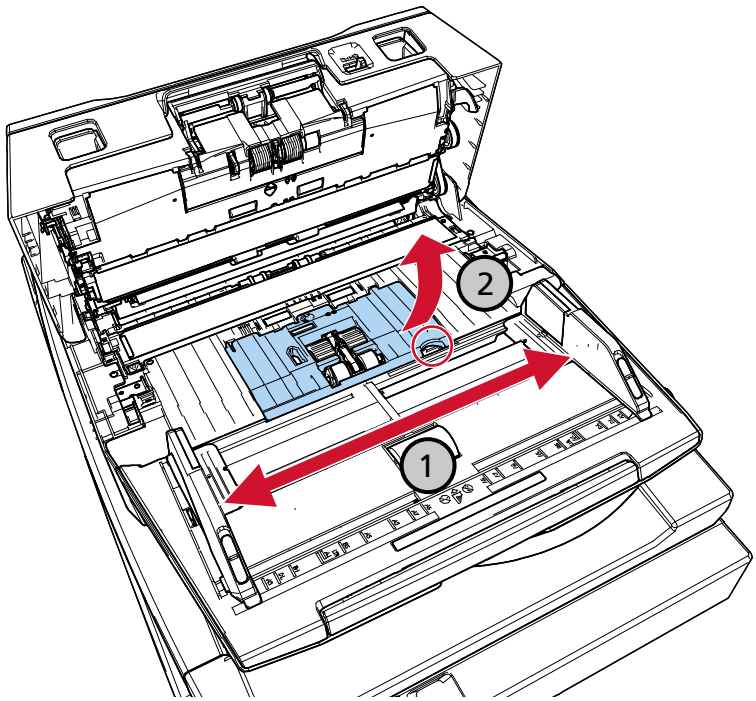

5 **Remova o rolete de alimentação mais perto de você.**

a Gire as bases do eixo (× 2) na direção da seta.

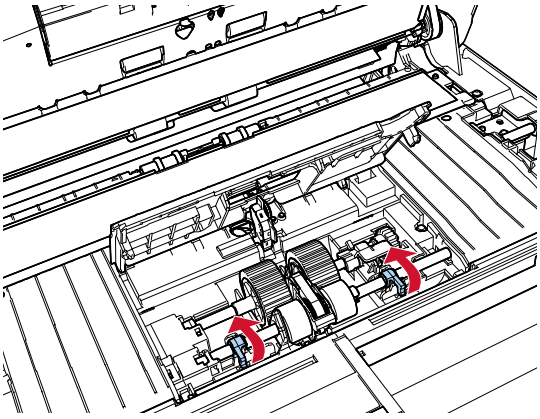

b Deslize as bases do eixo (× 2) na direção da seta.

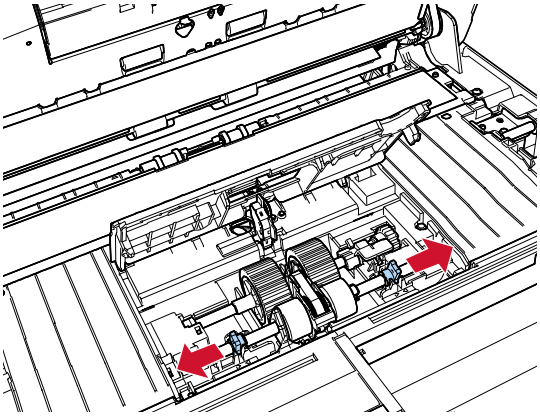

c Remova o Módulo de alimentação.

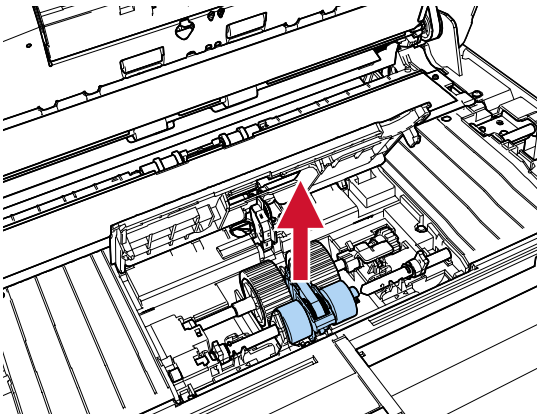

6 Remova o rolete de alimentação que está afastado de você.

a Gire a base do eixo na direção da seta.

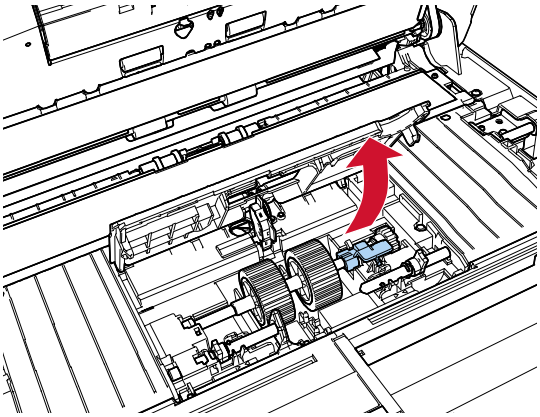

b Levante a base do eixo na direção ① (cerca de 5 mm), e deslize o eixo na direção ② para puxar a extremidade principal da entrada e depois levante o eixo na direção ③ para o remover.

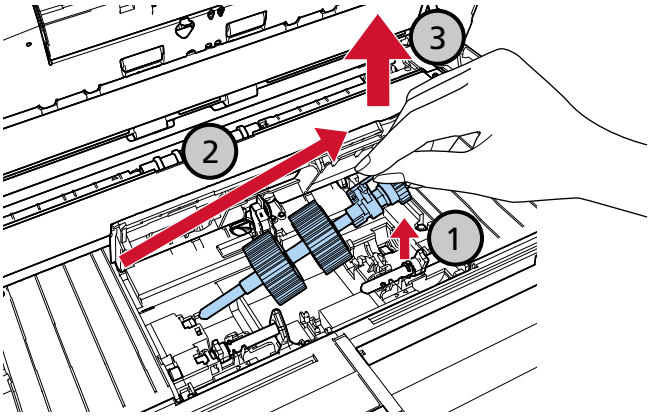

A engrenagem próxima à base do eixo possui graxa. Tenha cuidado para não tocar na engrenagem.

7 Remova os roletes de alimentação (× 2), um a um, do eixo.

a Puxe o Módulo de alimentação do Eixo levantando a Trava de retenção.

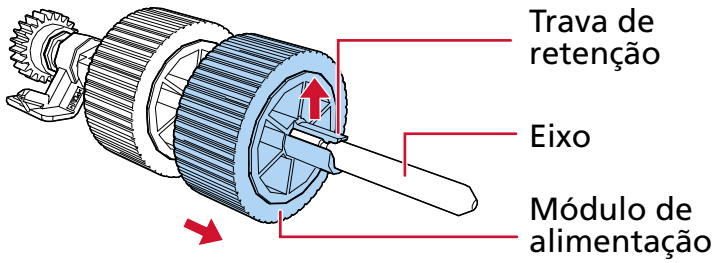

b Puxe o outro Módulo de alimentação do Eixo levantando a Trava de retenção.

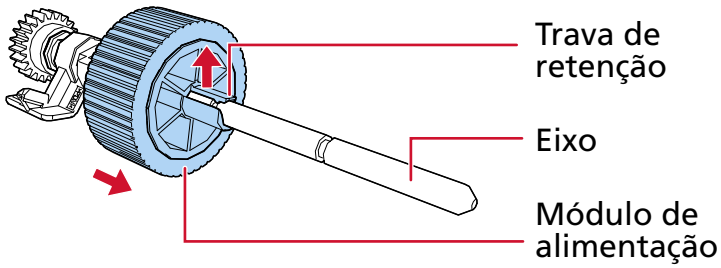

8 Encaixe novos rolos de alimentação (× 2) no eixo, um a um.

a Segure a base do eixo em uma mão e o rolete de alimentação com a trava de retenção voltado para si na outra mão e, depois, coloque o rolete de alimentação no eixo na direção da seta (1). Se girar o rolete de alimentação na direção da seta (2), pode colocar o eixo mais facilmente.

Certifique-se de que insere o rolete até ele encaixar no lugar, indicado por um som de clique.

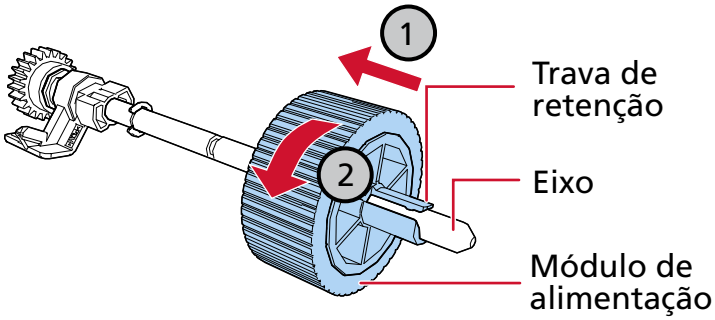

Confirme que os módulos de alimentação estão instalados corretamente. Caso contrário, poderá ocorrer atolamento de papel.

b Segure a base do eixo em uma mão e o outro rolete de alimentação com a trava de retenção voltado para si na outra mão e, depois, coloque o rolete de alimentação no eixo na direção da seta (1). Se girar o rolete de alimentação na direção da seta (2), pode colocar o eixo mais facilmente.

Certifique-se de que insere o rolete até ele encaixar no lugar, indicado por um som de clique.

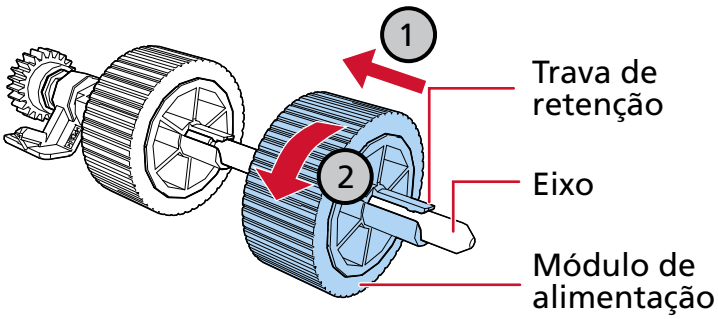

Confirme que os módulos de alimentação estão instalados corretamente. Caso contrário, poderá ocorrer atolamento de papel.

9 Instale o rolete de alimentação no lado afastado de você.

a Insira a extremidade esquerda do eixo na entrada e abaixe a outra extremidade gradualmente.

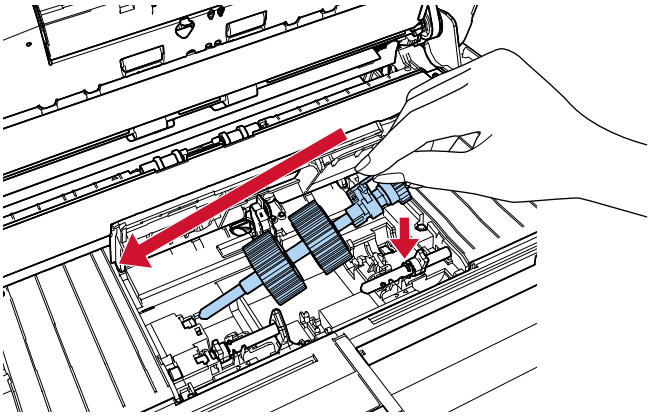

b Gire a base do eixo na direção da seta.

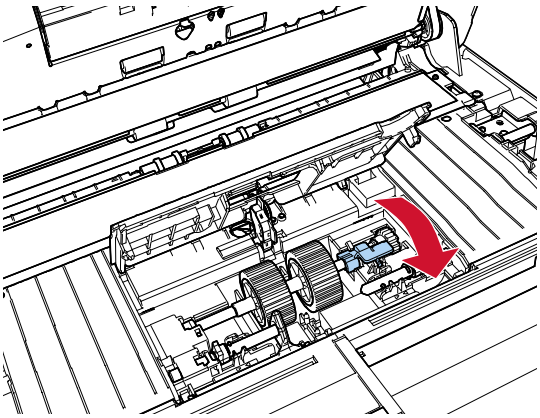

10 Instale o novo rolete de alimentação no lado mais perto de você.

a Insira os pinos (× 2) no scanner, nos orifícios (× 2) no rolete de alimentação.

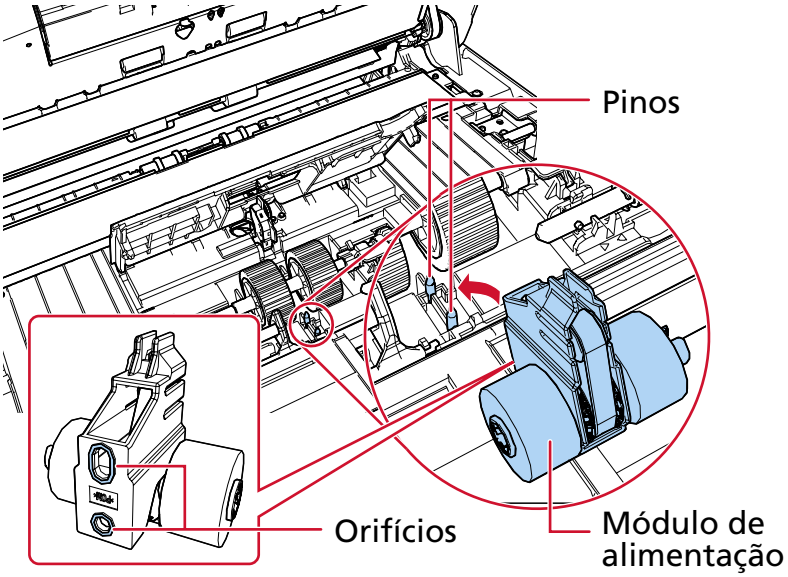

b Deslize a base do eixo esquerdo na direção da seta.

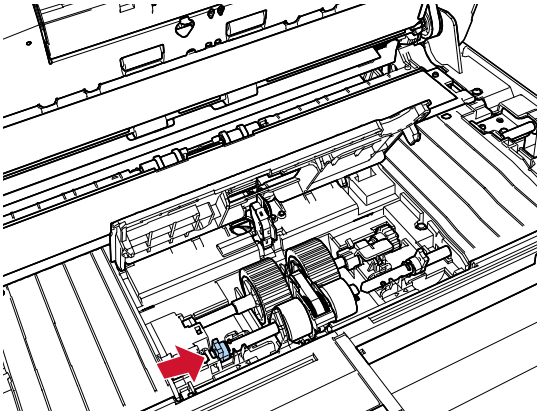

c Instale o pino no eixo direito na ranhura no rolete de alimentação e deslize a base no eixo direito na direção da seta.

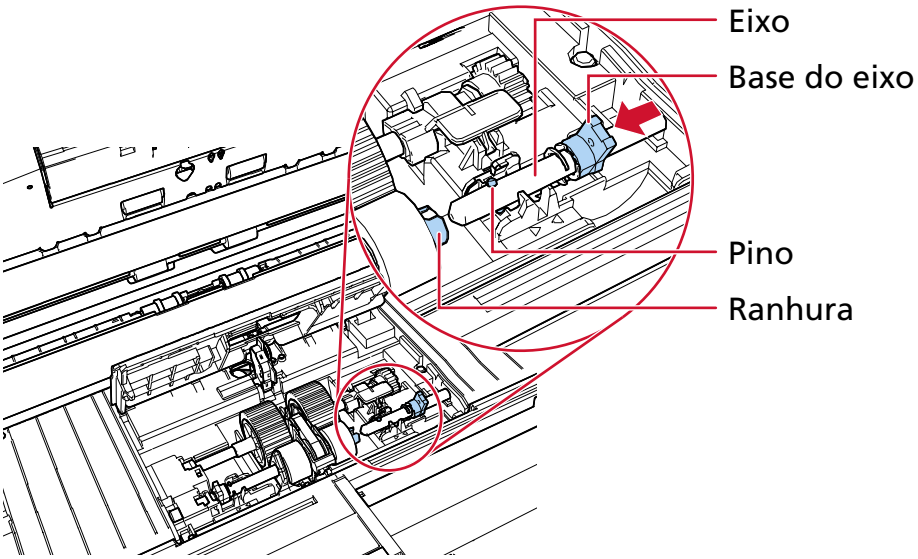

d Gire as bases do eixo (× 2) na direção da seta.

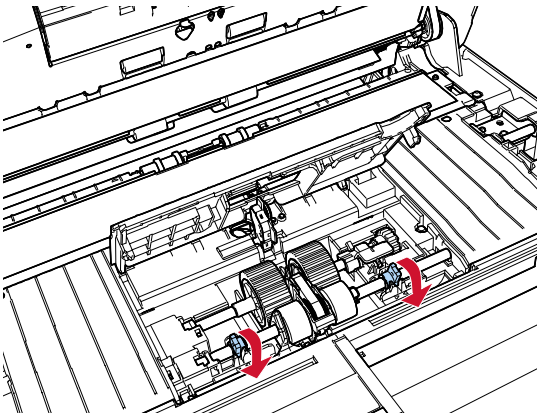

Confirme que os módulos de alimentação estão instalados corretamente. Caso contrário, poderá ocorrer atolamento de papel.

11 Feche a Guia da folha.

Certifique-se de que ambos os lados da Guia da folha estejam travados.

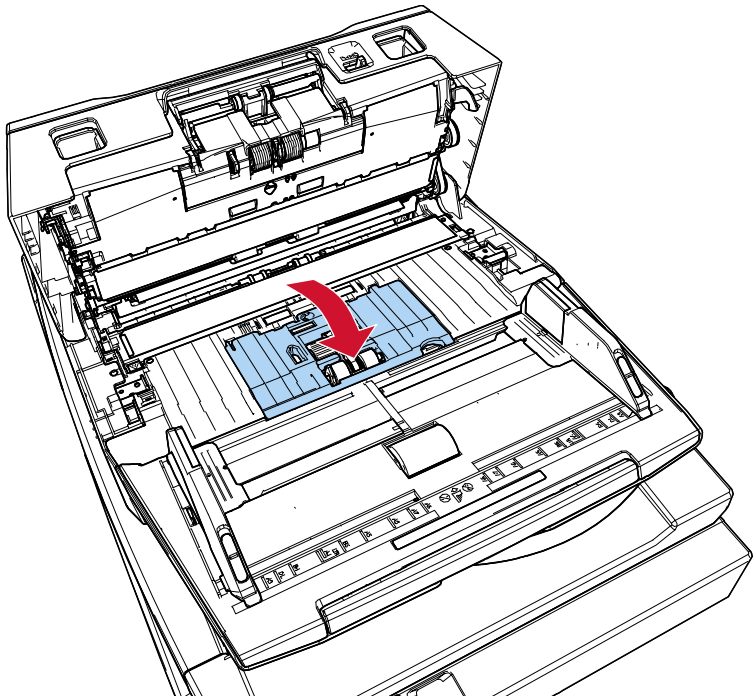

12 **Feche o AAD.**

➡ Como fechar o AAD (página 52)

> **CUIDADO** Tenha cuidado para não prender os dedos ao fechar o AAD.

13 **Conecte o cabo de alimentação e ligue o scanner.**

➡ Como ligar a energia (página 46)

14 **Use um dos métodos seguintes para limpar o módulo de alimentação.**

- [5:Contadores das peças] na tela [Menu de configurações] do painel de operações

  ➡ Como usar o Menu de configurações (página 113)

- Software Operation Panel

  ➡ Limpando os contadores de folhas (página 294)

Soluções de problemas

Esta seção explica como resolver obstruções de documentos e outros problemas, itens a serem verificados antes de contatar a assistência técnica autorizada e o significado do adesivo do scanner.

ATENÇÃO

Para obter detalhes sobre outros erros/problemas que não são abordados nesta seção, consulte o manual/ajuda da unidade do scanner e do aplicativo de digitalização de imagens.

Quando ocorre uma obstrução de papel

Remova os documentos que ficaram no AAD seguindo os procedimentos abaixo:

CUIDADO

- Não puxe os documentos obstruídos com força, e certifique-se de abrir primeiro o AAD.
- Tenha cuidado de não se ferir com as partes metálicas quando remover os documentos que causaram a obstrução. Fazer isso pode resultar em lesões.
- Tome cuidado para que o cabelo, as gravatas ou os colares não fiquem presos no scanner quando remover documentos obstruídos.
- A parte interna do AAD pode ficar quente durante a operação. Tome cuidado para não se queimar.

1 **Remova todos os documentos da bandeja de entrada do AAD (alimentador).**

2 **Abra o AAD.**

➡ Como abrir o AAD (página 51)

CUIDADO

Quando o AAD estiver aberto, este poderá acidentalmente fechar-se. Tenha cuidado para não prender os dedos.

3 Remova o documento obstruído.

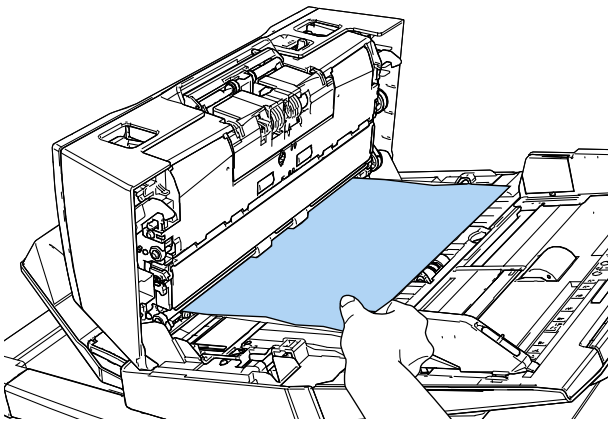

ATENÇÃO

- Certifique-se de que verifica cuidadosamente os documentos e o caminho do papel. Remova os objetos de metal como grampos ou clipes de papel para prevenir a obstrução de papéis.
- Tenha cuidado para não danificar as lentes e as guias ao remover os documentos com clipes ou grampos.

4 Feche o AAD.

➡ Como fechar o AAD (página 52)

CUIDADO Tenha cuidado para não prender os dedos ao fechar o AAD.

ATENÇÃO

- Verifique se o AAD está fechado corretamente. Caso contrário, os documentos poderão não ser alimentados para o AAD.
- Quando a digitalização for concluída ou cancelada ocasionalmente, os documentos poderão permanecer no AAD sem que uma mensagem de erro seja exibida. Nesse caso, siga as etapas 1 a 4 acima para remover os documentos.
- Para continuar a digitalização, verifique qualquer página a partir da qual deseja retomar e carregue o documento novamente na bandeja de entrada do AAD (alimentador).

Erros

- **Indicação de erro**

  Quando ocorre um erro enquanto o scanner é usado, são exibidas informações de erro nas duas localizações seguintes.

  - LCD (página 210)
  - Error Recovery Guide Janela (página 211)

- **LCD**

  Quando ocorre um erro enquanto o scanner é usado, um código de erro e uma mensagem de são exibidos no LCD.
  Pode apagar a exibição do erro pressionando o botão [Stop/Clear].
  A mensagem da obstrução do papel desaparece depois de um certo tempo, quando não houver documentos no scanner (status [Pronto]).

  - fi-8600

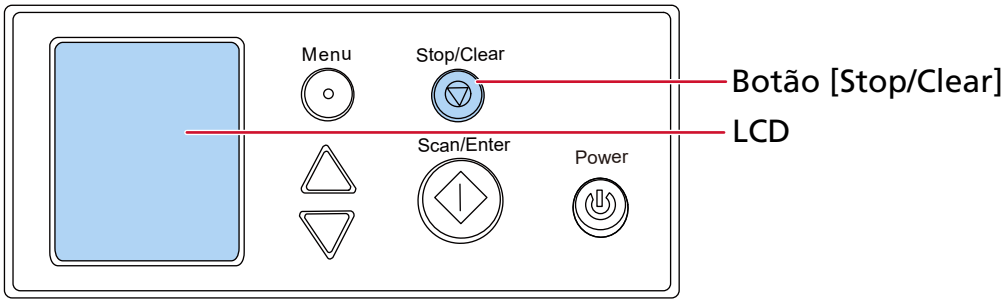

- fi-8700/fi-8700S

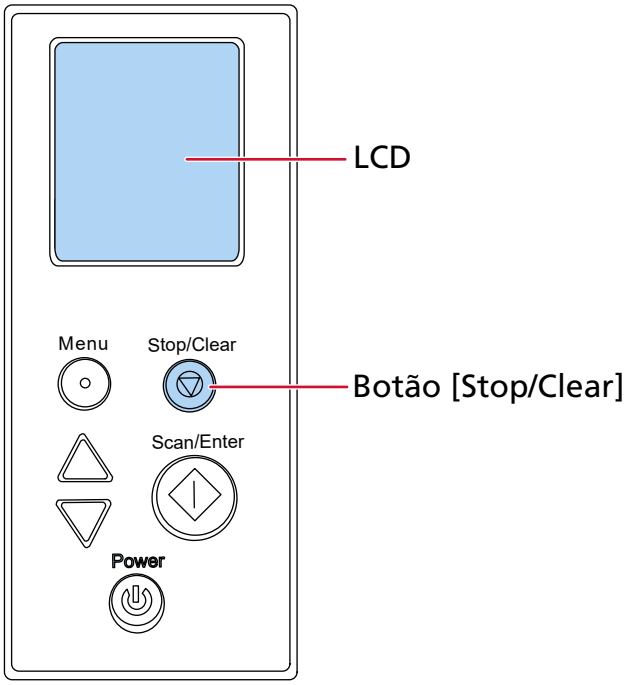

- **Error Recovery Guide Janela**

  Quando ocorre um erro enquanto o scanner é usado, o nome e o código do erro são exibidos na janela Error Recovery Guide.
  Ao fazer login no Windows, o Error Recovery Guide é iniciado e o ícone Error Recovery Guide é exibido na área de notificação, na extremidade direita da barra de tarefas.
  Anote as informações exibidas e clique no botão [Mais informações] para verificar o procedimento de soluções de problemas.

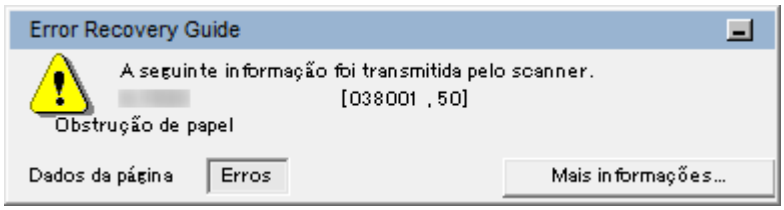

- **Lista de erros**

LCD		Error Recovery Guide Janela	Consulte
Código de erro	**Resumo das mensagens de erro**		
Erro A1:B3	Erro do impressor (tempo de comunicação)	Erro do impressor (tempo de comunicação)	Erro do impressor (quando o impressor está instalado) [fi-8600] (página 216)
Erro A2:B5	Erro do impressor (cabeçote de impressão)	Erro do impressor (cabeçote de impressão)	

LCD		Error Recovery Guide Janela	Consulte
Código de erro	Resumo das mensagens de erro		
Erro A3:B6	Erro do impressor (EEPROM)	Erro do impressor (EEPROM)	
Erro A4:B8	Erro do impressor (ROM)	Erro do impressor (ROM)	
Erro C0:E5	Mal funcionamento da memória (Frente)	Irregularidade na memória	Mau funcionamento da memória/mau funcionamento do LSI (página 216)
Erro C0:E6	Mal funcionamento da memória (Verso)		
Erro C0:E9	Mal funcionamento do LSI (Frente)	Mal funcionamento do LSI	
Erro C0:EA	Mal funcionamento do LSI (Verso)		
Erro E0:87	Erro de transporte do FB	Mal funcionamento do motor do FlatBed	Erro no carregador do FlatBed [fi-8700/fi-8700S] (página 217)
Erro E1:7E	Erro óptico (FlatBed)	Erro óptico (FlatBed)	Erro óptico (FlatBed) [fi-8700/fi-8700S] (página 217)
Erro E2:74	Erro óptico (AAD dianteiro)	Erro óptico (AAD dianteiro)	Erro óptico (AAD) (página 218)
Erro E3:75	Erro óptico (AAD traseiro)	Erro óptico (AAD traseiro)	
Erro E6:D3	Erro do Painel de operações	Erro do Painel de operações	Erro do Painel de operações (página 218)
Erro E7:D2	EEPROM error	Erro do EEPROM	Erro do EEPROM (página 219)
Erro E9:F5	Erro de leitura / gravação na memória da imagem (Frente)	Erro de leitura / gravação na memória da imagem (F)	Erro de leitura / gravação na memória da imagem (página 219)
Erro E9:F6	Erro de leitura / gravação na memória da imagem (Verso)	Erro de leitura / gravação na memória da imagem (B)	
Erro F2:C4	Mau funcionamento do Suporte do módulo de alimentação	Mau funcionamento do Suporte do módulo de alimentação	Mau funcionamento do Suporte do módulo de alimentação (página 220)

LCD		Error Recovery Guide Janela	Consulte
Código de erro	**Resumo das mensagens de erro**		
Erro F4:C2	Falha no mecanismo de alteração do background (AAD dianteiro)	Falha na unidade de alteração da cor de fundo	Falha no mecanismo de alteração do fundo (página 220)
Erro F4:C3	Falha no mecanismo de alteração do background (AAD traseiro)		
Erro H0:83	Erro no sistema do motor	Erro no sistema do motor	Erro no sistema do motor (página 221)
Erro H1:80			
Erro H2:81			
Erro H6:B1	Erro no sistema do impressor	Mal funcionamento do fusível do impressor	Erro no sistema do impressor (quando o impressor está instalado) [fi-8600] (página 221)
Erro H7:84	Falha no circuito da lâmpada	Mal funcionamento do fusível da lâmpada	Erro no circuito da lâmpada (página 222)
Erro H8:88	Erro no sistema do motor	Fusível do motor do AAD queimado	Erro no sistema do motor (página 221)
Erro J0:37	Proteção do papel (ruído de obstrução do papel)	A digitalização foi suspensa a fim de prevenir danos ao documento.	Prevencao de danos ao documento (página 222)
Erro J0:51	Proteção do papel (deformação do papel)		
Erro J1:31	Obstrução de papel	Obstrução de documento	Obstrução de papel/erro de alimentação (página 223)
Erro J1:36			
Erro J1:50	Erro de alimentação		
Erro J1:5A	Obstrução de papel	Obstrução de documento	Obstrução de papel (quando o impressor está instalado) [fi-8600] (página 224)
Erro J2:55	Alimentação múltipla detectada (Sobreposição de papel)	Alimentação múltipla	Alimentação múltipla (página 224)
Erro J2:56	Alimentação múltipla detectada (Comprimento)		

LCD		Error Recovery Guide Janela	Consulte
Código de erro	Resumo das mensagens de erro		
Erro J7:5F	Modo de alimentação alternado	Modo de alimentação alternado	Modo de alimentação alternado (página 225)
Erro J8:01	Sensor(es) Sujo(s)	Sensor(es) Sujo(s)	Sensor(es) Sujo(s) (página 225)
Erro J8:04			
Erro J9:39	Obstrução de papel	Obstrução de papel (Rolos sujos)	Obstrução de papel/erro de alimentação (página 223)
Erro L0:11	Mal funcionamento do sensor	Mal funcionamento do sensor	Mal funcionamento do sensor (página 226)
Erro L2:13			
Erro L6:1B			
Erro M1:D5	Erro na LAN com fio	—	Erro na LAN com fio (página 226)
Erro M4:AB	Erro da rede	—	Erro da configuração da rede (página 227)
Erro U0:10	Erro da trava de transporte	Irregularidade na trava de transporte	Erro da trava de transporte [fi-8700/ fi-8700S] (página 227)
Erro U4:40	AAD aberto	Tampa aberta	AAD aberto (página 228)
Erro U5:4A	Tampa do impressor aberta	Tampa aberta	Tampa do impressor aberta (quando o impressor está instalado) [fi-8600] (página 228)
Erro U6:B4	O Cartucho de impressão não está instalado	O Cartucho de impressão não está instalado	O Cartucho de impressão não está instalado (quando o impressor está instalado) [fi-8600] (página 229)
Erro U7:B9	Erro da área de impressão	Falha na detecção ou erro da área de impressão	Erro da área de impressão (quando o impressor está instalado) [fi-8600] (página 229)
—	—	Em uso por outros	Em uso por outros (página 229)
—	Sem papel	—	Sem papel (página 230)

LCD		Error Recovery Guide Janela	Consulte
Código de erro	Resumo das mensagens de erro		
—	Suspender	—	Suspender (página 230)
—	Interromper	—	Interromper (página 230)

Erro do impressor (quando o impressor está instalado) [fi-8600]

Se ocorrer um erro no impressor, as seguintes informações de erro são exibidas.

LCD		Error Recovery Guide Janela
Código de erro	Mensagem de erro	
Erro A1:B3	Erro do impressor (tempo de comunicação) Volte a ligar a alimentação. Se o problema persistir, consulte o Manual de instruções e tome as medidas adequadas.	Erro do impressor (tempo de comunicação)
Erro A2:B5	Erro do impressor (cabeçote de impressão) Volte a ligar a alimentação. Se o problema persistir, consulte o Manual de instruções e tome as medidas adequadas.	Erro do impressor (cabeçote de impressão)
Erro A3:B6	Erro do impressor (EEPROM) Volte a ligar a alimentação. Se o problema persistir, consulte o Manual de instruções e tome as medidas adequadas.	Erro do impressor (EEPROM)
Erro A4:B8	Erro do impressor (ROM) Volte a ligar a alimentação. Se o problema persistir, consulte o Manual de instruções e tome as medidas adequadas.	Erro do impressor (ROM)

Execute as medidas seguintes.

- Consulte o Manual de instruções do impressor fi-760PRB para verificar se o cartucho de impressão está instalado corretamente.
- Consulte o Manual de instruções do impressor fi-760PRB para reconectar o cabo EXT.
- Reinicie o scanner.

Se o problema ainda persistir, escreva o código de erro, verifique cada item em Antes de contatar a assistência técnica autorizada do scanner (página 269) e, depois, contate o distribuidor/revendedor onde adquiriu este produto.

Mau funcionamento da memória/mau funcionamento do LSI

Se ocorrer um erro de memória ou um erro do LSI, as seguintes informações de erro serão exibidas.

LCD		Error Recovery Guide Janela
Código de erro	Mensagem de erro	
Erro C0:E5	Mal funcionamento da memória (Frente) Volte a ligar a alimentação. Se o problema persistir, consulte o Manual de instruções e tome as medidas adequadas.	Irregularidade na memória

LCD		Error Recovery Guide Janela
Código de erro	Mensagem de erro	
Erro C0:E6	Mal funcionamento da memória (Verso) Volte a ligar a alimentação. Se o problema persistir, consulte o Manual de instruções e tome as medidas adequadas.	
Erro C0:E9	Mal funcionamento do LSI (Frente) Volte a ligar a alimentação. Se o problema persistir, consulte o Manual de instruções e tome as medidas adequadas.	Mal funcionamento do LSI
Erro C0:EA	Mal funcionamento do LSI (Verso) Volte a ligar a alimentação. Se o problema persistir, consulte o Manual de instruções e tome as medidas adequadas.	

Reinicie o scanner.
Se o problema ainda persistir, escreva o código de erro, verifique cada item em Antes de contatar a assistência técnica autorizada do scanner (página 269) e, depois, contate o distribuidor/revendedor onde adquiriu este produto.

Erro no carregador do FlatBed [fi-8700/fi-8700S]

Se ocorrer um erro no suporte flatbed, as seguintes informações de erro serão exibidas.

LCD		Error Recovery Guide Janela
Código de erro	Mensagem de erro	
Erro E0:87	Erro no carregador do FlatBed Destrave a trava de transporte.	Mal funcionamento do motor do FlatBed

Verifique se a trava de transporte não está bloqueada.
Se a trava de transporte estiver bloqueada, destrave a trava de transporte.

➔ Erro da trava de transporte [fi-8700/fi-8700S] (página 227)
Se o problema ainda persistir, escreva o código de erro, verifique cada item em Antes de contatar a assistência técnica autorizada do scanner (página 269) e, depois, contate o distribuidor/revendedor onde adquiriu este produto.

Erro óptico (FlatBed) [fi-8700/fi-8700S]

Se ocorrer um erro óptico no flatbed, as seguintes informações de erro são exibidas.

LCD		Error Recovery Guide Janela
Código de erro	Mensagem de erro	
Erro E1:7E	Erro óptico (FlatBed)	Erro óptico (FlatBed)

LCD		Error Recovery Guide Janela
Código de erro	Mensagem de erro	
	Volte a ligar a alimentação. Se o problema persistir, consulte o Manual de instruções e tome as medidas adequadas.	

Execute as medidas seguintes.

- Verifique se a trava de transporte não está bloqueada.
  Se a trava de transporte estiver bloqueada, destrave a trava de transporte.

  ➡ Erro da trava de transporte [fi-8700/fi-8700S] (página 227)

- Consulte Limpando o interior do scanner (Flatbed) [fi-8700/fi-8700S] (página 191) e limpe a mesa de digitalização (seção da lente).
- Reinicie o scanner.

Se o problema ainda persistir, escreva o código de erro, verifique cada item em Antes de contatar a assistência técnica autorizada do scanner (página 269) e, depois, contate o distribuidor/revendedor onde adquiriu este produto.

Erro óptico (AAD)

Se ocorrer um erro ótico no AAD (Alimentador Automático de Documentos), as seguintes informações de erro são exibidas.

LCD		Error Recovery Guide Janela
Código de erro	Mensagem de erro	
Erro E2:74	Erro óptico (AAD dianteiro) Volte a ligar a alimentação. Se o problema persistir, consulte o Manual de instruções e tome as medidas adequadas.	Erro óptico (AAD dianteiro)
Erro E3:75	Erro óptico (AAD traseiro) Volte a ligar a alimentação. Se o problema persistir, consulte o Manual de instruções e tome as medidas adequadas.	Erro óptico (AAD traseiro)

Execute as medidas seguintes.

- Consulte Limpando o interior do scanner (AAD) com um pano (página 184) e limpe a lente.
- Reinicie o scanner.

Se o problema ainda persistir, escreva o código de erro, verifique cada item em Antes de contatar a assistência técnica autorizada do scanner (página 269) e, depois, contate o distribuidor/revendedor onde adquiriu este produto.

Erro do Painel de operações

Se ocorrer um erro no painel de operações, as seguintes informações de erro serão exibidas.

LCD		Error Recovery Guide Janela
Código de erro	Mensagem de erro	
Erro E6:D3	Erro do Painel de operações Volte a ligar a alimentação. Se o problema persistir, consulte o Manual de instruções e tome as medidas adequadas.	Erro do Painel de operações

Reinicie o scanner.
Se o problema ainda persistir, escreva o código de erro, verifique cada item em Antes de contatar a assistência técnica autorizada do scanner (página 269) e, depois, contate o distribuidor/revendedor onde adquiriu este produto.

Erro do EEPROM

Se ocorrer um erro de EEPROM, as seguintes informações de erro serão exibidas.

LCD		Error Recovery Guide Janela
Código de erro	Mensagem de erro	
Erro E7:D2	EEPROM error Turn the power back on. If the problem persists, refer to the Operator's Guide and take measures accordingly.	Erro do EEPROM

Reinicie o scanner.
Se o problema ainda persistir, escreva o código de erro, verifique cada item em Antes de contatar a assistência técnica autorizada do scanner (página 269) e, depois, contate o distribuidor/revendedor onde adquiriu este produto.

Erro de leitura / gravação na memória da imagem

Se ocorrer um erro durante a leitura ou registro de dados na memória da imagem, serão exibidas as seguintes informações de erro.

LCD		Error Recovery Guide Janela
Código de erro	Mensagem de erro	
Erro E9:F5	Erro de leitura / gravação na memória da imagem (Frente) Volte a ligar a alimentação. Se o problema persistir, consulte o Manual de instruções e tome as medidas adequadas.	Erro de leitura / gravação na memória da imagem (F)
Erro E9:F6	Erro de leitura / gravação na memória da imagem (Verso)	Erro de leitura / gravação na memória da imagem (B)

LCD		Error Recovery Guide Janela
Código de erro	Mensagem de erro	
	Volte a ligar a alimentação. Se o problema persistir, consulte o Manual de instruções e tome as medidas adequadas.	

Reinicie o scanner.
Se o problema ainda persistir, escreva o código de erro, verifique cada item em Antes de contatar a assistência técnica autorizada do scanner (página 269) e, depois, contate o distribuidor/revendedor onde adquiriu este produto.

Mau funcionamento do Suporte do módulo de alimentação

Quando ocorre uma falha no suporte do módulo de alimentação, as seguintes informações de erro são exibidas.

LCD		Error Recovery Guide Janela
Código de erro	Mensagem de erro	
Erro F2:C4	Mau funcionamento do Suporte do módulo de alimentação Volte a ligar a alimentação. Se o problema persistir, consulte o Guia do Operador e tome as medidas adequadas.	Mau funcionamento do Suporte do módulo de alimentação

Reinicie o scanner.
Se o problema ainda persistir, escreva o código de erro, verifique cada item em Antes de contatar a assistência técnica autorizada do scanner (página 269) e, depois, contate o distribuidor/revendedor onde adquiriu este produto.

Falha no mecanismo de alteração do fundo

Se ocorrer um erro no mecanismo de troca de fundo, as seguintes informações de erro serão exibidas.

LCD		Error Recovery Guide Janela
Código de erro	Mensagem de erro	
Erro F4:C2	Falha no mecanismo de alteração do background (AAD dianteiro) Volte a ligar a alimentação. Se o problema persistir, consulte o Manual de instruções e tome as medidas adequadas.	Falha na unidade de alteração da cor de fundo
Erro F4:C3	Falha no mecanismo de alteração do background (AAD traseiro)	

LCD		Error Recovery Guide Janela
Código de erro	Mensagem de erro	
	Volte a ligar a alimentação. Se o problema persistir, consulte o Manual de instruções e tome as medidas adequadas.	

Abra o AAD para verificar se não há documentos restantes e, depois, desligue e ligue o scanner.
Se o problema ainda persistir, escreva o código de erro, verifique cada item em Antes de contatar a assistência técnica autorizada do scanner (página 269) e, depois, contate o distribuidor/revendedor onde adquiriu este produto.

Erro no sistema do motor

Se ocorrer um erro no circuito do motor, as seguintes informações de erro serão exibidas.

LCD		Error Recovery Guide Janela
Código de erro	Mensagem de erro	
Erro H0:83	Erro no sistema do motor Volte a ligar a alimentação. Se o problema persistir, consulte o Manual de instruções e tome as medidas adequadas.	Fusível do motor do AAD queimado
Erro H1:80	Erro no sistema do motor Volte a ligar a alimentação. Se o problema persistir, consulte o Manual de instruções e tome as medidas adequadas.	
Erro H2:81	Erro no sistema do motor Volte a ligar a alimentação. Se o problema persistir, consulte o Manual de instruções e tome as medidas adequadas.	
Erro H8:88	Erro no sistema do motor Volte a ligar a alimentação. Se o problema persistir, consulte o Manual de instruções e tome as medidas adequadas.	

Reinicie o scanner.
Se o problema ainda persistir, escreva o código de erro, verifique cada item em Antes de contatar a assistência técnica autorizada do scanner (página 269) e, depois, contate o distribuidor/revendedor onde adquiriu este produto.

Erro no sistema do impressor (quando o impressor está instalado) [fi-8600]

Se ocorrer um erro de circuito, as seguintes informações de erro serão exibidas.

LCD		Error Recovery Guide Janela
Código de erro	Mensagem de erro	
Erro H6:B1	Erro no sistema do impressor Volte a ligar a alimentação. Se o problema persistir, consulte o Manual de instruções e tome as medidas adequadas.	Mal funcionamento do fusível do impressor

Reinicie o scanner.
Se o problema ainda persistir, escreva o código de erro, verifique cada item em Antes de contatar a assistência técnica autorizada do scanner (página 269) e, depois, contate o distribuidor/revendedor onde adquiriu este produto.

Erro no circuito da lâmpada

Se ocorrer um erro no circuito da lâmpada, as seguintes informações de erro serão exibidas.

LCD		Error Recovery Guide Janela
Código de erro	Mensagem de erro	
Erro H7:84	Falha no circuito da lâmpada Volte a ligar a alimentação. Se o problema persistir, consulte o Manual de instruções e tome as medidas adequadas.	Mal funcionamento do fusível da lâmpada

Reinicie o scanner.
Se o problema ainda persistir, escreva o código de erro, verifique cada item em Antes de contatar a assistência técnica autorizada do scanner (página 269) e, depois, contate o distribuidor/revendedor onde adquiriu este produto.

Prevencao de danos ao documento

Quando a função de proteção de papel é ativada, a alimentação de papel é interrompida e as seguintes informações de erro são exibidas.

LCD		Error Recovery Guide Janela
Código de erro	Mensagem de erro	
Erro J0:37	Proteção do papel (ruído de obstrução do papel) Remova o documento. Tenha cuidado para o documento não ficar obstruído ou inclinado ao recarregá-lo. Para obter detalhes, consulte o Manual de instruções.	A digitalização foi suspensa a fim de prevenir danos ao documento.
Erro J0:51	Proteção do papel (deformação do papel) Remova o documento. Tenha cuidado para o documento não ficar obstruído ou inclinado ao	

LCD		Error Recovery Guide Janela
Código de erro	Mensagem de erro	
	recarregá-lo. Para obter detalhes, consulte o Manual de instruções.	

A função para proteger documentos (Proteção do papel) evita que os documentos sejam danificados durante a digitalização com o AAD, aumentando o nível de sensibilidade para detectar obstruções de papel.
Execute as medidas seguintes.

- Se este erro ocorrer, verifique se o documento atende os requisitos descritos em Documentos para digitalização (página 86).
- Se este erro ocorrer com frequência, mesmo quando o documento atende os requisitos de digitalização, diminua o nível de sensibilidade da proteção do papel.
- Se os documentos permanecerem no AAD, remova-os consultando Quando ocorre uma obstrução de papel (página 208).

Obstrução de papel/erro de alimentação

Se ocorrer um erro na obstrução de papel ou erro de alimentação, as seguintes informações de erro serão exibidas.

LCD		Error Recovery Guide Janela
Código de erro	Mensagem de erro	
Erro J1:31	Obstrução de papel Remova o documento.	Obstrução de documento
Erro J1:36	Obstrução de papel Remova o documento.	
Erro J1:50	Erro de alimentação Remova o documento.	
Erro J9:39	Obstrução de papel Limpe os roletes.	Obstrução de papel (Rolos sujos)

Execute as medidas seguintes.

- Quando ocorrer uma obstrução de papel no interior do scanner, consulte Quando ocorre uma obstrução de papel (página 208) para remover os documentos obstruídos.
- Consulte Documentos para digitalização (página 86) para verificar se o documento é adequado para digitalização.
- Se a obstrução de papel ocorrer frequentemente, execute as medidas necessárias de acordo com Obstruções de papel / erros de alimentação ocorrem com frequência (página 253).
- Consulte Cuidados diários (página 176) e limpe os rolos.

Se o problema ainda persistir, escreva o código de erro, verifique cada item em Antes de contatar a assistência técnica autorizada do scanner (página 269) e, depois, contate o distribuidor/revendedor onde adquiriu este produto.

Obstrução de papel (quando o impressor está instalado) [fi-8600]

Se ocorrer um erro de obstrução de papel no impressor, as seguintes informações de erro são exibidas.

LCD		Error Recovery Guide Janela
Código de erro	**Mensagem de erro**	
Erro J1:5A	Obstrução de papel Remova o documento.	Obstrução de documento

Execute as medidas seguintes.

- Quando ocorrer uma obstrução de papel no impressor, consulte o Manual de instruções do impressor fi-760PRB para remover os documentos obstruídos.
- Consulte o Manual de instruções do impressor fi-760PRB para ter certeza que o documento atende os requisitos dos documento que podem ser alimentados no impressor.
- Consulte o Manual de instruções do impressor fi-760PRB para limpar os rolos.

Se o problema ainda persistir, escreva o código de erro, verifique cada item em Antes de contatar a assistência técnica autorizada do scanner (página 269) e, depois, contate o distribuidor/revendedor onde adquiriu este produto.

Alimentação múltipla

Se ocorrer alimentação múltipla, as seguintes informações de erro serão exibidas.

LCD		Error Recovery Guide Janela
Código de erro	**Mensagem de erro**	
Erro J2:55	Alimentação múltipla detectada (Sobreposição de papel) Pressione o botão [Scan/Enter]. Se estiver sendo alimentado um documento, ele será ejetado.	Alimentação múltipla
Erro J2:56	Alimentação múltipla detectada (Comprimento) Pressione o botão [Scan/Enter]. Se estiver sendo alimentado um documento, ele será ejetado.	

Se os documentos permanecerem no scanner, consulte Quando ocorre uma obstrução de papel (página 208) para remover os documentos.
Se os documentos estiverem sobrepostos e forem alimentados no scanner frequentemente, execute as medidas necessárias de acordo com Os documentos sobrepostos são alimentados Frequentemente no scanner (página 246).

Se o problema ainda persistir, escreva o código de erro, verifique cada item em Antes de contatar a assistência técnica autorizada do scanner (página 269) e, depois, contate o distribuidor/revendedor onde adquiriu este produto.

Modo de alimentação alternado

Se o modo de alimentação for alterado durante a digitalização, as seguintes informações de erro serão exibidas.

LCD		Error Recovery Guide Janela
Código de erro	Mensagem de erro	
Erro J7:5F	Modo de alimentação alternado Verifique a configuração do interruptor do modo de alimentação, volte a carregar os documentos e tente de novo.	Modo de alimentação alternado

Verifique a posição do interruptor do modo de alimentação.
Se os documentos permanecerem no AAD, remova-os consultando Quando ocorre uma obstrução de papel (página 208).
Se o problema ainda persistir, escreva o código de erro, verifique cada item em Antes de contatar a assistência técnica autorizada do scanner (página 269) e, depois, contate o distribuidor/revendedor onde adquiriu este produto.

Sensor(es) Sujo(s)

Se os sensores estiverem sujos, as seguintes informações de erro são exibidas.

LCD		Error Recovery Guide Janela
Código de erro	Mensagem de erro	
Erro J8:01	Sensor(es) Sujo(s) Limpe o sensor de alimentação.	Sensor(es) Sujo(s)
Erro J8:04	Sensor(es) sujo(s) Limpe o sensor de leitura superior.	

Execute as medidas seguintes.

- Limpe os sensores de documentos, consultando Limpando o interior do scanner (AAD) com um pano (página 184).
- Reinicie o scanner.

Se o problema ainda persistir, escreva o código de erro, verifique cada item em Antes de contatar a assistência técnica autorizada do scanner (página 269) e, depois, contate o distribuidor/revendedor onde adquiriu este produto.

Mal funcionamento do sensor

Se ocorrer um erro no sensor, as seguintes informações de erro serão exibidas.

LCD		Error Recovery Guide Janela
Código de erro	**Mensagem de erro**	
Erro L0:11	Mal funcionamento do sensor Volte a ligar a alimentação. Se o problema persistir, consulte o Manual de instruções e tome as medidas adequadas.	Mal funcionamento do sensor
Erro L2:13	Mal funcionamento do sensor Volte a ligar a alimentação. Se o problema persistir, consulte o Manual de instruções e tome as medidas adequadas.	
Erro L6:1B	Mal funcionamento do sensor Volte a ligar a alimentação. Se o problema persistir, consulte o Manual de instruções e tome as medidas adequadas.	

Execute as medidas seguintes.

- Consulte Limpando o interior do scanner (AAD) com um pano (página 184) para limpar os sensores ultra-sônicos.
- Reinicie o scanner.

Se o problema ainda persistir, escreva o código de erro, verifique cada item em Antes de contatar a assistência técnica autorizada do scanner (página 269) e, depois, contate o distribuidor/revendedor onde adquiriu este produto.

Erro na LAN com fio

Se ocorrer um erro na lAN com fio, as seguintes informações de erro serão exibidas.

LCD		Error Recovery Guide Janela
Código de erro	**Mensagem de erro**	
Erro M1:D5	Erro na LAN com fio Volte a ligar a alimentação. Se o problema persistir, consulte o Manual de instruções e tome as medidas adequadas.	—

Reinicie o scanner.

Se o problema ainda persistir, escreva o código de erro, verifique cada item em Antes de contatar a assistência técnica autorizada do scanner (página 269) e, depois, contate o distribuidor/revendedor onde adquiriu este produto.

Erro da configuração da rede

Quando ocorre um erro de configuração de rede, as seguintes informações de erro são exibidas.

LCD		Error Recovery Guide Janela
Código de erro	Mensagem de erro	
Erro M4:AB	Erro de rede Não pode enviar dados. Consulte o Manual de instruções e tome as medidas adequadas.	—

Execute as medidas seguintes.

- Verifique as configurações da rede para o scanner.
  As configurações da rede do scanner podem ser verificadas usando um dos métodos seguintes.
  - [1:Informações do scanner] na tela [Menu de configurações] do painel de operações

    ➡ Como usar o Menu de configurações (página 113)
  - Ferramenta de configuração do endereço IP
    Para obter detalhes, consulte a Ajuda do Network Setup Tool.
    Para obter detalhes sobre como iniciar a Ferramenta de Configuração do Endereço IP, consulte Iniciando a Ferramenta de configuração do endereço IP (página 371).
  - Configurações da rede do fi Series

    ➡ Configurações da rede (Configurações da rede do fi Series) (página 342)
- Verifique a conexão da rede.

Se o problema ainda persistir, escreva o código de erro, verifique cada item em Antes de contatar a assistência técnica autorizada do scanner (página 269) e, depois, contate o distribuidor/revendedor onde adquiriu este produto.

Erro da trava de transporte [fi-8700/fi-8700S]

Se ocorrer um erro de trava de transporte, as seguintes informações de erro serão exibidas.

LCD		Error Recovery Guide Janela
Código de erro	Mensagem de erro	
Erro U0:10	Erro da trava de transporte Destrave a trava de transporte.	Irregularidade na trava de transporte

Verifique se a trava de transporte não está bloqueada.

Se a trava de transporte estiver travada, use uma moeda ou ferramenta semelhante para girar a trava de transporte até que a ranhura fique na posição vertical, a fim de destravar a trava de transporte.

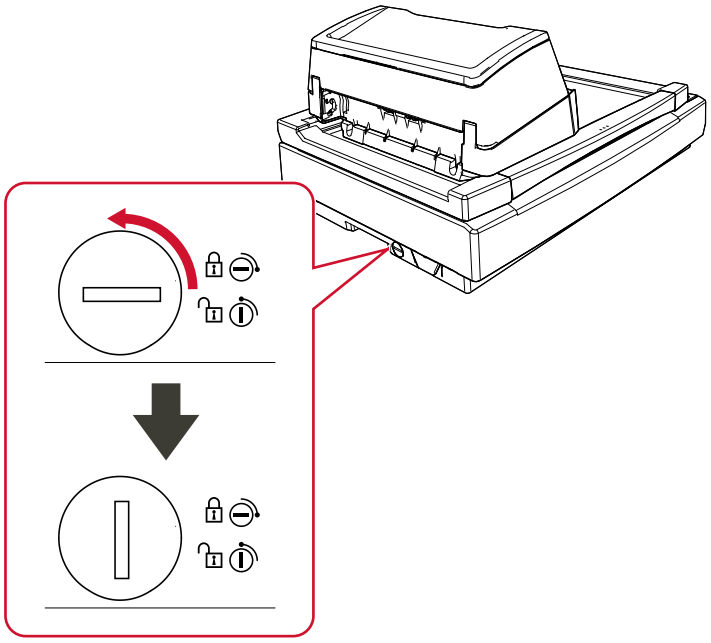

AAD aberto

Se abrir o AAD (Alimentador Automático de Documentos) durante a digitalização, as seguintes informações de erro serão exibidas.
Se você abrir o AAD enquanto o scanner estiver em modo de espera, apenas a mensagem de erro aparecerá no LCD, sem o código de erro.

LCD		Error Recovery Guide Janela
Código de erro	Mensagem de erro	
Erro U4:40	AAD aberto	Tampa aberta

Remova o documento do AAD e feche o AAD.
Verifique se o AAD está fechado corretamente.
Para verificar se ele está ou não completamente fechado, abra o AAD e, depois, feche-o novamente.
Para obter maiores detalhes sobre a abertura e fecho do AAD, consulte Abrindo/Fechando o AAD (página 51).

Tampa do impressor aberta (quando o impressor está instalado) [fi-8600]

Se abrir o compartimento de impressão (tampa do impressor) durante a digitalização, serão exibidas as seguintes informações de erro.
Se você abrir a seção de impressão (tampa do cartucho de impressão) enquanto o scanner estiver em modo de espera, apenas a mensagem de erro aparecerá no LCD, sem o código de erro.

LCD		Error Recovery Guide Janela
Código de erro	Mensagem de erro	
Erro U5:4A	Tampa do impressor aberta	Tampa aberta

Remova o documento do AAD e feche o compartimento de impressão (tampa do impressor).
Confirme que o compartimento de impressão (tampa do impressor) está fechado corretamente.
Para verificar se ela está ou não completamente fechada, abra o compartimento de impressão (tampa do impressor) e, depois, feche-o novamente.
Para obter detalhes sobre a abertura e fecho do compartimento de impressão (tampa do impressor), consulte o Manual de instruções do impressor fi-760PRB.

O Cartucho de impressão não está instalado (quando o impressor está instalado) [fi-8600]

Se o cartucho de impressão não estiver instalado no impressor, serão exibidas as seguintes informações de erro.

LCD		Error Recovery Guide Janela
Código de erro	Mensagem de erro	
Erro U6:B4	O Cartucho de impressão não está instalado Verifique se Cartucho de impressão está instalado corretamente.	O Cartucho de impressão não está instalado

Consulte o Manual de instruções do impressor fi-760PRB para instalar o cartucho de impressão.

Erro da área de impressão (quando o impressor está instalado) [fi-8600]

Se ocorrer um erro com a posição de início da impressão no impressor, serão exibidas as seguintes informações de erro.

LCD		Error Recovery Guide Janela
Código de erro	Mensagem de erro	
Erro U7:B9	Erro da área de impressão	Falha na detecção ou erro da área de impressão

Ajuste a posição de início e a sequência de caracteres de impressão, de modo que a área de impressão fique dentro do documento.
Para mais detalhes, consulte o fi-760PRB Manual de instruções do Impressor.

Em uso por outros

O scanner já está sendo usado.

- Certifique-se de que outro aplicativo não está usando o scanner.
- Certifique-se de que o método de conexão do scanner está correto.

- Certifique-se de que não estão sendo efetuadas nenhumas operações no painel do operador.
- Certifique-se de que os aplicativos residentes no computador não estão usando o scanner.
  Por exemplo, os aplicativos seguintes podem estar ocupando o scanner.
  - PaperStream Capture
  - PaperStream ClickScan
  - Button Event Manager ([Ver evento do botão] está ativado)

Sem papel

Não foi carregado nenhum documento.
Carregue um documento na Bandeja de entrada do AAD (alimentador).

Suspender

Pressionar o botão [Stop/Clear] no meio de uma digitalização causou a interrupção da digitalização.
Antes de retomar uma digitalização, se os documentos permanecerem no scanner, consulte Quando ocorre uma obstrução de papel (página 208) para remover os documentos. Depois, pressione o botão [Stop/Clear] para limpar a exibição.

Interromper

Digitalização interrompida pelo usuário.
Ao pressionar o botão [Scan/Enter] no meio de uma digitalização, a digitalização para temporariamente.
Para retomar a digitalização, pressione o botão [Scan/Enter].

Soluções de problemas

Esta seção descreve exemplos de problemas que talvez encontre quando usar o scanner e também descreve as soluções para eles.
Antes de solicitar um reparo, tome as medidas consultando os exemplos dos problemas e soluções.
Se o problema ainda persistir, verifique cada item Antes de contatar a assistência técnica autorizada do scanner (página 269) primeiro e, depois, contate o distribuidor/revendedor onde adquiriu este produto.

- **Alimentação do scanner**
  - O scanner não liga. (página 233)
  - O LCD e o botão [Power] desligam-se, um ou ambos (página 234)
- **Conexão do scanner**

  USB
  - Não pode conectar o scanner e um computador através do cabo USB (página 235)

  LAN com fio
  - Não pode conectar o scanner e o computador através de uma LAN com fio (página 236)
- **Operações de digitalização**
  - A digitalização não inicia (página 240)
  - A digitalização é muito demorada (página 243)
  - Já existe um erro (código de erro "U0:10", "U4:40" ou "U5:4A") exibido no LCD depois de ligar o aparelho (página 245)
  - Os documentos sobrepostos são alimentados Frequentemente no scanner (página 246)
  - A situação em que o documento não é alimentado para o AAD ocorre com frequência (página 249)
  - Erros de prevenção de danos ao papel ocorrem com frequência (página 251)
  - Obstruções de papel / erros de alimentação ocorrem com frequência (página 253)
- **Resultados da digitalização**
  - A imagem digitalizada da figura ou foto está irregular/aparece ruído de imagem (página 255)
  - A qualidade do texto ou das linhas digitalizadas não é satisfatória (página 256)
  - As imagens estão distorcidas ou não estão limpas (página 258)
  - Aparecem linhas verticais nas imagens (página 260)
  - Imagens digitalizadas ficam alongadas (página 262)
  - Uma sombra é exibida na margem superior ou inferior da imagem (página 263)
  - Linhas pretas aparecem no documento (página 264)

- **Folha de transporte**
  - A Folha de transporte não é alimentada corretamente/Ocorrem obstruções de papel (página 265)
  - Parte da imagem parece estar faltando no caso onde a folha de transporte é usada (página 267)
- **Senha**
  - Senha do administrador esquecida (página 268)
  - Ocorre um erro quando digita a senha padrão do administrador (página 268)

O scanner não liga.

Verifique os pontos seguintes

- O Cabo elétrico está conectado corretamente? (página 233)
- Pressionou o botão [Power] no scanner? (página 233)

Se o problema ainda persistir, verifique cada item Antes de contatar a assistência técnica autorizada do scanner (página 269) primeiro e, depois, contate o distribuidor/revendedor onde adquiriu este produto.

- **O Cabo elétrico está conectado corretamente?**

Solução

Conecte o Cabo elétrico corretamente.

➡ Início da configuração do scanner (página 32)

- **Pressionou o botão [Power] no scanner?**

Solução

Pressione o botão [Power] no scanner.

➡ Como ligar a energia (página 46)

O LCD e o botão [Power] desligam-se, um ou ambos

Verifique os pontos seguintes

● O scanner ficou sem operar por um longo período após ter sido ligado? (página 234)
Se o problema ainda persistir, verifique cada item Antes de contatar a assistência técnica autorizada do scanner (página 269) primeiro e, depois, contate o distribuidor/revendedor onde adquiriu este produto.

- **O scanner ficou sem operar por um longo período após ter sido ligado?**

Solução

O scanner entrou no Modo econômico de energia ou foi desligado automaticamente.

● Se o scanner entrou no modo econômico
O LCD desliga e o botão [Power] pisca em verde.
Reinicie-o do Modo econômico seguindo um dos seguintes métodos:

- Carregue um documento na Bandeja de entrada do AAD (alimentador).
- Pressione qualquer botão no scanner (exceto o botão [Power]).
- Digitalize um documento com o aplicativo de digitalização de imagens.

➡ Entrando e retomando do Modo econômico (página 49)

● Se o scanner foi desligado automaticamente
O LCD e o botão [Power] desligam.
Ligue o scanner.

➡ Como ligar a energia (página 46)

Não pode conectar o scanner e um computador através do cabo USB

Verifique os pontos seguintes

- O Cabo USB está conectado corretamente? (página 235)
- O conector no cabo USB está quebrado ou danificado? (página 235)
- O driver do scanner é a versão mais recente? (página 235)
- Selecionou [Automático] para a configuração USB do scanner? (página 235)

Se o problema ainda persistir, verifique cada item Antes de contatar a assistência técnica autorizada do scanner (página 269) primeiro e, depois, contate o distribuidor/revendedor onde adquiriu este produto.

- **O Cabo USB está conectado corretamente?**

Solução

Use o cabo USB fornecido.
Verifique se o scanner e o computador estão conectados através do cabo USB.

➡ Início da configuração do scanner (página 32)

- **O conector no cabo USB está quebrado ou danificado?**

Solução

Use um cabo USB novo e conecte-o corretamente.

- **O driver do scanner é a versão mais recente?**

Solução

Atualize o driver do scanner para a versão mais recente.

- **Selecionou [Automático] para a configuração USB do scanner?**

Solução

Se selecionar [Automático] para a configuração USB do scanner, a conexão entre o scanner e um computador talvez não seja possível estabelecer.
Altere a configuração USB do scanner para [USB 2.0] usando um dos seguintes métodos:

- [27:USB] na tela [Menu de configurações] do painel de operações

➡ Como usar o Menu de configurações (página 113)

- Software Operation Panel

➡ Especificar a operação USB [USB] (página 335)

Não pode conectar o scanner e o computador através de uma LAN com fio

Verifique os pontos seguintes

- O scanner está conectado em um dispositivo de rede (como um comutador, um hub ou um router) através de um cabo de LAN? (página 236)
- O dispositivo da rede (como um comutador, um hub ou um router) está ligado? (página 236)
- A versão do firmware para o dispositivo da rede é a mais recente? (página 237)
- O computador está conectado em um dispositivo de rede (como um comutador, um hub ou um router)? (página 237)
- Configurou as definições relacionadas às condições de comunicação em um dispositivo de rede (como um comutador, um hub ou um router)? (página 237)
- Há limitações de segurança na rede? (página 237)
- A rede está estável? (página 237)
- Há restrições de segurança no computador? (página 238)
- O computador está conectado em um LAN com fio? (página 238)
- O scanner está conectado em outro computador? (página 238)
- O endereço IP do scanner está correto? (página 238)
- O endereço IP do scanner é usado para outros dispositivos de comunicação? (página 239)
- O driver do scanner é a versão mais recente? (página 239)

Se o problema ainda persistir, verifique cada item Antes de contatar a assistência técnica autorizada do scanner (página 269) primeiro e, depois, contate o distribuidor/revendedor onde adquiriu este produto.

- **O scanner está conectado em um dispositivo de rede (como um comutador, um hub ou um router) através de um cabo de LAN?**

  Solução

  Conecte o scanner em um dispositivo de rede (como um comutador, um hub ou um router) através de um cabo de LAN. Conecte também o cabo de LAN corretamente.
  Quando o cabo de LAN estiver conectado corretamente, execute as medidas seguintes:

  - Substitua o cabo de LAN.
  - Altere a porta no dispositivo de rede, onde o cabo de LAN está conectado.
  - Altere a velocidade e o método de transmissão do dispositivo da rede para "Automático". Se as configurações do dispositivo da rede só podem ser definidas como "Manual", selecione "meio duplex" para o método de transmissão.

- **O dispositivo da rede (como um comutador, um hub ou um router) está ligado?**

  Solução

  Ligue o dispositivo da rede (como um comutador, um hub ou um router).
  Verifique também se não há nenhum erro ou avaria no dispositivo de rede.

Para obter os erros que ocorrem no dispositivo de rede, consulte o manual de seu dispositivo da rede.

- **A versão do firmware para o dispositivo da rede é a mais recente?**

  Solução

  Se a versão do firmware dispositivo de rede não for a versão mais recente, talvez ocorram operações inesperadas.
  Contate o administrador da rede para verificar a versão do firmware e considere atualizá-lo para a versão mais recente.
  Para obter detalhes sobre como atualizar o firmware para o dispositivo de rede, consulte o manual de seu ponto de acesso sem fio.

- **O computador está conectado em um dispositivo de rede (como um comutador, um hub ou um router)?**

  Solução

  Conecte o computador em um dispositivo de rede (como um comutador, um hub ou um router).
  Para obter detalhes, consulte o manual do computador.

- **Configurou as definições relacionadas às condições de comunicação em um dispositivo de rede (como um comutador, um hub ou um router)?**

  Solução

  Quando o seguinte está configurado no dispositivo de rede (como um comutador, um hub ou um router), tome as medidas adequadas.

  - A função do filtro do protocolo está ativada.
    Permite que o protocolo seja usado para comunicações.
  - A filtragem do endereço MAC está ativada.
    Configure o dispositivo da rede (como um comutador, um hub ou um router) com o endereço MAC do scanner.

  Para obter as configurações no dispositivo de rede, consulte o manual de seu dispositivo da rede.

- **Há limitações de segurança na rede?**

  Solução

  As limitações de acesso talvez estejam configuradas na rede.
  Para obter detalhes, contate o administrador da rede.

- **A rede está estável?**

  Solução

  Conecte a rede após ela ficar estável.

Uma rede pode ser instável pelos eventos seguintes:

• Um programa de monitoração da rede estar executando.

• Um arquivo estar sendo transferido.

Se a rede estiver instável, reinicie os dispositivos da rede. Contudo, antes de reiniciá-los, certifique-se de que as comunicações com outros dispositivos não são afetadas se os dispositivos da rede forem reiniciados. Os dispositivos da rede podem ficar instáveis.

- **Há restrições de segurança no computador?**

  Solução

  Nas configurações da firewall do Windows ou nas configurações da firewall de seu software de segurança, desbloqueie a comunicação dos números das portas que são usadas pelo software seguinte.

  • Ferramenta de seleção do scanner
  Número da porta: 52217

  Para obter detalhes sobre o desbloqueio da comunicação, consulte o manual ou a ajuda de seu computador ou software de segurança.

- **O computador está conectado em um LAN com fio?**

  Solução

  Verifique o status da conexão do computador.

  ➡ Como verificar a conexão de rede do scanner (página 366)

- **O scanner está conectado em outro computador?**

  Solução

  O scanner pode ser conectado somente em um scanner de cada vez. Aguarde até o outro computador ser desconectado do scanner e, depois, conecte novamente o computador a ser usado.

- **O endereço IP do scanner está correto?**

  Solução

  Verifique o endereço IP do scanner.
  Você pode utilizar a Ferramenta de Configuração do Endereço IP para verificar o endereço IP.
  Para obter detalhes, consulte a Ajuda do Network Setup Tool.
  Para obter detalhes sobre como iniciar a Ferramenta de Configuração do Endereço IP, consulte Iniciando a Ferramenta de configuração do endereço IP (página 371).
  Quando especificar um endereço IP manualmente, especifique o endereço IP correto.
  Quando da configuração do endereço IP automaticamente, verifique se o servidor DHCP funciona normalmente.
  Mesmo quando o servidor DHCP funcionar normalmente, um endereço IP talvez não seja atribuído corretamente, dependendo das configurações efetuadas para o servidor DHCP.
  Verifique o status da operação e as configurações do servidor DHCP.

- **O endereço IP do scanner é usado para outros dispositivos de comunicação?**

  Solução

  Se existirem vários dispositivos de comunicação usando o mesmo endereço na mesma rede, a comunicação pode falhar. Evite duplicações nos endereços IP.

- **O driver do scanner é a versão mais recente?**

  Solução

  Atualize o driver do scanner para a versão mais recente.

A digitalização não inicia

Verifique os pontos seguintes

- Desbloqueou a trava de transporte? [fi-8700/fi-8700S] (página 240)
- Configurou as definições para o botão a ser usado para iniciar uma digitalização? (página 240)
- O documento está carregado corretamente na bandeja de entrada do AAD (alimentador)? (página 240)
- O AAD está fechado corretamente? (página 240)
- O scanner e o computador estão conectados corretamente? (página 241)
- Ao usar uma conexão LAN com fio, as configurações de proxy do WinHTTP foram definidas no computador? (página 241)

Se o problema ainda persistir, verifique cada item Antes de contatar a assistência técnica autorizada do scanner (página 269) primeiro e, depois, contate o distribuidor/revendedor onde adquiriu este produto.

- **Desbloqueou a trava de transporte? [fi-8700/fi-8700S]**

Solução

Desligue o scanner e destrave a trava de transporte.
Para maiores detalhes sobre como desligar o scanner, consulte Como desligar a energia (página 48).
Para maiores detalhes sobre como destravar a trava de transporte, consulte Erro da trava de transporte [fi-8700/fi-8700S] (página 227).

- **Configurou as definições para o botão a ser usado para iniciar uma digitalização?**

Solução

Configure as definições para o botão a ser usado para iniciar uma digitalização?

➡ Pressionando um botão no scanner para iniciar um aplicativo de digitalização de imagens e executar uma digitalização (página 66)

- **O documento está carregado corretamente na bandeja de entrada do AAD (alimentador)?**

Solução

Recarregue o documento na bandeja de entrada do AAD (alimentador).

- **O AAD está fechado corretamente?**

Solução

Feche o AAD com firmeza.
Se o documento ficar preso no AAD, remova-o e feche o AAD.

- **O scanner e o computador estão conectados corretamente?**

  Solução

  - Para uma LAN com fio
    Conecte o scanner e o computador através de uma LAN com fio. Quando não conseguir conectá-los através de uma LAN com fio, consulte Não pode conectar o scanner e o computador através de uma LAN com fio (página 236).
  - Para USB
    Conecte o Cabo USB corretamente.

- **Ao usar uma conexão LAN com fio, as configurações de proxy do WinHTTP foram definidas no computador?**

  Mesmo que tenha selecionado um scanner usando a Ferramenta de seleção do scanner, talvez não seja possível conectar-se ao scanner ou a conexão pode ser lenta, dependendo das configurações do servidor Proxy do seu computador.

  Solução

  Altere as configurações de WinHTTP proxy através do procedimento seguinte:

  1. Abra o prompt de comando no computador como um administrador.
  2. Execute o comando seguinte para verificar o nome do servidor proxy e o número da porta.

     ```
     netsh winhttp show proxy
     ```

     A reprodução é exibida da seguinte forma.
     "*ProxyServerName*:*PortNumber*"
  3. Execute um dos comandos seguintes.
     - Quando um servidor proxy estiver definido
       Altere as configurações para não usar um servidor proxy.

       ```
       netsh winhttp set proxy proxy-server="XXXXXX:YYYY" bypass-list=ZZZ.ZZZ.ZZZ.ZZZ
       ```

       XXXXXX: Nome do servidor Proxy
       YYYY: Número da porta utilizada
       ZZZ.ZZZ.ZZZ.ZZZ: Endereço IP do scanner (*1) (*2)
     - Quando um servidor Proxy não for definido
       Reiniciar as configurações pode permitir que o computador acesse o scanner.

       ```
       netsh winhttp reset proxy
       ```

  ***1:**Para verificar o endereço IP do scanner, selecione [Informações do scanner] → [Informações do scanner] nas Configurações da rede do fi Series.

  ***2:**O formato do endereço IPv4 é mostrado abaixo como exemplo.

O formato seguinte é usado para um endereço IPv6:
ZZZZ:ZZZZ:ZZZZ:ZZZZ:ZZZZ:ZZZZ:ZZZZ:ZZZZ

A digitalização é muito demorada

Verifique os pontos seguintes

- Se for usada uma conexão USB, o cabo USB está conectado na porta USB 1.1 no computador? (página 243)
- A digitalização foi iniciada quando o computador estava instável (imediatamente após a inicialização ou o acesso ao computador, por exemplo)? (página 243)
- Os rolos estão limpos? (página 243)
- O computador está de acordo com os requisitos do ambiente de medição? (página 243)
- Está digitalizando o documento no Modo simples manual? (página 243)

Se o problema ainda persistir, verifique cada item Antes de contatar a assistência técnica autorizada do scanner (página 269) primeiro e, depois, contate o distribuidor/revendedor onde adquiriu este produto.

- **Se for usada uma conexão USB, o cabo USB está conectado na porta USB 1.1 no computador?**

  Solução

  Se for usada uma conexão USB, conecte o cabo USB na porta USB 3.2 Gen 1x1 (USB 3.0)/USB 2.0.

- **A digitalização foi iniciada quando o computador estava instável (imediatamente após a inicialização ou o acesso ao computador, por exemplo)?**

  Solução

  Quando inicializar ou entrar no computador, aguarde um momento antes de digitalizar.

- **Os rolos estão limpos?**

  Solução

  Limpe os rolos.

  ➡ Cuidados diários (página 176)

- **O computador está de acordo com os requisitos do ambiente de medição?**

  Solução

  Se o computador não cumpre com os requisitos da CPU ou memória no ambiente de medição (descrito em Especificações básicas (página 357)), use outro computador que atenda os requisitos.

- **Está digitalizando o documento no Modo simples manual?**

  A velocidade de digitalização fica mais lenta ao digitalizar documentos no Modo simples manual.

  ➡ Digitalizando documentos dobrados ao meio (página 145)

➔ Digitalizando documentos como envelopes ou papel de transferência de várias camadas (página 149)

Já existe um erro (código de erro "U0:10", "U4:40" ou "U5:4A") exibido no LCD depois de ligar o aparelho

Verifique os pontos seguintes

- Desbloqueou a trava de transporte? [fi-8700/fi-8700S] (página 245)
- O AAD está fechado firmemente? (página 245)
- O compartimento de impressão (tampa do impressor) está fechado firmemente? (quando o impressor está instalado) [fi-8600] (página 245)

Se o problema ainda persistir, verifique cada item Antes de contatar a assistência técnica autorizada do scanner (página 269) primeiro e, depois, contate o distribuidor/revendedor onde adquiriu este produto.

- **Desbloqueou a trava de transporte? [fi-8700/fi-8700S]**

Solução

Desligue o scanner e destrave a trava de transporte.
Para maiores detalhes sobre como desligar o scanner, consulte Como desligar a energia (página 48).
Para maiores detalhes sobre como destravar a trava de transporte, consulte Erro da trava de transporte [fi-8700/fi-8700S] (página 227).

- **O AAD está fechado firmemente?**

Solução

Feche o AAD com firmeza.

➡ Como fechar o AAD (página 52)

- **O compartimento de impressão (tampa do impressor) está fechado firmemente? (quando o impressor está instalado) [fi-8600]**

Solução

Feche o compartimento de impressão (tampa do impressor) firmemente.
Para mais detalhes, consulte o fi-760PRB Manual de instruções do Impressor.

Os documentos sobrepostos são alimentados Frequentemente no scanner

Verifique os pontos seguintes

- Os documentos estão de acordo com os requisitos de papel? (página 246)
- Você está usando a Folha de transporte? (página 246)
- Se a configuração para detectar documentos sobrepostos estiver ativada, os documentos atendem as condições para detectarem documentos sobrepostos com precisão? (página 246)
- Você digitalizou um documento grosso, tal como um cartão de plástico? (página 247)
- Folheou os documentos antes de serem carregados? (página 247)
- Os documentos acabaram de ser impressos por uma copiadora ou impressora a laser? (página 247)
- A altura da pilha de documentos é inferior a 30 mm (para documentos de tamanho A4 ou menores) ou inferior a 10 mm (para documentos maiores que A4)? (página 247)
- Os rolos de freio e o módulo de alimentação estão instalados corretamente? (página 247)
- Os rolos de freio e o módulo de alimentação estão limpos? (página 248)
- Os rolos de freio e o módulo de alimentação estão desgastados? (página 248)
- Está usando o scanner em uma altitude de 2.000 m, ou superior? (página 248)

Se o problema ainda persistir, verifique cada item Antes de contatar a assistência técnica autorizada do scanner (página 269) primeiro e, depois, contate o distribuidor/revendedor onde adquiriu este produto.

- **Os documentos estão de acordo com os requisitos de papel?**

  Solução

  Use os documentos que satisfaçam as condições requeridas.

  ➡ Documentos para digitalização (página 86)

- **Você está usando a Folha de transporte?**

  Solução

  Ative a configuração para usar a Folha de transporte no driver do scanner.
  Para obter detalhes sobre como digitalizar com a Folha de transporte, consulte o seguinte.

  - Digitalizando documentos que podem ficar danificados muito facilmente sem prejudicá-los (página 151)
  - Digitalizando fotografias com recortes sem danificá-las (página 153)

- **Se a configuração para detectar documentos sobrepostos estiver ativada, os documentos atendem as condições para detectarem documentos sobrepostos com precisão?**

  Solução

  Alguns documentos poderão ser detectados com documentos sobrepostos acidentalmente.

➡ Condições requeridas para detectar com precisão documentos sobrepostos (Alimentação múltipla) (página 95)

Se necessário, especifique a área para detectar documentos sobrepostos.

➡ Especificando a área para detectar documentos sobrepostos [Especificando a área de Detecção de alimentação múltipla] (página 323)

- **Você digitalizou um documento grosso, tal como um cartão de plástico?**

Solução

Efetue uma das operações seguintes para uma digitalização:

- Configure para não detectar determinados padrões de sobreposição.
- Desative a configuração para detectar documentos sobrepostos pelo sensor ultra-sônico.
- Digitalize com o Modo simples manual.

- **Folheou os documentos antes de serem carregados?**

Solução

Folheie os documentos.

➡ Preparando documentos para carregar na bandeja de entrada do AAD (alimentador) (página 75)

- **Os documentos acabaram de ser impressos por uma copiadora ou impressora a laser?**

Solução

Folheie os documentos algumas vezes para remover a eletricidade estática.

➡ Preparando documentos para carregar na bandeja de entrada do AAD (alimentador) (página 75)

- **A altura da pilha de documentos é inferior a 30 mm (para documentos de tamanho A4 ou menores) ou inferior a 10 mm (para documentos maiores que A4)?**

Solução

Os documentos podem ser carregados até uma altura de 30 mm (para documentos de tamanho A4 ou menores) ou até 10 mm (para documentos maiores que A4). Reduza o número de folhas para que a altura da pilha de documentos seja inferior a 30 mm (para documentos de tamanho A4 ou menores) ou inferior a 10 mm (para documentos maiores que A4).

- **Os rolos de freio e o módulo de alimentação estão instalados corretamente?**

Solução

Instale os rolos de freio e o módulo de alimentação corretamente.

➡ Substituindo o rolete de contenção (página 196)

➡ Substituindo o módulo de alimentação (página 200)

- **Os rolos de freio e o módulo de alimentação estão limpos?**

  Solução

  Limpe os rolos de freio e o módulo de alimentação.

  ➡ Cuidados diários (página 176)

- **Os rolos de freio e o módulo de alimentação estão desgastados?**

  Solução

  Verifique os contadores do rolo de freio e do módulo de alimentação com um dos métodos seguintes.

  • [5:Contadores das peças] na tela [Menu de configurações] do painel de operações

  ➡ Como usar o Menu de configurações (página 113)

  • Software Operation Panel

  ➡ Verificando os contadores de folhas (página 291)

  Se necessário, substitua os rolos de freio e o módulo de alimentação.

  ➡ Substituindo o rolete de contenção (página 196)

  ➡ Substituindo o módulo de alimentação (página 200)

- **Está usando o scanner em uma altitude de 2.000 m, ou superior?**

  Solução

  Se o scanner estiver sendo utilizado em uma altitude de 2.000 m ou superior, ative o [Modo alta altitude] no Software Operation Panel.

  DICA

  Se o scanner for utilizado em uma altitude menor que 2.000 m com o [Modo alta altitude] ativado, os documentos sobrepostos poderão não ser detectados.
  Se o scanner for utilizado em uma altitude menor do que 2.000 m, desative [Modo alta altitude].

A situação em que o documento não é alimentado para o AAD ocorre com frequência

Verifique os pontos seguintes

- Os documentos estão de acordo com os requisitos de papel? (página 249)
- Folheou os documentos antes de serem carregados? (página 249)
- Os rolos de freio e o módulo de alimentação estão instalados corretamente? (página 249)
- Os rolos de freio e o módulo de alimentação estão limpos? (página 249)
- Os rolos de freio e o módulo de alimentação estão desgastados? (página 250)
- Você digitalizou um documento grosso, tal como um cartão de plástico? (página 250)
- Os documentos a serem digitalizados são espessos ou estão enrolados? (página 250)

Se o problema ainda persistir, verifique cada item Antes de contatar a assistência técnica autorizada do scanner (página 269) primeiro e, depois, contate o distribuidor/revendedor onde adquiriu este produto.

- **Os documentos estão de acordo com os requisitos de papel?**

  Solução

  Use os documentos que satisfaçam as condições requeridas.

  ➡ Documentos para digitalização (página 86)

- **Folheou os documentos antes de serem carregados?**

  Solução

  Folheie os documentos.

  ➡ Preparando documentos para carregar na bandeja de entrada do AAD (alimentador) (página 75)

- **Os rolos de freio e o módulo de alimentação estão instalados corretamente?**

  Solução

  Instale os rolos de freio e o módulo de alimentação corretamente.

  ➡ Substituindo o rolete de contenção (página 196)

  ➡ Substituindo o módulo de alimentação (página 200)

- **Os rolos de freio e o módulo de alimentação estão limpos?**

  Solução

  Limpe os rolos de freio e o módulo de alimentação.

  ➡ Cuidados diários (página 176)

- **Os rolos de freio e o módulo de alimentação estão desgastados?**

  Solução

  Verifique os contadores do rolo de freio e do módulo de alimentação com um dos métodos seguintes.

  - [5:Contadores das peças] na tela [Menu de configurações] do painel de operações

    ➡ Como usar o Menu de configurações (página 113)

  - Software Operation Panel

    ➡ Verificando os contadores de folhas (página 291)

  Se necessário, substitua os rolos de freio e o módulo de alimentação.

  ➡ Substituindo o rolete de contenção (página 196)

  ➡ Substituindo o módulo de alimentação (página 200)

- **Você digitalizou um documento grosso, tal como um cartão de plástico?**

  Solução

  Efetue uma das operações seguintes para uma digitalização:

  - Configure para não detectar determinados padrões de sobreposição.
  - Desative a configuração para detectar documentos sobrepostos pelo sensor ultra-sônico.
  - Digitalize com o Modo simples manual.

- **Os documentos a serem digitalizados são espessos ou estão enrolados?**

  Solução

  Use um dos métodos a seguir para definir a pressão de alimentação como alta.

  - [16:Pressão do Módulo de alimentação] na tela [Menu de configurações] do painel de operações

    ➡ Como usar o Menu de configurações (página 113)

  - Software Operation Panel

    ➡ Ajustando a pressão de alimentação do papel [Pressão do Módulo de alimentação] (página 313)

Erros de prevenção de danos ao papel ocorrem com frequência

Verifique os pontos seguintes

- Ao carregar documentos, você alinha as guias laterais com a largura dos documentos? (página 251)
- Os documentos estão de acordo com os requisitos de papel? (página 251)
- Há algum objeto estranho no AAD? (página 251)
- Os rolos de freio e o módulo de alimentação estão instalados corretamente? (página 251)
- Os rolos de freio e o módulo de alimentação estão limpos? (página 252)
- Os rolos de freio e o módulo de alimentação estão desgastados? (página 252)
- O nível de sensibilidade para a função da proteção do papel está definida para um valor demasiado alto? (página 252)

Se o problema ainda persistir, verifique cada item Antes de contatar a assistência técnica autorizada do scanner (página 269) primeiro e, depois, contate o distribuidor/revendedor onde adquiriu este produto.

- **Ao carregar documentos, você alinha as guias laterais com a largura dos documentos?**

  Solução

  Certifique-se de que não haja espaço entre as guias laterais e as bordas dos documentos ao carregá-los.

- **Os documentos estão de acordo com os requisitos de papel?**

  Solução

  Use os documentos que satisfaçam as condições requeridas.

  ➡ Documentos para digitalização (página 86)

- **Há algum objeto estranho no AAD?**

  Solução

  Limpe o AAD.
  Remova todos os materiais estranhos do AAD.

  ➡ Cuidados diários (página 176)

- **Os rolos de freio e o módulo de alimentação estão instalados corretamente?**

  Solução

  Instale os rolos de freio e o módulo de alimentação corretamente.

  ➡ Substituindo o rolete de contenção (página 196)

  ➡ Substituindo o módulo de alimentação (página 200)

- **Os rolos de freio e o módulo de alimentação estão limpos?**

  Solução

  Limpe os rolos de freio e o módulo de alimentação.

  ➡ Cuidados diários (página 176)

- **Os rolos de freio e o módulo de alimentação estão desgastados?**

  Solução

  Verifique os contadores do rolo de freio e do módulo de alimentação com um dos métodos seguintes.

  • [5:Contadores das peças] na tela [Menu de configurações] do painel de operações

  ➡ Como usar o Menu de configurações (página 113)

  • Software Operation Panel

  ➡ Verificando os contadores de folhas (página 291)

  Se necessário, substitua os rolos de freio e o módulo de alimentação.

  ➡ Substituindo o rolete de contenção (página 196)

  ➡ Substituindo o módulo de alimentação (página 200)

- **O nível de sensibilidade para a função da proteção do papel está definida para um valor demasiado alto?**

  Solução

  Use um dos métodos seguintes para baixar o nível de sensibilidade da proteção do papel.

  • [19:Proteção do papel] na tela [Menu de configurações] do painel de operações

  ➡ Como usar o Menu de configurações (página 113)

  • Software Operation Panel

  ➡ Especificando o nível da sensibilidade para proteção do papel [Sensibilidade da proteção do papel] (página 310)

Obstruções de papel / erros de alimentação ocorrem com frequência

Verifique os pontos seguintes

- Os documentos estão de acordo com os requisitos de papel? (página 253)
- Há algum objeto estranho no AAD? (página 253)
- Há algum documento restante no AAD? (página 253)
- Os rolos de freio e o módulo de alimentação estão instalados corretamente? (página 253)
- Os rolos de freio e o módulo de alimentação estão limpos? (página 253)
- Os rolos de freio e o módulo de alimentação estão desgastados? (página 254)

Se o problema ainda persistir, verifique cada item Antes de contatar a assistência técnica autorizada do scanner (página 269) primeiro e, depois, contate o distribuidor/revendedor onde adquiriu este produto.

- **Os documentos estão de acordo com os requisitos de papel?**

  Solução

  Use os documentos que satisfaçam as condições requeridas.

  ➡ Documentos para digitalização (página 86)

- **Há algum objeto estranho no AAD?**

  Solução

  Limpe o AAD.
  Remova todos os materiais estranhos do AAD.

  ➡ Cuidados diários (página 176)

- **Há algum documento restante no AAD?**

  Solução

  Remova o documento do AAD.

  ➡ Quando ocorre uma obstrução de papel (página 208)

- **Os rolos de freio e o módulo de alimentação estão instalados corretamente?**

  Solução

  Instale os rolos de freio e o módulo de alimentação corretamente.

  ➡ Substituindo o rolete de contenção (página 196)

  ➡ Substituindo o módulo de alimentação (página 200)

- **Os rolos de freio e o módulo de alimentação estão limpos?**

  Solução

  Limpe os rolos de freio e o módulo de alimentação.

➡ Cuidados diários (página 176)

- **Os rolos de freio e o módulo de alimentação estão desgastados?**

  Solução

  Verifique os contadores do rolo de freio e do módulo de alimentação com um dos métodos seguintes.

  ● [5:Contadores das peças] na tela [Menu de configurações] do painel de operações

  ➡ Como usar o Menu de configurações (página 113)

  ● Software Operation Panel

  ➡ Verificando os contadores de folhas (página 291)

  Se necessário, substitua os rolos de freio e o módulo de alimentação.

  ➡ Substituindo o rolete de contenção (página 196)

  ➡ Substituindo o módulo de alimentação (página 200)

A imagem digitalizada da figura ou foto está irregular/aparece ruído de imagem

Verifique os pontos seguintes

- Você definiu as configurações do driver do scanner para digitalizar no modo de preto e branco? (página 255)
- Especificou uma resolução menor para digitalização no driver do scanner? (página 255)
- As lentes e os rolos do interior do AAD estão limpos? (página 255)

Consulte também "Reprodução de imagem" na ajuda do driver do scanner e tome as medidas necessárias.
Se o problema ainda persistir, verifique cada item Antes de contatar a assistência técnica autorizada do scanner (página 269) primeiro e, depois, contate o distribuidor/revendedor onde adquiriu este produto.

- **Você definiu as configurações do driver do scanner para digitalizar no modo de preto e branco?**

Solução

A imagem digitalizada poderá ter uma diferença significativa comparando com a original se a foto ou imagem for "binarizada" (reproduzida em preto & branco).
Defina o modo colorido ou em escala de cinza no driver do scanner.

- **Especificou uma resolução menor para digitalização no driver do scanner?**

Solução

Se digitalizar um documento impresso em meio tom, o ruído com padrões (moire) pode aparecer na imagem.
Especifique uma resolução maior no driver.

- **As lentes e os rolos do interior do AAD estão limpos?**

Solução

Limpe as peças sujas.

➡ Cuidados diários (página 176)

A qualidade do texto ou das linhas digitalizadas não é satisfatória

Verifique os pontos seguintes

- A almofada de imobilização e a mesa de digitalização estão limpos quando digitaliza documentos com o flatbed? [fi-8700/fi-8700S] (página 256)
- As lentes e os rolos do interior do AAD estão limpos? (página 256)
- A resolução é apropriada? (página 256)
- Você definiu as configurações do driver do scanner para digitalizar em tons de cinza ou colorido? (página 256)
- Há algum material estranho (tal como poeira ou pó de papel) no documento? (página 257)

Consulte também "Reprodução de imagem" na ajuda do driver do scanner e tome as medidas necessárias.
Se o problema ainda persistir, verifique cada item Antes de contatar a assistência técnica autorizada do scanner (página 269) primeiro e, depois, contate o distribuidor/revendedor onde adquiriu este produto.

- **A almofada de imobilização e a mesa de digitalização estão limpos quando digitaliza documentos com o flatbed? [fi-8700/fi-8700S]**

  Solução

  Limpe as peças sujas.

  ➡ Cuidados diários (página 176)

- **As lentes e os rolos do interior do AAD estão limpos?**

  Solução

  Limpe as peças sujas.

  ➡ Cuidados diários (página 176)

- **A resolução é apropriada?**

  Solução

  Especifique uma resolução maior no driver.

- **Você definiu as configurações do driver do scanner para digitalizar em tons de cinza ou colorido?**

  Solução

  Defina o modo preto e branco no driver do scanner.
  Quando digitalizar no modo tons de cinza ou colorido, a imagem digitalizada poderá não sair nítida e limpa.

- **Há algum material estranho (tal como poeira ou pó de papel) no documento?**

  Solução

  Remova qualquer material estranho do documento.
  O material estranho poderá entrar na lente dentro do AAD ou na mesa de digitalização do flatbed [fi-8700/fi-8700S] fazendo com que a imagem apareça suja.

As imagens estão distorcidas ou não estão limpas

Verifique os pontos seguintes

- A almofada de imobilização e a mesa de digitalização estão limpos quando digitaliza documentos com o flatbed? [fi-8700/fi-8700S] (página 258)
- As lentes e os rolos do interior do AAD estão limpos? (página 258)
- O AAD foi pressionado durante a digitalização? Ou existe algum objeto pesado sobre o AAD? (página 258)
- A digitalização está sendo efetuada em um local instável ou que vibra? (página 258)
- O scanner está posicionado em uma superfície plana e nivelada? Os pés de borracha estão anexados na base do scanner? (página 258)
- Há algum amassado ou ponta enrolada no documento? (página 259)

Se o problema ainda persistir, verifique cada item Antes de contatar a assistência técnica autorizada do scanner (página 269) primeiro e, depois, contate o distribuidor/revendedor onde adquiriu este produto.

- **A almofada de imobilização e a mesa de digitalização estão limpos quando digitaliza documentos com o flatbed? [fi-8700/fi-8700S]**

  Solução

  Limpe as peças sujas.

  ➡ Cuidados diários (página 176)

- **As lentes e os rolos do interior do AAD estão limpos?**

  Solução

  Limpe as peças sujas.

  ➡ Cuidados diários (página 176)

- **O AAD foi pressionado durante a digitalização? Ou existe algum objeto pesado sobre o AAD?**

  Solução

  Não pressione ou coloque objetos pesados sobre o AAD durante a digitalização.

- **A digitalização está sendo efetuada em um local instável ou que vibra?**

  Solução

  Efetue a digitalização em um lugar estável e livre de vibrações.

- **O scanner está posicionado em uma superfície plana e nivelada? Os pés de borracha estão anexados na base do scanner?**

  Solução

  Coloque o scanner em uma superfície plana e nivelada.

Ou instale pads de borracha no fundo do scanner.

- **Há algum amassado ou ponta enrolada no documento?**

  Solução

  Alise os amassados ou pontas enroladas no documento?

Aparecem linhas verticais nas imagens

Verifique os pontos seguintes

- A almofada de imobilização e a mesa de digitalização estão limpos quando digitaliza documentos com o flatbed? [fi-8700/fi-8700S] (página 260)
- As lentes e os rolos do interior do AAD estão limpos? (página 260)
- As linhas verticais desaparecem quando a resolução é diminuída? (página 260)
- Há algum material estranho (tal como poeira ou pó de papel) no documento? (página 260)
- A função de redução de listras verticais está ativada no driver do scanner? (página 260)

Se o problema ainda persistir, verifique cada item Antes de contatar a assistência técnica autorizada do scanner (página 269) primeiro e, depois, contate o distribuidor/revendedor onde adquiriu este produto.

- **A almofada de imobilização e a mesa de digitalização estão limpos quando digitaliza documentos com o flatbed? [fi-8700/fi-8700S]**

  Solução

  Limpe as peças sujas.

  ➡ Cuidados diários (página 176)

- **As lentes e os rolos do interior do AAD estão limpos?**

  Solução

  Limpe as peças sujas.

  ➡ Cuidados diários (página 176)

- **As linhas verticais desaparecem quando a resolução é diminuída?**

  Solução

  Diminua a resolução para digitalizar documentos.

- **Há algum material estranho (tal como poeira ou pó de papel) no documento?**

  Solução

  Remova qualquer material estranho do documento.
  O material estranho poderá entrar na lente dentro do AAD ou na mesa de digitalização do flatbed [fi-8700/fi-8700S] fazendo com que a imagem apareça suja.

- **A função de redução de listras verticais está ativada no driver do scanner?**

  Solução

  Ative a função de redução de listras verticais no driver do scanner.

Entretanto, quando a função de redução de listras verticais está ativada, dependendo da espessura e da localização das listras, elas podem não ser suficientemente reduzidas, e pode ocorrer vazamento de cores em textos e linhas pautadas.

Imagens digitalizadas ficam alongadas

Verifique os pontos seguintes

- Os rolos estão limpos? (página 262)
- Os documentos estão de acordo com os requisitos de papel? (página 262)
- Os rolos de freio e o módulo de alimentação estão desgastados? (página 262)
- Você ajustou o nível de ampliação? (página 262)

Se o problema ainda persistir, verifique cada item Antes de contatar a assistência técnica autorizada do scanner (página 269) primeiro e, depois, contate o distribuidor/revendedor onde adquiriu este produto.

- **Os rolos estão limpos?**

  Solução

  Limpe os rolos.

  ➡ Cuidados diários (página 176)

- **Os documentos estão de acordo com os requisitos de papel?**

  Solução

  Use os documentos que satisfaçam as condições requeridas.

  ➡ Documentos para digitalização (página 86)

- **Os rolos de freio e o módulo de alimentação estão desgastados?**

  Solução

  Verifique os contadores do rolo de freio e do módulo de alimentação com um dos métodos seguintes.

  - [5:Contadores das peças] na tela [Menu de configurações] do painel de operações

    ➡ Como usar o Menu de configurações (página 113)

  - Software Operation Panel

    ➡ Verificando os contadores de folhas (página 291)

  Se necessário, substitua os rolos de freio e o módulo de alimentação.

  ➡ Substituindo o rolete de contenção (página 196)

  ➡ Substituindo o módulo de alimentação (página 200)

- **Você ajustou o nível de ampliação?**

  Solução

  Ajuste o nível de ampliação para a direção da alimentação em Software Operation Panel.

  ➡ Ajustando a posição para iniciar a digitalização [Configurações de Offset/Ajuste vertical] (página 298)

Uma sombra é exibida na margem superior ou inferior da imagem

Verifique os pontos seguintes

- O offset foi ajustado (posição de início da digitalização)? (página 263)
- Usou a função preenchedor de bordas da página para preencher a sombra ao redor da margem? (página 263)

Se o problema ainda persistir, verifique cada item Antes de contatar a assistência técnica autorizada do scanner (página 269) primeiro e, depois, contate o distribuidor/revendedor onde adquiriu este produto.

- **O offset foi ajustado (posição de início da digitalização)?**

Solução

Ajuste o deslocamento na direção da sub-digitalização em Software Operation Panel.

➡ Ajustando a posição para iniciar a digitalização [Configurações de Offset/Ajuste vertical] (página 298)

- **Usou a função preenchedor de bordas da página para preencher a sombra ao redor da margem?**

Solução

Use um dos métodos seguintes para preencher a sombra ao redor da borda.

- Software Operation Panel

  ➡ Removendo sombras/listras que aparecem ao redor das bordas das imagens [Preenchedor de bordas (AAD)/Preenchedor de bordas (FlatBed) [fi-8700/fi-8700S]] (página 300)

- Driver do scanner

  O Preenchedor de bordas da página é aplicado a imagens cujas bordas já foram preenchidas de acordo com as configurações em Software Operation Panel.
  Para obter detalhes, consulte a ajuda do driver do scanner.

Linhas pretas aparecem no documento

Verifique os pontos seguintes

- Documentos escritos a lápis ou de papel de carbono estão sendo digitalizados? (página 264)
- As lentes e os rolos do interior do AAD estão limpos? (página 264)

Se o problema ainda persistir, verifique cada item Antes de contatar a assistência técnica autorizada do scanner (página 269) primeiro e, depois, contate o distribuidor/revendedor onde adquiriu este produto.

- **Documentos escritos a lápis ou de papel de carbono estão sendo digitalizados?**

Solução

Quando digitalizar documentos escritos a lápis, limpe os rolos com maior frequência.

➡ Cuidados diários (página 176)

- **As lentes e os rolos do interior do AAD estão limpos?**

Solução

Limpe as peças sujas.

➡ Cuidados diários (página 176)

A Folha de transporte não é alimentada corretamente/Ocorrem obstruções de papel

Verifique os pontos seguintes

- Digitalizou somente a Folha de transporte continuamente? (página 265)
- A Folha de transporte está limpa? (página 265)
- Iniciou a digitalização após carregar a Folha de transporte na bandeja de entrada do AAD (alimentador)? (página 265)
- As lentes e os rolos do interior do AAD estão limpos? (página 266)
- Os rolos de freio e o módulo de alimentação estão desgastados? (página 266)
- Há algum objeto estranho no AAD? (página 266)
- Colocou um documento grosso dentro da Folha de transporte? (página 266)

Se o problema ainda persistir, verifique cada item Antes de contatar a assistência técnica autorizada do scanner (página 269) primeiro e, depois, contate o distribuidor/revendedor onde adquiriu este produto.

- **Digitalizou somente a Folha de transporte continuamente?**

  Solução

  Carregue cerca de 50 folhas de papel PPC (papel reciclado) antes de digitalizar com a Folha de transporte.
  O papel PPC pode ser em branco ou impresso.

- **A Folha de transporte está limpa?**

  Solução

  Efetue uma das seguintes opções.

  - Limpe a Folha de transporte.

    ➡ Limpando a Folha de transporte (página 193)

  - Substitua a Folha de transporte.
    Para obter informações sobre a aquisição de Folhas de transporte, contate o distribuidor/revendedor onde adquiriu este produto.

- **Iniciou a digitalização após carregar a Folha de transporte na bandeja de entrada do AAD (alimentador)?**

  Solução

  Inicie a digitalização após carregar a Folha de transporte na bandeja de entrada do AAD (alimentador).

  ➡ Digitalizando documentos que podem ficar danificados muito facilmente sem prejudicá-los (página 151)

  ➡ Digitalizando fotografias com recortes sem danificá-las (página 153)

- **As lentes e os rolos do interior do AAD estão limpos?**

  Solução

  Limpe as peças sujas.

  ➡ Cuidados diários (página 176)

- **Os rolos de freio e o módulo de alimentação estão desgastados?**

  Solução

  Verifique os contadores do rolo de freio e do módulo de alimentação com um dos métodos seguintes.

  • [5:Contadores das peças] na tela [Menu de configurações] do painel de operações

  ➡ Como usar o Menu de configurações (página 113)

  • Software Operation Panel

  ➡ Verificando os contadores de folhas (página 291)

  Se necessário, substitua os rolos de freio e o módulo de alimentação.

  ➡ Substituindo o rolete de contenção (página 196)

  ➡ Substituindo o módulo de alimentação (página 200)

- **Há algum objeto estranho no AAD?**

  Solução

  Limpe o AAD.
  Remova todos os materiais estranhos do AAD.

  ➡ Cuidados diários (página 176)

- **Colocou um documento grosso dentro da Folha de transporte?**

  Solução

  Alguns papeis podem ser demasiado grossos para serem colocados dentro da Folha de transporte.
  Use os documentos que satisfaçam as condições requeridas.

  ➡ Condições para usar a folha de transporte (página 102)

Parte da imagem parece estar faltando no caso onde a folha de transporte é usada

Verifique os pontos seguintes

- Colocou vários documentos pequenos (como fotos ou cartões postais) na Folha de transporte para digitalização? (página 267)
- A linha de dobra do documento está fora da área da Folha de transporte? (página 267)

Se o problema ainda persistir, verifique cada item Antes de contatar a assistência técnica autorizada do scanner (página 269) primeiro e, depois, contate o distribuidor/revendedor onde adquiriu este produto.

- **Colocou vários documentos pequenos (como fotos ou cartões postais) na Folha de transporte para digitalização?**

Solução

Coloque somente um documento (como uma foto ou cartão postal) de cada vez na Folha de transporte.

- **A linha de dobra do documento está fora da área da Folha de transporte?**

Solução

Se a linha da dobra do documento estiver fora da área da Folha de transporte, parte da imagem talvez esteja faltando ao redor da linha de dobra.
Coloque o documento de modo que a linha de dobra seja colocada a cerca de 1 mm da borda da Folha de transporte.

Senha do administrador esquecida

Solução

Para obter detalhes sobre a senha padrão de fábrica do administrador, consulte Senha do Administrador (página 352).
Se esqueceu da senha atual, contate o distribuidor/revendedor onde adquiriu este produto após verificar os detalhes do scanner listados em Antes de contatar a assistência técnica autorizada do scanner (página 269).

Ocorre um erro quando digita a senha padrão do administrador

Verifique os pontos seguintes

- A senha padrão do administrador que você digitou está correta? (página 268)

Se o problema ainda persistir, verifique cada item Antes de contatar a assistência técnica autorizada do scanner (página 269) primeiro e, depois, contate o distribuidor/revendedor onde adquiriu este produto.

- **A senha padrão do administrador que você digitou está correta?**

Solução

Você pode verificar a senha padrão do administrador na etiqueta.
Para mais detalhes sobre a etiqueta, consulte Verificação das etiquetas do produto (página 271).

Antes de contatar a assistência técnica autorizada do scanner

Esta seção explica as ações a tomar e os itens a verificar antes de antes de contatar o distribuidor/revendedor onde adquiriu este produto.

Ações a tomar antes de contatar a assistência técnica autorizada do scanner

Se encontrar erros ou problemas enquanto usa o scanner, tome as medidas seguintes antes de contatar o fornecedor de serviço do scanner:

- Certifique-se de que é fornecida energia suficiente. Não use um cabo de extensão.
- Use o cabo AC e o adaptador AC que são fornecidos.
- Consulte Cuidados diários (página 176) para limpar o interior do scanner.
- Reinicie o scanner.

Se o problema ainda persistir, verifique cada item Antes de contatar a assistência técnica autorizada do scanner (página 269) primeiro e, depois, contate o distribuidor/revendedor onde adquiriu este produto.

Antes de contatar a assistência técnica autorizada do scanner

- **Geral**

Item	Resultados
Nome do modelo	Exemplo: fi-8600 ➡ Verificação das etiquetas do produto (página 271)
Número de série	Exemplo: XXXX000001 ➡ Verificação das etiquetas do produto (página 271)
Data de fabricação	Exemplo: 20XX-01 (janeiro de 20XX) ➡ Verificação das etiquetas do produto (página 271)
Data da compra	
Sintoma	
Frequência de ocorrência	Exemplo: Constante/Intermitente
Garantia	
Opções usadas	Exemplo: Folha de transporte ➡ Opções do scanner (página 364)

- **Status de erro**

Conexões do computador

Item	Resultados
Sistema operacional (Windows)	
Mensagem de erro	
Interface	Exemplo: Interface USB
Controlador de interface	Exemplo: É usada uma placa de LAN.
Método de conexão	Exemplo: USB, LAN com fio

Alimentações de papel

Item	Resultados
Tipo de papel	
Principal uso	
Última limpeza	
Data de substituição das peças de consumo	

Qualidade da imagem

Item	Resultados
Driver do scanner e versão	
Controlador de interface	Exemplo: É usada uma placa de LAN.
Sistema operacional (Windows)	
Aplicativo	Exemplo: PaperStream ClickScan
Lados a digitalizar	Exemplo: frente, verso, ambos
Resolução	Exemplo: 600 dpi, 75 dpi
Modo de imagem	Exemplo: colorido, tons de cinza, preto e branco

Outros

Se for possível, envie as imagens reproduzidas e as fotografias que exibem as condições do papel por e-mail.

Verificação das etiquetas do produto

Esta seção explica sobre os adesivos do produto do scanner.
O adesivo está localizado atrás do scanner.

- fi-8600
  Remova a bandeja de entrada do AAD (alimentador) para verificá-lo.

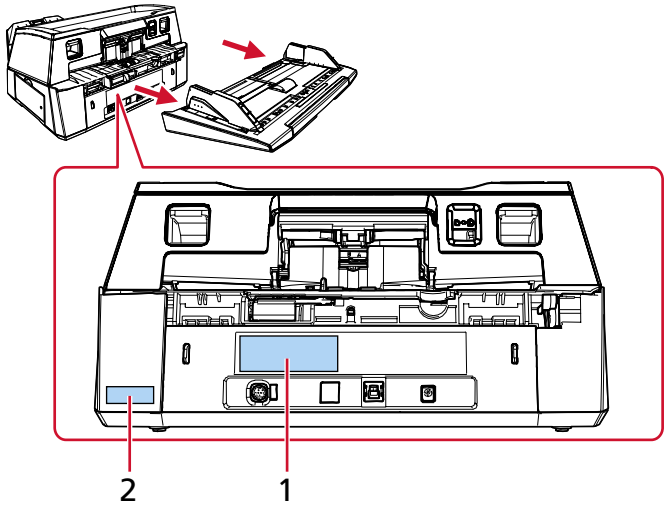

- fi-8700/fi-8700S

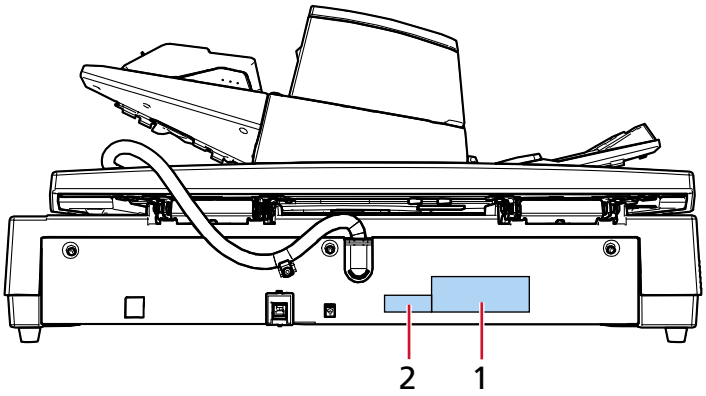

Adesivo 1 (exemplo)

Exibe as informações do scanner.

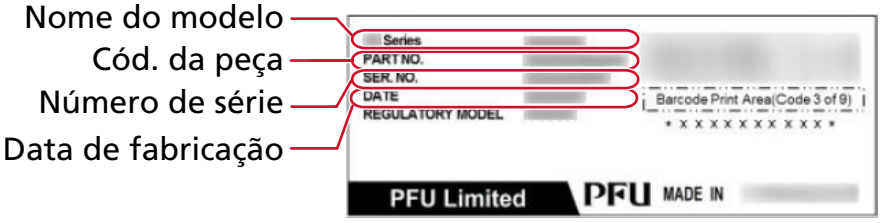

Adesivo 2 (exemplo)

Mostra a senha padrão do administrador. A parte xxxxxxxx (número de 8 dígitos) é a senha.



Configurações do scanner (Software Operation Panel)

Esta seção descreve como usar o Software Operation Panel para definir os ajustes do scanner.
Com este aplicativo Software Operation Panel, pode configurar as operações do scanner e gerenciar a vida útil dos consumíveis.

Iniciando o Software Operation Panel

ATENÇÃO

- Não inicie o Software Operation Panel durante uma digitalização.
- Se você alterar as configurações do Software Operation Panel enquanto a janela do driver do scanner estiver aberta, as alterações poderão não ser aplicadas imediatamente. Nesse caso, feche a janela do driver do scanner e a abra novamente.
- Não utilize o painel de operações enquanto Software Operation Panel estiver em execução.

1 Verifique se o scanner está conectado ao computador.

- Ao usar uma conexão USB
  Conecte o scanner ao computador usando um cabo USB.
- Ao usar uma conexão LAN com fio
  Conecte o scanner à rede e selecione o scanner usando a Ferramenta de seleção do scanner.

  ➡ Rede (página 348)

  ➡ Iniciando a Ferramenta de configuração do endereço IP (página 371)
  Se não estiver em um ambiente DHCP, você precisará da Ferramenta de configuração do endereço IP.

  ➡ Iniciando a Ferramenta de seleção do scanner (página 370)

2 Iniciar Software Operation Panel.

- Para Windows 10/Windows Server 2016/Windows Server 2019/Windows Server 2022
  Clique no menu [Iniciar] → [fi Series] → [Software Operation Panel].
- Para Windows 11/Windows Server 2025
  Clique no menu [Iniciar] → [Todos os aplicativos] → [fi Series] → [Software Operation Panel].

Se a janela de seleção do scanner for exibida, selecione o scanner para o qual você deseja iniciar o Software Operation Panel e clique no botão [Selecionar].

A janela Software Operation Panel é exibida.

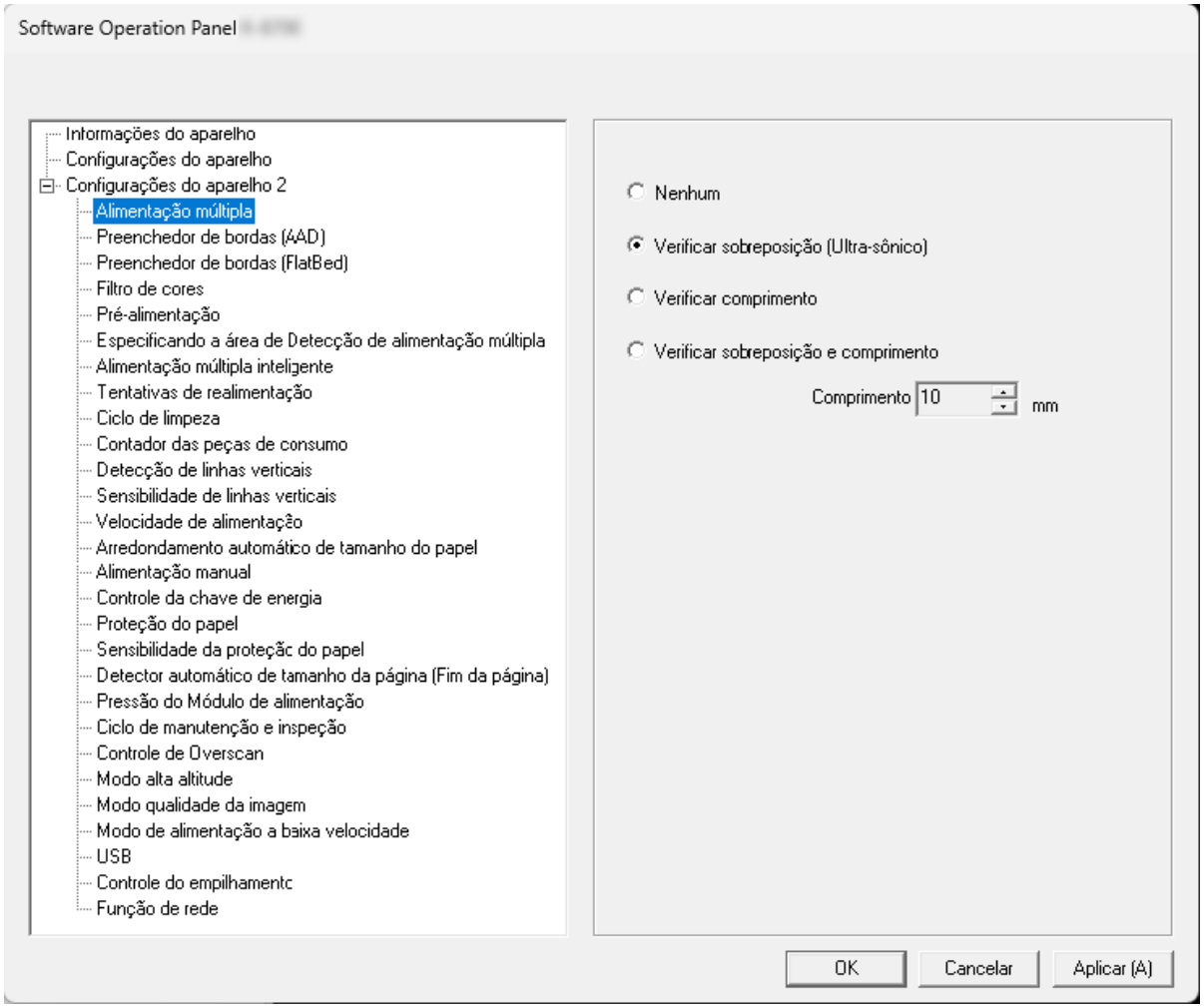

O ícone do Software Operation Panel é exibido no menu que aparece ao clicar em na área de notificação da barra de tarefas.
Para manter o ícone do Software Operation Panel sempre visível na área de notificação, arraste e solte o ícone sobre ela.

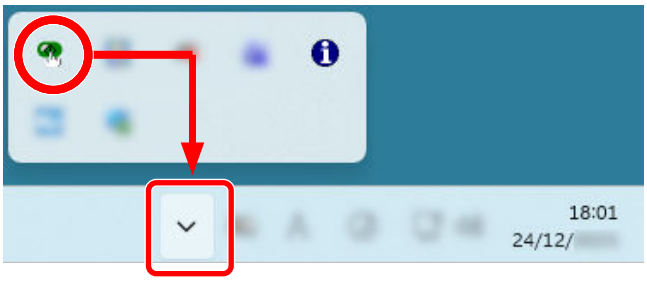

Configurar o Software Operation Panel para [Modo de exibição]

Ao definir uma senha, o Software Operation Panel Software Operation Panel pode ser executado no [Modo de exibição], que permite aos usuários apenas visualizar as configurações do scanner.
As configurações do scanner poderão ser efetuadas se nenhuma senha estiver aplicada.
Para prevenir alterações desnecessárias de configurações, uma senha pode ser utilizada para restringir operações dos usuários.

Configurando o [Modo de exibição]

Configuração do Software Operation Panel para o [Modo de exibição].

1 Configure a senha.

➡ Configurando uma senha (página 280)

2 Clique com o botão direito no ícone do Software Operation Panel na área de notificação da barra de tarefas e selecione [Modo de exibição] no menu.

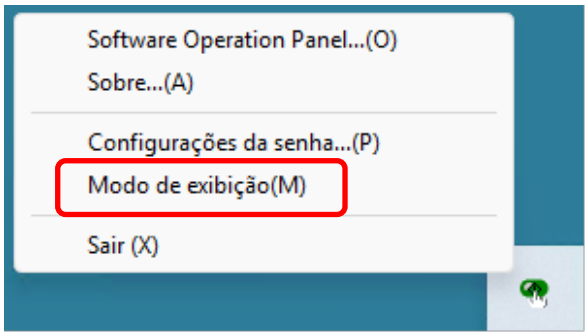

Software Operation Panel entra no [Modo de exibição].

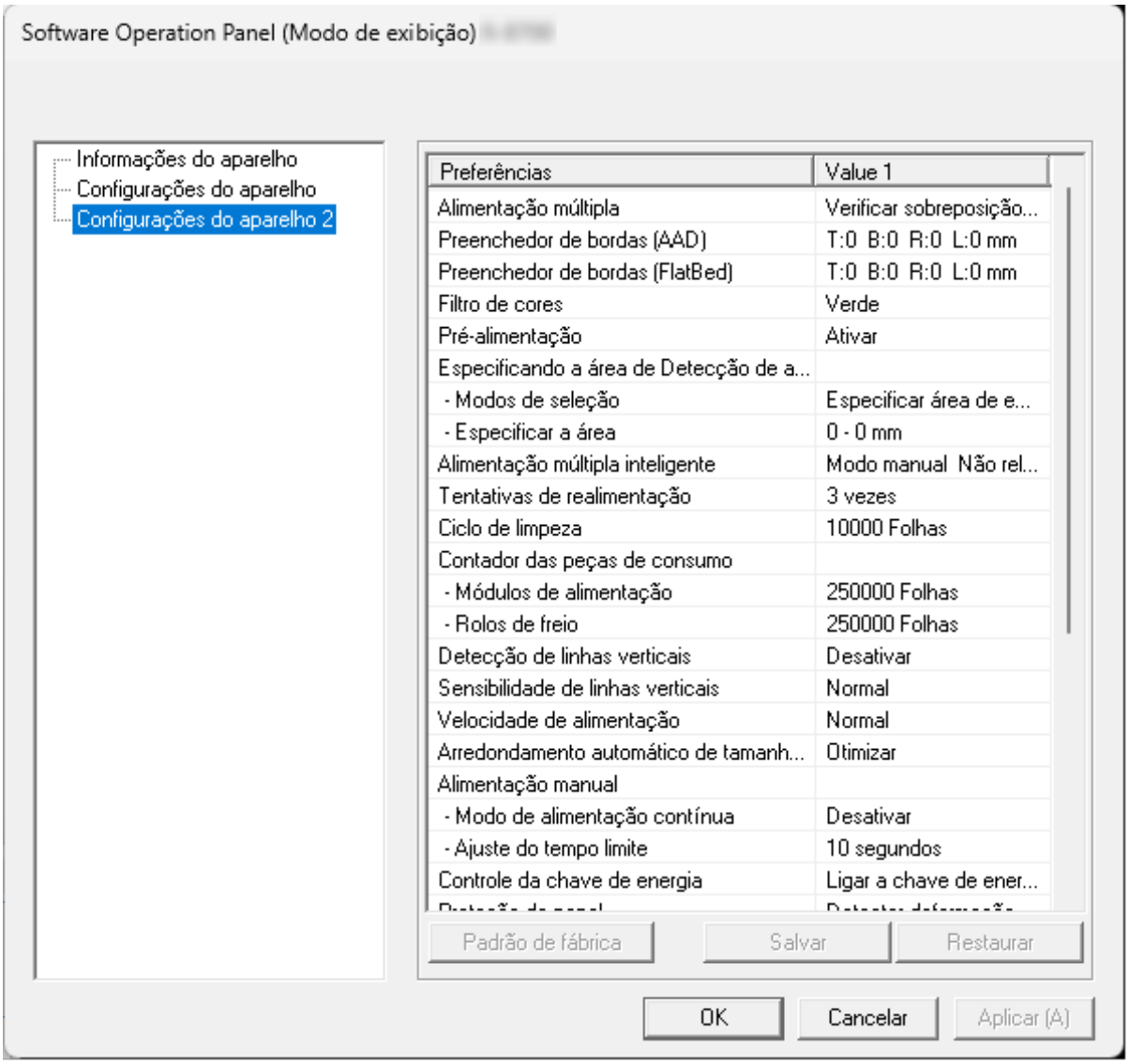

DICA

No [Modo Somente Exibição], uma marca de seleção aparecerá ao lado de [Modo de exibição] no menu exibido ao clicar com o botão direito no ícone Software Operation Panel na área de notificação.

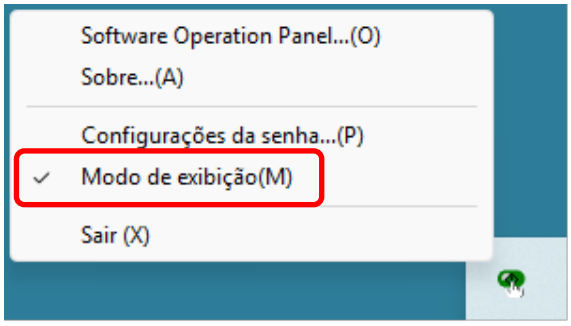

Saindo do [Modo de exibição]

Saia do [Modo de exibição] em Software Operation Panel no procedimento a seguir.

1 Clique com o botão direito no ícone do Software Operation Panel na área de notificação da barra de tarefas e selecione [Modo de exibição] no menu.

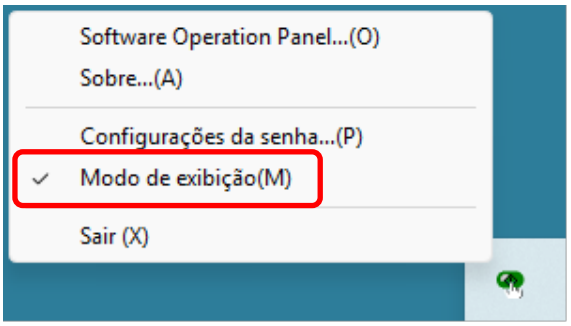

2 Digite a senha atual e clique no botão [OK].

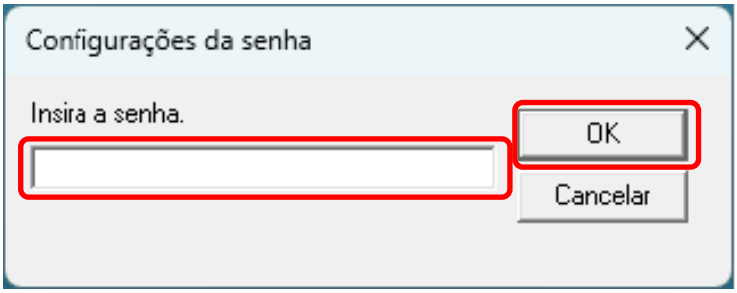

O Software Operation Panel sai do [Modo de exibição] e as configurações do scanner agora podem ser alteradas.

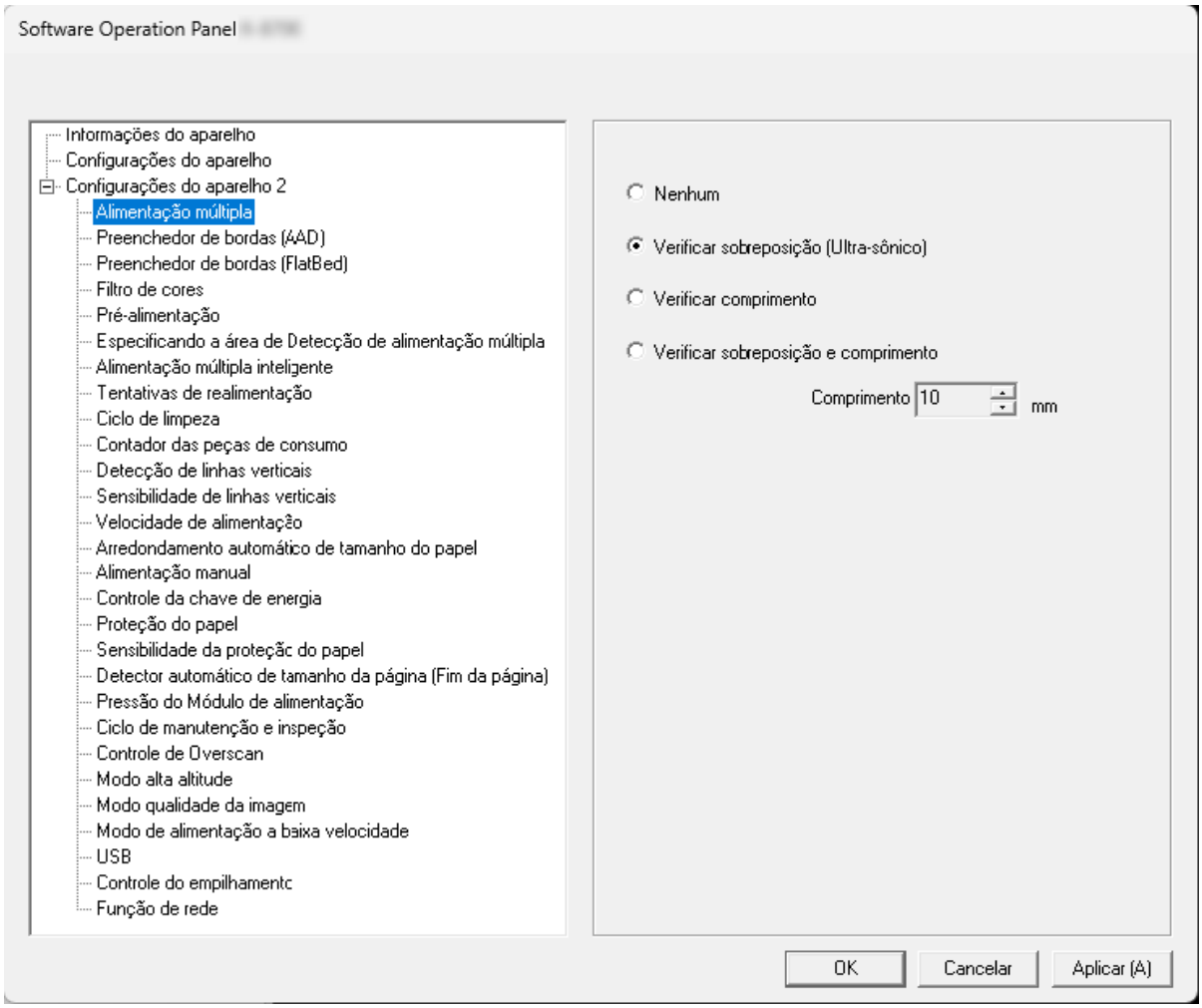

DICA

Quando o Software Operation Panel sai do [Modo de exibição], a marca de seleção ao lado de [Modo de exibição] desaparece do menu que é exibido ao clicar com o botão direito no ícone Software Operation Panel na área de notificação.

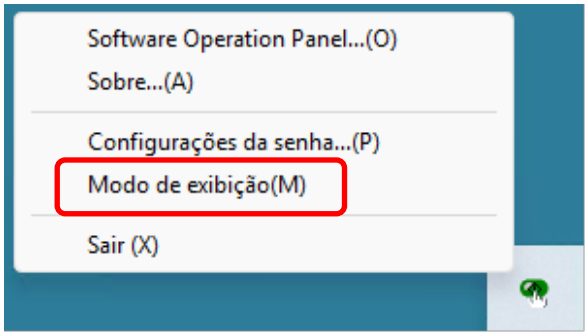

Configurando uma senha

Defina uma senha em Software Operation Panel.

1 Clique com o botão direito no ícone do Software Operation Panel na área de notificação da barra de tarefas e selecione [Configurações da senha] no menu.

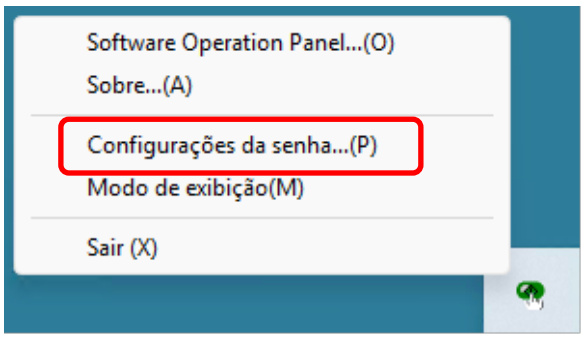

2 Digite a senha duas vezes e clique no botão [OK].

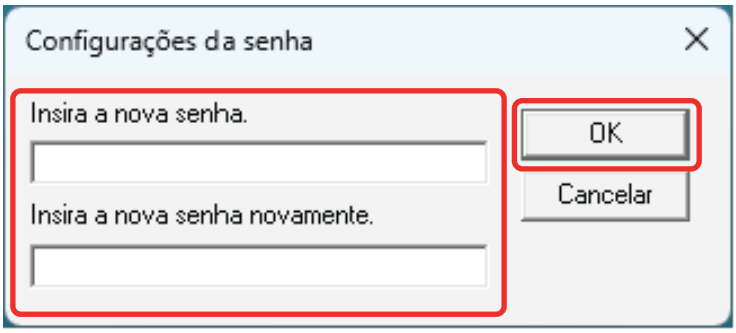

- Até 32 caracteres
- Caracteres alfanuméricos (a a z, A a Z, 0 a 9)

Aparece uma janela de mensagem.

3 Clique no botão [OK].

A senha será configurada.

Alterando a senha

1 Clique com o botão direito no ícone do Software Operation Panel na área de notificação da barra de tarefas e selecione [Configurações da senha] no menu.

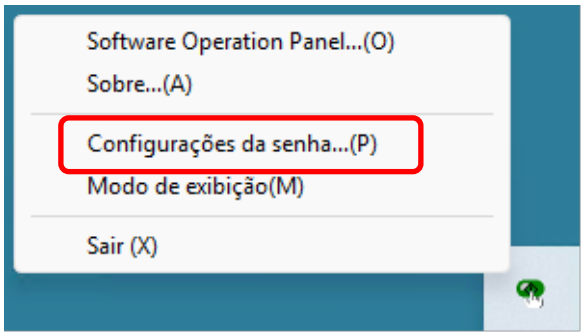

2 Digite a senha atual e clique no botão [OK].

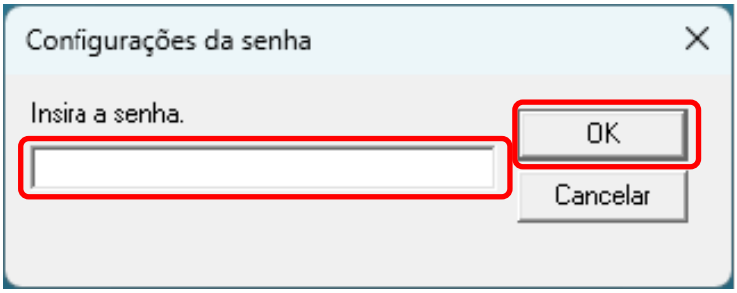

3 Digite a nova senha duas vezes e clique no botão [OK].

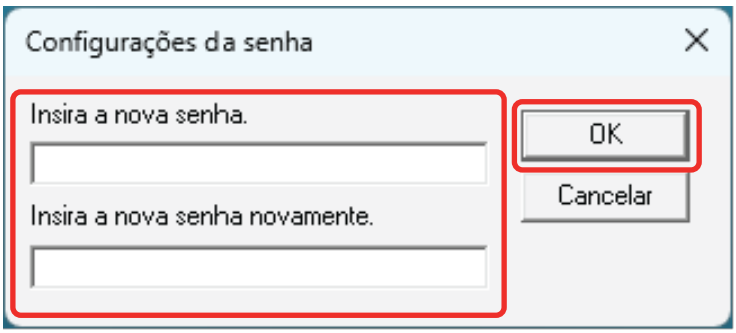

- Até 32 caracteres
- Caracteres alfanuméricos (a a z, A a Z, 0 a 9)

Aparece uma janela de mensagem.

4 Clique no botão [OK].

A senha será configurada.

Anulando a senha

1 Clique com o botão direito no ícone do Software Operation Panel na área de notificação da barra de tarefas e selecione [Configurações da senha] no menu.

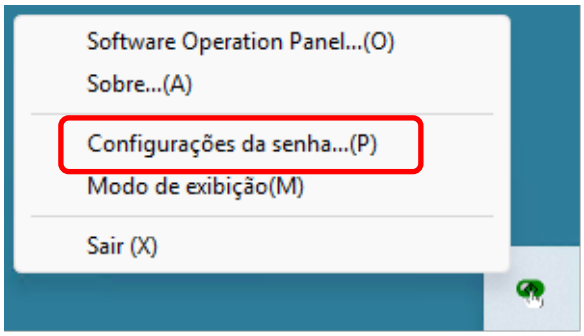

2 Digite a senha atual e clique no botão [OK].

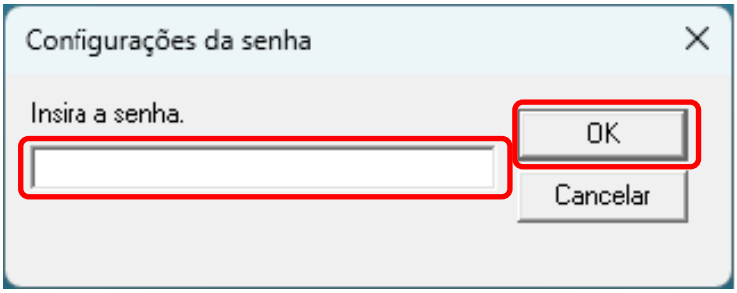

3 Deixe ambos os campos em branco e clique no botão [OK].

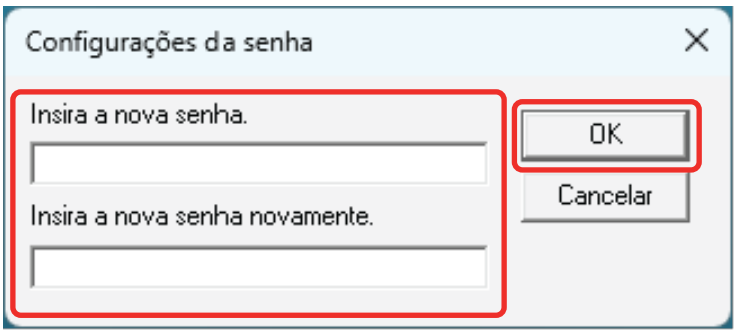

Aparece uma janela de mensagem.

4 Clique no botão [OK].

A senha será anulada.

Reconfigurando a senha

Se esqueceu sua senha, reponha-a.

1 Clique com o botão direito no ícone do Software Operation Panel na área de notificação da barra de tarefas e selecione [Configurações da senha] no menu.

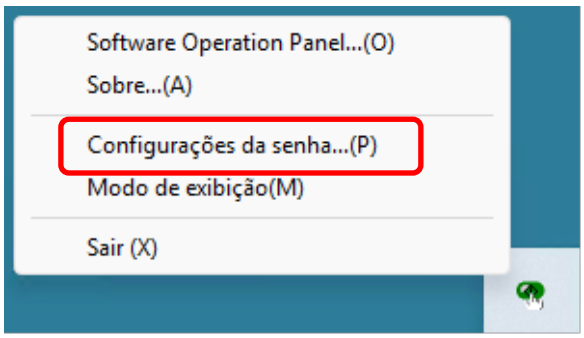

2 Digite a senha padrão, que é "fi-scanner", e clique no botão [OK].

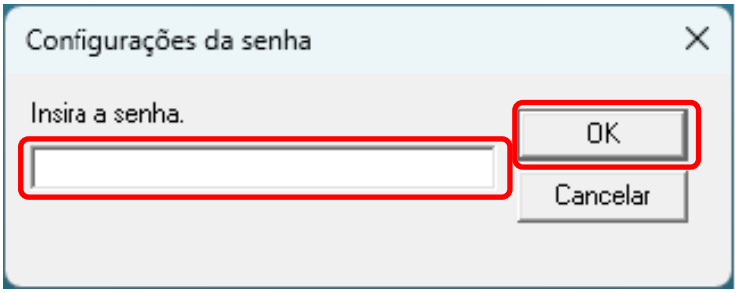

3 Digite a nova senha duas vezes e clique no botão [OK].

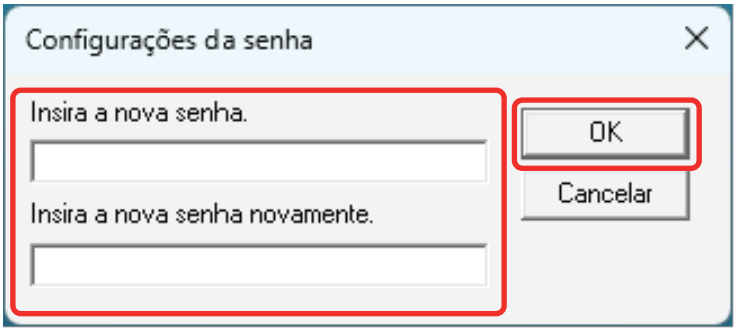

- Até 32 caracteres
- Caracteres alfanuméricos (a a z, A a Z, 0 a 9)

Aparece uma janela de mensagem.

4 Clique no botão [OK].

A senha será configurada.

Itens de configuração

O Software Operation Panel permite a configuração das definições relacionadas a digitalização de documentos ou ao gerenciamento das peças de consumo para o scanner.
As listas seguintes são usadas para configuração.

- Configurações do aparelho
  Pode configurar as definições relacionadas à contagem do número de folhas digitalizadas e ao gerenciamento das peças de consumo. Também pode configurar definições que estão relacionadas ao gerenciamento da energia de um scanner e ajustar a posição para iniciar a digitalização.
- Configurações do aparelho 2
  Pode configurar as definições relacionadas aos documentos de digitalização.

Configurações do aparelho

1 Iniciar Software Operation Panel.

➡ Iniciando o Software Operation Panel (página 273)

2 Na lista, selecione [Configurações do aparelho] e clique no botão [Offset].

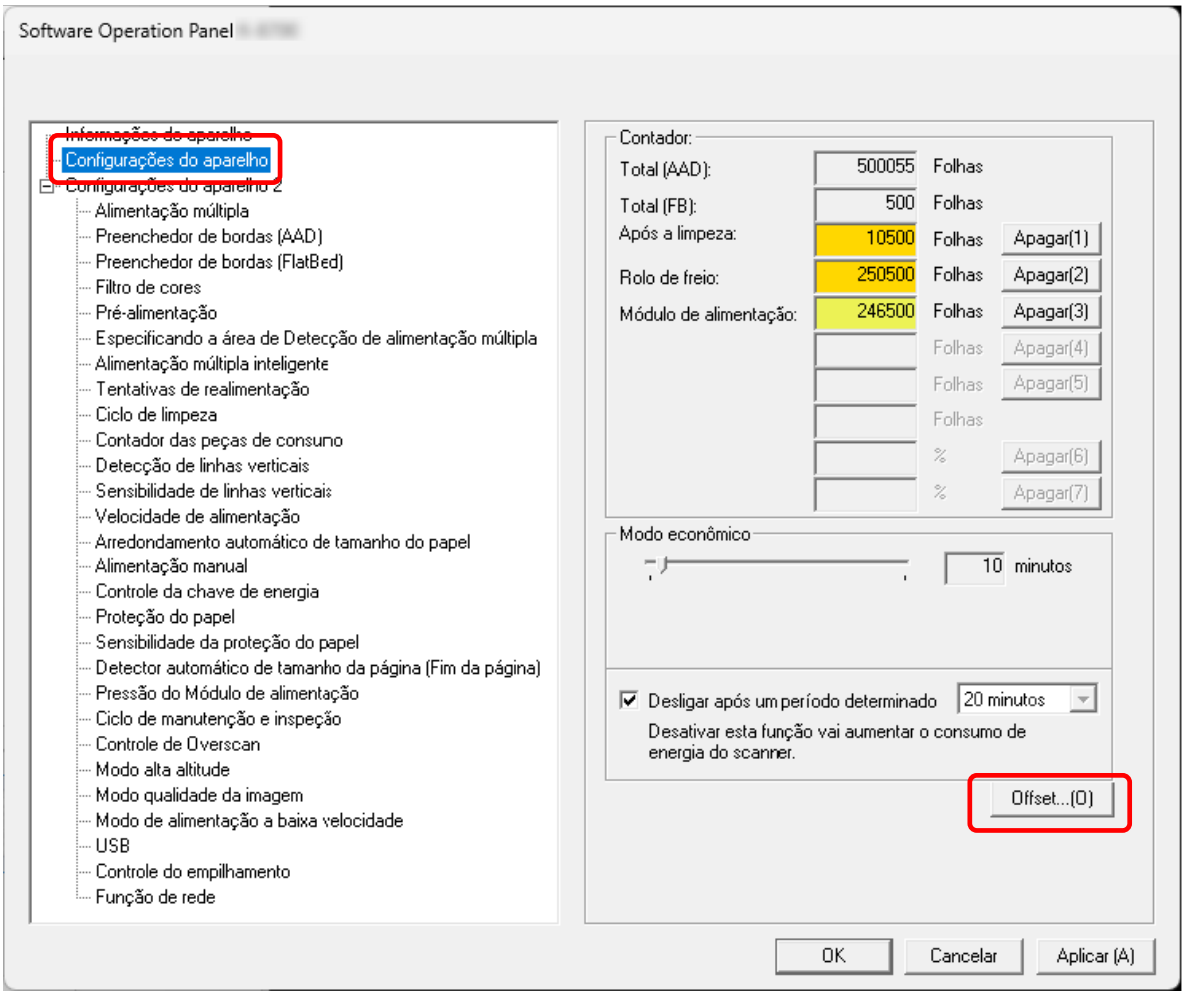

A janela [Offset] é exibida.

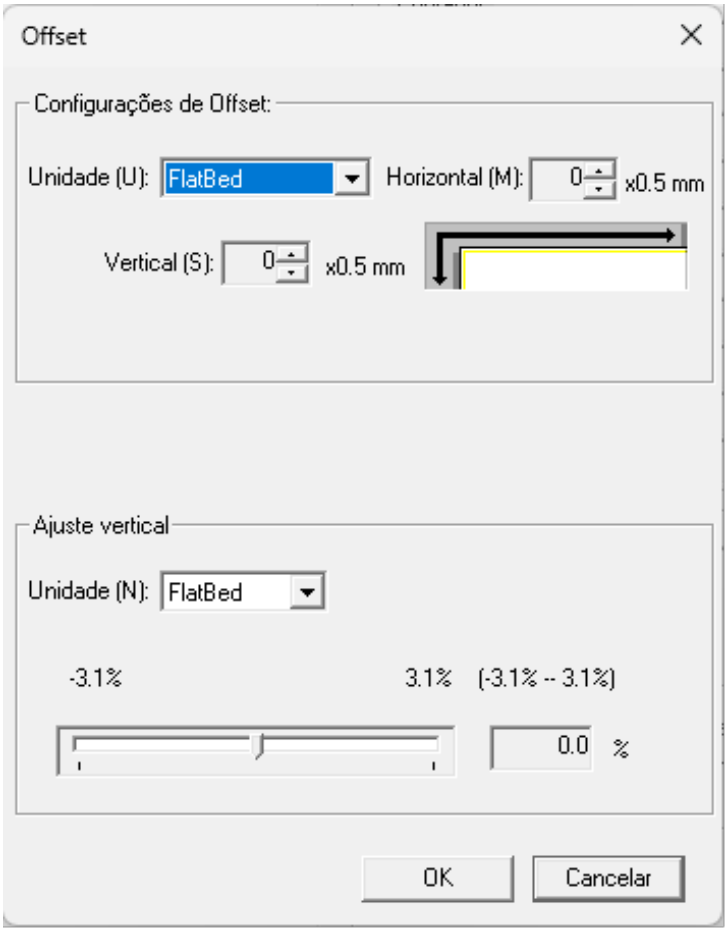

Os itens que podem ser configurados nestas janelas são os seguintes:

Item de configuração	Descrição
Contador (Verificando/Limpando)	O status de cada peça de consumo pode ser visualizado para verificar quando substituir ou limpá-la. Após a substituição ou limpeza de uma peça de consumo, reinicie o contador correspondente.
Modo econômico	Especifique o tempo de espera para o scanner entrar no modo econômico.
Configurações de Offset	Especifique uma posição de início para a digitalização.
Ajuste vertical	Especifique o nível de ampliação para a direção da alimentação.

Configurações do aparelho 2

1 Iniciar Software Operation Panel.

➡ Iniciando o Software Operation Panel (página 273)

2 Na lista, selecione [Configurações do aparelho 2].

As configurações definidas em [Configurações do aparelho 2] são listadas.

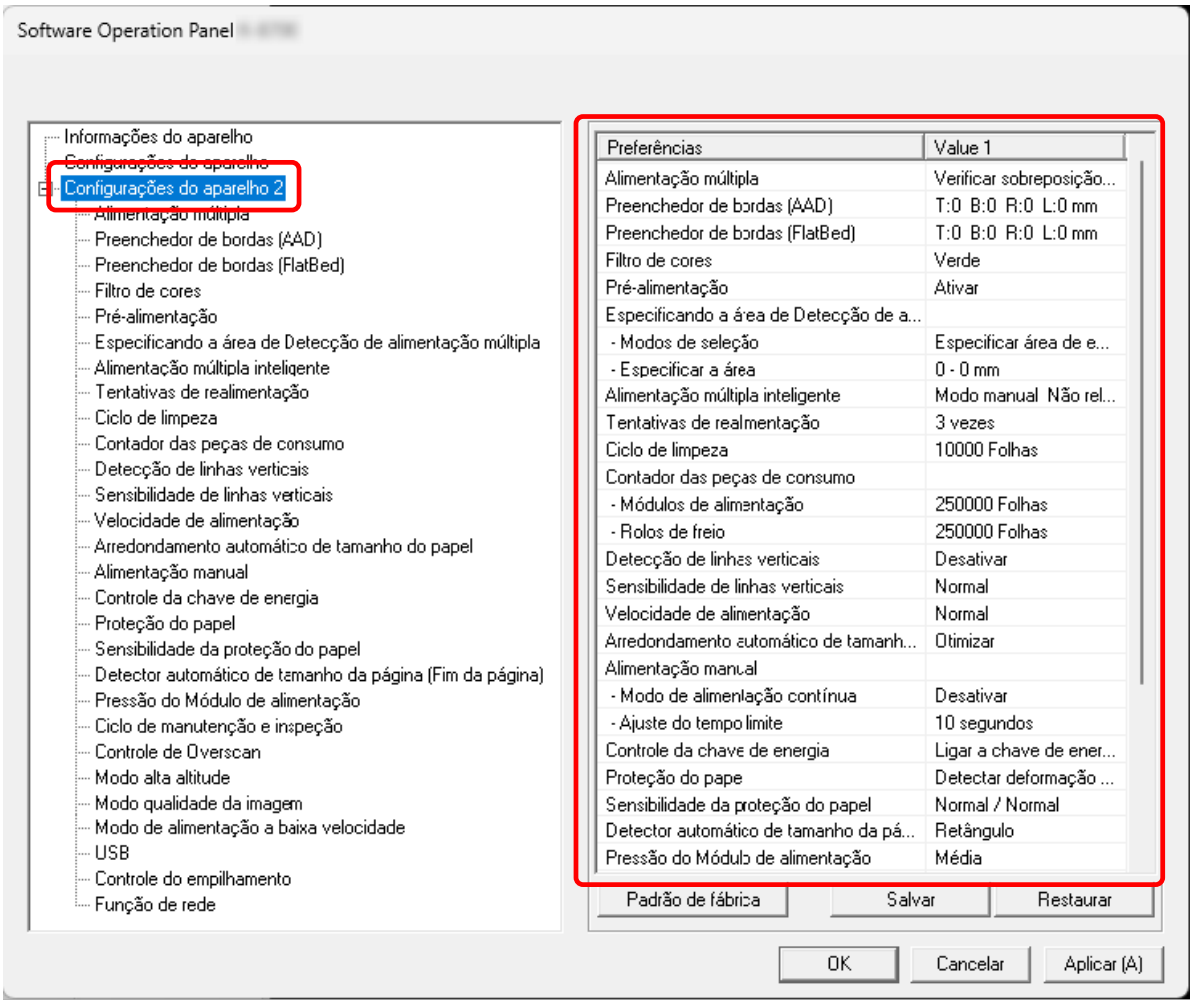

DICA

- As configurações do Software Operation Panel podem ser restauradas para o padrão de fábrica.
  Para restaurar as configurações para o padrão de fábrica, clique no botão [Padrão de fábrica]. Após uma mensagem ser exibida, clique no botão [OK].
  Observe que as configurações feitas serão apagadas.
- É possível fazer o backup das configurações de [Configurações do aparelho 2] em Software Operation Panel.
  Para copiar as configurações para [Configurações do aparelho 2], clique no botão [Salvar] e especifique o nome do arquivo e clique no botão [Salvar] exibido na janela.

- Você pode usar um arquivo de backup das configurações para [Configurações do aparelho 2] em Software Operation Panel para restaurar as configurações em outros scanners apenas se o tipo do scanner for o mesmo.
  Para restaurar as configurações, clique no botão [Restaurar] e especifique o nome do arquivo e clique o botão [Abrir] exibido na janela. Após uma mensagem ser exibida, clique no botão [OK].
  Observe que a restauração não pode ser feita em um modelo diferente de scanner.

Os itens que podem ser configurados são os seguintes:

Item de configuração	Descrição
Alimentação múltipla	Configure as definições para detectar documentos sobrepostos durante uma digitalização.
Preenchedor de bordas (AAD)/ Preenchedor de bordas (FlatBed) [fi-8700/fi-8700S]	Defina as configurações para preencher as sombras ou listras pretas ao redor das bordas da imagem digitalizada.
Filtro de cores	Ao gerar imagens em preto e branco e em escala de cinza, é possível excluir uma cor da digitalização selecionando vermelho, verde, azul (três cores primárias) ou branco.
Pré-alimentação	Especifique isto para reduzir o tempo de digitalização quando digitalizar mais de um documento.
Especificando a área de Detecção de alimentação múltipla	Especifique uma área na qual não detectar documentos sobrepostos ou uma área na qual detectá-los.
Alimentação múltipla inteligente	Configure as definições para ignorar automaticamente determinados padrões de documentos sobrepostos quando a configuração para detectar documentos sobrepostos está ativada.
Tentativas de realimentação	Especifique o número de repetições da alimentação quando um documento não é alimentado a partir da bandeja de entrada do AAD (alimentador).
Ciclo de limpeza	Especifique o ciclo de limpeza para o interior do scanner.
Contador das peças de consumo	Especifica o ciclo de substituição das Peças de consumo.
Detecção de linhas verticais	Pode configurar as definições para detecção de sujeira na lente.
Sensibilidade de linhas verticais	Especifique o nível de sensibilidade para detectar as linhas verticais (sujeira na lente) quando [Ativar] está selecionado para [Detecção de linhas verticais].
Velocidade de alimentação	Especifique o tempo quando a alimentação do documento é iniciada.

Item de configuração	Descrição
Arredondamento automático de tamanho do papel	Quando o scanner está configurado para detectar automaticamente o tamanho do documento, especifique se deseja ou não otimizar (arredondar para cima/baixo) a parte fracionária da imagem digitalizada.
Alimentação manual	Especifique isto para continuar carregando e digitalizando documentos repetidamente após iniciar a digitalização.
Controle da chave de energia	Defina as configurações para ligar e desligar o scanner.
Proteção do papel	Defina a configuração para detectar erros de alimentação.
Sensibilidade da proteção do papel	Especifique o nível de sensibilidade para detecção de erros de alimentação quando a função de proteção do papel estiver ativada.
Detector automático de tamanho da página (Fim da página)	Para documentos com adesivos ou abas de índice (documentos com tabulações do índice), ou documentos não retangulares, configure esta definição além da margem detectada do documento pelo scanner, para que a imagem digitalizada inclua os adesivos ou abas de índice.
Pressão do Módulo de alimentação	Defina a pressão do rolete de alimentação para a alimentação de papel.
Ciclo de manutenção e inspeção	Especifique o ciclo de manutenção e inspeção para o scanner que é executado por um engenheiro especializado.
Controle de Overscan	Especifique se deseja ou não evitar que uma parte de uma imagem fique faltando quando os documentos são alimentados desalinhados.
Modo alta altitude	Ative este modo para usar o scanner em uma altitude de 2.000 m, ou superior.
Modo qualidade da imagem	Para obter uma qualidade da imagem semelhante à digitalização com o fi-7700/fi-7600/fi-7700S, defina o modo qualidade da imagem.
Modo de alimentação a baixa velocidade	Especifique isto para reduzir a velocidade da digitalização para proteger os documentos.
USB	Altere a configuração USB de ocorreu um erro em um computador durante a comunicação. Essa configuração não pode ser definida quando o scanner está conectado por meio de uma LAN com fio.

Item de configuração	Descrição
Controle do empilhamento	Essa opção permite reduzir a velocidade de ejeção dos documentos, evitando que os documentos digitalizados se espalhem.
Função de rede	Especifique se deseja ou não usar o scanner somente através da conexão USB. Essa configuração não pode ser definida quando o scanner está conectado por meio de uma LAN com fio.

Configurações relacionadas aos contadores de folhas

Verificando os contadores de folhas

O status de cada peça de consumo pode ser visualizado para verificar quando substituir ou limpá-la.
A cor de fundo do contador se altera à medida que se aproxima do momento para substituição das peças de consumo ou para limpar o scanner.
A cor de cada contador altera tal como exemplificado a seguir:

- Contadores [Rolo de freio]/[Módulo de alimentação]
  Estes contadores tornam-se amarelo-claro quando a contagem de folhas após a substituição do consumível atingir 95% do valor especificado no Especificando o ciclo para substituir consumíveis [Contador das peças de consumo] (página 297) em Software Operation Panel, e tornam-se amarelos quando a contagem atingir 100%.
- Contador de [Após a limpeza]
  Este contador torna-se amarelo quando a contagem de folhas após a limpeza atingir o valor especificado no Ciclo de limpeza do scanner [Ciclo de limpeza] (página 296) em Software Operation Panel.
- Contador de [Tinta restante]
  Este contador alterará para amarelo quando a quantidade de tinta restante for menor que 33% (somente exibido quando o impressor estiver instalado).

1. **Iniciar Software Operation Panel.**

   ➡ Iniciando o Software Operation Panel (página 273)

2. **Na lista, selecione [Configurações do aparelho].**

3 Verifique cada contador.

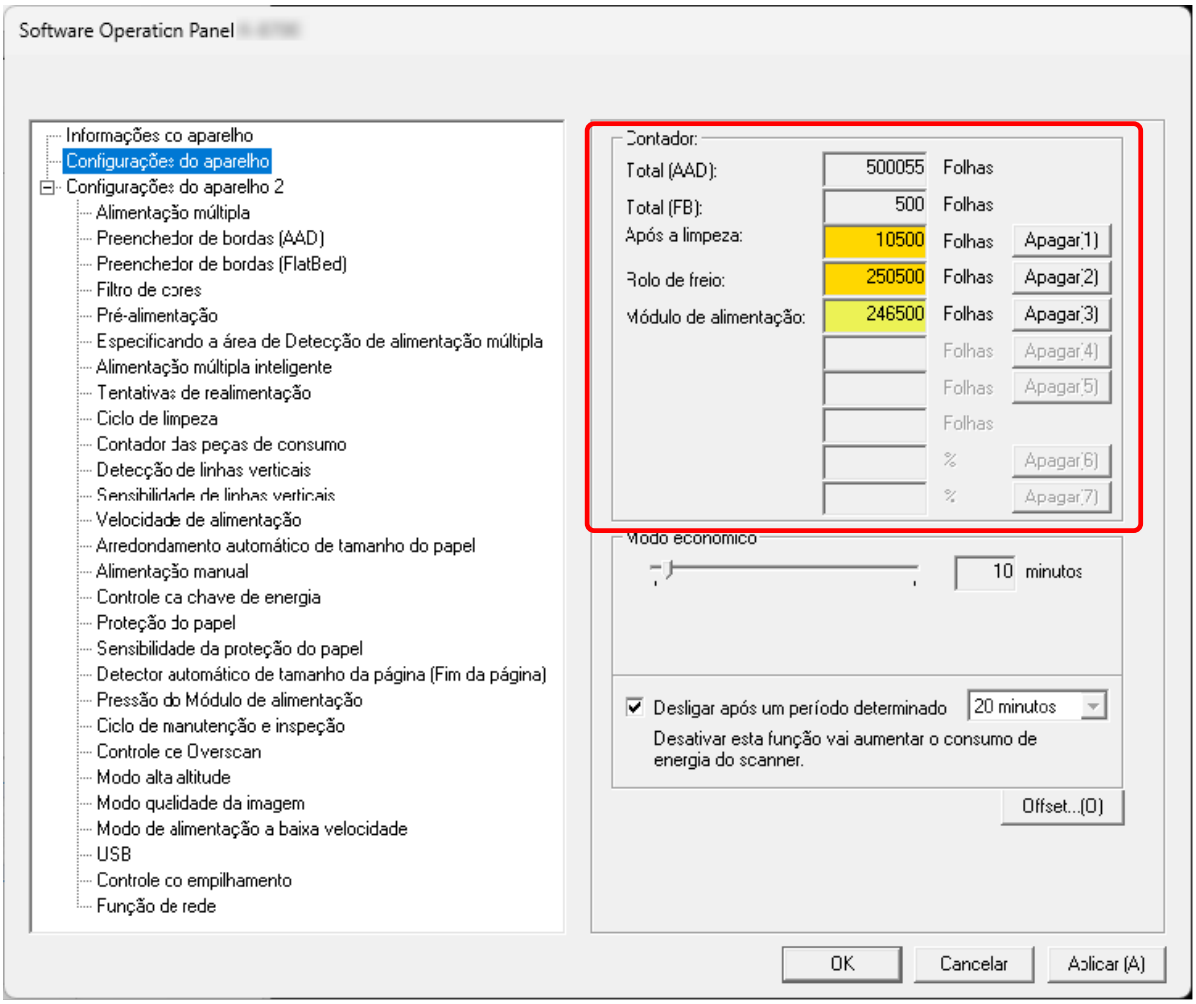

Total (AAD)

Número total de folhas digitalizadas usando o AAD (em incrementos de 1 folha)

Total (FB) [fi-8700/fi-8700S]

Número total de folhas digitalizadas usando o flatbed [fi-8700/fi-8700S] (em incrementos de 1 folha)

Após a limpeza

Número total de folhas digitalizadas após a última limpeza (em incrementos de 1 folha)

Rolo de freio

Número aproximado de folhas digitalizadas desde a última substituição do rolo de freio (em unidades de 500)

Módulo de alimentação

Número aproximado de folhas digitalizadas desde a última substituição dos módulos de alimentação (em unidades de 500)

Tinta restante

Quantidade de tinta restante no cartucho de impressão do impressor (somente exibido quando o impressor está instalado)

A configuração padrão de fábrica para cada contador é "0".
A configuração padrão de fábrica para o contador de [Tinta restante] é exibida somente quando o impressor está instalado.

ATENÇÃO

Se desligar o scanner desconectando o cabo de alimentação, o número de folhas digitalizadas pode não ser contabilizado em [Total].

DICA

Esta configuração também pode ser verificada no painel de operações.

Limpando os contadores de folhas

Após a substituição ou limpeza de uma peça de consumo, reinicie o contador correspondente.

1. **Iniciar Software Operation Panel.**

   ➡ Iniciando o Software Operation Panel (página 273)

2. **Na lista, selecione [Configurações do aparelho].**

3. **Clique no botão [Apagar] para o consumível que você substituiu e no botão [Apagar] da seção [Após a limpeza] ao realizar a manutenção.**

   O contador será reiniciado a 0.
   Para a tinta restante, ele é reiniciado para 100.

4. **Clique no botão [OK].**

   Aparece uma janela de mensagem.

5. **Clique no botão [OK].**

   As configurações serão salvas.

> **DICA**
>
> Esta configuração também pode ser limpa no painel de operações.

Mensagens de limpeza ou troca das peças de consumo

A seguinte mensagem poderá ser exibida no computador durante a utilização do scanner.

Exemplo: Mensagem da troca de peças de consumo

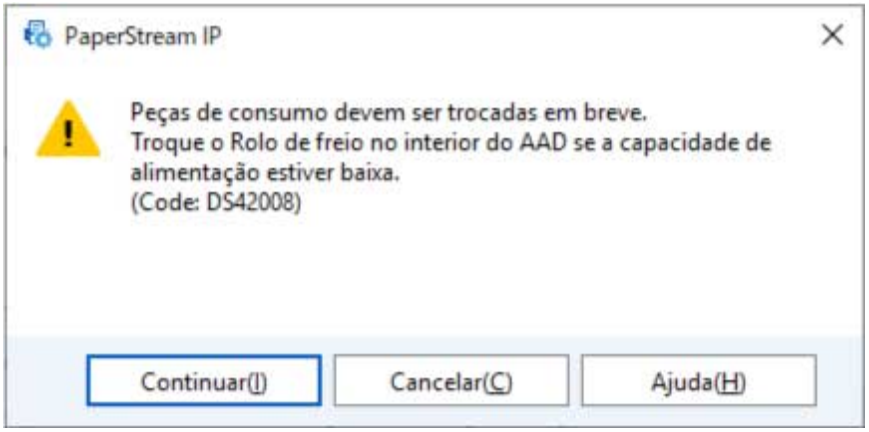

Exemplo: Mensagem de limpeza

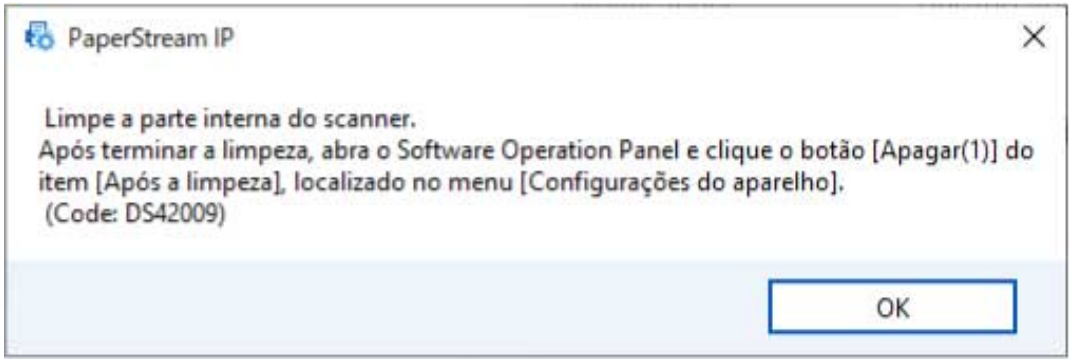

Tome medidas a seguir de acordo com a mensagem exibida.

- Quando uma mensagem para substituição das peças de consumo aparece
  Verifique a mensagem e substitua a peça de consumo correspondente.
  Se clicar no botão [Ignorar], a mensagem desaparece e a digitalização pode ser continuada. Contudo, é recomendado que substitua a peça de consumo o mais rápido possível.
  Para parar a digitalização e substituir imediatamente a peça de consumo, clique no botão [Cancelar].
  Para maiores detalhes sobre a substituição das peças de consumo, consulte as seguintes seções:
  - Substituindo o rolete de contenção (página 196)
  - Substituindo o módulo de alimentação (página 200)
- Quando uma mensagem para limpeza aparece
  Verifique a mensagem e efetue a limpeza correspondente.
  Para maiores detalhes sobre a limpeza, consulte a seção Cuidados diários (página 176).

Ciclo de limpeza do scanner [Ciclo de limpeza]

Especifique o ciclo de limpeza para o interior do scanner.
A cor de fundo do contador [Após a limpeza] em [Configurações do aparelho] se altera para amarelo quando o contador atinge o valor especificado para este item.
Também é possível exibir uma mensagem de instrução da limpeza que é descrita em Mensagens de limpeza ou troca das peças de consumo (página 295).

1. **Iniciar Software Operation Panel.**

   ➡ Iniciando o Software Operation Panel (página 273)

2. **Na lista, selecione [Configurações do aparelho 2] → [Ciclo de limpeza].**

3. **Especifique um valor do ciclo de limpeza.**
   O valor pode ser especificado entre 1.000 a 255.000 folhas (acréscimos de 1.000).
   Configuração padrão de fábrica: 10

4. **Especifique se exibe ou não a mensagem de instrução da limpeza.**
   A caixa de seleção [Exibe mensagens de limpeza.] é limpa para as configurações padrão de fábrica.

Especificando o ciclo para substituir consumíveis [Contador das peças de consumo]

Especifica o ciclo de substituição das Peças de consumo.
A cor de fundo do contador dos [Rolos de freio] ou dos [Módulos de alimentação] em [Configurações do aparelho] ficará amarela claro quando o contador de folhas (após a troca das peças de consumo) alcançar 95% do valor especificado aqui e modificará para amarelo quando este chegar a 100%.
Também pode exibir a mensagem para substituição de peças de consumo, que é descrita em Mensagens de limpeza ou troca das peças de consumo (página 295).

1 **Iniciar Software Operation Panel.**

➡ Iniciando o Software Operation Panel (página 273)

2 **Na lista, selecione [Configurações do aparelho 2] → [Contador das peças de consumo].**

3 **Defina um valor para o ciclo de substituição de cada um dos roletes.**
O valor pode ser especificado entre 10.000 a 2.550.000 folhas (acréscimos de 10.000).
Configuração padrão de fábrica: 25

Configurações relacionadas à digitalização

Ajustando a posição para iniciar a digitalização [Configurações de Offset/ Ajuste vertical]

Quando a posição de saída da imagem digitalizada não estiver correta ou a imagem aparecer reduzida / alongada na direção vertical, ajuste o offset e a ampliação vertical.

ATENÇÃO

Normalmente, não precisa efetuar nenhuma alteração pois as configurações de fábrica já usam valores ajustados.

1. **Iniciar Software Operation Panel.**

   ➡ Iniciando o Software Operation Panel (página 273)

2. **Na lista, selecione [Configurações do aparelho] e clique no botão [Offset].**

3. **Ajuste o Offset / Ajuste vertical conforme necessário.**

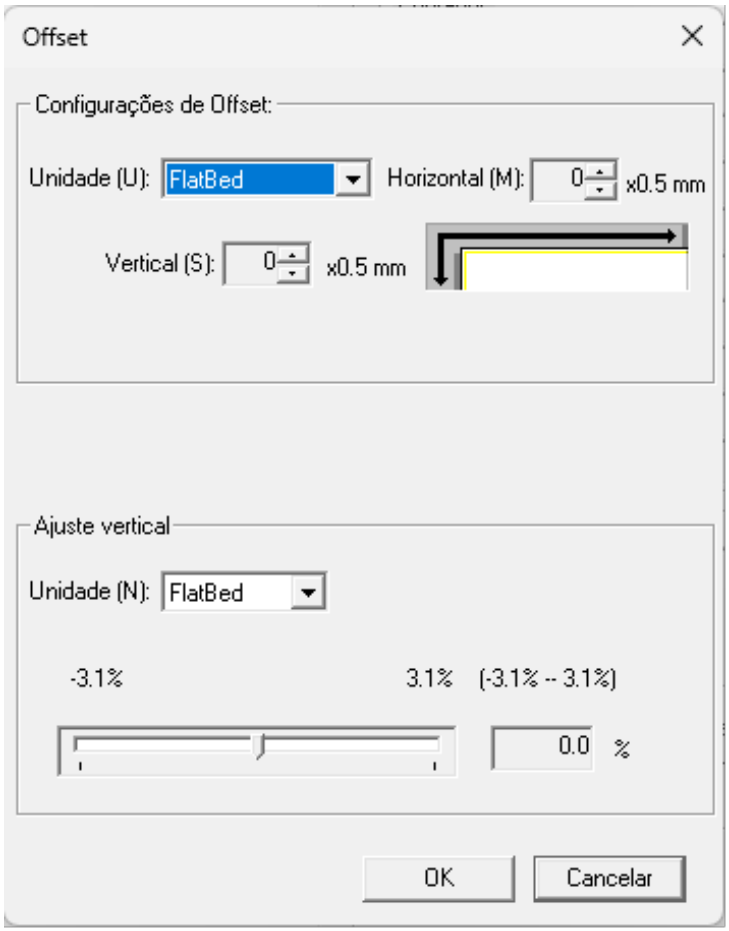

Configurações de Offset

Unidade

Selecione [FlatBed] [fi-8700/fi-8700S], [AAD (dianteiro)] ou [AAD (posterior)] como a unidade para configurações do offset.

Horizontal

Especifique o offset (largura) horizontal.
O valor especificado pode variar de -2 a +3 mm (em incrementos de 0,5).
Configuração padrão de fábrica: 0

Vertical

Especifique o offset vertical (comprimento) no topo de uma página.
O valor especificado pode variar de -2 a +3 mm (em incrementos de 0,5).
Configuração padrão de fábrica: 0

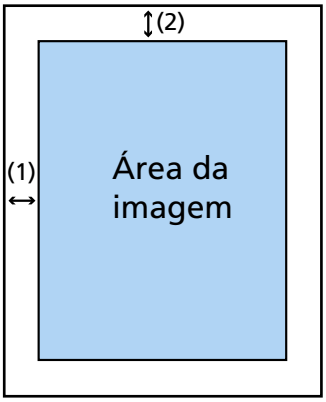

(1): Horizontal= -2 a 3 mm
(2): Vertical= -2 a 3 mm
(em incrementos de 0,5 mm)

Ajuste vertical

Unidade

Selecione [FlatBed] [fi-8700/fi-8700S] ou [AAD] como a unidade para configurações do offset.

Ajuste vertical

Especifique a ampliação vertical (comprimento).
O valor especificado pode variar de -3,1 a +3,1% (em incrementos de 0,1).
Configuração padrão de fábrica: 0,0

Removendo sombras/listras que aparecem ao redor das bordas das imagens [Preenchedor de bordas (AAD)/Preenchedor de bordas (FlatBed) [fi-8700/fi-8700S]]

Defina as configurações para preencher as sombras ou listras pretas ao redor das bordas da imagem digitalizada.
Dependendo das condições do documento a ser digitalizado, algumas sombras do documento podem aparecer como listras pretas nas bordas da imagem digitalizada.
Neste caso, remova as listras pretas preenchendo as bordas da imagem digitalizada.

1 Iniciar Software Operation Panel.

➡ Iniciando o Software Operation Panel (página 273)

2 A partir da lista, selecione [Configurações do aparelho 2] → [Preenchedor de bordas (AAD)] ou [Preenchedor de bordas (FlatBed)] [fi-8700/fi-8700S].

3 Especifique a largura de cada margem (Cima/Baixo/Direita/Esquerda) para preencher.

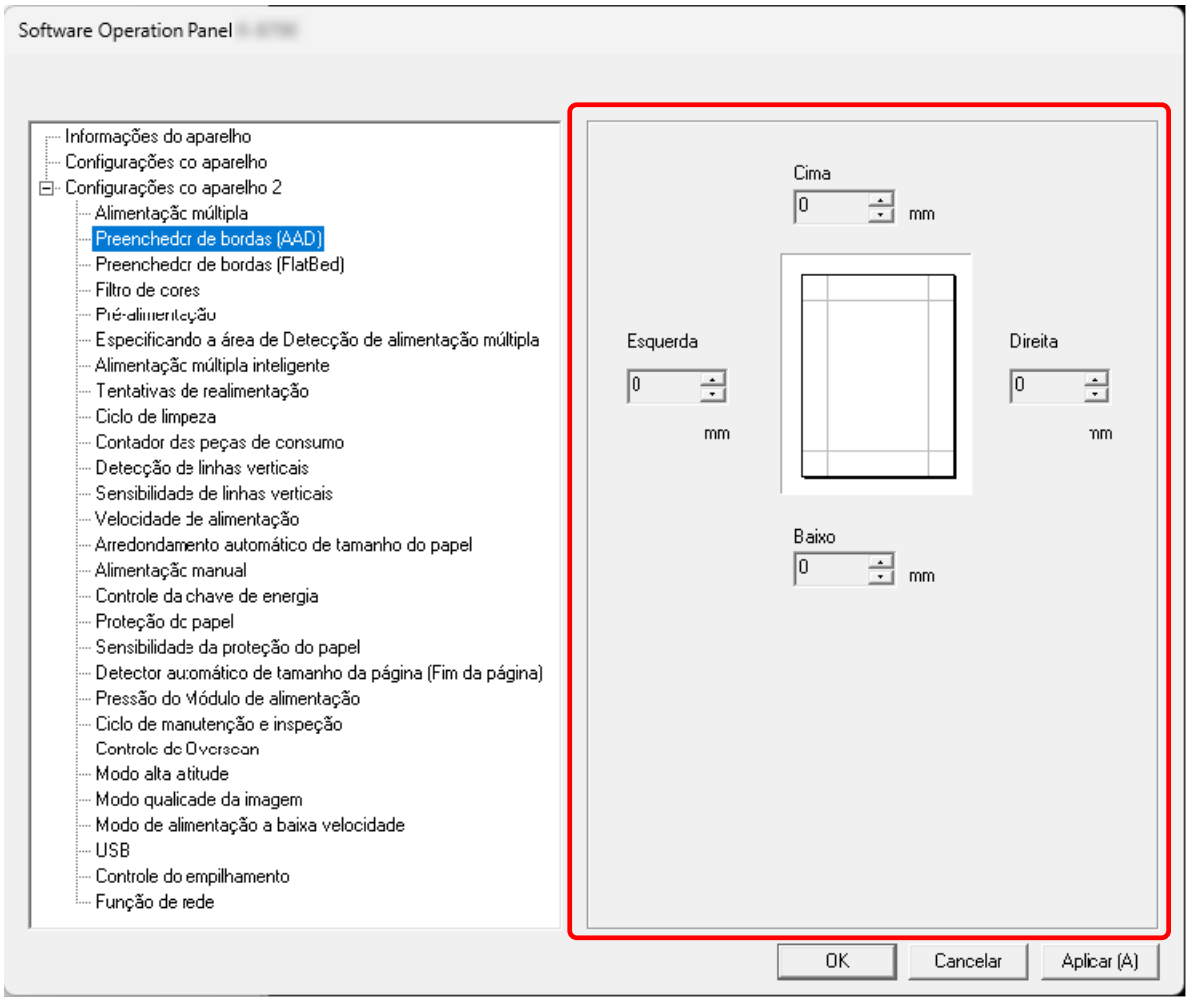

Configuração padrão de fábrica: 0

A área especificada será preenchida em branco ou preto, conforme a cor do fundo.

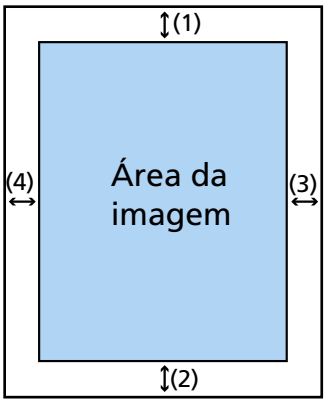

AAD

(1): Cima = 0 a 15 mm
(2): Baixo = -7 a 7 mm
(3): Direita = 0 a 15 mm
(4): Esquerda = 0 a 15 mm

FlatBed [fi-8700/fi-8700S]

(1): Cima = 0 a 15 mm
(2): Baixo = 0 a 15 mm
(3): Direita = 0 a 15 mm
(4): Esquerda = 0 a 15 mm

(acréscimos de 1 mm)

ATENÇÃO

Se a configuração do preenchedor de bordas, alguns caracteres adjacentes poderão ser recortados.

DICA

- Pode alterar a cor de fundo para preto ou branco no driver do scanner.
  Para obter detalhes, consulte a ajuda do driver do scanner.
- Dependendo do valor que especificar para a margem inferior do [Preenchedor de bordas (AAD)], a função do preenchedor de bordas funciona como a seguir:
  - 1 a 7 mm
    Preenche a área especificada com a cor de fundo a partir da borda de baixo até o interior.
  - -1 a -7 mm
    Reproduz a imagem sem preencher a área especificada com a cor de fundo a partir da borda de baixo da imagem até o exterior. (Reproduz a imagem com a área especificada adicionadas quando [Detecção de final da página] está definida no driver do scanner.)

- Esta função pode ser configurada também pelo driver do scanner. O Preenchedor de bordas da página é aplicado a imagens cujas bordas já foram preenchidas de acordo com as configurações em Software Operation Panel.

Configurando as configurações da digitalização para filtrar as cores especificadas quando da digitalização do [Filtro de cores]

Ao gerar imagens em preto e branco e em escala de cinza, é possível excluir uma cor da digitalização selecionando vermelho, verde, azul (três cores primárias) ou branco.
Por exemplo, quando da digitalização de um documento com caracteres pretos e uma moldura verde, se selecionar verde para o filtro de cores, somente são digitalizados os caracteres em preto.

1 Iniciar Software Operation Panel.

➡ Iniciando o Software Operation Panel (página 273)

2 Na lista, selecione [Configurações do aparelho 2] → [Filtro de cores].

3 Selecione uma cor que deseja remover.

Vermelho, Verde, Azul, Branco

A cor selecionada é removida.
Configuração padrão de fábrica: Verde

Nenhum

Não é removida nenhuma cor.

ATENÇÃO

Se a cor da parte a ser excluída for muito escura, a cor poderá não ser excluída.

DICA

Uma cor diferente de vermelho, verde, azul ou branco também pode ser especificada no driver do scanner. Essa configuração substitui a configuração em Software Operation Panel.

Diminuindo o intervalo entre digitalizações [Pré-alimentação]

Especifique isto para reduzir o tempo de digitalização quando digitalizar mais de um documento. "Pré-alimentação" se refere a alimentar o documento seguinte no AAD antes de ejetar o documento que está sendo digitalizado.

1. **Iniciar Software Operation Panel.**

   ➡ Iniciando o Software Operation Panel (página 273)

2. **Na lista, selecione [Configurações do aparelho 2] → [Pré-alimentação].**

3. **Selecione se deseja ativar ou desativar a [Pré-alimentação].**
   Configuração padrão de fábrica: Ativar

DICA

- Se o processo de digitalização for cancelado enquanto a Pré-alimentação estiver ativada, é necessário remover todos os documentos e carregá-los novamente.
- Esta configuração também pode ser configurada no driver do scanner ou no painel do operador.
  A prioridade será dada às configurações do driver.

Especificando o número de tentativas da alimentação de papel [Tentativas de realimentação]

Especifique o número de repetições da alimentação quando um documento não é alimentado a partir da bandeja de entrada do AAD (alimentador).

1. **Iniciar Software Operation Panel.**

   ➡ Iniciando o Software Operation Panel (página 273)

2. **Na lista, selecione [Configurações do aparelho 2] → [Tentativas de realimentação].**

3. **Especifique o número de tentativas da realimentação.**
   O valor pode ser especificado entre 1 a 12 vezes.
   Configuração padrão de fábrica: 3 vezes

> **DICA**
>
> Esta configuração também pode ser configurada no painel de operações.

Definindo o tempo no qual a alimentação do documento é iniciada [Velocidade de alimentação]

Especifique o tempo quando a alimentação do documento é iniciada.
Quando os documentos sobrepostos ou as obstruções de papel ocorrem frequentemente, atrasar o tempo da alimentação do documento pode aprimorar o desempenho.
Esta configuração é eficaz para digitalizar papéis finos.

1. **Iniciar Software Operation Panel.**

   ➡ Iniciando o Software Operation Panel (página 273)

2. **Na lista, selecione [Configurações do aparelho 2] → [Velocidade de alimentação].**

3. **Selecione o tempo no qual a alimentação do documento no scanner é iniciada.**

   Normal

   Esta é a configuração padrão de fábrica.

   Lento

   O tempo no qual a alimentação do documento é iniciada é mais devagar do que o [Normal].

ATENÇÃO

O tempo total de digitalização é maior pois o tempo de início da alimentação do documento é atrasado.

DICA

Esta configuração também pode ser configurada no painel de operações.

Configurações para tamanhos de imagem [Arredondamento automático de tamanho do papel]

Quando o scanner está configurado para detectar automaticamente o tamanho do documento, especifique se deseja ou não otimizar (arredondar para cima/baixo) a parte fracionária da imagem digitalizada.
Quando o tamanho do documento é detectado, talvez haja uma parte fracionária da imagem digitalizada comparada com o tamanho do papel padrão.
O tamanho da imagem produzida varia, dependendo de como a parte fracionária é processada.

1. **Iniciar Software Operation Panel.**

   ➡ Iniciando o Software Operation Panel (página 273)

2. **Na lista, selecione [Configurações do aparelho 2] → [Arredondamento automático de tamanho do papel].**

3. **Selecione entre incluir ou excluir os dados fracionários.**
   Selecione [Otimizar] para evitar que elementos do documento sejam omitidos parcialmente.
   Configuração padrão de fábrica: Otimizar

ATENÇÃO

- Ao selecionar [Otimizar] pode evitar que elementos do documento sejam omitidos parcialmente, uma sombra talvez apareça ao redor das bordas de uma imagem.
- Quando digitaliza um documento com elementos como texto nas bordas com [Arredondar para baixo] selecionado, os elementos do documento podem ser omitidos parcialmente na imagem gerada.

Configurações para a função de proteção do papel [Proteção do papel]

Defina a configuração para detectar erros de alimentação.
Esta função detecta erros de alimentação nos casos seguintes:

- Quando o scanner detecta um documento que ficou anormalmente deformado devido a um erro de alimentação
- Quando o scanner detecta o ruído da obstrução de papel

As obstruções de papel devido a erros de alimentação podem danificar ou rasgar documentos importantes.
Detectar um erro de alimentação e parar a alimentação do documento pode evitar danos nos documentos.
Este recurso é útil ao digitalizar documentos difíceis de alimentar, como papéis finos.

1 Iniciar Software Operation Panel.

➡ Iniciando o Software Operation Panel (página 273)

2 A partir da lista na esquerda, selecione [Configurações do aparelho 2] → [Proteção do papel].

3 Selecione um método de detecção.

Desativar

Não detecta erros de alimentação.

Detectar deformação do papel

Para a digitalização quando o scanner detecta um documento que ficou anormalmente deformado devido a um erro de alimentação.
Esta é a configuração padrão de fábrica.

Detectar ruído de obstrução do papel

Para a digitalização quando o scanner detecta um ruído da obstrução de papel.

Detectar deformação e ruído de obstrução do papel

Para a digitalização quando o scanner detecta um documento anormalmente deformado devido a um erro de alimentação ou quando o scanner detecta um ruído de obstrução do papel.

ATENÇÃO

Observe que a função de proteção de papel serve para evitar danos aos documentos, mas a proteção de todos os documentos não é garantida.

DICA

- Quando a [Proteção do papel] está ativada, nos casos seguintes, a alimentação pode interromper mesmo quando os documentos estão sendo alimentados corretamente.
  - Se digitalizar um documento amassado

- Se digitalizar um documento que não seja quadrado nem retangular
- Se digitalizar um documento que tenha um fundo escuro
- Se digitalizar um documento que tenha texto ou um fundo padronizado impresso junto da borda

A função de proteção de papel só pode ser desativada ao digitalizar o documento novamente a partir do painel de operações.

➡ Desativando a função de proteção do papel (página 174)

- Se a função Proteção do papel interromper a alimentação do documento com frequência, tome as medidas de acordo com Erros de prevenção de danos ao papel ocorrem com frequência (página 251).
- A [Proteção do papel] é desativada nos seguintes casos.
  - Quando a configuração para usar a Folha de transporte estiver ativada no driver do scanner
  - Ao usar o Modo Simples Manual
- Esta configuração também pode ser configurada no driver do scanner ou no painel do operador.
  A prioridade será dada às configurações do driver.
  Quando a configuração da proteção do papel está definida para ligada no driver do scanner, [Desalinhamento e ruído na alimentação do papel] está ativado independentemente das configurações do painel de operações e do Software Operation Panel.
  Observe que, quando as configurações do painel de operações têm prioridade, as configurações de proteção de papel são aplicadas na seguinte ordem.

  1 Driver do scanner
  Para obter detalhes, consulte a ajuda do driver do scanner.

  2 [19:Proteção do papel] na tela [Menu de configurações] do painel de operações

  ➡ Como usar o Menu de configurações (página 113)

  3 Software Operation Panel

  ➡ Configurações para a função de proteção do papel [Proteção do papel] (página 308)

Especificando o nível da sensibilidade para proteção do papel [Sensibilidade da proteção do papel]

Especifique o nível de sensibilidade para detecção de erros de alimentação quando a função de proteção do papel estiver ativada.
Os documentos ficam deformados anormalmente ou o ruído de obstrução de papel é escutado quando não forem alimentados corretamente.
Especifique o nível de sensibilidade para detectar um documento deformado anormal ou ruído de obstrução de papel.

1 Iniciar Software Operation Panel.

➡ Iniciando o Software Operation Panel (página 273)

2 A partir da lista na esquerda, selecione [Configurações do aparelho 2] → [Sensibilidade da proteção do papel].

3 Selecione o nível da sensibilidade.

- Selecione o nível de sensibilidade para [Deformação do papel].

Baixa

Reduz o nível de sensibilidade para detectar documentos anormalmente dobrados. Especifique isto para detectar documentos dobrados somente se eles estiverem muito dobrados.

Normal

Detecta um documento anormalmente dobrado com a sensibilidade otimizada.
Esta é a configuração padrão de fábrica.

Alta

Aumenta o nível de sensibilidade para detectar documentos anormalmente dobrados. Especifique isto para detectar documentos dobrados, mesmo quando eles estão somente pouco deformados.

> **DICA**
> Para detectar imediatamente um dobramento anormal do documento e parar a digitalização, selecione [Alta].

- Selecione o nível de sensibilidade para [Ruído de obstrução do papel].

Baixa

Reduz o nível de sensibilidade para detectar ruído de obstrução de papel. Especifique isto para detectar somente ruído alto de obstrução do papel.

Normal

Detecta ruído de obstrução de papel com o nível de sensibilidade otimizado.

Esta é a configuração padrão de fábrica.

Alta

Aumenta o nível de sensibilidade para detectar ruído de obstrução de papel.
Especifique isto para detectar mesmo ruído ligeiro de obstrução de papel.

DICA

- Para detectar imediatamente ruído de obstrução de papel e parar a digitalização, selecione [Alta].
- Se a digitalização parar frequentemente devido a função de proteção do papel, selecione [Baixa].
- Esta configuração também pode ser configurada no painel de operações.

Configurações para digitalizar documentos com abas de índice ou documentos não retangulares [Detector automático de tamanho da página (Fim da página)]

Para documentos com adesivos ou abas de índice (documentos com tabulações do índice), ou documentos não retangulares, configure esta definição além da margem detectada do documento pelo scanner, para que a imagem digitalizada inclua os adesivos ou abas de índice.
Para digitalizar documentos com tabulações do índice, carregue os documentos de forma que a borda, onde os adesivos de índice ou abas estão anexadas, seja a margem inferior.

➡ Carregando documentos com abas de índice ou documentos não retangulares (página 94)

1 Iniciar Software Operation Panel.

➡ Iniciando o Software Operation Panel (página 273)

2 Na lista, selecione [Configurações do aparelho 2] → [Detector automático de tamanho da página (Fim da página)].

3 Selecione o formato do documento.

Retângulo

Para a digitalização quando detecta a borda inferior do documento.
Esta é a configuração padrão de fábrica.

Com tabulações do índice

Digitaliza até 35 mm da borda inferior do documento com uma aba.

Não retângulo

Digitaliza até 120 mm da borda inferior do documento detectado.

ATENÇÃO

Se selecionar [Com tabulações do índice] ou [Não retângulo], a velocidade de digitalização será reduzida.

Ajustando a pressão de alimentação do papel [Pressão do Módulo de alimentação]

Defina a pressão do rolete de alimentação para a alimentação de papel.
Ao digitalizar papel fino ou quando o papel não está sendo alimentado suavemente e os roletes de alimentação giram repetidamente sem rumo até que o papel seja alimentado, ajustar a pressão de alimentação melhora o desempenho da digitalização.

1 **Iniciar Software Operation Panel.**

➡ Iniciando o Software Operation Panel (página 273)

2 **Na lista, selecione [Configurações do aparelho 2] → [Pressão do Módulo de alimentação].**

3 **Defina a pressão do rolete de alimentação para a alimentação de papel.**

Baixa

Selecione esta opção para papel fino.
Essa opção é útil para digitalizar papéis relativamente finos.
Mesmo papel fino pode ser alimentado. No entanto, se você digitalizar um documento com um tipo de papel não recomendado, certifique-se de testar primeiro o mesmo tipo de papel para verificar se o documento pode ser digitalizado.
A digitalização de papel grosso pode não alimentar o papel corretamente, fazendo com que os roletes de alimentação girem repetidamente sem sentido.

Média

Pressão padrão de alimentação. Mantenha essa configuração para uso normal.
Esta é a configuração padrão de fábrica.

Alta

Selecione esta opção para papel grosso ou enrolado.
Essa opção é útil para digitalizar papéis relativamente grossos.
A força de alimentação do rolete de alimentação é aumentada, de modo que até mesmo documentos difíceis de alimentar podem ser alimentados rapidamente.
A digitalização de papel fino pode causar atolamento de papel.

DICA

Esta configuração também pode ser configurada no painel de operações.

Evitando falta de partes em uma imagem quando os documentos são alimentados inclinados [Controle de Overscan]

Especifique se deseja ou não evitar que uma parte de uma imagem fique faltando quando os documentos são alimentados desalinhados.
Se definir [Expandir] para [Controle de Overscan], quando os documentos forem introduzidos de forma inclinada, a área de digitalização é automaticamente alargada para evitar que faltem partes da imagem.

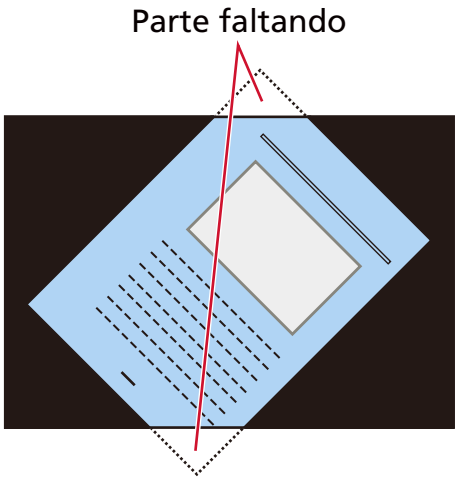

Quando partes da imagem estão faltando

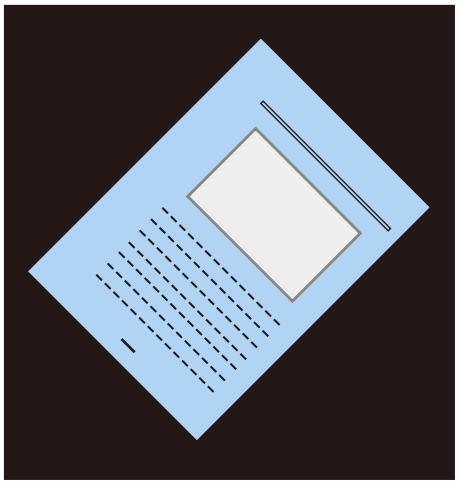

Quando [Expandir] está elecionada

1 Iniciar Software Operation Panel.

➡ Iniciando o Software Operation Panel (página 273)

2 **Na lista, clique em [Configurações do aparelho 2] → [Controle de Overscan].**

3 **Selecione [Expandir].**
Configuração padrão de fábrica: Normal

DICA

- É recomendado que digitalize no maior tamanho de papel disponível.
- Esta configuração também pode ser configurada no painel de operações.

Digitalizando em alta altitude [Modo alta altitude]

Ative este modo para usar o scanner em uma altitude de 2.000 m, ou superior.
A pressão atmosférica baixa em altas altitudes pode baixar a precisão nas detecções de documentos sobrepostos com o sensor ultra-sônico.
Configurar [Ativar] para ligado para este Modo alta altitude aprimora a precisão para detectar documentos sobrepostos.

1. **Iniciar Software Operation Panel.**
   ➡ Iniciando o Software Operation Panel (página 273)
2. **Na lista, selecione [Configurações do aparelho 2] → [Modo alta altitude].**
3. **Selecione [Ativar].**
   Configuração padrão de fábrica: Desativar

Especificando a qualidade da imagem para digitalização [Modo qualidade da imagem]

Para obter uma qualidade da imagem semelhante à digitalização com o fi-7700/fi-7600/fi-7700S, defina o modo qualidade da imagem.

1. **Iniciar Software Operation Panel.**

   ➡ Iniciando o Software Operation Panel (página 273)

2. **Na lista, selecione [Configurações do aparelho 2] → [Modo qualidade da imagem].**

3. **Selecione se deseja obter uma qualidade da imagem semelhante à do fi-7700/fi-7600/fi-7700S.**
   Configuração padrão de fábrica: Desativar

Configurações para a função de prevenção de danos ao papel [Modo de alimentação a baixa velocidade]

Especifique isto para reduzir a velocidade da digitalização para proteger os documentos.
Quando efetuar uma digitalização com uma resolução baixa (menos que 400 dpi), a digitalização é efetuada com uma velocidade lenta, independentemente da resolução que estiver definida. Esta definição é eficaz para digitalizar documentos longos.

1. **Iniciar Software Operation Panel.**

   ➡ Iniciando o Software Operation Panel (página 273)

2. **Na lista, selecione [Configurações do aparelho 2] → [Modo de alimentação a baixa velocidade].**

3. **Selecione [Ativar] se efetuar uma digitalização com velocidade baixa, para proteger os documentos.**
   Configuração padrão de fábrica: Desativar

> **DICA**
>
> Esta configuração também pode ser configurada no painel de operações.

Especificação da velocidade de ejeção do papel (Controle do empilhamento)

Essa opção permite reduzir a velocidade de ejeção dos documentos, evitando que os documentos digitalizados se espalhem.
Essa configuração é útil ao digitalizar documentos de tamanhos diferentes.

1. **Iniciar Software Operation Panel.**

   ➡ Iniciando o Software Operation Panel (página 273)

2. **Na lista, selecione [Configurações do aparelho 2] → [Controle do empilhamento].**

3. **Selecione [Ativar] para evitar que os documentos digitalizados se espalhem.**
   Observe que a velocidade de digitalização é reduzida, pois a velocidade de ejeção é controlada para que os documentos sejam ejetados mais lentamente.
   Configuração padrão de fábrica: Desativar

   DICA

   Esta configuração também pode ser configurada no painel de operações.

Configurações relacionadas à detecção de documentos sobrepostos (Alimentação múltipla)

Especifique um método para detectar documentos sobrepostos [Alimentação múltipla]

A alimentação múltipla é um erro que ocorre quando duas ou mais folhas estão sobrepostas e são alimentadas ao mesmo tempo.
Configure as definições para detectar documentos sobrepostos durante uma digitalização.
Os documentos sobrepostos são detectados com o sensor ultra-sônico ou de acordo com a diferença no comprimento dos documentos.
Quando são detectados documentos sobrepostos, é exibida uma mensagem de erro e a digitalização para. Se os documentos são sobrepostos no espaço de 30 mm a partir da borda superior, não são detectados como sobrepostos.

ATENÇÃO

Quando o Modo simples manual é usado, a sobreposição de documentos não será detectada.
O Modo simples manual é o modo para digitalizar um documento dobrado ao meio ou um documento com várias camadas, como um envelope. Por isso, mesmo se a configuração para detecção de documentos sobrepostos estiver ativada, esses documentos não são detectados como documentos sobrepostos.

1. **Iniciar Software Operation Panel.**

   ➡ Iniciando o Software Operation Panel (página 273)

2. **Na lista, selecione [Configurações do aparelho 2] → [Alimentação múltipla].**

3. **Selecione um método de detecção.**

   Nenhum

   Não detecta documentos sobrepostos.

   Verificar sobreposição (Ultra-sônico)

   Detecta documentos sobrepostos com o sensor ultra-sônico.
   Quando selecionado, você pode especificar as duas opções a seguir:

   - Especifique uma área para detectar documentos sobrepostos pelo comprimento a partir da borda superior do documento na direção da alimentação.
     Para maiores detalhes, consulte a seção Especificando a área para detectar documentos sobrepostos [Especificando a área de Detecção de alimentação múltipla] (página 323).
   - Quando um pedaço de papel está anexado em um documento, o comprimento e a posição do papel podem ser memorizados e configurados pata ignorar a sobreposição de documentos.

Para maiores detalhes, consulte a seção Configuração não detecta determinados padrões de sobreposição (página 168).

Esta é a configuração padrão de fábrica.

Verificar comprimento

Detecta documentos sobrepostos de acordo com a diferença no comprimento.
Selecione isto para digitalizar documentos do mesmo comprimento.

> **ATENÇÃO**
> Note que os documentos sobrepostos não podem ser detectados quando é digitalizado um lote com documentos de tamanhos diferentes.

Verificar sobreposição e comprimento

Detecta documentos sobrepostos através da combinação de [Verificar sobreposição (Ultra-sônico)] e [Verificar comprimento].
Quando selecionado, você pode especificar as duas opções a seguir:

- Especifique uma área para detectar documentos sobrepostos pelo comprimento a partir da borda superior do documento na direção da alimentação.
  Para maiores detalhes, consulte a seção Especificando a área para detectar documentos sobrepostos [Especificando a área de Detecção de alimentação múltipla] (página 323).
- Quando um pedaço de papel está anexado em um documento, o comprimento e a posição do papel podem ser memorizados e configurados pata ignorar a sobreposição de documentos.
  Para maiores detalhes, consulte a seção Configuração não detecta determinados padrões de sobreposição (página 168).

> **ATENÇÃO**
> Note que os documentos sobrepostos não podem ser detectados quando é digitalizado um lote com documentos de tamanhos diferentes.

Comprimento

Especifique este item quando [Verificar comprimento] ou [Verificar sobreposição e comprimento] é selecionado.
Especifique a diferença no comprimento dos documentos a serem detectados como documentos sobrepostos.
Os documentos sobrepostos são detectados quando a diferença no comprimento dos documentos é maior que o valor especificado.
Qualquer comprimento menor que o valor especificado é tolerado como um pequeno erro e não detectado como documentos sobrepostos.
Configuração padrão de fábrica: 10

ATENÇÃO

- Para digitalizar documentos de comprimentos diferentes, selecione [Verificar sobreposição (Ultra-sônico)].
- Quando [Verificar sobreposição (Ultra-sônico)] for selecionado, se um acessório como um adesivo, receita ou foto for anexado ao documento, a parte anexada do documento poderá ser detectada como sobreposição de documentos.
  Para desativar a detecção dos documentos sobrepostos, configure um dos seguintes:
  - Selecione [Verificar comprimento]
  - Configure as definições para não detectar áreas onde pedaços de papel são anexados em [Especificando a área de Detecção de alimentação múltipla]
  - Em [Alimentação múltipla inteligente], selecione [Modo automático 1] ou [Modo automático 2]

DICA

- Os documentos sobrepostos não são detectados nos seguintes casos:
  - Quando a configuração para usar a Folha de transporte estiver ativada no driver do scanner
  - Ao usar o Modo Simples Manual
- Esta função pode ser configurada também pelo driver do scanner.
  A prioridade será dada às configurações do driver.

Especificando a área para detectar documentos sobrepostos [Especificando a área de Detecção de alimentação múltipla]

Especifique uma área na qual não detectar documentos sobrepostos ou uma área na qual detectá-los. Especifique este item quando [Verificar sobreposição (Ultra-sônico)] ou [Verificar sobreposição e comprimento] é selecionado para [Alimentação múltipla].

1 Iniciar Software Operation Panel.

➡ Iniciando o Software Operation Panel (página 273)

2 A partir da lista na esquerda, selecione [Configurações do aparelho 2] → [Especificando a área de Detecção de alimentação múltipla].

3 Especifique a área de detecção.

Selecione a caixa de seleção [Área selecionada].

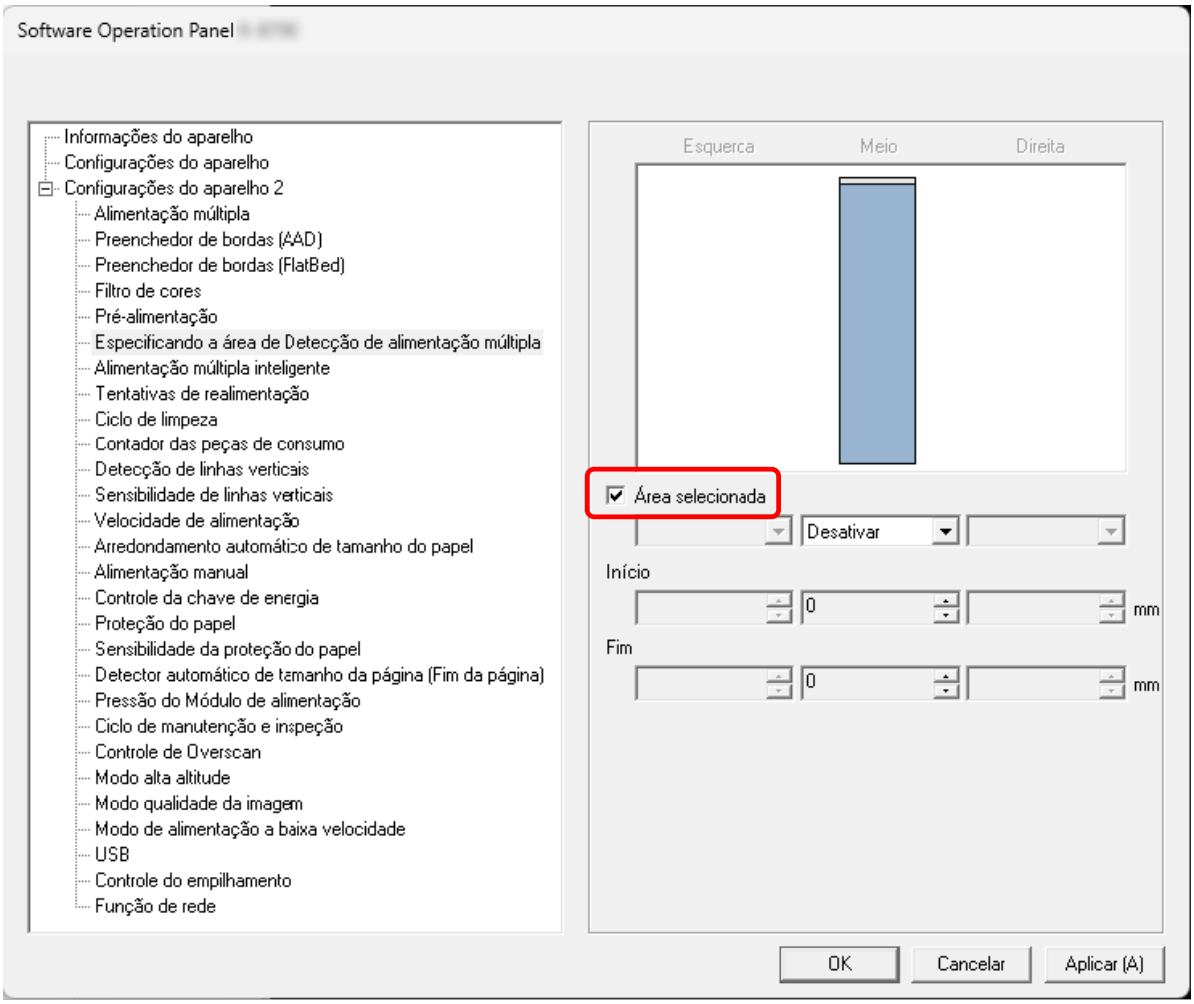

Caixa de seleção [Área selecionada]

Marque a caixa de seleção para especificar a área de detecção (em azul claro) na figura abaixo.

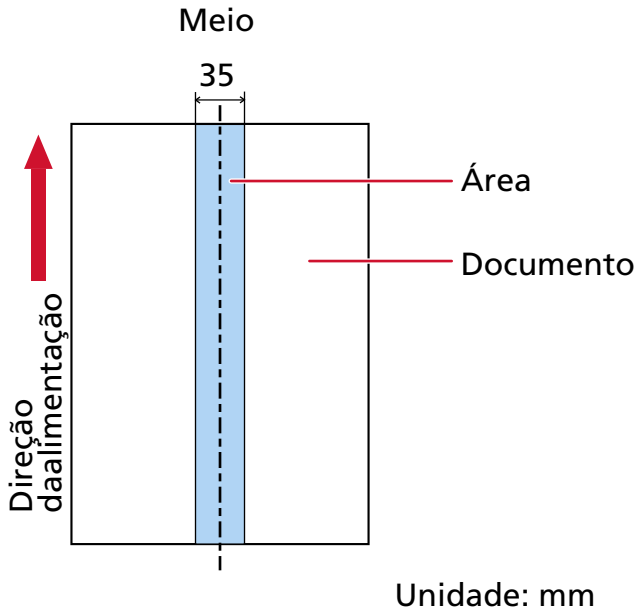

Unidade: mm

A caixa de seleção é limpa para a configuração padrão de fábrica.
Limpar esta caixa de seleção define as posições de início e fim para "0" e os documentos sobrepostos são detectados em todo o documento.
As condições acima serão aplicadas quando o documento for carregado no ponto central entre os módulos de alimentação.
Se os documentos são sobrepostos no espaço de 30 mm a partir da borda superior, não são detectados como sobrepostos.

Desativar (Meio)

Isto pode ser selecionado quando a caixa de seleção [Área selecionada] é escolhida.
Os documentos sobrepostos não são detectados na área especificada.
Esta é a configuração padrão de fábrica.

Ativar (Meio)

Isto pode ser selecionado quando a caixa de seleção [Área selecionada] é escolhida.
Os documentos sobrepostos são detectados na área especificada.

Início (Meio)

Especifique o ponto de início da área de detecção pelo comprimento a partir da borda superior do documento na direção da alimentação.
Faixa: 0 a 510 mm, com acréscimos de 2 mm, Início < Fim
Configuração padrão de fábrica: 0

Fim (Meio)

Especifique o ponto de fim da área de detecção pelo comprimento a partir da borda superior do documento na direção da alimentação.
Faixa: 0 a 510 mm, com acréscimos de 2 mm, Início < Fim
Configuração padrão de fábrica: 0

DICA

- Quando as posições de início e de fim são ambas "0", os documentos sobrepostos são detectados em todo o documento, independentemente da configuração para [Área selecionada].
- Para desativar a detecção dos documentos sobrepostos para todo o documento, selecione [Desativar] para [Área selecionada] e defina a posição de início para "0" e a posição de fim para igual ao comprimento do documento, ou maior.
- Se a posição de início for configurada no comprimento que é maior que o comprimento do documento, os documentos sobrepostos são detectados em todo o documento quando [Desativar] está selecionado para [Área selecionada] e os documentos sobrepostos não são detectados em nenhum local em todo o documento quando [Ativar] está selecionado para [Área selecionada].
- Para detectar documentos sobrepostos, a área deve ter, ao menos, 5 mm de comprimento. Configure os itens de forma que a posição final menos a inicial seja maior que 6 mm.
- As posições início e fim também podem ser especificadas através de seguintes métodos:
  - Na janela para especificar a área de detecção, desenhe um quadrado arrastando o ponteiro do mouse.
  - Na janela para especificar a área de detecção, arraste as alças que indicam as posições de início e de fim.
- Para obter exemplos das configurações da área de detecção da sobreposição, consulte Exemplos das configurações para a área para detectar a sobreposição de documentos (página 326).

■ Exemplos das configurações para a área para detectar a sobreposição de documentos

Exemplo 1

Os detalhes da configuração são os seguintes.

Área de detecção: Especifique a área ativada. Início: 50 mm, Fim: 200 mm

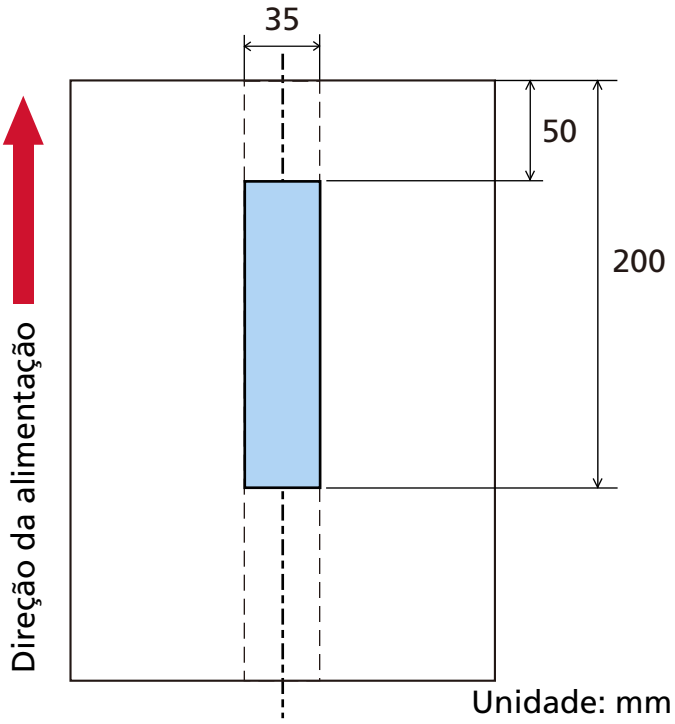

A sobreposição de documentos é detectada somente na área azul claro.

Exemplo 2

Os detalhes da configuração são os seguintes.

Área de detecção: Especifique a área desativada. Início: 0 mm, Fim: 300 mm

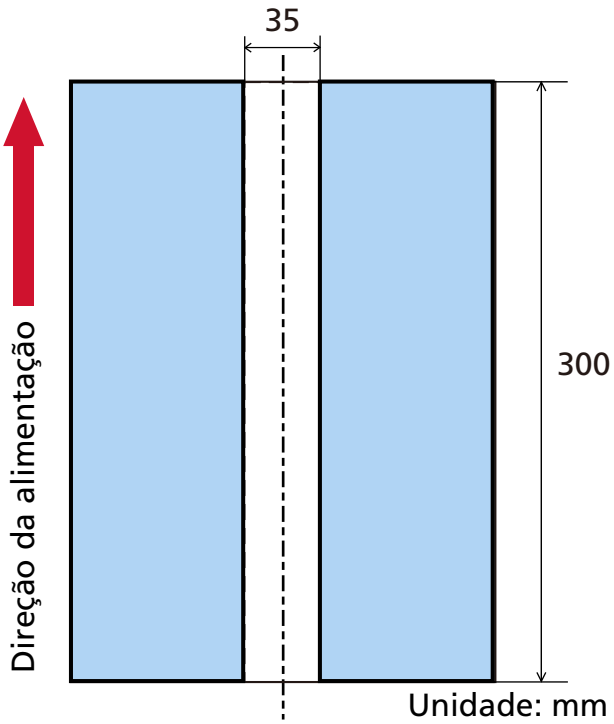

A sobreposição de documentos é detectada somente na área azul claro.

Exemplo 3 (Mau exemplo)

Os detalhes da configuração são os seguintes.
Área de detecção: Especifique a área ativada. Início: 100 mm, Fim: 102 mm

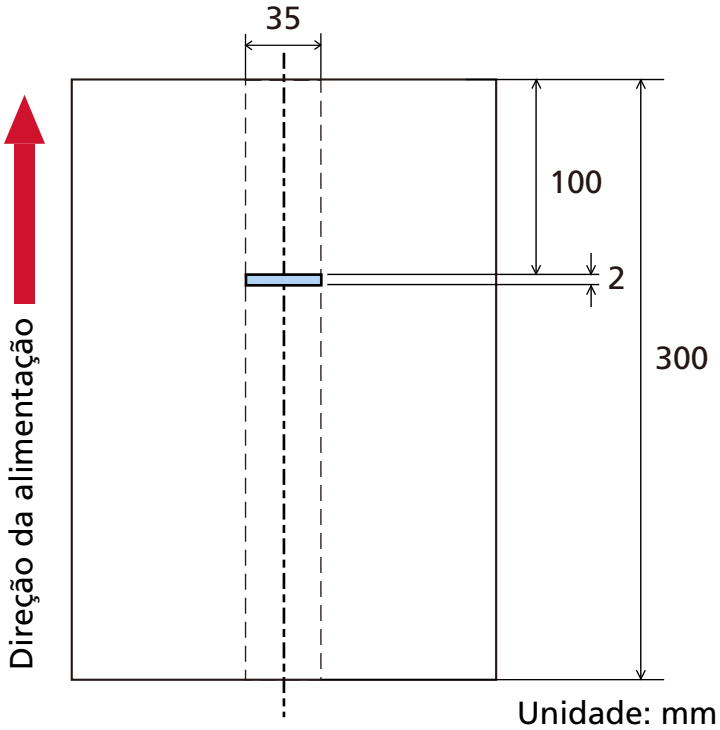

Como a área de detecção (comprimento) é menor que 5 mm, os documentos sobrepostos não podem ser detectadas com precisão.

Configurando para ignorar determinados padrões de sobreposição [Alimentação múltipla inteligente]

Configure as definições para ignorar automaticamente determinados padrões de documentos sobrepostos quando a configuração para detectar documentos sobrepostos está ativada.
Note que você precisa especificar primeiro [Verificar sobreposição (Ultra-sônico)] ou [Verificar sobreposição e comprimento] no driver do scanner e Software Operation Panel (Especifique um método para detectar documentos sobrepostos [Alimentação múltipla] (página 320)) antes de configurar este item.

1 **Iniciar Software Operation Panel.**

➡ Iniciando o Software Operation Panel (página 273)

2 **A partir da lista na esquerda, selecione [Configurações do aparelho 2] → [Alimentação múltipla inteligente].**

3 **Selecione um modo de operação.**

Modo manual

Especifique se deseja ou não que os documentos sobrepostos sejam detectados quando a redigitalização de documentos é detectada como documentos sobrepostos.
Não memoriza o tamanho ou local do anexo do papel.
A digitalização parará imediatamente se forem detectados documentos sobrepostos.
Note que se a configuração para parar a digitalização para verificar imagens estiver definida para ligada no driver do scanner, a digitalização parará depois de os documentos sobrepostos serem ejetados.
Esta é a configuração padrão de fábrica.

Modo automático 1

Especifique se deseja ou não que o comprimento e a posição de um pedaço de papel anexado em um documento detectado como documentos sobrepostos sejam memorizados como um padrão de sobreposição.
Se o padrão de sobreposição for memorizado, os documentos com o mesmo padrão de sobreposição não são detectados como documentos sobrepostos a partir da digitalização seguinte.
A digitalização parará depois de os documentos sobrepostos serem ejetados.
Os padrões de sobreposição podem ser memorizados para até oito folhas (até quatro padrões de sobreposição podem ser memorizados por folha).
Uma vez que os padrões de sobreposição forem memorizados para oito folhas, os padrões memorizados serão substituídos pelos padrões detectados mais recentes, começando da primeira folha que foi memorizada.
Contudo, quando o scanner é desligado e ligado, o número de padrões de sobreposição memorizados depende da configuração para [Padrões de sobreposição quando desligado] no Software Operation Panel.

➡ Configurando para ignorar determinados padrões de sobreposição [Alimentação múltipla inteligente] (página 329)

DICA

Se deseja que o scanner memorize cinco ou mais padrões de sobreposição para um documento, digitalize o documento uma vez para o scanner memorizar até quatro padrões de sobreposição, depois digitalize novamente o documento para o scanner memorizar o quinto e os padrões de sobreposição subsequentes, para que os padrões de sobreposição memorizados recentemente não sejam detectados como sobrepostos na próxima digitalização.
Como o mesmo documento é digitalizado duas vezes, o scanner efetivamente o armazena como dois documentos.

Modo automático 2

Especifique se deseja ou não que o comprimento do pedaço de papel maior anexado em um documento detectado como documentos sobrepostos seja memorizado como um padrão de sobreposição.
Se o padrão de sobreposição for memorizado, um documento com um pedaço de papel do mesmo comprimento ou menor anexado não é detectado como documentos sobrepostos a partir da digitalização seguinte.
A digitalização parará depois de os documentos sobrepostos serem ejetados.
Pode ser memorizado somente um padrão de sobreposição neste modo de operação.

Caixa de seleção [Apagar os padrões de sobreposição]

Selecioná-la para apagar os padrões de sobreposição que foram memorizados no modo Automático.
Selecionando-a, é possível excluir os padrões de sobreposição memorizados no Modo automático.
Você pode apagar os padrões de sobreposição que não deviam ser memorizados, mas tenha cuidado com essa operação porque todos os padrões memorizados serão apagados.
A caixa de seleção é limpa para a configuração padrão de fábrica.

Caixa de seleção [Memorizar padrão de sobreposição]

Para o Modo automático 1 ou o Modo automático 2, alterna manualmente se memorizar ou não um padrão de sobreposição quando são detectados documentos sobrepostos.
Selecione isso para mudar a configuração padrão a fim de memorizar o padrão de sobreposição quando são detectados documentos sobrepostos.
A caixa de seleção é limpa para a configuração padrão de fábrica.
Para obter detalhes sobre a função que memoriza um padrão de sobreposição, consulte Configuração não detecta determinados padrões de sobreposição (página 168).

Padrões de sobreposição quando desligado

É possível especificar se manter ou não o padrão de sobreposição quando o scanner for desligado.
Quando [Relembrar] for selecionado, os padrões de sobreposição mais recentes (para oito documentos) memorizados para o Modo automático 1 e um padrão de sobreposição para o Modo automático 2 poderão ser usados na próxima vez que o scanner for ligado.

Configuração padrão de fábrica: Não relembrar

DICA

Esta configuração também pode ser configurada no painel de operações.

Configurações relacionadas ao tempo de espera

Tempo de espera para o scanner entrar no modo econômico [Modo econômico]

Especifique o tempo de espera para o scanner entrar no modo econômico.

1 Iniciar Software Operation Panel.

➡ Iniciando o Software Operation Panel (página 273)

2 Na lista, selecione [Configurações do aparelho].

3 Especifique o tempo de espera do scanner para entrar no modo de economia de energia.

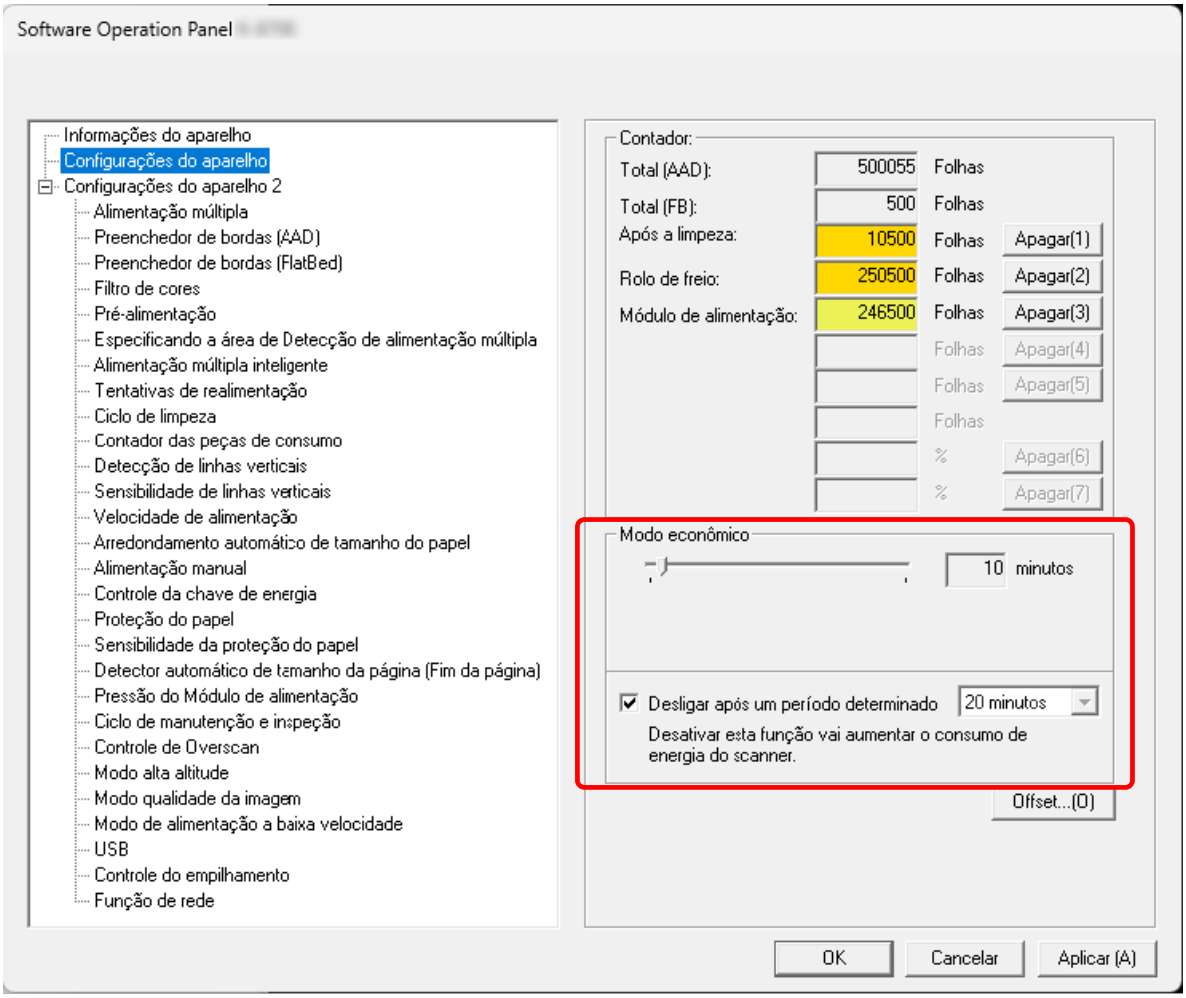

Modo econômico

Use o botão deslizante para especificar o tempo de espera antes de entrar no modo de economia de energia no intervalo de 5 a 115 minutos (em incrementos de 5).
Configuração padrão de fábrica: 10

Caixa de seleção [Desligar após um período determinado]

Selecione esta opção quando desligar o scanner automaticamente.
Quando esta opção está selecionada, o scanner desliga automaticamente se for deixado ligado sem ser usado durante um determinado período de tempo.
A caixa de seleção é escolhida para a configuração padrão de fábrica.
Selecione na lista suspensa o tempo para o scanner desligar automaticamente.
Configuração padrão de fábrica: 20 minutos

DICA

- Quando a caixa de seleção [Desligar após um período determinado] estiver desmarcada, o consumo de energia do scanner aumentará.
- Esta configuração também pode ser configurada no painel de operações.

Tempo de espera na Alimentação manual [Alimentação manual]

Especifique isto para continuar carregando e digitalizando documentos repetidamente após iniciar a digitalização.
Para configurar o scanner para esperar um documento ser carregado na bandeja de entrada do AAD (alimentador) por um tempo de espera especificado, após a digitalização ser iniciada ou a alimentação do documento ser concluída, especifique o tempo de espera.
Isto permite a digitalização contínua, desde que você carregue um documento no tempo de espera especificado.
Se o tempo de espera especificado for excedido, a digitalização será finalizada automaticamente.

1 **Iniciar Software Operation Panel.**

➡ Iniciando o Software Operation Panel (página 273)

2 **A partir da lista na esquerda, selecione [Configurações do aparelho 2] → [Alimentação manual].**

3 **Configurar [Ajuste do tempo limite].**
Para [Ajuste do tempo limite], especifique o período de tempo até o scanner confirmar que não estão carregados nenhuns documentos na bandeja de entrada do AAD (alimentador) (o intervalo entre a última digitalização e a detecção se o documento seguinte é carregado ou não).
Configuração padrão de fábrica: Esconder após 10 segundos

- Quando digitalizar mais do que um documento em sucessão, manualmente

  a Selecione [Ativar] para [Modo de alimentação contínua] para mudar para o modo de alimentação contínua.
  Configuração padrão de fábrica: Desativar

  b Selecione o tempo para [Ajuste do tempo limite].

- Quando digitalizar um documento dobrado ao meio, um envelope ou papel de transferência com várias camadas, um de cada vez manualmente

  a Deslize o interruptor do modo de alimentação para a esquerda para ativar o Modo simples manual.

  b Selecione o tempo para [Ajuste do tempo limite].

DICA

- No Modo de alimentação contínua ou Modo simples manual, o scanner esperará que os documentos sejam carregados na bandeja de entrada do AAD (alimentador) até o tempo limite decorrer, depois de a digitalização ser iniciada ou um documento ser ejetado.
  A digitalização terminará se nenhum documento for carregado no ajuste do tempo limite.
  Para encerrar imediatamente uma digitalização, pressione o botão [Scan/Enter] ou o botão [Stop/Clear].
  Observe que a digitalização não pode ser cancelada mesmo que você pressione o botão [Stop/Clear] enquanto um documento estiver sendo alimentado.
- Esta configuração também pode ser configurada no painel de operações.

Configurações relacionadas à conexão entre o scanner e o computador

Especificar a operação USB [USB]

Altere a configuração USB de ocorreu um erro em um computador durante a comunicação.
Essa configuração não pode ser definida quando o scanner está conectado por meio de uma LAN com fio.
Se esta configuração ser alterada, o scanner é reiniciado.

1. **Iniciar Software Operation Panel.**

   ➡ Iniciando o Software Operation Panel (página 273)

2. **Na lista à esquerda, selecione [Configurações do aparelho 2] → [USB].**

3. **Especifique como a função USB funciona.**

   Automático

   Opera de acordo com o ambiente de conexão. Esta é a configuração padrão de fábrica.

   USB 2.0

   Funciona com USB 2.0.

> **DICA**
> Esta configuração também pode ser configurada no painel de operações.

Configurações para usar o scanner somente por meio da conexão USB [Função de rede]

Com as configurações padrão de fábrica, você poderá utilizar o scanner via conexão USB ou conexão LAN com fio.
Desative a conexão LAN com fio se quiser usar o scanner apenas por meio de uma conexão USB pelos seguintes motivos.

- Para reduzir o consumo de energia
- Para aumentar a segurança
- Para usar Ativar a alimentação de energia do USB

➡ Método para Ligar/Desligar o scanner [Controle da chave de energia] (página 337)

Essa configuração não pode ser definida quando o scanner está conectado por meio de uma LAN com fio.
Se esta configuração ser alterada, o scanner é reiniciado.

1. **Iniciar Software Operation Panel.**

   ➡ Iniciando o Software Operation Panel (página 273)

2. **Na lista da esquerda, selecione [Configurações do aparelho 2] → [Função de rede].**
   [Função de Rede] aparece quando o scanner é conectado por meio de um cabo USB.

3. **Selecione [Desativar].**
   Configuração padrão de fábrica: Ativar

Configurações relacionadas a ligar/desligar energia e ao consumo de energia do scanner

Método para Ligar/Desligar o scanner [Controle da chave de energia]

Defina as configurações para ligar e desligar o scanner.
Especifique o método para ligar/desligar o scanner, além de usar o botão [Power] no scanner.

1 Iniciar Software Operation Panel.

➡ Iniciando o Software Operation Panel (página 273)

2 Na lista, selecione [Configurações do aparelho 2] → [Controle da chave de energia].

3 Selecione um método para ligar/desligar o scanner a partir do seguinte.

Ligar a chave de energia

O botão [Power] no scanner é usado para ligar/desligar o scanner.
Esta é a configuração padrão de fábrica.

Desligar a chave de energia

Selecione isto para usar uma tomada de alimentação AC para controlar o fornecimento de energia dos periféricos, tal como um scanner, de acordo com a energia do computador.
O botão [Power] no scanner não é usado para ligar/desligar o scanner.

> **ATENÇÃO**
> [Desligar após um período determinado] em [Configurações do aparelho] no Software Operation Panel será desativado.

Ativar a alimentação de energia do USB

Essa configuração entra em vigor quando [Função de rede] em [Configurações do aparelho 2] é definida como [Desativar] no Software Operation Panel.
Defina se deseja permitir que o scanner possa ser ligado ou desligado através das seguintes ações, além de pressionar o botão [Power] no scanner.

- Ligando ou desligando o computador
- Conectando ou desconectando o cabo USB

> **ATENÇÃO**
> - Se a opção [Ativar a alimentação de energia do USB] estiver selecionada, o botão liga/desliga ficará sempre ativado.
> - Alguns tipos de computadores e hubs USB continuam fornecendo energia para o USB, mesmo após o computador ser desligado.

Nesse caso, a opção [Ativar a alimentação de energia do USB] talvez não funcione corretamente.

DICA

Quando [Desligar a chave de energia] estiver definido, o consumo de energia do scanner aumentará.

Configurações relacionadas à manutenção do scanner

Detectando linhas verticais [Detecção de linhas verticais]

Pode configurar as definições para detecção de sujeira na lente.
Linhas verticais podem aparecer nas imagens se a lente estiver suja.
Quando [Ativar] estiver selecionado para a configuração de detecção de linhas verticais, uma mensagem aparece nos tempos seguintes se aparecerem linhas verticais na imagem que digitalizou com o AAD (Alimentador Automático de Documentos):

- Quando o ADF é aberto ou fechado
- Quando a digitalização for concluída
- Quando um documento for carregado na bandeja de entrada do AAD (alimentador)
- Quando o scanner sai do modo de economia de energia

Uma mensagem aparece como a seguir.

- 

Pisca no LCD.
[Limpeza da lente!] também pisca na segunda linha na tela [Pronto].
Para evitar o surgimento de linhas verticais nas imagens, verifique as informações e limpe a lente.
Para obter detalhes sobre como verificar as informações, consulte Verificando as informações (página 119).
- Uma mensagem é exibida no computador conectado ao scanner.
Para evitar o surgimento de linhas verticais nas imagens, verifique a mensagem e, depois, limpe a lente.

Para maiores detalhes sobre a limpeza, consulte a seção Cuidados diários (página 176).

1. **Iniciar Software Operation Panel.**
   ➡ Iniciando o Software Operation Panel (página 273)
2. **A partir da lista na esquerda, selecione [Configurações do aparelho 2] → [Detecção de linhas verticais].**
3. **Selecione [Ativar].**
   Configuração padrão de fábrica: Desativar

> **DICA**
> - A função para receber notificações sobre sujeira na lente não notifica você necessariamente sobre toda a sujeira. Se linhas verticais aparecem na imagem, tome as medidas de acordo com Aparecem linhas verticais nas imagens (página 260).
> - Esta configuração também pode ser configurada no painel de operações.

Especificando o nível da sensibilidade para a detecção de linhas verticais [Sensibilidade de linhas verticais]

Especifique o nível de sensibilidade para detectar as linhas verticais (sujeira na lente) quando [Ativar] está selecionado para [Detecção de linhas verticais].
Ajuste o nível de sensibilidade de acordo com a sujidade da lente.

1 Iniciar Software Operation Panel.

➡ Iniciando o Software Operation Panel (página 273)

2 A partir da lista na esquerda, selecione [Configurações do aparelho 2] → [Sensibilidade de linhas verticais].

3 Selecione o nível de sensibilidade para detecção da sujeira na lente.

Baixa

Reduz o nível de sensibilidade para detecção da sujeira na lente.
Especifique isto para detectar sujeira somente quando a lente está muito suja.

Normal

Detecta sujeira na lente no nível de sensibilidade otimizado.
Esta é a configuração padrão de fábrica.

Alta

Aumenta o nível de sensibilidade para detecção da sujeira na lente.
Especifique isto para detectar mesmo quando a lente está ligeiramente suja.

DICA

- Se [Limpeza da lente!] pisca frequentemente na segunda linha na tela [Pronto], selecione [Baixo].
- Esta configuração também pode ser configurada no painel de operações.

Definindo os ciclos de manutenção/inspeção para o scanner [Ciclo de manutenção e inspeção]

Especifique o ciclo de manutenção e inspeção para o scanner que é executado por um engenheiro especializado.

Se o período especificado tiver passado após a data da última manutenção e inspeção, Menu pisca no LCD.
[Manutenção] também pisca na segunda linha na tela [Pronto].
Verifique as informações e solicite a um engenheiro de serviço para efetuar uma manutenção e inspeção regular do scanner.
Para obter detalhes sobre como verificar as informações, consulte Verificando as informações (página 119).
Para manutenção e inspeção regulares do scanner por um engenheiro especializado, contate o distribuidor/revendedor onde foi adquiriu este produto.

1. **Iniciar Software Operation Panel.**

   ➡ Iniciando o Software Operation Panel (página 273)

2. **A partir da lista na esquerda, selecione [Configurações do aparelho 2] → [Ciclo de manutenção e inspeção].**

3. **Selecione [Ativar] para receber uma mensagem no LCD quando está mais próximo o tempo de manutenção.**
   Configuração padrão de fábrica: Desativar

4. **Selecione o ciclo para receber uma mensagem.**
   Configuração padrão de fábrica: 12 meses

Configurações da rede (Configurações da rede do fi Series)

Esta seção explica como usar as Configurações da rede do fi Series para configurar as configurações da rede.
As configurações da rede do scanner podem ser definidas com um navegador no computador, usando as Configurações da rede do fi Series.

Iniciando as Configurações da rede do fi Series

1 Conecte o scanner no computador como a seguir.

- fi-8600

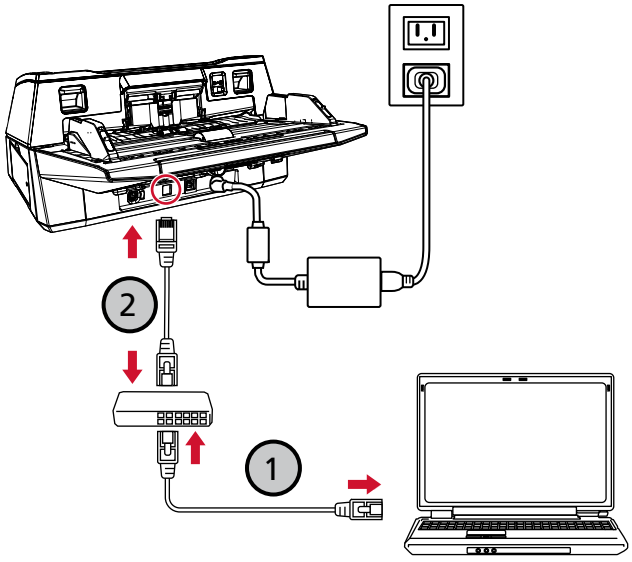

- fi-8700/fi-8700S

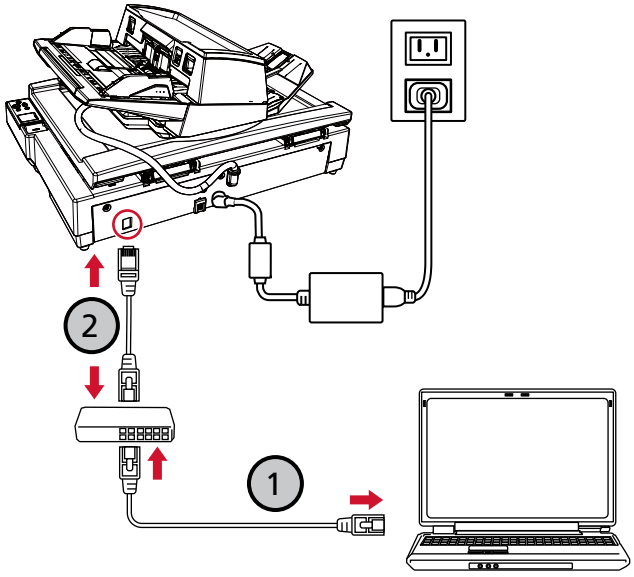

a Conecte o computador a um dispositivo de rede via LAN com fio (1).

Para obter detalhes sobre como conectar o computador na rede, consulte o manual do computador.

b Conecte o scanner no dispositivo de rede através de uma LAN com fio (2).

2 Verifique o endereço IP do scanner.

Você pode utilizar a Ferramenta de Configuração do Endereço IP para verificar o endereço IP.
Para obter detalhes, consulte a Ajuda do Network Setup Tool.
Para obter detalhes sobre como iniciar a Ferramenta de Configuração do Endereço IP, consulte Iniciando a Ferramenta de configuração do endereço IP (página 371).

3 Certifique-se de que o scanner esteja conectado a rede.

➡ Como verificar a conexão de rede do scanner (página 366)

4 Inicie um navegador no computador e digite o seguinte URL no campo de entrada de URL para se conectar ao scanner.

Endereço IP ou FQDN do scanner

Exemplo

Endereço IPv4
xxx.xxx.xxx.xxx/(cada "xxx" é um valor de 0 a 255)

Exemplo

Para um endereço IPv6
[xxxx:xxxx:xxxx:xxxx:xxxx:xxxx:xxxx:xxxx]/(cada "xxx" é um valor de 0 a ffff)

5 Digite a senha do administrador e clique no botão [Logon].

Para obter detalhes sobre a senha do administrador, consulte Senha do Administrador (página 352).
A janela Configurações da rede do fi Series é exibida.

6 Clique em cada menu para configurar as definições.

➡ Informações do scanner (página 347)

➡ Rede (página 348)

➡ Segurança (página 351)

➡ Manutenção (página 352)

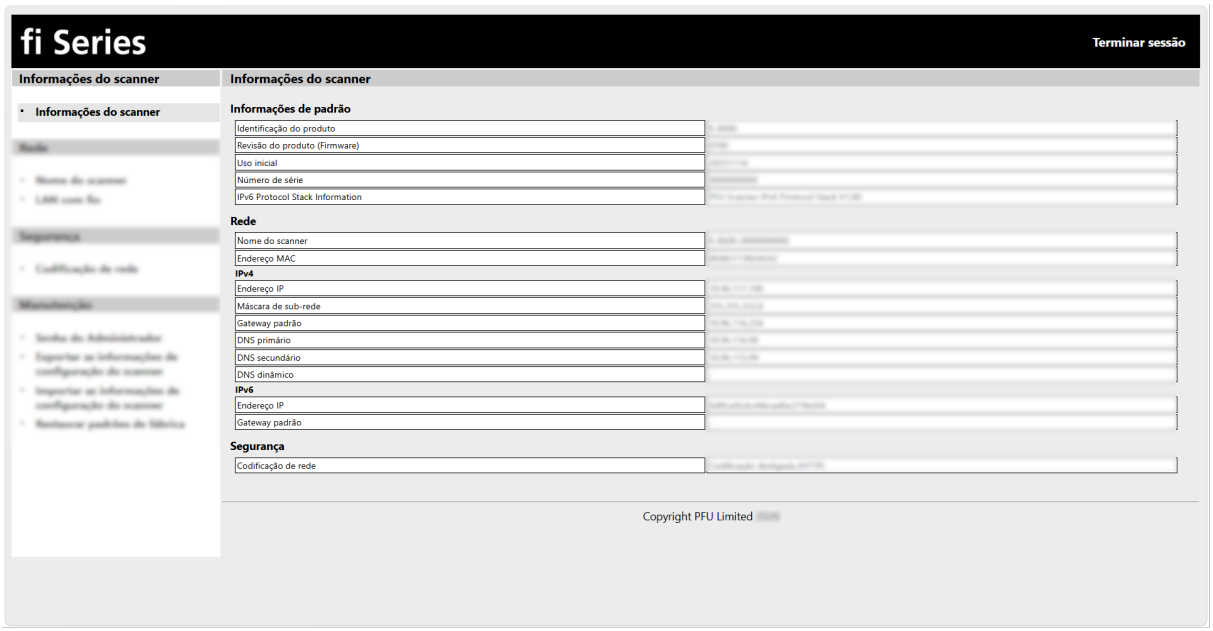

ATENÇÃO

Para poder usar a função na janela sem nenhuns problemas, certifique-se de que as configurações a seguir estão configuradas em seu navegador.

- Os cookies estão ativados
- O JavaScript está ativado

Itens de configuração

Esta seção mostra uma lista dos itens de configuração que pode configurar na janela Configurações da rede do fi Series.

ATENÇÃO

Para usar Configurações da rede do fi Series, é necessária uma senha de administrador.
Você pode verificar a senha padrão do administrador na etiqueta.
Para mais detalhes sobre a etiqueta, consulte Verificação das etiquetas do produto (página 271).
Altere a senha do administrador para evitar que as configurações sejam alteradas por outros usuários.
Altere, também, a senha do administrador regularmente.
A senha do administrador pode ser configurada em [Senha do Administrador] sob [Manutenção].

- **Informações do scanner**

Item de configuração	Descrição
Informações do scanner (página 347)	São exibidas informações sobre a unidade do scanner e suas configurações.

- **Rede**

Item de configuração	Descrição
Nome do scanner (página 348)	Defina um nome do scanner.
LAN com fio (página 349)	Configure um endereço IPv4 ou endereço IPv6 para o scanner. **ATENÇÃO** As seguintes configurações não suportam IPv6: ● Servidor DNS ● Caixa de seleção [Ativar DNS dinâmico]

- **Segurança**

Item de configuração	Descrição
Codificação de rede (página 351)	Especifique se deseja ou não criptografar as comunicações de rede.

- **Manutenção**

Item de configuração	Descrição
Senha do Administrador (página 352)	Altere a senha do administrador.
Exportar as informações de configuração do scanner (página 353)	Exporte as configurações do scanner para um arquivo.
Importar as informações de configuração do scanner (página 354)	Importe as configurações do scanner.
Restaurar padrões de fábrica (página 355)	Restaure as configurações do scanner para o padrão de fábrica.
Licença (página 356)	Exibe as informações da licença.

Informações do scanner

Informações do scanner

São exibidas informações sobre a unidade do scanner e suas configurações.
Clique em [Informações do scanner] em → [Informações do scanner] para exibir a janela.

Rede

Nome do scanner

Defina um nome do scanner.
Clique em [Rede] → [Nome do scanner] para exibir a janela.

Nome do scanner

Digite um nome do scanner até 64 caracteres.
Os seguintes caracteres podem ser usados para um nome do scanner:

- Caracteres alfanuméricos
- Espaço
  O espaço antes ou depois da sequência de caracteres é ignorado.
- Símbolos
  -_

Configuração padrão de fábrica: [fi-8600, fi-8700 ou fi-8700S]-[*ScannerSerialNumber*]

Botão [Aplicar ao scanner]

Aplica as definições configuradas.

DICA

- O número de série do scanner pode ser verificado no adesivo do produto.
  ➡ Verificação das etiquetas do produto (página 271)
- Quando a caixa de seleção [Ativar DNS dinâmico] é selecionada, digite um nome do scanner até 63 caracteres.
  Para obter detalhes sobre DNS dinâmico, consulte LAN com fio (página 349).
  Também é recomendado que você não use os seguintes caracteres no nome do scanner, pois eles são trocados por "-" assim que o nome for registrado nos servidores DNS.
  - Sublinhado "_"
  - Espaço

LAN com fio

Configure um endereço IPv4 ou endereço IPv6 para o scanner.
Clique em [Rede] → [LAN com fio] para exibir a janela.

Configuração do IPv4

Configure um endereço IPv4 do scanner.
Configuração padrão de fábrica: Automático
Quando [Manual] está selecionado, especifique os itens seguintes:

- Endereço IP
- Máscara de sub-rede
- Gateway padrão

Servidor DNS

Configure os servidores DNS.
Configuração padrão de fábrica: Automático
Quando [Manual] está selecionado, especifique os itens seguintes:

- DNS primário
- DNS secundário

ATENÇÃO

Observe que um endereço IPv6 não é suportado.

Configuração do IPv6

Configure um endereço IPv6 para o scanner.
Configuração padrão de fábrica: Automático
Quando [Manual] está selecionado, especifique os itens seguintes:

- Caixa de seleção [Receber pacote RA]
  Marque a caixa de seleção para ativar um endereço IPv6 que foi gerado automaticamente.
  Pode verificar um endereço IPv6 que foi gerado automaticamente na janela [Informações do scanner].
  A caixa de seleção é escolhida para a configuração padrão de fábrica.
- Endereço IP

ATENÇÃO

Os endereços IPv6 a seguir não podem ser configurados manualmente.

- Endereço de loopback
- Endereço de link local
- Endereço de site local
- Endereço multicast

- Endereço compatível com IPv4
- Endereço mapeado para IPv4
- Endereços iniciados com 2001:0000
- Endereços iniciados com 2002
- Endereços iniciados com 3FFE

- extensão do prefixo de subrede
- Gateway padrão

Caixa de seleção [Ativar DNS dinâmico]

Configure este item para obter um endereço IP do scanner automaticamente.
A caixa de seleção é limpa para a configuração padrão de fábrica.
Quando a caixa de seleção é selecionada e um scanner está conectado a uma rede, um nome do scanner (nome do host) e um endereço IP são registrados automaticamente nos servidores DNS.
Você pode especificar o nome do scanner (nome do host) a ser registrado com o servidor DNS em [Nome do scanner].

➡ Nome do scanner (página 348)

DICA

- É necessário configurar o servidor DNS primário.
  O servidor DNS secundário não é compatível.
- Se você inserir um espaço em branco ou "_" como [Nome do scanner], ele será convertido em "-" e registrado no servidor DNS.
  Observe que os nomes de host registrados nos servidores DNS podem ter até 63 caracteres.

ATENÇÃO

Observe que um endereço IPv6 não é suportado.

Quando o nome do scanner (nome do host) é registrado nos servidores DNS, é possível procurar o scanner especificando o nome do scanner (nome do host) na Ferramenta de seleção do scanner, mesmo que o endereço IP atribuído pelo servidor DHCP tenha mudado.
Para mais detalhes sobre como pesquisar um scanner, consulte a Ajuda do Network Setup Tool.
Para obter detalhes sobre como iniciar a Ferramenta de seleção do scanner, consulte Iniciando a Ferramenta de seleção do scanner (página 370).

Botão [Aplicar ao scanner]

Aplica as definições configuradas.

Segurança

Codificação de rede

Especifique se deseja ou não criptografar as comunicações de rede.
Clique em [Segurança] → [Codificação de rede] para exibir a janela.
Configuração padrão de fábrica: Codificação desligada (HTTP)

Codificação desligada (HTTP)

Este é um método de transmissão que prioriza a velocidade de digitalização.

Codificação ligada (HTTPS)

Este é um método de transmissão que prioriza a segurança. A velocidade de digitalização é lenta com esta configuração.

Botão [Aplicar ao scanner]

Aplica as definições configuradas.

Manutenção

Senha do Administrador

Altere a senha do administrador.
Altere a senha do administrador para evitar que as configurações sejam alteradas por outros usuários.
Altere a senha do administrador regularmente.
Clique em [Manutenção] → [Senha do Administrador] para exibir a janela.

Senha atual

Digite a senha atual.
Você pode verificar a senha padrão do administrador na etiqueta.
Para mais detalhes sobre a etiqueta, consulte Verificação das etiquetas do produto (página 271).

Nova senha

Digite uma nova senha até 16 caracteres para alterar a senha atual.
Os seguintes caracteres podem ser usados para uma nova senha:

- Caracteres alfanuméricos
- Espaço
- Símbolos

  -/:;()\&@".,?!'#%^*+=_|~<>$[]`{}
- Diacríticos

  èéêëÈÉÊËùúûüÙÚÛÜìíîïÌÍÎÏòóôõöœÒÓÔÕÖŒàáâãäæÀÁÂÃÄÆşŞğĞçÇ
  ßñÑ

Os espaços antes ou depois da sequência de caracteres são mantidos.

Confirmar a nova senha

Insira novamente a senha definida em [Nova senha] para confirmar a alteração da senha atual.

Caixa de seleção [Exibir batimentos de tecla]

Selecione a caixa de seleção para exibir os caracteres da senha.
A caixa de seleção é limpa para a configuração padrão de fábrica.

Botão [Aplicar ao scanner]

Aplica as definições configuradas.

Exportar as informações de configuração do scanner

Exporte as configurações do scanner para um arquivo.
Clique em [Manutenção] →[Exportar as informações de configuração do scanner] para exibir a janela.
Você pode usar as configurações do scanner das seguintes maneiras:

- Importando as configurações para outro scanner e aplicá-las

Versão / Nome

Digite uma versão ou um nome até 31 caracteres para identificar as configurações do scanner.
[Versão / Nome] será usado para o nome do arquivo.
Os seguintes caracteres não podem ser usados:

- Símbolos

  " */:<>?\|~

Botão [Exportar]

Exporta as configurações do scanner para um arquivo.
O arquivo será gerado com a sequência de caracteres que inseriu em [Versão / Nome].
Exemplo: ScannerSettings_[Versão / Nome].cab

Consulte também

Observações ao exportar as configurações do scanner (página 369)

Importar as informações de configuração do scanner

Importe as configurações do scanner.
Clique em [Manutenção] → [Importar as informações de configuração do scanner] para exibir a janela.

Botão [Selecionar um arquivo]

Selecione a saída do arquivo em Exportar as informações de configuração do scanner (página 353).

Botão [Importar]

Isto é disponível quando um arquivo for selecionado.
Importa as configurações do scanner.
O scanner é reiniciado.

Restaurar padrões de fábrica

Restaure as configurações do scanner para o padrão de fábrica.
Clique em [Manutenção] → [Restaurar padrões de fábrica] para exibir a janela.

Botão [Restaurar padrões de fábrica]

Restaura os padrões de fábrica.
O scanner é reiniciado.

Licença

Exibe as informações da licença.
Clique em [Manutenção] → [Licença] para exibir a janela.

Anexo

Especificações básicas

Item		Especificações
Tipo de scanner		● fi-8600 AAD (Alimentador Automático de Documentos) A alimentação manual (Simples/Contínua) está disponível com o Alimentador automático. ● fi-8700/fi-8700S AAD (Alimentador Automático de Documentos) + Flatbed A alimentação manual (Simples/Contínua) está disponível com o Alimentador automático.
Sensor de imagem		● fi-8600 CCD colorido × 2 (frente, verso) ● fi-8700 CCD colorido × 3 (frente, verso, flatbed) ● fi-8700S CCD colorido × 2 (frente, flatbed)
Fonte de luz		● fi-8600 LED branco × 4 (frente, verso) ● fi-8700 LED branco × 6 (frente, verso, flatbed) ● fi-8700S LED branco × 4 (frente, flatbed)
Área de digitalização (largura × comprimento)	Tamanho mínimo	50,8 × 69 mm (2 × 2,72 pol.)
	Tamanho máximo (*1)	● fi-8600 AAD: 304,8 × 431,8 mm (12,0 × 17,0 pol.) ● fi-8700/fi-8700S AAD: 304,8 × 431,8 mm (12,0 × 17,0 pol.) Flatbed: 304,8 × 457,2 mm (12,0 × 18,0 pol.)
Gramatura (espessura) (*2)		20 a 413 g/m^2 (5,3 a 110 lb) 27 a 413 g/m^2 (7,2 a 110 lb) para tamanho maior que A4/Carta 128 a 209 g/m^2 (34 a 56 lb) para tamanho A8

Item		Especificações
		1,4 mm ou menos para cartões plásticos (Cartões em relevo permitidos (conformidade com o tipo ISO7810 ID-1)) (*3)
Velocidade de digitalização do AAD (Alimentador Automático de Documentos) (A4, Paisagem, 300 dpi) (*4)	Binário (preto e branco)	● fi-8600/fi-8700 Simplex 100 ppm, Duplex 200 ipm ● fi-8700S Simplex 75 ppm
	Tons de cinza	
	Colorido	
Velocidade de digitalização do flatbed (A4, Retrato, 300 dpi) (*4)	Binário (preto e branco)	● fi-8700/fi-8700S 0,9 seg./folha
	Tons de cinza	
	Colorido	
Capacidade máxima de documentos (*5)		● Documentos de tamanho A4/Carta ou menores 300 folhas (com gramatura de 80 g/m^2 [20 lb] e espessura da pilha de documentos menor que 30 mm) ● Documentos maiores que o tamanho A4 / Carta 100 folhas (com gramatura de 80 g/m^2 [20 lb] e espessura da pilha de documentos menor que 10 mm)
Resolução óptica		600 dpi
Resolução de saída	Binário (preto e branco)	50 a 600 dpi (configurável em acréscimos de 1 dpi) 1.200 dpi pode ser definido a partir do driver do scanner
	Tons de cinza	
	Colorido	
Nível valores múltiplos		Cor: 24 bits Tons de cinza: 8 bits Binário (preto e branco): 1 bit
Nível de tons de cinza		4.096 níveis de gradação (12 bits)
Interface	USB	USB3.2 Gen 1x1/USB3.0/USB2.0/USB1.1(*6) Tipo B
	LAN com fio	Ethernet IEEE802.3 10BASE-T/100BASE-TX/1000BASE-T Conector de 8 polos RJ-45 tipo 8

Item	Especificações
Protocolo de rede (LAN com fio)	TCP/IP (IPv4/IPv6), DHCP, HTTP/HTTPS (*7), DNS, DDNS, UDP
LCD	Display: Colorido Pontos exibidos: 16 Linhas exibidas: 7 × 16 (linha × caractere)

***1:**Para obter detalhes sobre o tamanho máximo, consulte Tamanho do papel (página 86).

***2:**Valores medidos quando o AAD (Alimentador Automático de Documentos) é usado. Não há nenhum limite da gramatura do papel quando um documento é digitalizado com o flatbed.

***3:**Para obter detalhes sobre cartões plásticos, consulte Notas sobre cartões plásticos (página 90).

***4:**Observe que este é o limite máximo do hardware, e o tempo de processamento do aplicativo como o tempo de transferência de dados é adicionado ao tempo atual de digitalização.
A velocidade de digitalização é a mesma quando o scanner está conectado através de USB ou de uma LAN com fio.
O ambiente de medição para a velocidade de digitalização é o seguinte:

Sistema operacional	Windows 11
CPU	Intel® Core™ i3-13100, até 4,5 GHz
Memória	8 GB
Armazenamento	SSD

***5:**A capacidade máxima varia de acordo com a gramatura do papel.

➡ Capacidade de carga (página 92)

***6:**Use o cabo USB fornecido.
Ao conectar o cabo USB ao hub, certifique-se de usar um hub que esteja conectado à porta USB do computador.
A conexão com USB 3.2 Gen 1x1/USB 3.0/USB 2.0/USB 1.1 requer que a porta USB e o hub sejam compatíveis com USB 3.2 Gen 1x1/USB 3.0/USB 2.0.
A velocidade da digitalização será reduzida se utilizar o USB 1.1.

***7:**Há suporte para TLS 1.2/TLS 1.3.

Especificações da instalação

Item		Especificações
Dimensões externas (L × P × A) (*1)		● fi-8600 236 × 432 × 214 mm/9,29 × 17,01 × 8,43 pol.(*2) ● fi-8700/fi-8700S 706 × 500 × 345 mm/27,80 × 19,69 × 13,58 pol.
Espaço necessário para instalação (L × P × A) (*3)		● fi-8600 1,220 × 614 × 395 mm/48.03 × 24.17 × 15.55 pol. ● fi-8700/fi-8700S 1.285 × 815 × 704 mm/50,59 × 32,09 × 27,72 pol.
Peso		● fi-8600 11 kg (24,26 lb) ● fi-8700/fi-8700S 35 kg (77,18 lb)
Fonte de energia	Voltagem	AC 100 a 240 V ±10%
	Fase	Monofásico
	Frequência	50/60 Hz ±3 Hz
Consumo de energia	Em operação	55 W ou menos
	Modo econômico	Para conexão de LAN com fio: 2,6 W ou menos Para conexão USB: 1,7 W ou menos
	Desligar	0,3 W ou menos
Fatores ambientais	Temperatura	Em operação: 5 a 35℃ Não operação: -20 a 60℃
	Umidade	Em operação: 15 a 80% Não operação: 8 a 95%
Emissão de calor	Em operação	47,3 kcal/h ou menos
	Modo econômico	Para conexão de LAN com fio: 2,3 kcal/h ou menos Para conexão USB: 1,5 kcal/h ou menos
	Desligar	0,3 kcal/h ou menos

Item	Especificações
Peso total (*4)	● fi-8600 15 kg (33,08 lb) ● fi-8700/fi-8700S 44 kg (97,02 lb)
Período de assistência	5 anos

***1:**A profundidade e a altura indicam o tamanho do scanner sem a bandeja de entrada do AAD (alimentador) e a bandeja de saída. As partes salientes do scanner não estão incluídas no tamanho.

***2:**A profundidade indica o tamanho do scanner com os painéis de operações instalados nas laterais.

***3:**O espaço de instalação necessário serve de referência para a digitalização de documentos A3.

***4:**Inclui o peso da embalagem.

Dimensões externas

As dimensões externas são as descritas abaixo:

- **fi-8600**

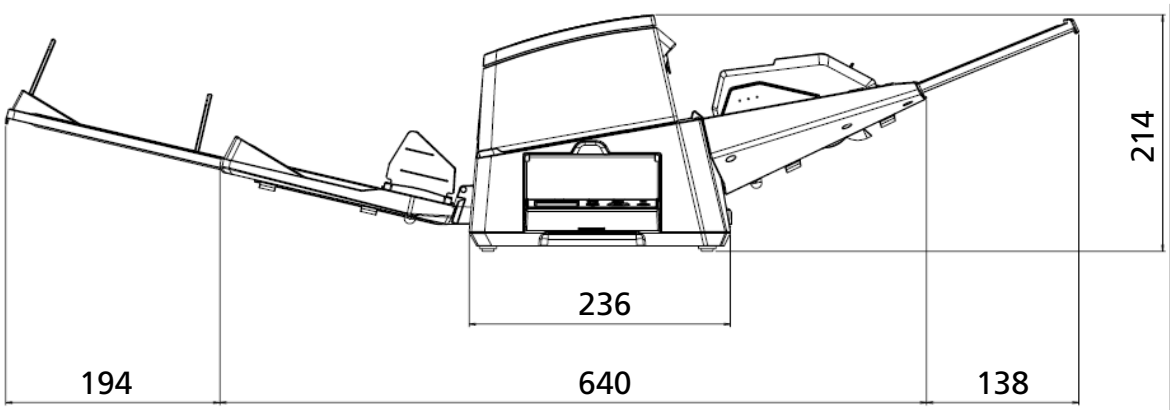

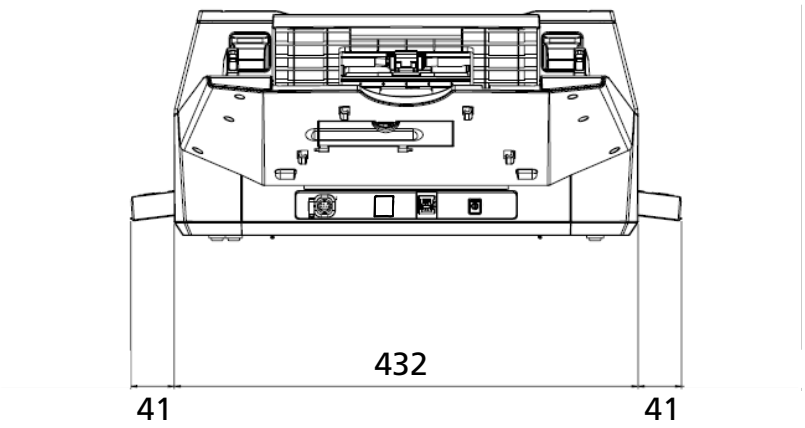

Unidade: mm

- **fi-8700/fi-8700S**

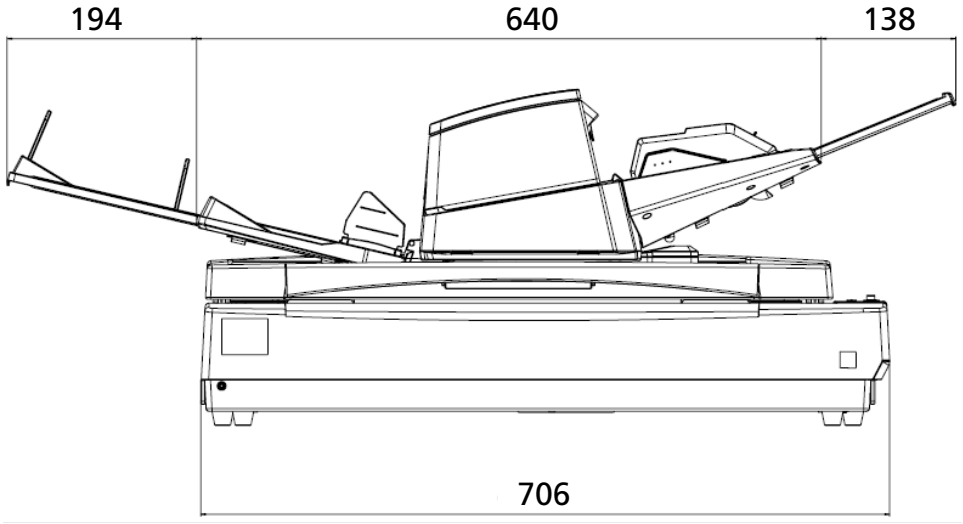

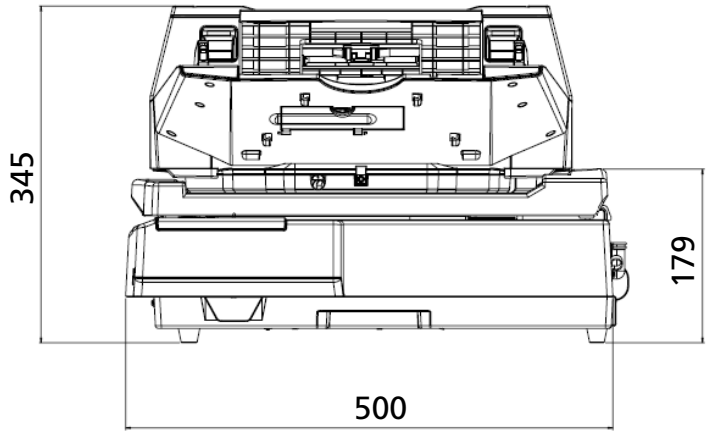

Unidade: mm

Opções do scanner

Nome	Cód. da peça	Modelo suportado	Descrição
fi-760PRB	PA03740-D101	fi-8600	fi-760PRB é uma opção que pode imprimir texto (por exemplo, letras, números) na traseira do documento após a digitalização. Pode organizar seus documentos imprimindo um nome, data ou número de série no verso do documento digitalizado. Para mais detalhes, consulte o fi-760PRB Manual de instruções do Impressor.
fi-575BK	PA03338-D960	fi-8700/fi-8700S	Uma almofada de documento preta que torna o fundo preto ao digitalizar com a mesa de digitalização plana. Esta almofada é usada como uma substituição da almofada de digitalização branca padrão. Use esta almofada para os seguintes tipos de digitalização: ● Para recortar uma imagem para o mesmo tamanho do documento (branco) ● Para digitalizar vários documentos (branco) de uma só vez e recortar cada documento como uma imagem separada
Folhas de transporte 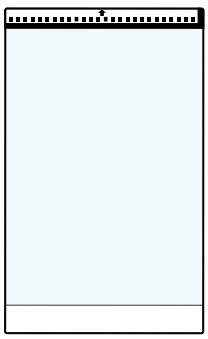	PA03360-0013	Todos os modelos	Folhas de transporte: Estas são folhas usadas para alimentar documentos sem danificá-los. A Folha de transporte permite que você digitalize documentos maiores que tamanho A4/Carta (por exemplo, tamanho A3 ou B4) e documentos como recortes sem danificá-los. A Folha de transporte deve ser substituída aproximadamente a cada 500 digitalizações.

Nome	Cód. da peça	Modelo suportado	Descrição
			Contudo, substitua-a, caso esteja danificada ou visivelmente suja.

Para obter detalhes sobre a aquisição de opções do scanner e mais informações, contate o distribuidor/revendedor onde adquiriu este produto.

Como verificar a conexão de rede do scanner

Verifique o status de conexão da rede, quando o scanner está conectado com uma rede através de uma LAN com fio.
Inicie o prompt de comando no seu computador, depois verifique o status da conexão entre o computador e o scanner usando o comando PING.

1 Abra o prompt de comando no computador.

2 Ao usar o comando PING, digite o endereço IP ou o nome do host do scanner.

ATENÇÃO

Ao digitar um nome de host, as seguintes configurações são necessárias com antecedência:

- Definição das configurações do servidor DNS
- Registro do nome do scanner (nome do host) no servidor DNS

➡ LAN com fio (página 349)

3 Pressione o tecla [Enter].
O resultado do teste da conexão é exibido.
Quando a conexão entre o computador e o scanner estiver disponível, uma notificação será exibida semelhante a seguinte:

```
Resposta de xxx.xxx.xxx.xxx: bytes=32 tempo=59 ms TTL=246
```

Se a conexão entre o computador e o scanner falhar, verifique se foi especificado corretamente o endereço IP ou o nome do host.
Se ainda não conseguir conectar, consulte Não pode conectar o scanner e o computador através de uma LAN com fio (página 236) e tome medidas apropriadas.

Desinstalando o software

1 **Ligue o computador e entre no Windows como um usuário com direitos de administrador.**

2 **Encerre todos os aplicativos abertos.**

3 **Exiba o [Painel de Controle] no Windows.**

4 **Selecione [Desinstalar um programa].**

A janela [Programas e Recursos] será exibida com uma lista do software instalado atualmente.

5 **Selecione o aplicativo para ser desinstalado.**

- Quando desinstalar o driver do PaperStream IP
  Selecione uma das seguintes opções:
  - PaperStream IP (TWAIN)
  - PaperStream IP (TWAIN x64)
  - PaperStream IP (ISIS) fi-8000 Series
- Ao desinstalar Network Setup Tool
  Selecione [Network Setup Tool].
- Ao desinstalar Software Operation Panel/Error Recovery Guide
  Selecione [Software Operation Panel].
- Ao desinstalar Error Recovery Guide (manual)
  Clique em [Error Recovery Guide for fi-8600/fi-8700/fi-8700S].
- Ao desinstalar PaperStream ClickScan
  Selecione [PaperStream ClickScan].
- Ao desinstalar PaperStream Capture
  Selecione [PaperStream Capture].
- Quando desinstalar os manuais
  Clique em [fi Series manuals for fi-8600/fi-8700/fi-8700S].
- Ao desinstalar fi Series Online Update
  Clique em [fi Series Online Update].

6 **Clique no botão [Desinstalar]/[Desinstalar/Alterar].**

7 **Se uma mensagem de confirmação aparecer, clique no botão [OK]/[Sim].**

O aplicativo será desinstalado.

Observações ao usar IPv6

- **Configurações do scanner que não suportam IPv6**

  As seguintes configurações não suportam IPv6:

  - Servidor DNS
  - Caixa de seleção [Ativar DNS dinâmico]

Observações ao exportar as configurações do scanner

As configurações do scanner podem ser aplicadas a scanners do mesmo modelo via [Importar as informações de configuração do scanner] em Configurações da rede do fi Series.

➡ Importar as informações de configuração do scanner (página 354)

Esta seção explica como exportar as configurações do scanner como modelo de um scanner, e aplicar as configurações em outros scanners.
A seguir são mostrados os itens das configurações do scanner e o procedimento de exportação.

- **Itens das configurações do scanner**

  As configurações do scanner incluem o seguinte:

  - As configurações do scanner que estão definidas nas Configurações da rede do fi Series

    ➡ Configurações da rede (Configurações da rede do fi Series) (página 342)

    Note que as configurações seguintes não podem ser exportadas:

    - [Nome do scanner] em [Rede]
    - Endereço IP (IPv4) e endereço IP (IPv6) em [LAN com fio] em [Rede]

  - Backup de Software Operation Panel

- **Procedimento de exportação**

  1. **Configure as configurações do scanner nas Configurações da rede do fi Series e Software Operation Panel.**

     ➡ Configurações da rede (Configurações da rede do fi Series) (página 342)

     ➡ Configurações do scanner (Software Operation Panel) (página 273)

  2. **Em Configurações da rede do fi Series, selecione [Manutenção] →[Exportar as informações de configuração do scanner] e, em seguida, exporte as configurações do scanner.**

     ➡ Exportar as informações de configuração do scanner (página 353)

Como iniciar Network Setup Tool

Iniciando a Ferramenta de seleção do scanner

Para usar o scanner conectado em uma rede de um computador, você precisa selecionar o scanner na Ferramenta de seleção do scanner.
Para detalhes sobre a Ferramenta de Seleção do Scanner, consulte a Ajuda da Network Setup Tool.

- Para Windows 10/Windows Server 2016/Windows Server 2019/Windows Server 2022
  Clique no menu [Iniciar] → [Network Setup Tool] → [Ferramenta de seleção do scanner].
- Para Windows 11/Windows Server 2025
  Clique no menu [Iniciar] → [Todos os aplicativos] → [Network Setup Tool] → [Ferramenta de seleção do scanner].

Iniciando a Ferramenta de configuração do endereço IP

- Para Windows 10/Windows Server 2016/Windows Server 2019/Windows Server 2022
  Clique no menu [Iniciar] → [Network Setup Tool] → [Ferramenta de configuração do endereço IP].
- Para Windows 11/Windows Server 2025
  Clique no menu [Iniciar] → [Todos os aplicativos] → [Network Setup Tool] → [Ferramenta de configuração do endereço IP].

Como iniciar Button Event Manager

1 Efetue uma das seguintes opções:

- Para Windows 10/Windows Server 2016/Windows Server 2019/Windows Server 2022
  Clique no menu [Iniciar] → [Network Setup Tool] → [Button Event Manager].
- Para Windows 11/Windows Server 2025
  Clique no menu [Iniciar] → [Todos os aplicativos] → [Network Setup Tool] → [Button Event Manager].

Quando o Button Event Manager for iniciado, o ícone  aparecerá na área de notificação da barra de tarefas.

2 Quando quiser consultar a ajuda das configurações dos botões, clique com o botão direito do mouse em  e, em seguida, selecione [Ajuda] no menu exibido.

Observações sobre o reembalamento [fi-8700/fi-8700S]

Fixação da unidade transportadora dentro do flatbed

Prenda a unidade transportadora dentro do flatbed para que ela não seja danificada durante o transporte.
Siga o procedimento a seguir para fixar a unidade transportadora dentro do flatbed.

1 Ligue o scanner.

➡ Como ligar a energia (página 46)

A unidade de transporte para em cerca de 10 segundos.

2 Desligue o scanner.

➡ Como desligar a energia (página 48)

3 Remova a bandeja de entrada do AAD (alimentador), a bandeja de saída e os cabos.

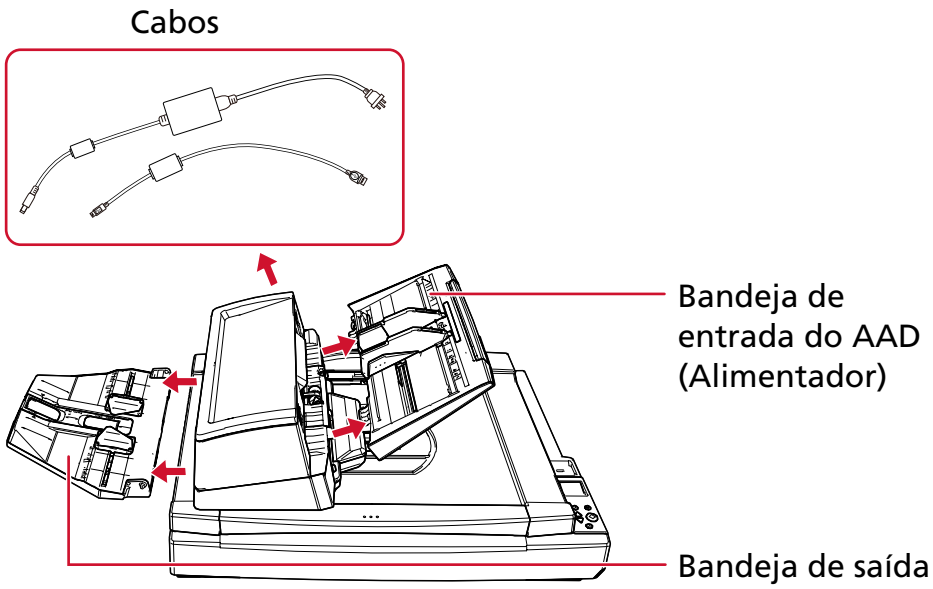

- Removendo a bandeja de entrada do AAD (alimentador)

  a Remova todos os documentos da bandeja de entrada do AAD (alimentador).

  b Remova a bandeja de entrada do AAD (alimentador).

Segure ambas as extremidades da bandeja de entrada do AAD (alimentador) e remova-a na direção da seta.

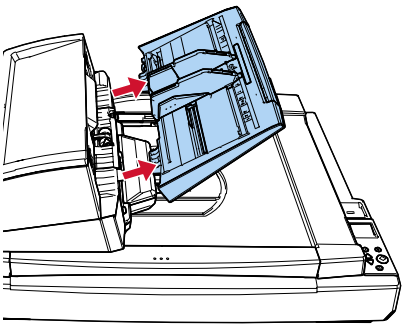

- Remoção da bandeja de saída

a Verifique se a bandeja de saída está colocada na posição inferior.

➔ Configurando a bandeja de saída (página 60)

b Remova a bandeja de saída do scanner.

Segure o centro (1) da bandeja de saída e a incline ligeiramente para remover o lado direito 2 da bandeja de saída desde a ranhura na direção da seta.

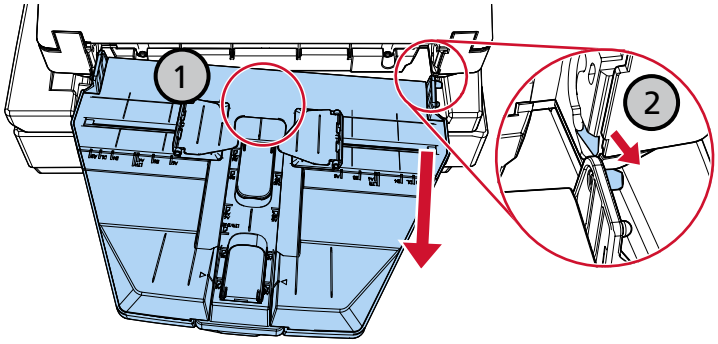

4 **Use uma moeda ou ferramenta semelhante para girar a trava de transporte até que a ranhura fique na posição horizontal, a fim de fixar a unidade transportadora dentro do flatbed.**

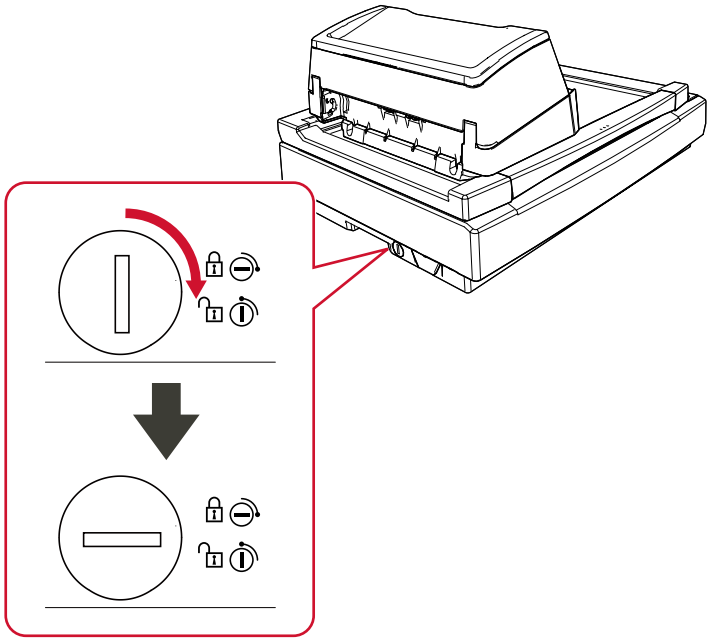

Fixando o AAD (Alimentador Automático de Documentos)

Fixe o AAD (Alimentador Automático de Documentos) com os parafusos-trava do AAD, de modo que o AAD (Alimentador Automático de Documentos) não seja danificado durante o transporte.
O procedimento para fixar o AAD (Alimentador Automático de Documentos) é o seguinte:

1 **Desligue o scanner.**

➡ Como desligar a energia (página 48)

2 **Remova a bandeja de entrada do AAD (alimentador), a bandeja de saída e os cabos.**

➡ Passo 3 em Fixação da unidade transportadora dentro do flatbed (página 373)

3 **Mova o AAD (Alimentador Automático de Documentos) para o lado esquerdo.**

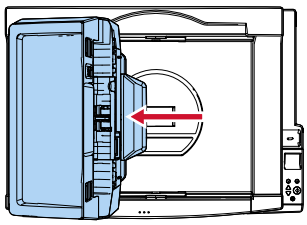

4 **Abra a tampa da mesa.**

➡ Como abrir a tampa da mesa (página 53)

5 **Remova os dois parafusos-trava do AAD dos orifícios dos parafusos-trava e os fixe nos pontos para bloquear o AAD (Alimentador Automático de Documentos).**

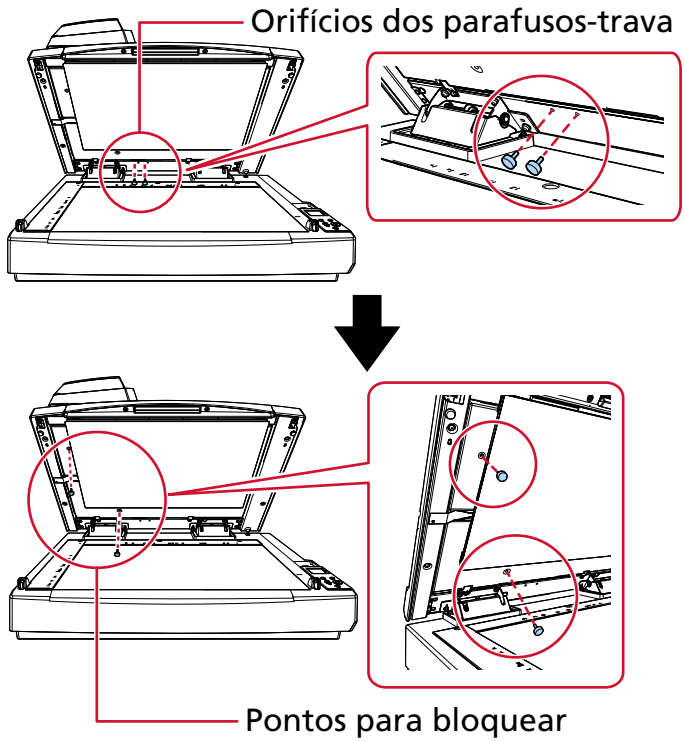

DICA

- Remova a almofada de digitalização se os parafusos-trava do AAD forem difíceis de retirar.
- Se remover a almofada de digitalização, instale-a conforme o seguinte procedimento:

  1 Coloque a almofada de digitalização encostada ao canto superior esquerdo mesa de digitalização.
  Certifique-se de que a fenda na almofada de digitalização está no local correto.

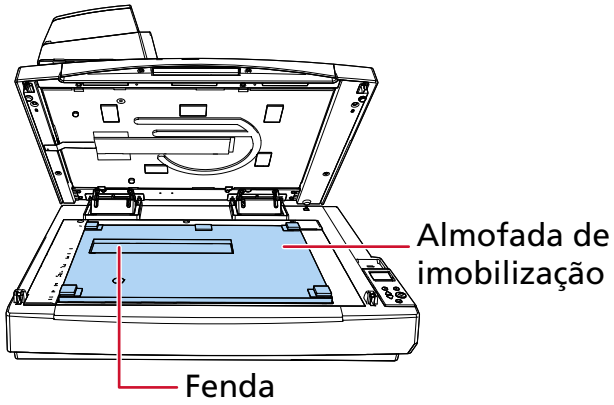

  2 Feche a tampa da mesa lentamente.
  Quando fechar a tampa da mesa, a almofada de digitalização é fixada na tampa da mesa.

6 Feche a tampa da mesa lentamente.

➡ Como fechar a tampa da mesa (página 54)

Instalando a bandeja de entrada do AAD (alimentador) e a bandeja de saída

O procedimento para instalar a bandeja de entrada do AAD (alimentador) e a bandeja de saída após a abertura da embalagem do scanner é o seguinte:
Para obter detalhes sobre como conectar o scanner no computador, consulte as Instruções básicas.

1 Instale a bandeja de entrada do AAD (alimentador) e a bandeja de saída.

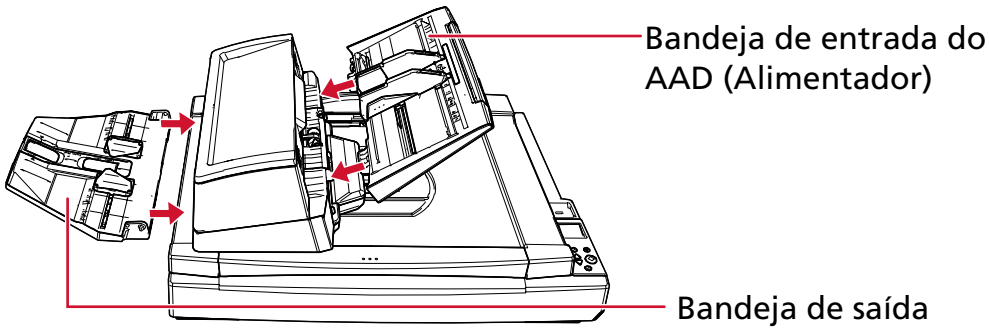

- Instalando a bandeja de entrada do AAD (alimentador)
  Insira a bandeja de entrada do AAD (alimentador) na direção da seta e fixe-a de modo que as abas da bandeja de entrada do AAD (alimentador) se encaixem nos orifícios do AAD.
  Instale a bandeja de entrada do AAD (alimentador) com as guias laterais voltadas para cima.

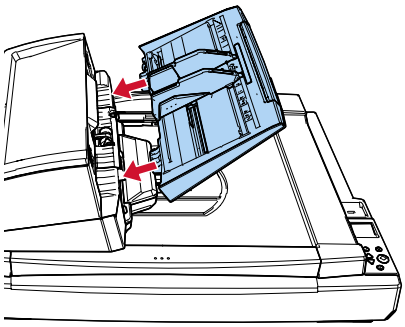

ATENÇÃO

Não deixe nenhum espaço entre a bandeja de entrada do AAD (alimentador) e o AAD (Alimentador Automático de Documentos).

- Instalação da bandeja de saída

Insira o pino no lado direito da bandeja de saída na ranhura (1) e, depois, pressione o lado esquerdo da bandeja de saída ao longo da ranhura (2) na direção da seta.

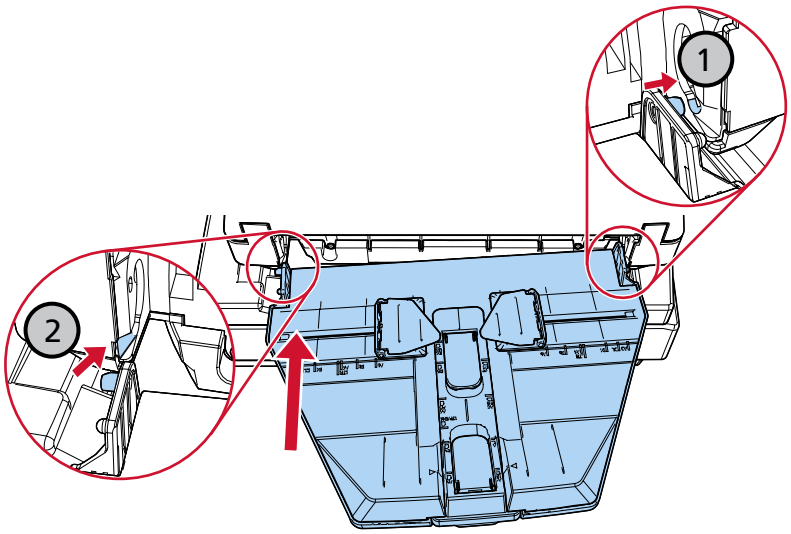

Contato para perguntas

- **Contato para perguntas**

  Consulte a lista de contatos na página da web:
  https://www.pfu.ricoh.com/global/scanners/contacts/

  - Scanners de imagem fi Series
    Para outras perguntas relacionadas ao scanner, consulte a seguinte página da Web:
    https://www.pfu.ricoh.com/global/scanners/fi/support/
    Caso a solução para o seu problema não possa ser encontrada nas páginas web acima, consulte as informações de contato do seu distribuidor/revendedor na página web a seguir:
    https://www.pfu.ricoh.com/global/scanners/inquiry.html

- **Contato para aquisição de peças de consumo ou materiais de limpeza**

  https://www.pfu.ricoh.com/global/scanners/contacts/