P3PC-7752-01HNZ2

RICOH

fi-8600/fi-8700/fi-8700S

사용 설명서

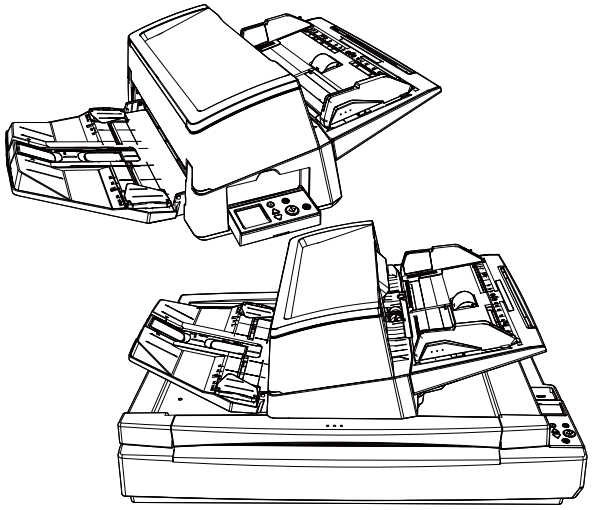

목차

시작하기 전에 10

이 제품 정보 10
매뉴얼 11
상표 및 등록상표 13
제조업체 13
발행일/발행처 13
안전상 주의 사항 13
본 매뉴얼에 사용되는 기호 14
본 매뉴얼에서 사용되는 약어 15
본 매뉴얼에서 화살표 기호 16
본 매뉴얼에 수록된 화면 예제 16
이용 약관 16
스캐너의 반납/폐기/소유권 양도 16

스캐너 개요 17

스캐너로 할 수 있는 작업 17
스캐너의 연결 방법 19
부품 및 기능 20

스캐너 설정 시작 28

번들 소프트웨어의 개요 28
시스템 요구 사항 31
온라인 환경에서 소프트웨어를 설치하는 방법 32
소프트웨어 설치 방법 (오프라인 환경에서) 35

스캐너 작동 방법 41

전원 켜기/끄기 41
전원을 켜는 방법 42
전원을 끄는 방법 44
절전 모드로 전환 및 나오기 45
ADF 열기/닫기 47
ADF를 여는 방법 47
ADF를 닫는 방법 48

문서 덮개 열기/닫기 [fi-8700/fi-8700S] 49
문서 덮개를 여는 방법 49
문서 덮개를 닫는 방법 50
ADF의 위치 조정하기 [fi-8700/fi-8700S] 51
ADF 용지 츄트 (공급 장치) 설정 55
스태커 설정하기 56

기본 스캔 수행 방법 59

이미지 스캔 애플리케이션으로 스캔 시작하기 60
스캐너의 버튼을 눌러 이미지 스캔 애플리케이션 시작 및 스캔 수행하기 62
Windows에서 스캐너 속성의 버튼 설정 구성(USB 연결용) 67
원하는 버튼 구성을 활성화하기 70

문서를 올려놓는 방법 71

ADF 용지 츄트(공급 장치)에 문서 올려놓기 71
ADF 용지 츄트(공급 장치)에 올려놓을 문서 준비하기 71
ADF 용지 츄트(공급 장치)에 문서를 올려놓는 방법 73
ADF 용지 츄트 (공급 장치) 중앙에 문서를 넣는 방법 73
ADF 용지 츄트 (공급 장치)의 양쪽에 맞춰 문서를 넣는 방법 75
평판에 문서 놓기[fi-8700/fi-8700S] 80
스캔할 문서 81
용지 크기 81
문서 유형 81
용지 무게 (두께) 81
성공적으로 스캔할 수 없는 문서 82
스캔하면 안 되는 문서 82
문서 및 플라스틱 카드에 대한 주의 사항 83
올려놓기 용량 85
구멍을 뚫어서는 안 되는 영역 86
인덱스 탭이 포함된 문서 또는 비직사각형 문서 불러오기 87
겹친 문서를 정확하게 감지하기 위해 필요한 조건(복수 급지) 88
혼합 배치 스캔 조건 90
페이지 크기 자동 감지 조건 94
캐리어 시트 사용 조건 95

조작 패널 사용 방법 97

조작 패널 개요 97
조작 패널의 이름과 기능 97

LCD 표시 99
표시기의 명칭 및 기능 102
설정 메뉴 사용 방법 105
참고자료 내용 확인하기 108
정보 확인하기 110
스캐너 정보 확인하기 112
스캐너 작동 설정 114
소모부품 카운터 확인 및 청소하기 115
문서 카운트하기 117
설정 메뉴에서 구성할 수 있는 항목 119
기능 선택 사용 방법 127
기능 선택에서 구성할 수 있는 항목 129

다양한 문서 스캔 방법 130

너비가 다른 문서 스캔하기 130
반으로 접은 문서 스캔하기 133
봉투 또는 여러 겹의 전사지 스캔하기 137
쉽게 손상될 수 있는 문서를 손상시키지 않고 스캔하기 139
사진과 스크랩을 손상없이 스캔하기 141
긴 페이지 문서 스캔하기 143
문서를 수동으로 급지하기 144
양면 스캔 모드에서 스캔한 이미지가 배열된 순서와 동일하게 단면 스캔 모드에서 스캔한 이미지 정렬 [fi-8700S] 146
평판을 사용하여 책 스캔하기[fi-8700/fi-8700S] 148
문서 덮개를 연 상태에서 평판 스캐너로 문서 스캔하기 [fi-8700/fi-8700S] 149
평판 스캐너에서 여러 문서를 한 번에 스캔하고 각 문서를 별도의 이미지로 자르기 [fi-8700/fi-8700S] 151
평판 스캐너를 사용하여 정기적인 간격으로 문서를 자동으로 스캔하기 [fi-8700/fi-8700S] 153
특정 겹침 패턴을 감지하지 않도록 구성하기 154
작업 순서 155
용지 보호 기능 비활성화하기 159
작업 순서 159

평상시의 관리 161

청소 용품 161

장소 및 주기 163
스캐너 외부 청소하기 164
클리닝 페이퍼를 사용하여 스캐너(ADF) 내부 청소하기 166
천을 사용하여 스캐너(ADF) 내부 청소하기 168
스캐너 내부 청소하기(평판)[fi-8700/fi-8700S] 175
캐리어 시트 청소하기 177

소모부품 교체하기 178

소모부품 및 교체 주기 178
브레이크 롤러 교체하기 180
피크 롤러 교체하기 184

문제 및 해결 191

용지 걸림이 발생한 경우 191
오류 193
전사기 오류(전사기가 설치된 경우)[fi-8600] 197
메모리 오류/LSI 오류 197
평판 캐리어 오류[fi-8700/fi-8700S] 198
광량 이상(평판)[fi-8700/fi-8700S] 198
광량이상(ADF) 199
조작 패널 오류 199
EEPROM 오류 199
이미지 메모리 읽기-쓰기 오류 200
용지 잡이 오류 200
배경 전환 메커니즘 오류 200
모터계 오류 201
전사기 시스템 오류(전사기가 설치된 경우)[fi-8600] 201
램프계 오류 202
원고 손상 보호 202
용지 걸림/피크 오류 203
용지 걸림(전사기가 설치된 경우)[fi-8600] 203
복수 급지 204
급지 모드 전환됨 204
센서 더러움 205
센서 오류 205
유선 LAN 오류 205
네트워크 설정 오류 206
운송 잠금 오류[fi-8700/fi-8700S] 206

ADF 열기 207
전사기 커버 열기(전사기가 설치된 경우)[fi-8600] 207
프린트 카트리지가 설치되지 않음(전사기가 설치된 경우)[fi-8600] 208
인쇄 영역 오류(전사기가 설치된 경우)[fi-8600] 208
다른 곳에 사용 중 208
용지 없음 209
중지 209
일시 중지 209

문제 및 해결 210

스캐너 전원을 켤 수 없다 212
LCD와 [Power] 버튼 중 하나 또는 둘 다 꺼짐 213
USB 케이블을 통해 스캐너와 컴퓨터를 연결할 수 없다 214
유선 LAN을 통해 스캐너와 컴퓨터를 연결할 수 없음 215
스캔이 시작되지 않는다 218
스캔하는 데 시간이 오래 걸린다 220
전원을 켠 후 LCD에 이미 오류(오류 코드 "U0:10", "U4:40" 또는 "U5:4A")가 표시됨 221
스캐너에 문서가 자주 겹쳐서 급지된다 222
문서가 ADF에 급지되지 않는 상황이 자주 발생한다 225
용지 손상 방지 과정에서 오류가 빈번하게 발생한다 227
용지 걸림/피크 오류가 자주 발생한다 229
그림 또는 사진을 스캔한 이미지가 거칠거나 이미지 노이즈가 나타남 231
스캔한 텍스트 또는 선의 품질이 만족스럽지 않다 232
이미지가 왜곡되거나 깨끗하지 않다 234
이미지에 세로 선이 나타난다 236
스캔된 이미지가 늘어난다 237
이미지 위 또는 아래에 그림자가 나타난다 238
문서에 검은 얼룩이 있다 239
캐리어 시트가 원활하게 공급되지 않거나 용지 걸림이 발생함 240
캐리어 시트를 사용할 경우 이미지의 일부가 누락되어 보이는 현상 242
관리자 암호 분실 243
기본 관리자 암호를 입력할 때 오류 발생 243

스캐너 서비스 공급업체에 연락하기 전에 244

스캐너 서비스 공급업체에 연락하기 전에 수행해야 할 작업 244
스캐너 서비스 공급업체에 연락하기 전에 확인해야 할 항목 244

제품 라벨 확인하기 246

스캐너 설정 (Software Operation Panel) 248

Software Operation Panel 시작하기 248

Software Operation Panel를 [보기 전용 모드]로 설정하기 250

[보기 전용 모드] 설정하기 251

[보기 전용 모드] 종료하기 253
암호 설정하기 255
암호의 변경 256
암호 지우기 257
암호의 재설정 258
설정 항목 259
장치 설정 259
장치 설정 2 261
시트 카운터 관련 설정 264
시트 카운터의 확인 264
시트 카운터 지우기 267
청소 또는 소모부품 교체 메시지 268
스캐너 청소 주기 [청소주기의 설정] 269
소모부품 교체 주기 지정하기 [수명 설정 카운터] 270
스캔 관련 설정 271
스캔 시작 위치 조정하기[오프셋 설정/세로 확대 조정] 271
이미지 가장자리 주변에 나타나는 그림자/선 제거하기[페이지 테두리 채우기(ADF)/페이지 테두리 채우기(FB)[fi-8700/fi-8700S]] 273
스캔할 때 지정된 색상을 제거하도록 스캔 설정 구성하기[드롭아웃 컬러] 276
스캔 간격 단축하기[사전 픽] 277
용지 급지 재시도 횟수 지정하기[급지 시도 회수] 278
문서 급지가 시작되는 타이밍 설정 [픽 속도] 279
이미지 크기 설정 [바운더리] 280
용지 보호 기능 설정하기 [용지 보호] 281
용지 보호 감도 수준 지정하기[용지 보호 감도] 283
인덱스 탭이 포함된 문서 또는 비직사각형 문서 스캔 설정 [페이지 크기 자동 감지 (페이지 끝)] 285
용지 집어 올림 압력 조정 [용지 픽 설정] 286
문서가 기울어져 급지되는 경우 이미지 손실 방지하기 [오버스캔의 제어] 287
높은 고도에서 스캔하기[높은 고도 모드] 289
스캔 화질 지정하기 [이미지 화질 모드] 290
원고 손상 보호 기능의 설정 [저속 급지 모드] 291
용지 배출 속도 지정 (스태킹 제어) 292
겹친 문서 감지 관련 설정(복수 급지) 293
겹친 문서 감지 방식 지정하기 [복수 급지] 293
겹침 문서 감지 영역 지정하기 [복수급지 원고체크 영역지정] 295
특정 겹침 패턴을 무시하도록 설정하기 [정보 처리 복수 급지 설정] 301
대기 시간 관련 설정 303
스캐너가 절전 모드로 전환될 때까지의 대기 시간 [절전] 303
수동 급지 대기 시간[수동 급지] 305
스캐너와 컴퓨터 간 연결 관련 설정 306

USB 작동 지정하기 [USB] 306
USB 연결을 통해서만 스캐너를 사용하도록 설정하기[네트워크 기능] 307
전원 켜기/끄기 및 스캐너 소비 전력 관련 설정 308
스캐너 전원 켜기/끄기 방법[자동전원 제어] 308
스캐너 유지 관리 관련 설정 310
세로선 검출하기[세로선 검출] 310
세로선 검출의 감도 수준 지정하기[세로선 감도] 311
스캐너 유지 관리/검사 주기 설정 [유지 관리 및 검사 주기] 312

네트워크 설정(fi Series 네트워크 설정) 313

fi Series 네트워크 설정 시작하기 313
설정 항목 316
스캐너 정보 318
스캐너 정보 318
네트워크 319
스캐너 명 319
유선 LAN 320
보안 322
네트워크 암호화 322
유지 관리 323
관리자 암호 323
스캐너 설정 정보 내보내기 324
스캐너 설정 정보 가져오기 325
공장 기본값 복원 326
라이선스 327

부록 328

기본 사양 328
설치 사양 331
외형 치수 333
스캐너 옵션 335
스캐너의 네트워크 연결을 확인하는 방법 336
소프트웨어 제거하기 337
IPv6 사용 시 참고사항 338
스캐너 설정을 내보낼 때 참고 사항 339
시작 방법 Network Setup Tool 340

스캐너 선택 도구 시작하기 340
IP 주소 설정 도구 시작하기 341
시작 방법 Button Event Manager 342
재포장에 관한 참고 사항 [fi-8700/fi-8700S] 343
평판 스캐너 내부의 캐리어 유닛 고정하기 343
ADF 고정 346
ADF 용지 츄트 (공급 장치)와 스태커 설치 348

문의 연락처 350

시작하기 전에

이 제품을 구입해주셔서 감사합니다.

이 제품 정보

"이 제품"이란 다음 3가지 스캐너 모델을 의미합니다: fi-8600/fi-8700/fi-8700S
모든 모델에는 문서를 자동으로 공급할 수 있는 자동 문서 급지 장치(ADF)가 탑재되어 있으며 USB 케이블이나 유선 LAN을 통해 연결할 수 있습니다.
또한, 일부 모델에는 평판 스캐너가 장착되어 있습니다.
각 스캐너 모델 간의 차이점은 다음 목록을 참조해 주십시오.

모델	스캐너 형식		인터페이스		스캔 속도(*2)
	ADF	평판 스캐너 (*1)	USB	유선 LAN	
fi-8600	○	—	○	○	● ADF 단면 100 ppm, 양면 200 ipm ● 평판 없음
fi-8700	○	○	○	○	● ADF 단면 100 ppm, 양면 200 ipm ● 평판 0.9초/장
fi-8700S	○ (*3)	○	○	○	● ADF 단면 75 ppm ● 평판 0.9초/장

○: 탑재됨

—: 탑재되어 있지 않음

*1: 평판을 사용하면 얇은 용지와 두꺼운 문서(예: 책)를 스캔할 수 있습니다.

*2: ADF의 경우, A4 가로 방향 문서를 JPEG 압축을 사용하여 200/300 dpi로 스캔할 때 적용됩니다.
평판 스캐너의 경우, A4 세로 방향 문서를 JPEG 압축을 사용하여 200/300 dpi로 스캔할 때 해당됩니다.

*3: 단면 스캔만 지원됩니다.

매뉴얼

다음 매뉴얼은 본 제품에 포함되어 있습니다.
필요 시 참조해 주십시오.

매뉴얼	설명
안전상 주의사항(용지, PDF) (*1)	본 제품의 안전한 사용을 위한 중요한 정보가 포함되어 있습니다. 스캐너를 사용하기 전에 본 매뉴얼을 반드시 읽어 주십시오.
시작하기(용지)	스캐너 패키지에 포함된 항목, 보호에 사용된 자재 제거 방법 및 스캐너를 사용하기 전에 준비하는 방법을 설명합니다.
사용 설명서(본 매뉴얼)(HTML) (*1)	스캐너 설정 방법, 스캐너 조작 방법, 평상시 관리 방법, 소모품 교체 방법, 문제 해결 방법에 대한 자세한 정보를 제공합니다.
fi-760PRB 전사기 사용 설명서(PDF) (*1)	이 제품의 옵션으로 제공되는 fi-760PRB Imprinter의 기본 작동, 일상적인 유지 관리, 소모품 교환 및 문제 해결에 대한 자세한 정보를 제공합니다.
PaperStream Capture 유저 가이드 (HTML)	PaperStream Capture에 대한 개요와 설치, 구성, 문서 스캔 절차, 유용한 설정 및 창 항목에 대한 상세 정보를 제공합니다.
PaperStream IP 도움말	PaperStream IP 드라이버의 사용과 설정 구성 방법을 설명합니다.
Network Setup Tool 도움말	다양한 도구를 사용하여 스캐너를 네트워크에 연결하는 방법을 설명합니다.
PaperStream ClickScan 도움말	PaperStream ClickScan 사용법 및 설정을 구성하는 방법을 설명합니다.
fi Series Online Update 도움말	fi Series Online Update 사용법 및 설정을 구성하는 방법을 설명합니다.

***1:**소프트웨어 설치 중에 설치한 설명서를 참조할 수 있습니다.
소프트웨어 설치 절차에 대해서는 다음을 참조하십시오.

- 온라인 환경에서 소프트웨어를 설치하는 방법 (32 페이지)
- 소프트웨어 설치 방법 (오프라인 환경에서) (35 페이지)

설치된 설명서를 보려면 다음을 수행하십시오.

- Windows 10/Windows Server 2016/Windows Server 2019/Windows Server 2022에 대해 [시작] 메뉴 → [fi Series] → [안전상 주의사항 -fi-8600 fi-8700 fi-8700S], [사용 설명서 -fi-8600 fi-8700 fi-8700S] 또는 [전사기 사용 설명서 -fi-8600 fi-8700 fi-8700S]을 클릭하십시오.
- Windows 11/Windows Server 2025용

[시작] 메뉴 → [앱 모두 보기] → [fi Series] → [안전상 주의사항 -fi-8600 fi-8700 fi-8700S], [사용 설명서 -fi-8600 fi-8700 fi-8700S] 또는 [전사기 사용 설명서 -fi-8600 fi-8700 fi-8700S]을 클릭하십시오.

사용하고자 하는 소프트웨어에 따라 위의 설명서 외에도 해당 소프트웨어의 설명서를 참조해 주십시오. 소프트웨어에 대한 자세한 내용은 번들 소프트웨어의 개요 (28 페이지)를 참조해 주십시오.

- **스캐너를 설정할 때 참조할 수 있는 설명서**

조치		참조
포장 풀기부터 사용 전 준비까지		시작하기
스캐너 설치	연결 방법 확인	사용 설명서 ● 스캐너의 연결 방법 (19 페이지) ● 네트워크 설정(fi Series 네트워크 설정) (313 페이지)
	소프트웨어 설치/연결 방법 설정	● 사용 설명서 - 스캐너 설정 시작 (28 페이지) ● Network Setup Tool 도움말
서버 구조화	DNS 서버에 대한 환경 설정 (호스트 이름으로 스캐너 또는 컴퓨터를 검색할 때)	사용하는 DNS 서버의 설명서
	PaperStream Central Admin 설치부터 작동까지 (PaperStream Central Admin 사용 시)	PaperStream Central Admin 사용 설명서
스캔	스캔 절차	사용 설명서 ● 이미지 스캔 애플리케이션으로 스캔 시작하기 (60 페이지) ● 스캐너의 버튼을 눌러 이미지 스캔 애플리케이션 시작 및 스캔 수행하기 (62 페이지)
	스캔 설정	● 스캐너 드라이버 도움말 ● 이미지 스캔 애플리케이션 설명서/도움말
스캐너 작동 설정		사용 설명서 ● 스캐너 설정 (Software Operation Panel) (248 페이지)

상표 및 등록상표

ISIS는 Open Text의 등록 상표입니다.
Intel 및 Intel Core는 미국 및/또는 기타 국가에서 인텔사 또는 그 자회사의 상표입니다.
Google 및 Google Chrome는 Google LLC의 상표 또는 등록 상표입니다.
제품 개발 업체(PFU Limited)에 의해 작성된 소프트웨어 이외에 이 제품은 제3자에 의해 작성된 오픈 소스 소프트웨어를 포함합니다. 오픈 소스 소프트웨어 사용권의 조건에 대한 자세한 내용은 fi Series 네트워크 설정의 메뉴에서 [라이선스]를 클릭하여 표시되는 창을 참조해 주십시오.
Microsoft, Internet Explorer, Windows 및 Windows Server는 Microsoft 그룹의 회사 상표입니다.
PaperStream는 일본에서 PFU Limited의 등록 상표입니다.
기타 회사명과 제품명은 각 회사의 등록 상표 또는 상표입니다.

제조업체

PFU Limited
YOKOHAMA i-MARK PLACE, 4-5 Minatomirai 4-chome, Nishi-ku, Yokohama-shi, Kanagawa 220-8567 Japan.

발행일/발행처

발행일: 2026년 8월
발행처: PFU Limited
규제 모델: P3890A/P3890C/P3890E/P3890L/P3890M/P3890N
© PFU Limited 2026

안전상 주의 사항

제공된 "안전상 주의사항" 매뉴얼에는 이 제품을 안전하고 올바르게 사용하기 위한 중요 정보가 기재되어 있습니다.
스캐너를 사용하기 전에 반드시 읽고 이해하시기 바랍니다.

본 매뉴얼에 사용되는 기호

이 표시는 사용자가 사용법을 엄격히 준수하지 않을 경우, 부상이나 사망을 초래할 수 있음을 경고합니다.
경고 표시는 경고 수준 및 주의 사항을 포함하고 있습니다.
경고 수준을 나타내는 기호와 의미는 다음과 같습니다.

⚠ 경 고	이 표시는 사용자가 사용법을 엄격히 준수하지 않을 경우, 심각한 부상 또는 사망의 결과를 초래할 수 있음을 경고합니다.
⚠ 주 의	이 표시는 사용자가 잘못 사용하면 부상 및 상해를 입을 수 있으며, 또는 물질적인 손해가 발생할 수 있음을 경고합니다.

표기법의 경우 이 매뉴얼에서 다음 기호가 사용됩니다.

중요

이 기호는 사용자에게 특별 중요 정보를 알립니다. 이 정보를 읽어 주십시오.

정보

이 기호는 사용자에게 작동과 관련된 유용한 안내를 알립니다.

본 매뉴얼에서 사용되는 약어

본 매뉴얼에서는 다음 약어가 사용됩니다.

이름	표시
Windows® 10 Home (32비트/64비트) Windows® 10 Pro (32비트/64비트) Windows® 10 Enterprise (32비트/64비트) Windows® 10 Education (32비트/64비트)	Windows 10 (*1)
Windows® 11 Home (64비트) Windows® 11 Pro (64비트) Windows® 11 Enterprise (64비트) Windows® 11 Education (64비트)	Windows 11 (*1)
Windows Server™ 2016 Standard (64비트)	Windows Server 2016 (*1)
Windows Server™ 2019 Standard (64비트)	Windows Server 2019 (*1)
Windows Server™ 2022 Standard (64비트)	Windows Server 2022 (*1)
Windows Server™ 2025 Standard (64비트)	Windows Server 2025 (*1)
Internet Explorer®	Internet Explorer
Google Chrome™	Google Chrome
PaperStream IP (TWAIN) PaperStream IP (TWAIN x64) PaperStream IP (ISIS) fi-8000 Series	PaperStream IP 드라이버

*1:위에 기입된 운영 체제를 구별하지 않고 사용할 경우에는 일반적으로 "Windows"를 사용합니다.

본 매뉴얼에서 화살표 기호

오른쪽 화살표 기호(→)는 연속하여 선택해야 하는 메뉴 옵션이나 아이콘을 구별하기 위해서 사용됩니다.

예:[시작] 메뉴 → [제어판]을 클릭합니다.

본 매뉴얼에 수록된 화면 예제

Microsoft 제품 스크린샷은 Microsoft Corporation의 허가로 재인쇄됩니다.
본 매뉴얼에 기재된 화면은 제품 발전을 위해 예고 없이 변경될 수 있습니다.
실제 표시된 화면이 이 매뉴얼의 예제 화면과 다를 경우에는 사용 중인 스캐너 애플리케이션의 매뉴얼을 참조하면서 실제 표시된 화면을 따라 실행해 주십시오.
본 매뉴얼에 사용되는 스크린샷들은 Windows 11의 경우입니다. 실제 창과 조작은 운영 체제에 따라 달라질 수 있습니다. 또한 스캐너 애플리케이션 소프트웨어를 업데이트한 후에 화면과 작동이 이 매뉴얼과 다를 수 있습니다. 이러한 경우, 업데이트한 소프트웨어에서 제공하는 매뉴얼을 참조해 주십시오.

이용 약관

본 매뉴얼을 사용하기 전에 다음 이용 약관을 반드시 읽어보십시오.

- 본 매뉴얼에 설명된 모든 기능을 사용하려면 fi Series와 관련된 소프트웨어 및 펌웨어를 최신 버전으로 업데이트하십시오.
- 본 매뉴얼은 당사 제품을 구매하거나 설치한 고객을 위해 제공됩니다. 본 제품을 구매하거나 설치하지 않은 고객께서 본 매뉴얼에 대해 문의하시는 경우, 당사는 답변을 보장해 드릴 수 없음을 양해해 주시기 바랍니다.
- 제품 개발을 위해 사전 공지 없이 본 매뉴얼의 내용이 업데이트되거나 서비스가 중단될 수 있음을 유의하시기 바랍니다.
- PFU Limited는 본 매뉴얼의 사용 또는 이용 불가로 인해 발생하는 손실이나 손해에 대해 어떠한 책임도 지지 않습니다.
- PFU Limited는 본 제품의 사용에 의해 발생되는 우발적인 혹은 결과적인 피해 및 제삼자에 의한 어떤 요구에 대해서도 책임지지 않습니다.
- 본 매뉴얼 내용의 전체 또는 일부 및 스캐너 애플리케이션을 복사하는 것은 저작권법에 따라 금지됩니다.

스캐너의 반납/폐기/소유권 양도

스캐너에는 사용자 이름 또는 전자 메일 주소를 포함한 다양한 설정을 저장할 수 있습니다.
스캐너의 반환, 폐기 또는 소유권을 이전하는 경우 스캐너에 저장된 정보를 직접 삭제해야 합니다.
이 정보를 삭제하는 방법에 대한 자세한 내용은 다음을 참조해 주십시오.

- fi Series 네트워크 설정 (브라우저)
  - 공장 기본값 복원 (326 페이지)

스캐너 개요

이 섹션에서는 사용 전 스캐너에 대한 개요를 제공합니다.

스캐너로 할 수 있는 작업

- **스캐너 연결**
  - USB 케이블 또는 LAN 케이블을 사용하여 스캐너를 컴퓨터에 연결하기
    ➡ 스캐너의 연결 방법 (19 페이지)
- **스캔 방법**
  - 컴퓨터에서 스캔 시작하기
    ➡ 이미지 스캔 애플리케이션으로 스캔 시작하기 (60 페이지)
  - 스캐너의 버튼을 사용하여 스캔 시작하기
    ➡ 스캐너의 버튼을 눌러 이미지 스캔 애플리케이션 시작 및 스캔 수행하기 (62 페이지)
- **다양한 문서의 스캔 방법**
  - 스캔하기 어려운 문서(반으로 접힌 문서, 봉투, 여러 겹으로 된 전사지 등)를 스캔하다
    ➡ 스캔할 문서 (81 페이지)
    ➡ 너비가 다른 문서 스캔하기 (130 페이지)
    ➡ 봉투 또는 여러 겹의 전사지 스캔하기 (137 페이지)
  - 용지 무게, 크기, 종류가 서로 다른 문서들을 한 번에 스캔하기
    ➡ 혼합 배치 스캔 조건 (90 페이지)
    ➡ 너비가 다른 문서 스캔하기 (130 페이지)
  - 대형 문서 스캔하기
    ➡ 쉽게 손상될 수 있는 문서를 손상시키지 않고 스캔하기 (139 페이지)
    ➡ 긴 페이지 문서 스캔하기 (143 페이지)
  - 손상되지 않도록 보호하면서 중요한 문서, 사진 또는 스크랩을 스캔하기
    ➡ 쉽게 손상될 수 있는 문서를 손상시키지 않고 스캔하기 (139 페이지)
    ➡ 사진과 스크랩을 손상없이 스캔하기 (141 페이지)
    ➡ 캐리어 시트 사용 조건 (95 페이지)
  - 한 장씩 수동으로 급지하여 스캔하기
    ➡ 문서를 수동으로 급지하기 (144 페이지)
  - 책 스캔하기
    ➡ 평판을 사용하여 책 스캔하기[fi-8700/fi-8700S] (148 페이지)
  - 문서 덮개를 열어둔 상태로 스캔하기
    ➡ 문서 덮개를 연 상태에서 평판 스캐너로 문서 스캔하기 [fi-8700/fi-8700S] (149 페이지)

- 평판 스캐너에서 여러 문서를 스캔하고 각 문서를 별도의 이미지로 자르기

  ➡ 평판 스캐너에서 여러 문서를 한 번에 스캔하고 각 문서를 별도의 이미지로 자르기 [fi-8700/fi-8700S] (151 페이지)

- 페이지를 넘기면서 책 스캔하기

  ➡ 평판 스캐너를 사용하여 정기적인 간격으로 문서를 자동으로 스캔하기 [fi-8700/fi-8700S] (153 페이지)

- 고정된 위치에 스티커 메모, 영수증 또는 사진이 부착된 문서를 오류로 처리하지 않고 스캔하다

  ➡ 특정 겹침 패턴을 감지하지 않도록 구성하기 (154 페이지)

- **여러 대의 스캐너의 중앙 관리**

  - PaperStream Central Admin Agent를 사용하면 PaperStream Central Admin에서 스캐너를 관리할 수 있습니다.
    보다 자세한 내용은 PaperStream Central Admin 사용자 취급설명서를 참조해 주십시오.

스캐너의 연결 방법

- **USB 케이블을 통해 스캐너 연결하기**

  USB 케이블을 사용하여 스캐너를 컴퓨터에 연결하십시오.

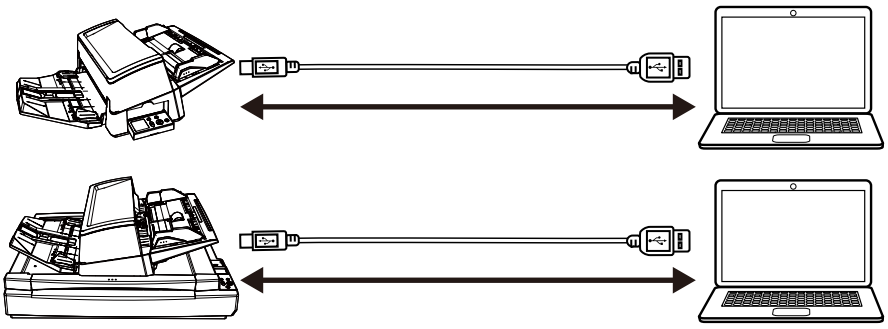

  다음과 같은 방법으로 문서를 스캔할 수 있습니다.

  - 컴퓨터를 사용하여 스캔하기

    ➡ 이미지 스캔 애플리케이션으로 스캔 시작하기 (60 페이지)

  - 스캐너 버튼을 사용하여 스캔 수행

    ➡ 스캐너의 버튼을 눌러 이미지 스캔 애플리케이션 시작 및 스캔 수행하기 (62 페이지)

- **유선 LAN을 통해 스캐너 연결하기**

  LAN 케이블을 통해 스캐너를 네트워크 장치(예: 스위치, 허브 또는 라우터)에 연결해 주십시오.
  스캐너가 컴퓨터에 연결되면 동일한 네트워크에 있는 컴퓨터에서 스캐너를 사용할 수 있습니다.

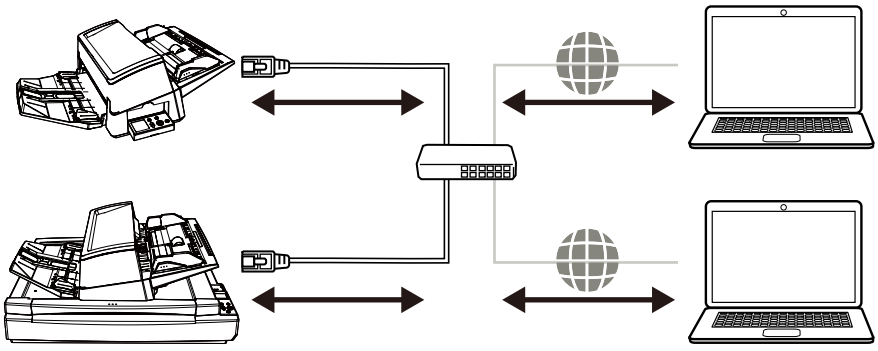

  다음과 같은 방법으로 문서를 스캔할 수 있습니다.

  - 컴퓨터를 사용하여 스캔하기

    ➡ 이미지 스캔 애플리케이션으로 스캔 시작하기 (60 페이지)

  - 스캐너 버튼을 사용하여 스캔 수행

    ➡ 스캐너의 버튼을 눌러 이미지 스캔 애플리케이션 시작 및 스캔 수행하기 (62 페이지)

부품 및 기능

이 단원에서는 스캐너의 각 부품 이름을 설명합니다.

- **앞쪽**
  - fi-8600

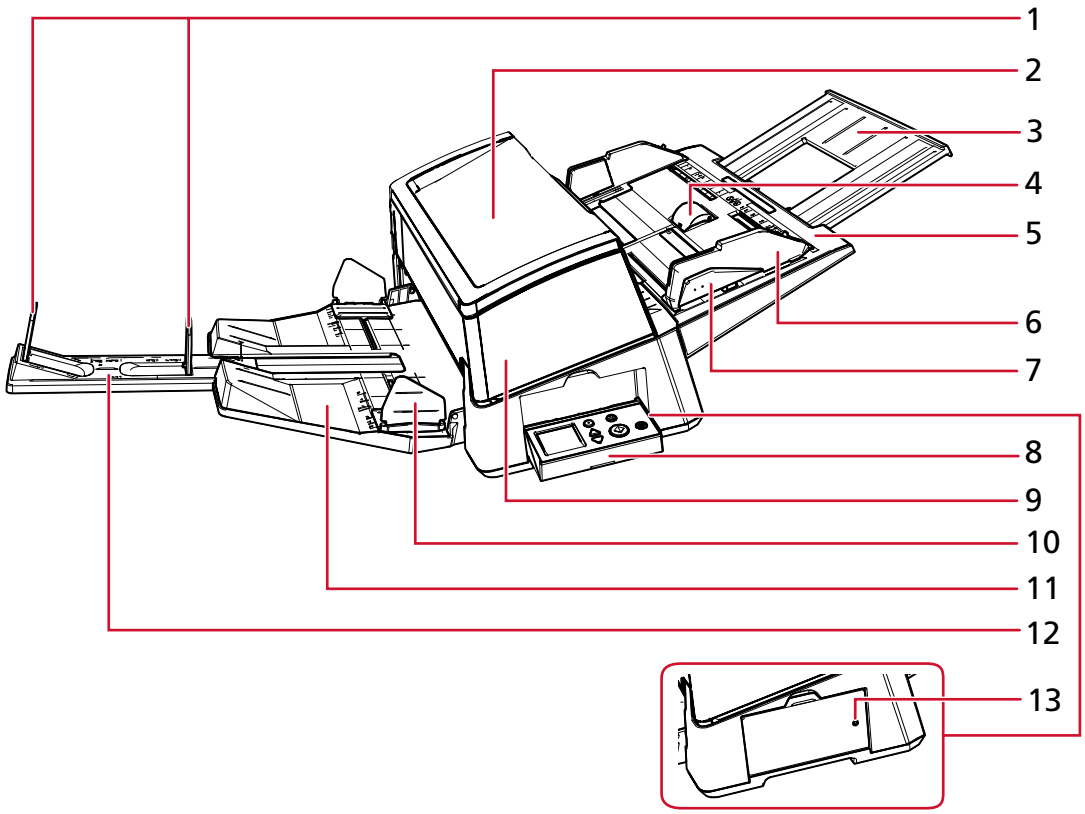

● fi-8700/fi-8700S

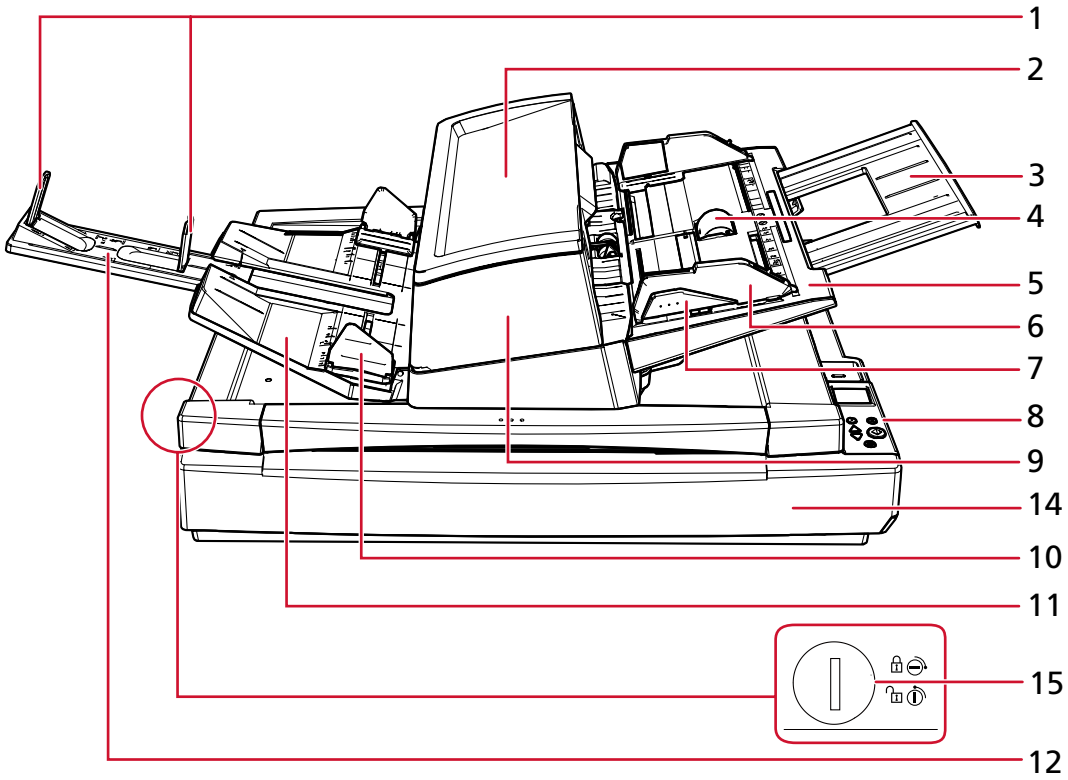

번호	이름	기능
1	스토퍼	들어올려 문서 길이에 맞게 조정합니다.
2	보조 트레이	임시적으로 스캔할 문서를 올려 놓을 수 있습니다.
3	츄트 연장대	문서 길이에 맞게 당겨서 조정합니다.
4	츄트 롤러 커버	츄트 롤러에 손가락이 끼이는 것을 방지합니다.
5	ADF 용지 츄트 (공급 장치)	스캔할 문서를 고정합니다.
6	사이드 가이드	ADF 용지 츄트 (공급 장치)에 장전된 문서의 너비에 따라 문서의 수평 위치를 조정합니다. 급지 시 문서가 비뚤어지는 것을 방지합니다.
7	사이드 가이드 버튼	위치를 조정하기 위해 사이트 가이드 잠금을 해제할 때 이 버튼을 길게 누릅니다. 버튼에서 손을 떼면 사이드 가이드가 잠깁니다.
8	조작 패널	LCD와 버튼으로 구성됩니다. 스캐너를 작동하거나 상태를 확인하는 데 사용됩니다. 스캐너 양쪽에는 조작 패널이 있어 어느 쪽에서나 조작할 수 있습니다. 조작 패널을 사용하지 않는 경우 조작 패널을 스캐너 측면 안쪽에 넣을 수 있습니다. ➡ 조작 패널 사용 방법 (97 페이지)

번호	이름	기능
9	ADF (자동 문서 공급 장치)	ADF 용지 츄트(공급 장치)에서 문서를 한 번에 한 장씩 당겨 급지합니다. 소모부품의 교환이나 스캐너 내부를 청소할 때 이것을 열어 주십시오.
10	스태커 사이드 가이드	문서가 흩어지지 않도록 너비 방향에 맞게 배출되도록 안내합니다.
11	스태커	배출된 문서를 쌓아 놓습니다. 높이 조절은 높음 또는 낮음 위치 중 하나로 설정할 수 있습니다.
12	스태커 연장대	문서 길이에 맞게 당겨서 조정합니다.
13	상태 표시기 (LED)	조작 패널이 측면에 장착된 상태에서도 스캐너가 켜져 있는지 확인할 수 있습니다. 스캐너 전원을 켜면 녹색으로 켜집니다. 스캐너가 꺼지면 꺼집니다.
14	평판 스캐너	ADF로 스캔할 수 없는 얇은 문서나 두꺼운 문서(예: 책)를 스캔할 때는 문서를 문서 받침대에 올려놓으십시오.
15	운송 잠금 스위치	운송 잠금 장치를 잠그거나 잠금 해제합니다. 운송 잠금 장치를 잠그면 캐리어 유닛이 평판 스캐너 내부에 고정되어 이송 중에 평판 스캐너가 손상되지 않습니다. 운송 잠금 장치를 잠그려면 동전이나 이와 유사한 도구를 사용하여 슬롯이 수평 위치에 오도록 운송 잠금 스위치를 돌리십시오. 운송 잠금 장치를 해제하면 평판 스캐너에서 문서를 스캔할 수 있습니다. 운송 잠금 장치를 해제하려면 동전이나 이와 유사한 도구를 사용하여 슬롯이 수직 위치에 오도록 운송 잠금 스위치를 돌리십시오.

- **뒤쪽**

  - fi-8600

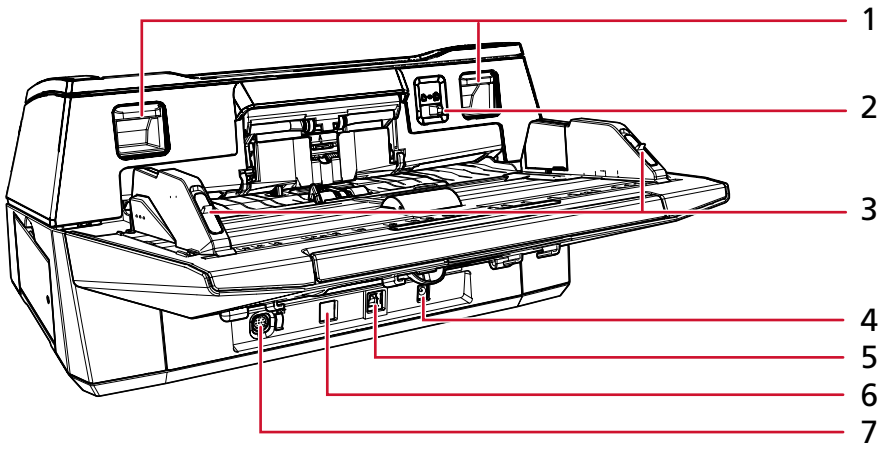

  - fi-8700/fi-8700S

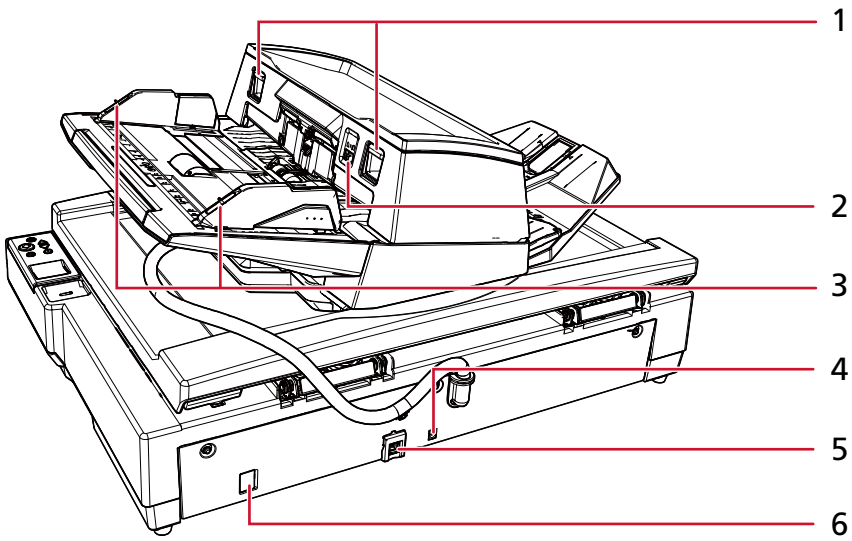

번호	이름	기능
1	ADF 해제 탭	이 탭을 들어 올리면 ADF가 잠금 해제되고 열립니다.
2	급지 모드 스위치	급지 모드 스위치를 왼쪽으로 밀어 급지 모드를 수동 단일 모드로 전환합니다.
3	사이드 가이드 잠금 장치	사이드 가이드를 잠급니다.
4	전원 커넥터	전원 케이블을 연결할 때 사용합니다. "전원 케이블"은 AC 케이블과 AC 어댑터를 서로 연결하는 케이블입니다.
5	USB 커넥터	USB 케이블을 연결할 때 사용합니다.

번호	이름	기능
6	LAN 커넥터	LAN 케이블을 연결할 때 사용합니다.
7	EXT 커넥터	전사기를 연결하는 데 사용됩니다. 이 전사기는 스캔 후 문서에 텍스트(예: 알파벳, 숫자)를 인쇄할 수 있는 옵션 전사기(별도 판매)로 제공됩니다. 전사기는 스캔한 문서의 이름, 날짜 또는 일련 번호를 인쇄하여 문서를 구성하는 데 사용될 수 있습니다. ➡ 스캐너 옵션 (335 페이지)

- 내부 (ADF)

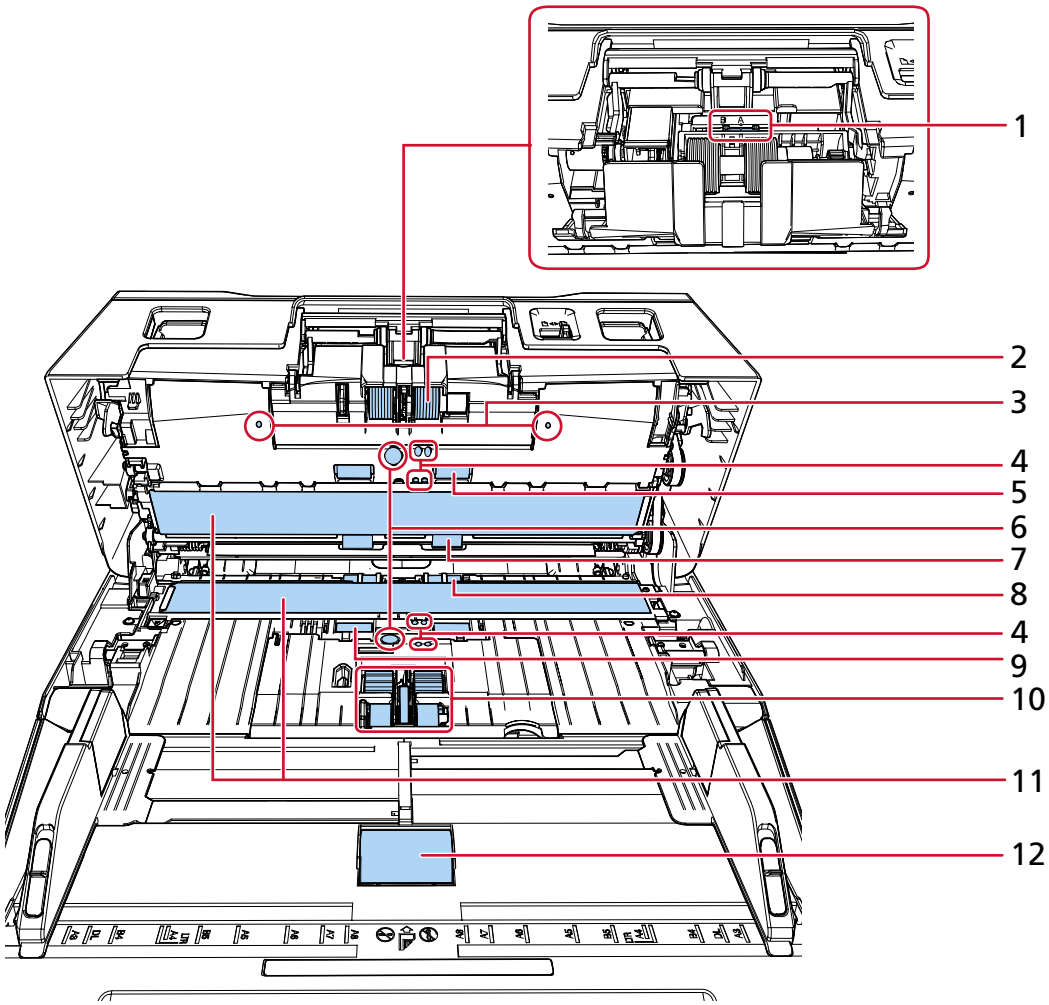

번호	이름	기능
1	분리 레벨 스위치(1개)	이 스위치는 공장 출하 시 "A"로 설정되어 있습니다.
2	브레이크 롤러(2개)	한 번에 문서가 두 장 이상 ADF에 급지되지 않도록 하는 롤러입니다.

번호	이름	기능
3	마이크로폰 (2개)	용지 걸림 노이즈를 검출합니다.
4	문서 센서(8개)	문서가 있는지 여부를 감지하는 센서입니다.
5	피드 롤러(2개)	ADF를 통해 문서를 급지하는 롤러입니다.
6	초음파 센서(2개)	초음파 센서로 겹친 문서를 감지하는 센서입니다. 문서를 통과한 초음파 양의 차이를 모니터링하여 겹친 문서를 감지합니다.
7	배출 롤러(2개)	ADF에서 문서를 꺼내 스태커로 이송하는 롤러입니다.
8	플라스틱 롤러(2개)	ADF에서 문서를 꺼내 스태커로 이송하는 롤러입니다.
9	고무 롤러(2개)	ADF를 통해 문서를 급지하는 롤러입니다.
10	피크 롤러(5개)	ADF 용지 츄트(공급 장치)에 올려놓은 문서를 1장씩 분리하여 ADF에 급지하는 롤러 세트입니다.
11	유리(2개)	문서를 스캔하는 표면입니다.
12	츄트 롤러(1개)	ADF 용지 츄트 (공급 장치)에 올려진 문서를 급지하는 롤러입니다.

- 내부(평판) [fi-8700/fi-8700S]

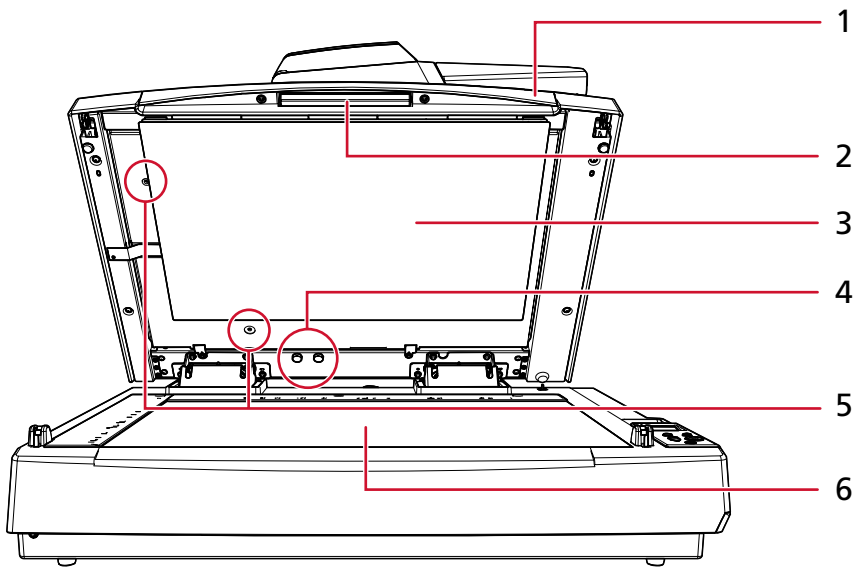

번호	이름	기능
1	문서 덮개	문서가 제자리에 고정되도록 닫습니다.
2	손잡이	문서 덮개를 열고 닫을 때 사용합니다.
3	문서 고정 패드	문서 받침대를 향해 문서를 누릅니다. 옵션으로 검은색 문서 덮개 패드를 사용할 수 있습니다 (별매품).

번호	이름	기능
		검은색 배경에서 스캔을 수행하는 데 사용됩니다. ➡ 스캐너 옵션 (335 페이지)
4	잠금 나사 저장 홀	ADF 잠금 해제 후 제거했던 ADF 잠금 나사를 보관합니다.
5	ADF 잠금 나사	ADF를 고정시킵니다.
6	문서 받침대	유리 부문에 문서를 올려 놓습니다. ➡ 평판에 문서 놓기[fi-8700/fi-8700S] (80 페이지)

- **분리 가능한 부품**

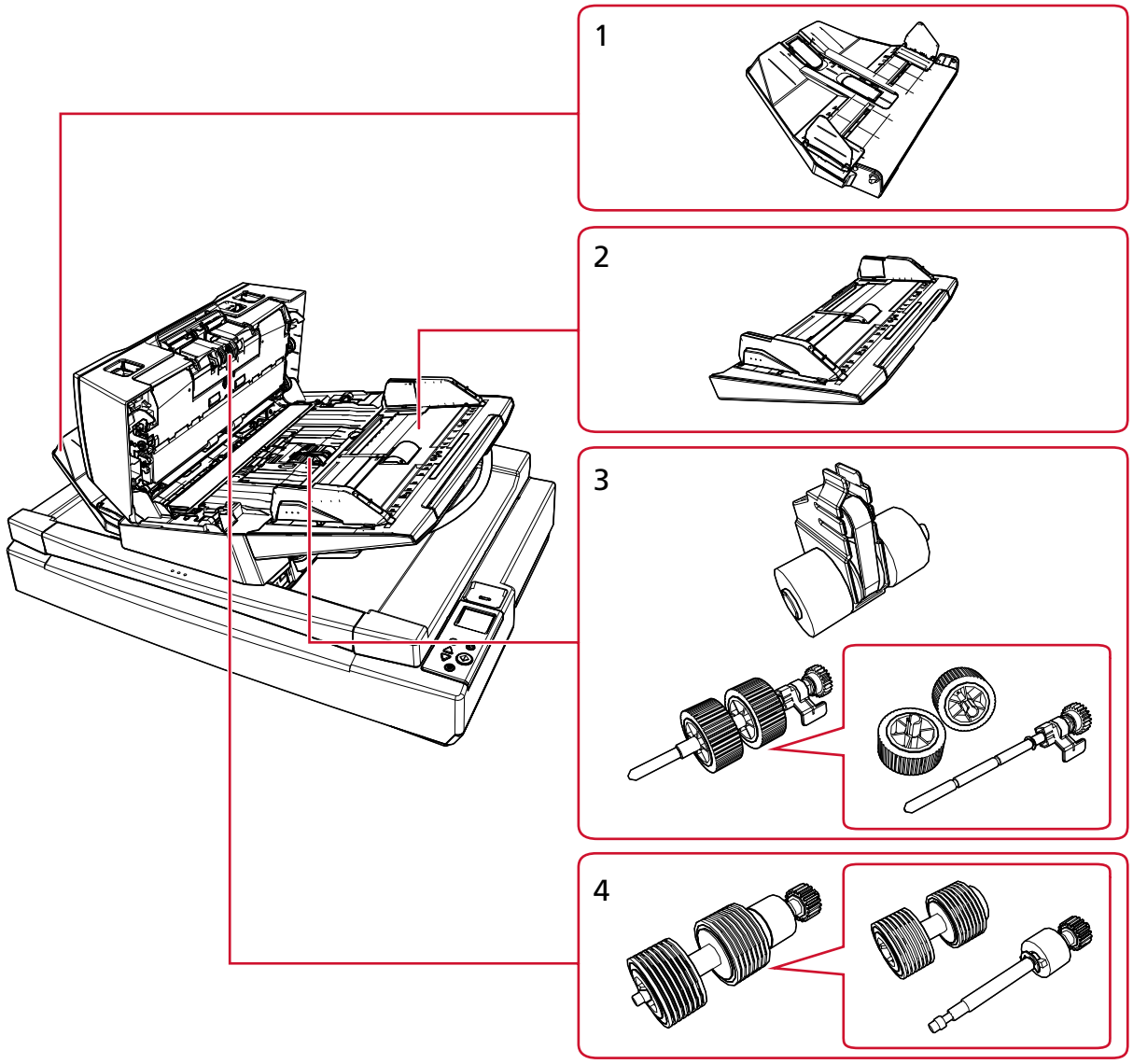

번호	이름	기능
1	스태커	배출된 문서를 쌓아 놓습니다. 높이 조절은 높음 또는 낮음 위치 중 하나로 설정할 수 있습니다.
2	ADF 용지 츄트 (공급 장치)	스캔할 문서를 고정합니다.
3	피크 롤러	ADF 용지 츄트(공급 장치)에 올려놓은 문서를 1장씩 분리하여 ADF에 급지하는 롤러 세트입니다.
4	브레이크 롤러	한 번에 문서가 두 장 이상 ADF에 급지되지 않도록 하는 롤러입니다.

스캐너 설정 시작

이 단원에서는 스캐너를 설정하는 방법을 설명합니다.
스캐너를 사용하려면 다운로드 웹사이트에서 설치 프로그램을 구한 다음, 다음 설정 절차를 수행하십시오.

- 소프트웨어 설치
  스캐너에 연결할 컴퓨터에 필요한 소프트웨어를 설치하십시오.
  ➡ 온라인 환경에서 소프트웨어를 설치하는 방법 (32 페이지)
  ➡ 소프트웨어 설치 방법 (오프라인 환경에서) (35 페이지)
- 스캐너 연결
  USB 케이블이나 유선 LAN을 사용하여 스캐너를 컴퓨터에 연결하십시오.
  자세한 내용은 Network Setup Tool 도움말을 참조하십시오.
  스캐너의 연결 유형에 대한 자세한 내용은 스캐너의 연결 방법 (19 페이지)를 참조해 주십시오.

그런 다음, 필요한 경우 다음 설정을 구성하십시오.

- 스캐너 작동 설정
  ➡ 스캐너 설정 (Software Operation Panel) (248 페이지)
- 스캐너의 네트워크 설정
  ➡ 네트워크 설정(fi Series 네트워크 설정) (313 페이지)

번들 소프트웨어의 개요

이 단원에서는 스캐너를 연결하려는 컴퓨터에 필요한 소프트웨어를 설명합니다.
다운로드 웹사이트에서 설치 프로그램을 다운로드한 후, 모든 소프트웨어를 한 번에 설치하거나 필요한 소프트웨어만 개별적으로 설치하십시오.

> **정보**
> PaperStream Central Admin를 사용할 경우, 다운로드 웹사이트에서 별도로 설치하십시오. 보다 자세한 내용은 PaperStream Central Admin 사용자 취급설명서를 참조해 주십시오.

- PaperStream IP 드라이버
  PaperStream IP 드라이버는 TWAIN/ISIS 규격을 준수하는 스캐너 드라이버입니다. 네트워크에 연결된 스캐너를 지원합니다.
  PaperStream IP 드라이버는 세 가지 타입이 있습니다.
  - PaperStream IP (TWAIN)
    TWAIN 규격을 따릅니다. TWAIN 규격 32 비트 애플리케이션을 사용하는 스캐너를 조작할 때 사용됩니다.
  - PaperStream IP (TWAIN x64)
    TWAIN 규격을 따릅니다. TWAIN 규격 64 비트 애플리케이션을 사용하는 스캐너를 조작할 때 사용됩니다.
    운영 체제에 관계없이 사용 중인 이미지 스캔 애플리케이션이 32비트 애플리케이션이면 PaperStream IP (TWAIN)를 사용합니다.
  - PaperStream IP (ISIS) fi-8000 Series

ISIS 규격을 따릅니다. ISIS 규격 애플리케이션을 사용하는 스캐너를 조작할 때 사용됩니다.
보다 자세한 내용은 PaperStream IP 드라이버 도움말을 참조해 주십시오.

- Network Setup Tool
  다음 애플리케이션이 포함되어 있습니다.
  스캐너를 네트워크에 연결하고 사용할 수 있도록 하려면 이러한 애플리케이션이 필요합니다.
  - 스캐너 선택 도구
    이 애플리케이션을 사용하여 네트워크에 연결된 스캐너를 사용할 수 있도록 컴퓨터를 설정할 수 있습니다.
  - IP 주소 설정 도구
    이 애플리케이션을 사용하여 스캐너의 IP 주소와 스캐너 이름을 구성할 수 있습니다.
  - Button Event Manager
    이 응용 프로그램을 사용하여 스캐너가 네트워크에 연결되어 있을 때 스캐너의 버튼을 눌러 시작되는 이미지 스캔 애플리케이션의 설정을 구성하십시오.
  자세한 내용은 Network Setup Tool 도움말을 참조하십시오.
- Software Operation Panel
  문서 스캔 및 소모부품 관리 관련 설정을 구성할 수 있습니다.
  PaperStream IP 드라이버와 함께 설치되어 있습니다.
  ➡ 스캐너 설정 (Software Operation Panel) (248 페이지)
- Error Recovery Guide
  스캐너에서 문제가 발생하면 이 애플리케이션을 사용하여 스캐너 상태와 문제 해결책을 표시할 수 있습니다.
  PaperStream IP 드라이버와 함께 설치되어 있습니다.
  문제 해결책을 문제 및 해결 (191 페이지)에서도 확인할 수 있습니다.
- Error Recovery Guide (매뉴얼)
  Error Recovery Guide에서 알려주는 오류 해결책이 설명된 설명서입니다.
- PaperStream ClickScan
  PaperStream IP (TWAIN)를 지원하는 32비트 이미지 스캔 애플리케이션입니다.
  단순 설정과 작동을 통해 스캔할 수 있습니다.
  이 프로그램은 컴퓨터에 로그인하면 자동으로 시작되며 작업 표시줄의 알림 영역에 있습니다.
  보다 자세한 내용은 PaperStream ClickScan 도움말을 참조해 주십시오.
- PaperStream Capture
  PaperStream IP (TWAIN)/PaperStream IP (ISIS) fi-8000 시리즈를 지원하는 32비트 이미지 스캔 애플리케이션입니다.
  스캔 설정을 작업으로 정의하게 되면 원하는 설정을 사용자 지정할 수 있습니다.
  PaperStream Capture 유료 버전으로는 PaperStream Capture Pro 및 PaperStream Capture Pro Premium 이 있습니다. PaperStream Capture Pro Premium의 기능을 체험해 볼 수 있는 평가판이 제공됩니다.
  보다 자세한 내용은 PaperStream Capture유저 가이드를 참조해 주십시오.
- 매뉴얼
  안전 주의사항, 사용 설명서 및 fi-760PRB 전사기 사용 설명서가 설치됩니다.
- fi Series Online Update
  이 응용 프로그램은 다음 프로그램에 대한 최신 업데이트를 확인하고 설치합니다.

- 컴퓨터에 설치된 소프트웨어
- 컴퓨터에 연결된 스캐너의 펌웨어

자세한 내용은 fi Series Online Update 도움말을 참조해 주십시오.

시스템 요구 사항

소프트웨어를 설치한 컴퓨터의 시스템 요구 사항은 다음과 같습니다.

운영 체제	● Windows® 10 Home (32비트/64비트) (*1) ● Windows® 10 Pro (32비트/64비트) (*1) ● Windows® 10 Enterprise (32비트/64비트) (*1) ● Windows® 10 Education (32비트/64비트) (*1) ● Windows® 11 Home (64비트) (*1) ● Windows® 11 Pro (64비트) (*1) ● Windows® 11 Enterprise (64비트) (*1) ● Windows® 11 Education (64비트) (*1) ● Windows Server™ 2016 Standard (64비트) (*1) ● Windows Server™ 2019 Standard (64비트) (*1) ● Windows Server™ 2022 Standard (64비트) (*1) ● Windows Server™ 2025 Standard (64비트) (*1)
CPU	Intel 또는 Intel 호환 가능한 프로세서
디스플레이 해상도	1024 × 768 픽셀 이상, 65,536 이상의 칼라 (*2)
디스크 공간	사용 가능한 디스크 공간 12GB 이상(*3)
인터페이스	USB3.2 Gen 1x1/USB3.0/USB2.0/USB1.1
브라우저 (*4)	● Google Chrome ● Microsoft Edge

*1:번들 소프트웨어는 데스크톱 애플리케이션으로 작동합니다.

*2:fi Series 네트워크 설정 사용할 때는 최소 1280 × 768 픽셀 이상을 표시할 수 있는 디스플레이를 사용하십시오.
PaperStream Capture를 사용할 때는 최소 1280 × 800픽셀 이상 및 65,536색 이상을 표시할 수 있는 디스플레이를 사용하십시오.

*3:문서 스캔에 필요한 디스크 공간은 스캔 이미지의 파일 크기에 따라 달라집니다.

*4:fi Series 네트워크 설정에서 스캐너의 네트워크 설정을 구성할 때는 브라우저 중 하나가 필요합니다.
Microsoft Edge의 Internet Explorer 모드는 지원되지 않습니다.

온라인 환경에서 소프트웨어를 설치하는 방법

이 섹션에서는 스캐너에 연결할 컴퓨터에 필요한 소프트웨어를 설치하는 방법을 설명합니다.

컴퓨터는 인터넷에 연결되어 있어야 합니다.
스캐너에 연결할 컴퓨터가 인터넷에 연결할 수 없는 경우, 소프트웨어 설치 방법 (오프라인 환경에서) (35 페이지) 에서 설치 방법을 참조하십시오.

중요

- 소프트웨어 이전 버전을 설치한 경우 먼저 이를 제거합니다.

  ➡ 소프트웨어 제거하기 (337 페이지)

- Network Setup Tool 이 설치 프로그램에 포함된 것은 Network Setup Tool for fi Series의 후속 제품입니다. Network Setup Tool for fi Series 가 설치되어 있는 경우, Network Setup Tool 를 설치하기 전에 이를 제거하십시오.

1 **관리자 권한이 있는 사용자로 Windows에 로그인합니다.**

2 **다운로드 웹사이트에 접속하십시오.**
https://www.pfu.ricoh.com/fi/d/

3 **[온라인 설치 프로그램]을 클릭하십시오.**



4 **라이선스 계약 창에서 내용을 확인하고 [동의 및 다운로드] 버튼을 클릭하십시오.**
온라인 설치 프로그램 다운로드가 시작됩니다.

5 **다운로드한 온라인 설치 프로그램 [Online Installer fi Series.exe]을 두 번 클릭하십시오.**

6 **[설치 (권장)] 또는 [설치 (사용자 지정)] 중 하나를 선택합니다.**

- 설치 (권장)

다음 소프트웨어가 설치되어 있습니다.

- PaperStream IP (TWAIN)
  다음 소프트웨어가 동시에 설치됩니다.
  - Software Operation Panel
  - Error Recovery Guide
- PaperStream Capture
- PaperStream ClickScan
- Network Setup Tool
- Error Recovery Guide (수동)
- fi Series Online Update
- 매뉴얼 (안전상 주의사항, 사용 설명서 및 fi-760PRB 전사기 사용 설명서)

a [설치 (권장)]을 선택하고 [다음] 단추를 클릭하십시오.

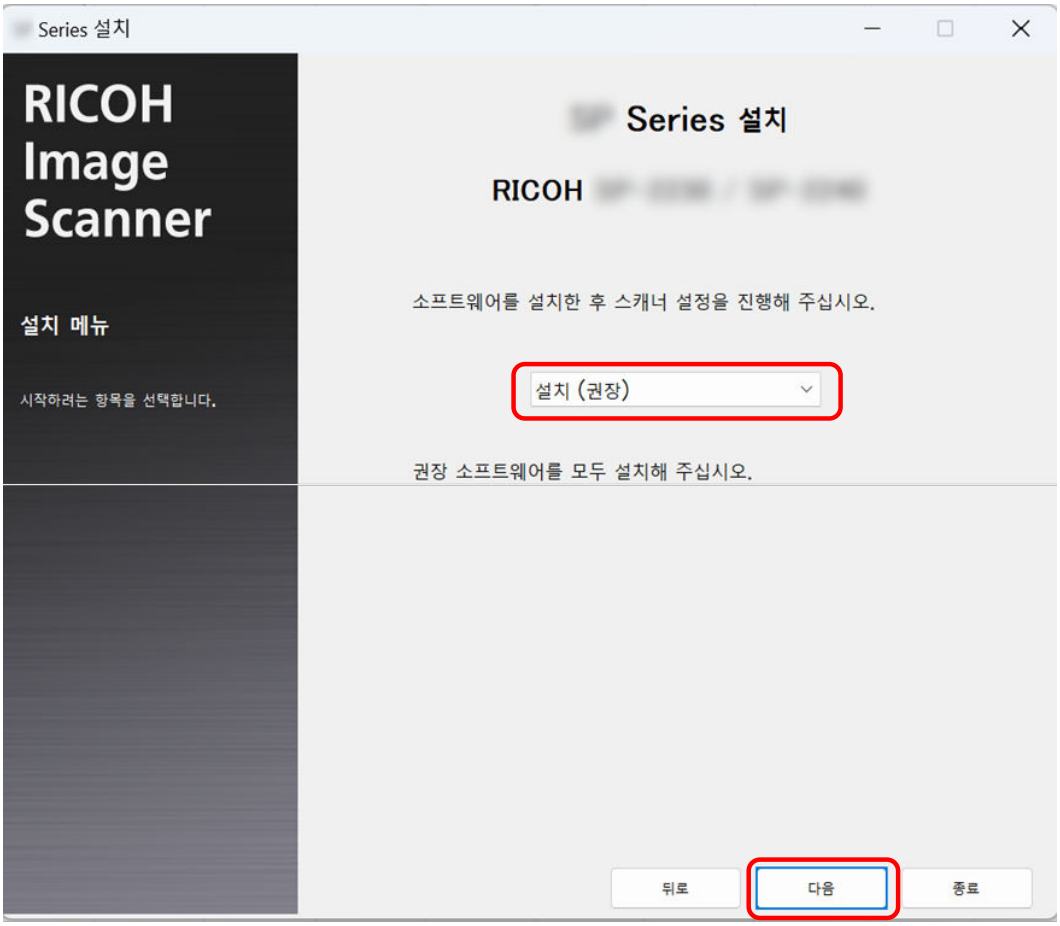

- 설치 (사용자 지정)
  필요한 소프트웨어를 선택하여 설치하십시오.

a [설치 (사용자 지정)]을 선택하고 [다음] 버튼을 클릭하십시오.

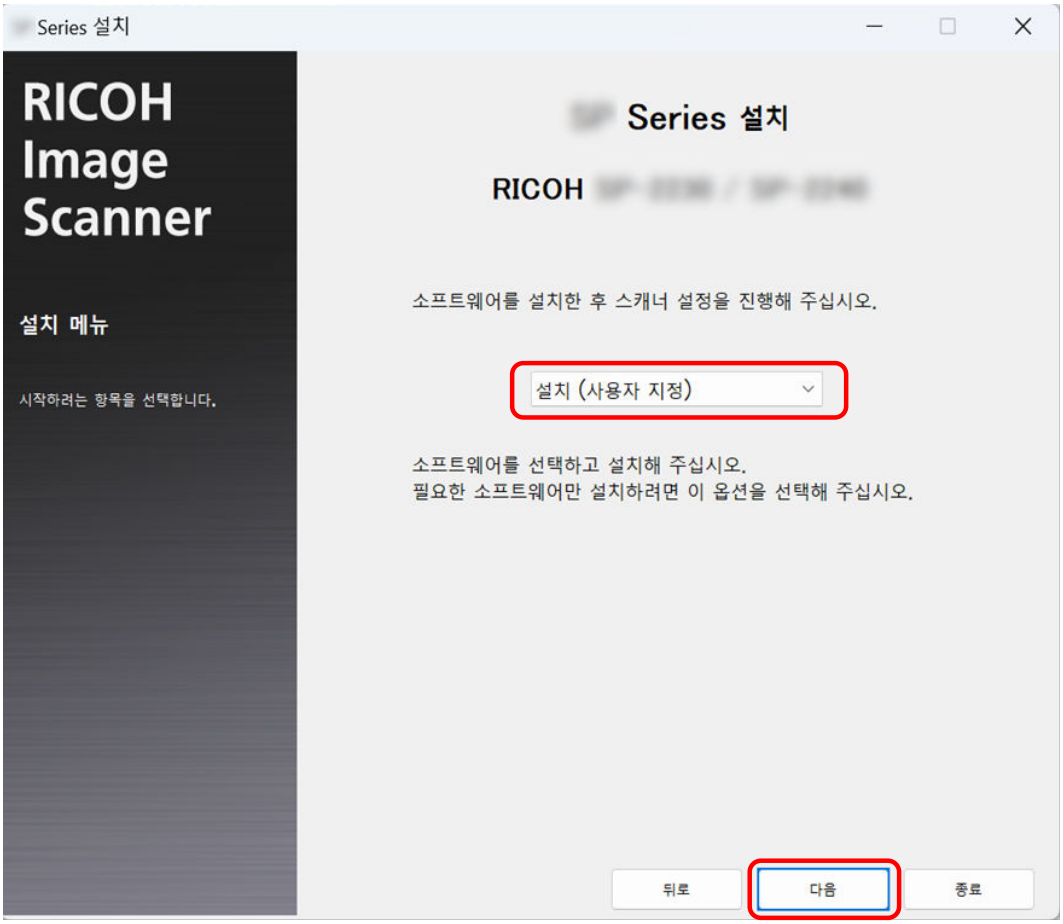

b 설치할 소프트웨어의 확인란을 선택하고 [다음] 버튼을 클릭합니다.
스캐너를 네트워크에 연결하려면 Network Setup Tool를 설치하십시오.

7 창에 표시된 지시에 따라 소프트웨어를 설치합니다.

펌웨어 업데이트가 있는 경우, 펌웨어를 업데이트할지 묻는 창이 나타납니다.
펌웨어 업데이트 여부를 선택한 후 설치를 진행하십시오.

8 스캐너 연결 방법을 선택하는 창이 나타나면 연결 방법을 선택하고 창에 표시된 지침을 따르십시오.

자세한 내용은 Network Setup Tool 도움말을 참조하십시오.

- Windows 10/Windows Server 2016/Windows Server 2019/Windows Server 2022에 대해
  [시작] 메뉴 → [Network Setup Tool] → [Network Setup Tool 도움말]을 클릭하십시오.
- Windows 11/Windows Server 2025용
  [시작] 메뉴 → [앱 모두 보기] → [Network Setup Tool] → [Network Setup Tool 도움말]을 클릭합니다.

소프트웨어 설치 방법 (오프라인 환경에서)

이 섹션에서는 스캐너에 연결될 컴퓨터가 인터넷에 접속할 수 없는 경우 필요한 소프트웨어를 설치하는 방법을 설명합니다.

이 경우, 인터넷에 연결할 수 있는 컴퓨터에서 다운로드 웹사이트를 통해 오프라인 설치 프로그램 Creator를 가져와 오프라인 설치 프로그램(ISO 파일)을 생성하십시오.
스캐너에 연결할 컴퓨터에서 오프라인 설치 프로그램(ISO 파일)을 실행하여 소프트웨어를 설치하십시오.

중요

- 소프트웨어 이전 버전을 설치한 경우 먼저 이를 제거합니다.

  ➡ 소프트웨어 제거하기 (337 페이지)

- Network Setup Tool 이 설치 프로그램에 포함된 것은 Network Setup Tool for fi Series의 후속 제품입니다. Network Setup Tool for fi Series 가 설치되어 있는 경우, Network Setup Tool 를 설치하기 전에 이를 제거하십시오.

1 **인터넷에 연결할 수 있는 컴퓨터에서 관리자 권한이 있는 사용자로 Windows에 로그인합니다.**

2 **다운로드 웹사이트에 접속하십시오.**
https://www.pfu.ricoh.com/fi/d/

3 **"인터넷에 액세스할 수 없는 컴퓨터에 설치하려면 여기를 클릭하십시오."에서 "여기"를 클릭하십시오.**



4 **설치 과정을 설명하는 창에서 “오프라인 설치 프로그램 Creator”를 클릭하십시오.**

5 **라이선스 계약 창에서 내용을 확인하고 [동의 및 다운로드] 버튼을 클릭하십시오.**
오프라인 설치 프로그램 생성 도구의 다운로드가 시작됩니다.

6 **다운로드한 오프라인 설치 프로그램 생성 도구 [Offline Installer Creator fi Series.exe]를 더블 클릭하십시오.**

7 **[설치 (권장)] 또는 [설치 (사용자 지정)] 중 하나를 선택합니다.**
여기에서 선택한 항목에 따라 최신 소프트웨어가 포함된 오프라인 설치 프로그램(ISO 파일)이 생성됩니다.

- 설치 (권장)
  다음 소프트웨어가 설치되어 있습니다.
  - PaperStream IP (TWAIN)
    다음 소프트웨어가 동시에 설치됩니다.
    - Software Operation Panel
    - Error Recovery Guide
  - PaperStream Capture
  - PaperStream ClickScan
  - Network Setup Tool
  - Error Recovery Guide (수동)
  - fi Series Online Update
  - 매뉴얼 (안전상 주의사항, 사용 설명서 및 fi-760PRB 전사기 사용 설명서)

a [설치 (권장)]을 선택하고 [다음] 단추를 클릭하십시오.

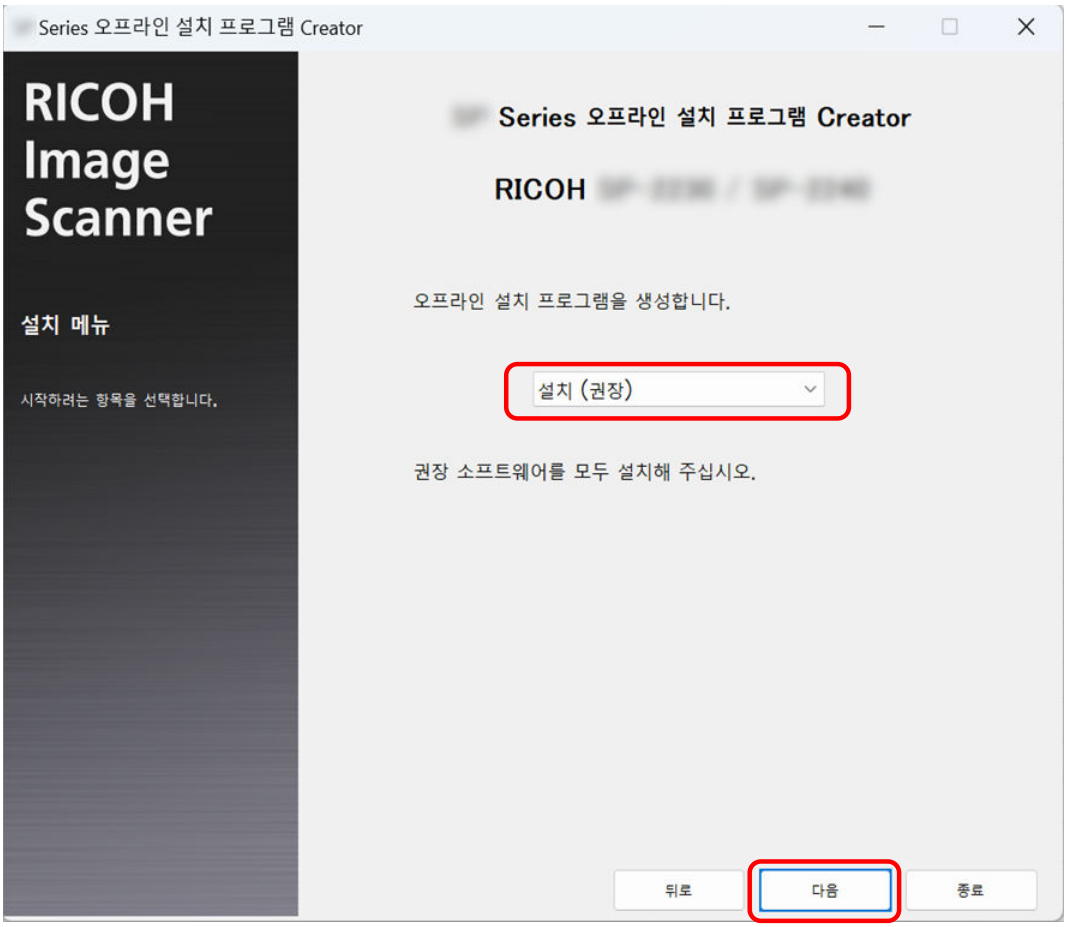

- 설치 (사용자 지정)
  필요한 소프트웨어를 선택하십시오.

a [설치 (사용자 지정)]을 선택하고 [다음] 버튼을 클릭하십시오.

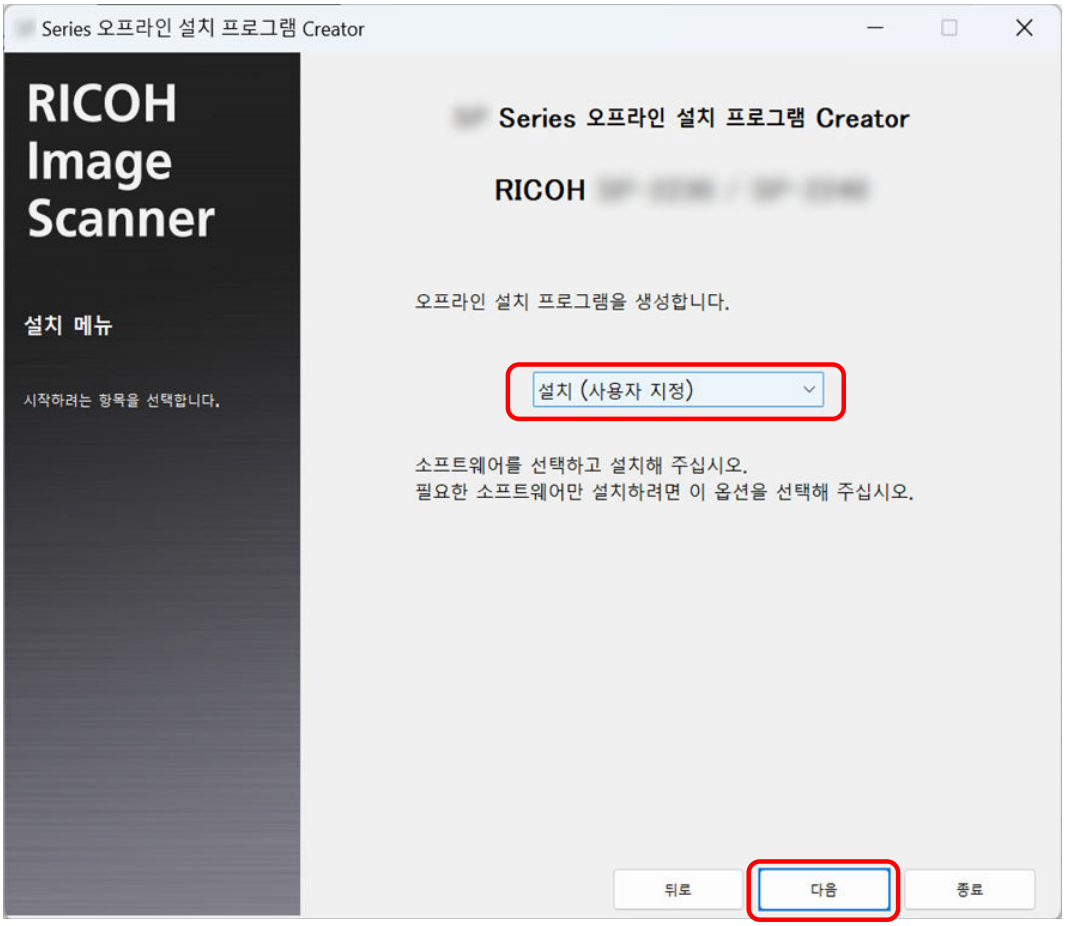

b 설치할 소프트웨어의 확인란을 선택하고 [다음] 버튼을 클릭합니다.
스캐너를 네트워크에 연결하려면 Network Setup Tool 확인란을 선택하십시오.

8 ISO 파일을 저장할 위치를 지정하고 [다음] 버튼을 클릭하십시오.

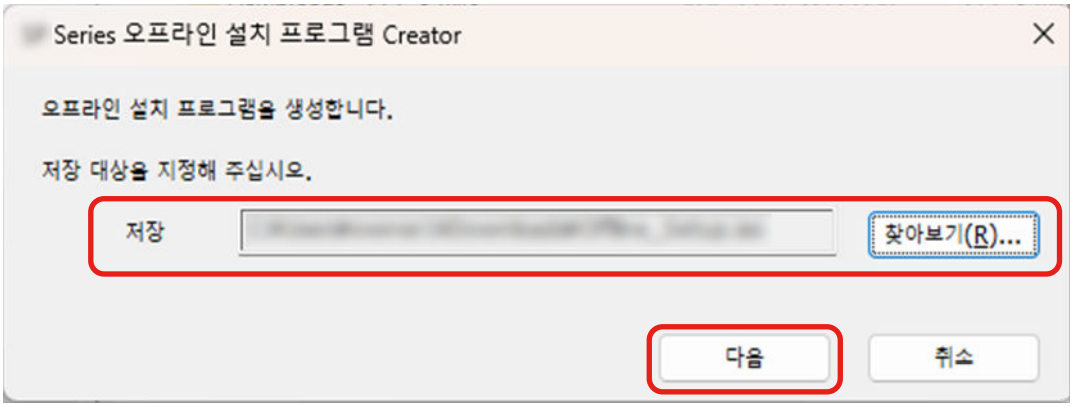

9 [종료] 버튼을 클릭합니다.

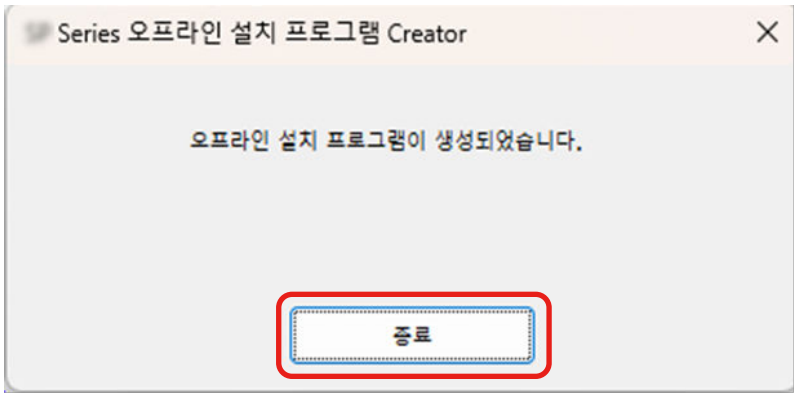

10 생성한 ISO 파일을 스캐너에 연결된 컴퓨터에 저장하십시오.

11 저장된 ISO 파일을 마우스 오른쪽 버튼으로 클릭한 다음 [탑재]를 클릭합니다.

12 표시된 폴더에서 [Setup.exe]을 두 번 클릭하십시오.

13 [다음] 버튼을 클릭합니다.

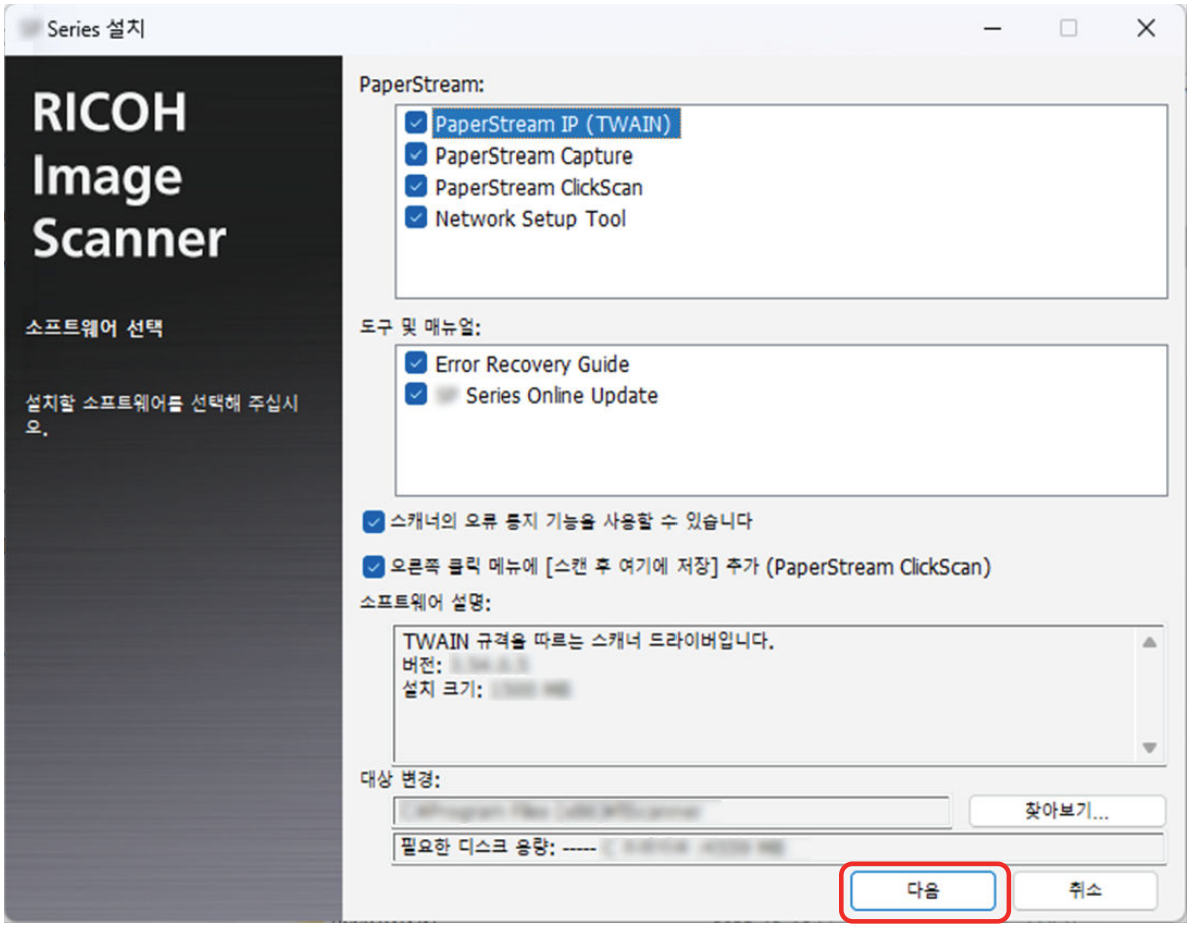

14 창에 표시된 지시에 따라 소프트웨어를 설치합니다.

15 스캐너 연결 방법을 선택하는 창이 나타나면 연결 방법을 선택하고 창에 표시된 지침을 따르십시오.

자세한 내용은 Network Setup Tool 도움말을 참조하십시오.

- Windows 10/Windows Server 2016/Windows Server 2019/Windows Server 2022에 대해
  [시작] 메뉴 → [Network Setup Tool] → [Network Setup Tool 도움말]을 클릭하십시오.
- Windows 11/Windows Server 2025용
  [시작] 메뉴 → [앱 모두 보기] → [Network Setup Tool] → [Network Setup Tool 도움말]을 클릭합니다.

스캐너 작동 방법

이 단원에서는 스캐너 작동 방법을 설명합니다.

전원 켜기/끄기

스캐너의 전원 켜기/끄기 방법은 다음 중 어느 하나로 지정할 수 있습니다.

- 스캐너의 [Power] 버튼 누름
- 스캐너의 네트워크 기능이 비활성화된 경우, 컴퓨터의 전원 상태에 따라 스캐너의 전원을 켜거나 끕니다

➡ 스캐너 전원 켜기/끄기 방법[자동전원 제어] (308 페이지)

이 섹션에서는 스캐너의 [Power] 버튼을 눌러 전원을 켜거나 끄도록 스캐너가 구성된 경우를 가정하여 스캐너 작동 방법을 설명합니다.

전원을 켜는 방법

1 스캐너의 [Power] 버튼을 누릅니다.

- fi-8600

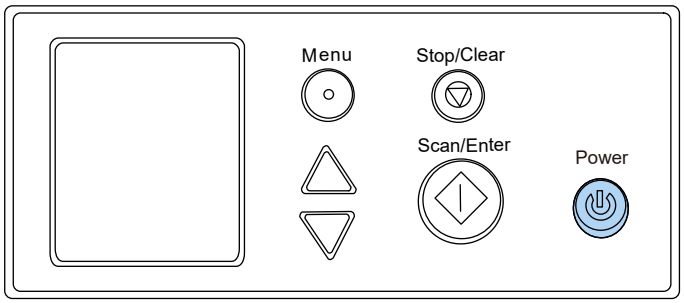

- fi-8700/fi-8700S

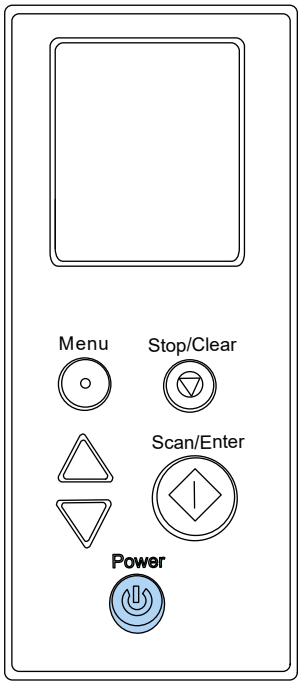

전원을 켜면 [Power] 버튼이 녹색으로 표시됩니다.

다음 화면은 초기화 중에 LCD에 표시됩니다.



LCD에 [준비] 화면이 표시되면 스캐너에서 스캔을 시작할 수 있습니다.

전원을 끄는 방법

1 스캐너의 [Power] 버튼을 2초 이상 누릅니다.

- fi-8600

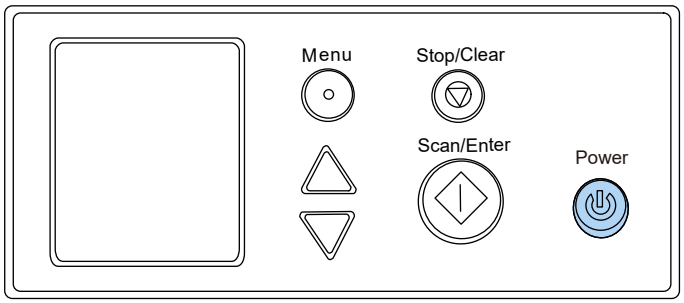

- fi-8700/fi-8700S

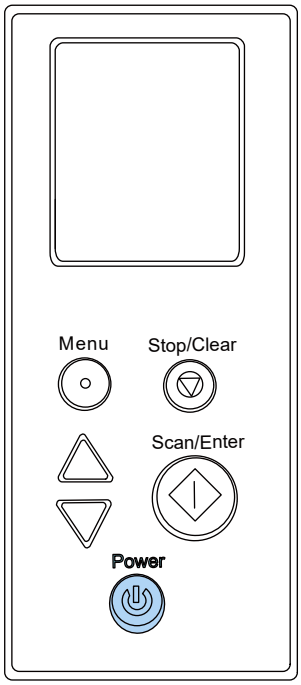

스캐너의 전원이 꺼지고 [Power] 버튼의 불이 꺼집니다.

절전 모드로 전환 및 나오기

특정 기간 동안 스캐너를 사용하지 않으면 스캐너가 절전 모드로 전환됩니다.
스캐너가 일정한 시간 동안 사용되지 않을 때 절전 모드는 전원 소모력을 낮게 유지합니다.
절전 모드에는 두 가지 유형의 설정이 있습니다.

- 절전
  스캐너 전원을 켜고 약 10분 이상(공장 출하 시 설정) 사용하지 않으면 자동으로 절전 모드로 전환됩니다.
  스캐너가 절전 모드로 전환되면 LCD가 꺼집니다. [Power] 버튼은 녹색으로 깜박입니다.
  절전 모드에서 다시 시작하려면, 다음의 어느 하나를 실행해 주십시오.
  - ADF 용지 츄트(공급 장치)에 문서를 올려 놓습니다
  - 스캐너의 아무 버튼이나 누릅니다.
  - 스캐너의 급지 모드 스위치를 밀어
  - 이미지 스캔 애플리케이션으로 문서를 스캔합니다
  - ADF가 열려 있으면 닫으십시오.
  - USB 케이블을 사용하여 스캐너를 컴퓨터에 연결하십시오.
  - 소프트웨어에서 스캐너에 액세스하여 설정을 변경하십시오.
- 자동 종료
  특정 기간 동안(공장 출하 시 설정: 20분) 스캐너를 사용하지 않으면 스캐너 전원이 자동으로 꺼집니다.
  자동으로 전원이 꺼진 후 전원을 다시 켜려면 [Power] 버튼을 누릅니다.

➡ 전원을 켜는 방법 (42 페이지)

중요

- 문서가 용지 경로에 남아 있으면 스캐너가 절전 모드로 전환되지 않을 수 있습니다. 용지 걸림이 발생한 경우 (191 페이지)를 참조하여 문서를 제거해 주십시오.
- 조작 패널에 다음 조건 중 하나라도 표시되면 스캐너가 절전 모드로 전환되지 않습니다.
  - 스캔이 진행 중인 경우
  - 문서 카운팅 모드에서 문서 카운터가 진행 중인 경우
  - 오류가 표시된 경우
  - 청소 모드
- 사용 중인 이미지 스캔 애플리케이션에 따라 [일정 시간 후 자동으로 전원 끄기] 확인란을 선택하더라도 스캐너 전원이 꺼지지 않을 수 있습니다.
- 이미지 스캔 애플리케이션을 사용하는 동안 스캐너 전원이 자동으로 꺼지면 애플리케이션을 종료한 후 다시 스캐너 전원을 켭니다.

정보

- 다음 방법 중 하나를 사용하여 스캐너가 절전 모드로 들어가는 대기 시간을 변경할 수 있습니다.

- [설정 메뉴] 화면에 있는 [22: 절전]에서 스캐너가 절전 모드로 전환되기 전의 대기 시간을 변경할 수 있습니다

  ➡ 설정 메뉴 사용 방법 (105 페이지)

- Software Operation Panel

  ➡ 스캐너가 절전 모드로 전환될 때까지의 대기 시간 [절전] (303 페이지)

● 다음 방법 중 하나를 사용하여 스캐너가 자동으로 꺼지는 것을 방지할 수 있습니다.

- 조작 패널의 [설정 메뉴] 화면에 있는 [24:전원 끄기 시간]

  ➡ 설정 메뉴 사용 방법 (105 페이지)

- Software Operation Panel

  ➡ 스캐너가 절전 모드로 전환될 때까지의 대기 시간 [절전] (303 페이지)

스캐너가 자동으로 꺼지지 않도록 설정되어 있으면 스캐너의 전력 소비량이 증가합니다.

ADF 열기/닫기

이 장에서는 ADF를 열고 닫는 방법에 대해서 설명합니다.

ADF를 여는 방법

1 **fi-8700/fi-8700S를 사용할 때는 문서 덮개가 닫혀 있는지 확인하십시오.**
문서 덮개가 열린 상태에서 ADF를 열었다가 닫으면 오류가 발생할 수 있습니다.

2 **ADF 용지 츄트 (공급 장치)에서 모든 문서를 제거합니다.**

3 **ADF 를 열려면 ADF 해제 탭을 들어 올립니다.**

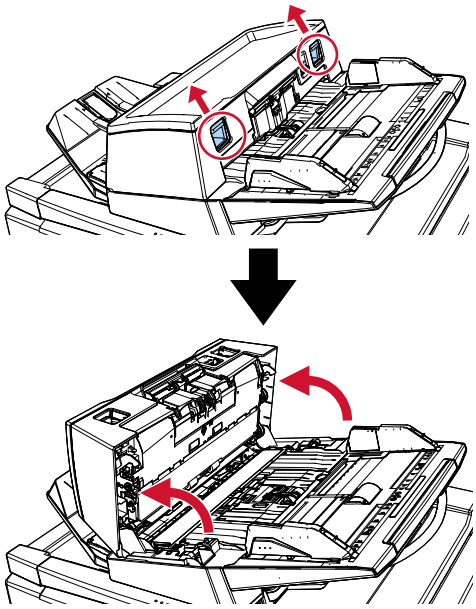

⚠ 주 의	ADF가 열려 있을 경우 실수로 닫힐 수 있습니다. 손가락이 끼지 않도록 주의해 주십시오.

ADF를 닫는 방법

1 **ADF 내부에 이물질이 없는지 확인합니다.**

2 **ADF를 닫습니다.**
딸깍하는 소리가 나며 제자리에 고정될 때까지 ADF 중앙을 누르십시오.

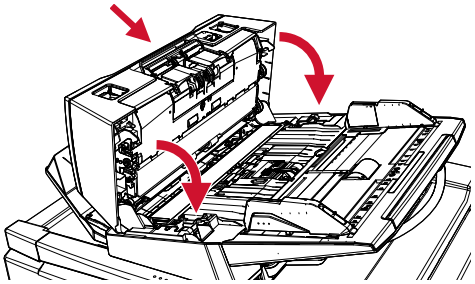

> **주 의** ADF를 닫을 때에는 손가락이 끼지 않도록 주의해 주십시오.

문서 덮개 열기/닫기 [fi-8700/fi-8700S]

이 단원에서는 문서 덮개를 열고 닫는 방법을 설명합니다.

문서 덮개를 여는 방법

1 **ADF가 닫혔는지 확인합니다.**
문서 덮개가 열린 상태에서 ADF를 열었다가 닫으면 오류가 발생할 수 있습니다.

2 **손잡이를 잡고 문서 덮개를 엽니다.**

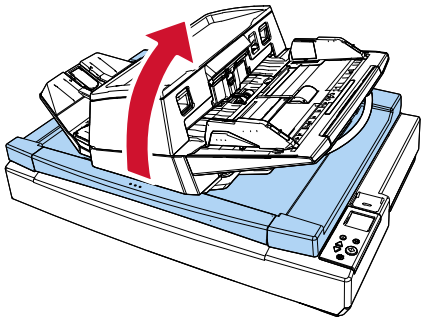

⚠ 주 의	문서 덮개는 개폐를 멈춘 지점에서 그 상태로 유지되지 않습니다. 따라서 손을 둔 채 문서 덮개를 닫지 않도록 주의해 주십시오.

문서 덮개를 닫는 방법

1 **손잡이를 잡고 문서 덮개를 천천히 닫습니다.**
딸깍하는 소리가 나며 제자리에 고정될 때까지 덮개를 밀어 넣으십시오.

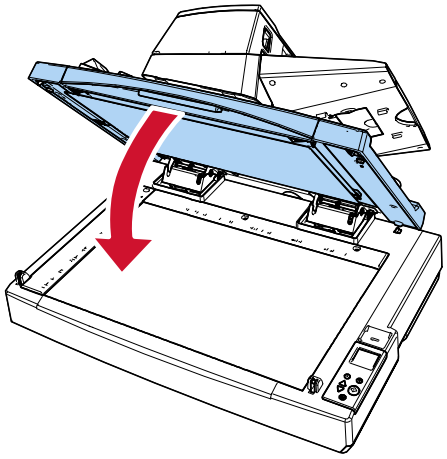

주 의	문서 덮개는 개폐를 멈춘 지점에서 그 상태로 유지되지 않습니다. 따라서 손을 둔 채 문서 덮개를 닫지 않도록 주의해 주십시오.

ADF의 위치 조정하기 [fi-8700/fi-8700S]

ADF는 더 좁은 공간에 맞도록 위치를 조정할 수 있습니다.
사용할 수 있는 위치는 다음과 같습니다.

- 위치 1 (공장출하시 설정)

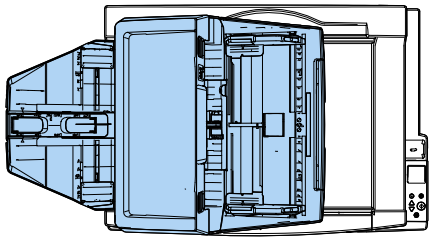

- 위치 2 (공간 절약형: 문서를 오른쪽에 적재)

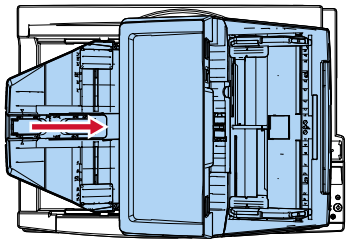

- 위치 3 (공간 절약형: 문서를 왼쪽에 적재)

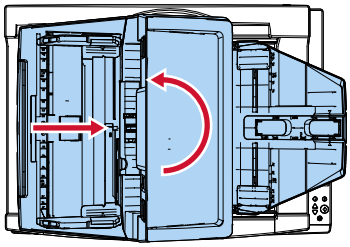

1 **문서 덮개를 엽니다.**

➡ 문서 덮개를 여는 방법 (49 페이지)

2 **두 개의 ADF 잠금 나사를 제거하고 잠금 나사 저장 홀에 삽입합니다.**

ADF 잠금 나사로 ADF를 제자리에 고정시킵니다. ADF 잠금 나사를 제거하면 ADF 위치를 조정할 수 있습니다.

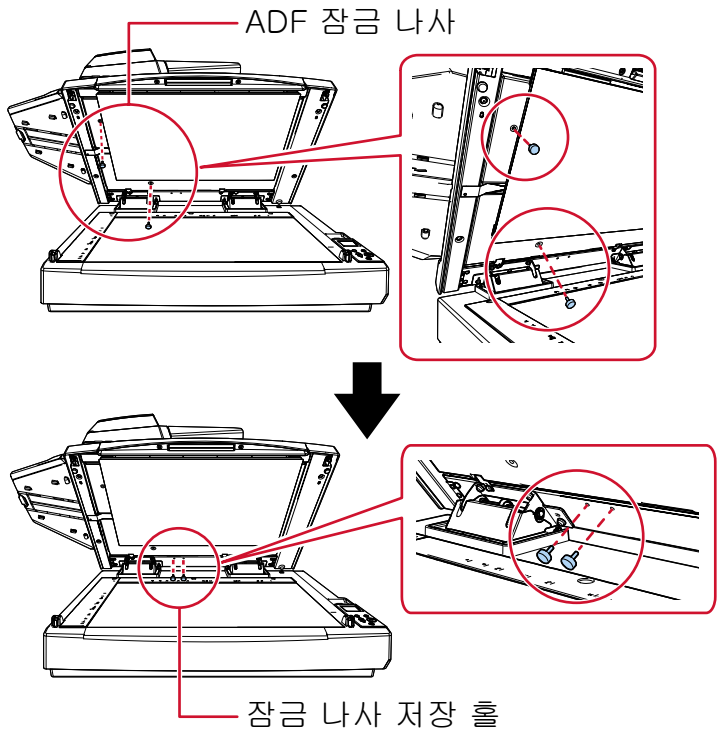

정보

- ADF 잠금 나사를 제거하기 힘든 경우에는 문서 고정 패드를 제거해 주십시오.
- 문서 고정 패드를 제거하는 경우에는 문서 고정 패드를 다음 순서로 부착해 주십시오.

1 문서 고정 패드를 문서 받침대의 왼쪽 위의 코너에 다시 놓아 주십시오.
문서 고정 패드의 홈이 정확한 방향인지 확인해 주십시오.

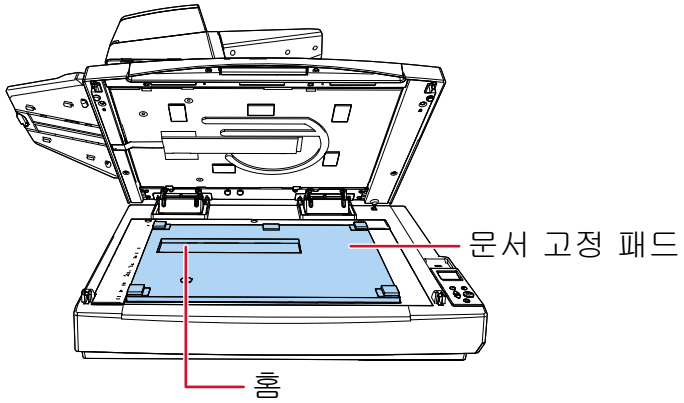

2 문서 덮개를 천천히 닫습니다.
문서 덮개를 닫을 때, 문서 고정 패드가 문서 덮개에 부착됩니다.

3 문서 덮개를 천천히 닫습니다.

➡ 문서 덮개를 닫는 방법 (50 페이지)

4 스태커를 위로 올립니다.

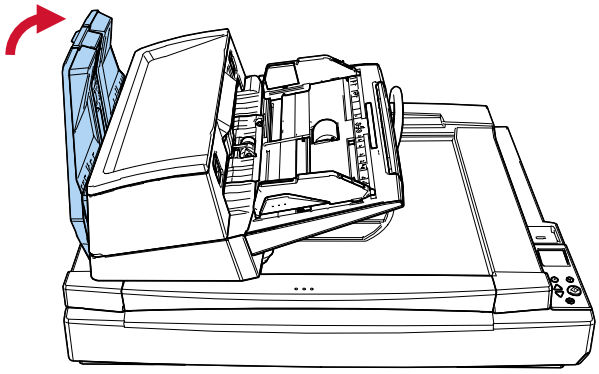

5 ADF 위치를 변경합니다.

딸깍하는 소리가 날 때까지 ADF를 제자리에 이동하십시오. ADF가 제자리에 단단히 잠겨 있는지 확인하십시오.

- 위치1을 위치 2로 변경하려면
  ADF를 스캐너 중심부로 밉니다.

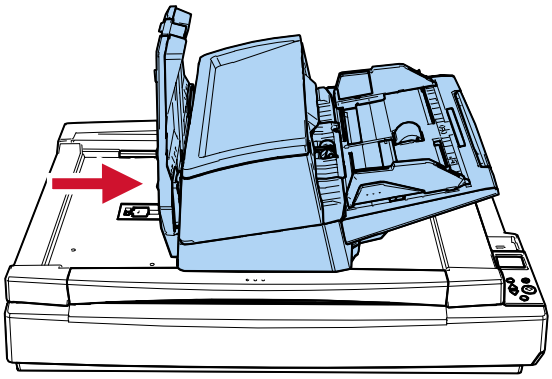

- 위치1을 위치 3로 변경하려면
  ADF를 스캐너 중심부로 밀은 후 180도 시계 반대 방향으로 돌립니 다.

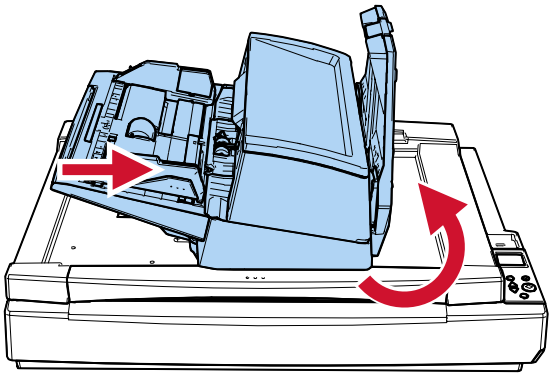

주 의	● ADF를 이동시킬 때에 손가락이 끼지 않도록 주의해 주십시오. ● ADF를 180도 이상으로 돌리지 마십시오. ADF가 손상될 수 있습니다.

6 스태커를 아래로 당기십시오.

ADF 용지 츄트 (공급 장치) 설정

스캔이 시작되면 ADF 용지 츄트(공급 장치)에 적재된 문서는 ADF에 한 장씩 스캐너에 급지됩니다.
상대적으로 긴 문서(예: A4 크기 문서)를 스캔할 경우 문서가 똑바르게 유지되어 원활하게 급지되도록 다음에서 설명하는 츄트 연장대를 사용합니다.

1 **ADF 용지 츄트 (공급 장치)를 잡고 츄트 연장대를 빼내십시오.**

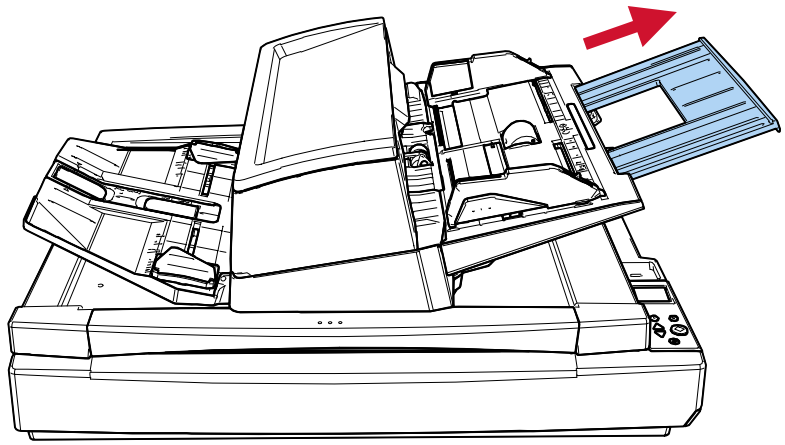

스태커 설정하기

스캔이 중에 ADF 용지 츄트(공급 장치)에 올려놓은 문서는 한 장씩 스태커로 배출됩니다.
A4 용지 크기와 같이 비교적 긴 문서를 스캔할 때는 아래에 설명된 대로 스태커 확장 부품, 스토퍼 및 스태커 사이드 가이드를 사용하면 문서가 곧게 유지되고 원활하게 공급됩니다.

1 **스태커 연장대를 빼내고 스토퍼를 들어 올리십시오.**
스토퍼가 문서 길이보다 최소한 같거나 더 긴 위치에 설정되어 있는지 확인하십시오.

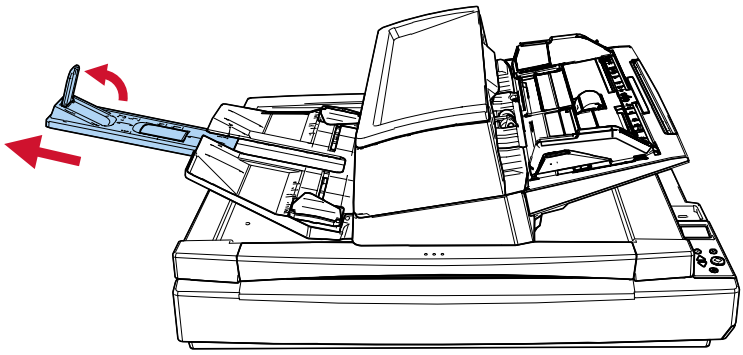

중요

- 스태커 연장대를 잡아 당길 때 정지기를 잡지 마십시오. 정지기가 손상될 수 있습니다.
- 정지기를 90도 이상 들어올리지 마십시오. 파손될 수 있습니다.

정보

- 명함이나 플라스틱 카드와 같은 얇은 문서를 스캔할 때는 오른쪽 스토퍼를 들어 올리십시오.
- A3 크기보다 긴 문서를 스캔하는 경우 정지기를 올리지 말고 스태커 연장재를 끝까지 잡아 당겨 주십시오.
- A4/레터 가로 문서를 스캔할 때, 오른쪽 스토퍼를 들어오릴 경우, 배출된 문서가 단정하게 쌓일 수 있습니다.
- 출력된 문서가 깔끔하게 쌓이지 않는 경우, 문서와 스토퍼 사이의 간격을 약 10 mm로 줄이면 문서를 더 깔끔하게 정렬하는 데 도움이 됩니다.

2 **스태커 사이드 가이드를 들어 올리고 문서 너비에 맞도록 조정합니다.**

스태커 사이드 가이드의 거리가 문서 너비보다 넓은지 확인합니다.

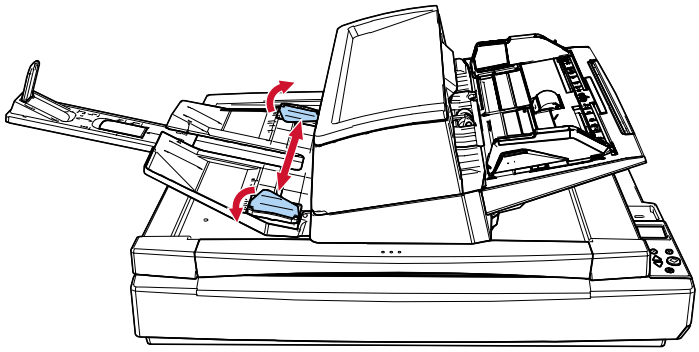

정보

- 문서의 용지 타입에 따라 스태커 높이를 조정해 주십시오.
  일반적인 사용인 경우 하단 위치를 선택해 주십시오.
  얇거나 말린 문서를 스캔하는 경우에는 상단 위치를 선택해 주십시오.
  (공급 장치)에 적재할 수 있는 문서 수가 줄어듭니다.
  용지 무게가 80 g/m^2인 경우의 권장 수는 100입니다.

  - 하단 위치(보통 용지)

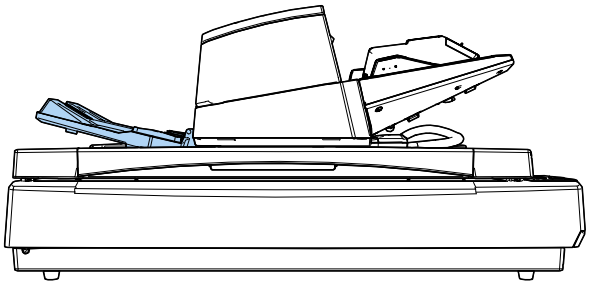

  - 상단 위치(얇거나 말린 용지)

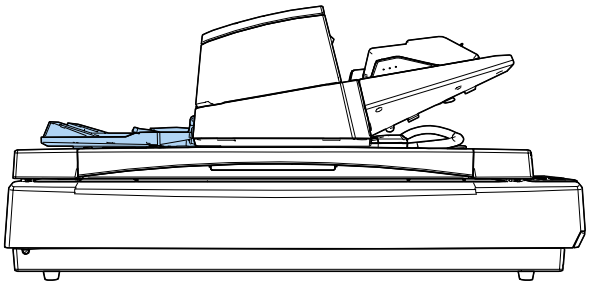

스태커 양쪽을 확실하게 잡고 들어 올리면서 앞으로 밀면 스태커를 부드럽게 상단 위치에 놓을 수 있습니다.

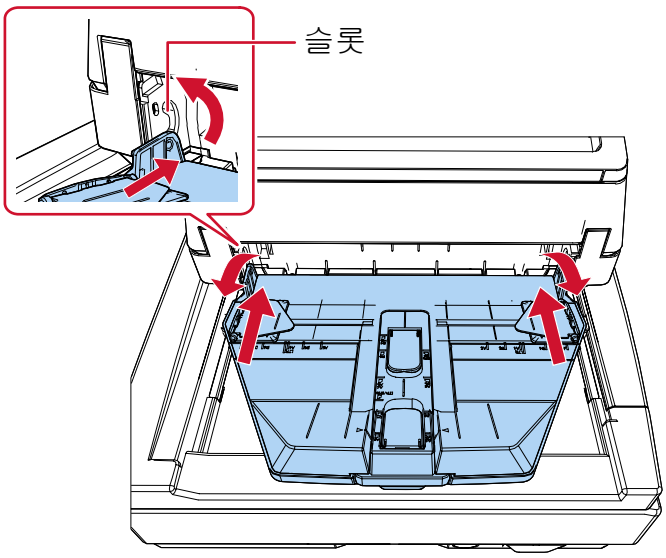

- 용지 배출 속도가 느려지면 문서가 흩어지는 것이 방지됩니다.
  다음 방법 중 한 방법에서는 용지 배출 속도가 느려질 수 있습니다.
  - 조작 패널의 [설정 메뉴] 화면에서 [11:스태킹 제어]
    ➡ 설정 메뉴 사용 방법 (105 페이지)
  - Software Operation Panel
    ➡ 용지 배출 속도 지정 (스태킹 제어) (292 페이지)

기본 스캔 수행 방법

이 단원에서는 기본 스캔 수행 방법을 설명합니다.

중요

스캐너 사용 방법에 따라 컴퓨터에 연결할 때는 USB 케이블만 사용하거나 네트워크 장치에 연결할 때는 LAN 케이블만 사용하십시오. 동시에 두 케이블을 함께 사용하지 마십시오.

스캐너에 연결된 컴퓨터에서 이미지 스캔 애플리케이션을 실행하거나 스캐너의 버튼을 눌러 문서를 스캔합니다.

● USB 연결

- 컴퓨터를 사용하여 스캔하기

➡ 이미지 스캔 애플리케이션으로 스캔 시작하기 (60 페이지)

- 스캐너 버튼을 사용하여 스캔 수행

➡ 스캐너의 버튼을 눌러 이미지 스캔 애플리케이션 시작 및 스캔 수행하기 (62 페이지)
관련 소프트웨어: Windows의 스캐너 속성 창(이벤트)

● 유선 LAN 연결

- 컴퓨터를 사용하여 스캔하기

➡ 이미지 스캔 애플리케이션으로 스캔 시작하기 (60 페이지)
관련 소프트웨어: 스캐너 선택 도구, fi Series 네트워크 설정

➡ 스캐너 선택 도구 시작하기 (340 페이지)

➡ fi Series 네트워크 설정 시작하기 (313 페이지)

- 스캐너 버튼을 사용하여 스캔 수행

➡ 스캐너의 버튼을 눌러 이미지 스캔 애플리케이션 시작 및 스캔 수행하기 (62 페이지)
관련 소프트웨어: 스캐너 선택 도구, Button Event Manager, fi Series 네트워크 설정

➡ 스캐너 선택 도구 시작하기 (340 페이지)

➡ 시작 방법 Button Event Manager (342 페이지)

➡ fi Series 네트워크 설정 시작하기 (313 페이지)

스캐너 사용 방식에 따라 버튼에 서로 다른 설정을 할당할 수 있습니다. 여러 방법을 함께 사용할 때는 사용하고자 하는 설정이 활성화되어 있는지 확인하십시오.

➡ 원하는 버튼 구성을 활성화하기 (70 페이지)

이미지 스캔 애플리케이션으로 스캔 시작하기

이 단원에서는 컴퓨터의 이미지 스캔 애플리케이션을 사용하여 스캔을 수행하는 기본 절차를 설명합니다. 이 경우, 스캐너 드라이버를 지원하는 이미지 스캔 애플리케이션과 스캐너 드라이버가 컴퓨터에 설치되어 있어야 합니다.

- 스캐너 드라이버
  - PaperStream IP 드라이버
- 이미지 스캔 애플리케이션
  - PaperStream ClickScan
  - PaperStream Capture

유선 LAN을 통해 스캐너를 연결하려면 다음이 필요합니다.

- Network Setup Tool
- fi Series 네트워크 설정

➡ 번들 소프트웨어의 개요 (28 페이지)

➡ 네트워크 설정(fi Series 네트워크 설정) (313 페이지)

스캔 절차, 작동 및 스캔 설정 항목은 스캐너 드라이버와 이미지 스캔 애플리케이션에 따라 약간 다릅니다. 보다 자세한 내용은 스캐너 드라이버의 도움말과 이미지 스캔 애플리케이션의 설명서/도움말을 참조해 주십시오.

1 **스캐너 전원을 켭니다.**

➡ 전원을 켜는 방법 (42 페이지)

2 **스캐너를 컴퓨터에 연결하십시오.**

- USB 연결을 사용할 경우
  USB 케이블을 사용하여 스캐너를 컴퓨터에 연결하십시오.
- 유선 LAN 연결을 사용하는 경우
  스캐너를 네트워크에 연결하고, 스캐너 선택 도구를 사용하여 스캐너를 선택하십시오.

➡ 네트워크 (319 페이지)

➡ IP 주소 설정 도구 시작하기 (341 페이지)
DHCP 환경이 아닌 경우, IP 주소 설정 도구가 필요합니다.

➡ 스캐너 선택 도구 시작하기 (340 페이지)

3 **ADF 용지 츄트(공급 장치)에 문서를 올려 놓습니다.**

➡ ADF 용지 츄트(공급 장치)에 문서를 올려놓는 방법 (73 페이지)

4 **이미지 스캔 애플리케이션을 시작합니다.**

5 **스캔에 사용할 스캐너 드라이버를 선택합니다.**
일부 이미지 스캔 애플리케이션에서는 스캐너 드라이버의 선택이 필요 없을 수 있습니다.

6 **스캔에 사용할 스캐너를 선택합니다.**
스캐너 이름은 스캐너 드라이버 유형과 스캐너 연결 방식에 따라 다릅니다. 보다 자세한 내용은 스캐너 드라이버의 도움말을 참조해 주십시오.

일부 이미지 스캔 애플리케이션에서는 스캐너를 선택하지 않아도 될 수 있습니다.

7 **스캐너 드라이버 설정 창에서 스캔 설정을 구성합니다.**
일부 이미지 스캔 애플리케이션에서는 스캐너 드라이버 설정 창이 표시되지 않을 수 있습니다.

8 **이미지 스캔 애플리케이션으로 문서를 스캔합니다.**

중요

다음 작업 중 하나라도 수행하지 마십시오.
수행하면 스캔이 중지됩니다.

- USB 케이블 분리
- LAN 케이블 분리
- 네트워크 분리
- Windows에서 로그아웃하기

스캐너의 버튼을 눌러 이미지 스캔 애플리케이션 시작 및 스캔 수행하기

이 섹션에서는 컴퓨터에서 이미지 스캔 애플리케이션을 시작하고 스캐너의 버튼을 눌러 스캔을 수행할 때 필요한 사전 설정 및 스캔 절차를 설명합니다.
이 경우, 스캐너 드라이버를 지원하는 이미지 스캔 애플리케이션과 스캐너 드라이버가 컴퓨터에 설치되어 있어야 합니다.

- 스캐너 드라이버
  - PaperStream IP 드라이버
- 이미지 스캔 애플리케이션
  - PaperStream Capture

유선 LAN을 통해 스캐너를 연결하려면 다음이 필요합니다.

- Network Setup Tool
- fi Series 네트워크 설정

➡ 번들 소프트웨어의 개요 (28 페이지)

➡ 네트워크 설정(fi Series 네트워크 설정) (313 페이지)

정보

- PaperStream Capture가 설치된 경우, 스캐너의 버튼에 PaperStream Capture가 자동으로 할당됩니다.
- PaperStream ClickScan와 PaperStream Capture가 설치된 경우, 스캐너의 [스캔/입력] 버튼을 누르면 실행되는 이미지 스캔 애플리케이션은 PaperStream ClickScan가 작업 표시줄에 있는지 여부에 따라 달라집니다.
  - 작업 표시줄에 있는 경우
    PaperStream ClickScan가 시작됩니다.
  - 작업 표시줄에 없는 경우
    PaperStream Capture가 시작됩니다.
- 스캐너 버튼에 할당된 이미지 스캔 애플리케이션을 PaperStream Capture 에서 다른 애플리케이션으로 변경하면 새로 할당된 이미지 스캔 애플리케이션이 시작됩니다.
  PaperStream Capture가 스캐너를 사용하도록 설정된 경우, 이 기능을 사용하지 않도록 설정을 변경하십시오.

1 스캐너 전원을 켭니다.

➡ 전원을 켜는 방법 (42 페이지)

2 스캐너를 컴퓨터에 연결하십시오.

- USB 연결을 사용할 경우
  USB 케이블을 사용하여 스캐너를 컴퓨터에 연결하십시오.
- 유선 LAN 연결을 사용하는 경우
  스캐너를 네트워크에 연결하고, 스캐너 선택 도구를 사용하여 스캐너를 선택하십시오.

➡ 네트워크 (319 페이지)

➡ IP 주소 설정 도구 시작하기 (341 페이지)

DHCP 환경이 아닌 경우, IP 주소 설정 도구가 필요합니다.

➡ 스캐너 선택 도구 시작하기 (340 페이지)

3 이미지 스캔 애플리케이션에서 스캔 설정을 구성합니다.

➡ 이미지 스캔 애플리케이션으로 스캔 시작하기 (60 페이지)

4 컴퓨터에서 스캐너의 버튼을 누르면 실행될 이미지 스캔 애플리케이션을 지정하십시오.

버튼 설정 절차는 스캐너 연결 방식에 따라 다릅니다.

- USB 케이블을 통해 연결을 설정한 경우
  Windows의 [장치 및 프린터] 설정 창을 표시하고 스캐너의 [스캔 속성]에서 버튼을 설정합니다.

  ➡ Windows에서 스캐너 속성의 버튼 설정 구성(USB 연결용) (67 페이지)

- 유선 LAN을 통해 연결을 설정한 경우
  Button Event Manager를 사용하여 버튼을 설정하십시오.
  Button Event Manager 에 대한 자세한 내용은 Network Setup Tool 도움말을 참조하십시오.

  ➡ 시작 방법 Button Event Manager (342 페이지)

5 필요한 경우 이미지 스캔 애플리케이션에서 설정을 구성하여 시작합니다.

일부 이미지 스캔 애플리케이션의 경우 이미지 스캔 애플리케이션에서 설정이 필요할 수 있습니다.
보다 자세한 내용은 시작할 이미지 스캔 애플리케이션의 설명서/도움말을 참조해 주십시오.

6 ADF 용지 츄트(공급 장치)에 문서를 올려 놓습니다.

➡ ADF 용지 츄트(공급 장치)에 문서를 올려놓는 방법 (73 페이지)

7 스캐너의 버튼을 눌러 스캔을 시작합니다.

- 단계에서 [Scan Button]에 이미지 스캔 애플리케이션이 지정된 경우 4
  [준비] 화면의 표시 영역에 [F00]이 표시되는 동안 [Scan/Enter] 버튼을 누르십시오.

  a [준비]가 표시된 상태에서 [△]버튼/[▽] 버튼을 누릅니다.
  [기능 선택] 화면이 표시됩니다.

  b [△] 버튼/[▽] 버튼을 눌러 [No.00]을 선택한 후 [Stop/Clear] 버튼을 누릅니다.
  [준비] 화면의 표시 영역에 [F00]이 표시됩니다.

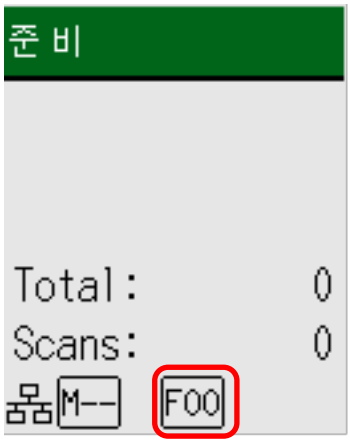

c [Scan/Enter] 버튼을 누릅니다.

- fi-8600

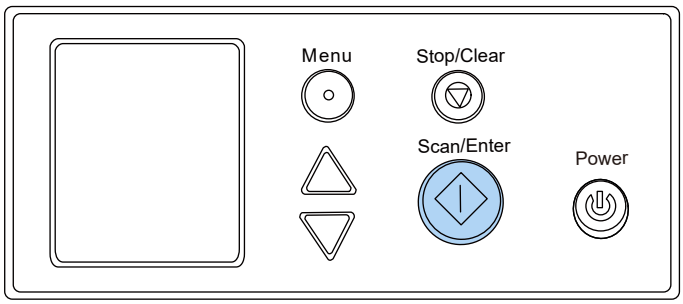

- fi-8700/fi-8700S

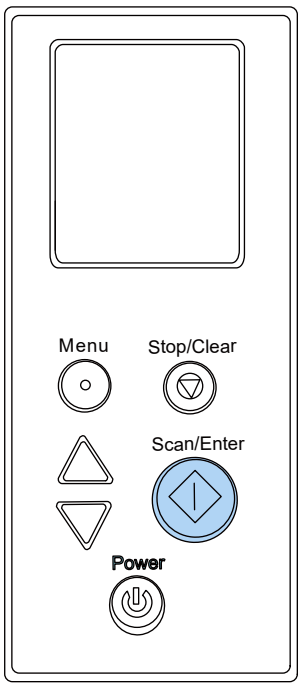

[Scan Button]에 지정된 이미지 스캔 애플리케이션이 시작됩니다.

- 단계 4 에서 [Send to 01]부터 [Send to 50]까지의 버튼 중 하나에 이미지 스캔 애플리케이션이 지정된 경우

[준비] 화면의 표시 영역에 [F01]에서 [F50] 사이의 코드가 표시되어 있는 동안 [Scan/Enter] 버튼을 누르십시오.

예를 들어, 다음은 [Send to 02]의 이미지 스캔 애플리케이션을 구성하는 절차를 설명합니다.

a [준비]가 표시된 상태에서 [△]버튼/[▽] 버튼을 누릅니다.

[기능 선택] 화면이 표시됩니다.

b [△] 버튼/[▽] 버튼을 눌러 [No.02]를 선택한 후 [Stop/Clear] 버튼을 누릅니다.

[준비] 화면의 표시 영역에 [F02]가 표시됩니다.

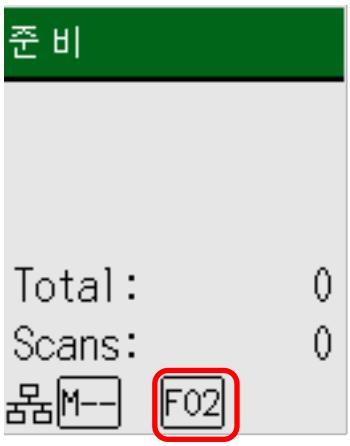

c [Scan/Enter] 버튼을 누릅니다.

- fi-8600

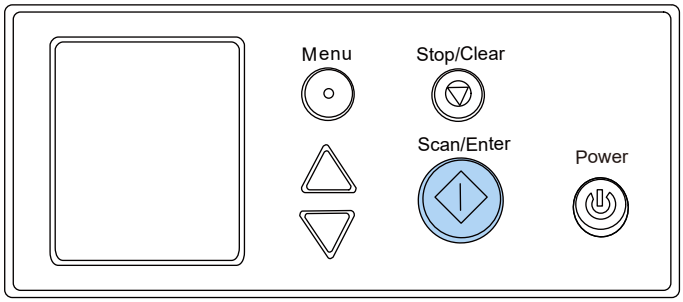

- fi-8700/fi-8700S

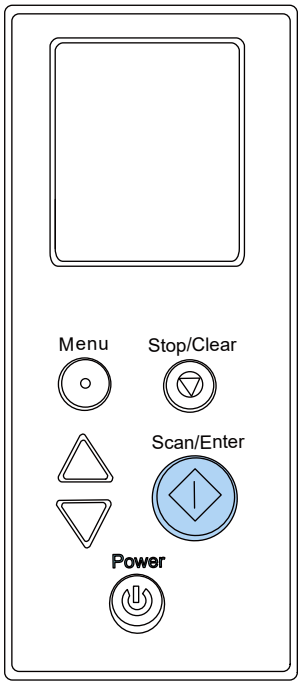

[Send to 02]에 지정된 이미지 스캔 애플리케이션이 시작됩니다.

8 필요한 경우 이미지 스캔 애플리케이션으로 문서를 스캔합니다.

중요

다음 작업 중 하나라도 수행하지 마십시오.
수행하면 스캔이 중지됩니다.

- USB 케이블 분리
- LAN 케이블 분리
- 네트워크 분리
- Windows에서 로그아웃하기

관련 항목

원하는 버튼 구성을 활성화하기 (70 페이지)

Windows에서 스캐너 속성의 버튼 설정 구성(USB 연결용)

스캐닝을 시작하는 스캐너의 버튼을 구성합니다.
스캐너 버튼을 누를 때 이미지 스캔 애플리케이션이 시작할 수 있도록 컴퓨터 버튼에 이미지 스캔 애플리케이션을 지정합니다.

1 **스캐너 전원을 켭니다.**

➡ 전원을 켜는 방법 (42 페이지)

2 **스캐너와 컴퓨터가 USB 케이블을 통해 연결되어 있는지 확인해 주십시오.**

3 **Windows에서 [설정]을 표시합니다.**

4 **[Bluetooth 및 장치]를 클릭합니다.**

5 **[프린터 및 스캐너]를 클릭합니다.**

6 **[fi-8600], [fi-8700] 또는 [fi-8700S]을 클릭합니다.**

7 **[스캐너 속성]을 클릭하십시오.**

[스캐너 및 카메라] 창이 표시됩니다.

8 **스캐너 아이콘을 클릭한 다음 [속성] 버튼을 클릭하십시오.**

> **중요**
> PaperStream ClickScan가 작업 표시줄에 있을 때는 스캐너'의 속성 창을 표시할 수 없습니다.
> 스캐너'의 속성 창을 표시하려면 PaperStream ClickScan를 종료하십시오.

9 **[이벤트] 탭에서 [이벤트 선택] 드롭다운 목록에서 구성하려는 버튼을 선택합니다.**

- [Scan Button]
  [준비] 화면의 표시 영역에 [F00]이 표시되어 있을 때 [Scan/Enter] 버튼을 누르면 수행할 동작을 구성합니다.
- [Send to 01] 부터 [Send to 50]

[준비] 화면의 표시 영역에 [F01]에서 [F50]까지의 코드가 표시되어 있을 때 [Scan/Enter] 버튼을 누르면 수행할 동작을 구성합니다.

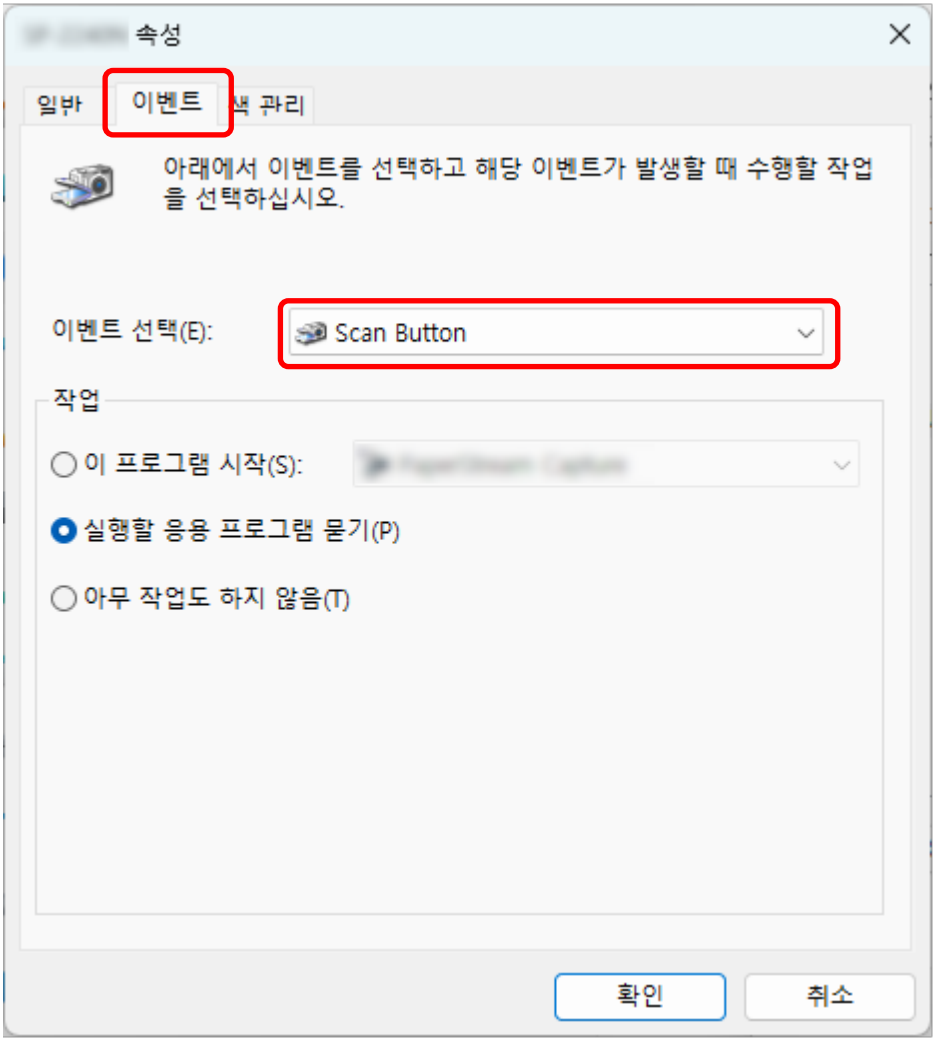

10 버튼을 누르면 실행될 이미지 스캔 애플리케이션을 선택할 수 있습니다.

[이 프로그램 시작]을 클릭하고 프로그램 목록에서 이미지 스캔 애플리케이션을 선택합니다.

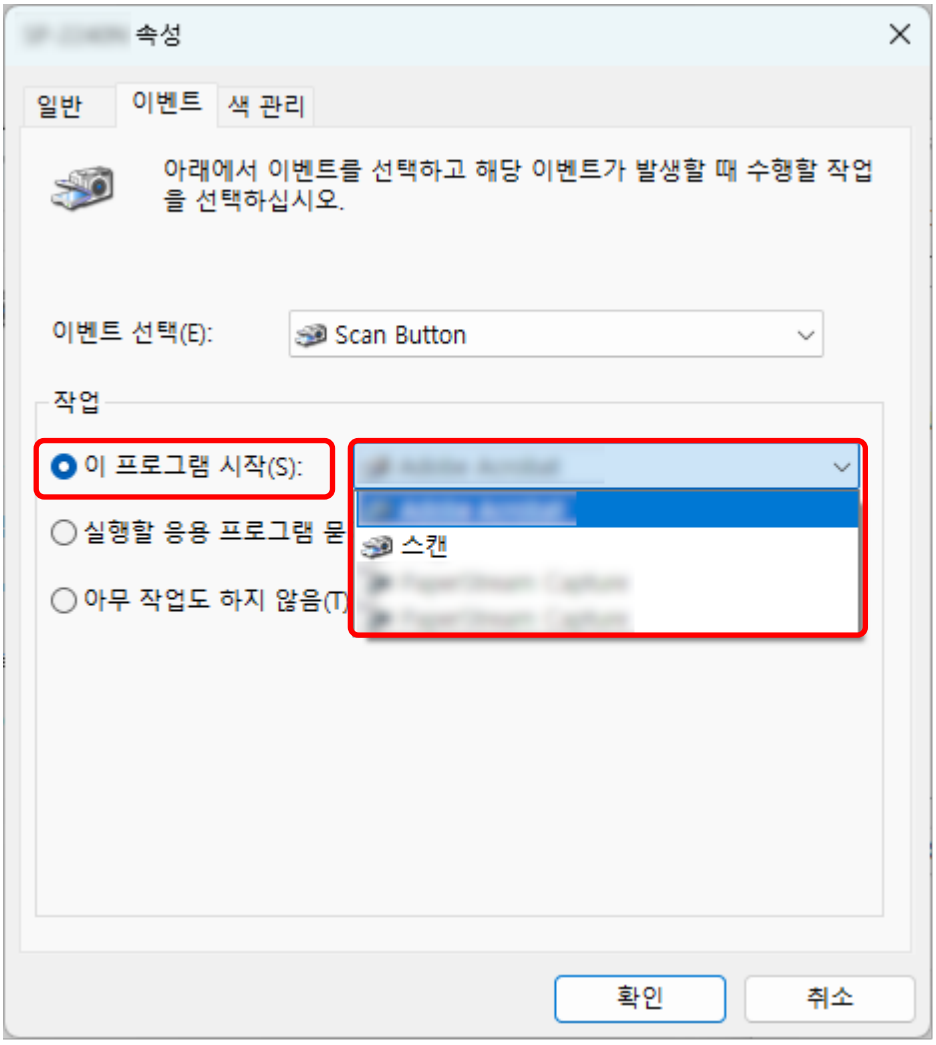

버튼 여러 개를 설정하려면 9~10단계를 반복합니다.

11 [확인] 버튼을 클릭합니다.

관련 항목

원하는 버튼 구성을 활성화하기 (70 페이지)

원하는 버튼 구성을 활성화하기

버튼을 두 가지 이상의 방식으로 구성한 경우, 사용하려는 구성만 활성화하고 나머지는 비활성화하십시오.

스캐너 연결 방법	원하는 버튼 구성	비활성화할 기타 구성
USB	● Windows의 스캐너 속성 창(이벤트) 이벤트 작업 구성	● Button Event Manager [버튼 이벤트 감시] 확인란의 선택을 해제합니다
유선 LAN	● Button Event Manager [버튼 이벤트 감시] 확인란을 선택합니다 (*1)	없음

*1:유선 LAN 연결을 사용하는 경우, 동일한 스캐너에 대해 여러 대의 컴퓨터에서 동시에 [버튼 이벤트 감시] 확인란을 선택하지 마십시오.

정보

- PaperStream Capture가 설치된 경우, 스캐너의 버튼에 PaperStream Capture가 자동으로 할당됩니다.
- PaperStream ClickScan와 PaperStream Capture가 설치된 경우, 스캐너의 [스캔/입력] 버튼을 누르면 실행되는 이미지 스캔 애플리케이션은 PaperStream ClickScan가 작업 표시줄에 있는지 여부에 따라 달라집니다.
  - 작업 표시줄에 있는 경우
    PaperStream ClickScan가 시작됩니다.
  - 작업 표시줄에 없는 경우
    PaperStream Capture가 시작됩니다.
- 스캐너 버튼에 할당된 이미지 스캔 애플리케이션을 PaperStream Capture 에서 다른 애플리케이션으로 변경하면 새로 할당된 이미지 스캔 애플리케이션이 시작됩니다.
  PaperStream Capture가 스캐너를 사용하도록 설정된 경우, 이 기능을 사용하지 않도록 설정을 변경하십시오.

문서를 올려놓는 방법

이 단원에서는 스캐너에 문서를 올려놓는 방법을 설명합니다.

ADF 용지 츄트(공급 장치)에 문서 올려놓기

이 단원에서는 일반 용지의 문서를 올려놓는 방법을 설명합니다.

ADF 용지 츄트(공급 장치)에 올려놓을 문서 준비하기

1 **문서를 확인합니다.**

a **스캐너로 스캔할 수 있는 용지 크기와 품질을 확인하십시오.**

➡ 스캔할 문서 (81 페이지)

b **올려놓을 문서의 너비가 같은지 여부를 확인합니다.**

문서 너비가 같은지 여부에 따라 문서를 올려놓는 방법이 다릅니다.

문서 너비가 다른 경우에는 혼합 배치 스캔 조건 (90 페이지) 또는 너비가 다른 문서 스캔하기 (130 페이지)를 참조해 주십시오.

c **용지 매수를 확인합니다.**

장전할 수 있는 용지 매수는 다음과 같습니다.

- A4/레터 크기 이하 문서

  300매 (용지 중량 80 g/m^2, 문서 묶음의 두께 30 mm 미만)

- A4/ 레터 크기보다 큰 문서

  100매 (용지 중량 80 g/m^2, 문서 묶음의 두께 10 mm 미만)

➡ 올려놓기 용량 (85 페이지)

2 **문서를 펼칩니다.**

a **다음 지침에 따라 두께에 맞는 문서 더미를 꺼내십시오.**

- A4/레터 크기 이하 문서

  30 mm 이하

- A4/ 레터 크기보다 큰 문서

  10 mm 이하

b 문서의 양끝을 잡아 몇 번 펼칩니다.

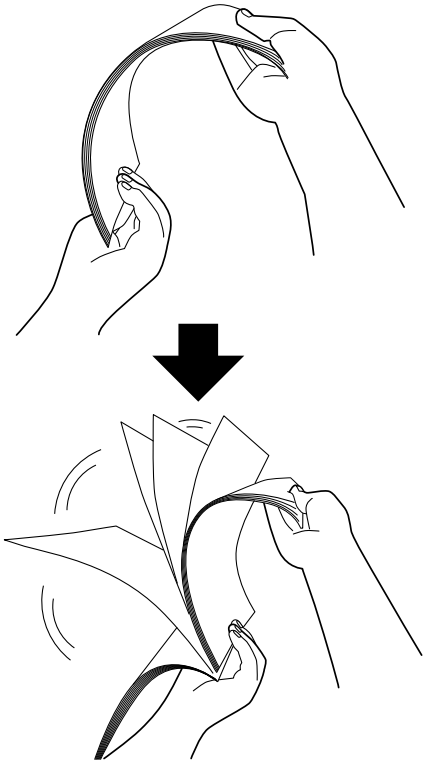

c 같은 방법으로 문서를 90도 회전시켜 펼칩니다.

d 모든 문서에서 순서 a ~ c 을 실행합니다.

e 문서의 상단을 정렬합니다.

ADF 용지 츄트(공급 장치)에 문서를 올려놓는 방법

문서를 올려놓는 방법에는 두 가지가 있습니다.

- ADF 용지 츄트 (공급 장치) 중앙에 문서를 넣는 방법 (73 페이지)
  이 방법은 문서가 같은 크기인 경우에 주로 사용됩니다.
- ADF 용지 츄트 (공급 장치)의 양쪽에 맞춰 문서를 넣는 방법 (75 페이지)
  이 방법은 문서가 다른 크기이거나 문서의 중앙을 이동하려는 경우에 주로 사용됩니다.

중요

문서를 호퍼의 왼쪽 또는 오른쪽에 설정하면 복수 급지 방향에 적용되는 조건이 달라진다는 점에 유의해 주십시오.

ADF 용지 츄트 (공급 장치) 중앙에 문서를 넣는 방법

1 **문서의 길이에 따라 ADF 용지 츄트 (공급 장치)를 조정하십시오.**

➡ ADF 용지 츄트 (공급 장치) 설정 (55 페이지)

2 **문서 길이에 맞게 스태커를 조정합니다.**

➡ 스태커 설정하기 (56 페이지)

3 **스캔할 면이 아래를 향하도록 ADF 용지 츄트 (공급 장치)에 문서를 넣으십시오.**

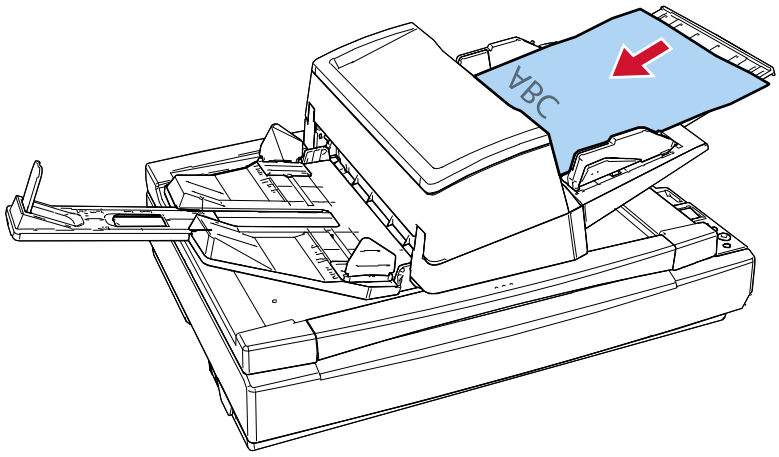

중요

- 모든 용지에 있는 클립 및 스테이플을 제거합니다.
- 문서가 스캐너에 급지되지 않거나 문서가 겹쳐서 급지되면 문서 수를 줄여 주십시오.

4 **문서의 너비에 맞춰 사이드 가이드를 조절합니다.**

사이드 가이드 버튼을 누른 상태에서 사이드 가이드를 움직여 사이드 가이드와 문서 사이에 틈이 없도록 하십시오.

사이드 가이드와 문서 사이에 공간이 있으면 문서가 비스듬히 급지될 수 있습니다.

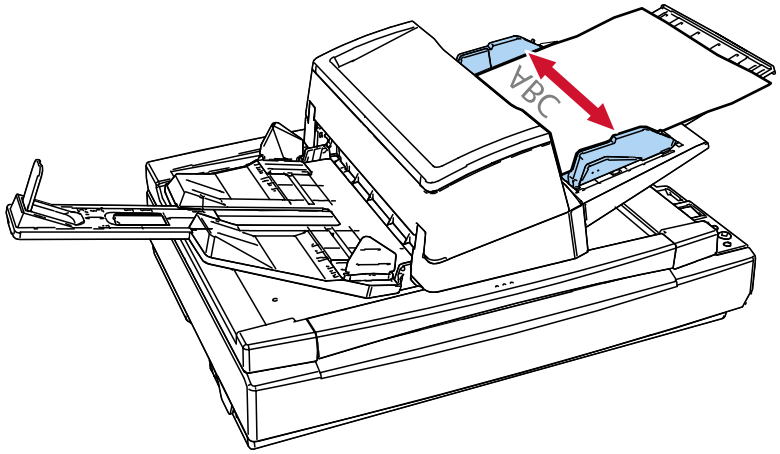

ADF 용지 츄트 (공급 장치)의 양쪽에 맞춰 문서를 넣는 방법

1 문서의 길이에 따라 ADF 용지 츄트 (공급 장치)를 조정하십시오.

➡ ADF 용지 츄트 (공급 장치) 설정 (55 페이지)

2 문서 길이에 맞게 스태커를 조정합니다.

➡ 스태커 설정하기 (56 페이지)

3 사이드 가이드를 가장 바깥쪽 위치로 밉니다.

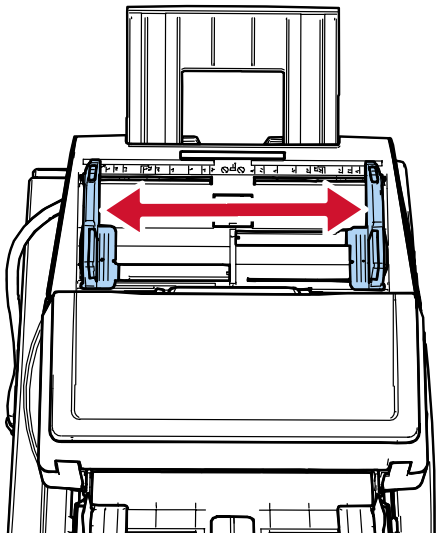

4 ADF 용지 츄트 (공급 장치)에 문서를 넣을 때는 가장 좁은 문서가 피크 롤러의 너비 안에 들어가도록 하고, 스캔할 면이 아래를 향하게 하십시오.

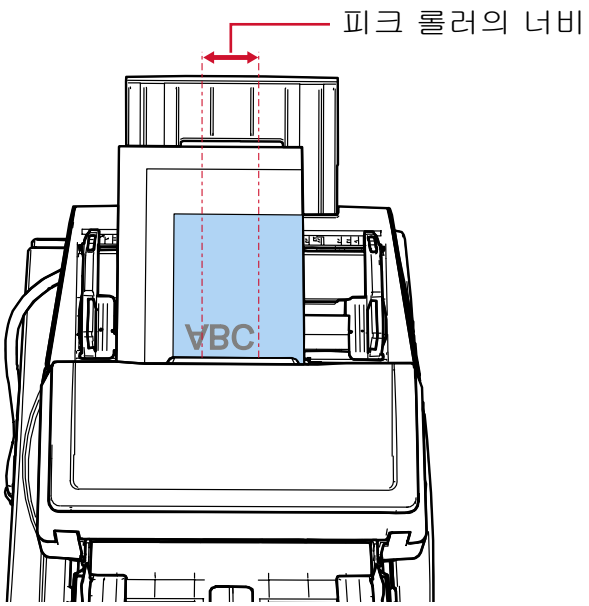

중요

- 모든 용지에 있는 클립 및 스테이플을 제거합니다.
- 문서가 스캐너에 급지되지 않거나 문서가 겹쳐서 급지되면 문서 수를 줄여 주십시오.
- 두 피크 롤러 아래에 완전히 위치하도록 모든 문서를 넣습니다. 두 피크 롤러 아래에 위치하지 않은 문서는 급지되지 않습니다.

  - 좋은 예

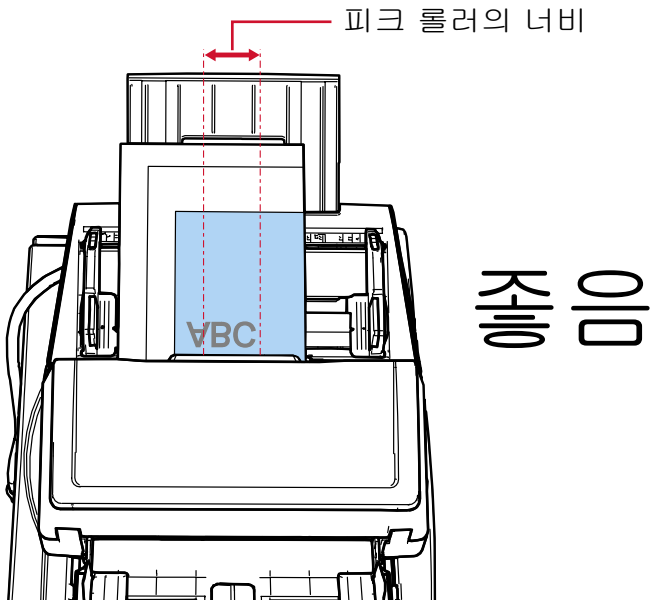

  - 나쁜 예

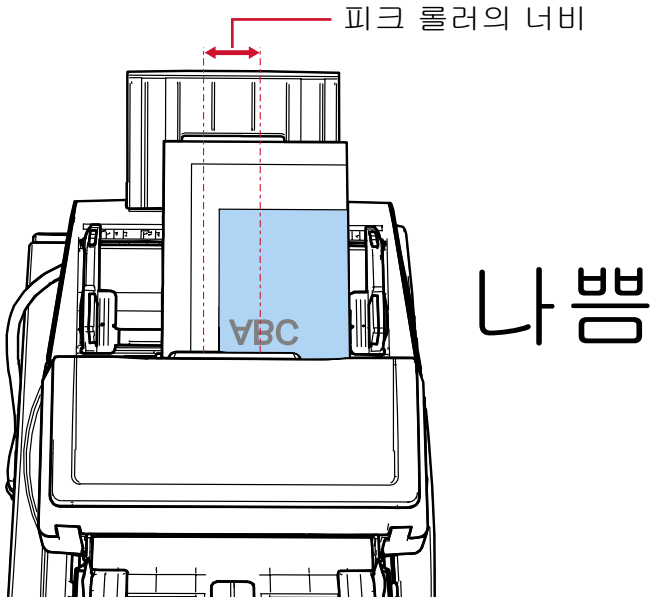

5 문서의 너비에 맞춰 사이드 가이드를 조절합니다.

사이드 가이드 버튼이 눌린 상태에서 사이드 가이드를 움직여 사이드 가이드와 가장 넓은 문서 사이에 틈이 없도록 하십시오.

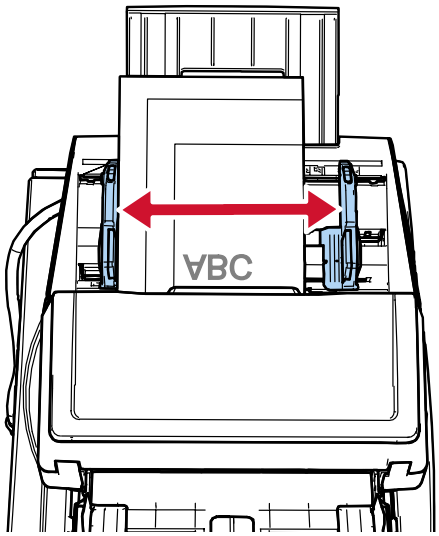

6 **사이드 가이드 중 하나를 잠급니다.**

왼쪽 사이드 가이드의 사이드 가이드 잠금 장치를 빨간색 화살표 방향으로 밀어 사이드 가이드를 잠급니다.

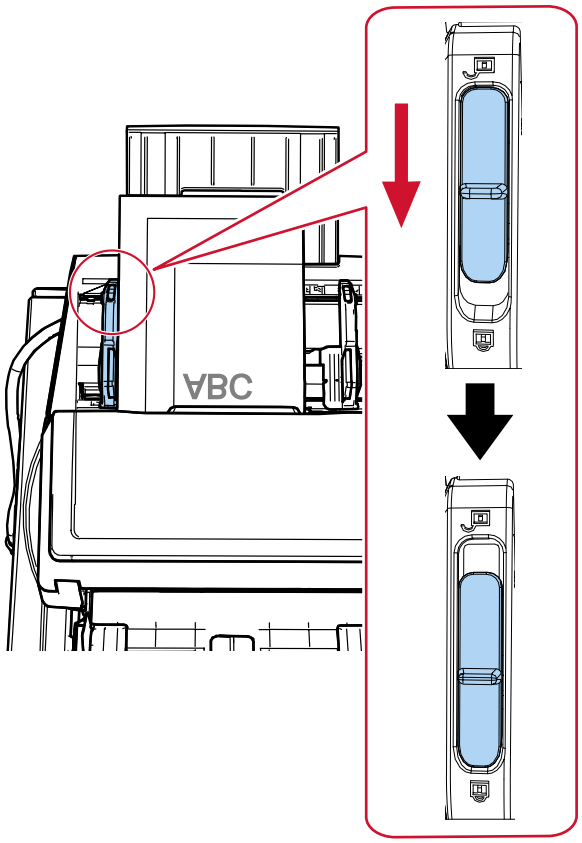

7 **사이드 가이드 버튼을 누른 상태에서 다른 쪽 사이드 가이드를 원하는 위치로 조정하십시오.**

사이드 가이드와 문서 사이에 틈이 없도록 오른쪽 사이드 가이드를 밉니다.

사이드 가이드와 문서 사이에 공간이 있으면 문서가 비스듬히 급지될 수 있습니다.

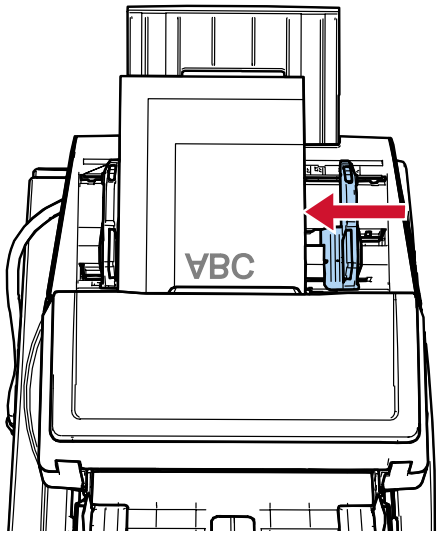

정보

사이드 가이드 잠금을 해제하려면 아래 절차를 수행합니다.

1 빨간색 화살표 방향으로 잠긴 사이드 가이드의 사이드 가이드 잠금 장치를 밀어주세요.

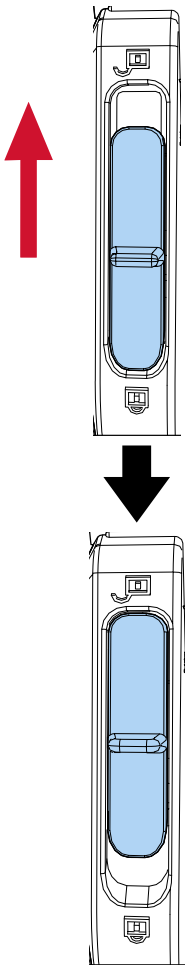

2 양쪽 사이드 가이드를 잡고 사이드 가이드 버튼을 누른 상태에서 중앙에서 만나도록 안쪽으로 이동시킵니다.

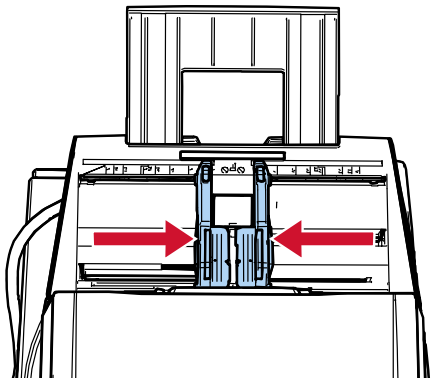

3 사이드 가이드에서 손을 뗍니다.
이제 두 사이드 가이드가 같이 이동합니다.

평판에 문서 놓기[fi-8700/fi-8700S]

1 **문서 덮개를 엽니다.**

➡ 문서 덮개를 여는 방법 (49 페이지)

2 **문서 받침대에 문서를 놓습니다.**

문서의 왼쪽 상단 모서리가 참조점과 정렬되도록 문서를 아래로 향하도록 놓습니다.

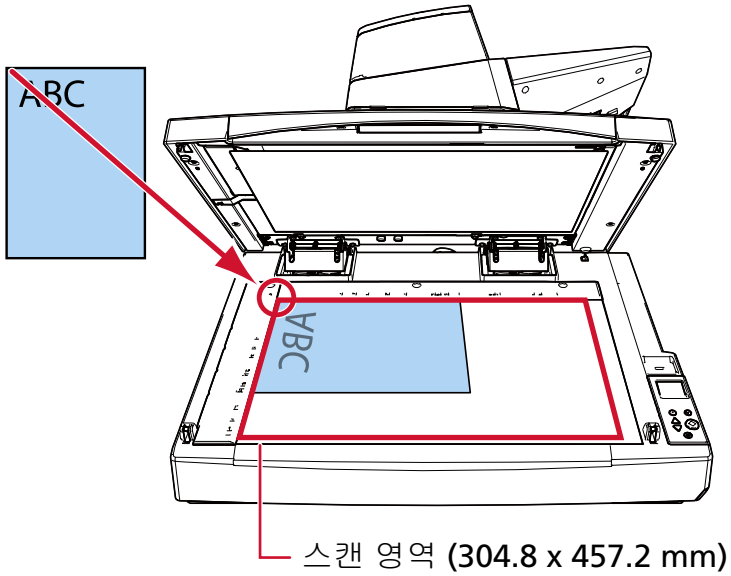

중요

말리거나 접힌 문서로 인해 문서와 문서 받침대 사이에 작은 공간이 생겨 스캔 이미지가흐릴 수 있습니다.

3 **문서 덮개를 천천히 닫습니다.**

➡ 문서 덮개를 닫는 방법 (50 페이지)

정보

- 문서 덮개를 열어 문서를 스캔할 수 있습니다.

  ➡ 문서 덮개를 연 상태에서 평판 스캐너로 문서 스캔하기 [fi-8700/fi-8700S] (149 페이지)

- 검은 배경의 문서를 스캔하려면 검은색 문서 덮개 패드(별매품)를 사용해 주십시오.

  ➡ 스캐너 옵션 (335 페이지)

스캔할 문서

용지 크기

스캔 가능한 용지 크기는 다음과 같습니다.

ADF	최대 크기(너비 × 길이) (*1)	304.8 × 431.8 mm
	최소 크기(너비 × 길이)	50.8 × 69.0 mm
평판 [fi-8700/fi-8700S]	최대 크기(너비 × 길이)	304.8 × 457.2 mm

*1: 스캐너 드라이버나 이미지 스캔 애플리케이션의 스캔 설정에 따라 스캔을 수행하는 데 메모리가 부족할 수 있습니다.
해상도를 200 dpi 이하로 설정한 경우 긴 페이지 스캔은 최대 길이가 5,588 mm인 문서까지 지원합니다.
문서 크기에 따라 해상도를 다음 dpi 값으로 설정해야 합니다.

- 863 mm를 초과하지만 2,700 mm를 초과하지 않는 길이
  600 dpi 이하
- 2,700 mm를 초과하지만 4,064 mm를 초과하지 않는 길이
  400 dpi 이하
- 4,064 mm를 초과하지만 5,461 mm를 초과하지 않는 길이
  300 dpi 이하
- 5,461 mm를 초과하지만 5,588 mm를 초과하지 않는 길이
  200 dpi 이하

USB 연결을 통해 긴 페이지 문서를 스캔하고 여러 페이지로 스캔 이미지를 분할하는 경우 최대 200 m까지의 문서를 스캔할 수 있습니다.

문서 유형

문서 유형(용지 유형)은 다음과 같습니다.

- 고급지
- 중급지
- PPC 용지 (재활용)
- 플라스틱 카드

위 유형 이외의 문서를 스캔하는 경우 먼저 같은 유형의 문서(용지)로 테스트를 수행한 후 스캔할 수 있는지 확인합니다.

용지 무게 (두께)

ADF를 사용하여 다음 용지 두께의 문서를 스캔할 수 있습니다.

- 20~413 g/m^2
- 크기가 A4/레터보다 큰 경우 27~413 g/m^2

- A8 크기의 경우 128~209 g/m^2
- 플라스틱 카드의 경우 1.4 mm 이하(엠보싱 카드 허용(ISO7810 ID-1 유형 준수))

성공적으로 스캔할 수 없는 문서

다음과 같은 유형의 문서는 ADF를 사용하여 정상적으로 스캔되지 않을 수 있습니다.

- 두께가 일정하지 않은 문서 (예. 봉투 또는 첨부된 종이가 있는 문서)
- 주름지거나 구겨진 문서
- 접히거나 찢어진 문서
- 투사지
- 코팅 용지
- 카본 용지
- 감광성 용지
- 구멍 뚫린 용지
- 정사각형 또는 직사각형이 아닌 문서
- 매우 얇은 용지/매우 두꺼운 용지
- 사진 (사진 용지)

> **정보**
> 성공적으로 스캔되지 않을 수도 있는 문서는 캐리어 시트를 사용하여 스캔할 수 있습니다.
> 주름지거나 구겨지거나 접힌 문서도 문서의 주름, 구김 또는 접힌 부분을 펴면 스캔할 수 있습니다.

스캔하면 안 되는 문서

다음과 같은 종류의 문서는 ADF를 사용하여 스캔해서는 안 됩니다.

- 클립 또는 스테이플로 철 된 문서
- 잉크가 마르지 않은 문서
- 50.8 × 69 mm보다 작은 문서들
- 304.8 mm보다 넓은 문서
- 섬유, 금속 박편 및 OHP 필름과 같은 종이/플라스틱 카드 이외의 문서
- 손상되면 안 되는 인증서 및 현금 상품권과 같은 중요한 문서

> **중요**
> 무탄소지에는 브레이크 롤러와 같은 롤러를 손상시킬 수 있는 화학 물질이 포함되어 있으므로 스캐너가 고장날 수 있습니다.

문서 및 플라스틱 카드에 대한 주의 사항

● 문서에 관한 주의 사항

스캔할 문서에 따라 다음 사항을 주의해 주십시오.

- 카본레스 용지에는 브레이크 롤러와 같은 롤러를 손상시킬 수 있는 화학 물질이 함유되어 있으므로 다음에 주의해 주십시오.
  - 청소
    용지 걸림이 자주 발생하면 브레이크 롤러와 피크 롤러를 청소합니다.
    ➡ 평상시의 관리 (161 페이지)
  - 소모부품 교환
    브레이크 롤러와 피크 롤러의 수명이 고급지를 스캔하는 경우에 비해 빨리 줄어들 수 있습니다.
- 중급지를 스캔할 경우 브레이크 롤러와 피크 롤러의 수명이 고급지 스캔과 비교 시 단축될 수 있습니다.
- 스캔 중에 문서의 사진/포스트 잇이 브레이크 롤러와 피크 롤러에 접촉하면 이들 부품이 손상될 수 있습니다.
- 사진과 같이 광택이 있는 용지를 스캔하면 문서 표면이 손상될 수도 있습니다.
  매우 쉽게 손상될 수 있는 문서의 경우 옵션인 캐리어 시트를 사용해 주십시오.
- 광택이 있는 용지를 스캔할 때에는 LED의 빛이 밝게 반영됩니다.
- 반투명한 문서를 스캔하는 경우 블리드 스루를 방지하기 위해 스캐너 드라이버에서 [밝기]를 더 높게 설정합니다.
- 연필로 쓴 문서를 스캔하면 문서에 검은색 자국이 남아 급지 오류가 발생할 수 있습니다.
  롤러를 자주 청소해 주십시오.
  ➡ 평상시의 관리 (161 페이지)
- 문서가 급지되지 않거나 겹쳐서 급지되거나 자주 걸리면 문제 및 해결 (210 페이지)를 참조해 주십시오.
- ADF를 사용하여 문서를 스캔하는 경우 모든 문서의 선단 가장자리를 평평하게 해야 합니다.
  문서 선단 가장자리가 다음 범위 이내로 구부러져 있는지 확인합니다.

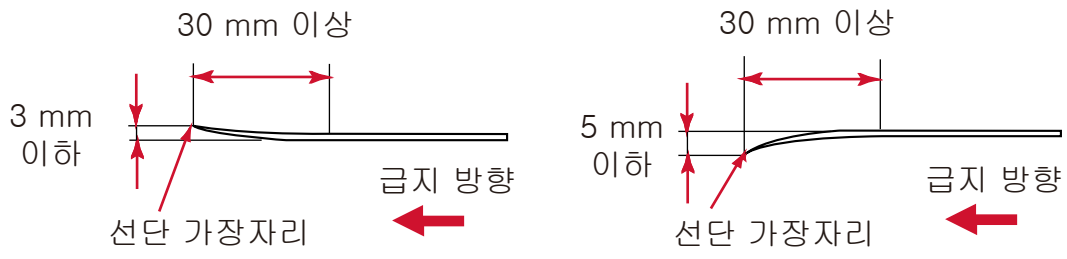

● 플라스틱 카드 참고 사항

플라스틱 카드의 스캐닝에서는 다음을 주의하여 주십시오.

- 다음 사양을 충족하는 카드를 사용하고 스캔하기 전에 카드를 급지할 수 있는지 확인해 주십시오.
  - 유형: ISO7810 ID-1 유형 준수

- 크기: 85.6 × 53.98 mm
- 두께: 1.4 mm 이하(엠보싱 카드 허용)
- 재질: PVC (폴리염화비닐) 또는 PVCA (폴리염화초산비닐)

● ADF에서 플라스틱 카드를 스캔하는 경우 ADF 용지 츄트(공급 장치)에 카드를 3개까지 올려 놓을 수 있습니다.
플라스틱 카드에 양각 무늬가 있으면 한 번에 카드 1장만 올려놓을 수 있습니다.

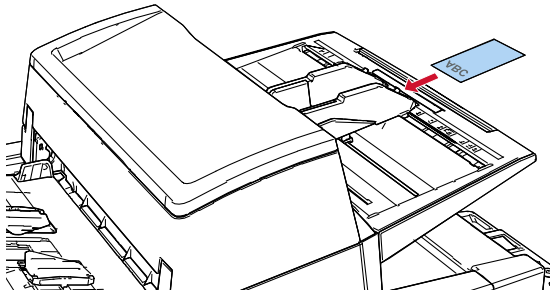

● 플라스틱 카드는 세로로 넣어야 합니다.

● 플라스틱 카드는 앞면이 아래를 향하도록 ADF 용지 츄트(공급 장치)에 넣는 것이 좋습니다.

● 단단한 카드는 올바르게 급지되지 않을 수 있습니다.

● 카드 표면이 손자국 (예. 지문) 등으로 지저분한 경우에는 더러움을 닦아 낸 다음 스캔을 실행하여 주십시오.

● 임프린터가 연결되어 있는 경우 플라스틱 카드는 스캔할 수 없습니다.

● 플라스틱 카드와 같은 두꺼운 문서를 스캔하면 항상 문서가 겹친 것으로 잘못 감지됩니다.
이 경우 다음 설정 중 하나를 지정하고 다시 스캔해 주십시오.

- 특정 겹침 패턴을 검출하지 않도록 설정합니다.
- 초음파 센서를 통한 문서 겹침 감지 설정을 비활성화하십시오.
- 수동 단일 모드로 스캔하십시오.

올려놓기 용량

ADF 용지 츄트(공급 장치)에 올려 놓을 수 있는 용지 매수는 용지 크기와 용지 무게에 의해 결정됩니다. 다음 그래프를 참조해 주십시오.

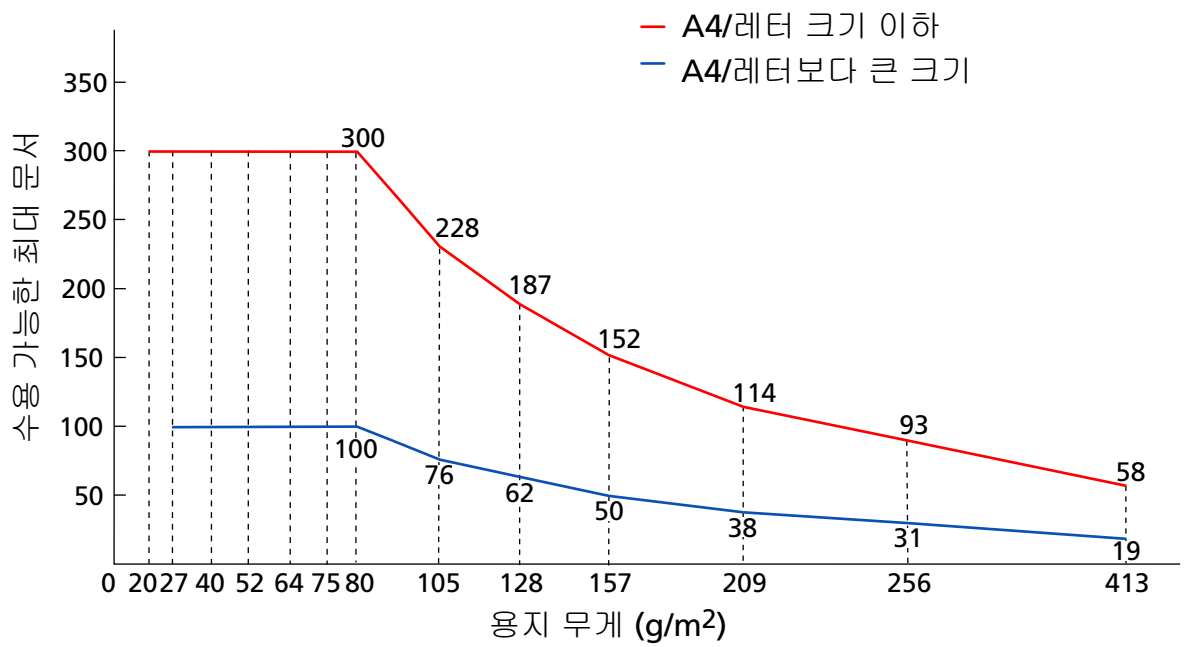

대상	g/m²	lb	kg
변환	20	5.3	17
	27	7.2	23
	40	11	34.5
	52	14	45
	64	17	55
	75	20	65
	80	21	69
	105	28	90
	128	34	110
	157	42	135
	209	56	180
	256	68	220
	413	110	355

구멍을 뚫어서는 안 되는 영역

아래 그림의 옅은 파란색 영역에 구멍을 뚫으면 오류가 발생할 수 있습니다.
위의 조건은 문서가 피크 롤러 사이의 중심점에 적재된 경우에 적용됩니다.
평판 [fi-8700/fi-8700S]을 사용하여 이러한 문서를 스캔합니다.

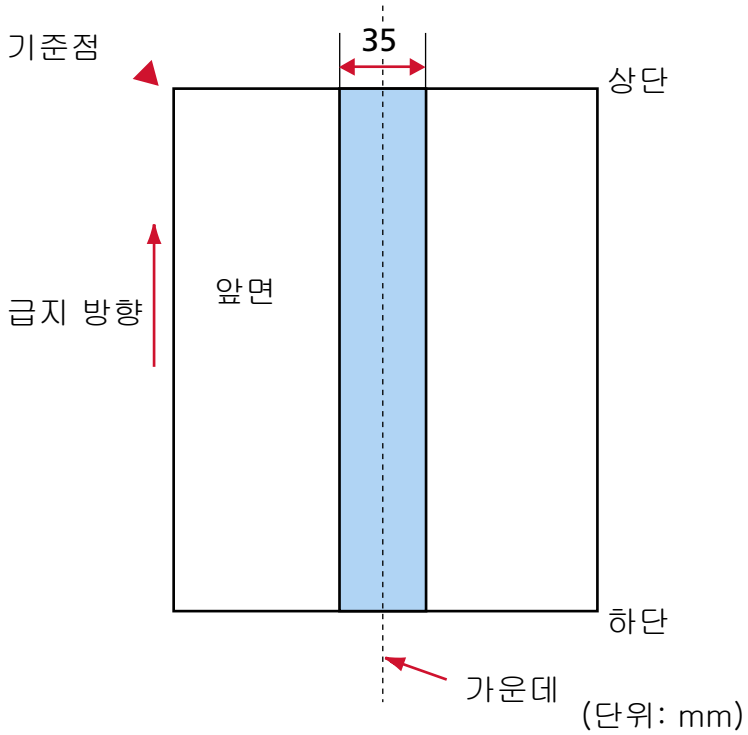

정보

세로 중앙선에서 35 mm 이내의 영역에 구멍이 있으면, 문서를 좌우로 이동하면서 오류를 피할 수 있습니다.

인덱스 탭이 포함된 문서 또는 비직사각형 문서 불러오기

인덱스 탭이 포함된 문서나 비직사각형 문서를 스캔하려면 급지 시 걸리지 않는 방법으로 올려놓습니다.

좋은 예

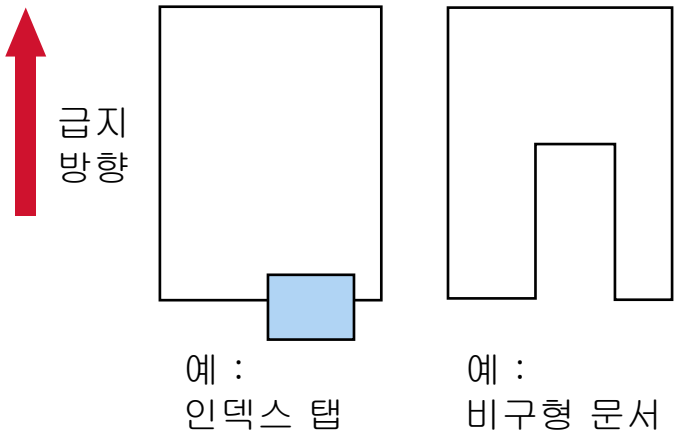

나쁜 예

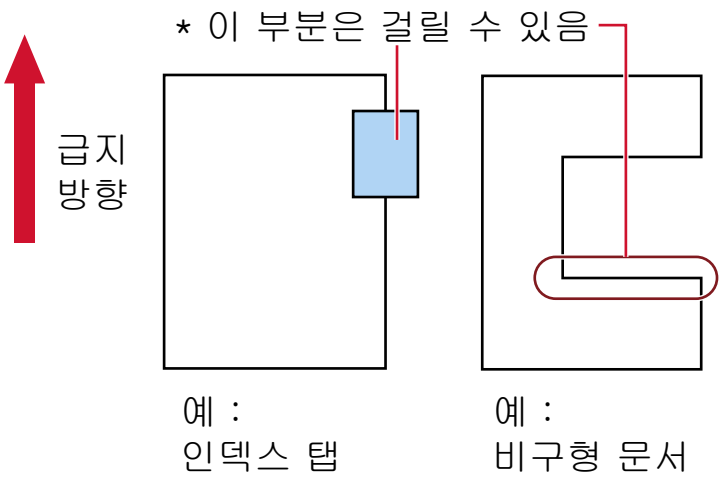

중요

위의 나쁜 예처럼 스캔하면 급지 중에 표시된 부분이 걸릴 수 있습니다. 이로 인해 용지가 걸리거나 문서가 찢어질 수 있습니다.

겹친 문서를 정확하게 감지하기 위해 필요한 조건(복수 급지)

복수 급지는 용지 두 장 이상이 겹치거나 한꺼번에 급지될 때 발생하는 오류입니다.
초음파 센서로 또는 문서 길이 차이에 따라 겹친 문서가 검출됩니다.
문서를 올려놓은 경우, 겹친 문서를 정확하게 감지하려면 다음 조건이 필요합니다.
위의 조건은 문서가 피크 롤러 사이의 중심점에 적재된 경우에 적용됩니다.

초음파 센서를 사용하여 겹친 문서 감지하기

- 용지 무게: 20~413 g/m^2
- 문서의 세로 중앙선에서 35 mm 이내의 영역에는 구멍을 뚫을 수 없습니다.

  ➡ 구멍을 뚫어서는 안 되는 영역 (86 페이지)
- 문서의 세로 중앙선에서 35mm 이내의 영역에 접착제로 다른 문서를 붙이지 마십시오. 이 경우 문서가 겹친 것으로 잘못 감지될 수 있습니다.

  ➡ 구멍을 뚫어서는 안 되는 영역 (86 페이지)

길이 차이를 따라 겹친 문서 감지하기

- ADF 용지 츄트(공급 장치)에 길이가 같은 문서를 올려놓습니다.
- 문서 길이가 다른 경우: 1% 이하
- 문서의 세로 중앙선에서 35 mm 이내의 영역에는 구멍을 뚫을 수 없습니다.

  ➡ 구멍을 뚫어서는 안 되는 영역 (86 페이지)

초음파 센서를 사용하여 길이 차이에 따라 겹친 문서 감지하기

- ADF 용지 츄트(공급 장치)에 길이가 같은 문서를 올려놓습니다.
- 용지 무게: 20~413 g/m^2
- 문서 길이가 다른 경우: 1% 이하
- 문서의 세로 중앙선에서 35 mm 이내의 영역에는 구멍을 뚫을 수 없습니다.

  ➡ 구멍을 뚫어서는 안 되는 영역 (86 페이지)
- 문서의 세로 중앙선에서 35mm 이내의 영역에 접착제로 다른 문서를 붙이지 마십시오. 이 경우 문서가 겹친 것으로 잘못 감지될 수 있습니다.

  ➡ 구멍을 뚫어서는 안 되는 영역 (86 페이지)

중요

초음파 센서를 사용하여 중첩을 감지하는 옵션이 선택된 경우, 플라스틱 카드와 같은 두꺼운 문서를 스캔하면 문서가 중첩된 것으로 잘못 감지될 수 있습니다.
이 경우 다음 설정 중 하나를 지정하고 다시 스캔해 주십시오.

- 특정 겹침 패턴을 검출하지 않도록 설정합니다.
- 초음파 센서를 통한 문서 겹침 감지 설정을 비활성화하십시오.
- 수동 단일 모드로 스캔하십시오.

정보

- 문서 형태에 따라 겹친 문서 감지 정확도가 저하될 수 있습니다.
  급지 방향으로 문서 위쪽 30mm에서 겹침을 감지할 수 없습니다.
- 길이가 서로 다른 혼합 배치 문서를 스캔하고 겹친 문서를 감지할 때 문서 길이별 감지 방법을 지정하지 마십시오.

혼합 배치 스캔 조건

용지 무게/마찰 계수/크기가 서로 다른 혼합 배치 문서를 스캔하면 다음 조건이 적용됩니다.
먼저 용지 몇 장으로 테스트하여 혼합 배치 문서가 급지될 수 있는지 확인합니다.
스캔에 대한 자세한 내용은 너비가 다른 문서 스캔하기 (130 페이지)를 참조해 주십시오.

용지 방향

종이섬유의 방향과 급지 방향을 정렬합니다.

용지 무게 (두께)

같은 배치에서 용지 무게가 다른 문서를 스캔할 경우 용지 무게를 다음 허용 범위 내로 유지합니다.

20~413 g/m^2

마찰 계수

문서에 같은 제조업체의 동일한 용지 브랜드를 사용하는 것이 좋습니다.
용지 제조업체/브랜드가 서로 다른 문서를 혼합하여 스캔하면 마찰 계수 차이가 증가하여 급지 성능이 영향을 받습니다.
권장되는 마찰 계수는 다음과 같습니다.
0.35 ~ 0.60 (용지 마찰 계수의 참고치)

문서 위치

모든 문서가 양쪽 피크 롤러 아래에 완전히 놓이도록 적재합니다(양쪽 피크 롤러 너비: 약 48 mm 폭).
혼합 배치 스캔 지침은 용지 크기 (91 페이지)의 혼합 배치에서 기본 용지 크기의 조합 (92 페이지)를 참조해 주십시오.

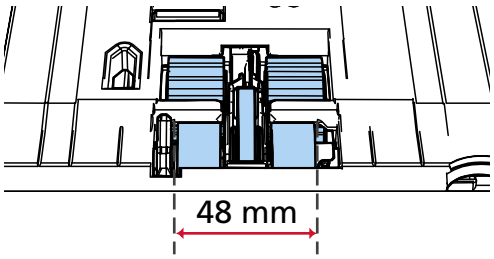

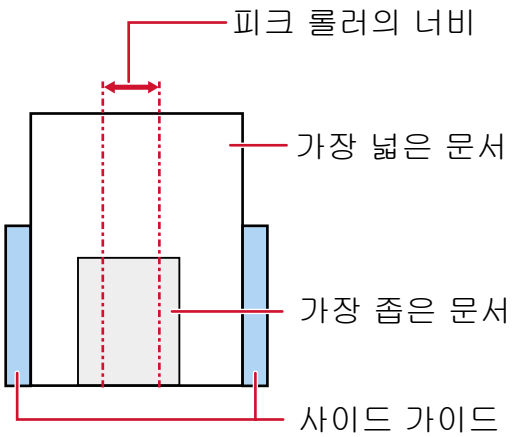

정보

아래 이미지처럼 한쪽 면을 향해 올려놓더라도 가장 좁은 문서가 피크 롤러 너비를 덮을 때는 문서를 동일한 면에 정렬하여 올려놓습니다. 그렇지 않으면 급지 시 문서가 기울어집니다.

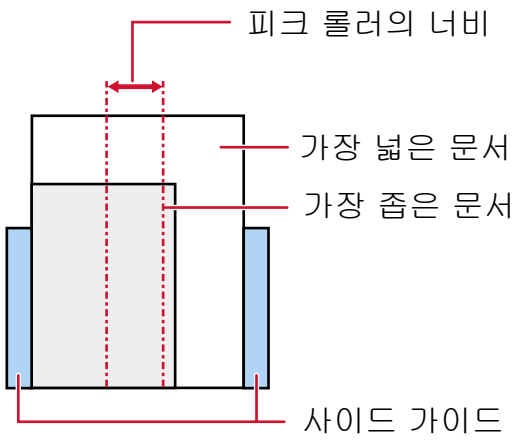

용지 크기

크기가 다른 혼합 배치 문서를 스캔할 때 문서가 똑바로 급지되지 않으면 용지 걸림이나 이미지 일부 손실과 같은 문제가 발생할 수 있습니다.
문서가 똑바로 급지되지 않으면 스캔 이미지를 확인하는 것이 좋습니다.

중요

크기가 서로 다른 혼합 배치를 스캔할 경우 사이드 가이드가 모든 용지에 올바르게 맞지 않으므로 문서가 기울어질 수 있습니다.

혼합 배치에서 기본 용지 크기의 조합

혼합 배치 스캐닝의 사용 가능한 범위의 가이드라인은 아래의 테이블을 참조해 주십시오.

문서 크기 너비 (mm) (*1)			최대 크기												
			A3(P) A4(L)	DL(P) LTR(L)	B4(P) B5(L)	LTR(P) A3-CS	A4(P) A5(L)	B5(P) B6(L)	A5(P) A6(L)	B6(P) B7(L)	A6(P) A7(L)	B7(P) B8(L)	A7(P) A8(L)	B8(P)	A8(P)
			297	279	257	216	210	182	149	129	105	91	74.3	64.3	52.5
최소 크기	A3(P) A4(L)	297	■												
	DL(P) LTR(L)	279	■	■											
	B4(P) B5(L)	257	■	■	■										
	LTR(P) A3-CS	216	■	■	■	■									
	A4(P) A5(L)	210	■	■	■	■	■								
	B5(P) B6(L)	182	■	■	■	■	■	■							
	A5(P) A6(L)	149			■	■	■	■	■						
	B6(P) B7(L)	129				■	■	■	■	■					
	A6(P) A7(L)	105				■	■	■	■	■	■				
	B7(P) B8(P)	91					■	■	■	■	■	■			
	A7(P) A8(L)	74.3						■	■	■	■	■	■		
	B8(P)	64.3						■	■	■	■	■	■	■	
	A8(P)	52.5													■

■ 사용 가능한 범위

DL: 더블 레터 크기

LTR: 레터 크기

A3-CS: 캐리어 시트

*1: 다음 그림에서는 사이드 가이드 사이에서 배치 중 가장 넓은 문서와 가장 좁은 문서를 설정하는 방법을 보여줍니다.

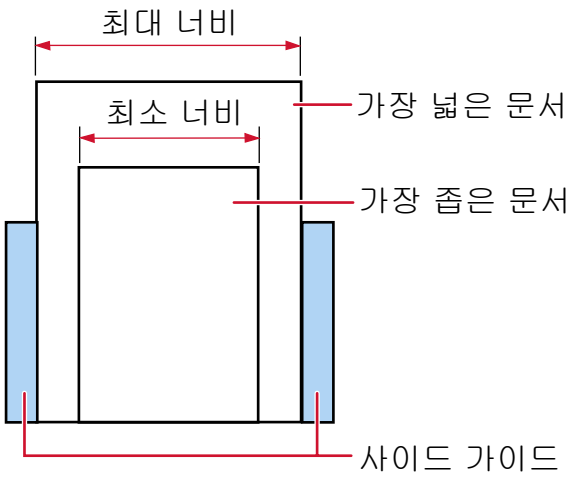

중요

같은 배치에 크기가 다른 B8(세로)과 A8(세로) 문서를 혼합할 수 없습니다.

혼용 배치에서 스캔할 수 없는 문서

동일한 배치에서 다음 타입의 문서를 혼용할 수 없습니다.

- 카본레스 용지
- 본드지 용지
- 구멍 뚫린 용지
- 열 용지
- 카본을 덧댄 용지
- OHP 필름
- 투사지

페이지 크기 자동 감지 조건

다음 유형의 문서에서는 페이지 크기 감지가 작동하지 않습니다.

- 사각형이 아닌 문서

다음 유형의 문서에서는 페이지 크기 감지가 작동하지 않을 수도 있습니다.

- 얇은 종이 (52 g/m^2 이하)
- 가장자리에 광택이 있는 흰 문서
- 가장자리가 어두운 색 (회색)인 문서

캐리어 시트 사용 조건

- **용지 크기**

  스캔 가능한 용지 크기는 다음과 같습니다.

  - 캐리어 시트(216 × 297mm)
  - A3(297 × 420mm)(*1)
  - A4(210 × 297mm)
  - A5(148 × 210mm)
  - A6(105 × 148mm)
  - B4(257 × 364mm)(*1)
  - B5(182 × 257mm)
  - B6(128 × 182 mm)
  - 명함(51 × 89mm)(*2)
  - 레터(8.5 × 11인치/216 × 279.4mm)
  - 더블 레터(11 × 17인치/279.4 × 431.8mm)(*1)
  - 사용자 지정 크기
    - 너비
      25.4~216mm
    - 길이
      25.4~297mm

  *1:너비가 216mm보다 넓은 문서의 경우 문서를 반으로 접어 스캔해 주십시오.

  *2:PaperStream IP (ISIS) fi-8000 Series를 사용하여 스캔할 때 사용할 수 있습니다.

- **문서 조건**

  문서 유형

  문서 유형(용지 유형)은 다음과 같습니다.

  - 표준 사무 용지
  - A4/ 레터 크기보다 큰 문서
  - 사진과 같이 쉽게 손상될 수 있는 문서
  - 스크랩과 같이 용지 걸림이 발생할 수 있는 문서

  용지 무게 (두께)

  다음과 같은 용지 무게(두께)의 문서를 스캔할 수 있습니다.

  - 최대 209g/m^2

  문서를 반으로 접어서 스캔할 때 허용되는 용지 무게는 다음과 같습니다.

  - 최대 105 g/m^2

● 캐리어 시트 사용/보관 시 주의 사항

캐리어 시트 사용 시 주의 사항

- 한 번에 캐리어 시트를 최대 3개까지 올려놓을 수 있습니다.
- 이미지 스캔 애플리케이션에 따라 캐리어 시트를 사용하여 고해상도로 [양면 페이지 펼치기]를 수행하면 메모리가 부족할 수 있습니다.
  이러한 경우 저해상도를 지정하고 다시 스캔해 보십시오.
- 캐리어 시트에 흑백 패턴으로 쓰거나 색칠하거나 얼룩지게 하거나 끝을 자르지 마십시오.
  그렇지 않으면 캐리어 시트가 올바르게 인식되지 않을 수 있습니다.
- 캐리어 시트를 뒤집어 올려놓지 마십시오.
  그렇지 않으면 용지가 걸리거나 캐리어 시트와 문서 내부가 손상될 수 있습니다.

  ➡ 쉽게 손상될 수 있는 문서를 손상시키지 않고 스캔하기 (139 페이지)
- 캐리어 시트를 계속 사용하면 표면과 내부에 먼지가 쌓입니다.
  스캔 관련 문제가 발생하여 스캔 결과에 영향을 줄 수 있으므로 정기적으로 청소합니다.

  ➡ 캐리어 시트 청소하기 (177 페이지)
  문제가 지속되면 캐리어 시트를 교체해 주십시오.
- 캐리어 시트를 접거나 당기지 마십시오.
- 손상된 캐리어 시트를 사용하지 마십시오.
  그렇지 않으면 손상되거나 스캐너가 오작동할 수 있습니다.
- 캐리어 시트 가장자리를 손가락으로 밀지 마십시오.
  손가락이 절단될 수 있습니다.
- 용지 걸림이 자주 발생하면 캐리어 시트로 스캔하기 전에 PPC 용지(재생지)를 약 50매 급지합니다.
  PPC 용지는 빈 용지이거나 인쇄된 용지일 수 있습니다.
- 여러 작은 문서(예: 사진 또는 엽서)를 스캔하기 위해 캐리어 시트에 올려놓으면 용지 걸림이 발생할 수 있습니다.
  한 번에 문서 하나만 캐리어 시트에 올려놓는 것이 좋습니다.
- 캐리어 시트에 소책자(예: 여권)를 넣어 스캔하지 마십시오.
  이렇게 하면 용지 걸림이 발생할 수 있습니다.
- 고온 환경에서는 캐리어 시트를 사용하지 마십시오.

캐리어 시트 보관 시 주의 사항

- 장시간 캐리어 시트 내부에 문서를 두지 마십시오.
  그렇지 않으면 문서 잉크가 캐리어 시트에 전사될 수 있습니다.
- 직사광선이 비치는 곳이나 난방 장치 근처와 같은 고온인 곳에 장시간 캐리어 시트를 놓지 마십시오.
  그렇지 않으면 캐리어 시트가 변형될 수 있습니다.
- 변형을 방지하려면 캐리어 시트를 평편한 표면에 놓고 아무 것도 올려놓지 마십시오.

조작 패널 사용 방법

이 단원에서는 조작 패널을 사용하는 방법을 설명합니다.

조작 패널 개요

조작 패널은 LCD와 버튼으로 구성됩니다.

중요

Software Operation Panel 가 작동 중일 때는 조작 패널을 사용하지 마십시오.

조작 패널의 이름과 기능

- fi-8600

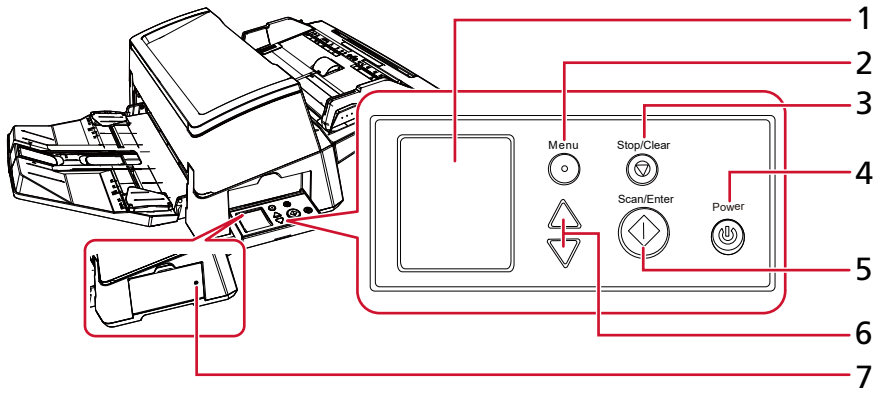

- fi-8700/fi-8700S

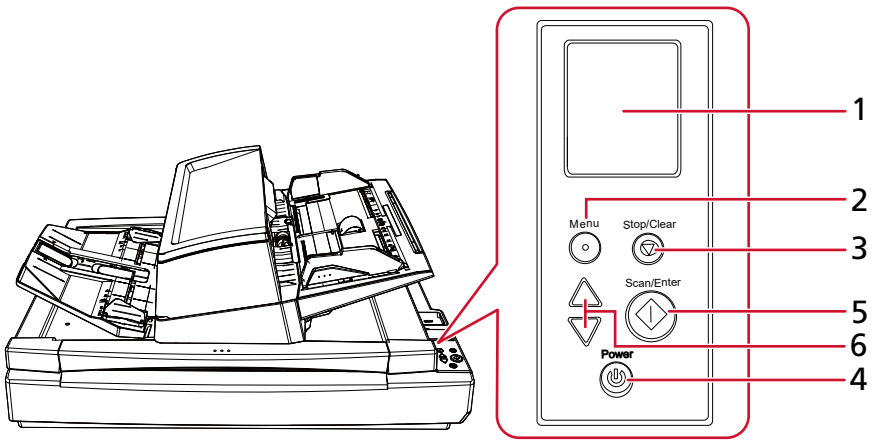

번호	이름	기능
1	LCD	스캐너 상태와 스캐너 작동 설정을 구성하는 데 사용되는 메뉴를 표시합니다. 스캐너가 절전 모드로 전환되면 LCD가 꺼집니다.

번호	이름	기능
2	[Menu] 버튼	LCD에 스캐너 작동 설정을 구성하는 데 사용되는 메뉴를 표시합니다. 이 버튼은 스캔 중에 작동을 전환하는 데에도 사용됩니다.
3	[Stop/Clear] 버튼	스캔을 중지합니다. 또한 이 버튼은 LCD 화면에서 오류를 지우고 스캐너 구성 중에 이전 화면으로 돌아가고 페이지 카운터를 지우는 데(3초 이상 누른 경우) 사용됩니다.
4	[Power] 버튼	전원을 켜고 끕니다. 스캐너 전원을 켜면 녹색으로 켜집니다. 스캐너가 절전 모드로 전환되면 녹색으로 깜박입니다.
5	[Scan/Enter] 버튼	스캔을 시작합니다. 스캔 중에 이 버튼을 누르면 스캔이 일시 중지됩니다. 또한 이 버튼은 문서를 배출하거나 LCD에서 스캐너 작동 설정을 구성하는 데 사용됩니다.
6	[△] 버튼/[▽] 버튼	이러한 버튼은 LCD 화면에서 커서를 이동하고 위/아래로 스크롤하고 번호를 설정하는 데 사용됩니다.
7	상태 표시기 (LED)	조작 패널이 측면에 장착된 상태에서도 스캐너가 켜져 있는지 확인할 수 있습니다. 스캐너 전원을 켜면 녹색으로 켜집니다. 스캐너가 꺼지면 꺼집니다.

LCD 표시

표시	설명
	이 화면은 초기화 절차 중에 표시됩니다.
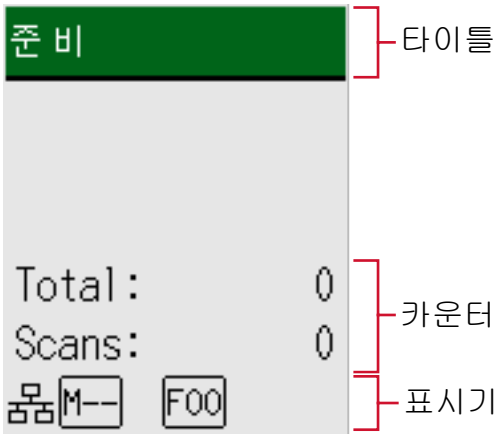	스캔 시작을 준비합니다. 초기화가 성공적으로 완료됨을 표시합니다. ➔ 표시기의 명칭 및 기능 (102 페이지)
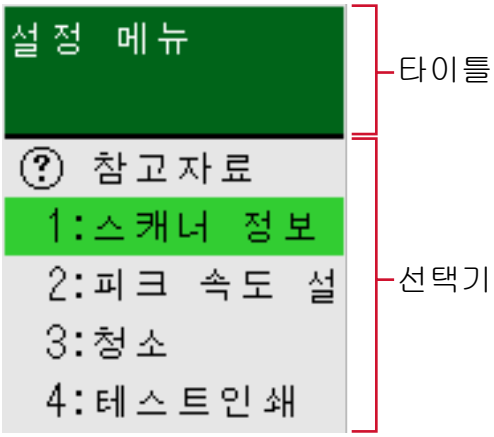	이 화면은 스캐너 작동 설정을 구성하는 데 사용됩니다. [준비] 화면이 표시된 상태에서 [Menu] 버튼을 누르면 [설정 메뉴] 화면이 표시됩니다. 설정 메뉴는 스캔 시 다양한 작동 설정을 구성하는 데 사용됩니다. ➔ 설정 메뉴 사용 방법 (105 페이지)

표시	설명
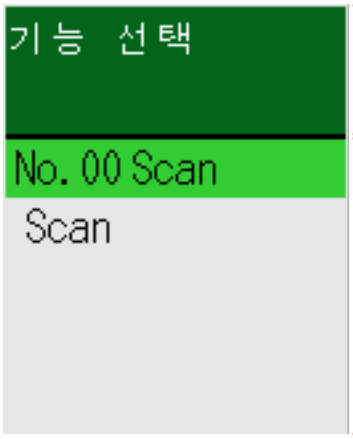	이 화면은 [Scan/Enter] 버튼을 눌러 스캔을 시작할 때 취할 동작을 선택하는 데 사용됩니다. 컴퓨터 버튼을 구성할 때 이미지 스캔 애플리케이션이 시작하도록 동작을 선택합니다. [준비] 화면에서 [△] 버튼/[▽] 버튼을 누르면 [기능 선택] 화면이 표시됩니다. 기능 선택을 사용하면 [준비] 화면에서 [Scan/Enter] 버튼을 누를 때 시작할 이미지 스캔 애플리케이션을 구성할 수 있습니다. ➔ 기능 선택 사용 방법 (127 페이지)
	이 화면은 스캔 중에 오류가 발생하면 표시됩니다. "J", "M" 또는 "U" 문자로 시작되는 오류 코드가 표시됩니다. ➔ 오류 (193 페이지) [Stop/Clear] 버튼을 눌러 오류 표시를 지울 수 있습니다. 용지 걸림 오류의 경우 스캐너에 문서 없이 ([준비] 상태) 특정 시간이 경과하면 메시지가 사라집니다.
	이 화면은 스캐너 자체에서 오류가 발생하면 표시됩니다. "A", "C", "E", "F", "H", "L" 또는 "M" 문자로 시작하는 오류 코드가 표시됩니다. ➔ 오류 (193 페이지) 이 화면이 표시되면 전원을 껐다가 다시 켭니다. 문제가 지속되면 오류 코드를 기록하고 스캐너 서비스 공급업체에 연락하기 전에 (244 페이지)에서 각 항목을 확인한 후 이 제품을 구입한 대리점에 연락해 주십시오.

표시	설명
	절전 간격에 설정한 시간 동안 스캐너를 작동하지 않으면 절전 모드로 전환됩니다. 스캐너 버튼([Power] 버튼 제외)을 눌러 절전 모드에서 다시 시작합니다.

표시기의 명칭 및 기능

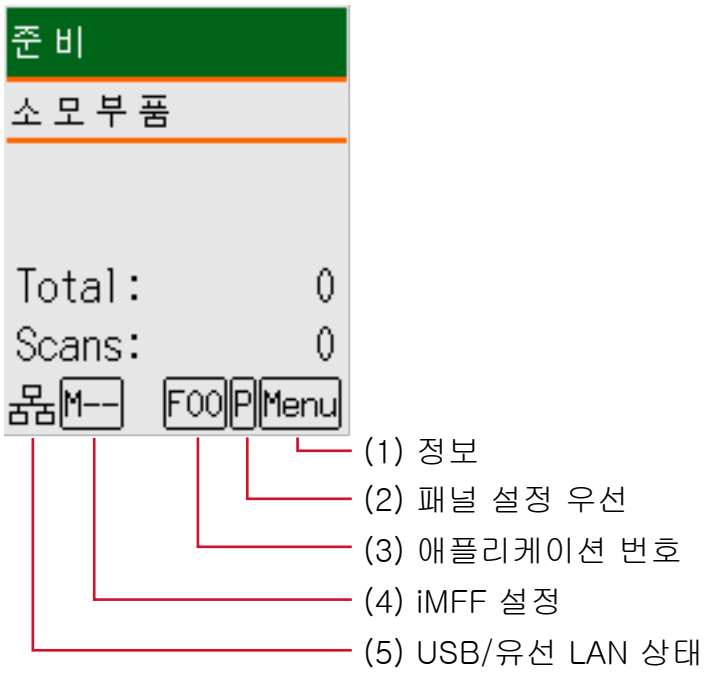

(1) 정보

소모부품 교체/청소/유리 청소/정기 유지 관리에 대한 메시지가 있으면 Menu가 깜박입니다.
[준비] 화면의 두 번째 줄에 [소모부품], [청소], [유리 청소] 또는 [유지 관리]도 깜박입니다.
[Menu] 버튼을 눌러 [정보]를 선택합니다.

Menu가 깜박이는 시기는 설정 메뉴 사용 방법 (105 페이지)을 참조해 주십시오.

(2) 패널 설정 우선

조작 패널 설정이 Software Operation Panel 설정보다 우선시되면 P가 표시됩니다.

➡ 설정 메뉴 사용 방법 (105 페이지)

(3) 애플리케이션 번호

[준비] 화면이 표시된 상태에서 [Scan/Enter] 버튼을 누를 때 시작하려는 애플리케이션의 번호를 표시합니다.

➡ 기능 선택 사용 방법 (127 페이지)

(4) iMFF 설정

다음과 같은 iMFF 설정을 표시합니다.

아이콘	작동 모드
M--	수동 모드

아이콘	작동 모드
A1-00	자동 모드1
A2-00	자동 모드2

수동 모드에서는 M--가 항상 표시됩니다.

자동 모드1 및 자동 모드2에서는 저장된 겹침 패턴 번호를 표시합니다.
다음에서는 작동 모드에 따라 저장할 수 있는 겹침 패턴 번호를 설명합니다.

- 자동 모드1의 경우
  겹침 패턴은 최대 8장까지 기억할 수 있습니다(한 장당 최대 4개의 겹침 패턴을 기억할 수 있습니다).
  겹침 패턴을 8장까지 기억하고 나면 기억된 패턴은 처음 기억한 장부터 새로 감지된 패턴으로 덮어씁니다.
  그러나 스캐너의 전원을 껐다가 다시 켤 때 저장된 겹침 패턴의 개수는 Software Operation Panel의 [전원을 끌 때 겹침 패턴 설정] 설정에 따라 달라집니다.

  ➡ 특정 겹침 패턴을 무시하도록 설정하기 [정보 처리 복수 급지 설정] (301 페이지)

> **정보**
> 스캐너가 한 문서에 대해 5개 이상의 겹침 패턴을 기억하도록 하려면 먼저 문서를 한 번 스캔하여 스캐너가 최대 4개의 겹침 패턴을 기억하게 한 다음, 문서를 다시 한 번 스캔하여 5번째 및 그 이후의 겹침 패턴을 기억하게 하면 새로 기억된 겹침 패턴이 다음 스캔 시 겹침으로 감지되지 않습니다.
> 동일한 문서가 두 번 스캔되므로, 스캐너는 이를 사실상 두 개의 문서로 인식합니다.

- 자동 모드2의 경우
  이 작동 모드에서는 겹침 패턴 하나만 저장할 수 있습니다.

iMFF 설정에 대한 자세한 내용은 설정 메뉴 사용 방법 (105 페이지)을 참조해 주십시오.

(5) USB/유선 LAN 상태

USB/유선 LAN 상태는 다음과 같이 표시됩니다.

아이콘	USB 케이블을 통한 연결 상태	LAN 케이블을 통한 연결 상태(*1)	네트워크 기능 설정(*2)
	연결됨	연결됨	사용
	연결됨	연결됨	사용 안함
	연결됨	연결되어 있지 않음	사용 안함
	연결됨	연결되어 있지 않음	사용
	연결되어 있지 않음	연결됨	사용

아이콘	USB 케이블을 통한 연결 상태	LAN 케이블을 통한 연결 상태(*1)	네트워크 기능 설정(*2)
	연결되어 있지 않음	연결되어 있지 않음	사용
없음	연결되어 있지 않음	연결됨	사용 안함
	연결되어 있지 않음	연결되어 있지 않음	사용 안함

*1:LAN 케이블이 연결되어 있더라도 통신이 없으면 "연결되어 있지 않음"으로 간주됩니다.

*2:네트워크 기능이 비활성화되면 유선 LAN 상태가 표시되지 않습니다.
네트워크 설정 구성 방법은 USB 연결을 통해서만 스캐너를 사용하도록 설정하기[네트워크 기능] (307 페이지)를 참조해 주십시오.

설정 메뉴 사용 방법

이 단원에서는 설정 메뉴를 설명합니다.
[준비] 화면이 표시된 상태에서 [Menu] 버튼을 누르면 [설정 메뉴] 화면이 표시됩니다.
설정 메뉴는 스캔 시 다양한 작동 설정을 구성하는 데 사용됩니다.
[설정 메뉴] 화면에는 메뉴가 두 개 있습니다.

- 사용자 메뉴
  스캐너를 작동하고 조작 패널을 사용하기 위한 기본 설정을 구성할 수 있습니다.

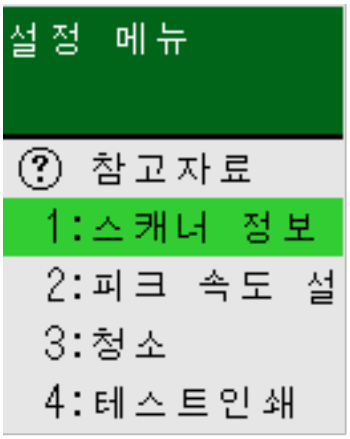

- 관리자 메뉴
  스캐너를 작동하고 조작 패널을 사용하기 위한 고급 설정을 구성할 수 있습니다.

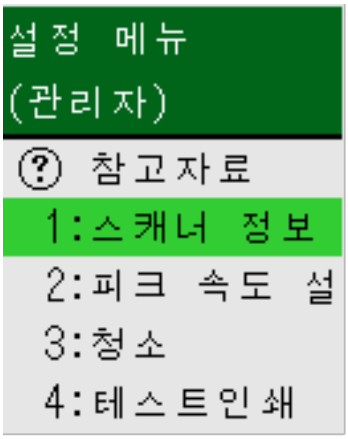

메뉴를 전환하려면 [설정 메뉴]가 표시된 상태에서 [△] 및 [▽] 버튼을 동시에 3초 이상 누릅니다.
메뉴가 전환되지 않으면 버튼에서 손을 뗐다가 다시 누릅니다.
스캐너 전원이 꺼지면 메뉴는 사용자 메뉴로 전환됩니다.
이 단원에서는 다음 범주에 따라 조작 패널의 설정 메뉴를 사용하는 방법을 설명합니다.

작동	설명	설정 항목	사용자 메뉴	관리자 메뉴
			○: 사용 가능 —: 사용 불가	
참고자료 내용 확인하기	페이지 카운터를 지우는 방법을 확인할 수 있습니다. ➡ 참고자료 내용 확인하기 (108 페이지)	참고자료	○	○
정보 확인하기	소모부품 교체/청소/유리 청소/정기 유지 관리에 대한 메시지가 있으면 LCD에서 Menu가 깜박입니다. 메시지를 읽고 이에 따른 조치를 취합니다. ➡ 정보 확인하기 (110 페이지)	정보	○	○
스캐너 정보 확인하기	스캐너 이름 및 네트워크 정보와 같은 스캐너 정보를 확인할 수 있습니다. ➡ 스캐너 정보 확인하기 (112 페이지)	1:스캐너 정보	○	○
스캐너 작동 설정	스캐너를 작동하고 조작 패널을 사용하기 위한 다양한 설정을 구성할 수 있습니다. 또한 인증을 확인할 수 있습니다. ➡ 스캐너 작동 설정 (114 페이지)	2:피크 속도 설정	○	○
		6:언어	○	○
		7:밝기	○	○
		8:깜박이는 속도 확인	○	○
		9:LCD 스크롤 속도	○	○
		10:저속 급지 모드	○	○
		11:스태킹 제어	○	○
		12:인증	○	○
		14:iMFF 설정	—	○
		15:급지 시도 회수	—	○
		16:용지 픽 설정	—	○
		17:수동/연속 급지 설정	—	○
		18:수동 급지 시간 초과	—	○
		19:용지 보호	—	○
		20:세로선 검출	—	○

작동	설명	설정 항목	사용자 메뉴	관리자 메뉴
			○: 사용 가능 —: 사용 불가	
		21:패널 설정 우선	—	○
		22:조작패널초기화	—	○
		23:절전	—	○
		24:전원 끄기 시간	—	○
		25:사전 피크	—	○
		26:오버스캔의 제어	—	○
		27:USB	—	○
스캐너 청소하기	클리닝 페이퍼, 클리닝 와이프 또는 헝겊을 사용하여 스캐너를 청소할 수 있습니다. ➡ 평상시의 관리 (161 페이지)	3:청소	○	○
전사기 테스트 인쇄	전사기가 설치된 경우 테스트 인쇄를 실행할 수 있습니다. 자세한 내용은 fi-760PRB 전사기 사용 설명서를 참조해 주십시오.	4:테스트인쇄	○	○
소모부품 카운터 확인 및 초기화하기	소모부품 교체 주기와 페이지 카운터 합계를 확인할 수 있습니다. 또한 소모부품을 교체하거나 청소를 수행하면 카운터를 지울 수 있습니다. ➡ 소모부품 카운터 확인 및 청소하기 (115 페이지)	5:소모부품 카운터	○	○
문서 카운트하기	스캔한 매수를 카운트할 수 있습니다. ➡ 문서 카운트하기 (117 페이지)	13:문서 카운팅 모드	○	○

참고자료 내용 확인하기

1 **스캐너 전원을 켭니다.**

➡ 전원을 켜는 방법 (42 페이지)

LCD에 [준비] 화면이 표시됩니다.

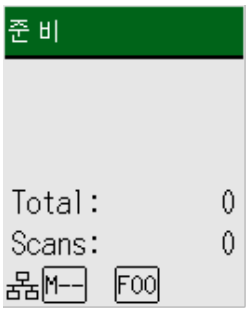

2 [△] 버튼/[▽] 버튼을 눌러 [참고자료]를 선택한 후 [Scan/Enter] 버튼을 누릅니다.



3 [△]/[▽] 버튼을 눌러 [1:카운터 지우기]를 선택한 후 [Scan/Enter] 버튼을 누릅니다.

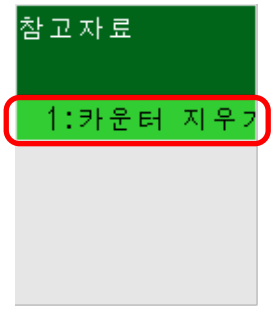

4 [△]/[▽] 버튼을 누르고 참고자료 내용을 확인합니다.

페이지 카운터를 지우는 방법을 확인할 수 있습니다.

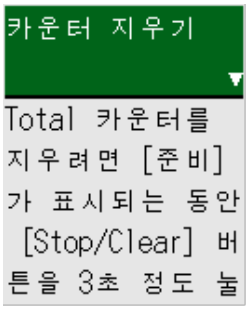

정보 확인하기

1 스캐너 전원을 켭니다.

➡ 전원을 켜는 방법 (42 페이지)

LCD에 [준비] 화면이 표시됩니다.

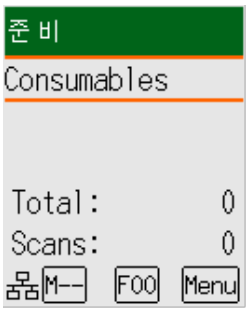

2 [Menu] 버튼을 누르고 [△] 버튼/[▽] 버튼을 눌러 [정보]를 선택한 후 [Scan/Enter] 버튼을 누릅니다.



중요

소모부품 교체/청소/유리 청소/정기 유지 관리에 대한 메시지가 있으면 [정보]만 선택할 수 있습니다.

3 [△]/[▽] 버튼을 누르고 정보 내용을 확인합니다.

소모부품 교체/청소/유리 청소/유지 관리에 대한 메시지를 확인할 수 있습니다.
소모부품 교체/청소 메시지가 표시되면 소모부품 교체/청소가 필요한 해당 카운터가 강조 표시됩니다.

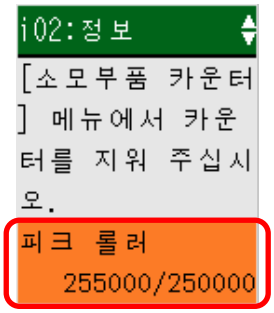

다음과 같은 시기에 카운터가 강조 표시됩니다.

- 소모부품을 교체한 후 페이지 카운트가 Software Operation Panel의 소모부품 교체 주기 지정하기 [수명 설정 카운터] (270 페이지)에서 구성한 값의 95%에 도달한 경우. (브레이크 롤러/피크 롤러 카운터의 경우)
- 청소 후 페이지 카운트가 Software Operation Panel의 스캐너 청소 주기 [청소주기의 설정] (269 페이지)에서 구성한 값에 도달한 경우. (청소 카운터의 경우)
- 잔여 잉크양이 33% 미만인 경우. 이는 전사기가 설치된 경우에만 표시됩니다. (잉크 카운터의 경우)

4 [정보] 내용에 따라 조치를 취합니다.

소모부품 교체/청소/유리 청소 메시지가 표시되면 메시지의 지침을 따릅니다.
소모부품 교체 방법에 대한 자세한 내용은 다음을 참조해 주십시오.

- 피크 롤러 교체하기 (184 페이지)
- 브레이크 롤러 교체하기 (180 페이지)

청소에 대한 보다 자세한 내용은, 평상시의 관리 (161 페이지)를 참조해 주십시오.
정기 유지 관리 메시지가 표시되면 정기 유지 관리/검사 서비스 엔지니어로부터 스캐너를 점검받습니다.
서비스 엔지니어가 스캐너에서 수행하는 정기 유지 관리와 검사는 이 제품을 구입한 대리점에 문의해 주십시오.

스캐너 정보 확인하기

1 **스캐너 전원을 켭니다.**

➡ 전원을 켜는 방법 (42 페이지)

LCD에 [준비] 화면이 표시됩니다.

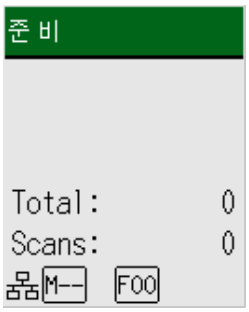

2 **[Menu] 버튼을 누르고 [△] 버튼/[▽] 버튼을 눌러 [1:스캐너 정보]를 선택한 후 [Scan/Enter] 버튼을 누릅니다.**

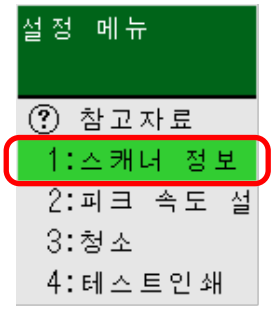

3 **[△] 버튼/[▽] 버튼을 눌러 [1:스캐너 명] 또는 [2:네트워크]를 선택한 후 [Scan/Enter] 버튼을 누릅니다.**

이 예에서는 [1:스캐너 명]이 선택되어 있습니다.



4 **선택한 항목 내용을 확인합니다.**

이 예에서는 [1:스캐너 명]을 선택했으므로 표시기에 스캐너명이 표시됩니다.



스캐너 작동 설정

1 스캐너 전원을 켭니다.

➡ 전원을 켜는 방법 (42 페이지)

LCD에 [준비] 화면이 표시됩니다.

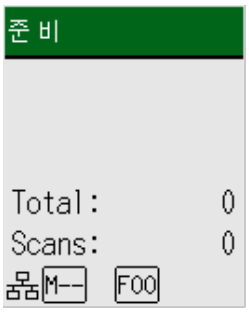

2 Menu] 버튼을 누르고 [△] 버튼/[▽] 버튼을 눌러 설정 항목을 선택한 후 [Scan/Enter] 버튼을 누릅니다.

이 예에서는 [2:피크 속도 설정]가 선택되어 있습니다.

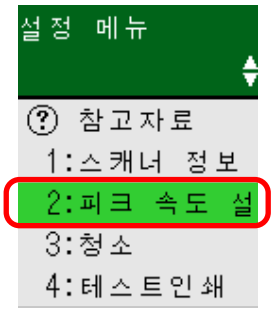

➡ 설정 메뉴에서 구성할 수 있는 항목 (119 페이지)

3 [△] 버튼/[▽] 버튼을 눌러 매개 변수를 선택한 후 [Scan/Enter] 버튼을 누릅니다.

공장 출하 시 기본 설정은 "*"로 표시되어 있습니다.
현재 설정은 ">"로 표시됩니다.
현재 설정이 공장 출하 시 기본 설정과 동일한 경우, "*" 표시는 나타나지 않고 ">" 표시만 나타납니다.
이 예에서는 [1:보통]이 선택되어 있습니다.



LCD에 [설정 메뉴] 화면이 표시되면 설정이 완료된 것입니다.
LCD에 설정 항목이 있는 화면이 표시되면 [설정 메뉴] 화면이 표시될 때까지 3단계를 반복합니다.

소모부품 카운터 확인 및 청소하기

1 **스캐너 전원을 켭니다.**

➡ 전원을 켜는 방법 (42 페이지)

LCD에 [준비] 화면이 표시됩니다.

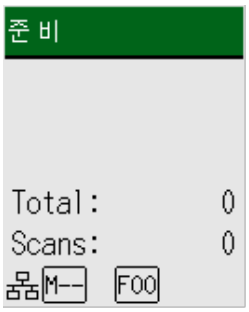

2 **[Menu] 버튼을 누르고 [△]/[▽] 버튼을 눌러 [5:소모부품 카운터]를 선택한 후 [Scan/Enter] 버튼을 누릅니다.**

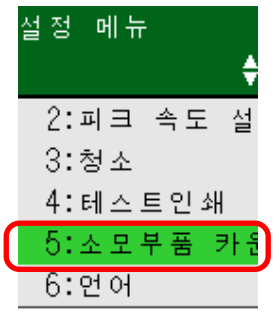

3 **[△]/[▽] 버튼을 누르고 카운터를 확인합니다.**

소모부품 교체나 청소가 필요하면 카운터가 강조 표시됩니다.

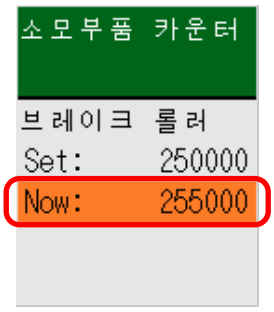

다음과 같은 시기에 카운터가 강조 표시됩니다.

- 소모부품을 교체한 후 페이지 카운트가 Software Operation Panel의 소모부품 교체 주기 지정하기 [수명 설정 카운터] (270 페이지)에서 구성한 값의 95%에 도달한 경우. (브레이크 롤러/피크 롤러 카운터의 경우)
- 청소 후 페이지 카운트가 Software Operation Panel의 스캐너 청소 주기 [청소주기의 설정] (269 페이지)에서 구성한 값에 도달한 경우. (청소 카운터의 경우)

● 잔여 잉크양이 33% 미만인 경우. 이는 전사기가 설치된 경우에만 표시됩니다. (잉크 카운터의 경우) 스캔한 총 매수가 전체 장수에 표시됩니다. 전체 장수를 지울 수 없습니다.

4 소모부품을 교체하거나 청소한 후 [△]/[▽] 버튼을 눌러 강조 표시된 카운터를 선택한 후 [Scan/Enter] 버튼을 누릅니다.

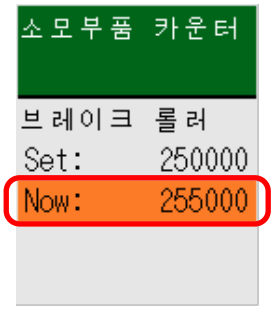

카운터를 지울 것인지 확인하는 메시지가 표시됩니다.

5 [△] 버튼/[▽] 버튼을 눌러 [1: 예]를 선택한 후 [Scan/Enter] 버튼을 누릅니다.

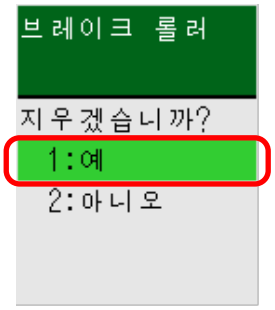

카운터가 0으로 재설정됩니다.

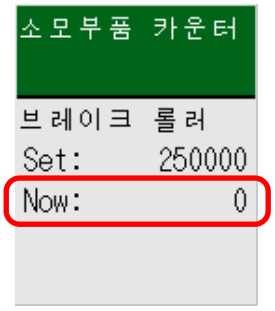

잉크 잔량의 경우 100으로 재설정됩니다.

문서 카운트하기

문서 이미지를 출력하지 않고도 문서 수를 계산할 수 있습니다.
이 작업은 많은 양의 문서를 스캔할 때 문서 수를 확인하는 데 유용합니다.
최대 더블 레터 크기(11 × 17 인치, 279.4 × 431.8 mm)의 문서가 지원됩니다.

1 스캐너 전원을 켭니다.

➡ 전원을 켜는 방법 (42 페이지)

LCD에 [준비] 화면이 표시됩니다.

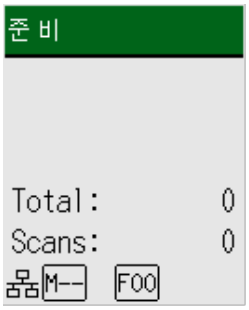

2 [메뉴] 버튼을 누르고 [△]/[▽] 버튼을 눌러 [13:문서 카운팅 모드]를 선택한 후 [Scan/Enter] 버튼을 누릅니다.



LCD에 [문서 카운팅 모드(추가 문서)] 화면이 표시됩니다.



3 ADF 용지 츄트(공급 장치)에 문서를 올려놓고 [Scan/Enter] 버튼을 누릅니다.

스캔 문서가 카운트됩니다.

카운트된 매수가 [장수]에 표시됩니다.



[장수]를 지우려면 [문서 카운팅 모드(추가 문서)] 화면이 표시된 상태에서 [Stop/Clear] 버튼을 누릅니다.
문서 카운팅 모드를 종료하려면 [문서 카운팅 모드(추가 문서)] 화면이 표시된 상태에서 [Stop/Clear] 버튼을 3초 이상 누릅니다.

중요

스캔 중에 겹친 문서가 검출되면 문서를 올바르게 카운트하지 못할 수 있습니다.

설정 메뉴에서 구성할 수 있는 항목

설정 항목	설명	매개 변수(*1)/값	공장 출하 시 기본 값(*2)
		– : 매개 변수/값 없음	
참고자료	페이지 카운터를 지우는 방법을 표시합니다.	1:카운터 지우기	1:카운터 지우기
정보	LCD에서 Menu가 깜박이는 경우에만 [정보]가 [설정 메뉴] 화면에 깜박이면서 항목으로 표시됩니다.	소모부품 교체/청소/유리 청소/정기 유지 관리에 대한 메시지	정보가 있는 경우에만 표시됨
1:스캐너 정보	스캐너 이름 및 네트워크 정보와 같은 스캐너 정보를 표시합니다.	1:스캐너 명 2:네트워크	—
2:피크 속도 설정	문서 급지를 시작할 때의 타이밍을 지정합니다. 겹친 문서나 용지 걸림이 자주 발생하면 문서 급지 시기 지연으로 성능을 향상시킬 수 있습니다. 이 설정은 얇은 용지를 스캔할 때 유용합니다. 이 설정은 Software Operation Panel에서도 구성할 수 있습니다.	1:보통 2:느리게	1:보통
3:청소	스캐너를 청소할 때 이 설정을 사용합니다. 자세한 내용은 평상시의 관리 (161 페이지)를 참조해 주십시오.	1:클리닝 페이퍼 2:롤러 와이프	—
4:테스트인쇄	전사기가 설치된 경우 테스트 인쇄를 실행하려면 이 옵션을 사용합니다. 자세한 내용은 fi-760PRB 전사기 사용 설명서를 참조해 주십시오.	**스캔된 용지 매수:** 1:한 장만 2:여러 장 **인쇄 패턴:** 1: (L)ABCDEFGHIJKLMN OPQRSTUVWXYZ[¥]^_`00000000 2: (L)abcdefghijklmnopqr stuvwxyz{|}~00000000 3:(L)!"#$%&'()*+,-.₩/ 0123456789:;<=>? @00000000	(*3)

설정 항목	설명	매개 변수(*1)/값	공장 출하 시 기본 값(*2)
		– : 매개 변수/값 없음	
		4: (P)ABCDEFGHIJKLMN OPQRSTUVWXYZ[¥]^_`00000000 5: (P)abcdefghijklmnopqr stuvwxyz{|}¯00000000 6:(P)!"#$%&'()*+,-./ 0123456789:;<=>? @00000000 **테스트인쇄:** 1:예 2:아니오	
5:소모부품 카운터	소모부품을 교환하거나 청소할 때 확인하는 각 소모부품의 상태를 볼 수 있습니다. 소모부품을 교체 또는 청소하면 해당 카운터를 지웁니다. 이 설정은 Software Operation Panel에서도 확인하고 지울 수 있습니다.	스캔된 총 용지 매수/브레이크 롤러/피크 롤러/청소	0
		잉크 잔량(전사기가 설치된 경우)	전사기가 설치된 경우에만 표시됨
6:언어	데이터 표시 언어를 지정합니다.	1:일본어 2:영어 3:프랑스어 4:독일어 5:이탈리아어 6:스페인어 7:러시아어 8:중국어 (간체) 9:중국어 (번체) 10:포르투갈어 11:터키어 12:한국어 13:아랍어	2:영어
7:밝기	LCD 밝기를 지정합니다.	약하게 ←→ 강하게 ■□□□□ ■■□□□ ■■■□□ ■■■■□	■■■□□

설정 항목	설명	매개 변수(*1)/값	공장 출하 시 기본 값(*2)
		– : 매개 변수/값 없음	
		■■■■■	
8:깜박이는 속도 확인	LCD에서 Menu가 깜박일 때 Menu 및 [설정 메뉴]의 [정보]가 각각 깜박이는 간격을 지정합니다.	0.5, 1.0, 1.5, 2.0, 2.5(초)	2.0
9:LCD 스크롤 속도	디스플레이가 가로로 스크롤되는 속도를 지정합니다. 텍스트가 LCD에 맞지 않으면 표시된 항목이 가로로 스크롤됩니다.	1:빨리 2:보통 3:느리게 4:끄기	2:보통
10:저속 급지 모드	문서를 보호하기 위해 스캔 속도가 느려지도록 지정합니다. 저해상도(400 dpi 미만)로 스캔을 수행할 경우 설정한 해상도에 관계없이 스캔이 저속으로 수행됩니다. 이 설정은 긴 페이지 문서를 스캔하는 경우에 효과적입니다. 이 설정은 Software Operation Panel에서도 구성할 수 있습니다.	1:사용 2:사용 안함	2:사용 안함
11:스태킹 제어	이 옵션을 사용하면 문서가 배출될 때 배출 속도를 늦춰 스캔된 문서가 흩어지는 것을 방지할 수 있습니다. 이 설정은 Software Operation Panel에서도 구성할 수 있습니다.	1:사용 2:사용 안함	2:사용 안함
12:인증	로고를 표시합니다.	—	—
13:문서 카운팅 모드	스캔한 매수를 카운트할 수 있습니다.	—	—
14:iMFF 설정	겹친 문서 검출 설정이 활성화되면 겹친 문서의 특정 패턴이 자동으로 무시되도록 설정을 구성합니다. 이 항목을 설정하기 전에 먼저 스캐너 드라이버와 Software Operation Panel (겹친 문서 감지 방식 지정하기 [복수 급지] (293 페이지))에서 [겹침 확인(초음파)] 또는 [겹침 및 길이 확인]을 지정해야 한다는 점에 유의하십시오. [4:패턴지우기]을 선택하면 자동 모드에서 저장된 겹침 패턴 (길이와 위치)을 지울 수 있습니다.	1:수동 모드 2:자동 모드1 3:자동 모드2 4:패턴지우기	1:수동 모드

설정 항목	설명	매개 변수(*1)/값	공장 출하 시 기본 값(*2)
		– : 매개 변수/값 없음	
	이 설정은 Software Operation Panel 에서도 구성할 수 있습니다.		
15:급지 시도 회수	문서가 ADF 용지 츄트 (공급 장치)에서 급지되지 않을 때 급지 재시도 횟수를 지정합니다. 이 설정은 Software Operation Panel 에서도 구성할 수 있습니다.	1~12(회)	3
16:용지 픽 설정	용지 급지를 위한 피크 압력을 설정합니다. 이 설정은 Software Operation Panel 에서도 구성할 수 있습니다.	1:약하게 2:보통 3:강하게	2:보통
17:수동/연속 급지 설정	스캔을 시작한 후 문서를 계속 로드하고 반복해서 스캔하려면 이 옵션을 지정합니다. 스캔이 시작되거나 문서 급지가 완료된 후 ADF 용지 츄트 (공급 장치)에 문서가 올려질 때까지 스캐너가 지정된 대기 시간 동안 기다리도록 설정하려면 대기 시간을 지정하십시오. 이렇게 하면 지정된 대기 시간 내에 문서를 로드하는 한 연속 스캔이 가능합니다. 지정된 대기 시간을 초과하면 스캔이 자동으로 종료됩니다. 이 설정은 Software Operation Panel 에서도 구성할 수 있습니다.	1:사용 2:사용 안함	2:사용 안함
18:수동 급지 시간 초과	문서를 수동으로 스캔할 수 있도록 대기 시간을 지정합니다. 이 설정은 Software Operation Panel 에서도 구성할 수 있습니다.	5, 10, 20, 30, 40, 50, 60, 70, 80, 90, 100, 110, 120, 180, 240, 300, 360, 420, 480, 540, 600, 900, 1200, 1500, 1800, 1999 (초)	10
19:용지 보호	급지 오류를 검출하는 설정을 구성해 주십시오. 이 기능은 다음과 같은 경우에 급지 오류를 검출합니다. ● 스캐너가 급지 오류로 인해 비정상적으로 뒤틀린 문서를 감지한 경우	1:무효 2:용지 구김 검출 3:용지 걸림 노이즈 검출 4:용지 구김 및 걸림 노이즈 검출 **용지 구김 검출 민감도:** 1:낮게	2:용지 구김 검출 **용지 구김 검출 민감도:** 2:보통 **용지 걸림 노이즈 검출 민감도:** 2:보통

설정 항목	설명	매개 변수(*1)/값	공장 출하 시 기본 값(*2)
		– : 매개 변수/값 없음	
	● 스캐너에서 용지 걸림 노이즈를 검출한 경우 급지 오류로 인한 용지 걸림으로 인해 소중한 문서가 손상되거나 찢어질 수 있습니다. 용지 공급 오류를 검출하고 용지 공급을 중지하면 문서가 손상되는 것을 방지할 수 있습니다. 이 기능은 얇은 용지 문서와 같은 급지하기 어려운 문서를 스캔하는 경우에 효과적입니다. 용지 보호 기능이 활성화된 경우 급지 오류 검출의 감도 수준을 지정합니다. 문서가 올바르게 공급되지 않으면 문서가 비정상적으로 휘어지거나 용지 걸림 소리가 납니다. 문서의 비정상적인 뒤틀림이나 용지 걸림 소음을 감지할 때의 감도 수준을 지정하십시오. 용지 보호 설정은 스캐너 드라이버나 Software Operation Panel에서도 구성할 수 있습니다. 스캐너 드라이버 설정을 우선하므로 주의해 주십시오. 스캐너 드라이버에서 용지 보호 설정이 사용으로 설정되어 있으면 조작 패널 및 Software Operation Panel의 설정과 관계없이 [용지 구김 검출 & 노이즈] 기능이 활성화됩니다. 조작 패널 설정이 우선 적용될 경우, 용지 보호 설정은 다음 순서대로 적용됩니다. 1 스캐너 드라이버 보다 자세한 내용은 스캐너 드라이버의 도움말을 참조해 주십시오. 2 조작 패널의 [설정 메뉴] 화면의 [19:용지 보호] ➡ 설정 메뉴 사용 방법 (105 페이지)	2:보통 3:높게 **용지 걸림 노이즈 검출 민감도:** 1:낮게 2:보통 3:높게	

설정 항목	설명	매개 변수(*1)/값	공장 출하 시 기본 값(*2)
		– : 매개 변수/값 없음	
	3 Software Operation Panel ➡ 용지 보호 기능 설정하기 [용지 보호] (281 페이지) Software Operation Panel 에서도 감도를 설정할 수 있습니다.		
20:세로선 검출	설정을 구성하여 유리의 더러움을 검출할 수 있습니다. 유리가 지저분하면 이미지에 세로 줄무늬가 나타날 수 있습니다. 수직 줄무늬 감지 설정에서 [사용]을 선택한 경우, ADF로 스캔한 이미지에 수직 줄무늬가 나타날 가능성이 있을 때 다음과 같은 시점에 메시지가 표시됩니다. ● ADF가 열리거나 닫힌 경우 ● 스캔이 완료된 경우 ● ADF 용지 츄트 (공급 장치)에 문서를 올려놓은 경우 ● 스캐너가 절전 모드에서 깨어날 때 다음과 같은 메시지가 표시됩니다. ● LCD에서 Menu가 깜박입니다. [준비] 화면의 두 번째 줄에 있는 [유리 청소]도 깜박입니다. 이미지에 세로선이 나타나지 않도록 하려면 정보를 확인한 다음 유리를 청소하십시오. 정보를 확인하는 방법에 대한 자세한 내용은 정보 확인하기 (110 페이지) 를 참조해 주십시오. ● 스캐너에 연결된 컴퓨터의 Error Recovery Guide에 메시지가 표시됩니다. 이미지에 세로선이 나타나지 않도록 하려면 메시지를 확인한 다음 유리를 청소하십시오.	1:사용 2:사용 안함 **감도:** 1:낮게 2:보통 3:높게	2:사용 안함 **감도:** 2:보통

설정 항목	설명	매개 변수(*1)/값	공장 출하 시 기본 값(*2)
		– : 매개 변수/값 없음	
	청소에 대한 보다 자세한 내용은, 평상시의 관리 (161 페이지)를 참조해 주십시오. [사용]에 [세로선 검출]을 선택한 경우 세로 선(유리 더러움)을 검출할 감도 수준을 지정합니다. 유리가 지저분한 정도에 따라 감도 수준을 조정할 수 있습니다. 이 설정은 Software Operation Panel에서도 구성할 수 있습니다.		
21:패널 설정 우선	용지 보호 설정의 경우 조작 패널 설정을 Software Operation Panel 설정보다 우선 적용합니다. 설정을 스캐너 드라이버 설정보다 우선 적용할 수 없습니다. [1:용지 보호]를 선택하면 조작 패널의 용지 보호 설정이 우선 적용됩니다. [2:지우기]를 선택하면 용지 보호 설정이 더 이상 우선 적용되지 않습니다.	1:용지 보호 2:지우기	2:지우기
22:조작패널 초기화	조작 패널 설정을 초기화합니다 (언어 설정과 공장 출하 시 기본 설정이 없는 항목 제외).	1:예 2:아니오	(*4)
23:절전	스캐너가 절전 모드로 전환되기 전의 대기 시간을 지정합니다. 이 설정은 Software Operation Panel에서도 구성할 수 있습니다.	5~115(5단위, 분)	15
24:전원 끄기 시간	스캐너 전원을 자동으로 끌 시간을 지정합니다. ["사용 안 함"]이 설정되면 스캐너의 전력 소비량이 증가합니다. 이 설정은 Software Operation Panel에서도 구성할 수 있습니다.	20, 1, 2, 4, 8, 무효 (단위: 분 단위 20; 시간 단위 1, 2, 4, 8)	20
25:사전 피크	두 개 이상의 문서를 스캔할 때 스캔 시간을 단축하려면 이 옵션을 지정합니다. "사전 피크"는 스캔 중인 현재 문서가 배출되기 전에 다음 문서를 ADF에 급지되는 것을 의미합니다.	1:예 2:아니오	1:예

설정 항목	설명	매개 변수(*1)/값	공장 출하 시 기본 값(*2)
		– : 매개 변수/값 없음	
	본 설정은 스캐너 드라이버 또는 Software Operation Panel에서도 구성할 수 있습니다. 스캐너 드라이버 설정을 우선하므로 주의해 주십시오.		
26:오버스캔의 제어	문서가 기울어진 상태로 급지될 때 이미지 일부가 누실되지 않도록 할지 여부를 지정합니다. 이 설정은 Software Operation Panel에서도 구성할 수 있습니다.	1:보통 2:확대	1:보통
27:USB	통신 중에 컴퓨터에서 오류가 발생하면 USB 설정을 변경합니다. 이 설정을 변경하면 스캐너가 다시 시작합니다. 이 설정은 Software Operation Panel에서도 구성할 수 있습니다.	1자동 2:USB 2.0	1자동

*1:현재 설정은 ">"로 표시됩니다.
현재 설정이 공장 출하 시 기본 설정과 동일한 경우, "*" 표시는 나타나지 않고 ">" 표시만 나타납니다.

2:공장 출하 시 기본 설정은 ""로 표시되어 있습니다.

*3:공장 출하 시 기본 설정이 없더라도 전원을 켜면 설정이 다음과 같이 구성됩니다. [스캔된 용지 매수]에 대해 [2:여러 장], [인쇄 패턴]에 대해 [1:(L)ABCDEFGHIJKLMNOPQRSTUVWXYZ[¥]^_`00000000], [테스트인쇄]에 [1:예]. 따라서 조작 패널 설정을 초기화하더라도 설정은 변경되지 않습니다.

*4:공장 출하 시 기본값이 없더라도 전원을 켜면 [2:No]로 설정됩니다. 따라서 조작 패널 설정을 초기화하더라도 설정은 변경되지 않습니다.

기능 선택 사용 방법

이 단원에서는 기능 선택을 설명합니다.

[준비] 화면에서 [△] 버튼/[▽] 버튼을 누르면 [기능 선택] 화면이 표시됩니다.

기능 선택을 사용하면 [준비] 화면에서 [Scan/Enter] 버튼을 누를 때 시작할 이미지 스캔 애플리케이션을 구성할 수 있습니다.

사전에 이미지 스캔 애플리케이션이 시작하도록 컴퓨터 버튼을 구성해야 합니다.

➡ 스캐너의 버튼을 눌러 이미지 스캔 애플리케이션 시작 및 스캔 수행하기 (62 페이지)

표시기에는 [기능 선택] 화면에서 선택한 번호가 표시됩니다.

[기능 선택] 화면에서 [No.02]를 선택하면 표시기에 [F02]가 표시됩니다.

1 **스캐너 전원을 켭니다.**

➡ 전원을 켜는 방법 (42 페이지)

LCD에 [준비] 화면이 표시됩니다.

전원을 켜면 표시기에 [F00]이 표시됩니다.

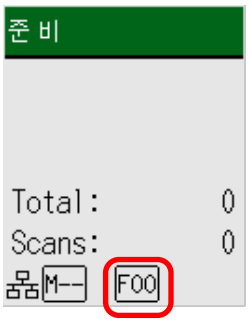

2 **[△] 버튼/[▽] 버튼을 누르고 [△] 버튼/[▽] 버튼을 눌러 원하는 이미지 스캔 애플리케이션이 시작하도록 구성된 번호를 선택한 후 [Stop/Clear] 버튼을 누릅니다.**

이 예시에서는 [No.02]이 선택되어 있습니다.



➡ 기능 선택에서 구성할 수 있는 항목 (129 페이지)

LCD에 [준비] 화면이 표시되면 설정이 완료된 것입니다.

표시기에는 [기능 선택] 화면에서 선택한 번호가 표시됩니다.

이 예에서는 [No.02]를 선택했으므로 표시기에 [F02]가 표시됩니다.

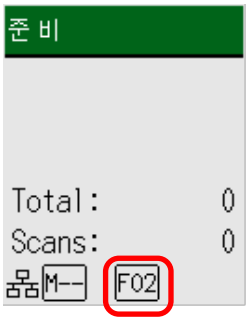

[No.00]~[No.50] 중에서 번호를 선택하면 선택한 번호에 해당하는 [F00]~[F50] 번호가 표시기에 표시됩니다.
[SOP]를 선택하면 표시기에 [SOP]가 표시됩니다.
Software Operation Panel은 공장 출하 시 기본값으로 시작하도록 [SOP]에 지정되어 있으며 이를 변경할 수 없습니다.

기능 선택에서 구성할 수 있는 항목

설정 항목	설명	설정	공장 출하 시 기본값
기능 선택	[준비] 화면에서 [Scan/Enter] 버튼을 누를 때 시작할 이미지 스캔 애플리케이션을 구성할 수 있습니다. 컴퓨터에서 구성한 버튼에 해당하는 번호가 표시됩니다([Scan Button], [Send to 01]~[Send to 50]). [No.00]은 [Scan Button]에 해당합니다. [No.01]~[No.50]의 숫자는 [Send to 01]~[Send to 50] 버튼에 해당합니다. [SOP]는 [Software Operation Panel]에 해당합니다. 버튼 설정을 구성하는 방법은 스캐너의 버튼을 눌러 이미지 스캔 애플리케이션 시작 및 스캔 수행하기 (62 페이지)를 참조해 주십시오.	No.00~No.50/SOP (Software Operation Panel은 공장 출하 시 기본값으로 시작하도록 [SOP]에 지정되어 있으며 이를 변경할 수 없습니다.)	(*1)

*1:공장 출하 시 기본값이 없더라도 전원을 켜면 [No.00]으로 설정됩니다. 따라서 조작 패널 설정을 초기화하더라도 설정은 변경되지 않습니다.

다양한 문서 스캔 방법

이 섹션에서는 스캐너 설정을 구성하고 다양한 유형의 문서를 스캔하는 방법을 설명합니다.
여기서 설명하지 않은 다른 스캔 방법은 스캐너 드라이버 도움말 및 이미지 스캔 애플리케이션 설명서/도움말을 참조해 주십시오.

너비가 다른 문서 스캔하기

중요

각각 다른 너비가 섞여 있는 문서를 스캔할 때에는 너비가 좁은 일부 문서가 기울어지거나 ADF에 급지가 되지 않을 수 있습니다.
그 경우 넓이에 따라 문서를 구분하여 스캔합니다.

1 **혼합된 문서 묶음을 스캔할 때의 문서 요구 사항을 확인하십시오.**

➡ 혼합 배치 스캔 조건 (90 페이지)

2 **문서의 상단을 정렬합니다.**

- 중앙에 정렬하기

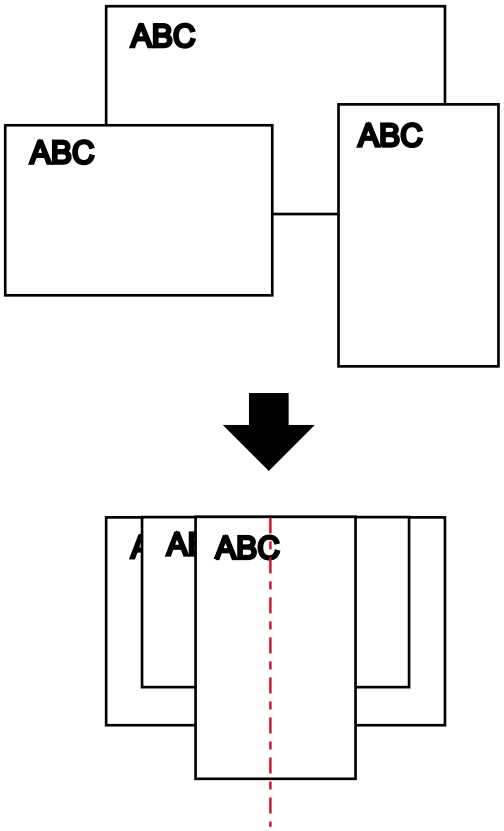

● 측면에 정렬하기

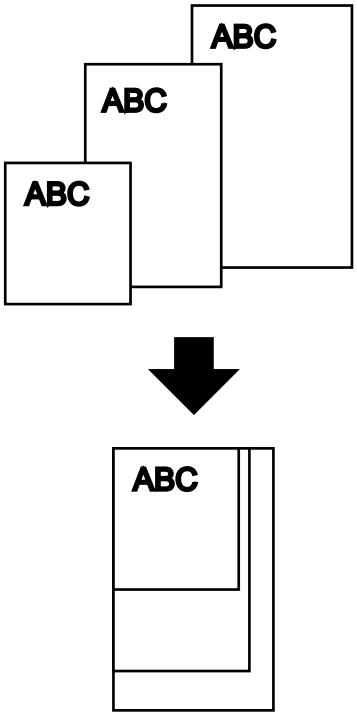

3 ADF 용지 츄트(공급 장치)에 문서를 올려 놓고, 문서 다발에서 가장 넓은 문서에 맞춰 사이드 가이드를 조절합니다.

➡ ADF 용지 츄트(공급 장치)에 문서를 올려놓는 방법 (73 페이지)

중요

모든 문서를 피크 롤러 중앙 위에 올려놓습니다. 문서가 피크 롤러 너비를 벗어나 올려놓아져 있으면 문서가 기울어지거나 ADF에 급지되지 않을 수 있습니다.

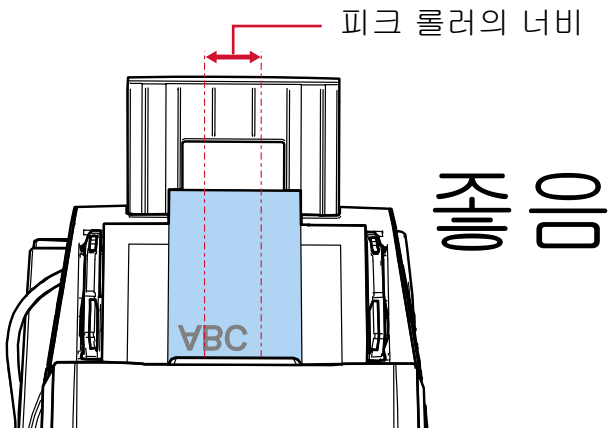

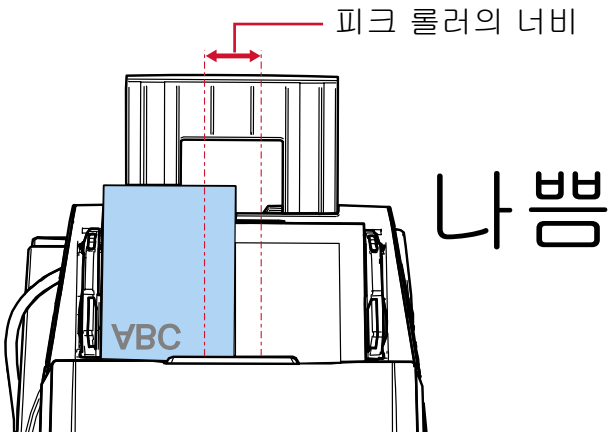

4 **스캐너 드라이버에서 스캔 설정을 구성하여 문서 크기를 자동으로 감지합니다.**
보다 자세한 내용은 스캐너 드라이버의 도움말을 참조해 주십시오.

5 **이미지 스캔 애플리케이션으로 문서를 스캔합니다.**
보다 자세한 내용은 이미지 스캔 애플리케이션의 설명서/도움말을 참조해 주십시오.

반으로 접은 문서 스캔하기

급지 모드 스위치를 왼쪽으로 밀어 급지 모드를 수동 단일 모드로 전환하면 반으로 접힌 문서(A1 또는 A2 크기까지의 문서를 반으로 접은 것)를 그대로 스캔할 수 있습니다.

중요

- 접힌 부분이 너무 두꺼우면 문서가 기울어져 급지될 수 있습니다.
- 수동 단일 모드는 반으로 접힌 문서나 봉투와 같은 여러 겹의 문서를 스캔할 수 있는 모드입니다. 따라서 겹친 문서 검출 설정을 활성화하더라도 이러한 문서는 겹친 문서로 검출되지 않습니다.

➡ 겹친 문서 감지 방식 지정하기 [복수 급지] (293 페이지)

1 **스캔할 면이 밖으로 오도록 문서를 반으로 접습니다.**
주름이 가지 않도록 단단히 접습니다.
그렇지 않으면 급지 도중 문서가 비뚤어질 수 있으며, 이로 인해 이미지가 비뚤어질 수 있습니다.

예 1: A2 크기

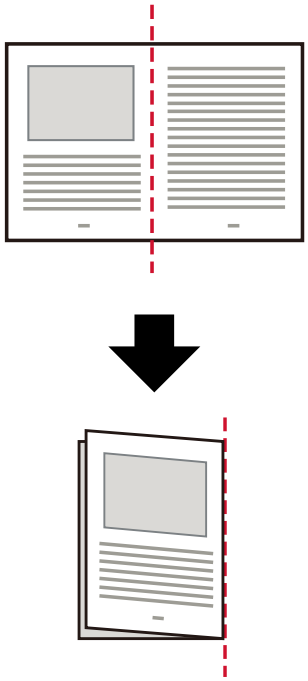

예 2: A1 크기

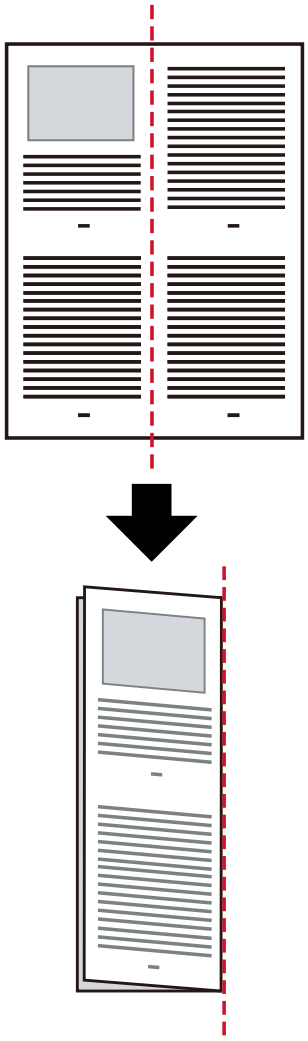

2 ADF 용지 츄트(공급 장치)에 반으로 접힌 문서를 올려놓습니다.

➡ ADF 용지 츄트(공급 장치)에 문서를 올려놓는 방법 (73 페이지)

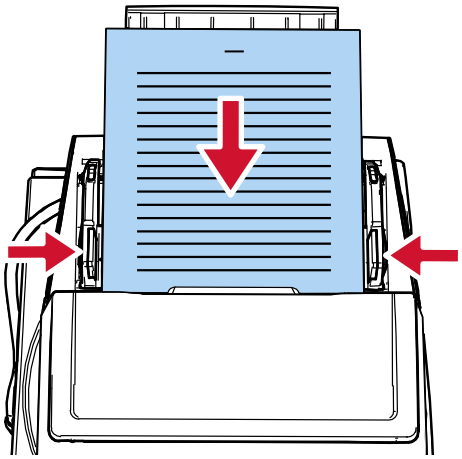

3 **급지 모드 스위치를 왼쪽으로 밀어 수동 단일 모드를 활성화하십시오.**
급지 모드가 수동 단일 모드로 전환되면 스캔 속도가 느려집니다.

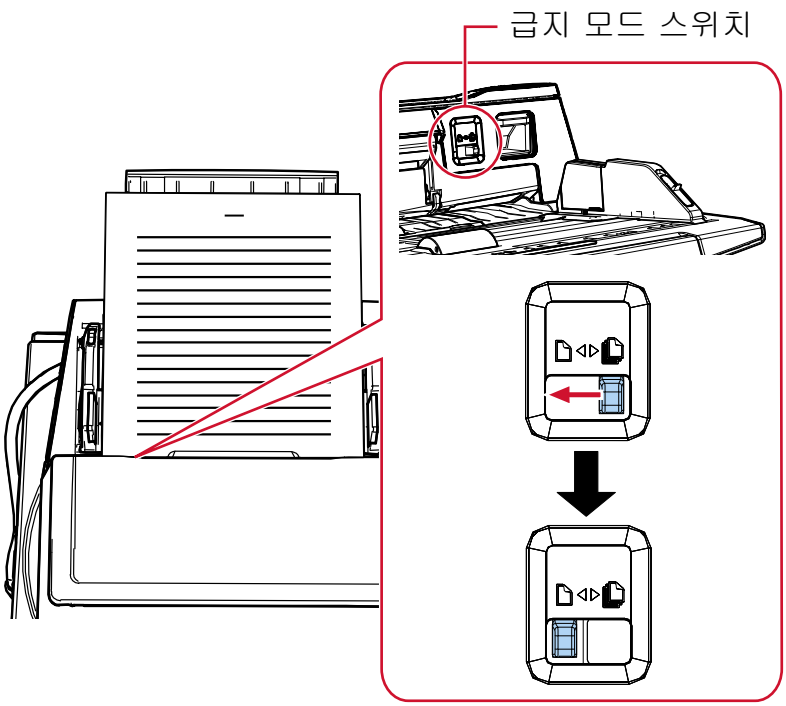

LCD에 [수동 급지(복수 급지 검출을 할 수 없습니다)]가 표시됩니다.

4 **이미지 스캔 애플리케이션으로 문서를 스캔합니다.**
보다 자세한 내용은 이미지 스캔 애플리케이션의 설명서/도움말을 참조해 주십시오.

중요

반으로 접은 A1 크기 문서를 스캔할 때는 문서가 비뚤어지지 않도록 아래에서 손으로 받쳐 주십시오.

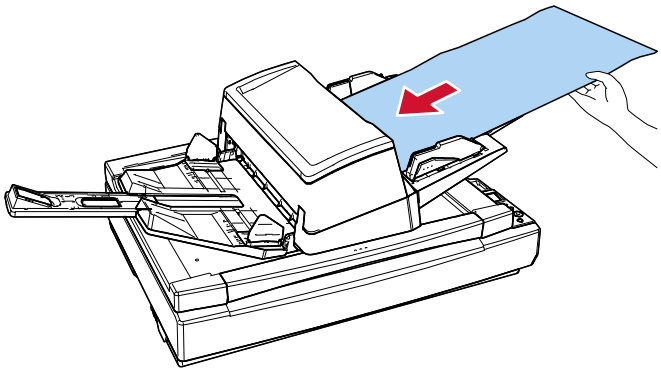

정보

수동 단일 모드에서 스캐너는 스캔이 시작하거나 문서가 배출된 후 타임아웃 시간이 경과할 때까지 ADF 용지 츄트(공급 장치)에 문서를 올려놓는 동안 기다립니다.
타임아웃 시간 내에 문서를 올려놓지 않으면 스캔이 완료됩니다.

다음 방법 중 하나를 사용하여 타임아웃 시간을 설정합니다.

- 조작 패널의 [설정 메뉴] 화면의 [18: 수동 급지 시간 초과]

  ➡ 설정 메뉴 사용 방법 (105 페이지)

- Software Operation Panel

  ➡ 수동 급지 대기 시간[수동 급지] (305 페이지)

봉투 또는 여러 겹의 전사지 스캔하기

급지 모드 스위치를 왼쪽으로 밀어 급지 모드를 수동 단일 모드로 전환하면 봉투와 여러 겹의 전사지와 같은 문서를 스캔할 수 있습니다.

중요

- 스캔할 수 있는 문서 용지 무게에 대한 자세한 내용은 스캔할 문서 (81 페이지)를 참조해 주십시오.
- 수동 단일 모드는 반으로 접힌 문서나 봉투와 같은 여러 겹의 문서를 스캔할 수 있는 모드입니다.
  따라서 겹친 문서 검출 설정을 활성화하더라도 이러한 문서는 겹친 문서로 검출되지 않습니다.

  ➡ 겹친 문서 감지 방식 지정하기 [복수 급지] (293 페이지)

1 **ADF 용지 츄트(공급 장치)에 문서를 올려 놓습니다.**
여러 겹의 전사지를 스캔하려면 용지를 올려놓을 때 먼저 제본된 가장자리 위치를 지정합니다.

➡ ADF 용지 츄트(공급 장치)에 문서를 올려놓는 방법 (73 페이지)

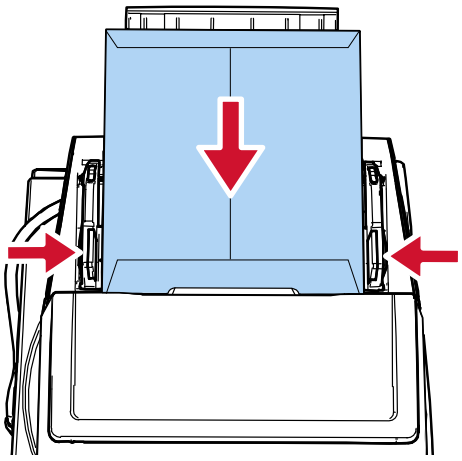

2 **급지 모드 스위치를 왼쪽으로 밀어 수동 단일 모드를 활성화하십시오.**

급지 모드가 수동 단일 모드로 전환되면 스캔 속도가 느려집니다.

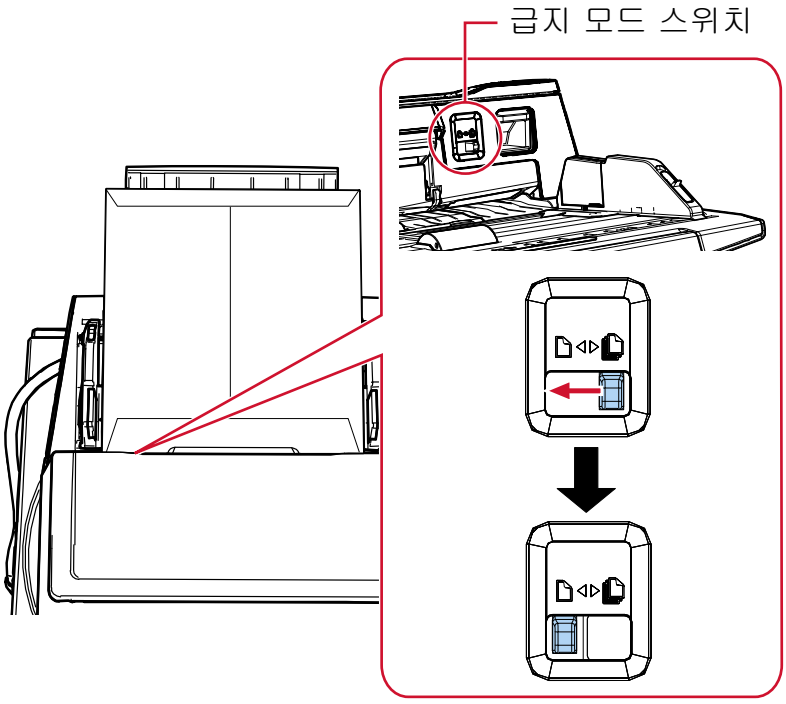

LCD에 [수동 급지(복수 급지 검출을 할 수 없습니다)]가 표시됩니다.

3 이미지 스캔 애플리케이션으로 문서를 스캔합니다.

보다 자세한 내용은 이미지 스캔 애플리케이션의 설명서/도움말을 참조해 주십시오.

정보

수동 단일 모드에서 스캐너는 스캔이 시작하거나 문서가 배출된 후 타임아웃 시간이 경과할 때까지 ADF 용지 츄트(공급 장치)에 문서를 올려놓는 동안 기다립니다.
타임아웃 시간 내에 문서를 올려놓지 않으면 스캔이 완료됩니다.
다음 방법 중 하나를 사용하여 타임아웃 시간을 설정합니다.

- 조작 패널의 [설정 메뉴] 화면의 [18: 수동 급지 시간 초과]

➡ 설정 메뉴 사용 방법 (105 페이지)

- Software Operation Panel

➡ 수동 급지 대기 시간[수동 급지] (305 페이지)

쉽게 손상될 수 있는 문서를 손상시키지 않고 스캔하기

옵션으로 제공되는 캐리어 시트를 사용하면 쉽게 손상될 수 있는 문서를 손상시키지 않고 스캔할 수 있습니다.
A4/레터 크기보다 큰 문서(예: A3 또는 B4 크기)를 반으로 접어 캐리어 시트 안에 넣습니다.

1 **캐리어 시트 내부에 문서를 배치합니다.**

a **스캔할 면이 밖으로 오도록 문서를 반으로 접습니다.**
주름이 가지 않도록 단단히 접습니다.
접힌 부분이 너무 두꺼우면 문서가 기울어져 급지될 수 있습니다.

예

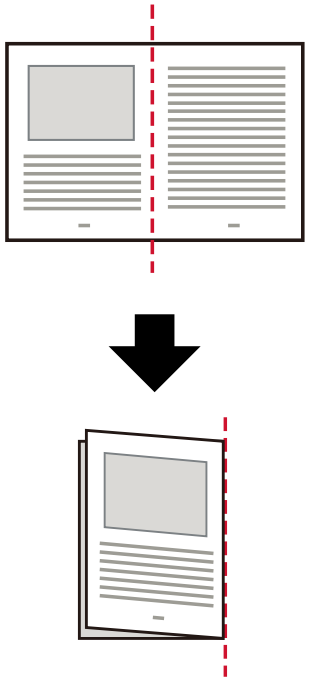

b **캐리어 시트를 열어 내부에 문서를 배치합니다.**
캐리어 시트 앞면에는 상단에 흑백 패턴이, 오른쪽 상단 모서리에 두꺼운 세로 줄이 있습니다.

캐리어 시트 상단과 오른쪽에 공백이 생기지 않도록 문서 상단과 접은 선을 캐리어 시트에 맞춥니다.

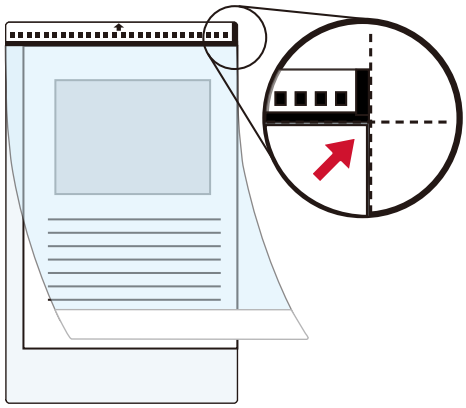

2 **흑백 패턴이 있는 끝을 선단 가장자리로, 스캔할 면을 ADF 용지 츄트(공급 장치)로 향하게 하여(아래 방향) 캐리어 시트를 올려놓습니다.**
기울어짐이 방지되도록 사이드 가이드로 캐리어 시트를 고정합니다.

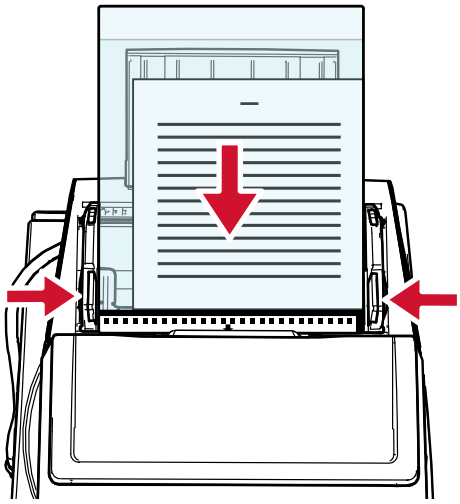

3 **스캐너 드라이버의 스캔 설정을 구성하여 캐리어 시트를 사용할 수 있습니다.**
보다 자세한 내용은 스캐너 드라이버의 도움말을 참조해 주십시오.

4 **이미지 스캔 애플리케이션으로 문서를 스캔합니다.**
보다 자세한 내용은 이미지 스캔 애플리케이션의 설명서/도움말을 참조해 주십시오.

중요

캐리어 시트를 사용할 때 이미지를 자르고 출력하는 방법에 대한 자세한 내용은 스캐너 드라이버의 도움말을 참조하십시오.

사진과 스크랩을 손상없이 스캔하기

옵션인 캐리어 시트를 사용하면 사진 또는 스크랩과 같은 비표준 크기 문서를 손상시키지 않고 스캔할 수 있습니다.

1 **캐리어 시트 내부에 문서를 배치합니다.**
캐리어 시트를 열고 문서를 캐리어 시트의 상단 중앙에 대고 놓습니다.

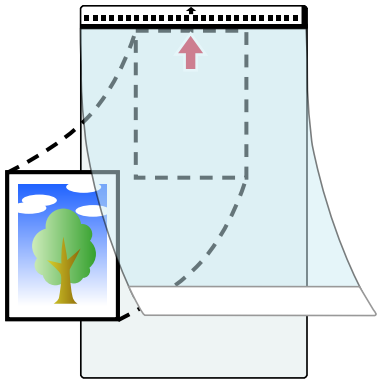

2 **흑백 패턴이 있는 끝을 선단 가장자리로, 스캔할 면을 ADF 용지 츄트(공급 장치)로 향하게 하여(아래 방향) 캐리어 시트를 올려놓습니다.**
기울어짐이 방지되도록 사이드 가이드로 캐리어 시트를 고정합니다.

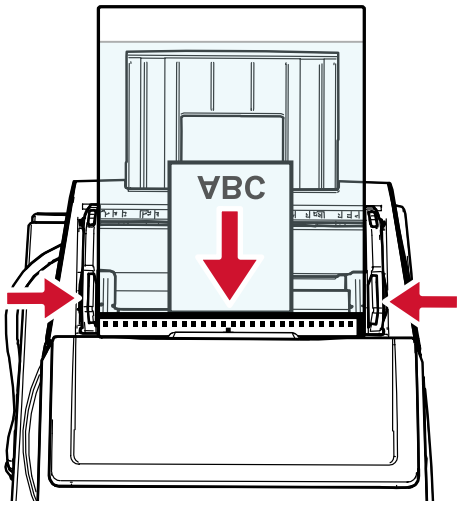

3 **스캐너 드라이버의 스캔 설정을 구성하여 캐리어 시트를 사용할 수 있습니다.**
보다 자세한 내용은 스캐너 드라이버의 도움말을 참조해 주십시오.

4 **이미지 스캔 애플리케이션으로 문서를 스캔합니다.**
보다 자세한 내용은 이미지 스캔 애플리케이션의 설명서/도움말을 참조해 주십시오.

중요

캐리어 시트를 사용할 때 이미지를 자르고 출력하는 방법에 대한 자세한 내용은 스캐너 드라이버의 도움말을 참조하십시오.

정보

다음과 같은 경우 스캔할 때 문서 뒤에 검은색(흰색) 용지를 배치합니다.

- 스캐너 드라이버의 [용지 크기]에 [자동]을 지정하면 스캔 이미지는 실제 문서 크기로 출력되지 않습니다.
- 스캔 이미지 가장자리 주위에 그림자가 나타납니다.
- 독특한 형태로 자른 가장자리 주위에 검은색 선이 나타납니다.
- 스캔 이미지에 문서 외부 이미지가 나타납니다.

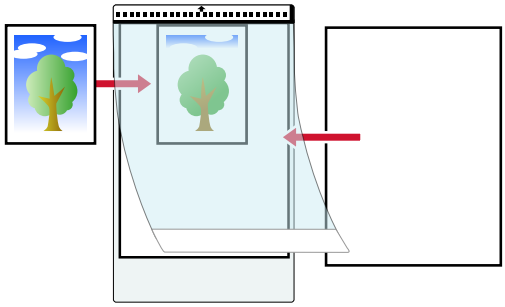

긴 페이지 문서 스캔하기

긴 페이지 스캔으로 길이가 최대 5,588 mm인 문서를 스캔할 수 있습니다.
해상도 설정 또는 이미지 스캔 애플리케이션에 따라 스캔할 수 있는 문서의 크기가 달라질 수 있습니다.
자세한 내용은 용지 크기 (81 페이지), 스캐너 드라이버 도움말 및 이미지 스캔 애플리케이션의 설명서/도움을 참조해 주십시오.

1 **ADF 용지 츄트(공급 장치)에 문서를 올려 놓습니다.**

➡ ADF 용지 츄트(공급 장치)에 문서를 올려놓는 방법 (73 페이지)

2 **올려놓은 문서가 ADF 용지 츄트 (공급 장치)에서 떨어지지 않도록 손으로 지지해 주십시오.**
문서의 가장 자리에서 손가락을 자르지 않도록 주의해 주십시오.

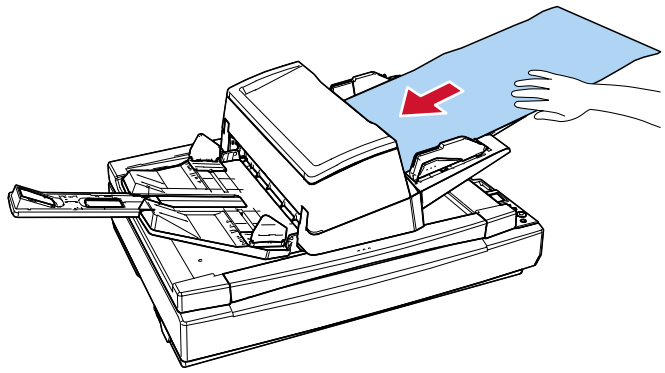

3 **스캐너 드라이버에서 긴 페이지 용지 크기를 스캔할 수 있도록 스캔 설정을 구성합니다.**
보다 자세한 내용은 스캐너 드라이버의 도움말을 참조해 주십시오.
일부 이미지 스캔 애플리케이션에서는 스캐너 드라이버 설정 창이 표시되지 않을 수 있습니다.

4 **이미지 스캔 애플리케이션으로 문서를 스캔합니다.**
보다 자세한 내용은 이미지 스캔 애플리케이션의 설명서/도움말을 참조해 주십시오.

5 **스태커 주변 공간을 충분히 확보하고 배출된 용지가 스태커에서 떨어지지 않도록 잡아 주십시오.**
문서의 가장 자리에서 손가락을 자르지 않도록 주의해 주십시오.

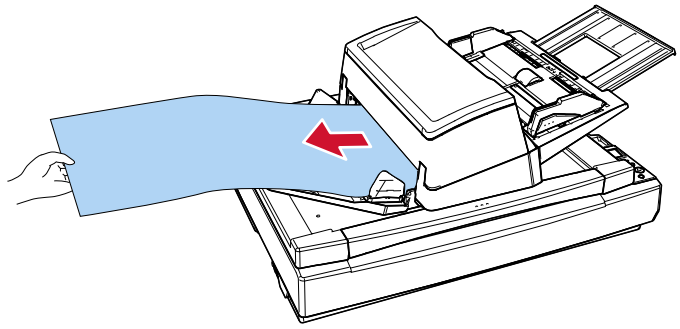

문서를 수동으로 급지하기

문서를 수동으로 급지할 때는 스캔을 시작한 후에도 문서를 계속해서 올려놓아 반복해서 스캔할 수 있습니다.
스캔이 시작되거나 문서 급지가 완료된 후 ADF 용지 츄트 (공급 장치)에 문서가 올려질 때까지 스캐너가 지정된 대기 시간 동안 기다리도록 설정하려면 대기 시간을 지정하십시오.
이렇게 하면 지정된 대기 시간 내에 문서를 로드하는 한 연속 스캔이 가능합니다.
지정된 대기 시간을 초과하면 스캔이 자동으로 종료됩니다.
이 방법을 사용하면 문서를 하나씩 확인하면서 스캔할 수 있습니다.
다음과 같은 경우에 수동 급지가 효과적입니다.

- 각 용지의 내용을 확인하면서 문서를 스캔하려는 경우
- 문서를 묶음으로 올려놓은 경우 겹치게 급지되거나 걸린 문서를 스캔하려는 경우
- 함께 올려놓을 수 없는 잡지나 신문 스크랩과 같은 문서를 한 번에 하나씩 연속으로 스캔하려는 경우
- 반으로 접힌 문서, 봉투 또는 여러 겹의 전사지를 한 번에 하나씩 스캔하려는 경우

문서를 수동으로 급지할 때 사용할 수 있는 모드는 다음과 같습니다.

- 수동 연속 모드
  여러 문서를 수동으로 연속해서 스캔할 때는 이 모드를 사용하십시오.
- 수동 단일 모드
  반으로 접힌 문서, 봉투 또는 여러 겹의 전사지를 한 번에 하나씩 스캔할 경우 이 모드를 사용하십시오.

자주 수동 급지를 사용하면 소모부품 교체 주기가 짧아질 수 있습니다.

1 스캔 가능한 용지 무게 범위를 확인하십시오.

➡ 용지 무게 (두께) (81 페이지)

반으로 접은 문서 스캔 시 접은 부분이 너무 두꺼우면 문서가 기울어져 급지될 수 있습니다.

2 스캐너 설정을 구성합니다.

- 수동으로 문서를 두 개 이상 연속 스캔할 경우

  a 다음 방법 중 하나를 사용하여 수동 연속 모드로 전환하고 타임아웃 시간을 설정합니다.

  - 조작 패널의 [설정 메뉴] 화면에 있는 [17:수동/연속 급지 설정] 및 [18:수동 급지 시간 초과]

    ➡ 설정 메뉴 사용 방법 (105 페이지)

  - Software Operation Panel

    ➡ 수동 급지 대기 시간[수동 급지] (305 페이지)

- 반으로 접힌 문서, 봉투 또는 여러 겹의 전사지를 한 번에 하나씩 스캔할 경우

  a 급지 모드 스위치를 왼쪽으로 밀어 수동 단일 모드를 활성화하십시오.
  급지 모드가 수동 단일 모드로 전환되면 스캔 속도가 느려집니다.

  b 다음 방법 중 하나를 사용하여 타임아웃 시간을 설정합니다.

  - 조작 패널의 [설정 메뉴] 화면의 [18: 수동 급지 시간 초과]

    ➡ 설정 메뉴 사용 방법 (105 페이지)

- Software Operation Panel

➡ 수동 급지 대기 시간[수동 급지] (305 페이지)

3 **ADF 용지 츄트(공급 장치)에 문서를 올려 놓습니다.**

여러 겹의 전사지를 스캔하려면 용지를 올려놓을 때 먼저 제본된 가장자리 위치를 지정합니다.

➡ ADF 용지 츄트(공급 장치)에 문서를 올려놓는 방법 (73 페이지)

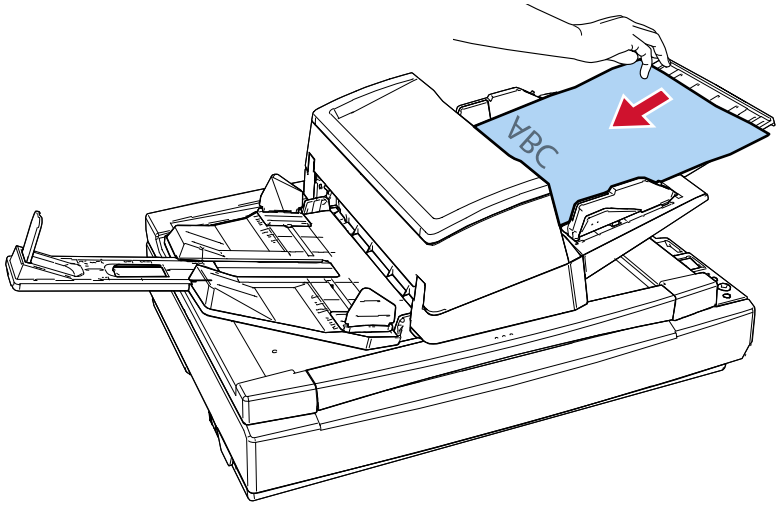

4 **이미지 스캔 애플리케이션으로 문서를 스캔합니다.**

보다 자세한 내용은 이미지 스캔 애플리케이션의 설명서/도움말을 참조해 주십시오.

스캐너는 스캔이 시작하거나 문서가 배출된 후 타임아웃 시간이 경과할 때까지 ADF 용지 츄트(공급 장치)에 문서를 올려놓는 동안 기다립니다.

용지를 두 장 이상 올려놓은 경우, 가장 아래에 있는 문서가 공급됩니다.

수동 연속 모드에서는 ADF 내부의 롤러가 회전합니다.

수동 단일 모드에서는 ADF 내부의 롤러가 회전하지 않습니다.

5 **ADF 용지 츄트(공급 장치)에 다음 문서를 올려놓습니다.**

6 **모든 문서를 스캔할 때까지 5단계를 반복합니다.**

7 **스캔을 완료합니다.**

마지막 문서가 배출된 후 타임아웃 시간 내에 문서를 올려놓지 않으면 스캔이 완료됩니다.

스캔을 즉시 종료하려면 [Scan/Enter] 버튼 또는 [Stop/Clear] 버튼을 누르십시오.

문서가 공급되는 도중에 [Stop/Clear] 버튼을 눌러도 스캔을 취소할 수 없으므로 주의하십시오.

양면 스캔 모드에서 스캔한 이미지가 배열된 순서와 동일하게 단면 스캔 모드에서 스캔한 이미지 정렬 [fi-8700S]

스캐너는 문서의 앞면 페이지가 먼저 스캔되고 뒷면 페이지가 이후에 스캔된 후 스캔 이미지가 자동으로 정렬되는 가상 양면 스캔을 지원합니다.
이 경우 가상 양면 스캔 기능을 지원하는 이미지 스캔 애플리케이션이 필요합니다. 스캐너 드라이버에서 설정을 구성해야 합니다.

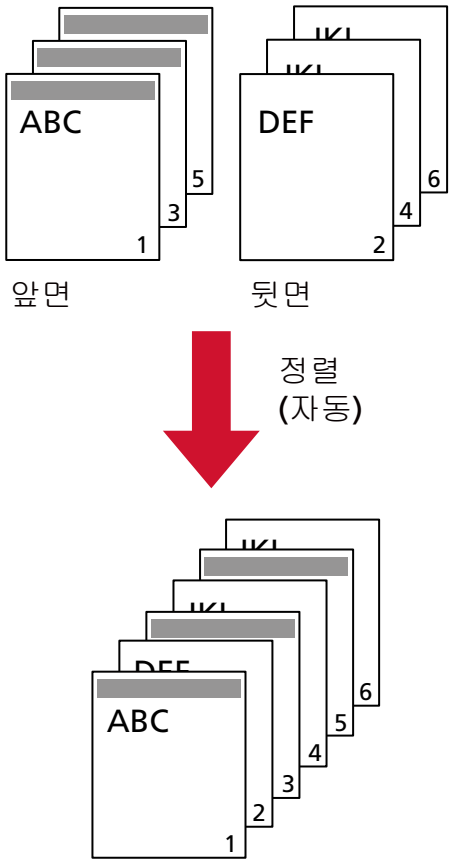

1 **ADF 용지 츄트 (공급 장치)에 문서의 앞면(스캔할 면)이 아래를 향하도록 문서를 넣으십시오.**

➡ ADF 용지 츄트(공급 장치)에 문서를 올려놓는 방법 (73 페이지)

2 **스캐너 드라이버에서 문서 양면을 가상으로 스캔하는 스캔 설정을 구성합니다.**
보다 자세한 내용은 스캐너 드라이버의 도움말을 참조해 주십시오.

3 **이미지 스캔 애플리케이션으로 문서를 스캔합니다.**
보다 자세한 내용은 이미지 스캔 애플리케이션의 설명서/도움말을 참조해 주십시오.
스캔이 완료되면 위를 향하게 하여 문서를 올려 놓으라는 메시지가 나타납니다.

4 **ADF 용지 츄트 (공급 장치)에 문서의 뒷면(스캔할 면)이 아래를 향하도록 문서를 넣으십시오.**

➡ ADF 용지 츄트(공급 장치)에 문서를 올려놓는 방법 (73 페이지)
표시된 메시지에 응답한 경우 문서 뒷면 페이지가 스캔됩니다.

중요

뒷면 페이지 스캔 시 다음을 주의하여 주십시오.

- 앞면 페이지와 동일한 순서로 스캔되도록 문서를 올려 놓아 주십시오.
- 뒤집혀 스캔되지 않도록 문서를 올려 놓아 주십시오.

5 **스캔이 완료되면 스캔된 페이지가 자동으로 정렬됩니다.**

앞면과 뒷면 사이에 문서 수가 다른 경우 문서는 정렬되지 않습니다.

평판을 사용하여 책 스캔하기[fi-8700/fi-8700S]

1 **문서 덮개를 엽니다.**

➡ 문서 덮개를 여는 방법 (49 페이지)

2 **문서 받침대에 문서를 놓습니다.**

문서의 왼쪽 상단 모서리가 참조점과 정렬되도록 문서를 아래로 향하도록 놓습니다.

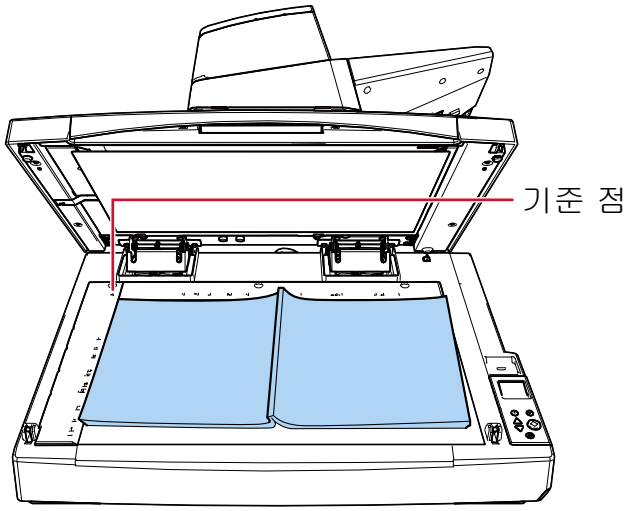

중요

말리거나 접힌 문서로 인해 문서와 문서 받침대 사이에 작은 공간이 생겨 스캔 이미지가흐릴 수 있습니다.

3 **문서 덮개를 천천히 닫습니다.**

➡ 문서 덮개를 닫는 방법 (50 페이지)

4 **스캐너 드라이버에서 평판의 스캔 설정을 구성합니다.**

보다 자세한 내용은 스캐너 드라이버의 도움말을 참조해 주십시오.

5 **이미지 스캔 애플리케이션으로 문서를 스캔합니다.**

보다 자세한 내용은 이미지 스캔 애플리케이션의 설명서/도움말을 참조해 주십시오.

문서 덮개를 연 상태에서 평판 스캐너로 문서 스캔하기 [fi-8700/fi-8700S]

문서 덮개를 열어 놓은 채로 평판을 사용하여 문서를 스캔할 수 있습니다.
스캐너는 자동으로 기울어진 스캔 이미지를 보정하거나 문서 크기를 인식하여 이미지를 해당 크기로 출력합니다.
이 경우 스캐너 드라이버에서 설정을 구성해야 합니다.

1 **문서 덮개를 엽니다.**

➡ 문서 덮개를 여는 방법 (49 페이지)

2 **문서 받침대에 문서를 놓습니다.**
문서의 왼쪽 상단 모서리가 참조점과 정렬되도록 문서를 아래로 향하도록 놓습니다.

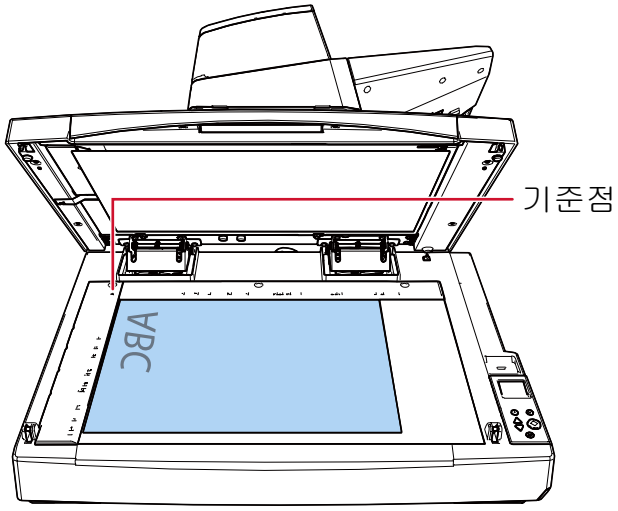

중요
말리거나 접힌 문서로 인해 문서와 문서 받침대 사이에 작은 공간이 생겨 스캔 이미지가흐릴 수 있습니다.

3 **스캐너 드라이버에서 평판 스캐너로 스캔할 때 주변광을 차단하도록 스캔 설정을 구성하십시오.**
보다 자세한 내용은 스캐너 드라이버의 도움말을 참조해 주십시오.

중요
주변 빛이 문서 받침대에 노출되는 방식에 따라 스캐너는 스캔 기울어진 스캔 이미지를 자동으로 보정할 수 없거나 인식된 크기로 이미지를 출력할 수 없습니다.
보다 자세한 내용은 스캐너 드라이버의 도움말을 참조해 주십시오.

4 **이미지 스캔 애플리케이션으로 문서를 스캔합니다.**
보다 자세한 내용은 이미지 스캔 애플리케이션의 설명서/도움말을 참조해 주십시오.

⚠ 주 의	스캔 중에 광원을 직접 쳐다보지 마십시오.

평판 스캐너에서 여러 문서를 한 번에 스캔하고 각 문서를 별도의 이미지로 자르기 [fi-8700/fi-8700S]

여러 문서를 평판 스캐너에 올려 스캔할 수 있으며, 각 문서를 별도의 이미지로 잘라낼 수 있습니다.
이 경우 스캐너 드라이버에서 설정을 구성해야 합니다.

중요

각 문서를 별도의 이미지로 잘라내려면, 옵션인 검은색 문서 고정 패드(별도 판매)를 사용하십시오.

➡ 스캐너 옵션 (335 페이지)

1 **문서 덮개를 엽니다.**

➡ 문서 덮개를 여는 방법 (49 페이지)

2 **문서 받침대에 여러 장의 문서를 놓습니다.**
문서를 앞면이 아래로 향하게 놓으십시오.

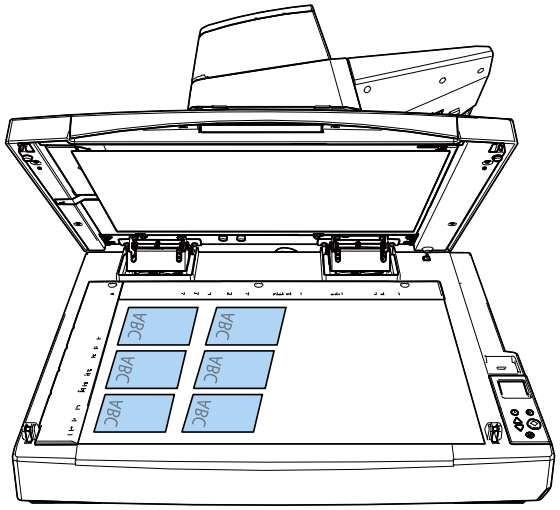

중요

- 말리거나 접힌 문서로 인해 문서와 문서 받침대 사이에 작은 공간이 생겨 스캔 이미지가흐릴 수 있습니다.
- 여러 문서를 정확하게 감지하기 위한 조건에 대한 자세한 내용은 스캐너 드라이버의 도움말을 참조하십시오.

3 **문서 덮개를 천천히 닫습니다.**

➡ 문서 덮개를 닫는 방법 (50 페이지)

4 **스캐너 드라이버에서 평판 스캐너에서 여러 문서를 한 번에 스캔하고 각 문서를 별도의 이미지로 자르도록 스캔 설정을 구성하십시오.**
보다 자세한 내용은 스캐너 드라이버의 도움말을 참조해 주십시오.

5 **이미지 스캔 애플리케이션으로 문서를 스캔합니다.**

보다 자세한 내용은 이미지 스캔 애플리케이션의 설명서/도움말을 참조해 주십시오.

중요

이미지 자르기 순서에 대한 자세한 내용은 스캐너 드라이버의 도움말을 참조하십시오.

평판 스캐너를 사용하여 정기적인 간격으로 문서를 자동으로 스캔하기 [fi-8700/fi-8700S]

평판 스캐너를 사용하여 정해진 간격으로 문서를 자동으로 스캔할 수 있습니다.
이 기능을 사용하면 문서를 평판 스캐너에 놓을 때마다 이미지 스캔 애플리케이션에서 스캔을 시작할 필요가 없습니다.
이 경우 스캐너 드라이버에서 설정을 구성해야 합니다.

1 **문서 덮개를 엽니다.**

➡ 문서 덮개를 여는 방법 (49 페이지)

2 **문서 받침대에 문서를 놓습니다.**

➡ 평판에 문서 놓기[fi-8700/fi-8700S] (80 페이지)

3 **문서 덮개를 천천히 닫습니다.**

➡ 문서 덮개를 닫는 방법 (50 페이지)

4 **스캐너 드라이버에서 평판 스캐너를 사용하여 정기적인 간격으로 문서를 자동으로 스캔하도록 스캔 설정을 구성하십시오.**
보다 자세한 내용은 스캐너 드라이버의 도움말을 참조해 주십시오.

5 **이미지 스캔 애플리케이션으로 문서를 스캔합니다.**
보다 자세한 내용은 이미지 스캔 애플리케이션의 설명서/도움말을 참조해 주십시오.
스캔이 완료되면 컴퓨터에 타이머(초)가 표시된 창이 나타나고 카운트다운이 시작됩니다.

6 **타이머(초)가 0이 되기 전에 다음 문서를 문서 받침대에 올려놓으십시오.**

7 **문서 덮개를 천천히 닫습니다.**
타이머가 0이 되면 다음 스캔이 시작됩니다.
다음 스캔이 완료되면 컴퓨터에 타이머(초)가 표시된 창이 나타나고 카운트다운이 시작됩니다.

8 **모든 문서를 스캔할 때까지 6~7단계를 반복합니다.**

9 **스캔을 완료합니다.**
타이머(초)가 표시된 창에서 [종료] 버튼을 클릭하십시오.

> **중요**
> 스캐너 드라이버에서 ADF 또는 평판 스캐너의 자동 선택 기능이 활성화되어 있는 경우, ADF도 동일한 방식으로 작동합니다.

특정 겹침 패턴을 감지하지 않도록 구성하기

스캔 중에 겹친 문서 검출을 설정한 경우 포스트잇, 영수증 또는 사진과 같은 용지가 부착된 문서를 스캔하면 문서가 겹친 문서로 검출되어 스캔이 중지될 수 있습니다. 정보 처리 복수 급지 감지 기능을 사용하면 이러한 유형의 문서가 감지되지 않습니다.
이 기능에는 두 가지 모드가 있습니다. 하나는 스캐너가 겹친 문서를 감지할 때마다 사용자가 수동으로 설정을 구성하는 데 사용되는 모드고, 또 다른 하나는 스캐너가 기억하고 있는 포스트 잇, 영수증 또는 사진과 같은 용지가 부착된 겹침 패턴(길이 및 위치)을 토대로 스캐너가 자동으로 설정을 구성하는 데 사용되는 모드입니다.
이 설정을 사용하려면 사전에 겹친 문서 감지를 설정해야 합니다.

- 스캐너 드라이버의 [복수 급지 감지]
  보다 자세한 내용은 스캐너 드라이버의 도움말을 참조해 주십시오.
- [복수 급지]에서 Software Operation Panel

➡ 겹친 문서 감지 방식 지정하기 [복수 급지] (293 페이지)

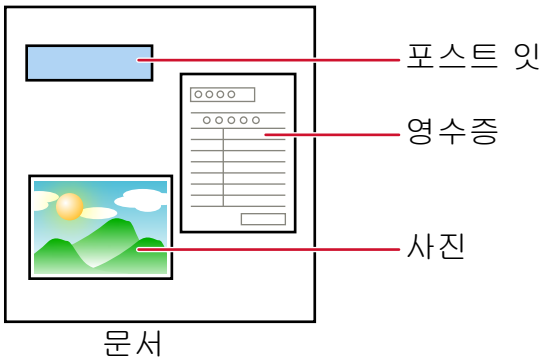

다음 3가지 작동 모드를 사용할 수 있습니다.

작동 모드	설명
수동 모드	겹친 문서가 감지될 때마다 겹친 문서를 감지할지 여부를 지정합니다. 겹친 문서가 검출되면 스캔이 즉시 중지합니다. 이미지를 확인하기 위해 스캔을 중지할 수 있는 설정을 스캐너 드라이버에서 설정한 경우 겹친 문서가 배출되면 스캔이 중지됩니다.
자동 모드1	부착 용지가 기억과 동일한 길이와 위치이면 겹친 문서를 자동으로 감지하지 않도록 설정을 지정합니다. 겹친 문서가 배출되면 스캔이 중지됩니다. 겹침 패턴은 최대 8장까지 기억할 수 있습니다(한 장당 최대 4개의 겹침 패턴을 기억할 수 있습니다). 겹침 패턴을 8장까지 기억하고 나면 기억된 패턴은 처음 기억한 장부터 새로 감지된 패턴으로 덮어씁니다. 그러나 스캐너의 전원을 껐다가 다시 켤 때 저장된 겹침 패턴의 개수는 Software Operation Panel의 [전원을 끌 때 겹침 패턴 설정] 설정에 따라 달라집니다.

작동 모드	설명
	➡ 특정 겹침 패턴을 무시하도록 설정하기 [정보 처리 복수 급지 설정] (301 페이지) **정보** 스캐너가 한 문서에 대해 5개 이상의 겹침 패턴을 기억하도록 하려면 먼저 문서를 한 번 스캔하여 스캐너가 최대 4개의 겹침 패턴을 기억하게 한 다음, 문서를 다시 한 번 스캔하여 5번째 및 그 이후의 겹침 패턴을 기억하게 하면 새로 기억된 겹침 패턴이 다음 스캔 시 겹침으로 감지되지 않습니다. 동일한 문서가 두 번 스캔되므로, 스캐너는 이를 사실상 두 개의 문서로 인식합니다.
자동 모드2	부착 용지가 기억과 동일하거나 짧은 길이이면 겹친 문서를 자동으로 감지하지 않도록 설정을 지정합니다. 겹친 문서가 배출되면 스캔이 중지됩니다. 이 작동 모드에서는 겹침 패턴 하나만 저장할 수 있습니다.

다음 방법 중 하나를 사용하여 작동 모드를 선택합니다.

- [설정 메뉴] 화면에 있는 [14:iMFF 설정]에서 작동 모드를 선택합니다.

  ➡ 설정 메뉴 사용 방법 (105 페이지)

- Software Operation Panel

  ➡ 특정 겹침 패턴을 무시하도록 설정하기 [정보 처리 복수 급지 설정] (301 페이지)

작업 순서

1 겹친 문서가 검출되면 LCD에 다음이 표시됩니다.

겹친 문서가 검출된 경우
복수급지 검출(겹침) [Scan/Enter] 버튼을 누릅니다. 문서가 급지 중이면 꺼냅니다.
복수급지 검출(길이) [Scan/Enter] 버튼을 누릅니다. 문서가 급지 중이면 꺼냅니다.

2 선택한 작동 모드에 따라 다음 각 지침을 따릅니다.

- 수동 모드

  겹친 문서가 검출되면 스캔이 즉시 중지합니다. [Scan/Enter] 버튼을 눌러 용지 경로에서 문서를 배출하거나 ADF를 열어 문서를 제거합니다. 그런 다음 ADF 용지 츄트(공급 장치)에 겹친 문서를 다시 올려놓습니다.

  ➡ ADF를 여는 방법 (47 페이지)

> **주 의** ADF가 열려 있을 경우 실수로 닫힐 수 있습니다. 손가락이 끼지 않도록 주의해 주십시오.

ADF를 연 상태에서 문서를 제거한 후 ADF를 닫습니다.

➔ ADF를 닫는 방법 (48 페이지)

> **주 의** ADF를 닫을 때에는 손가락이 끼지 않도록 주의해 주십시오.

중요

ADF가 올바르게 닫혔는지 확인합니다. 그렇지 않으면 ADF에 문서가 급지되지 않을 수 있습니다.

이미지를 확인하기 위해 스캔을 중지할 수 있는 설정을 스캐너 드라이버에서 설정한 경우 겹친 문서를 배출하면 스캔이 중지됩니다. 따라서 [Scan/Enter] 버튼을 누르고 ADF 용지 츄트(공급 장치)에 겹친 문서를 다시 올려놓습니다.

- 자동 모드1/자동 모드2
  겹친 문서를 배출하면 스캔이 중지됩니다. 따라서 [Scan/Enter] 버튼을 누르고 ADF 용지 츄트(공급 장치)에 겹친 문서를 다시 올려놓습니다.

3 문서를 배출하면 선택한 작동 모드에 따라 LCD 표시가 다음으로 변경됩니다.

- 수동 모드

겹친 문서가 검출된 경우	문서를 배출한 경우
복수급지 검출(겹침) [Scan/Enter] 버튼을 누릅니다. 문서가 급지 중이면 꺼냅니다.	다음 문서의 복수 급지 감지가 활성화되었습니다. ——————— [Menu] 버튼을 누르면 기능이 활성화/비활성화됩니다. [Scan/Enter] 버튼을 누르면 스캔이 다시 시작됩니다.
복수급지 검출(길이) [Scan/Enter] 버튼을 누릅니다. 문서가 급지 중이면 꺼냅니다.	[준비] 화면

- 자동 모드1/자동 모드2

겹친 문서가 검출된 경우	문서를 배출한 경우
복수급지 검출(겹침) [Scan/Enter] 버튼을 누릅니다. 문서가 급지 중이면 꺼냅니다.	겹침 패턴 저장 기능이 비활성화되었습니다. ——————— [Menu] 버튼을 누르면 기능이 활성화/비활성화됩니다. [Scan/Enter] 버튼을 누르면 스캔이 다시 시작됩니다.

겹친 문서가 검출된 경우	문서를 배출한 경우
복수급지 검출(길이) [Scan/Enter] 버튼을 누릅니다. 문서가 급지 중이면 꺼냅니다.	[준비] 화면

4 스캐너를 다음과 같이 작동하고 스캔을 다시 시작합니다.

[Menu] 버튼을 누를 때마다 LCD 표시는 [다음 문서의 복수 급지 감지가 활성화되었습니다.]나 [다음 문서의 복수 급지 감지가 비활성화되었습니다.]로 또는 [겹침 패턴 저장 기능이 활성화되었습니다.]나 [겹침 패턴 저장 기능이 비활성화되었습니다.]로 전환됩니다.

[다음 문서의 복수 급지 감지가 비활성화되었습니다.] 또는 [겹침 패턴 저장 기능이 활성화되었습니다.]가 LCD에 표시되는지 확인한 다음 [Scan/Enter] 버튼을 누르거나 컴퓨터에서 스캔을 시작합니다.

[다음 문서의 복수 급지 감지가 비활성화되었습니다.]나 [겹침 패턴 저장 기능이 활성화되었습니다.]가 표시된 상태에서 문서를 스캔하면 스캐너는 각 모드에서 다음과 같이 작동합니다.

- 수동 모드 (버튼에 따른 검출 무효화)
  스캐너는 겹친 문서를 검출하지 않고 다음 용지를 스캔하고 두 번째 용지부터 스캐너 드라이버나 Software Operation Panel에서 구성한 설정에 따라 겹친 문서를 검출합니다.
- 자동 모드 1 (겹침 및 길이와 위치에 따른 검출 무효화)
  스캐너는 겹친 문서로 감지된 용지 부착 길이와 위치를 기억하고 계속 스캔합니다.
  이후 스캔에서 기억된 겹침 패턴이 인식되면 해당 패턴이 있는 문서는 자동으로 겹침 문서로 감지되지 않습니다 (*1)(*2).
- 자동 모드 2 (겹침 및 길이에 따른 검출 무효화)
  스캐너는 겹친 문서로 감지된 가장 긴 용지 부착 길이를 기억하고 계속 스캔합니다.
  이후 스캔에서 기억된 길이 또는 그보다 짧은 겹침 패턴이 인식되면 해당 패턴을 가진 문서들은 자동으로 겹침 문서로 감지되지 않습니다 (*2) (*3).

*1:겹침 패턴은 최대 8장까지 기억할 수 있습니다(한 장당 최대 4개의 겹침 패턴을 기억할 수 있습니다).
겹침 패턴을 8장까지 기억하고 나면 기억된 패턴은 처음 기억한 장부터 새로 감지된 패턴으로 덮어씁니다.
그러나 스캐너의 전원을 껐다가 다시 켤 때 저장된 겹침 패턴의 개수는 Software Operation Panel의 [전원을 끌 때 겹침 패턴 설정] 설정에 따라 달라집니다.

➡ 특정 겹침 패턴을 무시하도록 설정하기 [정보 처리 복수 급지 설정] (301 페이지)

> **정보**
> 스캐너가 한 문서에 대해 5개 이상의 겹침 패턴을 기억하도록 하려면 먼저 문서를 한 번 스캔하여 스캐너가 최대 4개의 겹침 패턴을 기억하게 한 다음, 문서를 다시 한 번 스캔하여 5번째 및 그 이후의 겹침 패턴을 기억하게 하면 새로 기억된 겹침 패턴이 다음 스캔 시 겹침으로 감지되지 않습니다.
> 동일한 문서가 두 번 스캔되므로, 스캐너는 이를 사실상 두 개의 문서로 인식합니다.

*2:다음 방법 중 하나를 사용하여 기억된 겹침 패턴을 지울 수 있습니다.

- [설정 메뉴] 화면에 있는 [14:iMFF 설정]에서 작동 모드를 선택합니다.

➡ 설정 메뉴 사용 방법 (105 페이지)

● Software Operation Panel

➡ 특정 겹침 패턴을 무시하도록 설정하기 [정보 처리 복수 급지 설정] (301 페이지)

패턴이 지워지면 LCD에 A1-00 또는 A2-00이 표시됩니다.

저장될 수 없는 겹침 패턴을 지울 수 있습니다.

저장된 모든 겹침 패턴이 지워지므로 이 작동에 주의해 주십시오.

*3:이 작동 모드에서는 겹침 패턴 하나만 저장할 수 있습니다.

용지 보호 기능 비활성화하기

다음과 같은 경우 용지 보호 기능을 활성화하면 문서가 올바르게 급지되더라도 스캔이 중지될 수 있습니다.

- 주름진 문서를 스캔하는 경우
- 사각형 또는 직사각형이 아닌 문서를 스캔하는 경우
- 배경색이 어두운 문서를 스캔하는 경우
- 가장자리 근처에 텍스트나 무늬가 있는 배경이 인쇄된 문서를 스캔하는 경우
- 문서가 기울어져 급지되는 경우

이러한 경우 보호된 문서를 다시 스캔할 경우에만 용지 보호를 비활성화할 수 있습니다.

작업 순서

1 문서를 스캔하는 동안 용지 보호를 꺼짐으로 설정하면 LCD에 다음이 표시됩니다.

용지 보호를 꺼짐으로 설정한 경우
용지 보호 (용지 걸림 노이즈) 문서를 제거해 주십시오. 문서를 다시 올려 놓을 때 문서가 걸리거나 비뚤어지지 않도록 주의해 주십시오. 보다 자세한 내용은 사용 설명서를 참조해 주십시오.
용지 보호 (용지 구김) 문서를 제거해 주십시오. 문서를 다시 올려 놓을 때 문서가 걸리거나 비뚤어지지 않도록 주의해 주십시오. 보다 자세한 내용은 사용 설명서를 참조해 주십시오.

2 ADF를 열고 문서를 제거합니다.

➡ ADF를 여는 방법 (47 페이지)

> ⚠ 주 의 ADF가 열려 있을 경우 실수로 닫힐 수 있습니다. 손가락이 끼지 않도록 주의해 주십시오.

3 ADF를 닫습니다.

➡ ADF를 닫는 방법 (48 페이지)

ADF를 닫으면 LCD 표시가 다음과 같이 변경합니다.

용지 보호를 꺼짐으로 설정한 경우	문서를 배출한 경우
용지 보호 (용지 걸림 노이즈) 문서를 제거해 주십시오. 문서를 다시 올려 놓을 때 문서가 걸리거나 비뚤어지지 않도록 주의해 주십시오. 보다 자세한 내용은 사용 설명서를 참조해 주십시오.	용지 보호 기능이 활성화되었습니다. ———————— [Menu] 버튼을 누르면 기능이 활성화/비활성화됩니다. [Scan/Enter] 버튼을 누르면 스캔이 다시 시작됩니다.
용지 보호 (용지 구김)	

용지 보호를 꺼짐으로 설정한 경우	문서를 배출한 경우
문서를 제거해 주십시오. 문서를 다시 올려 놓을 때 문서가 걸리거나 비뚤어지지 않도록 주의해 주십시오. 보다 자세한 내용은 사용 설명서를 참조해 주십시오.	

주 의 ADF를 닫을 때에는 손가락이 끼지 않도록 주의해 주십시오.

중요

ADF가 올바르게 닫혔는지 확인합니다. 그렇지 않으면 ADF에 문서가 급지되지 않을 수 있습니다.

4 **ADF 용지 츄트 (공급 장치)에 제거한 문서를 다시 올려 놓습니다.**

5 **스캐너를 다음과 같이 작동하고 스캔을 다시 시작합니다.**

[Menu] 버튼을 누를 때마다 LCD 표시가 [용지 보호 기능이 활성화되었습니다.] ↔ [용지 보호 기능이 비활성화되었습니다.]로 전환됩니다.

LCD에 [용지 보호 기능이 비활성화되었습니다.]가 표시되는지 확인한 다음 [Scan/Enter] 버튼을 누르거나 컴퓨터에서 스캔을 시작합니다.

[용지 보호 기능이 비활성화되었습니다.]가 표시되면 용지 보호가 비활성화된 상태에서 다음 문서가 스캔됩니다. 그 이후의 문서들은 스캐너 드라이버, Software Operation Panel 또는 조작 패널의 용지 보호 설정에 따라 스캔이 수행됩니다.

정보

LCD에 문서 보호 오류가 자주 표시되면 용지 손상 방지 과정에서 오류가 빈번하게 발생한다 (227 페이지)를 참조해 주십시오.

평상시의 관리

이 단원에서는 스캐너 청소 방법을 설명합니다.

주 의

- 에어 스프레이 또는 알코올이 포함된 스프레이를 사용하지 말아 주십시오. 스프레이의 강한 바람으로 인하여 종이 가루 등이 스캐너 내부로 들어가게 되면 스캐너의 오류 및 장치 고장을 일으킬 수 있습니다.
  정전기로 인한 스파크를 생성하여 화재를 일으킬 수 있습니다.
- 스캐너가 사용될 때에는, ADF 내부가 뜨거워집니다.
  ADF 내부 청소를 시작하기 전에 전원이 꺼져 있는지 확인하고 전원 케이블을 뽑고 ADF 내부가 식을 때까지 최소 15분 이상 기다립니다.

청소 용품

이름	품번	주의
클리너 F1 	PA03950-0352	100 ml 먼지 및 얼룩 제거용 액체 클리너
클리닝 페이퍼 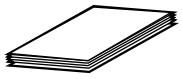	CA99501-0012	10 장 스캐너 내부를 간편하게 청소할 때 사용합니다. 클리너 F1을 분무하고 문서와 동일한 방법으로 스캐너를 스캔합니다.
클리닝 와이프 	PA03950-0419	24 팩 클리너 F1을 묻힌 용지입니다. 클리너 F1을 적신 헝겊 대신 사용할 수 있습니다.
면봉	시판용 사용 가능	초음파 센서와 같은 아주 작은 부품을 청소할 때 사용합니다.
마른 헝겊		먼지와 얼룩을 닦을 때 사용합니다. 청서용 클리너 F1을 묻혀서 닦습니다.

중요

청소 용품을 안전하고 올바르게 사용하기 위해서는, 각 제품의 사전 주의 사항을 주의깊게 읽어 주십시오.

청소 용품에 대한 자세한 내용은 이 제품을 구입한 대리점에 문의해 주십시오.

장소 및 주기

장소		주기
스캐너(ADF) 내부	브레이크 롤러	10,000매마다
	피크 롤러	
	피드 롤러	
	배출 롤러	
	플라스틱 롤러	
	고무 롤러	
	츄트 롤러	
	문서 센서	
	초음파 센서	
	유리	
	용지 경로	
스캐너 내부(평판)[fi-8700/fi-8700S]	문서 고정 패드	
	문서 받침대	

스캔한 용지의 특정 매수마다 정기적으로 스캐너(ADF) 내부를 청소해야 합니다. 마지막 청소 후 스캔한 용지 매수를 확인할 수 있도록 스캐너는 스캔한 용지 매수를 기록합니다.
다음 방법 중 하나를 사용하여 스캔한 매수를 확인합니다.

- 조작 패널의 [설정 메뉴] 화면에 있는 [5: 소모부품 카운터]

  ➡ 설정 메뉴 사용 방법 (105 페이지)

- Software Operation Panel

  ➡ 시트 카운터의 확인 (264 페이지)

중요

문서의 조건에 따라 청소 주기가 달라질 수 있습니다. 다음 타입의 문서를 스캔하는 경우 청소를 자주 실행해야 합니다.

- 코팅 용지와 같이 표면이 매끄러운 문서
- 인쇄된 텍스트/그래픽이 너무 많아 전체적으로 빽빽한 문서
- 카본레스 용지와 같이 화학 처리가 된 문서
- 칼슘을 다량 포함하는 문서
- 샤프 펜슬로 작성된 문서
- 토너가 충분히 묻지 않은 문서

스캐너 외부 청소하기

마른 천, 클리너 F1/중성 세제를 묻힌 천 또는 클리닝 와이프 시트를 사용하여 ADF 용지 츄트 (공급 장치)와 스태커를 포함한 스캐너를 청소해야 합니다.

중요

- 변형 및 변색을 방지하기 위하여, 신나 및 유기 용제는 절대 사용하지 마십시오.
- 청소하는 동안 스캐너 내부에 습기 또는 물이 들어가지 않도록 주의하여 주십시오.
- 클리너 F1/세제를 다량 사용하면 건조하기까지 시간이 걸릴 수 있습니다. 소량만 사용합니다. 청소한 부분에 클리너 액이 남지 않도록 부드러운 천을 사용하여 깨끗이 닦아 주십시오.

- fi-8600

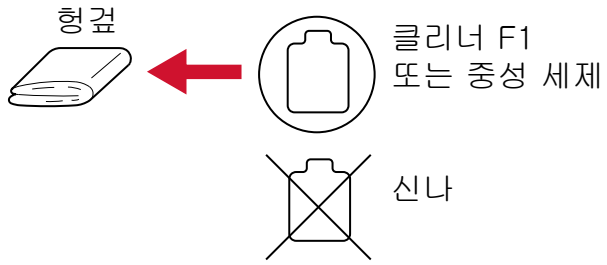

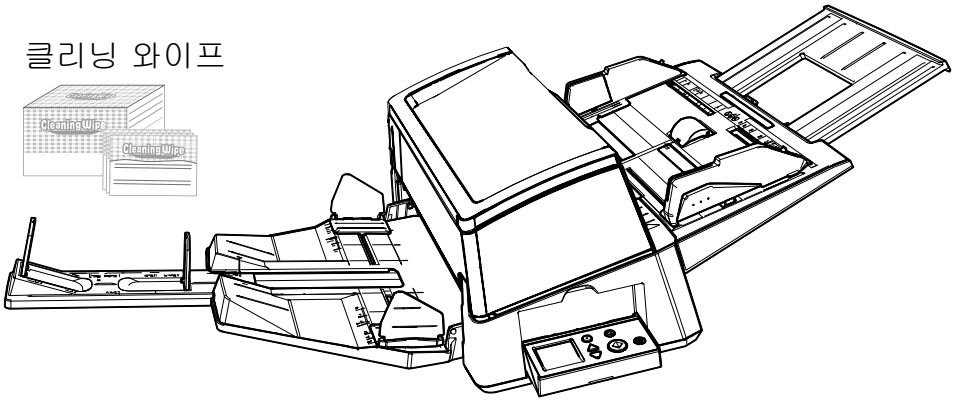

- fi-8700/fi-8700S

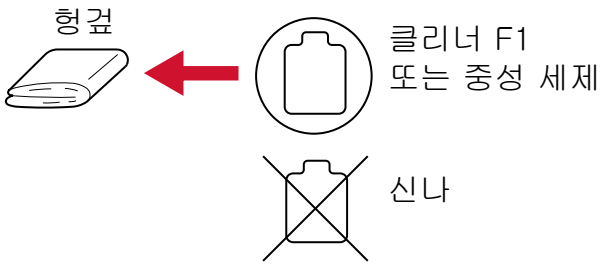

클리닝 와이프

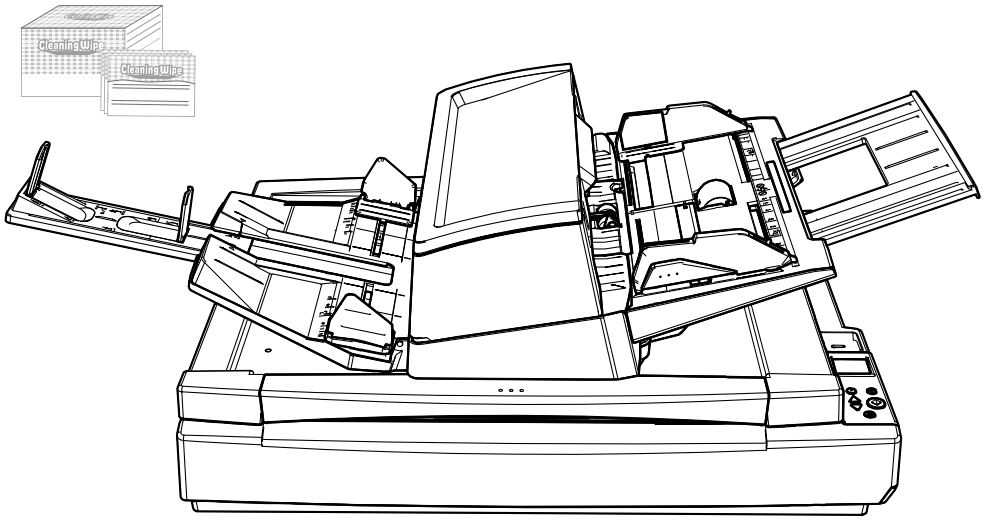

클리닝 페이퍼를 사용하여 스캐너(ADF) 내부 청소하기

클리너 F1을 묻힌 클리닝 페이퍼 시트를 사용하여 ADF 내부를 청소할 수 있습니다.
스캐너에 문서를 계속 급지하면 종이 가루가 ADF 내부에 쌓여 스캔 관련 문제가 발생하거나 스캔 결과가 영향을 받을 수 있습니다. 대략 10,000매를 스캔할 때마다 청소합니다. 스캔하는 문서의 종류에 따라서 이 가이드라인이 달라질 수 있습니다. 예를 들어, 토너가 충분히 묻지 문서를 스캔할 때에는 스캐너를 자주 청소할 필요가 있습니다.

중요

- ADF를 청소하기 위하여 물이나 중성 세제를 사용하지 마십시오.
- 클리너 F1을 다량 사용하면 건조하기까지 시간이 걸릴 수 있습니다. 소량만 사용합니다.

1 **스캐너 전원을 켭니다.**

➡ 전원을 켜는 방법 (42 페이지)

LCD에 [준비] 화면이 표시됩니다.

2 **[Menu] 버튼을 누릅니다.**

LCD에 [설정 메뉴] 화면이 표시됩니다.

3 **[△]/ [▽] 버튼을 눌러 [3:청소]를 선택한 다음, [Scan/Enter] 버튼을 누릅니다.**

LCD에 [청소] 화면이 표시됩니다.

4 **[△]/ [▽] 버튼을 눌러 [1:클리닝 페이퍼]를 선택한 다음, [Scan/Enter] 버튼을 누릅니다.**

LCD에 메시지가 표시됩니다.

중요

청소 중에 이미지 스캔 애플리케이션으로 스캔을 시작하지 마십시오.

5 **클리닝 페이퍼에 클리너 F1을 뿌려 주십시오.**

6 **클리닝 페이퍼 길이에 맞게 츄트 연장대를 잡아당깁니다.**

➡ ADF 용지 츄트 (공급 장치) 설정 (55 페이지)

7 **클리닝 페이퍼 길이에 맞게 스태커를 조정합니다.**

➡ 스태커 설정하기 (56 페이지)

8 ADF 용지 츄트(공급 장치)에 클리닝 페이퍼를 올려놓습니다.

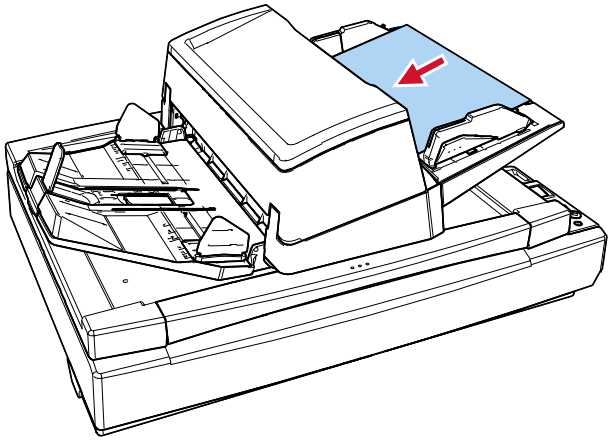

9 클리닝 페이퍼 너비에 맞게 사이드 가이드를 조정합니다.

사이드 가이드 버튼을 누른 상태에서 사이드 가이드를 움직여 사이드 가이드와 클리닝 용지 사이에 틈이 없도록 하십시오.

그렇지 않으면, 클리닝 페이퍼가 기울어질 수 있습니다.

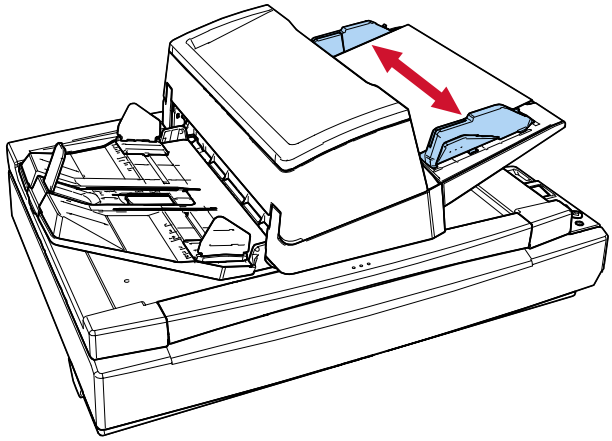

10 [Scan/Enter] 버튼을 누르고 클리닝 페이퍼를 스캔합니다.

클리닝 페이퍼가 급지되어 스태커에서 배출됩니다.

11 다음 방법 중 하나를 사용하여 청소 카운터를 지웁니다.

- 조작 패널의 [설정 메뉴] 화면에 있는 [5: 소모부품 카운터]

  ➡ 설정 메뉴 사용 방법 (105 페이지)

- Software Operation Panel

  ➡ 시트 카운터 지우기 (267 페이지)

천을 사용하여 스캐너(ADF) 내부 청소하기

클리너 F1을 묻힌 천 또는 클리닝 와이프 시트를 사용하여 ADF 내부를 청소할 수 있습니다.
스캐너에 문서를 계속 급지하면 종이 가루가 ADF 내부에 쌓여 스캔 관련 문제가 발생하거나 스캔 결과가 영향을 받을 수 있습니다. 대략 10,000매를 스캔할 때마다 청소합니다. 스캔하는 문서의 종류에 따라서 이 가이드라인이 달라질 수 있습니다. 예를 들어, 토너가 충분히 묻지 문서를 스캔할 때에는 스캐너를 자주 청소할 필요가 있습니다.

주 의

스캐너가 사용될 때에는, ADF 내부가 뜨거워집니다.
ADF 내부 청소를 시작하기 전에 전원이 꺼져 있는지 확인하고 전원 케이블을 뽑고 ADF 내부가 식을 때까지 최소 15분 이상 기다립니다.

중요

- ADF를 청소하기 위하여 물이나 중성 세제를 사용하지 마십시오.
- 클리너 F1을 다량 사용하면 건조하기까지 시간이 걸릴 수 있습니다. 소량만 사용합니다. 청소한 부분에 클리너 액이 남지 않도록 부드러운 천을 사용하여 깨끗이 닦아 주십시오.

1 **스캐너를 끄고 전원 케이블을 뽑은 다음 ADF 내부 온도가 낮아질 때까지 15분 이상 기다려 주십시오.**

➡ 전원을 끄는 방법 (44 페이지)

2 **ADF를 엽니다.**

➡ ADF를 여는 방법 (47 페이지)

주 의

ADF가 열려 있을 경우 실수로 닫힐 수 있습니다. 손가락이 끼지 않도록 주의해 주십시오.

3 클리너 F1을 묻힌 천 또는 클리닝 와이프 시트를 사용하여 다음과 같은 위치를 청소합니다.

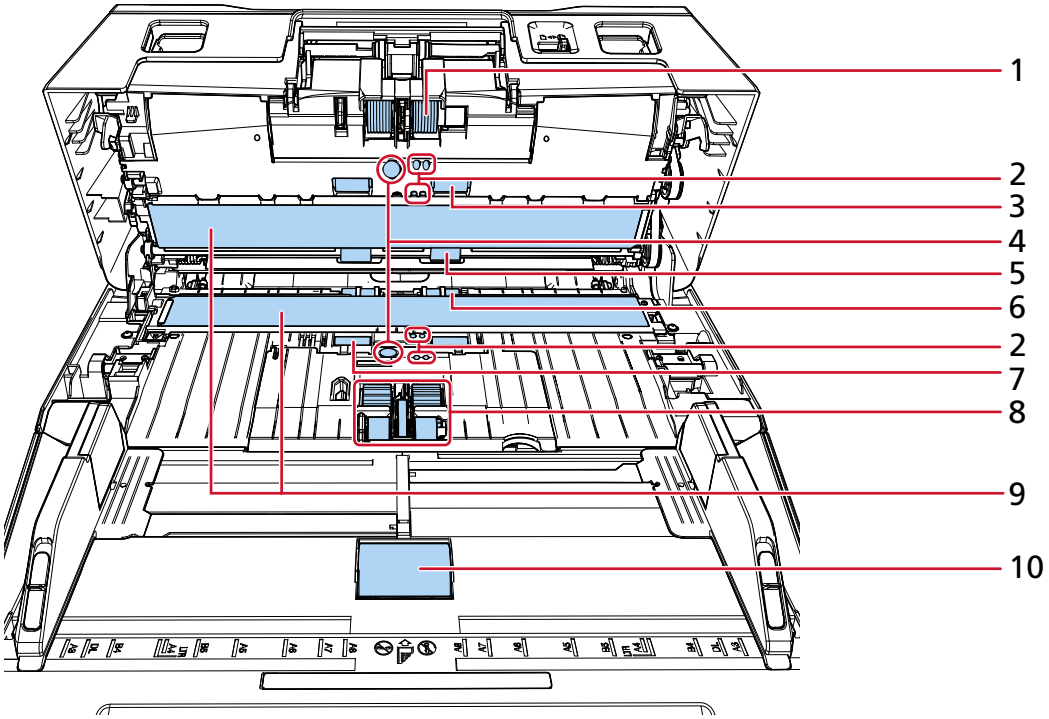

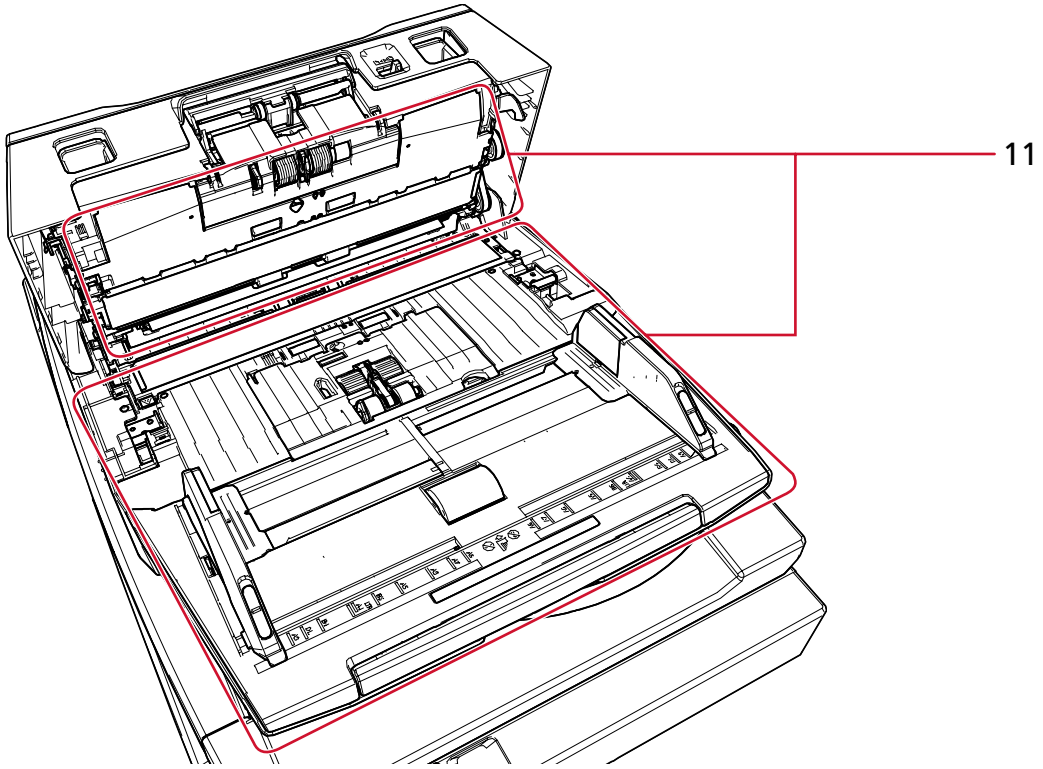

번호	장소
1	브레이크 롤러(2개)

번호	장소
2	문서 센서(8개)
3	피드 롤러(2개)
4	초음파 센서(2개)
5	배출 롤러(2개)
6	플라스틱 롤러(2개)
7	고무 롤러(2개)
8	피크 롤러(5개)
9	유리(2개)
10	츄트 롤러(1개)
11	용지 경로 (2개)

1 브레이크 롤러(2개)

스캐너에서 브레이크 롤러를 제거합니다.

브레이크 롤러 제거 방법에 대한 자세한 내용은 브레이크 롤러 교체하기 (180 페이지)를 참조해 주십시오.

롤러 표면이 손상되지 않도록 주의하면서 홈을 따라 먼지를 부드럽게 닦습니다.

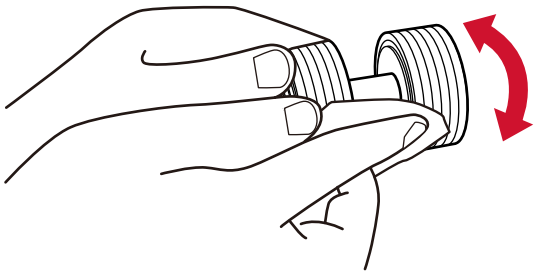

2 문서 센서(2개)

4 초음파 센서(2개)

문서 및 초음파 센서의 표면 오염과 먼지를 부드럽게 닦습니다.

정보

청소하기가 어려운 경우에는, 면봉을 사용하여 주십시오.

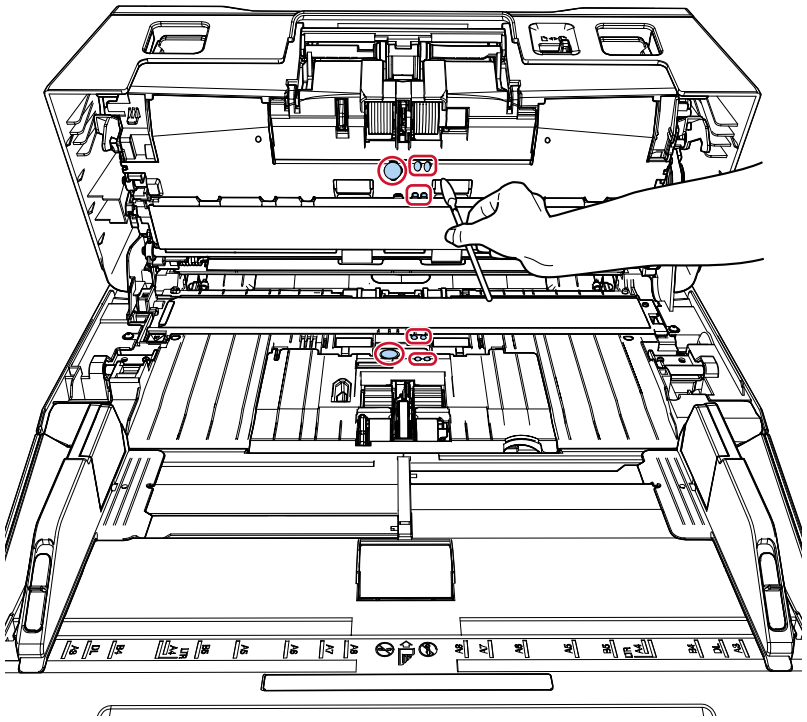

3 피드 롤러 (× 2)

5 배출 롤러 (× 2)

전원이 켜져 있어야 피드 롤러/배출 롤러를 돌려 청소할 수 있습니다.

a 전원 케이블을 꼽고 스캐너 전원을 켭니다.

➡ 전원을 켜는 방법 (42 페이지)

LCD에 [준비] 화면이 표시됩니다.

b [Menu] 버튼을 누릅니다.
LCD에 [설정 메뉴] 화면이 표시됩니다.

c [△]/ [▽] 버튼을 눌러 [3:청소]를 선택한 다음, [Scan/Enter] 버튼을 누릅니다.
LCD에 [청소] 화면이 표시됩니다.

d [△]/[▽] 버튼을 눌러 [2: 롤러 와이프]를 선택한 다음, [Scan/Enter] 버튼을 누릅니다.
LCD에 메시지가 표시됩니다.

중요

청소 중에 이미지 스캔 애플리케이션으로 스캔을 시작하지 마십시오.

e ADF를 엽니다.

➡ ADF를 여는 방법 (47 페이지)

> **주 의** ADF가 열려 있을 경우 실수로 닫힐 수 있습니다. 손가락이 끼지 않도록 주의해 주십시오.

f [Scan/Enter] 버튼을 누르면 피드/배출 롤러가 동시에 일정량 회전합니다.
가이드라인에 따라 [Scan/Enter] 버튼을 7번 누르면 피드 롤러/배출 롤러는 완전히 한 바퀴 회전됩니다.

- fi-8600

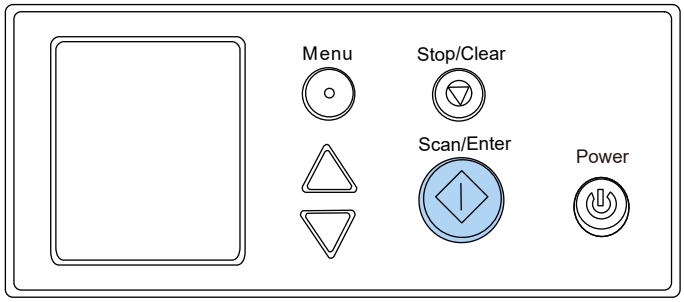

- fi-8700/fi-8700S

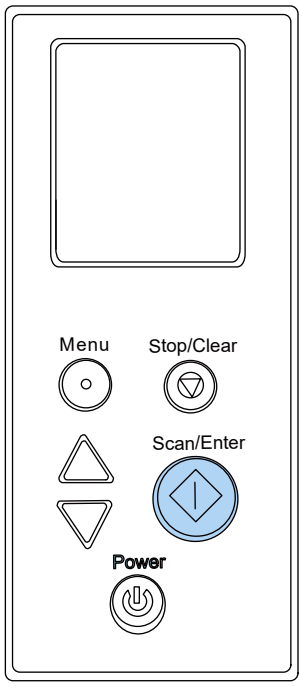

> **주 의** 롤러가 회전하는 동안 만지지 않도록 주의하여 주십시오.

g 클리너 F1을 묻힌 천이나 클리닝 와이프 시트를 회전하는 피드 롤러/배출 롤러 표면에 놓고 가로로 닦아 표면 전체의 더러움과 먼지를 청소합니다.

롤러에 묻은 검정색이 급지 성능에 영향을 미칠 수 있으므로 깨끗하게 닦았는지 확인합니다.

6 플라스틱 롤러 (× 2)

롤러 표면이 손상되지 않도록 주의하면서 롤러의 더러움 또는 먼지를 부드럽게 닦습니다. 롤러에 묻은 검정색이 급지 성능에 영향을 미칠 수 있으므로 깨끗하게 닦았는지 확인합니다.
롤러에 부착된 스폰지가 손상되지 않도록 주의하십시오.

7 고무 롤러 (× 2)

롤러 표면이 손상되지 않도록 주의하면서 롤러의 더러움 또는 먼지를 부드럽게 닦습니다. 롤러에 묻은 검정색이 급지 성능에 영향을 미칠 수 있으므로 깨끗하게 닦았는지 확인합니다.

8 피크 롤러(5개)

롤러를 수동으로 돌리면서 홈을 따라 먼지를 부드럽게 닦습니다. 이때 롤러 표면이 손상되지 않도록 주의합니다. 롤러에 묻은 검정색이 급지 성능에 영향을 미칠 수 있으므로 깨끗하게 닦았는지 확인합니다.

9 유리(2개)

유리 섹션의 더러움과 먼지를 부드럽게 닦습니다.

> **중요**
> 유리 섹션이 지저분하면 이미지에 세로 줄무늬가 나타날 수 있습니다.

10 츄트 롤러 (× 1)

츄트 롤러 커버를 연 상태에서 롤러 표면의 먼지나 이물질을 부드럽게 닦아내십시오. 롤러에 묻은 검정색이 급지 성능에 영향을 미칠 수 있으므로 깨끗하게 닦았는지 확인합니다.

11 용지 경로 (× 2)

용지 경로 표면의 오염과 먼지를 부드럽게 닦습니다.

4 ADF를 닫습니다.

➡ ADF를 닫는 방법 (48 페이지)

> ⚠ 주 의 ADF를 닫을 때에는 손가락이 끼지 않도록 주의해 주십시오.

> **중요**
> ADF가 올바르게 닫혔는지 확인합니다. 그렇지 않으면 ADF에 문서가 급지되지 않을 수 있습니다.

5 다음 방법 중 하나를 사용하여 청소 카운터를 지웁니다.

- 조작 패널의 [설정 메뉴] 화면에 있는 [5: 소모부품 카운터]

➡ 설정 메뉴 사용 방법 (105 페이지)

- Software Operation Panel

  ➡ 시트 카운터 지우기 (267 페이지)

스캐너 내부 청소하기(평판)[fi-8700/fi-8700S]

클리너 F1을 묻힌 천이나 클리닝 와이프 시트를 사용하여 평판을 청소할 수 있습니다.

1 **문서 덮개를 엽니다.**

➡ 문서 덮개를 여는 방법 (49 페이지)

2 **클리너 F1을 묻힌 천 또는 클리닝 와이프 시트를 사용하여 다음과 같은 위치를 청소합니다.**

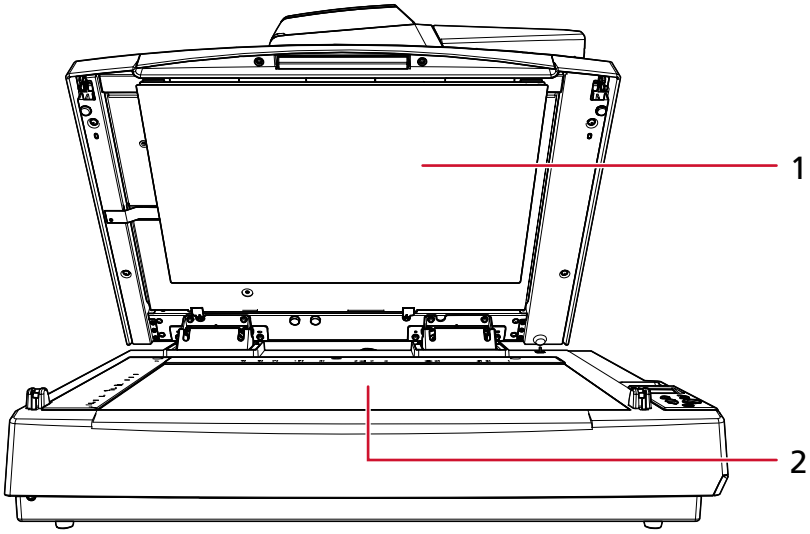

번호	장소
1	문서 고정 패드
2	문서 받침대

중요

문서 받침대와 플라스틱 프레임 사이에 클리너가 묻지 않도록 주의해 주십시오.

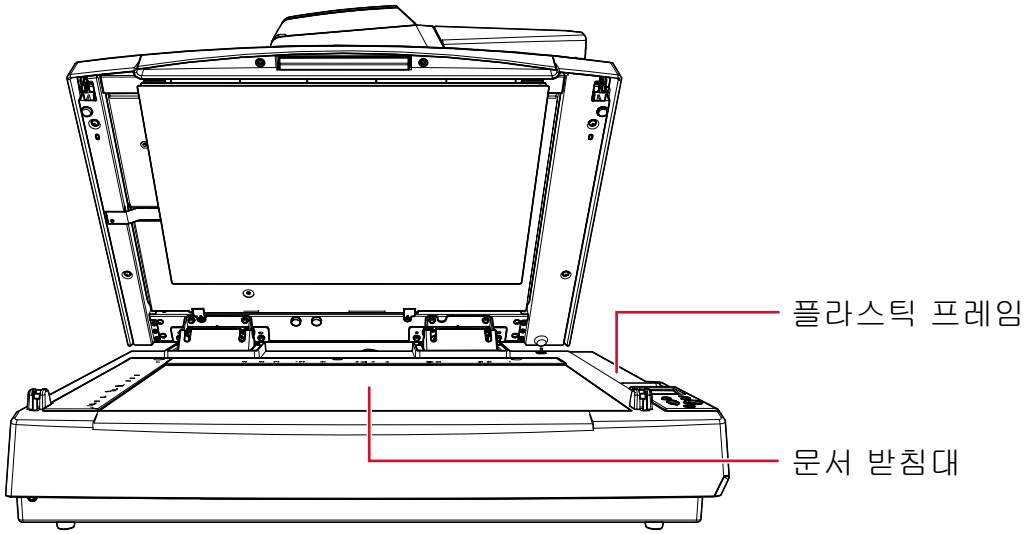

3 **청소한 부품이 마를 때까지 기다리십시오.**

4 **문서 덮개를 천천히 닫습니다.**

➡ 문서 덮개를 닫는 방법 (50 페이지)

캐리어 시트 청소하기

캐리어 시트는 마른 천, 클리너 F1/중성 세제를 묻힌 천 또는 클리닝 와이프를 사용하여 청소합니다.
캐리어 시트의 표면과 내부의 오물과 먼지를 부드럽게 닦아 제거합니다.
캐리어 시트를 계속 사용하면 표면과 내부에 먼지가 쌓입니다.
스캔 관련 문제가 발생하여 스캔 결과에 영향을 줄 수 있으므로 정기적으로 청소합니다.

중요

- 캐리어 시트가 구겨지지 않았는지 확인하십시오.
- 변형 및 변색을 방지하기 위하여, 신나 및 유기 용제는 절대 사용하지 마십시오.
- 캐리어 시트를 힘주어 문지르지 마십시오. 손상되거나 변형될 수 있습니다.
- 클리너 F1/중성 세제를 묻힌 천이나 클리닝 와이프를 사용하여 캐리어 시트 내부를 청소한 후에는 완전히 마를 때까지 캐리어 시트를 닫지 마십시오.
- 약 스캔 500회마다 캐리어 시트를 교체해야 합니다.
  이러한 지침은 스캔한 문서 종류와 스캐너를 사용하고 청소한 빈도에 따라 다릅니다.
  캐리어 시트 구매에 대한 자세한 사항은 제품을 구입한 대리점에 문의해 주십시오.

소모부품 교체하기

이 단원에서는 스캐너 소모부품을 교체하는 방법을 설명합니다.

> ⚠ 주 의
>
> 스캐너가 사용될 때에는, ADF 내부가 뜨거워집니다.
> 소모부품을 교체하기 전에 전원이 꺼져 있는지 확인하고 전원 케이블을 뽑고 ADF 내부가 식을 때까지 최소 15분 이상 기다려 주십시오.

소모부품 및 교체 주기

이름	품번	권장 교환 주기
브레이크 롤러 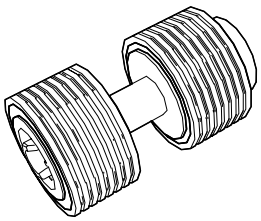	PA03740-K010	250,000장마다
피크 롤러 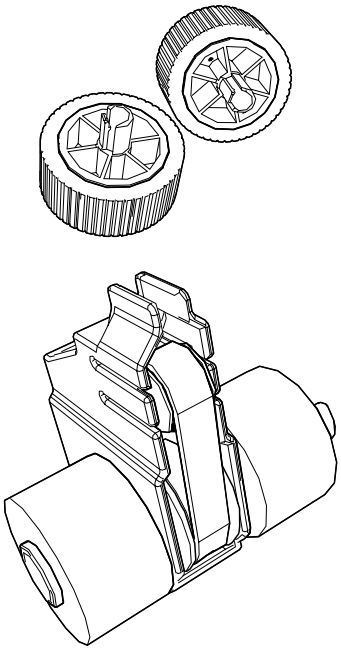	PA03740-K011	250,000장마다

소모부품은 주기적으로 교환해야 합니다. 소모부품의 수명이 다하기 전에 여분의 소모부품을 준비하여 교환하도록 권장합니다. 스캐너는 소모부품 교체 시기를 확인할 수 있도록 각 소모부품(피크 롤러 및 브레이크 롤러)의 스캔 매수와 잉크 잔량(프린트 카트리지)을 기록합니다.
다음 방법 중 하나를 사용하여 스캔한 매수와 잉크 잔량을 확인합니다.

- 조작 패널의 [설정 메뉴] 화면에 있는 [5: 소모부품 카운터]

  ➡ 설정 메뉴 사용 방법 (105 페이지)

- Software Operation Panel

  ➡ 시트 카운터의 확인 (264 페이지)

가이드라인에서 권장하는 소모부품의 교환 주기는 A4 (80 g/m^2) 고급지 또는 중급지의 사용이 기준이며, 이 주기는 스캔하는 문서의 유형, 스캐너의 사용 빈도 및 청소 빈도, 그리고 운영 환경에 따라 달라질 수 있습니다.

중요

지정된 소모부품만 사용해 주십시오.

소모부품 구매에 대한 자세한 내용은 이 제품을 구입한 대리점에 문의해 주십시오.

브레이크 롤러 교체하기

1 스캐너를 끄고 전원 케이블을 뽑은 다음 ADF 내부 온도가 낮아질 때까지 15분 이상 기다려 주십시오.

➡ 전원을 끄는 방법 (44 페이지)

2 ADF 용지 츄트(공급 장치)에서 모든 문서를 제거해 주십시오.

3 ADF를 엽니다.

➡ ADF를 여는 방법 (47 페이지)

> ⚠ 주 의 ADF가 열려 있을 경우 실수로 닫힐 수 있습니다. 손가락이 끼지 않도록 주의해 주십시오.

4 브레이크 롤러 커버를 화살표 방향으로 엽니다.

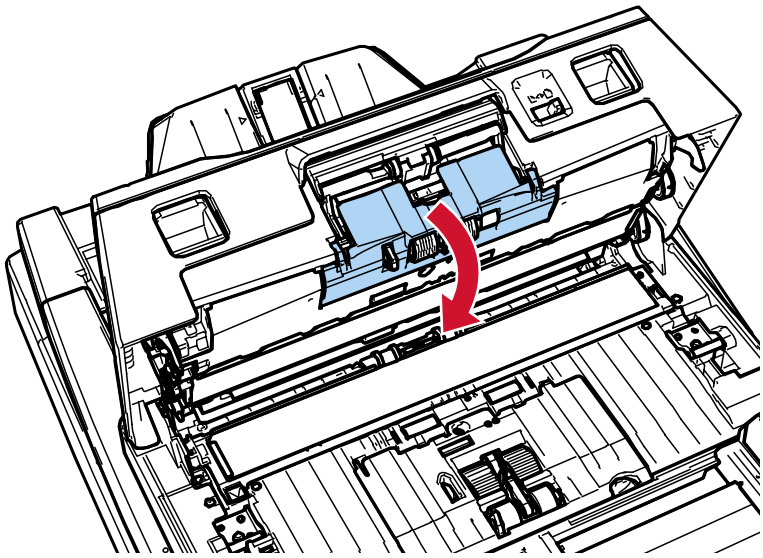

5 브레이크 롤러를 제거합니다.

먼저 롤러 왼쪽으로 화살표 ① 방향으로 들어 올린 후 오른쪽 슬롯의 축을 화살표 ② 방향으로 잡아 당깁니다.

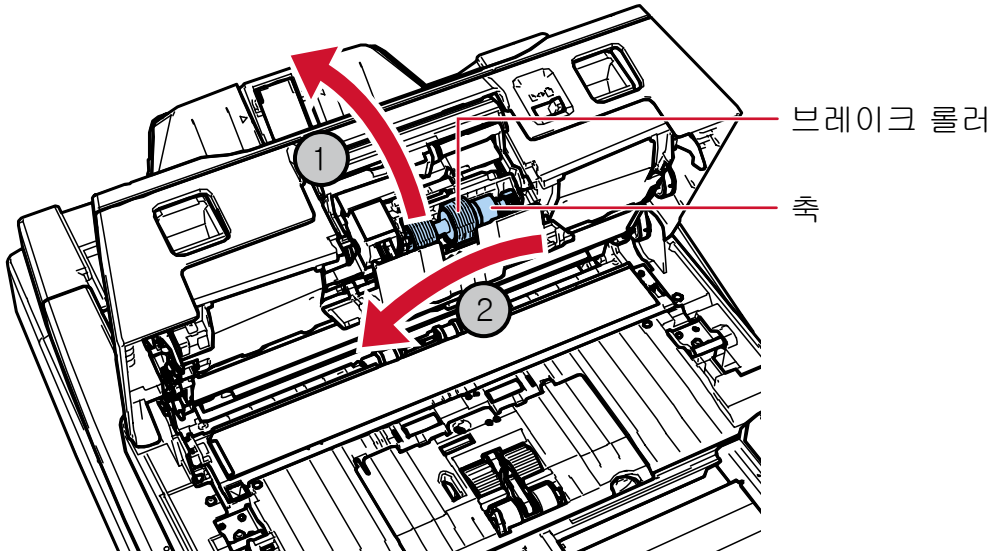

6 **축에서 브레이크 롤러를 제거합니다.**

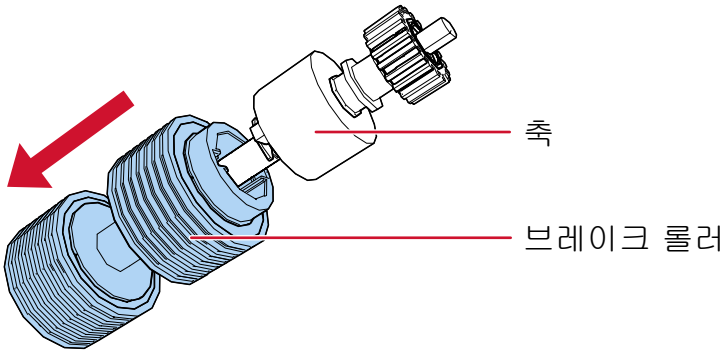

7 **축에 새로운 브레이크 롤러를 장착합니다.**

축의 돌출된 부분을 슬롯에 삽입합니다.

딸깍하는 소리가 날 때까지 롤러가 제자리에 고정될 때까지 꼭 밀어 넣으십시오.

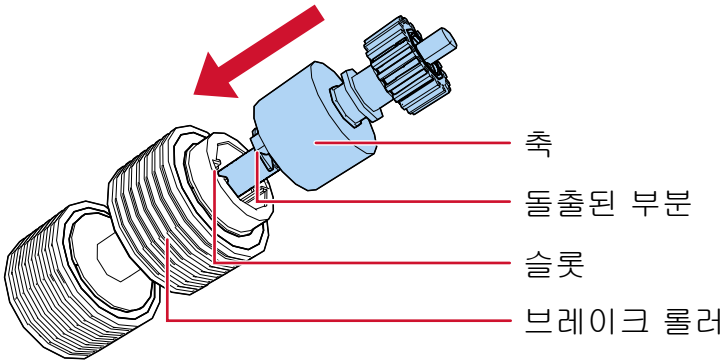

브레이크 롤러가 제대로 설치되었는지 확인합니다. 그렇지 않으면 용지 걸림이 발생할 수 있습니다.

8 **브레이크 롤러를 장착하십시오.**

구멍 형태에 따라 구멍에 축의 오른쪽 끝을 화살표 ① 방향으로 넣은 후 축의 왼쪽을 화살표 ② 방향으로 장착합니다.

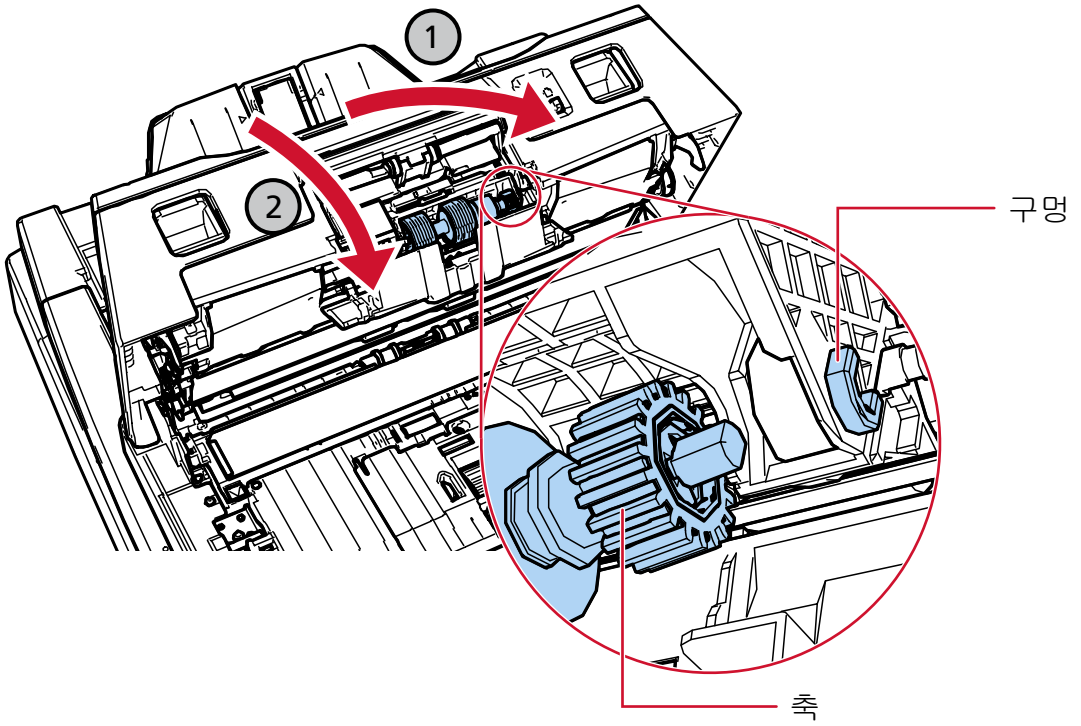

브레이크 롤러가 제대로 설치되었는지 확인합니다. 그렇지 않으면 용지 걸림이 발생할 수 있습니다.

9 **브레이크 롤러 커버를 닫습니다.**

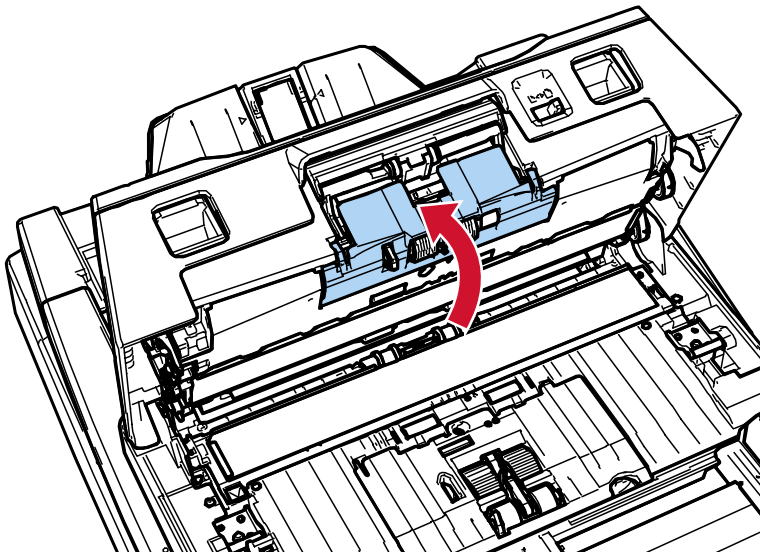

10 ADF를 닫습니다.

➡ ADF를 닫는 방법 (48 페이지)

> ⚠ 주 의 ADF를 닫을 때에는 손가락이 끼지 않도록 주의해 주십시오.

11 전원 케이블을 꼽고 스캐너 전원을 켭니다.

➡ 전원을 켜는 방법 (42 페이지)

12 다음 방법 중 하나를 사용하여 브레이크 롤러 카운터를 지웁니다.

- 조작 패널의 [설정 메뉴] 화면에 있는 [5: 소모부품 카운터]

  ➡ 설정 메뉴 사용 방법 (105 페이지)

- Software Operation Panel

  ➡ 시트 카운터 지우기 (267 페이지)

피크 롤러 교체하기

피크 롤러에는 2가지 타입이 있습니다. 피크 롤러 교체 시 동시에 모든 타입을 교체해 주십시오.

1 **스캐너를 끄고 전원 케이블을 뽑은 다음 ADF 내부 온도가 낮아질 때까지 15분 이상 기다려 주십시오.**

➡ 전원을 끄는 방법 (44 페이지)

2 **ADF 용지 츄트(공급 장치)에서 모든 문서를 제거해 주십시오.**

3 **ADF를 엽니다.**

➡ ADF를 여는 방법 (47 페이지)

> ⚠ 주 의 ADF가 열려 있을 경우 실수로 닫힐 수 있습니다. 손가락이 끼지 않도록 주의해 주십시오.

4 **시트 가이드를 엽니다.**

사이드 가이드 버튼(1)을 누른 상태에서 사이드 가이드를 끝까지 밀고 딥에서 사이드 가이드를 잡아 당겨 엽니다(2).

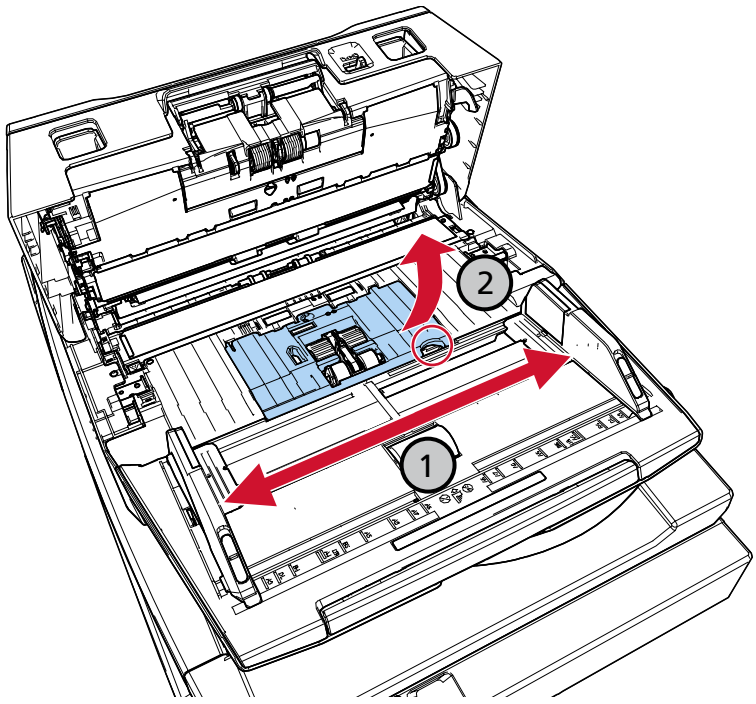

5 **가까이에 있는 피크 롤러를 제거합니다.**

a 화살표 방향으로 축의 축받이(2개)를 회전합니다.

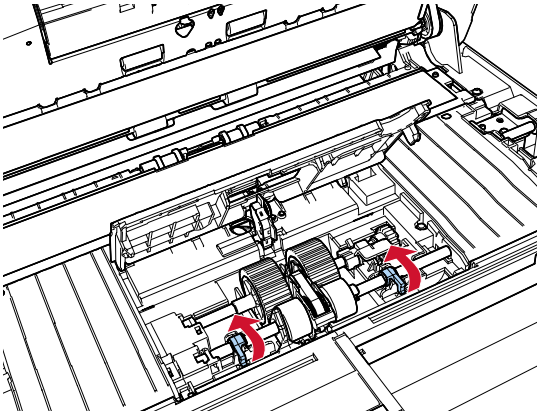

b 화살표 방향으로 축의 축받이(2개)를 밉니다.

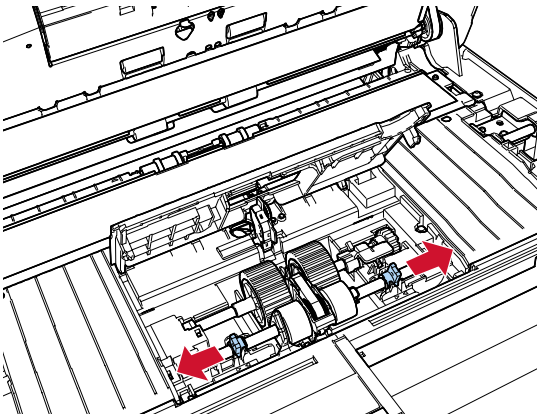

c 피크 롤러를 제거합니다.

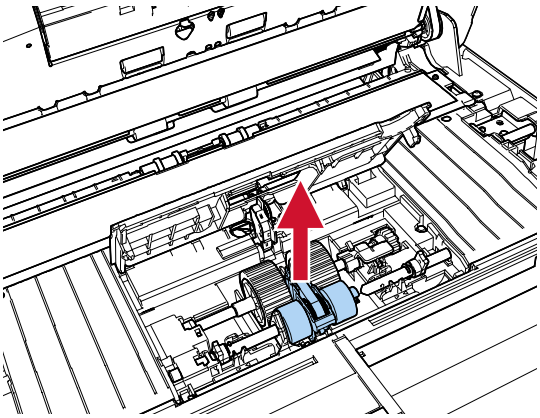

6 멀리 있는 피크 롤러의 축을 제거합니다.

a 화살표 방향으로 축의 축받이를 회전합니다.

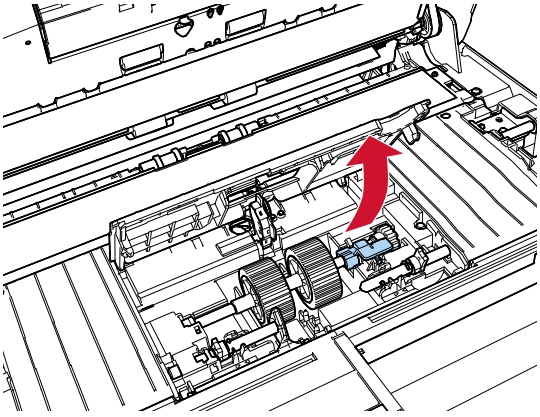

b 축받이를 ① 방향으로 들어올리고(약 5 mm), 축을 ② 방향으로 밀어서 선단 가장자리를 슬롯에서 잡아 당긴 다음, 축을 ③ 방향으로 올려서 제거합니다.

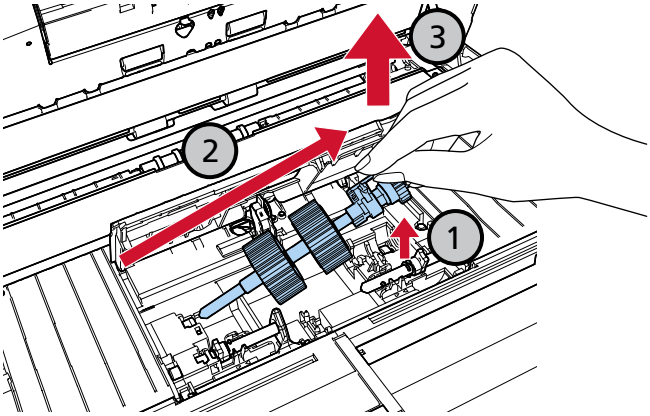

샤프트의 부싱 근처에 있는 기어에는 그리스가 발라져 있습니다. 기어를 만지지 않도록 주의하십시오.

7 축에서 피크 롤러(2개)를 하나씩 제거합니다.

a 고정 클립을 들어올린 채 축에서 피크 롤러를 잡아당깁니다.

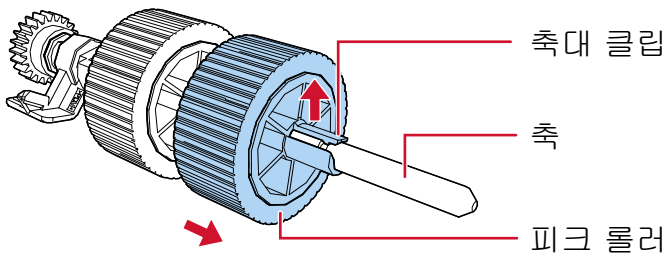

b 고정 클립을 들어올린 채 축에서 다른 피크 롤러를 잡아당깁니다.

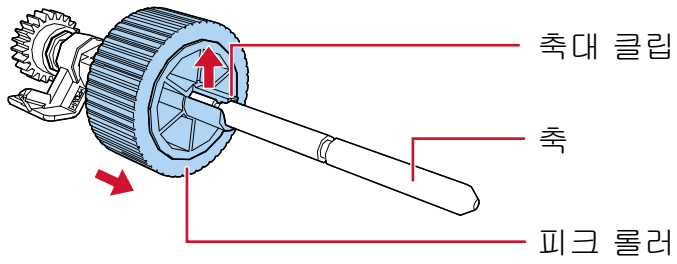

8 축에 새 피크 롤러(2개)를 하나씩 장착합니다.

a 한쪽 손으로 축의 받침대를 잡고 다른 손으로 축대 클립과 함께 피크 롤러를 사용자를 향하게 한 다음, 화살표 ① 방향으로 축에 피크 롤러를 놓습니다. 화살표 ② 방향으로 피크 롤러를 회전하면 축을 보다 쉽게 올려 놓을수 있습니다.

딸깍하는 소리가 날 때까지 롤러가 제자리에 고정될 때까지 꼭 밀어 넣으십시오.

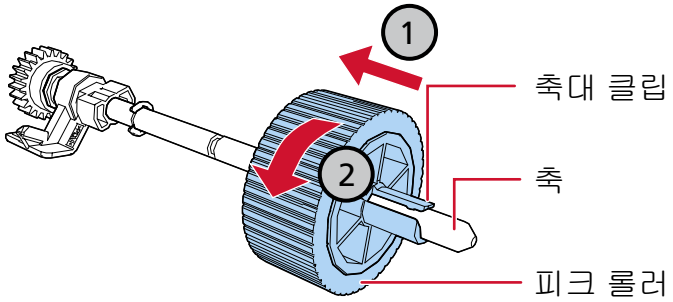

피크 롤러가 올바르게 설치되었는지 확인합니다. 그렇지 않으면 용지 걸림이 발생할 수 있습니다.

b 한쪽 손으로 축의 받침대를 잡고 다른 손으로 축대 클립과 함께 다른 피크 롤러를 사용자를 향하게 한 다음, 화살표 ① 방향으로 축에 피크 롤러를 놓습니다. 화살표 ② 방향으로 피크 롤러를 회전하면 축을 보다 쉽게 올려 놓을수 있습니다.

딸깍하는 소리가 날 때까지 롤러가 제자리에 고정될 때까지 꼭 밀어 넣으십시오.

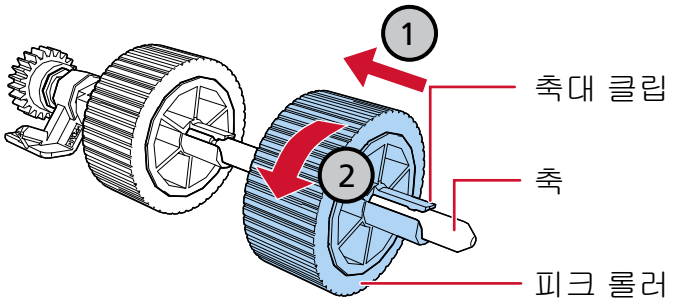

피크 롤러가 올바르게 설치되었는지 확인합니다. 그렇지 않으면 용지 걸림이 발생할 수 있습니다.

9 피크 롤러를 몸에서 멀리 떨어진 위치에 설치하십시오.

a 축 끝의 왼쪽을 축받이에 삽입하고, 끝까지 천천히 돌립니다.

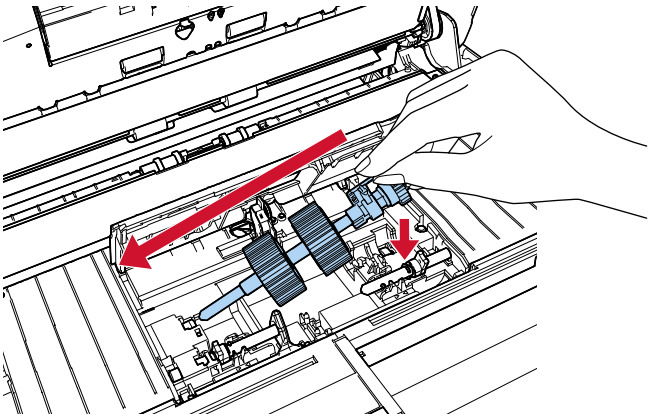

b 화살표 방향으로 축의 축받이를 회전합니다.

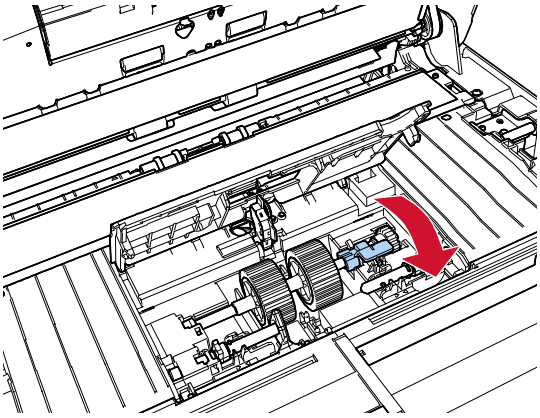

10 새로운 피크 롤러를 사용자 쪽에 더 가까운 위치에 설치하십시오.

a 스캐너의 돌출된 부분(2개)을 피크 롤러의 구멍(2개)에 넣습니다.

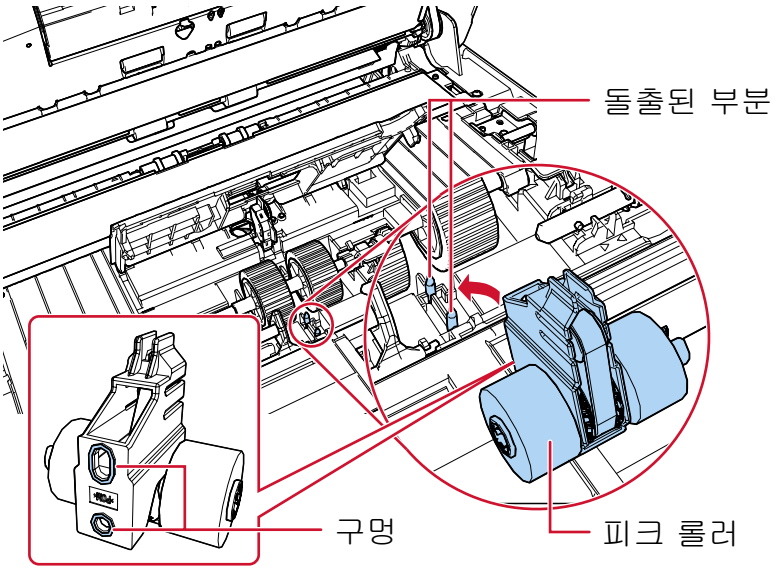

b 왼쪽 축의 축받이를 화살표 방향으로 밉니다.

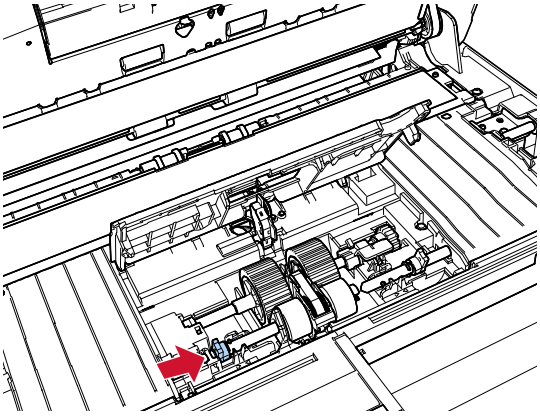

c 오른쪽 축의 돌출된 부분을 피크 롤러의 노치에 부착하고 오른쪽 축의 축받이를 화살표 방향으로 밉니다.

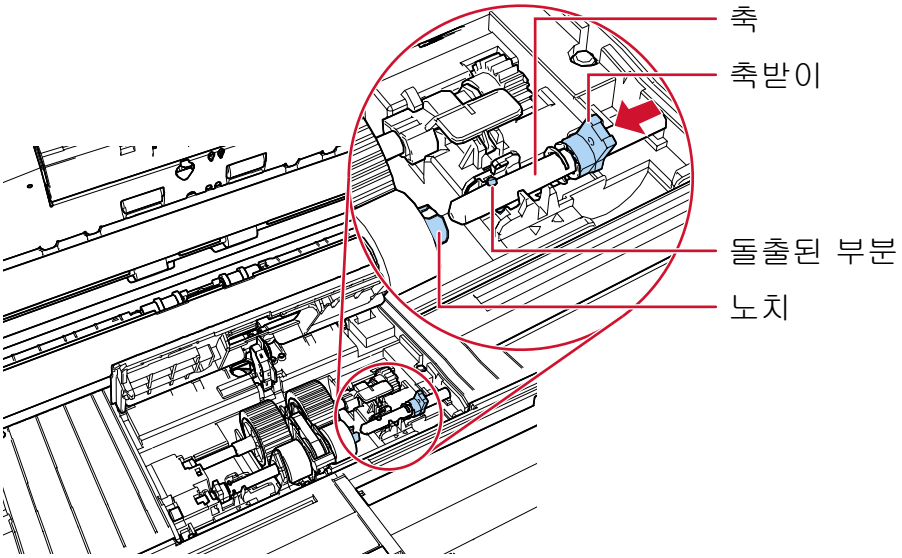

d 화살표 방향으로 축의 축받이(2개)를 회전합니다.

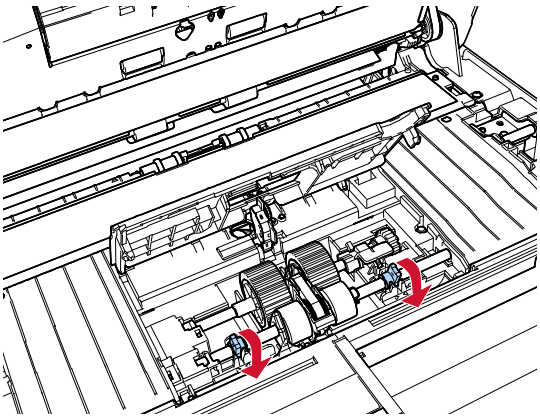

피크 롤러가 올바르게 설치되었는지 확인합니다. 그렇지 않으면 용지 걸림이 발생할 수 있습니다.

11 시트 가이드를 닫습니다.

시트 가이드의 양끝이 단단하게 고정되었는지 확인하여 주십시오.

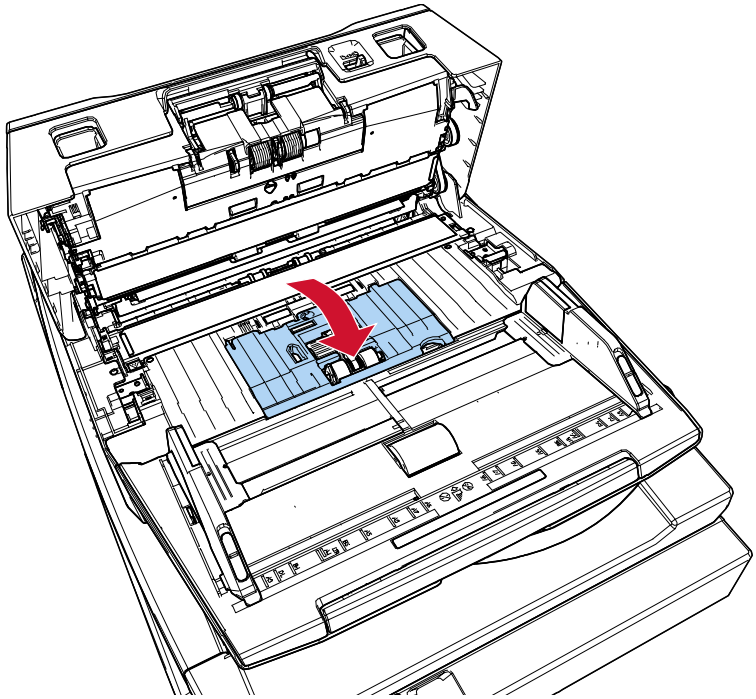

12 ADF를 닫습니다.

➡ ADF를 닫는 방법 (48 페이지)

> ⚠ 주 의 ADF를 닫을 때에는 손가락이 끼지 않도록 주의해 주십시오.

13 전원 케이블을 꼽고 스캐너 전원을 켭니다.

➡ 전원을 켜는 방법 (42 페이지)

14 다음 방법 중 하나를 사용하여 피크 롤러 카운터를 지웁니다.

- 조작 패널의 [설정 메뉴] 화면에 있는 [5: 소모부품 카운터]

  ➡ 설정 메뉴 사용 방법 (105 페이지)

- Software Operation Panel

  ➡ 시트 카운터 지우기 (267 페이지)

문제 및 해결

이 단원에서는 용지 걸림 및 기타 문제의 해결책, 스캐너 서비스 센터에 연락하기 전에 확인해야 할 사항 및 스캐너 제품 라벨을 읽는 방법을 설명합니다.

중요

이 섹션에서 다루지 않은 기타 오류나 문제점에 대한 자세한 내용은 스캐너 드라이버 및 이미지 스캔 애플리케이션의 설명서나 도움말을 참조하십시오.

용지 걸림이 발생한 경우

다음 절차를 따라 ADF 왼쪽에 있는 문서를 제거해 주십시오.

주 의

- 걸린 문서를 억지로 당기지 말고 먼저 ADF를 열어 주십시오.
- 걸린 문서를 제거할 때는 날카로운 부분을 만지지 않도록 주의해 주십시오. 부상을 입을 수 있습니다.
- 걸린 문서를 제거할 때 머리카락, 넥타이 또는 목걸이와 같은 물건이 스캐너 내부에 걸리지 않도록 주의해 주십시오.
- 작동 중에는 ADF 내부가 매우 뜨거워집니다. 화상을 입지 않도록 주의해 주십시오.

1 **ADF 용지 츄트(공급 장치)에서 모든 문서를 제거해 주십시오.**

2 **ADF를 엽니다.**

➡ ADF를 여는 방법 (47 페이지)

주 의

ADF가 열려 있을 경우 실수로 닫힐 수 있습니다. 손가락이 끼지 않도록 주의해 주십시오.

3 **걸린 용지를 제거합니다.**

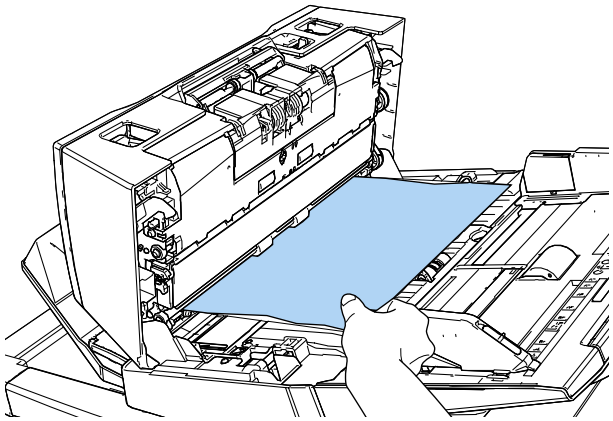

중요

- 문서 및 용지 경로를 주의 깊게 확인해 주십시오. 용지 걸림을 방지할 수 있도록 스테이플 또는 용지 클립과 같은 금속 물체를 모두 제거해 주십시오.
- 문서에 스테이플 또는 용지 클립과 같은 금속 물체가 있을 때에는 유리 표면과 가이드에 손상이 갈 수 있으므로 주의해 주십시오.

4 ADF를 닫습니다.

➡ ADF를 닫는 방법 (48 페이지)

⚠ 주 의 ADF를 닫을 때에는 손가락이 끼지 않도록 주의해 주십시오.

중요

- ADF가 올바르게 닫혔는지 확인합니다. 그렇지 않으면 ADF에 문서가 급지되지 않을 수 있습니다.
- 일반적으로 스캔이 완료되거나 취소될 때, 오류 메시지를 표시하지 않고 ADF에 문서가 남을 수 있습니다. 이러한 경우 위 1~4단계를 수행하여 문서를 제거해 주십시오.
- 계속 스캔하려면 다시 시작할 페이지를 확인하고 ADF 용지 츄트(공급 장치)에 올려놓아 주십시오.

오류

- **오류 표시**

  스캐너 사용 중 오류가 발생하면 오류 정보는 다음 두 곳에 표시됩니다.

  - LCD (193 페이지)
  - Error Recovery Guide 창 (194 페이지)

- LCD

  스캐너 사용 중에 오류가 발생하면 LCD 화면에 오류 코드와 오류 메시지가 표시됩니다.
  [Stop/Clear] 버튼을 눌러 오류 표시를 지울 수 있습니다.
  용지 걸림의 경우 스캐너에 문서 없이([준비] 상태) 특정 시간이 경과하면 메시지가 사라집니다.

  - fi-8600

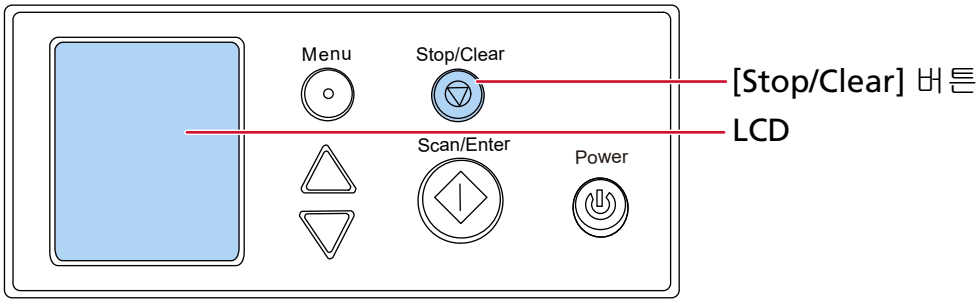

  - fi-8700/fi-8700S

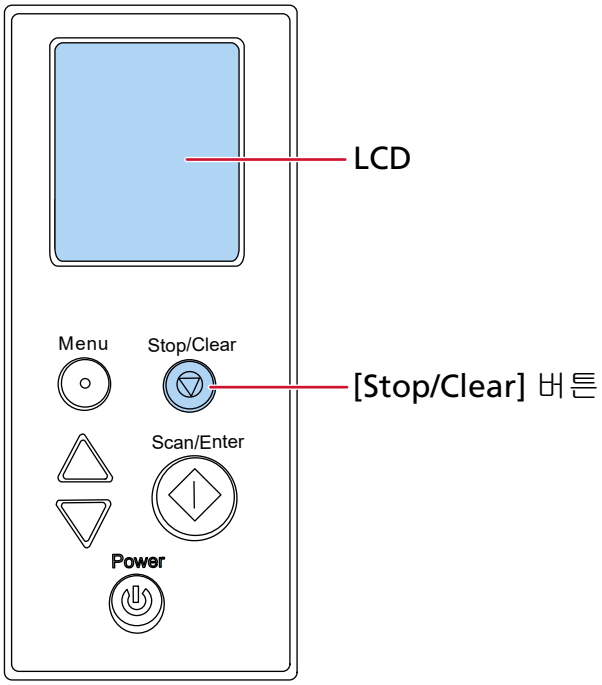

- Error Recovery Guide 창

스캐너 사용 중에 오류가 발생하면 Error Recovery Guide 창에 오류 이름과 코드가 표시됩니다.
Windows에 로그인하면 Error Recovery Guide 가 시작되고 작업 표시줄의 맨 오른쪽 알림 영역에 Error Recovery Guide 아이콘이 표시됩니다.
표시된 정보를 확인하고 [상세한 정보에 대해] 버튼을 클릭하여 문제해결 절차를 확인합니다.

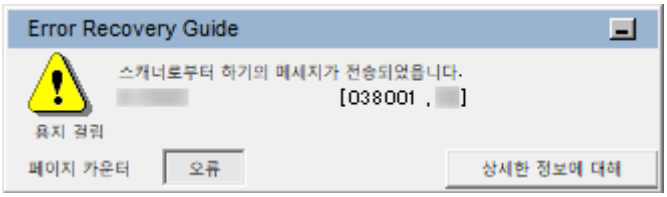

- 오류 목록

LCD		Error Recovery Guide 창	참조
에러 코드	오류 메시지 요약		
A1:B3 오류	전사기 오류(통신 시간 초과)	전사기 오류(통신 시간 초과)	전사기 오류(전사기가 설치된 경우)[fi-8600] (197 페이지)
A2:B5 오류	전사기 오류 (프린트 헤드)	전사기 오류 (프린트 헤드)	
A3:B6 오류	전사기 오류(EEPROM)	전사기 오류(EEPROM)	
A4:B8 오류	전사기 오류(ROM)	전사기 오류(ROM)	
C0:E5 오류	메모리 오류(앞면)	메모리 오류	메모리 오류/LSI 오류 (197 페이지)
C0:E6 오류	메모리 오류(뒷면)		
C0:E9 오류	LSI 오류(앞면)	LSI 오류	
C0:EA 오류	LSI 오류(뒷면)		
E0:87 오류	FB 캐리어 오류	플랫베드모터 오류	평판 캐리어 오류 [fi-8700/fi-8700S] (198 페이지)
E1:7E 오류	광량 이상 (FB)	광량이상(플랫베드)	광량 이상(평판)[fi-8700/fi-8700S] (198 페이지)
E2:74 오류	광량이상(ADF 앞면)	광량이상(ADF앞면)	광량이상(ADF) (199 페이지)
E3:75 오류	광량이상(ADF 뒷면)	광량이상(ADF뒷면)	
E6:D3 오류	조작 패널 오류	조작 패널 오류	조작 패널 오류 (199 페이지)
E7:D2 오류	EEPROM error	EEPROM 오류	EEPROM 오류 (199 페이지)
E9:F5 오류	이미지 메모리 읽기-쓰기 오류(앞면)	이미지 메모리 읽기-쓰기 오류(F)	이미지 메모리 읽기-쓰기 오류 (200 페이지)

LCD		Error Recovery Guide 창	참조
에러 코드	오류 메시지 요약		
E9:F6 오류	이미지 메모리 읽기-쓰기 오류(뒷면)	이미지 메모리 읽기-쓰기 오류(B)	
F2:C4 오류	용지 잡이 오류	용지 잡이 오류	용지 잡이 오류 (200 페이지)
F4:C2 오류	배경전환오류(ADF앞면)	배경전환오류	배경 전환 메커니즘 오류 (200 페이지)
F4:C3 오류	배경전환오류(ADF뒷면)		
H0:83 오류	모터계 오류	모터 퓨즈 절단	모터계 오류 (201 페이지)
H1:80 오류			
H2:81 오류			
H6:B1 오류	전사기 시스템 오류	전사기 퓨즈 오류	전사기 시스템 오류(전사기가 설치된 경우) [fi-8600] (201 페이지)
H7:84 오류	램프계 오류	램프 퓨즈 오류	램프계 오류 (202 페이지)
H8:88 오류	모터계 오류	모터 퓨즈 절단	모터계 오류 (201 페이지)
J0:37 오류	용지 보호 (용지 걸림 노이즈)	원고 손상을 보호하기 위해서 스캐닝을 정지합니다.	원고 손상 보호 (202 페이지)
J0:51 오류	용지 보호 (용지 구김)		
J1:31 오류	원고 걸림	용지 걸림	용지 걸림/피크 오류 (203 페이지)
J1:36 오류			
J1:50 오류	피크 오류		
J1:5A 오류	원고 걸림	용지 걸림	용지 걸림(전사기가 설치된 경우)[fi-8600] (203 페이지)
J2:55 오류	복수급지 검출(겹침)	복수 급지	복수 급지 (204 페이지)
J2:56 오류	복수급지 검출(길이)		
J7:5F 오류	급지 모드 전환됨	급지 모드 전환됨	급지 모드 전환됨 (204 페이지)
J8:01 오류	센서 더러움	센서 더러움	센서 더러움 (205 페이지)
J8:04 오류			
J9:39 오류	원고 걸림	용지 걸림(롤러오염)	용지 걸림/피크 오류 (203 페이지)

LCD		Error Recovery Guide 창	참조
에러 코드	오류 메시지 요약		
L0:11 오류	센서 오류	센서 오류	센서 오류 (205 페이지)
L2:13 오류			
L6:1B 오류			
M1:D5 오류	유선 LAN 오류	—	유선 LAN 오류 (205 페이지)
M4:AB 오류	네트워크 오류	—	네트워크 설정 오류 (206 페이지)
U0:10 오류	운송 잠금 오류	운송 잠금 오류	운송 잠금 오류[fi-8700/fi-8700S] (206 페이지)
U4:40 오류	ADF 열기	커버 열기	ADF 열기 (207 페이지)
U5:4A 오류	전사기 커버 열기	커버 열기	전사기 커버 열기(전사기가 설치된 경우)[fi-8600] (207 페이지)
U6:B4 오류	프린트 카트리지가 설치되지 않음	프린트 카트리지가 설치되지 않음	프린트 카트리지가 설치되지 않음(전사기가 설치된 경우)[fi-8600] (208 페이지)
U7:B9 오류	인쇄 영역 오류	전사기 용지 검출에 실패 또는, 전사기 영역의 에러 발생	인쇄 영역 오류(전사기가 설치된 경우)[fi-8600] (208 페이지)
—	—	다른 곳에 사용 중	다른 곳에 사용 중 (208 페이지)
—	용지 없음	—	용지 없음 (209 페이지)
—	중지	—	중지 (209 페이지)
—	일시 중지	—	일시 중지 (209 페이지)

전사기 오류(전사기가 설치된 경우)[fi-8600]

인프린터에서 오류가 발생하면 다음 오류 정보가 표시됩니다.

LCD		Error Recovery Guide 창
에러 코드	오류 메시지	
A1:B3 오류	전사기 오류(통신 시간 초과) 전원을 다시 켜 주십시오. 문제가 지속되면 사용 설명서를 참조하여 적절한 조치를 취해 주십시오.	전사기 오류(통신 시간 초과)
A2:B5 오류	전사기 오류 (프린트 헤드) 전원을 다시 켜 주십시오. 문제가 지속되면 사용 설명서를 참조하여 적절한 조치를 취해 주십시오.	전사기 오류 (프린트 헤드)
A3:B6 오류	전사기 오류(EEPROM) 전원을 다시 켜 주십시오. 문제가 지속되면 사용 설명서를 참조하여 적절한 조치를 취해 주십시오.	전사기 오류(EEPROM)
A4:B8 오류	전사기 오류(ROM) 전원을 다시 켜 주십시오. 문제가 지속되면 사용 설명서를 참조하여 적절한 조치를 취해 주십시오.	전사기 오류(ROM)

다음 조치를 수행해 주십시오.

- fi-760PRB 전사기 사용 설명서를 참조하여 프린트 카트리지가 올바르게 설치되어 있는지 확인해 주십시오.
- fi-760PRB 전사기 사용 설명서를 참조하여 EXT 케이블을 다시 연결해 주십시오.
- 스캐너의 전원을 끄고 다시 켜 주십시오.

문제가 지속되면 오류 코드를 기록하고 스캐너 서비스 공급업체에 연락하기 전에 (244 페이지)에서 각 항목을 확인한 후 이 제품을 구입한 대리점에 연락해 주십시오.

메모리 오류/LSI 오류

메모리 오류 또는 LSI 오류가 발생하면 다음 오류 정보가 표시됩니다.

LCD		Error Recovery Guide 창
에러 코드	오류 메시지	
C0:E5 오류	메모리 오류(앞면) 전원을 다시 켜 주십시오. 문제가 지속되면 사용 설명서를 참조하여 적절한 조치를 취해 주십시오.	메모리 오류
C0:E6 오류	메모리 오류(뒷면) 전원을 다시 켜 주십시오. 문제가 지속되면 사용 설명서를 참조하여 적절한 조치를 취해 주십시오.	
C0:E9 오류	LSI 오류(앞면)	LSI 오류

LCD		Error Recovery Guide 창
에러 코드	오류 메시지	
	전원을 다시 켜 주십시오. 문제가 지속되면 사용 설명서를 참조하여 적절한 조치를 취해 주십시오.	
C0:EA 오류	LSI 오류(뒷면) 전원을 다시 켜 주십시오. 문제가 지속되면 사용 설명서를 참조하여 적절한 조치를 취해 주십시오.	

스캐너의 전원을 끄고 다시 켜 주십시오.
문제가 지속되면 오류 코드를 기록하고 스캐너 서비스 공급업체에 연락하기 전에 (244 페이지)에서 각 항목을 확인한 후 이 제품을 구입한 대리점에 연락해 주십시오.

평판 캐리어 오류[fi-8700/fi-8700S]

평판 스캐너 오류가 발생하면 다음 오류 정보가 표시됩니다.

LCD		Error Recovery Guide 창
에러 코드	오류 메시지	
E0:87 오류	FB 캐리어 오류 운송 잠금 스위치를 해제해 주십시오.	플랫베드모터 오류

운송 잠금 장치가 잠금 해제되어 있는지 확인합니다.
운송 잠금 장치가 잠겨있으면 운송 잠금 장치를 잠금 해제합니다.

➡ 운송 잠금 오류[fi-8700/fi-8700S] (206 페이지)
문제가 지속되면 오류 코드를 기록하고 스캐너 서비스 공급업체에 연락하기 전에 (244 페이지)에서 각 항목을 확인한 후 이 제품을 구입한 대리점에 연락해 주십시오.

광량 이상(평판)[fi-8700/fi-8700S]

평판에서 광학 오류가 발생하면 다음과 같은 오류 정보가 표시됩니다.

LCD		Error Recovery Guide 창
에러 코드	오류 메시지	
E1:7E 오류	광량 이상 (FB) 전원을 다시 켜 주십시오. 문제가 지속되면 사용 설명서를 참조하여 적절한 조치를 취해 주십시오.	광량이상(플랫베드)

다음 조치를 수행해 주십시오.

- 운송 잠금 장치가 잠금 해제되어 있는지 확인합니다.
  운송 잠금 장치가 잠겨있으면 운송 잠금 장치를 잠금 해제합니다.

  ➡ 운송 잠금 오류[fi-8700/fi-8700S] (206 페이지)
- 스캐너 내부 청소하기(평판)[fi-8700/fi-8700S] (175 페이지)를 참조하여 문서 받침대(유리 부분)를 청소합니다.

● 스캐너의 전원을 끄고 다시 켜 주십시오.
문제가 지속되면 오류 코드를 기록하고 스캐너 서비스 공급업체에 연락하기 전에 (244 페이지)에서 각 항목을 확인한 후 이 제품을 구입한 대리점에 연락해 주십시오.

광량이상(ADF)

ADF에서 오류가 발생하면 다음 오류 정보가 표시됩니다.

LCD		Error Recovery Guide 창
에러 코드	오류 메시지	
E2:74 오류	광량이상(ADF 앞면) 전원을 다시 켜 주십시오. 문제가 지속되면 사용 설명서를 참조하여 적절한 조치를 취해 주십시오.	광량이상(ADF앞면)
E3:75 오류	광량이상(ADF 뒷면) 전원을 다시 켜 주십시오. 문제가 지속되면 사용 설명서를 참조하여 적절한 조치를 취해 주십시오.	광량이상(ADF뒷면)

다음 조치를 수행해 주십시오.

● 천을 사용하여 스캐너(ADF) 내부 청소하기 (168 페이지)를 참조하여 유리를 청소해 주십시오.

● 스캐너의 전원을 끄고 다시 켜 주십시오.
문제가 지속되면 오류 코드를 기록하고 스캐너 서비스 공급업체에 연락하기 전에 (244 페이지)에서 각 항목을 확인한 후 이 제품을 구입한 대리점에 연락해 주십시오.

조작 패널 오류

조작 패널 오류가 발생하면 다음 오류 정보가 표시됩니다.

LCD		Error Recovery Guide 창
에러 코드	오류 메시지	
E6:D3 오류	조작 패널 오류 전원을 다시 켜 주십시오. 문제가 지속되면 사용 설명서를 참조하여 적절한 조치를 취해 주십시오.	조작 패널 오류

스캐너의 전원을 끄고 다시 켜 주십시오.
문제가 지속되면 오류 코드를 기록하고 스캐너 서비스 공급업체에 연락하기 전에 (244 페이지)에서 각 항목을 확인한 후 이 제품을 구입한 대리점에 연락해 주십시오.

EEPROM 오류

EEPROM 오류가 발생하면 다음 오류 정보가 표시됩니다.

LCD		Error Recovery Guide 창
에러 코드	오류 메시지	
E7:D2 오류	EEPROM error	EEPROM 오류

LCD		Error Recovery Guide 창
에러 코드	오류 메시지	
	Turn the power back on. If the problem persists, refer to the Operator's Guide and take measures accordingly.	

스캐너의 전원을 끄고 다시 켜 주십시오.
문제가 지속되면 오류 코드를 기록하고 스캐너 서비스 공급업체에 연락하기 전에 (244 페이지)에서 각 항목을 확인한 후 이 제품을 구입한 대리점에 연락해 주십시오.

이미지 메모리 읽기-쓰기 오류

이미지 메모리에서 데이터를 읽거나 이미지 메모리에 데이터를 쓸 때 오류가 발생하면 다음과 같은 오류 정보가 표시됩니다.

LCD		Error Recovery Guide 창
에러 코드	오류 메시지	
E9:F5 오류	이미지 메모리 읽기-쓰기 오류(앞면) 전원을 다시 켜 주십시오. 문제가 지속되면 사용 설명서를 참조하여 적절한 조치를 취해 주십시오.	이미지 메모리 읽기-쓰기 오류(F)
E9:F6 오류	이미지 메모리 읽기-쓰기 오류(뒷면) 전원을 다시 켜 주십시오. 문제가 지속되면 사용 설명서를 참조하여 적절한 조치를 취해 주십시오.	이미지 메모리 읽기-쓰기 오류(B)

스캐너의 전원을 끄고 다시 켜 주십시오.
문제가 지속되면 오류 코드를 기록하고 스캐너 서비스 공급업체에 연락하기 전에 (244 페이지)에서 각 항목을 확인한 후 이 제품을 구입한 대리점에 연락해 주십시오.

용지 잡이 오류

용지 잡이에 오작동이 발생하면 다음 오류 정보가 표시됩니다.

LCD		Error Recovery Guide 창
에러 코드	오류 메시지	
F2:C4 오류	용지 잡이 오류 전원을 다시 켜 주십시오. 문제가 지속되면 사용 설명서를 참조하여 적절한 조치를 취해 주십시오.	용지 잡이 오류

스캐너의 전원을 끄고 다시 켜 주십시오.
문제가 지속되면 오류 코드를 기록하고 스캐너 서비스 공급업체에 연락하기 전에 (244 페이지)에서 각 항목을 확인한 후 이 제품을 구입한 대리점에 연락해 주십시오.

배경 전환 메커니즘 오류

백그라운드 전환 메커니즘 오류가 발생하면 다음 오류 정보가 표시됩니다.

LCD		Error Recovery Guide 창
에러 코드	오류 메시지	
F4:C2 오류	배경전환오류(ADF앞면) 전원을 다시 켜 주십시오. 문제가 지속되면 사용 설명서를 참조하여 적절한 조치를 취해 주십시오.	배경전환오류
F4:C3 오류	배경전환오류(ADF뒷면) 전원을 다시 켜 주십시오. 문제가 지속되면 사용 설명서를 참조하여 적절한 조치를 취해 주십시오.	

ADF를 열어 문서가 남아 있는지 확인한 후 스캐너 전원을 껐다가 다시 켭니다.
문제가 지속되면 오류 코드를 기록하고 스캐너 서비스 공급업체에 연락하기 전에 (244 페이지)에서 각 항목을 확인한 후 이 제품을 구입한 대리점에 연락해 주십시오.

모터계 오류

모터 회로 오류가 발생하면 다음 오류 정보가 표시됩니다.

LCD		Error Recovery Guide 창
에러 코드	오류 메시지	
H0:83 오류	모터계 오류 전원을 다시 켜 주십시오. 문제가 지속되면 사용 설명서를 참조하여 적절한 조치를 취해 주십시오.	모터 퓨즈 절단
H1:80 오류	모터계 오류 전원을 다시 켜 주십시오. 문제가 지속되면 사용 설명서를 참조하여 적절한 조치를 취해 주십시오.	
H2:81 오류	모터계 오류 전원을 다시 켜 주십시오. 문제가 지속되면 사용 설명서를 참조하여 적절한 조치를 취해 주십시오.	
H8:88 오류	모터계 오류 전원을 다시 켜 주십시오. 문제가 지속되면 사용 설명서를 참조하여 적절한 조치를 취해 주십시오.	

스캐너의 전원을 끄고 다시 켜 주십시오.
문제가 지속되면 오류 코드를 기록하고 스캐너 서비스 공급업체에 연락하기 전에 (244 페이지)에서 각 항목을 확인한 후 이 제품을 구입한 대리점에 연락해 주십시오.

전사기 시스템 오류(전사기가 설치된 경우)[fi-8600]

인프린터에서 회로 오류가 발생하면 다음 오류 정보가 표시됩니다.

LCD		Error Recovery Guide 창
에러 코드	오류 메시지	
H6:B1 오류	전사기 시스템 오류 전원을 다시 켜 주십시오. 문제가 지속되면 사용 설명서를 참조하여 적절한 조치를 취해 주십시오.	전사기 퓨즈 오류

스캐너의 전원을 끄고 다시 켜 주십시오.
문제가 지속되면 오류 코드를 기록하고 스캐너 서비스 공급업체에 연락하기 전에 (244 페이지)에서 각 항목을 확인한 후 이 제품을 구입한 대리점에 연락해 주십시오.

램프계 오류

램프 회로 오류가 발생하면 다음 오류 정보가 표시됩니다.

LCD		Error Recovery Guide 창
에러 코드	오류 메시지	
H7:84 오류	램프계 오류 전원을 다시 켜 주십시오. 문제가 지속되면 사용 설명서를 참조하여 적절한 조치를 취해 주십시오.	램프 퓨즈 오류

스캐너의 전원을 끄고 다시 켜 주십시오.
문제가 지속되면 오류 코드를 기록하고 스캐너 서비스 공급업체에 연락하기 전에 (244 페이지)에서 각 항목을 확인한 후 이 제품을 구입한 대리점에 연락해 주십시오.

원고 손상 보호

용지 보호 기능이 활성화되면 용지 공급이 중지되고 다음 오류 정보가 표시됩니다.

LCD		Error Recovery Guide 창
에러 코드	오류 메시지	
J0:37 오류	용지 보호 (용지 걸림 노이즈) 문서를 제거해 주십시오. 문서를 다시 올려 놓을 때 문서가 걸리거나 비뚤어지지 않도록 주의해 주십시오. 자세한 내용은 사용 설명서를 참조해 주십시오.	원고 손상을 보호하기 위해서 스캐닝을 정지합니다.
J0:51 오류	용지 보호 (용지 구김) 문서를 제거해 주십시오. 문서를 다시 올려 놓을 때 문서가 걸리거나 비뚤어지지 않도록 주의해 주십시오. 자세한 내용은 사용 설명서를 참조해 주십시오.	

문서를 보호하는 기능(용지 보호)은 ADF로 스캔할 때 용지 걸림이 검출되도록 감도 수준을 올려 문서 손상을 방지합니다.
다음 조치를 수행해 주십시오.

- 이 오류가 발생하면 문서가 스캔할 문서 (81 페이지)에서 설명한 요구 사항을 충족하는지 확인해 주십시오.
- 문서가 스캔 요구 사항을 충족하더라도 이 오류가 자주 발생하면 용지 보호 감도 수준을 낮춰 주십시오.
- ADF가 스캐너에 있으면 용지 걸림이 발생한 경우 (191 페이지)를 참조하여 문서를 제거해 주십시오.

용지 걸림/피크 오류

원고 걸림 또는 피크 오류가 발생하면 다음 오류 정보가 표시됩니다.

LCD		Error Recovery Guide 창
에러 코드	오류 메시지	
J1:31 오류	원고 걸림 문서를 제거해 주십시오.	용지 걸림
J1:36 오류	원고 걸림 문서를 제거해 주십시오.	
J1:50 오류	피크 오류 문서를 제거해 주십시오.	
J9:39 오류	원고 걸림 롤러를 청소해 주십시오.	용지 걸림(롤러오염)

다음 조치를 수행해 주십시오.

- 스캐너 내부에서 용지 걸림이 발생하면 용지 걸림이 발생한 경우 (191 페이지)를 참조하여 걸린 문서를 제거해 주십시오.
- 문서가 스캔하는 데 적합한지 확인하려면 스캔할 문서 (81 페이지)를 참조해 주십시오.
- 용지 걸림이 자주 발생하면 용지 걸림/피크 오류가 자주 발생한다 (229 페이지)에 따라 조치를 수행합니다.
- 평상시의 관리 (161 페이지)를 참조하여 롤러를 청소해 주십시오.

문제가 지속되면 오류 코드를 기록하고 스캐너 서비스 공급업체에 연락하기 전에 (244 페이지)에서 각 항목을 확인한 후 이 제품을 구입한 대리점에 연락해 주십시오.

용지 걸림(전사기가 설치된 경우)[fi-8600]

인프린터에서 원고 걸림이 발생하면 다음 오류 정보가 표시됩니다.

LCD		Error Recovery Guide 창
에러 코드	오류 메시지	
J1:5A 오류	원고 걸림 문서를 제거해 주십시오.	용지 걸림

다음 조치를 수행해 주십시오.

- 전사기에서 용지 걸림이 발생하면 fi-760PRB 전사기 사용 설명서를 참조하여 걸린 문서를 제거해 주십시오.
- fi-760PRB 전사기 사용 설명서를 참조하여 문서가 전사기에 급지할 수 있는 문서 요구 사항을 충족하는지 확인해 주십시오.
- fi-760PRB 전사기 사용 설명서를 참조하여 롤러를 청소해 주십시오.

문제가 지속되면 오류 코드를 기록하고 스캐너 서비스 공급업체에 연락하기 전에 (244 페이지)에서 각 항목을 확인한 후 이 제품을 구입한 대리점에 연락해 주십시오.

복수 급지

복수 급지가 발생하면 다음 오류 정보가 표시됩니다.

LCD		Error Recovery Guide 창
에러 코드	오류 메시지	
J2:55 오류	복수급지 검출(겹침) [Scan/Enter] 버튼을 누릅니다. 문서가 급지 중이면 꺼냅니다.	복수 급지
J2:56 오류	복수급지 검출(길이) [Scan/Enter] 버튼을 누릅니다. 문서가 급지 중이면 꺼냅니다.	

스캐너에 문서가 남아 있으면 용지 걸림이 발생한 경우 (191 페이지)를 참조하여 문서를 제거해 주십시오.
문서가 겹치거나 스캐너에 자주 급지되면 스캐너에 문서가 자주 겹쳐서 급지된다 (222 페이지)에 따라 조치를 수행해 주십시오.
문제가 지속되면 오류 코드를 기록하고 스캐너 서비스 공급업체에 연락하기 전에 (244 페이지)에서 각 항목을 확인한 후 이 제품을 구입한 대리점에 연락해 주십시오.

급지 모드 전환됨

스캔 중에 급지 모드가 전환되면 다음 오류 정보가 표시됩니다.

LCD		Error Recovery Guide 창
에러 코드	오류 메시지	
J7:5F 오류	급지 모드 전환됨 급지 모드 스위치 설정을 확인하여 문서를 다시 올려놓고 다시 시도해 주십시오.	급지 모드 전환됨

급지 모드 스위치의 위치를 확인하십시오.
ADF가 스캐너에 있으면 용지 걸림이 발생한 경우 (191 페이지)를 참조하여 문서를 제거해 주십시오.
문제가 지속되면 오류 코드를 기록하고 스캐너 서비스 공급업체에 연락하기 전에 (244 페이지)에서 각 항목을 확인한 후 이 제품을 구입한 대리점에 연락해 주십시오.

센서 더러움

센서가 오염된 경우, 다음 오류 정보가 표시됩니다.

LCD		Error Recovery Guide 창
에러 코드	오류 메시지	
J8:01 오류	센서 더러움 피크 센서를 청소합니다.	센서 더러움
J8:04 오류	센서 더러움 READ-TOP 센서를 청소합니다.	

다음 조치를 수행해 주십시오.

- 천을 사용하여 스캐너(ADF) 내부 청소하기 (168 페이지)를 참조하여 문서 센서를 청소해 주십시오.
- 스캐너의 전원을 끄고 다시 켜 주십시오.

문제가 지속되면 오류 코드를 기록하고 스캐너 서비스 공급업체에 연락하기 전에 (244 페이지)에서 각 항목을 확인한 후 이 제품을 구입한 대리점에 연락해 주십시오.

센서 오류

센서 오류가 발생하면 다음 오류 정보가 표시됩니다.

LCD		Error Recovery Guide 창
에러 코드	오류 메시지	
L0:11 오류	센서 오류 전원을 다시 켜 주십시오. 문제가 지속되면 사용 설명서를 참조하여 적절한 조치를 취해 주십시오.	센서 오류
L2:13 오류	센서 오류 전원을 다시 켜 주십시오. 문제가 지속되면 사용 설명서를 참조하여 적절한 조치를 취해 주십시오.	
L6:1B 오류	센서 오류 전원을 다시 켜 주십시오. 문제가 지속되면 사용 설명서를 참조하여 적절한 조치를 취해 주십시오.	

다음 조치를 수행해 주십시오.

- 천을 사용하여 스캐너(ADF) 내부 청소하기 (168 페이지)를 참조하여 초음파 센서를 청소해 주십시오.
- 스캐너의 전원을 끄고 다시 켜 주십시오.

문제가 지속되면 오류 코드를 기록하고 스캐너 서비스 공급업체에 연락하기 전에 (244 페이지)에서 각 항목을 확인한 후 이 제품을 구입한 대리점에 연락해 주십시오.

유선 LAN 오류

유선 LAN 오류가 발생하면 다음 오류 정보가 표시됩니다.

LCD		Error Recovery Guide 창
에러 코드	오류 메시지	
M1:D5 오류	유선 LAN 오류 전원을 다시 켜 주십시오. 문제가 지속되면 사용 설명서를 참조하여 적절한 조치를 취해 주십시오.	—

스캐너의 전원을 끄고 다시 켜 주십시오.
문제가 지속되면 오류 코드를 기록하고 스캐너 서비스 공급업체에 연락하기 전에 (244 페이지)에서 각 항목을 확인한 후 이 제품을 구입한 대리점에 연락해 주십시오.

네트워크 설정 오류

네트워크 설정 오류가 발생하면 다음 오류 정보가 표시됩니다.

LCD		Error Recovery Guide 창
에러 코드	오류 메시지	
M4:AB 오류	네트워크 오류 데이터를 보내지 못했습니다. 사용 설명서를 참조하여 적절한 조치를 취해 주십시오.	—

다음 조치를 수행해 주십시오.

- 스캐너의 네트워크 설정을 확인합니다.
  다음 방법 중 하나를 사용하여 스캐너의 네트워크 설정을 확인할 수 있습니다.
  - 조작 패널의 [설정 메뉴] 화면에 있는 [1: 스캐너 정보]

    ➡ 설정 메뉴 사용 방법 (105 페이지)
  - IP 주소 설정 도구
    자세한 내용은 Network Setup Tool 도움말을 참조하십시오.
    IP 주소 설정 도구를 시작하는 방법에 대한 자세한 내용은 IP 주소 설정 도구 시작하기 (341 페이지)를 참조해 주십시오.
  - fi Series 네트워크 설정

    ➡ 네트워크 설정(fi Series 네트워크 설정) (313 페이지)
- 네트워크 연결을 확인하십시오.

문제가 지속되면 오류 코드를 기록하고 스캐너 서비스 공급업체에 연락하기 전에 (244 페이지)에서 각 항목을 확인한 후 이 제품을 구입한 대리점에 연락해 주십시오.

운송 잠금 오류[fi-8700/fi-8700S]

운송 잠금 장치 오류가 발생하면 다음 오류 정보가 표시됩니다.

LCD		Error Recovery Guide 창
에러 코드	오류 메시지	
U0:10 오류	운송 잠금 오류	운송 잠금 오류

LCD		Error Recovery Guide 창
에러 코드	오류 메시지	
	운송 잠금 스위치를 해제해 주십시오.	

운송 잠금 장치가 잠금 해제되어 있는지 확인합니다.
운송 잠금 장치가 잠겨 있는 경우, 동전이나 유사한 도구를 사용하여 슬롯이 수직 위치에 오도록 운송 잠금 스위치를 돌려 운송 잠금 장치를 해제하십시오.

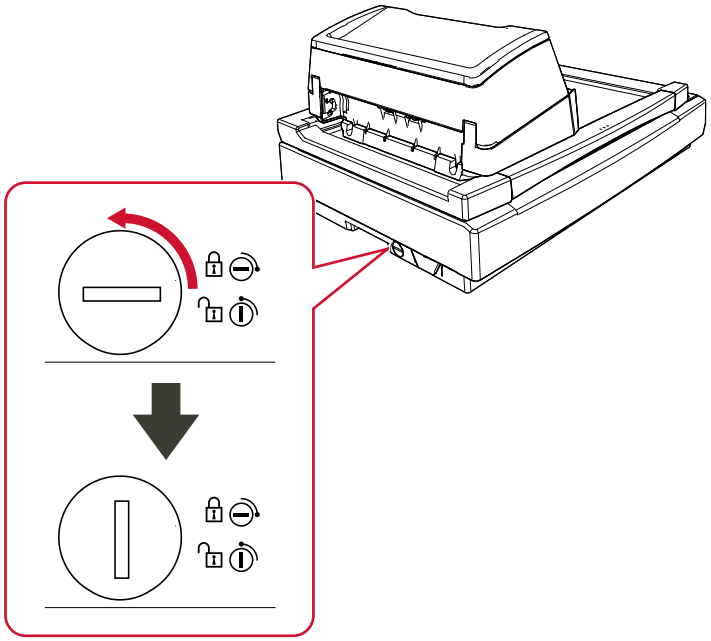

ADF 열기

스캔 중에 ADF를 연 경우 다음 오류 정보가 표시됩니다.
스캐너가 대기 상태일 때 ADF를 열면, LCD에 오류 코드 없이 오류 메시지만 표시됩니다.

LCD		Error Recovery Guide 창
에러 코드	오류 메시지	
U4:40 오류	ADF 열기	커버 열기

ADF에서 문서를 제거하고 ADF를 닫습니다.
ADF가 올바르게 닫혔는지 확인합니다.
완전히 닫혔는지 여부를 확인하려면 ADF를 열고 다시 닫아 주십시오.
ADF 열기 및 닫기에 대한 자세한 내용은 ADF 열기/닫기 (47 페이지)를 참조해 주십시오.

전사기 커버 열기(전사기가 설치된 경우)[fi-8600]

스캔 중에 인쇄부(전사기 커버)를 열면 다음 오류 정보가 표시됩니다.
스캐너가 대기 상태일 때 인쇄부(인쇄기 덮개)를 열면, LCD에 오류 코드 없이 오류 메시지만 표시됩니다.

LCD		Error Recovery Guide 창
에러 코드	오류 메시지	
U5:4A 오류	전사기 커버 열기	커버 열기

ADF에서 문서를 제거하고 인쇄부(전사기 커버)를 닫습니다.
인쇄부(전사기 커버)가 올바르게 닫혔는지 확인합니다.
완전히 닫혔는지 확인하려면 인쇄부(전사기 커버)를 열고 다시 닫습니다.
인쇄부(전사기 커버)를 열고 닫는 방법에 대한 자세한 내용은 fi-760PRB 전사기 사용 설명서를 참조해 주십시오.

프린트 카트리지가 설치되지 않음(전사기가 설치된 경우)[fi-8600]

전사기에 프린트 카트리지가 설치되지 않으면 다음과 같은 오류 메시지가 표시됩니다.

LCD		Error Recovery Guide 창
에러 코드	오류 메시지	
U6:B4 오류	프린트 카트리지가 설치되지 않음 프린트 카트리지가 바르게 장착되었는지 확인해 주십시오.	프린트 카트리지가 설치되지 않음

fi-760PRB 전사기 사용 설명서를 참조하여 프린트 카트리지를 설치해 주십시오.

인쇄 영역 오류(전사기가 설치된 경우)[fi-8600]

전사기에서 인쇄 시작 위치와 관련된 오류가 발생하면 다음과 같은 오류 정보가 표시됩니다.

LCD		Error Recovery Guide 창
에러 코드	오류 메시지	
U7:B9 오류	인쇄 영역 오류	전사기 용지 검출에 실패 또는, 전사기 영역의 에러 발생

인쇄 영역이 문서 안에 있도록 인쇄 시작 위치와 문자열을 조정해 주십시오.
보다 자세한 내용은 fi-760PRB 전사기 사용 설명서를 참조해 주십시오.

다른 곳에 사용 중

스캐너가 이미 사용 중입니다.

- 다른 애플리케이션에서 스캐너를 사용하고 있지 않은지 확인해 주십시오.
- 스캐너 연결 방식이 올바른지 확인해 주십시오.
- 조작 패널에서 수행 중인 작업이 없는지 확인해 주십시오.
- 컴퓨터에 설치된 상주 응용 프로그램이 스캐너를 사용하고 있지 않은지 확인하십시오.
  예를 들어, 다음 응용 프로그램이 스캐너를 사용하고 있을 수 있습니다.
  - PaperStream Capture

- PaperStream ClickScan
- Button Event Manager ([버튼 이벤트 감시]가 활성화되어 있음)

용지 없음

문서가 올려져 있지 않습니다.
ADF 용지 츄트(공급 장치)에 문서를 올려 놓습니다.

중지

스캔 도중에 [Stop/Clear] 버튼을 누르면 스캔이 중지됩니다.
스캔을 다시 시작하기 전에 용지 걸림이 발생한 경우 (191 페이지)를 참조하여 문서를 제거해 주십시오. 그런 다음 [Stop/Clear] 버튼을 눌러 디스플레이를 지웁니다.

일시 중지

스캐닝이 사용자에 의해 일시 중지되었습니다.
스캔 중 [Scan/Enter] 버튼을 누르면 스캔이 일시적으로 중단됩니다.
스캔을 다시 시작하려면 [Scan/Enter] 버튼을 누릅니다.

문제 및 해결

이 단원에서는 스캐너 사용 중에 발생할 수 있는 문제 예와 해결책을 설명합니다.
수리를 요청하기 전에 문제 예 및 해결책을 살펴보고 조치를 취해 주십시오.
문제가 여전히 지속되면 먼저 스캐너 서비스 공급업체에 연락하기 전에 (244 페이지)의 각 항목을 확인한 후 이 제품을 구입한 대리점에 문의해 주십시오.

- **스캐너 전원**
  - 스캐너 전원을 켤 수 없다 (212 페이지)
  - LCD와 [Power] 버튼 중 하나 또는 둘 다 꺼짐 (213 페이지)
- **스캐너 연결**

  USB
  - USB 케이블을 통해 스캐너와 컴퓨터를 연결할 수 없다 (214 페이지)

  유선 LAN
  - 유선 LAN을 통해 스캐너와 컴퓨터를 연결할 수 없음 (215 페이지)
- **스캔 작동**
  - 스캔이 시작되지 않는다 (218 페이지)
  - 스캔하는 데 시간이 오래 걸린다 (220 페이지)
  - 전원을 켠 후 LCD에 이미 오류(오류 코드 "U0:10", "U4:40" 또는 "U5:4A")가 표시됨 (221 페이지)
  - 스캐너에 문서가 자주 겹쳐서 급지된다 (222 페이지)
  - 문서가 ADF에 급지되지 않는 상황이 자주 발생한다 (225 페이지)
  - 용지 손상 방지 과정에서 오류가 빈번하게 발생한다 (227 페이지)
  - 용지 걸림/피크 오류가 자주 발생한다 (229 페이지)
- **스캔 결과**
  - 그림 또는 사진을 스캔한 이미지가 거칠거나 이미지 노이즈가 나타남 (231 페이지)
  - 스캔한 텍스트 또는 선의 품질이 만족스럽지 않다 (232 페이지)
  - 이미지가 왜곡되거나 깨끗하지 않다 (234 페이지)
  - 이미지에 세로 선이 나타난다 (236 페이지)
  - 스캔된 이미지가 늘어난다 (237 페이지)
  - 이미지 위 또는 아래에 그림자가 나타난다 (238 페이지)
  - 문서에 검은 얼룩이 있다 (239 페이지)
- **캐리어 시트**
  - 캐리어 시트가 원활하게 공급되지 않거나 용지 걸림이 발생함 (240 페이지)

- 캐리어 시트를 사용할 경우 이미지의 일부가 누락되어 보이는 현상 (242 페이지)

- **암호**
  - 관리자 암호 분실 (243 페이지)
  - 기본 관리자 암호를 입력할 때 오류 발생 (243 페이지)

스캐너 전원을 켤 수 없다

다음 지점 확인

- 전원 케이블이 제대로 연결되었습니까? (212 페이지)
- 스캐너의 [Power] 버튼을 눌렀습니까? (212 페이지)

문제가 여전히 지속되면 먼저 스캐너 서비스 공급업체에 연락하기 전에 (244 페이지)의 각 항목을 확인한 후 이 제품을 구입한 대리점에 문의해 주십시오.

- **전원 케이블이 제대로 연결되었습니까?**

해결책

전원 케이블을 올바로 연결해 주십시오.

➡ 스캐너 설정 시작 (28 페이지)

- **스캐너의 [Power] 버튼을 눌렀습니까?**

해결책

스캐너의 [Power] 버튼을 누릅니다.

➡ 전원을 켜는 방법 (42 페이지)

LCD와 [Power] 버튼 중 하나 또는 둘 다 꺼짐

다음 지점 확인

● 스캐너 전원을 켠 후 장시간 스캐너를 작동하지 않았습니까? (213 페이지)

문제가 여전히 지속되면 먼저 스캐너 서비스 공급업체에 연락하기 전에 (244 페이지)의 각 항목을 확인한 후 이 제품을 구입한 대리점에 문의해 주십시오.

● 스캐너 전원을 켠 후 장시간 스캐너를 작동하지 않았습니까?

해결책

스캐너가 절전 모드로 전환되거나 자동으로 전원이 꺼집니다.

● 스캐너가 절전 모드로 전환된 경우
LCD가 꺼지고 [Power] 버튼은 녹색으로 깜박입니다.
다음 방법 중 하나로 절전 모드에서 다시 시작합니다.

- ADF 용지 츄트(공급 장치)에 문서를 올려 놓습니다.

- 스캐너 버튼([Power] 버튼 제외)을 누릅니다.

- 이미지 스캔 애플리케이션으로 문서를 스캔합니다.

➡ 절전 모드로 전환 및 나오기 (45 페이지)

● 스캐너 전원이 자동으로 꺼진 경우
LCD와 [Power] 버튼 모두 꺼집니다.
스캐너 전원을 켭니다.

➡ 전원을 켜는 방법 (42 페이지)

USB 케이블을 통해 스캐너와 컴퓨터를 연결할 수 없다

다음 지점 확인

- USB 케이블이 제대로 연결되었습니까? (214 페이지)
- USB 케이블의 커넥터가 파손 또는 손상되었습니까? (214 페이지)
- 스캐너 드라이버가 최신 버전입니까? (214 페이지)
- 스캐너의 USB 설정에 [자동]을 선택했습니까? (214 페이지)

문제가 여전히 지속되면 먼저 스캐너 서비스 공급업체에 연락하기 전에 (244 페이지)의 각 항목을 확인한 후 이 제품을 구입한 대리점에 문의해 주십시오.

- **USB 케이블이 제대로 연결되었습니까?**

해결책

제공된 USB 케이블을 사용해 주십시오.
스캐너와 컴퓨터가 USB 케이블을 통해 연결되어 있는지 확인해 주십시오.

➡ 스캐너 설정 시작 (28 페이지)

- **USB 케이블의 커넥터가 파손 또는 손상되었습니까?**

해결책

새 USB 케이블을 사용하여 올바르게 연결해 주십시오.

- **스캐너 드라이버가 최신 버전입니까?**

해결책

스캐너 드라이버를 최신 버전으로 업데이트해 주십시오.

- **스캐너의 USB 설정에 [자동]을 선택했습니까?**

해결책

스캐너의 USB 설정에 [자동]을 선택하면 스캐너와 컴퓨터 간의 연결을 설정하지 못할 수 있습니다.
다음 방법 중 하나를 사용하여 스캐너의 USB 설정을 [USB 2.0]으로 변경합니다.

- 조작 패널의 [설정 메뉴]에 있는 [27:USB]

  ➡ 설정 메뉴 사용 방법 (105 페이지)

- Software Operation Panel

  ➡ USB 작동 지정하기 [USB] (306 페이지)

유선 LAN을 통해 스캐너와 컴퓨터를 연결할 수 없음

다음 지점 확인

- LAN 케이블을 통해 스캐너가 네트워크 장치(예: 스위치, 허브 또는 라우터)에 연결되어 있습니까? (215 페이지)
- 네트워크 장치(예: 스위치, 허브 또는 라우터) 전원을 켰습니까? (215 페이지)
- 네트워크 장치의 펌웨어가 최신 버전입니까? (216 페이지)
- 컴퓨터가 네트워크 장치(예: 스위치, 허브 또는 라우터)에 연결되어 있습니까? (216 페이지)
- 네트워크 장치(예: 스위치, 허브 또는 라우터)에서 통신 조건 관련 설정을 구성하셨습니까? (216 페이지)
- 네트워크에 보안 제한 사항이 있습니까? (216 페이지)
- 네트워크가 안정적입니까? (216 페이지)
- 컴퓨터에 보안 제한이 있습니까? (217 페이지)
- 컴퓨터가 유선 LAN에 연결되어 있습니까? (217 페이지)
- 스캐너가 다른 컴퓨터에 연결되어 있습니까? (217 페이지)
- 스캐너의 IP 주소가 올바릅니까? (217 페이지)
- 스캐너의 IP 주소가 다른 통신 장치에서 사용되고 있습니까? (217 페이지)
- 스캐너 드라이버가 최신 버전입니까? (217 페이지)

문제가 여전히 지속되면 먼저 스캐너 서비스 공급업체에 연락하기 전에 (244 페이지)의 각 항목을 확인한 후 이 제품을 구입한 대리점에 문의해 주십시오.

- **LAN 케이블을 통해 스캐너가 네트워크 장치(예: 스위치, 허브 또는 라우터)에 연결되어 있습니까?**

해결책

LAN 케이블을 통해 스캐너를 네트워크 장치(예: 스위치, 허브 또는 라우터)에 연결해 주십시오. 또한 LAN 케이블을 올바르게 연결해 주십시오.
LAN 케이블이 올바르게 연결되어 있으면 다음 조치를 취해 주십시오.

- LAN 케이블을 교체해 주십시오.
- LAN 케이블이 연결된 네트워크 장치의 포트를 변경해 주십시오.
- 네트워크 장치의 속도와 전송 방식을 "자동"으로 변경하십시오.
  네트워크 장치의 설정을 "수동"으로만 설정할 수 있는 경우, 전송 방식에서 "반이중"을 선택하십시오.

- **네트워크 장치(예: 스위치, 허브 또는 라우터) 전원을 켰습니까?**

해결책

네트워크 장치(예: 스위치, 허브 또는 라우터) 전원을 켜 주십시오.
또한 네트워크 장비에 오류나 고장이 없는지 확인해 주십시오.
네트워크 장치에서 오류가 발생하면 네트워크 장치의 설명서를 참조해 주십시오.

- **네트워크 장치의 펌웨어가 최신 버전입니까?**

  해결책

  네트워크 장치의 펌웨어가 최신 버전이 아니면 예상치 못한 작동이 발생할 수 있습니다.
  네트워크 관리자에 연락하여 펌웨어 버전을 확인하고 최신 버전으로 업데이트하는 것이 좋습니다.
  네트워크 장치의 펌웨어를 업데이트하는 방법에 대한 자세한 내용은 네트워크 장치의 설명서를 참조해 주십시오.

- **컴퓨터가 네트워크 장치(예: 스위치, 허브 또는 라우터)에 연결되어 있습니까?**

  해결책

  컴퓨터를 네트워크 장치(예: 스위치, 허브 또는 라우터)에 연결해 주십시오.
  자세한 내용은 컴퓨터의 설명서를 참조해 주십시오.

- **네트워크 장치(예: 스위치, 허브 또는 라우터)에서 통신 조건 관련 설정을 구성하셨습니까?**

  해결책

  네트워크 장치(예: 스위치, 허브 또는 라우터)에서 다음이 설정된 경우 이에 맞게 조치를 취해 주십시오.

  - 프로토콜 필터 기능이 활성화되어 있습니다.
    통신에 사용할 프로토콜을 허용해 주십시오.
  - MAC 주소 필터링이 활성화되어 있습니다.
    스캐너의 MAC 주소를 사용하여 네트워크 장치(예: 스위치, 허브 또는 라우터)를 구성해 주십시오.

  네트워크 장치 설정은 네트워크 장치의 설명서를 참조해 주십시오.

- **네트워크에 보안 제한 사항이 있습니까?**

  해결책

  네트워크에 사용자 액세스 제한 사항이 구성되어 있을 수 있습니다.
  자세한 내용은 네트워크 관리자에게 문의해 주십시오.

- **네트워크가 안정적입니까?**

  해결책

  네트워크가 안정화된 후 연결해 주십시오.
  다음 이벤트로 인해 네트워크가 불안정할 수 있습니다.

  - 네트워크 모니터링 프로그램이 실행 중입니다.
  - 파일이 전송 중입니다.

  네트워크가 불안정하면 네트워크 장치를 다시 시작해 주십시오. 하지만 네트워크 장치를 다시 시작하기 전에 다시 시작하면 다른 장치와의 통신이 영향을 받지 않는지 확인해 주십시오. 네트워크 장치가 불안정해질 수 있습니다.

- **컴퓨터에 보안 제한이 있습니까?**

  해결책

  Windows 방화벽 설정에서 또는 보안 소프트웨어의 방화벽 설정에서 다음 소프트웨어가 사용하는 포트 번호 통신을 차단 해제해 주십시오.

  ● 스캐너 선택 도구
  포트 번호: 52217
  통신을 차단 해제하는 방법에 대한 자세한 내용은 컴퓨터 또는 보안 소프트웨어의 설명서나 도움말을 참조해 주십시오.

- **컴퓨터가 유선 LAN에 연결되어 있습니까?**

  해결책

  컴퓨터의 연결 상태를 확인합니다.

  ➡ 스캐너의 네트워크 연결을 확인하는 방법 (336 페이지)

- **스캐너가 다른 컴퓨터에 연결되어 있습니까?**

  해결책

  스캐너를 한 번에 컴퓨터 하나에만 연결할 수 있습니다. 스캐너에서 다른 컴퓨터 연결이 끊길 때까지 기다린 후 사용할 컴퓨터를 다시 연결해 주십시오.

- **스캐너의 IP 주소가 올바릅니까?**

  해결책

  스캐너의 IP 주소를 확인해 주십시오.
  IP 주소 설정 도구를 사용하여 IP 주소를 확인할 수 있습니다.
  자세한 내용은 Network Setup Tool 도움말을 참조하십시오.
  IP 주소 설정 도구를 시작하는 방법에 대한 자세한 내용은 IP 주소 설정 도구 시작하기 (341 페이지)를 참조해 주십시오.
  IP 주소를 수동으로 지정할 경우 올바른 IP 주소를 지정해 주십시오.
  IP 주소를 자동으로 설정한 경우 DHCP 서버 기능이 정상인지 확인해 주십시오.
  DHCP 서버 기능이 정상이더라도 DHCP 서버의 설정에 따라 IP 주소가 올바르게 할당되지 않을 수 있습니다. DHCP 서버의 작동 상태와 설정을 확인해 주십시오.

- **스캐너의 IP 주소가 다른 통신 장치에서 사용되고 있습니까?**

  해결책

  동일한 네트워크에서 같은 IP 주소를 사용하는 통신 장치가 여러 개 있으면 통신이 실패할 수 있습니다. IP 주소 중복을 피해 주십시오.

- **스캐너 드라이버가 최신 버전입니까?**

  해결책

  스캐너 드라이버를 최신 버전으로 업데이트해 주십시오.

스캔이 시작되지 않는다

다음 지점 확인

- 운송 잠금 장치가 잠금 해제되었습니까? [fi-8700/fi-8700S] (218 페이지)
- 스캔을 시작하는 데 사용할 버튼의 설정을 구성했습니까? (218 페이지)
- ADF 용지 츄트(공급 장치)에 문서를 올바르게 올려놓았습니까? (218 페이지)
- ADF가 제대로 닫혔습니까? (218 페이지)
- 스캐너와 컴퓨터가 올바르게 연결되어 있습니까? (218 페이지)
- 유선 LAN 연결을 사용하는 경우, 컴퓨터에서 WinHTTP 프록시 설정이 구성되어 있습니까? (219 페이지)

문제가 여전히 지속되면 먼저 스캐너 서비스 공급업체에 연락하기 전에 (244 페이지)의 각 항목을 확인한 후 이 제품을 구입한 대리점에 문의해 주십시오.

- **운송 잠금 장치가 잠금 해제되었습니까? [fi-8700/fi-8700S]**

  해결책

  스캐너 전원을 끄고 운송 잠금 장치를 잠금 해제합니다.
  스캐너 전원을 끄는 방법에 대한 자세한 내용은 전원을 끄는 방법 (44 페이지)를 참조해 주십시오.
  운송 잠금 장치를 잠금 해제하는 방법에 대한 자세한 내용은 운송 잠금 오류[fi-8700/fi-8700S] (206 페이지)를 참조해 주십시오.

- **스캔을 시작하는 데 사용할 버튼의 설정을 구성했습니까?**

  해결책

  스캔을 시작하는 데 사용할 버튼의 설정을 구성합니다.

  ➡ 스캐너의 버튼을 눌러 이미지 스캔 애플리케이션 시작 및 스캔 수행하기 (62 페이지)

- **ADF 용지 츄트(공급 장치)에 문서를 올바르게 올려놓았습니까?**

  해결책

  ADF 용지 츄트(공급 장치)에 문서를 다시 올려놓습니다.

- **ADF가 제대로 닫혔습니까?**

  해결책

  ADF를 단단히 닫습니다.
  ADF에 문서가 걸린 경우 문서를 제거하고 ADF를 닫습니다.

- **스캐너와 컴퓨터가 올바르게 연결되어 있습니까?**

  해결책

  - 유선 LAN의 경우
    유선 LAN을 통해 스캐너와 컴퓨터를 연결합니다. 유선랜으로 연결할 수 없는 경우 유선 LAN을 통해 스캐너와 컴퓨터를 연결할 수 없음 (215 페이지)를 참조해 주십시오.

- USB의 경우
  USB 케이블을 올바로 연결해 주십시오.

- **유선 LAN 연결을 사용하는 경우, 컴퓨터에서 WinHTTP 프록시 설정이 구성되어 있습니까?**

  스캐너 선택 도구를 사용하여 스캐너를 선택했더라도 컴퓨터의 프록시 서버 설정에 따라 스캐너에 연결되지 않거나 연결 속도가 느려질 수 있습니다.

  해결책

  다음 절차에 따라 WinHTTP 프록시 설정을 변경합니다.

  1 컴퓨터에서 관리자 권한으로 명령 프롬프트를 엽니다.

  2 다음 명령을 실행하여 프록시 서버 이름과 포트 번호를 확인합니다.

  ```
  netsh winhttp show proxy
  ```

  출력은 다음과 같이 표시됩니다.
  "*ProxyServerName*:*PortNumber*"

  3 다음 명령 중 하나를 실행합니다.

  - 프록시 서버가 설정된 경우
    프록시 서버를 사용하지 않도록 설정을 변경합니다.

    ```
    netsh winhttp set proxy proxy-server="XXXXXX:YYYY" bypass-
    list=ZZZ.ZZZ.ZZZ.ZZZ
    ```

    XXXXXX: 프록시 서버 이름
    YYYY: 사용된 포트 번호
    ZZZ.ZZZ.ZZZ.ZZZ: 스캐너 IP 주소 (*1) (*2)

  - 프록시 서버가 설정되지 않은 경우
    설정을 재설정하면 컴퓨터가 스캐너에 액세스할 수 있습니다.

    ```
    netsh winhttp reset proxy
    ```

  *1: 스캐너 IP 주소를 확인하려면 fi Series 네트워크 설정에서 [스캐너 정보] → [스캐너 정보]를 선택하십시오.

  *2: IPv4 주소 형식은 아래에 예시와 같습니다.
  IPv6 주소에는 다음 형식이 사용됩니다.
  ZZZZ:ZZZZ:ZZZZ:ZZZZ:ZZZZ:ZZZZ:ZZZZ:ZZZZ

스캔하는 데 시간이 오래 걸린다

다음 지점 확인

- USB 연결을 사용한 경우 USB 케이블이 컴퓨터의 USB 1.1 포트에 연결되어 있습니까? (220 페이지)
- 컴퓨터 상태가 불안정할 때(예를 들어 컴퓨터를 켠 직후나 로그인 직후 등) 스캔을 시작했습니까? (220 페이지)
- 롤러가 깨끗합니까? (220 페이지)
- 컴퓨터가 측정 환경의 요구 사항을 충족합니까? (220 페이지)
- 수동 단일 모드로 문서를 스캔하고 계십니까? (220 페이지)

문제가 여전히 지속되면 먼저 스캐너 서비스 공급업체에 연락하기 전에 (244 페이지)의 각 항목을 확인한 후 이 제품을 구입한 대리점에 문의해 주십시오.

- **USB 연결을 사용한 경우 USB 케이블이 컴퓨터의 USB 1.1 포트에 연결되어 있습니까?**

  해결책

  USB 연결을 사용한 경우 USB 케이블을 USB 3.2 Gen 1x1(USB 3.0)/USB 2.0 포트에 연결해 주십시오.

- **컴퓨터 상태가 불안정할 때(예를 들어 컴퓨터를 켠 직후나 로그인 직후 등) 스캔을 시작했습니까?**

  해결책

  컴퓨터를 시작하거나 로그온할 경우 스캔을 시작하기 전에 잠시 기다려 주십시오.

- **롤러가 깨끗합니까?**

  해결책

  롤러를 청소해 주십시오.

  ➡ 평상시의 관리 (161 페이지)

- **컴퓨터가 측정 환경의 요구 사항을 충족합니까?**

  해결책

  컴퓨터가 측정 환경의 CPU나 메모리 요구 사항(기본 사양 (328 페이지)에 기재)을 만족하지 못하는 경우, 요구 사항을 충족하는 다른 컴퓨터를 사용해 주십시오.

- **수동 단일 모드로 문서를 스캔하고 계십니까?**

  수동 단일 모드로 문서를 스캔하면 스캔 속도가 느려집니다.

  ➡ 반으로 접은 문서 스캔하기 (133 페이지)

  ➡ 봉투 또는 여러 겹의 전사지 스캔하기 (137 페이지)

전원을 켠 후 LCD에 이미 오류(오류 코드 "U0:10", "U4:40" 또는 "U5:4A")가 표시됨

다음 지점 확인

- 운송 잠금 장치가 잠금 해제되었습니까? [fi-8700/fi-8700S] (221 페이지)
- ADF가 확실하게 닫혀 있습니까? (221 페이지)
- 인쇄부(전사기 커버)가 확실하게 닫혀 있습니까? (전사기가 설치된 경우)[fi-8600] (221 페이지)

문제가 여전히 지속되면 먼저 스캐너 서비스 공급업체에 연락하기 전에 (244 페이지)의 각 항목을 확인한 후 이 제품을 구입한 대리점에 문의해 주십시오.

- **운송 잠금 장치가 잠금 해제되었습니까? [fi-8700/fi-8700S]**

해결책

스캐너 전원을 끄고 운송 잠금 장치를 잠금 해제합니다.
스캐너 전원을 끄는 방법에 대한 자세한 내용은 전원을 끄는 방법 (44 페이지)를 참조해 주십시오.
운송 잠금 장치를 잠금 해제하는 방법에 대한 자세한 내용은 운송 잠금 오류[fi-8700/fi-8700S] (206 페이지)를 참조해 주십시오.

- **ADF가 확실하게 닫혀 있습니까?**

해결책

ADF를 단단히 닫습니다.

➡ ADF를 닫는 방법 (48 페이지)

- **인쇄부(전사기 커버)가 확실하게 닫혀 있습니까? (전사기가 설치된 경우)[fi-8600]**

해결책

인쇄부(전사기 커버)를 확실하게 닫습니다.
보다 자세한 내용은 fi-760PRB 전사기 사용 설명서를 참조해 주십시오.

스캐너에 문서가 자주 겹쳐서 급지된다

다음 지점 확인

- 문서가 용지 요구 사항을 만족합니까? (222 페이지)
- 캐리어 시트를 사용하고 계십니까? (222 페이지)
- 겹친 문서를 감지하는 설정이 활성화된 경우 문서가 겹친 문서를 정확하게 감지하는 조건을 충족합니까? (222 페이지)
- 플라스틱 카드와 같은 두꺼운 문서를 스캔하셨습니까? (223 페이지)
- 문서를 올려놓기 전에 바람을 불어 펼쳤습니까? (223 페이지)
- 복사기 또는 레이저 프린터로 지금 막 인쇄된 문서입니까? (223 페이지)
- 문서 더미의 높이가 30mm 미만(A4 크기 이하 문서)이거나 10mm 미만(A4보다 큰 문서)입니까? (223 페이지)
- 브레이크 롤러와 피크 롤러를 올바르게 설치했습니까? (223 페이지)
- 브레이크 롤러와 피크 롤러가 깨끗합니까? (223 페이지)
- 브레이크 롤러와 피크 롤러가 마모되었습니까? (223 페이지)
- 2,000 m 이상의 고도에서 스캐너를 사용하고 있습니까? (224 페이지)

문제가 여전히 지속되면 먼저 스캐너 서비스 공급업체에 연락하기 전에 (244 페이지)의 각 항목을 확인한 후 이 제품을 구입한 대리점에 문의해 주십시오.

- **문서가 용지 요구 사항을 만족합니까?**

해결책

조건을 만족하는 문서를 사용해 주십시오.

➡ 스캔할 문서 (81 페이지)

- **캐리어 시트를 사용하고 계십니까?**

해결책

스캐너 드라이버에서 캐리어 시트 사용 설정을 활성화하십시오.
캐리어 시트를 사용한 스캔에 대한 자세한 내용은 다음을 참조하십시오.

- 쉽게 손상될 수 있는 문서를 손상시키지 않고 스캔하기 (139 페이지)
- 사진과 스크랩을 손상없이 스캔하기 (141 페이지)

- **겹친 문서를 감지하는 설정이 활성화된 경우 문서가 겹친 문서를 정확하게 감지하는 조건을 충족합니까?**

해결책

일부 문서가 우연히 겹친 문서로 감지될 수 있습니다.

➡ 겹친 문서를 정확하게 감지하기 위해 필요한 조건(복수 급지) (88 페이지)

필요한 경우 겹친 문서를 감지할 영역을 지정해 주십시오.

➡ 겹침 문서 감지 영역 지정하기 [복수급지 원고체크 영역지정] (295 페이지)

- **플라스틱 카드와 같은 두꺼운 문서를 스캔하셨습니까?**

  해결책

  스캔할 때 다음 중 하나를 수행하십시오.

  - 특정 겹침 패턴을 검출하지 않도록 설정합니다.
  - 초음파 센서를 통한 문서 겹침 감지 설정을 비활성화하십시오.
  - 수동 단일 모드로 스캔하십시오.

- **문서를 올려놓기 전에 바람을 불어 펼쳤습니까?**

  해결책

  문서를 펼칩니다.

  ➡ ADF 용지 츄트(공급 장치)에 올려놓을 문서 준비하기 (71 페이지)

- **복사기 또는 레이저 프린터로 지금 막 인쇄된 문서입니까?**

  해결책

  문서에서 정전기를 제거하려면, 문서를 몇 번 펼쳐 주십시오.

  ➡ ADF 용지 츄트(공급 장치)에 올려놓을 문서 준비하기 (71 페이지)

- **문서 더미의 높이가 30mm 미만(A4 크기 이하 문서)이거나 10mm 미만(A4보다 큰 문서)입니까?**

  해결책

  문서는 높이 30mm(A4 크기 이하 문서) 또는 10mm(A4보다 큰 문서)까지 넣을 수 있습니다. 문서 더미의 높이가 30mm 미만(A4 크기 이하 문서) 또는 10mm 미만(A4보다 큰 문서)이 되도록 용지 장수를 줄이십시오.

- **브레이크 롤러와 피크 롤러를 올바르게 설치했습니까?**

  해결책

  브레이크 롤러와 피크 롤러를 올바르게 설치해 주십시오.

  ➡ 브레이크 롤러 교체하기 (180 페이지)

  ➡ 피크 롤러 교체하기 (184 페이지)

- **브레이크 롤러와 피크 롤러가 깨끗합니까?**

  해결책

  브레이크 롤러와 피크 롤러를 청소해 주십시오.

  ➡ 평상시의 관리 (161 페이지)

- **브레이크 롤러와 피크 롤러가 마모되었습니까?**

  해결책

  다음 방법 중 하나를 사용하여 브레이크 롤러와 피크 롤러의 카운터를 확인해 주십시오.

- 조작 패널의 [설정 메뉴] 화면에 있는 [5: 소모부품 카운터]

  ➡ 설정 메뉴 사용 방법 (105 페이지)

- Software Operation Panel

  ➡ 시트 카운터의 확인 (264 페이지)

필요한 경우 브레이크 롤러와 피크 롤러를 교체해 주십시오.

➡ 브레이크 롤러 교체하기 (180 페이지)

➡ 피크 롤러 교체하기 (184 페이지)

- **2,000 m 이상의 고도에서 스캐너를 사용하고 있습니까?**

해결책

스캐너를 고도 2,000m 이상에서 사용하는 경우 Software Operation Panel에서 [높은 고도 모드]를 활성화해 주십시오.

> **정보**
>
> [높은 고도 모드]가 활성화된 상태에서 2,000m 이하의 지면에서 스캐너를 사용하면 겹친 문서가 감지되지 않을 수 있습니다.
> 스캐너를 2,000m 이하의 평지에서 사용하는 경우 [높은 고도 모드]를 사용하지 마십시오.

문서가 ADF에 급지되지 않는 상황이 자주 발생한다

다음 지점 확인

- 문서가 용지 요구 사항을 만족합니까? (225 페이지)
- 문서를 올려놓기 전에 바람을 불어 펼쳤습니까? (225 페이지)
- 브레이크 롤러와 피크 롤러를 올바르게 설치했습니까? (225 페이지)
- 브레이크 롤러와 피크 롤러가 깨끗합니까? (225 페이지)
- 브레이크 롤러와 피크 롤러가 마모되었습니까? (225 페이지)
- 플라스틱 카드와 같은 두꺼운 문서를 스캔하셨습니까? (226 페이지)
- 스캔할 문서가 두껍거나 말려 있습니까? (226 페이지)

문제가 여전히 지속되면 먼저 스캐너 서비스 공급업체에 연락하기 전에 (244 페이지)의 각 항목을 확인한 후 이 제품을 구입한 대리점에 문의해 주십시오.

- **문서가 용지 요구 사항을 만족합니까?**

해결책

조건을 만족하는 문서를 사용해 주십시오.

➡ 스캔할 문서 (81 페이지)

- **문서를 올려놓기 전에 바람을 불어 펼쳤습니까?**

해결책

문서를 펼칩니다.

➡ ADF 용지 츄트(공급 장치)에 올려놓을 문서 준비하기 (71 페이지)

- **브레이크 롤러와 피크 롤러를 올바르게 설치했습니까?**

해결책

브레이크 롤러와 피크 롤러를 올바르게 설치해 주십시오.

➡ 브레이크 롤러 교체하기 (180 페이지)

➡ 피크 롤러 교체하기 (184 페이지)

- **브레이크 롤러와 피크 롤러가 깨끗합니까?**

해결책

브레이크 롤러와 피크 롤러를 청소해 주십시오.

➡ 평상시의 관리 (161 페이지)

- **브레이크 롤러와 피크 롤러가 마모되었습니까?**

해결책

다음 방법 중 하나를 사용하여 브레이크 롤러와 피크 롤러의 카운터를 확인해 주십시오.

- 조작 패널의 [설정 메뉴] 화면에 있는 [5: 소모부품 카운터]

  ➡ 설정 메뉴 사용 방법 (105 페이지)

- Software Operation Panel

  ➡ 시트 카운터의 확인 (264 페이지)

필요한 경우 브레이크 롤러와 피크 롤러를 교체해 주십시오.

➡ 브레이크 롤러 교체하기 (180 페이지)

➡ 피크 롤러 교체하기 (184 페이지)

- **플라스틱 카드와 같은 두꺼운 문서를 스캔하셨습니까?**

해결책

스캔할 때 다음 중 하나를 수행하십시오.

- 특정 겹침 패턴을 검출하지 않도록 설정합니다.
- 초음파 센서를 통한 문서 겹침 감지 설정을 비활성화하십시오.
- 수동 단일 모드로 스캔하십시오.

- **스캔할 문서가 두껍거나 말려 있습니까?**

해결책

다음 방법 중 하나를 사용하여 픽 압력을 높게 설정하십시오.

- 조작 패널의 [설정 메뉴] 화면의 [16:용지 픽 설정]

  ➡ 설정 메뉴 사용 방법 (105 페이지)

- Software Operation Panel

  ➡ 용지 집어 올림 압력 조정 [용지 픽 설정] (286 페이지)

용지 손상 방지 과정에서 오류가 빈번하게 발생한다

다음 지점 확인

- 문서를 넣을 때 사이드 가이드를 문서의 너비에 맞춰 조정하고 있습니까? (227 페이지)
- 문서가 용지 요구 사항을 만족합니까? (227 페이지)
- ADF에 이물질이 있습니까? (227 페이지)
- 브레이크 롤러와 피크 롤러를 올바르게 설치했습니까? (227 페이지)
- 브레이크 롤러와 피크 롤러가 깨끗합니까? (227 페이지)
- 브레이크 롤러와 피크 롤러가 마모되었습니까? (228 페이지)
- 용지 보호 기능 감도 수준을 높게로 설정했습니까? (228 페이지)

문제가 여전히 지속되면 먼저 스캐너 서비스 공급업체에 연락하기 전에 (244 페이지)의 각 항목을 확인한 후 이 제품을 구입한 대리점에 문의해 주십시오.

- **문서를 넣을 때 사이드 가이드를 문서의 너비에 맞춰 조정하고 있습니까?**

해결책

문서를 넣을 때 사이드 가이드와 문서 가장자리 사이에 공간이 없는지 확인하십시오.

- **문서가 용지 요구 사항을 만족합니까?**

해결책

조건을 만족하는 문서를 사용해 주십시오.

➡ 스캔할 문서 (81 페이지)

- **ADF에 이물질이 있습니까?**

해결책

ADF를 청소해 주십시오.
ADF에서 이물질을 제거해 주십시오.

➡ 평상시의 관리 (161 페이지)

- **브레이크 롤러와 피크 롤러를 올바르게 설치했습니까?**

해결책

브레이크 롤러와 피크 롤러를 올바르게 설치해 주십시오.

➡ 브레이크 롤러 교체하기 (180 페이지)

➡ 피크 롤러 교체하기 (184 페이지)

- **브레이크 롤러와 피크 롤러가 깨끗합니까?**

해결책

브레이크 롤러와 피크 롤러를 청소해 주십시오.

➡ 평상시의 관리 (161 페이지)

- **브레이크 롤러와 피크 롤러가 마모되었습니까?**

  해결책

  다음 방법 중 하나를 사용하여 브레이크 롤러와 피크 롤러의 카운터를 확인해 주십시오.

  - 조작 패널의 [설정 메뉴] 화면에 있는 [5: 소모부품 카운터]

    ➡ 설정 메뉴 사용 방법 (105 페이지)

  - Software Operation Panel

    ➡ 시트 카운터의 확인 (264 페이지)

  필요한 경우 브레이크 롤러와 피크 롤러를 교체해 주십시오.

  ➡ 브레이크 롤러 교체하기 (180 페이지)

  ➡ 피크 롤러 교체하기 (184 페이지)

- **용지 보호 기능 감도 수준을 높게로 설정했습니까?**

  해결책

  다음 방법 중 하나를 사용하여 용지 보호 감도 수준을 낮춥니다.

  - 조작 패널의 [설정 메뉴] 화면의 [19:용지 보호]

    ➡ 설정 메뉴 사용 방법 (105 페이지)

  - Software Operation Panel

    ➡ 용지 보호 감도 수준 지정하기[용지 보호 감도] (283 페이지)

용지 걸림/피크 오류가 자주 발생한다

다음 지점 확인

- 문서가 용지 요구 사항을 만족합니까? (229 페이지)
- ADF에 이물질이 있습니까? (229 페이지)
- ADF에 문서가 남아 있습니까? (229 페이지)
- 브레이크 롤러와 피크 롤러를 올바르게 설치했습니까? (229 페이지)
- 브레이크 롤러와 피크 롤러가 깨끗합니까? (229 페이지)
- 브레이크 롤러와 피크 롤러가 마모되었습니까? (230 페이지)

문제가 여전히 지속되면 먼저 스캐너 서비스 공급업체에 연락하기 전에 (244 페이지)의 각 항목을 확인한 후 이 제품을 구입한 대리점에 문의해 주십시오.

- **문서가 용지 요구 사항을 만족합니까?**

  해결책

  조건을 만족하는 문서를 사용해 주십시오.

  ➡ 스캔할 문서 (81 페이지)

- **ADF에 이물질이 있습니까?**

  해결책

  ADF를 청소해 주십시오.
  ADF에서 이물질을 제거해 주십시오.

  ➡ 평상시의 관리 (161 페이지)

- **ADF에 문서가 남아 있습니까?**

  해결책

  ADF에서 문서를 제거해 주십시오.

  ➡ 용지 걸림이 발생한 경우 (191 페이지)

- **브레이크 롤러와 피크 롤러를 올바르게 설치했습니까?**

  해결책

  브레이크 롤러와 피크 롤러를 올바르게 설치해 주십시오.

  ➡ 브레이크 롤러 교체하기 (180 페이지)

  ➡ 피크 롤러 교체하기 (184 페이지)

- **브레이크 롤러와 피크 롤러가 깨끗합니까?**

  해결책

  브레이크 롤러와 피크 롤러를 청소해 주십시오.

  ➡ 평상시의 관리 (161 페이지)

- **브레이크 롤러와 피크 롤러가 마모되었습니까?**

  해결책

  다음 방법 중 하나를 사용하여 브레이크 롤러와 피크 롤러의 카운터를 확인해 주십시오.

  - 조작 패널의 [설정 메뉴] 화면에 있는 [5: 소모부품 카운터]

    ➡ 설정 메뉴 사용 방법 (105 페이지)

  - Software Operation Panel

    ➡ 시트 카운터의 확인 (264 페이지)

  필요한 경우 브레이크 롤러와 피크 롤러를 교체해 주십시오.

  ➡ 브레이크 롤러 교체하기 (180 페이지)

  ➡ 피크 롤러 교체하기 (184 페이지)

그림 또는 사진을 스캔한 이미지가 거칠거나 이미지 노이즈가 나타남

다음 지점 확인

- 흑백 모드에서 스캔하도록 스캐너 드라이버의 설정을 구성했습니까? (231 페이지)
- 스캐너 드라이브에서 스캔에 저해상도를 지정했습니까? (231 페이지)
- ADF 내부 유리와 롤러가 깨끗합니까? (231 페이지)

또한 스캐너 드라이버 도움말의 "이미지 출력"을 참조하여 적절한 조치를 취하십시오.
문제가 여전히 지속되면 먼저 스캐너 서비스 공급업체에 연락하기 전에 (244 페이지)의 각 항목을 확인한 후 이 제품을 구입한 대리점에 문의해 주십시오.

- **흑백 모드에서 스캔하도록 스캐너 드라이버의 설정을 구성했습니까?**

해결책

그림이나 사진을 "이진화"(흑백으로 출력)하기만 하면 스캔 이미지와 원본 이미지가 다를 수 있습니다.
스캐너 드라이버에서 컬러 또는 그레이스케일 모드를 설정하십시오.

- **스캐너 드라이브에서 스캔에 저해상도를 지정했습니까?**

해결책

하프톤 인쇄 문서를 스캔하는 경우 무늬가 있는 노이즈(모아레)가 이미지에 나타날 수 있습니다.
스캐너 드라이버에서 해상도를 높게 지정해 주십시오.

- **ADF 내부 유리와 롤러가 깨끗합니까?**

해결책

더러운 부품을 청소해 주십시오.

➡ 평상시의 관리 (161 페이지)

스캔한 텍스트 또는 선의 품질이 만족스럽지 않다

다음 지점 확인

- 평판을 사용하여 문서를 스캔하는 경우 문서 덮개 패드와 문서 받침대가 깨끗합니까? [fi-8700/fi-8700S] (232 페이지)
- ADF 내부 유리와 롤러가 깨끗합니까? (232 페이지)
- 해상도가 적절합니까? (232 페이지)
- 스캐너 드라이버에서 그레이스케일 또는 칼라 모드로 스캔하도록 설정을 구성했습니까? (232 페이지)
- 이물질 (예. 먼지, 종이 가루)이 문서에 묻었습니까? (232 페이지)

또한 스캐너 드라이버 도움말의 "이미지 출력"을 참조하여 적절한 조치를 취하십시오.
문제가 여전히 지속되면 먼저 스캐너 서비스 공급업체에 연락하기 전에 (244 페이지)의 각 항목을 확인한 후 이 제품을 구입한 대리점에 문의해 주십시오.

- **평판을 사용하여 문서를 스캔하는 경우 문서 덮개 패드와 문서 받침대가 깨끗합니까? [fi-8700/fi-8700S]**

  해결책

  더러운 부품을 청소해 주십시오.

  ➡ 평상시의 관리 (161 페이지)

- **ADF 내부 유리와 롤러가 깨끗합니까?**

  해결책

  더러운 부품을 청소해 주십시오.

  ➡ 평상시의 관리 (161 페이지)

- **해상도가 적절합니까?**

  해결책

  스캐너 드라이버에서 해상도를 높게 지정해 주십시오.

- **스캐너 드라이버에서 그레이스케일 또는 칼라 모드로 스캔하도록 설정을 구성했습니까?**

  해결책

  스캐너 드라이버에서 흑백 & 모드를 설정하십시오.
  그레이스케일 또는 칼라 모드로 스캔할 때는 스캔 이미지가 선명하거나 깨끗하게 나오지 않을 수 있습니다.

- **이물질 (예. 먼지, 종이 가루)이 문서에 묻었습니까?**

  해결책

  문서에서 이물질을 제거하여 주십시오.

이물질이 ADF 내부 유리나 평판 [fi-8700/fi-8700S]의 문서 받침대에 있으면 이미지가 지저분하게 나타날 수 있습니다.

이미지가 왜곡되거나 깨끗하지 않다

다음 지점 확인

- 평판을 사용하여 문서를 스캔하는 경우 문서 덮개 패드와 문서 받침대가 깨끗합니까? [fi-8700/fi-8700S] (234 페이지)
- ADF 내부 유리와 롤러가 깨끗합니까? (234 페이지)
- 스캔 도중 ADF가 눌렸습니까? 또는 ADF 위에 무거운 물체가 있습니까? (234 페이지)
- 불안정하거나 진동이 있는 장소에서 스캔을 실행했습니까? (234 페이지)
- 스캐너를 표면이 평평하고, 반듯한 곳에 올렸습니까? 스캐너의 아래에 고무 패드가 있습니까? (234 페이지)
- 문서에 주름이나 구김이 있습니까? (235 페이지)

문제가 여전히 지속되면 먼저 스캐너 서비스 공급업체에 연락하기 전에 (244 페이지)의 각 항목을 확인한 후 이 제품을 구입한 대리점에 문의해 주십시오.

- **평판을 사용하여 문서를 스캔하는 경우 문서 덮개 패드와 문서 받침대가 깨끗합니까? [fi-8700/fi-8700S]**

해결책

더러운 부품을 청소해 주십시오.

➡ 평상시의 관리 (161 페이지)

- **ADF 내부 유리와 롤러가 깨끗합니까?**

해결책

더러운 부품을 청소해 주십시오.

➡ 평상시의 관리 (161 페이지)

- **스캔 도중 ADF가 눌렸습니까? 또는 ADF 위에 무거운 물체가 있습니까?**

해결책

스캔 중에는, ADF의 위를 누르거나, 무거운 물체를 올려 놓지 마십시오.

- **불안정하거나 진동이 있는 장소에서 스캔을 실행했습니까?**

해결책

안정되고 진동이 없는 장소에서 스캔을 실행해 주십시오.

- **스캐너를 표면이 평평하고, 반듯한 곳에 올렸습니까? 스캐너의 아래에 고무 패드가 있습니까?**

해결책

표면이 평평하고 반듯한 곳에 스캐너를 배치해 주십시오.
또는 스캐너 바닥에 고무 패드를 부착해 주십시오.

- **문서에 주름이나 구김이 있습니까?**

  해결책

  문서의 주름이나 구김을 반듯하게 폅니다.

이미지에 세로 선이 나타난다

다음 지점 확인

- 평판을 사용하여 문서를 스캔하는 경우 문서 덮개 패드와 문서 받침대가 깨끗합니까? [fi-8700/fi-8700S] (236 페이지)
- ADF 내부 유리와 롤러가 깨끗합니까? (236 페이지)
- 해상도를 낮게 설정하면 세로 선이 사라지나요? (236 페이지)
- 이물질 (예. 먼지, 종이 가루)이 문서에 묻었습니까? (236 페이지)
- 스캐너 드라이버에서 세로 선 감소 기능이 활성화되어 있습니까? (236 페이지)

문제가 여전히 지속되면 먼저 스캐너 서비스 공급업체에 연락하기 전에 (244 페이지)의 각 항목을 확인한 후 이 제품을 구입한 대리점에 문의해 주십시오.

- **평판을 사용하여 문서를 스캔하는 경우 문서 덮개 패드와 문서 받침대가 깨끗합니까? [fi-8700/fi-8700S]**

해결책

더러운 부품을 청소해 주십시오.

➔ 평상시의 관리 (161 페이지)

- **ADF 내부 유리와 롤러가 깨끗합니까?**

해결책

더러운 부품을 청소해 주십시오.

➔ 평상시의 관리 (161 페이지)

- **해상도를 낮게 설정하면 세로 선이 사라지나요?**

해결책

문서를 스캔할 때 더 낮은 해상도를 지정하십시오.

- **이물질 (예. 먼지, 종이 가루)이 문서에 묻었습니까?**

해결책

문서에서 이물질을 제거하여 주십시오.
이물질이 ADF 내부 유리나 평판 [fi-8700/fi-8700S]의 문서 받침대에 있으면 이미지가 지저분하게 나타날 수 있습니다.

- **스캐너 드라이버에서 세로 선 감소 기능이 활성화되어 있습니까?**

해결책

스캐너 드라이버에서 세로 선 감소 기능을 활성화하십시오.
그러나 세로 선 감소 기능이 활성화되면, 세로 선의 두께와 위치에 따라 세로 선이 충분히 줄어들지 않을 수 있으며, 텍스트나 줄이 그어진 부분에 색 번짐 현상이 발생할 수 있습니다.

스캔된 이미지가 늘어난다

다음 지점 확인

- 롤러가 깨끗합니까? (237 페이지)
- 문서가 용지 요구 사항을 만족합니까? (237 페이지)
- 브레이크 롤러와 피크 롤러가 마모되었습니까? (237 페이지)
- 확대 수준을 조정했습니까? (237 페이지)

문제가 여전히 지속되면 먼저 스캐너 서비스 공급업체에 연락하기 전에 (244 페이지)의 각 항목을 확인한 후 이 제품을 구입한 대리점에 문의해 주십시오.

- **롤러가 깨끗합니까?**

해결책

롤러를 청소해 주십시오.

➡ 평상시의 관리 (161 페이지)

- **문서가 용지 요구 사항을 만족합니까?**

해결책

조건을 만족하는 문서를 사용해 주십시오.

➡ 스캔할 문서 (81 페이지)

- **브레이크 롤러와 피크 롤러가 마모되었습니까?**

해결책

다음 방법 중 하나를 사용하여 브레이크 롤러와 피크 롤러의 카운터를 확인해 주십시오.

- 조작 패널의 [설정 메뉴] 화면에 있는 [5: 소모부품 카운터]

  ➡ 설정 메뉴 사용 방법 (105 페이지)

- Software Operation Panel

  ➡ 시트 카운터의 확인 (264 페이지)

필요한 경우 브레이크 롤러와 피크 롤러를 교체해 주십시오.

➡ 브레이크 롤러 교체하기 (180 페이지)

➡ 피크 롤러 교체하기 (184 페이지)

- **확대 수준을 조정했습니까?**

해결책

Software Operation Panel에서 급지 방향의 배율을 조정하십시오.

➡ 스캔 시작 위치 조정하기[오프셋 설정/세로 확대 조정] (271 페이지)

이미지 위 또는 아래에 그림자가 나타난다

다음 지점 확인

- 오프셋 (스캔 시작 위치)을 조절했습니까? (238 페이지)
- 페이지 테두리 채우기 기능을 사용하여 가장자리 주변의 그림자를 채웠습니까? (238 페이지)

문제가 여전히 지속되면 먼저 스캐너 서비스 공급업체에 연락하기 전에 (244 페이지)의 각 항목을 확인한 후 이 제품을 구입한 대리점에 문의해 주십시오.

- **오프셋 (스캔 시작 위치)을 조절했습니까?**

해결책

Software Operation Panel에서 서브 스캐닝 방향의 오프셋을 조정하십시오.

➡ 스캔 시작 위치 조정하기[오프셋 설정/세로 확대 조정] (271 페이지)

- **페이지 테두리 채우기 기능을 사용하여 가장자리 주변의 그림자를 채웠습니까?**

해결책

다음 방법 중 하나를 사용하여 가장자리 주변의 그림자를 채웁니다.

- Software Operation Panel

  ➡ 이미지 가장자리 주변에 나타나는 그림자/선 제거하기[페이지 테두리 채우기(ADF)/페이지 테두리 채우기(FB)[fi-8700/fi-8700S]] (273 페이지)

- 스캐너 드라이버

  페이지 가장자리 채우기는 Software Operation Panel 설정에 따라 가장자리가 이미 채워진 이미지에 적용됩니다.

  보다 자세한 내용은 스캐너 드라이버의 도움말을 참조해 주십시오.

문서에 검은 얼룩이 있다

다음 지점 확인

- 샤프 펜슬로 적은 문서 또는 카본 용지를 스캔했습니까? (239 페이지)
- ADF 내부 유리와 롤러가 깨끗합니까? (239 페이지)

문제가 여전히 지속되면 먼저 스캐너 서비스 공급업체에 연락하기 전에 (244 페이지)의 각 항목을 확인한 후 이 제품을 구입한 대리점에 문의해 주십시오.

- **샤프 펜슬로 적은 문서 또는 카본 용지를 스캔했습니까?**

해결책

샤프 펜슬로 적힌 문서를 스캔하는 경우 롤러를 자주 청소하여 주십시오.

➡ 평상시의 관리 (161 페이지)

- **ADF 내부 유리와 롤러가 깨끗합니까?**

해결책

더러운 부품을 청소해 주십시오.

➡ 평상시의 관리 (161 페이지)

캐리어 시트가 원활하게 공급되지 않거나 용지 걸림이 발생함

다음 지점 확인

- 계속 캐리어 시트만 스캔했습니까? (240 페이지)
- 캐리어 시트가 깨끗한가요? (240 페이지)
- 캐리어 시트를 ADF 용지 츄트(공급 장치)에 올려놓은 후에 스캔을 시작했습니까? (240 페이지)
- ADF 내부 유리와 롤러가 깨끗합니까? (240 페이지)
- 브레이크 롤러와 피크 롤러가 마모되었습니까? (241 페이지)
- ADF에 이물질이 있습니까? (241 페이지)
- 캐리어 시트 내부에 두꺼운 문서를 올려놓았습니까? (241 페이지)

문제가 여전히 지속되면 먼저 스캐너 서비스 공급업체에 연락하기 전에 (244 페이지)의 각 항목을 확인한 후 이 제품을 구입한 대리점에 문의해 주십시오.

- **계속 캐리어 시트만 스캔했습니까?**

해결책

캐리어 시트로 스캔하기 전에 PPC 용지(재생지)를 약 50매 급지합니다.
PPC 용지는 빈 용지이거나 인쇄된 용지일 수 있습니다.

- **캐리어 시트가 깨끗한가요?**

해결책

다음 중 하나를 수행해 주십시오.

- 캐리어 시트를 청소합니다.

  ➡ 캐리어 시트 청소하기 (177 페이지)

- 캐리어 시트를 교체합니다.
  캐리어 시트 구매에 대한 자세한 사항은 제품을 구입한 대리점에 문의해 주십시오.

- **캐리어 시트를 ADF 용지 츄트(공급 장치)에 올려놓은 후에 스캔을 시작했습니까?**

해결책

캐리어 시트를 ADF 용지 츄트(공급 장치)에 올려놓은 후에 스캔을 시작하십시오.

➡ 쉽게 손상될 수 있는 문서를 손상시키지 않고 스캔하기 (139 페이지)

➡ 사진과 스크랩을 손상없이 스캔하기 (141 페이지)

- **ADF 내부 유리와 롤러가 깨끗합니까?**

해결책

더러운 부품을 청소해 주십시오.

➡ 평상시의 관리 (161 페이지)

- **브레이크 롤러와 피크 롤러가 마모되었습니까?**

  해결책

  다음 방법 중 하나를 사용하여 브레이크 롤러와 피크 롤러의 카운터를 확인해 주십시오.

  - 조작 패널의 [설정 메뉴] 화면에 있는 [5: 소모부품 카운터]

    ➡ 설정 메뉴 사용 방법 (105 페이지)

  - Software Operation Panel

    ➡ 시트 카운터의 확인 (264 페이지)

  필요한 경우 브레이크 롤러와 피크 롤러를 교체해 주십시오.

  ➡ 브레이크 롤러 교체하기 (180 페이지)

  ➡ 피크 롤러 교체하기 (184 페이지)

- **ADF에 이물질이 있습니까?**

  해결책

  ADF를 청소해 주십시오.
  ADF에서 이물질을 제거해 주십시오.

  ➡ 평상시의 관리 (161 페이지)

- **캐리어 시트 내부에 두꺼운 문서를 올려놓았습니까?**

  해결책

  일부 용지는 캐리어 시트 내부에 올려놓기에 너무 두꺼울 수 있습니다.
  조건을 만족하는 문서를 사용해 주십시오.

  ➡ 캐리어 시트 사용 조건 (95 페이지)

캐리어 시트를 사용할 경우 이미지의 일부가 누락되어 보이는 현상

다음 지점 확인

- 캐리어 시트에 작은 문서(예: 사진 또는 엽서)를 여러 개 올려 놓고 스캔했습니까? (242 페이지)
- 문서의 접는 선이 캐리어 시트 범위를 벗어납니까? (242 페이지)

문제가 여전히 지속되면 먼저 스캐너 서비스 공급업체에 연락하기 전에 (244 페이지)의 각 항목을 확인한 후 이 제품을 구입한 대리점에 문의해 주십시오.

- **캐리어 시트에 작은 문서(예: 사진 또는 엽서)를 여러 개 올려 놓고 스캔했습니까?**

해결책

캐리어 시트에는 한 번에 문서(예: 사진 또는 엽서) 하나만 올려 놓습니다.

- **문서의 접는 선이 캐리어 시트 범위를 벗어납니까?**

해결책

문서의 접는 선이 캐리어 시트 범위를 벗어나면 접는 선 주변의 이미지 일부가 누락될 수 있습니다. 문서의 접는 선이 캐리어 시트 가장자리로부터 약 1mm 이내에 위치하도록 문서를 올려놓습니다.

관리자 암호 분실

해결책

기본 관리자 암호에 대한 자세한 내용은 관리자 암호 (323 페이지)를 참조해 주십시오.
현재 암호를 잊어버린 경우 스캐너 서비스 공급업체에 연락하기 전에 (244 페이지)에 기재된 스캐너 세부 정보를 확인한 후 이 제품을 구입한 판매점/대리점에 문의해 주십시오.

기본 관리자 암호를 입력할 때 오류 발생

다음 지점 확인

- 입력한 기본 관리자 암호가 올바릅니까? (243 페이지)

문제가 여전히 지속되면 먼저 스캐너 서비스 공급업체에 연락하기 전에 (244 페이지)의 각 항목을 확인한 후 이 제품을 구입한 대리점에 문의해 주십시오.

- **입력한 기본 관리자 암호가 올바릅니까?**

해결책

라벨에서 기본 관리자 암호를 확인할 수 있습니다.
라벨에 대한 자세한 내용은 제품 라벨 확인하기 (246 페이지)를 참조해 주십시오.

스캐너 서비스 공급업체에 연락하기 전에

이 단원에서는 이 제품을 구매한 대리점에 연락하기 전에 확인해야 할 항목과 취할 조치를 설명합니다.

스캐너 서비스 공급업체에 연락하기 전에 수행해야 할 작업

스캐너를 사용하는 중에 오류 또는 문제가 발생하면 스캐너 서비스 공급업체에 연락하기 전에 다음 조치를 취해 주십시오.

- 충분한 전력이 공급되고 있는지 확인해 주십시오. 연장 케이블을 사용하지 마십시오.
- 제공된 AC 케이블과 AC 어댑터를 사용해 주십시오.
- 평상시의 관리 (161 페이지)를 참조하여 스캐너 내부를 청소해 주십시오.
- 스캐너의 전원을 끄고 다시 켜 주십시오.

문제가 여전히 지속되면 먼저 스캐너 서비스 공급업체에 연락하기 전에 확인해야 할 항목 (244 페이지)의 각 항목을 확인한 후 이 제품을 구입한 대리점에 문의해 주십시오.

스캐너 서비스 공급업체에 연락하기 전에 확인해야 할 항목

- **일반**

항목	확인 내용
모델명	예: fi-8600 ➡ 제품 라벨 확인하기 (246 페이지)
시리얼 번호	예: XXXX000001 ➡ 제품 라벨 확인하기 (246 페이지)
제조일	예: 20XX-01(20XX년 1월) ➡ 제품 라벨 확인하기 (246 페이지)
구입 날짜	
증상	
발생 빈도	예: 지속적/간헐적
보증 기간	
사용 옵션	예: 캐리어 시트 ➡ 스캐너 옵션 (335 페이지)

- **오류 상태**

컴퓨터 연결시의 문제점

항목	확인 내용
운영 체제 (Windows)	

항목	확인 내용
오류 메시지	
인터페이스	예: USB 인터페이스
인터페이스 컨트롤러	예: LAN 보드가 사용되고 있습니다.
연결 방식	예: USB, 유선 LAN

용지 급지 시의 문제점

항목	확인 내용
용지 타입	
주요 사용 목적	
마지막 청소 날짜	
마지막 소모부품 교환 날짜	

이미지 화질의 문제점

항목	확인 내용
스캐너 드라이버 및 버전	
인터페이스 컨트롤러	예: LAN 보드가 사용되고 있습니다.
운영 체제 (Windows)	
애플리케이션	예: PaperStream ClickScan
스캐닝할 면	예: 앞면, 뒷면, 양면
해상도	예: 600 dpi, 75 dpi
이미지 모드	예: 칼라, 그레이스케일, 흑백

기타

가능하다면 용지의 상태를 알 수 있도록 사진과 출력 이미지를 전자 메일로 보내 주시기 바랍니다.

제품 라벨 확인하기

이 단원에서는 스캐너의 제품 라벨을 설명합니다.
라벨은 스캐너 뒷면에 있습니다.

- fi-8600
  ADF 용지 츄트(공급 장치)를 제거하여 확인합니다.

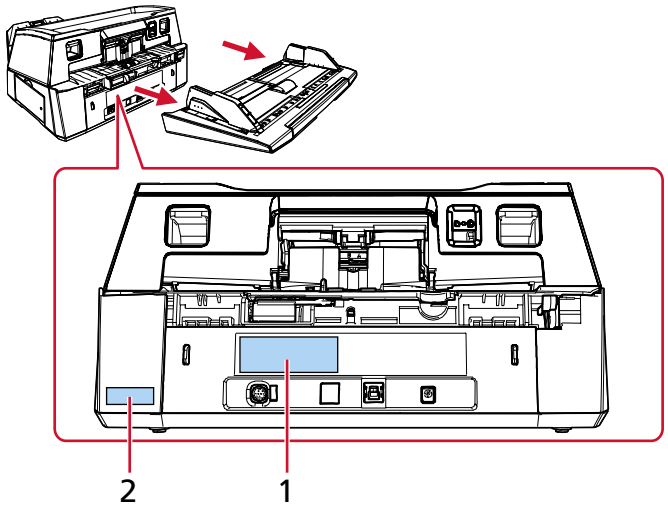

- fi-8700/fi-8700S

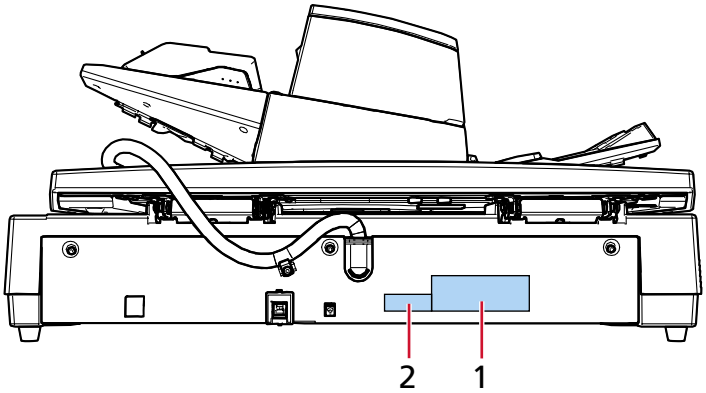

라벨 1 (예)

스캐너의 정보를 표시합니다.

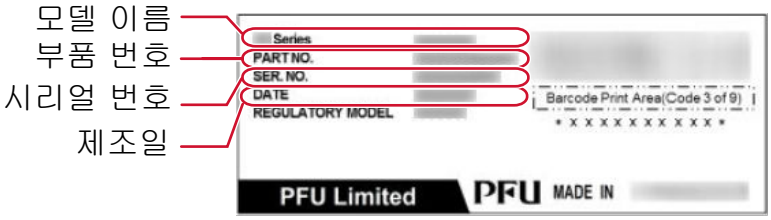

라벨 2 (예)

기본 관리자 암호를 표시합니다. xxxxxxxx(8자리 숫자) 부분이 암호입니다.



스캐너 설정 (Software Operation Panel)

이 단원에서는 Software Operation Panel을 사용하여 스캐너 설정을 구성하는 방법을 설명합니다.
Software Operation Panel을 사용하면 스캐너 작동 설정과 소모부품 관리 설정을 구성할 수 있습니다.

Software Operation Panel 시작하기

중요

- 스캔 중에는 Software Operation Panel를 시작하지 마십시오.
- 스캐너 드라이버 창이 표시된 상태에서 Software Operation Panel 설정을 변경하면 변경 사항이 바로 적용되지 않을 수 있습니다. 이러한 경우 스캐너 드라이버 창을 닫고 다시 열어 주십시오.
- Software Operation Panel 가 작동 중일 때는 조작 패널을 사용하지 마십시오.

1 스캐너가 컴퓨터에 연결되어 있는지 확인합니다.

- USB 연결을 사용할 경우
  USB 케이블을 사용하여 스캐너를 컴퓨터에 연결하십시오.
- 유선 LAN 연결을 사용하는 경우
  스캐너를 네트워크에 연결하고, 스캐너 선택 도구를 사용하여 스캐너를 선택하십시오.

  ➔ 네트워크 (319 페이지)

  ➔ IP 주소 설정 도구 시작하기 (341 페이지)
  DHCP 환경이 아닌 경우, IP 주소 설정 도구가 필요합니다.

  ➔ 스캐너 선택 도구 시작하기 (340 페이지)

2 Software Operation Panel을 시작합니다.

- Windows 10/Windows Server 2016/Windows Server 2019/Windows Server 2022에 대해
  [시작] 메뉴 → [fi Series] → [Software Operation Panel]을 클릭합니다.
- Windows 11/Windows Server 2025용
  [시작] 메뉴 → [앱 모두 보기] → [fi Series] → [Software Operation Panel]을 클릭합니다.

스캐너 선택 창이 나타나면, Software Operation Panel 를 실행할 스캐너를 선택하고 [선택] 버튼을 클릭하십시오.

Software Operation Panel 창이 나타납니다.

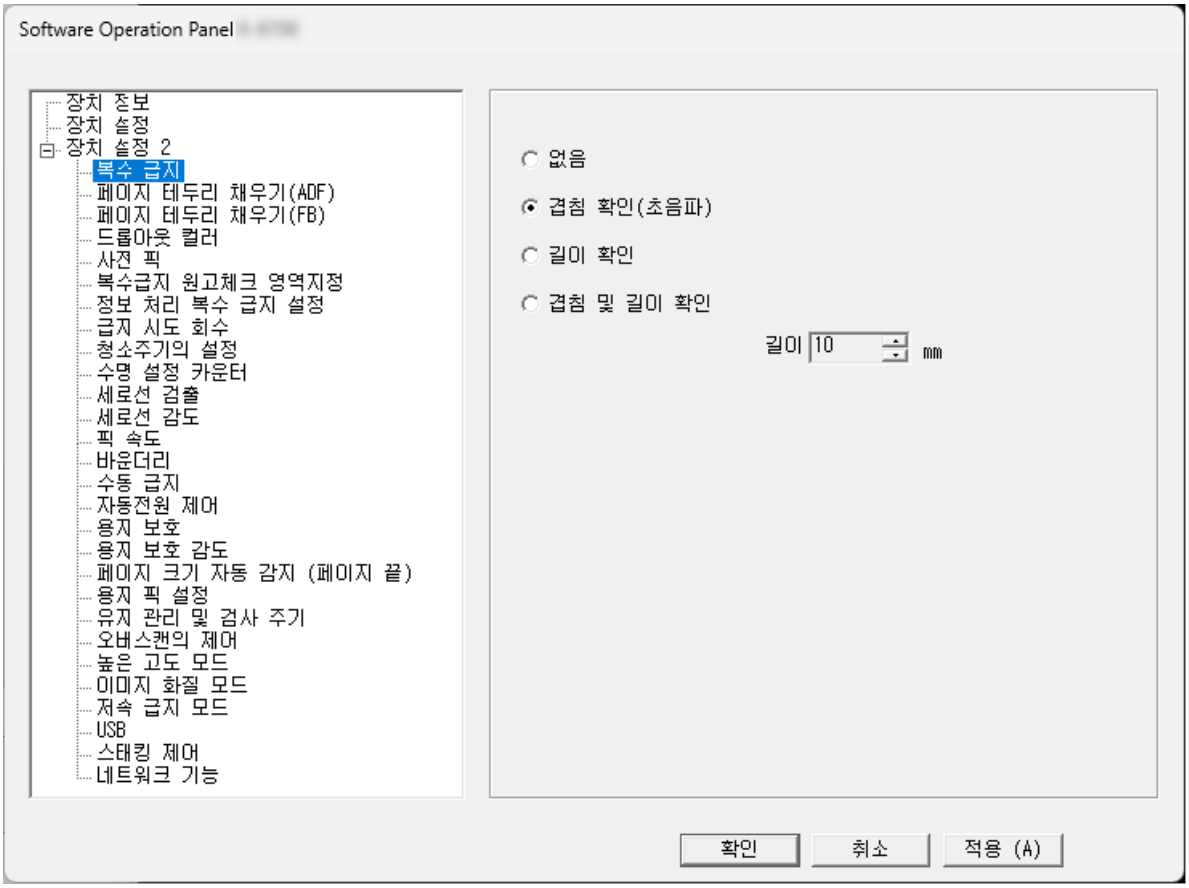

Software Operation Panel 아이콘은 작업 표시줄 내 알림 영역의 를 클릭하면 표시되는 메뉴에 표시됩니다.

Software Operation Panel 아이콘을 항상 알림 영역에 표시하려면 아이콘을 끌어 알림 영역에 놓습니다.

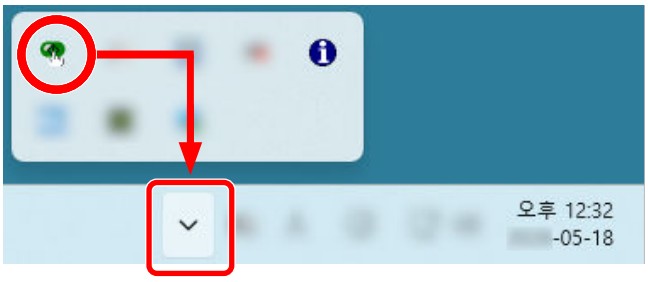

Software Operation Panel를 [보기 전용 모드]로 설정하기

암호를 설정하면 사용자가 스캐너 설정 확인만 할 수 있도록 Software Operation Panel을 [보기 전용 모드]에서 실행할 수 있습니다.
암호를 설정하지 않고 스캐너를 설정할 수 있습니다.
불필요한 설정 변경을 방지하기 위해서, 사용자의 제한적인 작업에 암호가 사용될 수 있습니다.

[보기 전용 모드] 설정하기

Software Operation Panel를 [보기 전용 모드]로 설정합니다.

1 **암호를 설정합니다.**

➡ 암호 설정하기 (255 페이지)

2 **작업 표시줄 내 알림 영역의 Software Operation Panel 아이콘을 마우스 오른쪽 버튼으로 클릭하고 메뉴에서 [보기 전용 모드]를 선택합니다.**

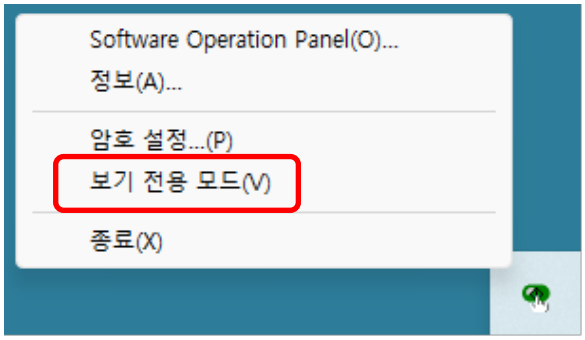

Software Operation Panel가 [보기 전용 모드]로 들어갑니다.

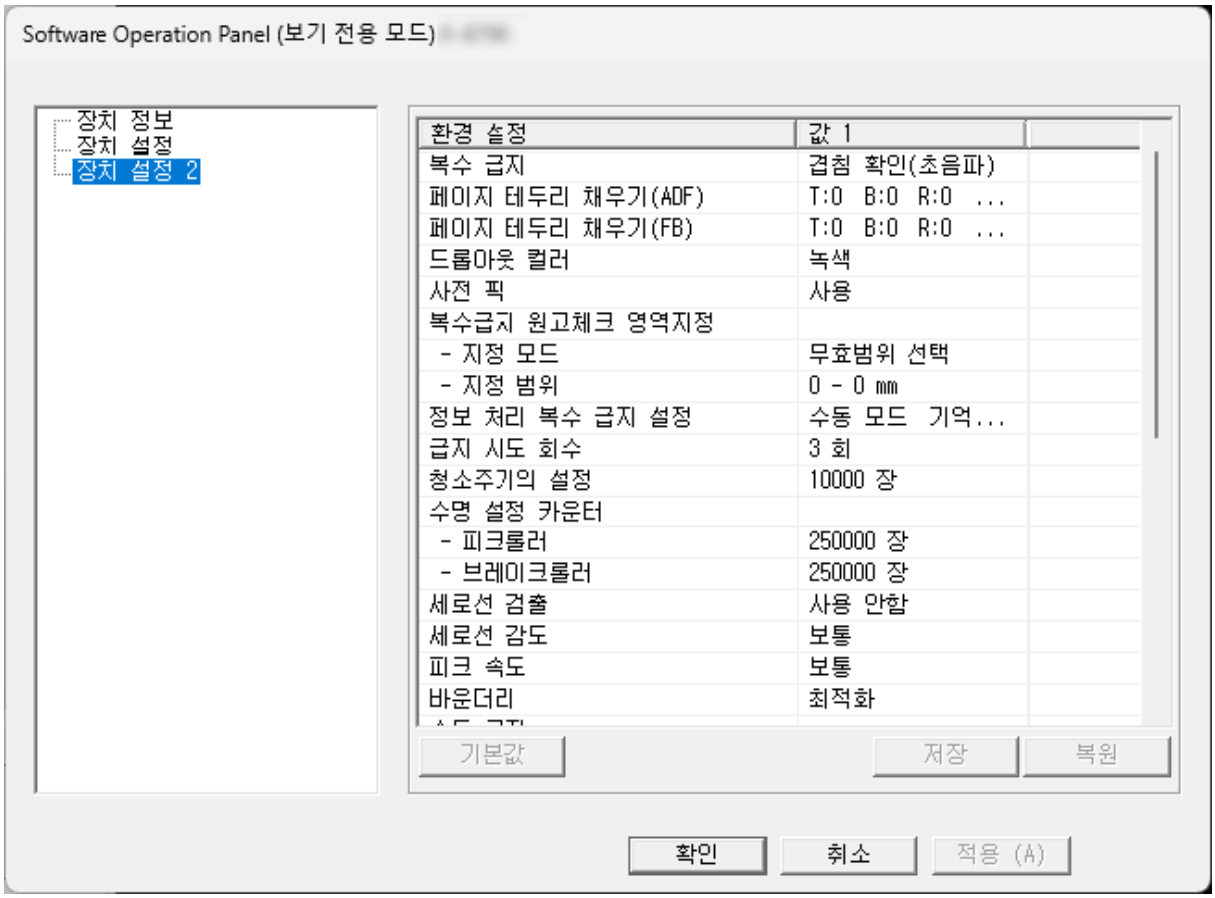

정보

[보기 전용 모드]에서 알림 영역의 Software Operation Panel 아이콘을 마우스 오른쪽 버튼으로 클릭하면 표시되는 메뉴의 [보기 전용 모드] 옆에 확인란이 표시됩니다.



[보기 전용 모드] 종료하기

다음 절차에 따라 Software Operation Panel 에서 [보기 전용 모드]를 종료하십시오.

1 작업 표시줄 내 알림 영역의 Software Operation Panel 아이콘을 마우스 오른쪽 버튼으로 클릭하고 메뉴에서 [보기 전용 모드]를 선택합니다.



2 현재 암호를 입력하고 [확인] 버튼을 클릭합니다.

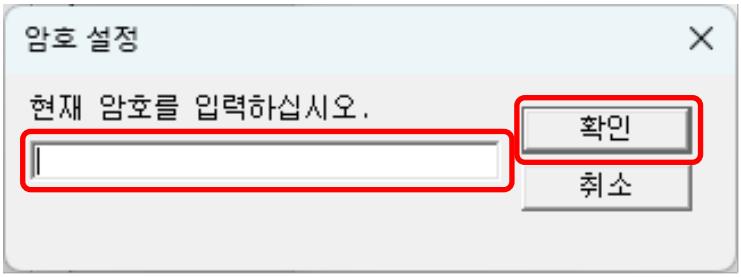

Software Operation Panel이 [보기 전용 모드]를 종료합니다. 그러면 스캐너 설정을 변경할 수 있습니다.

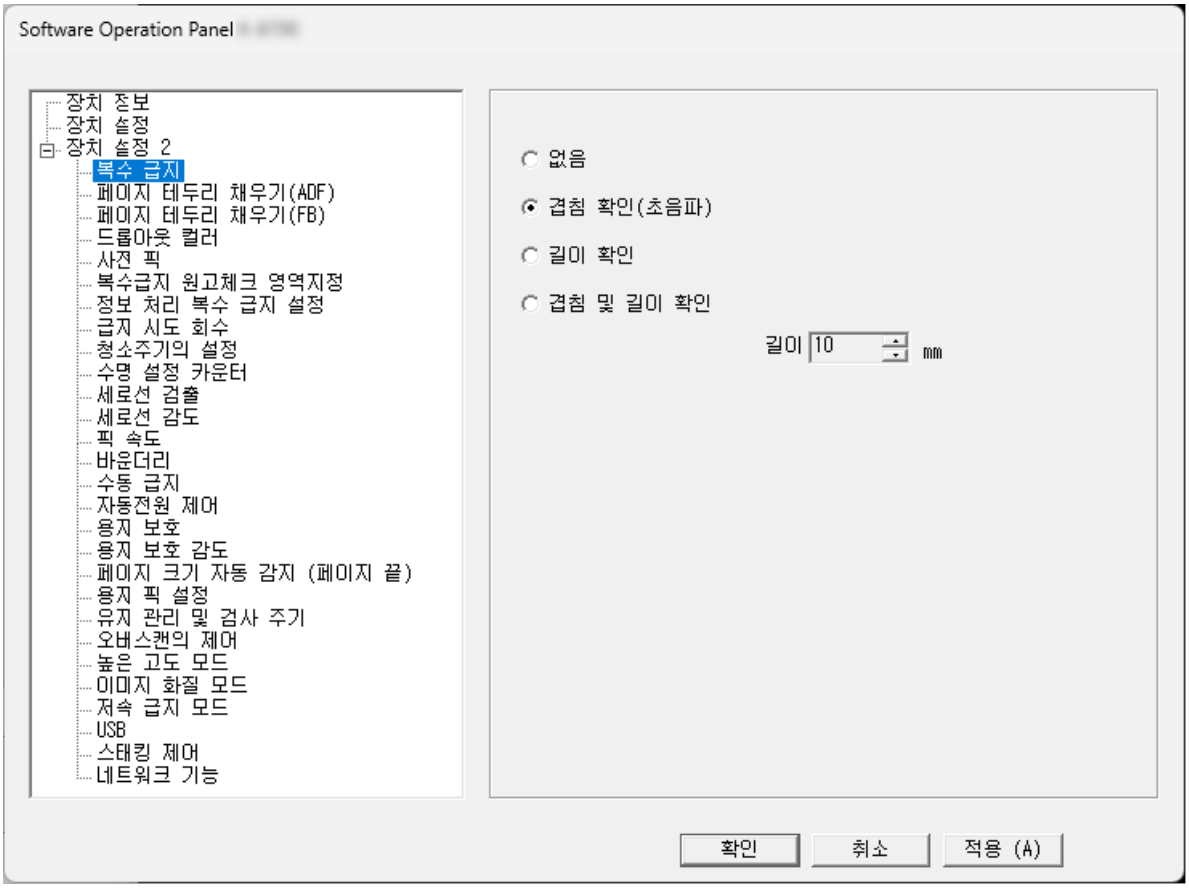

정보

Software Operation Panel이 [보기 전용 모드]를 종료하면 알림 영역의 Software Operation Panel 아이콘을 마우스 오른쪽 버튼으로 클릭하여 표시되는 메뉴의 [보기 전용 모드] 옆에 확인란이 표시되지 않습니다.

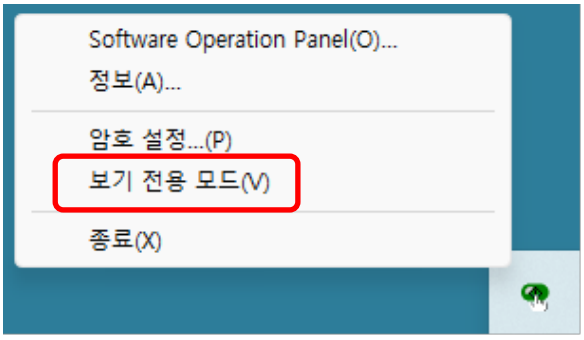

암호 설정하기

Software Operation Panel에서 암호를 설정하십시오.

1 **작업 표시줄 내 알림 영역의 Software Operation Panel 아이콘을 마우스 오른쪽 버튼으로 클릭하고 메뉴에서 [암호 설정]을 선택합니다.**

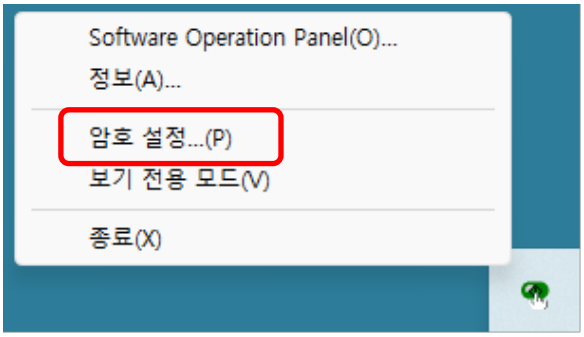

2 **암호를 입력하고 [확인] 버튼을 클릭합니다.**

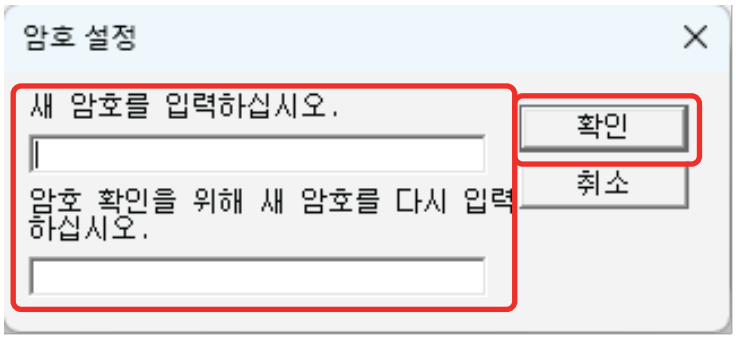

- 최대 32자
- 영숫자 문자(a ~ z, A ~ Z, 0 ~ 9)

메시지 창이 나타납니다.

3 **[확인] 버튼을 클릭합니다.**

암호가 설정됩니다.

암호의 변경

1 작업 표시줄 내 알림 영역의 Software Operation Panel 아이콘을 마우스 오른쪽 버튼으로 클릭하고 메뉴에서 [암호 설정]을 선택합니다.

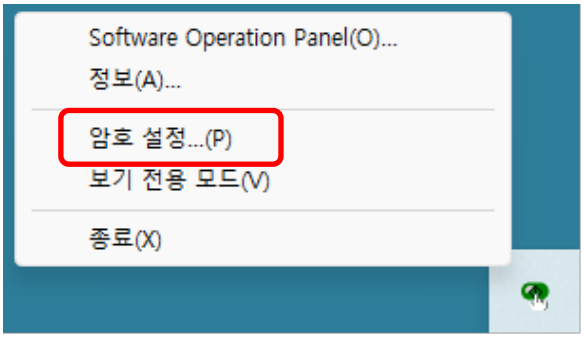

2 현재 암호를 입력하고 [확인] 버튼을 클릭합니다.

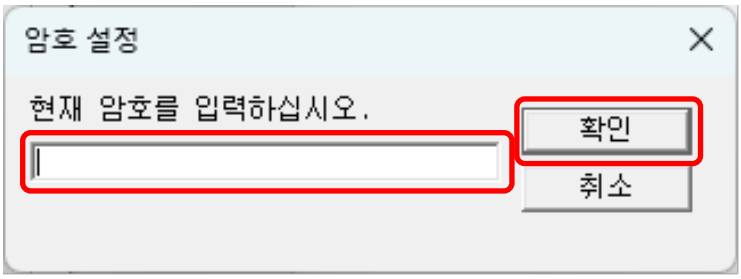

3 변경된 암호를 입력하고 [확인] 버튼을 클릭합니다.

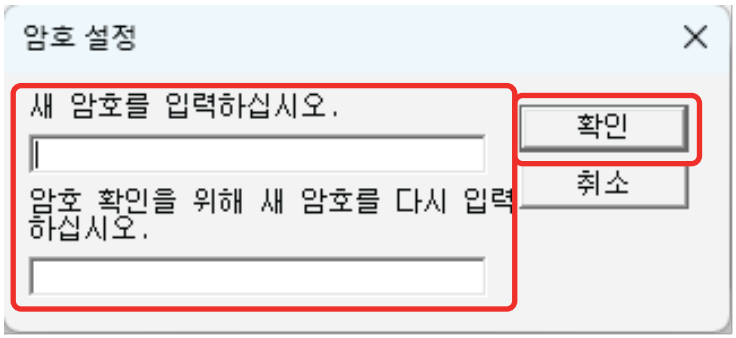

- 최대 32자
- 영숫자 문자(a ~ z, A ~ Z, 0 ~ 9)

메시지 창이 나타납니다.

4 [확인] 버튼을 클릭합니다.

암호가 설정됩니다.

암호 지우기

1 작업 표시줄 내 알림 영역의 Software Operation Panel 아이콘을 마우스 오른쪽 버튼으로 클릭하고 메뉴에서 [암호 설정]을 선택합니다.

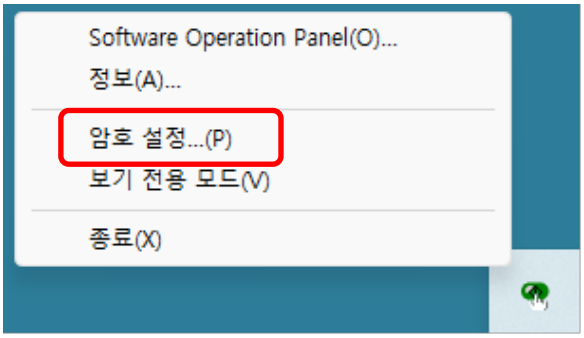

2 현재 암호를 입력하고 [확인] 버튼을 클릭합니다.

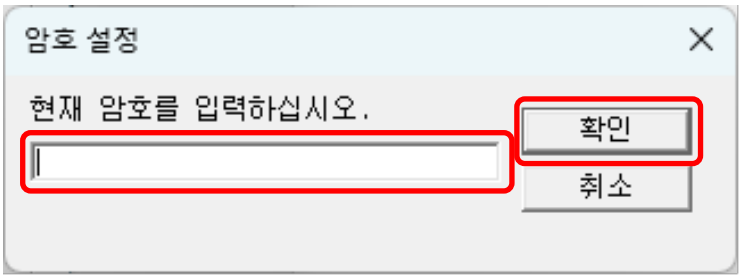

3 두 필드 모두 비우고 [확인] 버튼을 클릭합니다.

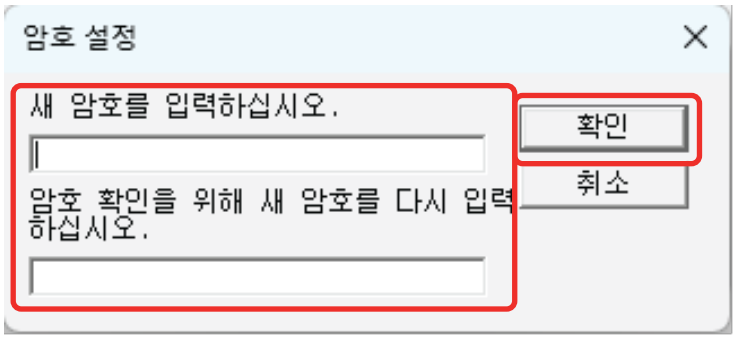

메시지 창이 나타납니다.

4 [확인] 버튼을 클릭합니다.

암호가 해제됩니다.

암호의 재설정

암호를 잊어버린 경우 암호를 재설정할 수 있습니다.

1 **작업 표시줄 내 알림 영역의 Software Operation Panel 아이콘을 마우스 오른쪽 버튼으로 클릭하고 메뉴에서 [암호 설정]을 선택합니다.**

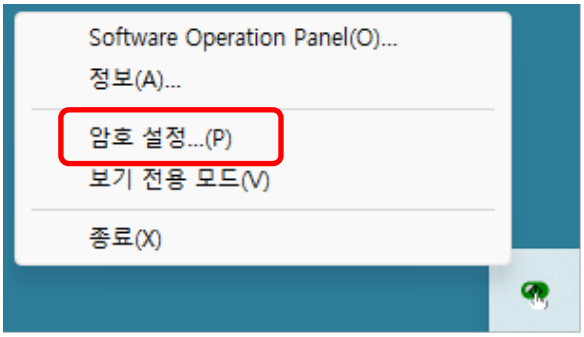

2 **기본 암호 "fi-scanner"를 입력하고 [확인] 버튼을 클릭합니다.**

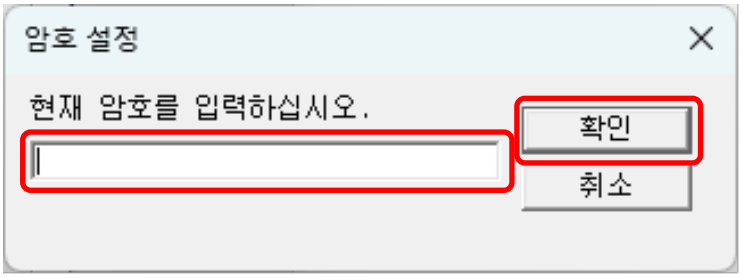

3 **변경된 암호를 입력하고 [확인] 버튼을 클릭합니다.**

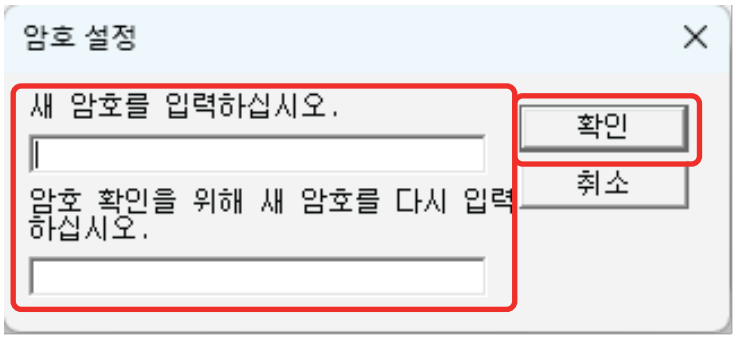

- 최대 32자
- 영숫자 문자(a ~ z, A ~ Z, 0 ~ 9)

메시지 창이 나타납니다.

4 **[확인] 버튼을 클릭합니다.**

암호가 설정됩니다.

설정 항목

Software Operation Panel 스캐너의 문서 스캔 또는 소모품 부품 관리와 관련된 설정을 구성할 수 있습니다.
다음 목록이 구성에 사용됩니다.

- 장치 설정
  스캔한 용지 매수 계산과 소모부품 관리 관련 설정을 구성할 수 있습니다. 또한 스캐너 전원 관리와 스캔 시작 위치 조정과 관련된 설정을 구성할 수 있습니다.
- 장치 설정 2
  문서 스캔 관련 설정을 구성할 수 있습니다.

장치 설정

1 **Software Operation Panel을 시작합니다.**

➡ Software Operation Panel 시작하기 (248 페이지)

2 **목록에서 [장치 설정]을 선택하고 [오프셋] 버튼을 클릭합니다.**

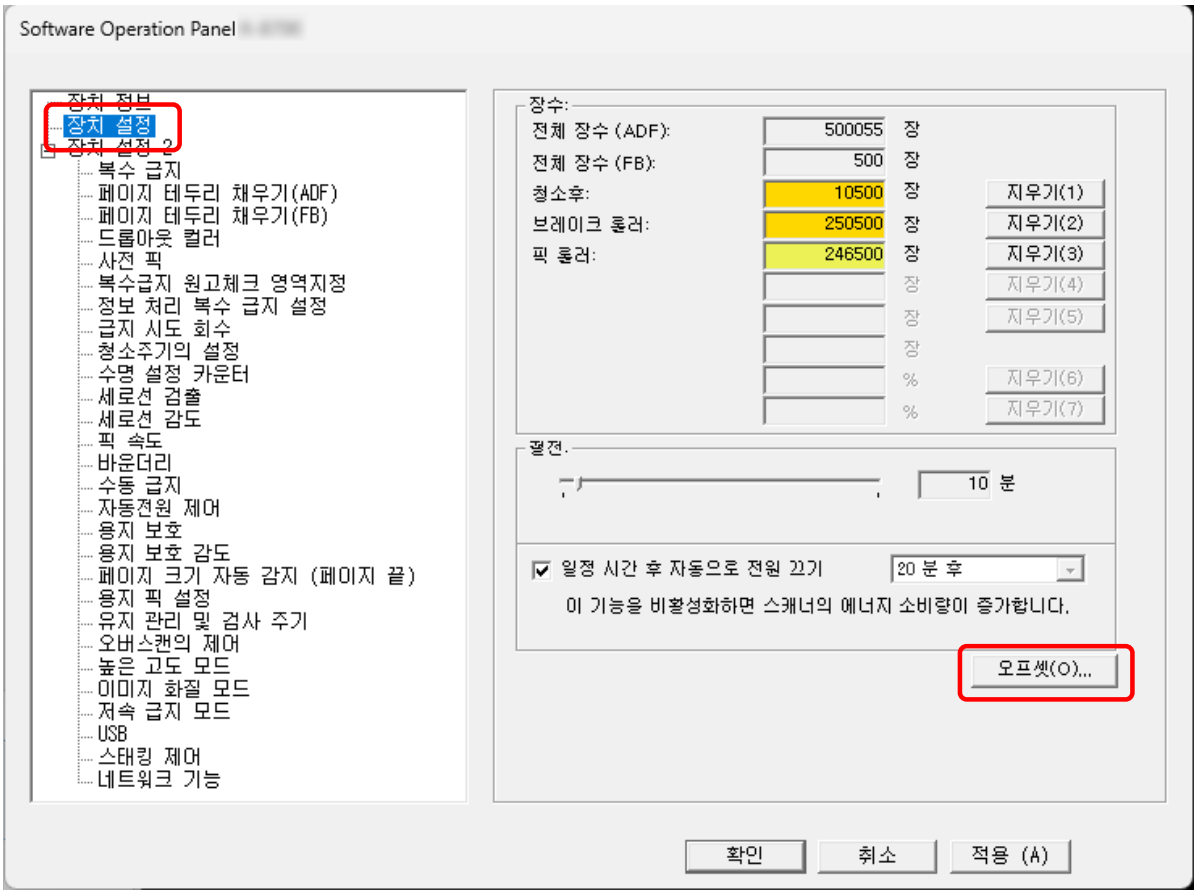

[오프셋] 창이 나타납니다.

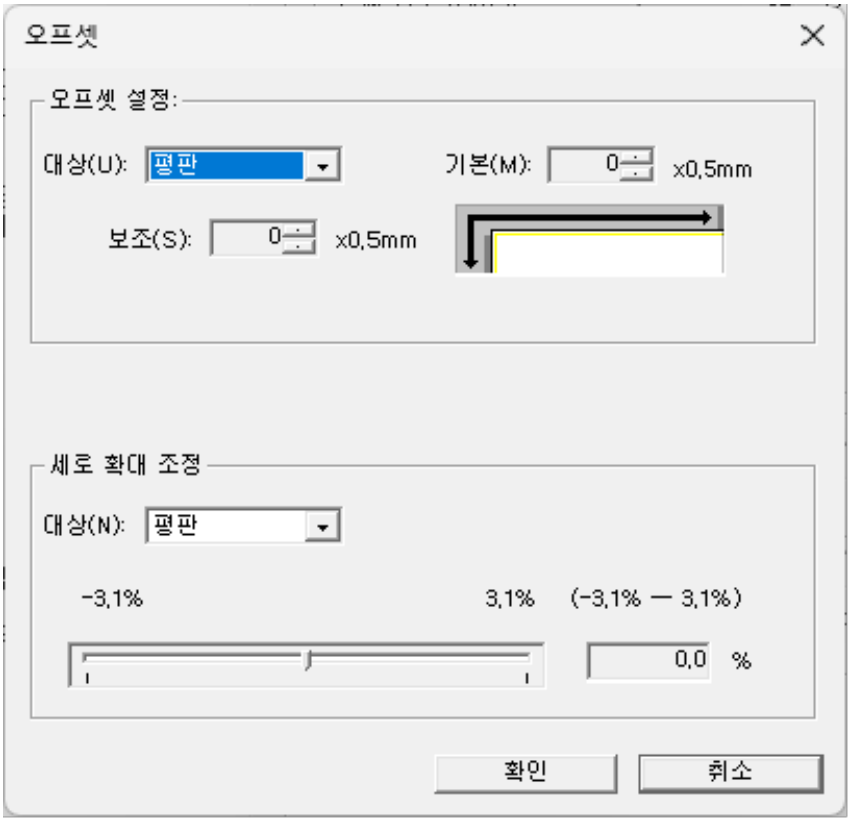

이러한 창에서 구성할 수 있는 항목은 다음과 같습니다.

설정 항목	설명
장수 (확인/지우기)	소모부품을 교환하거나 청소할 때 확인하는 각 소모부품의 상태를 볼 수 있습니다. 소모부품을 교체 또는 청소하면 해당 카운터를 지웁니다.
절전	스캐너가 절전 모드로 전환되기 전의 대기 시간을 지정합니다.
오프셋 설정	스캔 시작 위치를 지정합니다.
세로 확대 조정	급지 방향 확대 수준을 지정합니다.

장치 설정 2

1 **Software Operation Panel을 시작합니다.**

➡ Software Operation Panel 시작하기 (248 페이지)

2 **목록에서 [장치 설정 2]를 선택합니다.**

[장치 설정 2]에서 구성된 설정이 나열됩니다.

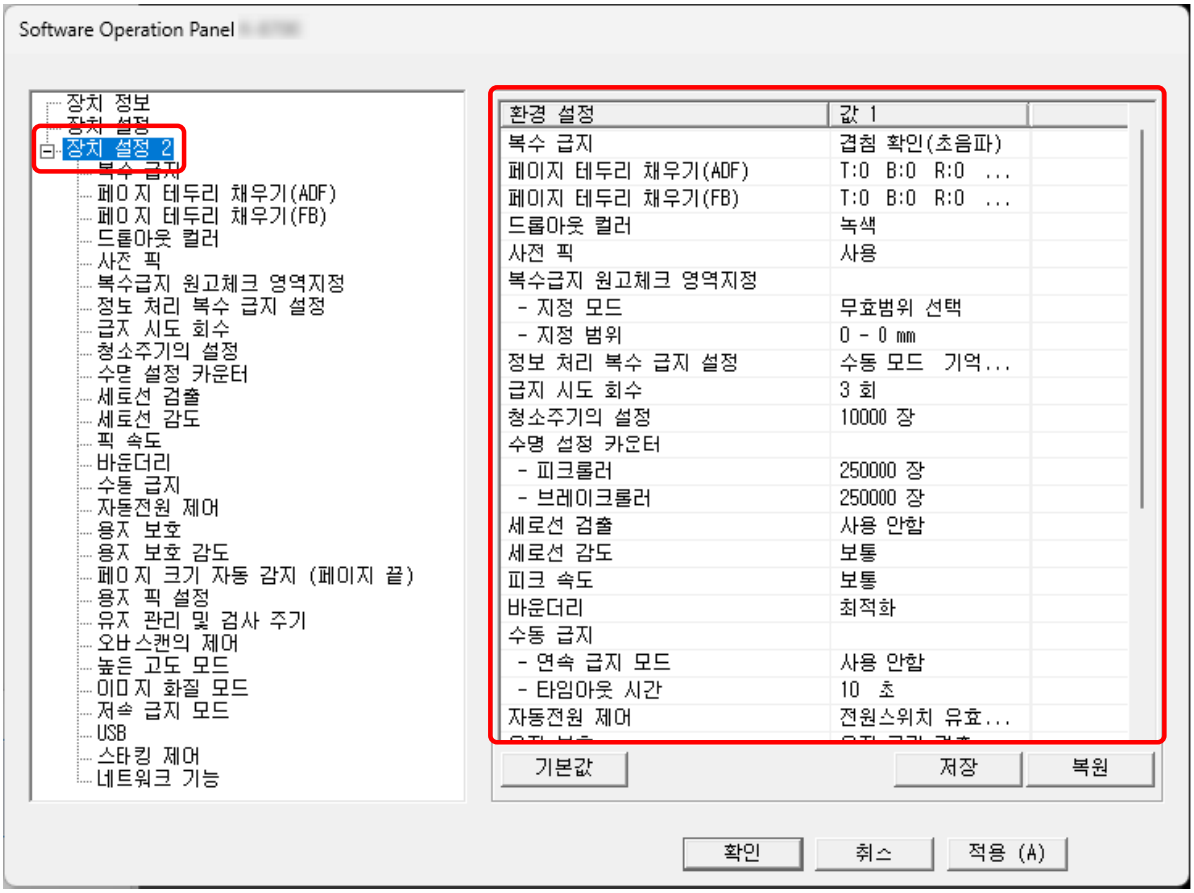

정보

- Software Operation Panel 설정은 공장 기본값으로 복원할 수 있습니다.
  공장 출하 시 기본값으로 설정을 복원하려면 [기본값] 버튼을 클릭합니다. 메시지가 표시된 후 [확인] 버튼을 클릭합니다.
  구성한 설정이 해제되는 것에 주의해 주십시오.
- Software Operation Panel 의 [장치 설정 2]에 대한 설정을 백업할 수 있습니다.
  [장치 설정 2]의 설정을 백업하려면 [저장] 버튼을 클릭한 다음 표시된 창에서 파일 이름을 지정하고 [저장] 버튼을 클릭하십시오.
- Software Operation Panel의 [장치 설정 2]에 대한 백업 파일을 사용하여 다른 스캐너의 설정을 복원할 수 있는 것은 해당 스캐너의 모델이 동일한 경우에만 가능합니다.
  설정을 복원하려면 [복원] 버튼을 클릭한 후 백업 파일을 지정하고 창에 표시된 [열기] 버튼을 클릭합니다. 메시지가 표시된 후 [확인] 버튼을 클릭합니다.
  다른 스캐너 모델에 대해서는 복원 작업을 수행할 수 없으므로 유의하시기 바랍니다.

설정할 수 있는 항목은 다음과 같습니다.

설정 항목	설명
복수 급지	스캔 중에 겹친 문서를 감지하도록 설정을 구성해 주십시오.
페이지 테두리 채우기(ADF)/페이지 테두리 채우기(FB) [fi-8700/fi-8700S]	스캔한 이미지의 가장자리 주변에 있는 검은 줄무늬와 음영을 채워 넣도록 설정을 구성하십시오.
드롭아웃 컬러	흑백 및 그레이스케일 이미지를 출력할 때, 빨강, 녹색, 파랑(3원색) 또는 흰색을 선택하여 스캔에서 한 가지 색상을 제외할 수 있습니다.
사전 픽	두 개 이상의 문서를 스캔할 때 스캔 시간을 단축하려면 이 옵션을 지정합니다.
복수급지 원고체크 영역지정	겹침 문서를 감지하지 않을 범위 또는 감지할 범위를 지정합니다.
정보 처리 복수 급지 설정	겹친 문서 검출 설정이 활성화되면 겹친 문서의 특정 패턴이 자동으로 무시되도록 설정을 구성합니다.
급지 시도 회수	문서가 ADF 용지 츄트 (공급 장치)에서 급지되지 않을 때 급지 재시도 횟수를 지정합니다.
청소주기의 설정	스캐너 내부 청소주기의 설정을 지정합니다.
수명 설정 카운터	소모부품의 교환 주기를 지정합니다.
세로선 검출	설정을 구성하여 유리의 더러움을 검출할 수 있습니다.
세로선 감도	[사용]에 [세로선 검출]을 선택한 경우 세로 선(유리 더러움)을 검출할 감도 수준을 지정합니다.
픽 속도	문서 급지를 시작할 때의 타이밍을 지정합니다.
바운더리	문서 크기가 자동으로 검출되도록 스캐너가 설정되면 스캔 이미지의 작은 부분을 최적화(올림/잘라버림)할 지를 지정합니다.
수동 급지	스캔을 시작한 후 문서를 계속 로드하고 반복해서 스캔하려면 이 옵션을 지정합니다.
자동전원 제어	스캐너의 전원을 켜고 끄기 위한 설정을 구성합니다.
용지 보호	급지 오류를 검출하는 설정을 구성해 주십시오.
용지 보호 감도	용지 보호 기능이 활성화된 경우 급지 오류 검출의 감도 수준을 지정합니다.
페이지 크기 자동 감지 (페이지 끝)	인덱스 스티커 또는 인덱스 탭이 있는 문서(인덱스 탭이 포함된 문서) 또는 직사각형이 아닌 문서의 경우, 스캔한 이미지에 인덱스 스티커 또는 인덱스 탭이 포함되도록 스캐너가 감지한 문서 가장자리를 넘어 스캔할 수 있도록 이 설정을 구성합니다.

설정 항목	설명
용지 픽 설정	용지 급지를 위한 피크 압력을 설정합니다.
유지 관리 및 검사 주기	스캐너에 서비스 엔지니어가 수행하는 유지 관리 및 검사 주기를 지정합니다.
오버스캔의 제어	문서가 기울어진 상태로 급지될 때 이미지 일부가 누실되지 않도록 할지 여부를 지정합니다.
높은 고도 모드	이 모드를 사용으로 설정하면 2,000 m 이상의 고도에서 스캐너를 사용할 수 있습니다.
이미지 화질 모드	fi-7700/fi-7600/fi-7700S를 사용한 스캔 시의 화질과 가까운 화질을 얻으려면 이미지 화질 모드를 설정합니다.
저속 급지 모드	문서를 보호하기 위해 스캔 속도가 느려지도록 지정합니다.
USB	통신 중에 컴퓨터에서 오류가 발생하면 USB 설정을 변경합니다. 스캐너가 유선 LAN을 통해 연결된 경우 이 설정을 구성할 수 없습니다.
스태킹 제어	이 옵션을 사용하면 문서가 배출될 때 배출 속도를 늦춰 스캔된 문서가 흩어지는 것을 방지할 수 있습니다.
네트워크 기능	USB 연결을 통해서만 스캐너를 사용할지 여부를 지정합니다. 스캐너가 유선 LAN을 통해 연결된 경우 이 설정을 구성할 수 없습니다.

시트 카운터 관련 설정

시트 카운터의 확인

소모부품을 교환하거나 청소할 때 확인하는 각 소모부품의 상태를 볼 수 있습니다.
소모부품을 교체할 시기나 스캐너를 청소할 시기에 가까워지면 카운터 배경색이 변경됩니다.
각 카운터의 색상이 다음과 같이 변경됩니다.

- [브레이크 롤러]/[픽 롤러] 카운터
  이 카운터는 장수가 소모부품 교환 후 Software Operation Panel의 소모부품 교체 주기 지정하기 [수명 설정 카운터] (270 페이지)에서 지정한 값의 95%가 되면 배경색은 연한 노란색이 되며, 100%가 되면 노란색으로 변합니다.
- [청소후] 카운터
  청소 후 시트 카운터가 Software Operation Panel의 스캐너 청소 주기 [청소주기의 설정] (269 페이지)에서 지정한 값에 도달하면 이 카운터는 노란색으로 변합니다.
- [잉크 잔량] 카운터
  이 카운터는 잉크 잔량이 33% 미만에 도달하면 노란색으로 표시됩니다(전사기가 설치된 경우에만 표시됨).

1 **Software Operation Panel을 시작합니다.**

➡ Software Operation Panel 시작하기 (248 페이지)

2 **목록에서 [장치 설정]을 선택합니다.**

3 각 카운터를 확인합니다.

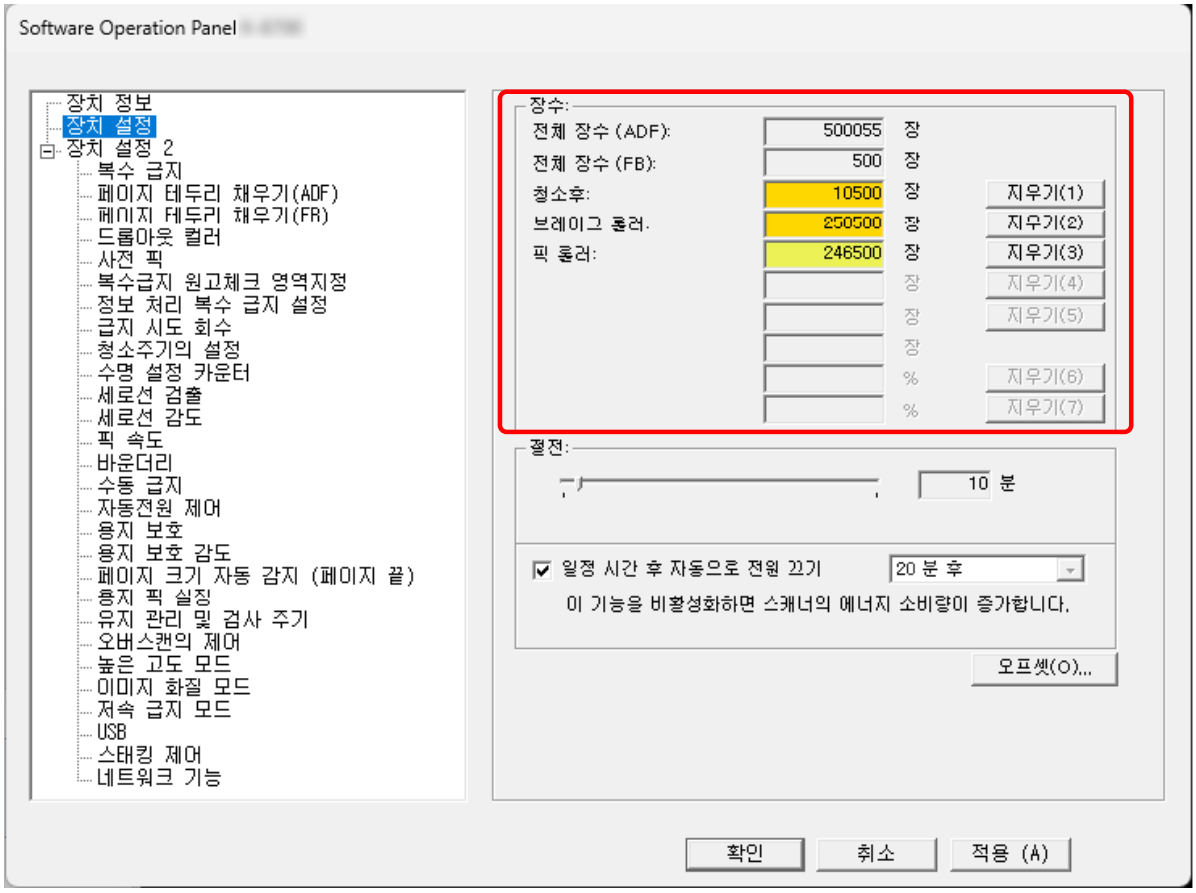

전체 장수 (ADF)

ADF를 사용하여 스캔한 총 용지 매수(1장 단위)

전체 장수 (FB)[fi-8700/fi-8700S]

평판을 사용하여 스캔한 총 용지 매수[fi-8700/fi-8700S](1장 단위)

청소후

마지막 청소 후 스캔한 총 용지 매수(1장 단위)

브레이크 롤러

브레이크 롤러를 마지막으로 교체한 후에 스캔한 대략적인 용지 매수(500단위)

픽 롤러

피크 롤러를 마지막으로 교체한 후에 스캔한 대략적인 용지 매수(500단위)

잉크 잔량

전사기 프린트 카트리지의 잉크 잔량(전사기가 설치된 경우에만 표시됨)

각 카운터의 공장 출하 시 기본 설정은 "0"입니다.
전사기가 설치된 경우에만 [잉크 잔량] 카운터의 공장 출하 시 기본 설정이 표시됩니다.

중요

전원 케이블을 뽑아 스캐너 전원을 끄면 스캔한 용지 매수는 [전체 장수]에서 카운트되지 않을 수 있습니다.

정보

조작 패널에서도 이 설정을 확인할 수 있습니다.

시트 카운터 지우기

소모부품을 교체 또는 청소하면 해당 카운터를 지웁니다.

1 **Software Operation Panel을 시작합니다.**

➡ Software Operation Panel 시작하기 (248 페이지)

2 **목록에서 [장치 설정]을 선택합니다.**

3 **교환한 소모품에 대한 [지우기(&1)] 버튼을 클릭하고, 청소가 수행된 경우 [지우기(&1)] 버튼을 [청소후]에 대해 클릭합니다.**

카운터가 0으로 재설정됩니다.
잉크 잔량의 경우 100으로 재설정됩니다.

4 **[확인] 버튼을 클릭합니다.**

메시지 창이 나타납니다.

5 **[확인] 버튼을 클릭합니다.**

설정이 저장됩니다.

> **정보**
> 조작 패널에서도 이 설정을 해제할 수 있습니다.

청소 또는 소모부품 교체 메시지

스캐너를 사용하는 중에 다음 메시지가 표시될 수 있습니다.

예: 소모부품의 교환 메시지

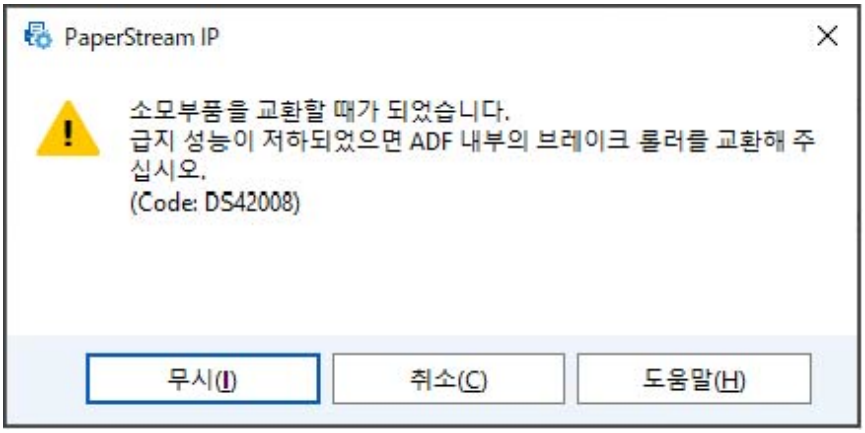

예: 청소 메시지



표시된 메시지에 따라 다음 조치를 취합니다.

- 소모부품 교체 메시지가 표시된 경우
  메시지를 확인하고 이에 따라 소모부품을 교환합니다.
  [무시] 버튼을 클릭하면 메시지가 사라지고 계속 스캔할 수 있습니다. 하지만 가능한 빨리 소모부품을 교체하는 것이 좋습니다.
  스캔을 중지하고 바로 소모부품을 교체하려면 [취소] 버튼을 클릭합니다.
  소모부품 교체 방법에 대한 자세한 내용은 다음을 참조해 주십시오.
  - 브레이크 롤러 교체하기 (180 페이지)
  - 피크 롤러 교체하기 (184 페이지)
- 청소 메시지가 표시된 경우
  메시지를 확인하고 이에 따라 청소를 수행합니다.
  청소에 대한 보다 자세한 내용은, 평상시의 관리 (161 페이지)를 참조해 주십시오.

스캐너 청소 주기 [청소주기의 설정]

스캐너 내부 청소주기의 설정을 지정합니다.
카운터가 청소후 카운터 항목에 지정된 값에 도달하면 [장치 설정]의 [청소후] 카운터 배경색이 노란색으로 변경됩니다.
청소 또는 소모부품 교체 메시지 (268 페이지)에 설명된 청소 지시 메시지도 표시할 수 있습니다.

1 **Software Operation Panel을 시작합니다.**

➡ Software Operation Panel 시작하기 (248 페이지)

2 **목록에서 [장치 설정 2] → [청소주기의 설정]를 선택합니다.**

3 **청소 주기 값을 지정합니다.**
값은 1,000 ~ 255,000 장의 범위에서 가능합니다. (1,000 장 단위로 증가)
공장 출하 시 기본 설정: 10

4 **청소 지시 메시지를 표시할지를 지정합니다.**
공장 출하 시 기본 설정에서는 [청소지시의 메시지를 표시함] 확인란이 선택 취소되어 있습니다.

소모부품 교체 주기 지정하기 [수명 설정 카운터]

소모부품의 교환 주기를 지정합니다.
[장치 설정]에서 [브레이크 롤러] 또는 [피크롤러]의 카운터 배경색은 소모부품 교체 후 장수가 이 설정에 지정한 값의 95%에 도달하면 옅은 노란색으로 변경되고 장수가 100%에 도달하면 노란색으로 변경됩니다.
청소 또는 소모부품 교체 메시지 (268 페이지)에서 설명된 소모부품 교체 메시지도 표시할 수 있습니다.

1 **Software Operation Panel을 시작합니다.**

➡ Software Operation Panel 시작하기 (248 페이지)

2 **목록에서 [장치 설정 2] → [수명 설정 카운터]를 선택합니다.**

3 **각 롤러의 교환 주기를 값으로 지정합니다.**
값을 10,000~2,550,000장 범위에서 설정할 수 있습니다(10,000단위).
공장 출하 시 기본 설정: 25

스캔 관련 설정

스캔 시작 위치 조정하기[오프셋 설정/세로 확대 조정]

스캔 이미지의 출력 위치가 올바르지 않거나 이미지가 짧거나 길게(수직으로) 표시되면 오프셋과 세로 확대를 조정합니다.

중요

일반적으로 공장 출하 시 기본 설정에서는 이미 조정된 값을 사용하므로 어떤 설정도 수정하지 않아도 됩니다.

1 Software Operation Panel을 시작합니다.

➡ Software Operation Panel 시작하기 (248 페이지)

2 목록에서 [장치 설정]을 선택하고 [오프셋] 버튼을 클릭합니다.

3 필요에 따라 오프셋/세로 확대 조정 배율을 조절합니다.

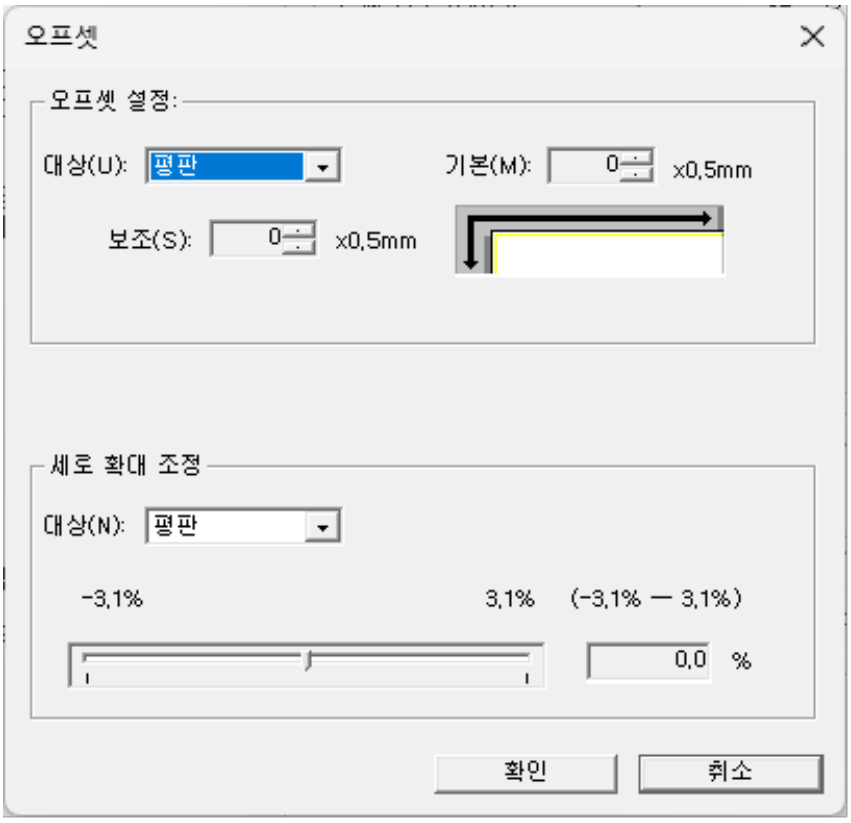

오프셋 설정

대상

오프셋 조절 단위로 [평판] [fi-8700/fi-8700S], [ADF(앞면)] 또는 [ADF(뒷면)]를 선택합니다.

기본

가로(너비) 오프셋을 지정합니다.
-2~+3 mm 범위(0.5 단위) 내에서 값을 지정할 수 있습니다.
공장 출하 시 기본 설정: 0

보조

페이지 상단의 수직(길이) 오프셋을 지정합니다.
-2~+3 mm 범위(0.5 단위) 내에서 값을 지정할 수 있습니다.
공장 출하 시 기본 설정: 0

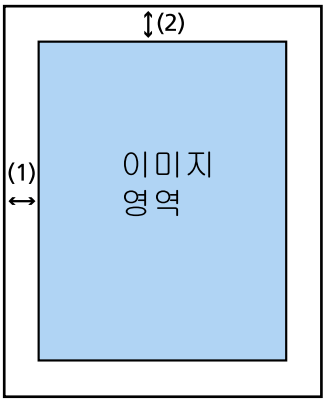

(1): 기본= -2~3 mm
(2): 보조= -2~3 mm
(0.5 mm씩)

세로 확대 조정

대상

오프셋 조절 단위로 [평판] [fi-8700/fi-8700S] 또는 [ADF]를 선택합니다.

세로 확대 조정

세로(길이) 확대를 지정합니다.
-3.1~+3.1% 범위(0.1 단위) 내에서 값을 지정할 수 있습니다.
공장 출하 시 기본 설정: 0.0

이미지 가장자리 주변에 나타나는 그림자/선 제거하기[페이지 테두리 채우기(ADF)/페이지 테두리 채우기(FB)[fi-8700/fi-8700S]]

스캔한 이미지의 가장자리 주변에 있는 검은 줄무늬와 음영을 채워 넣도록 설정을 구성하십시오.
스캔된 문서의 조건에 따라 스캔 이미지의 가장자리에 문서 음영이 검은색 줄무늬로 나타날 수 있습니다.
이러한 경우, 스캔 이미지 가장자리를 채워 검은색 줄무늬를 제거합니다.

1 Software Operation Panel을 시작합니다.

➡ Software Operation Panel 시작하기 (248 페이지)

2 목록에서 [장치 설정 2] → [페이지 테두리 채우기(ADF)] 또는 [페이지 테두리 채우기(FB)[fi-8700/fi-8700S]]를 선택합니다.

3 채울 각 여백의 너비(위쪽/아래쪽/오른쪽/왼쪽)를 지정합니다.

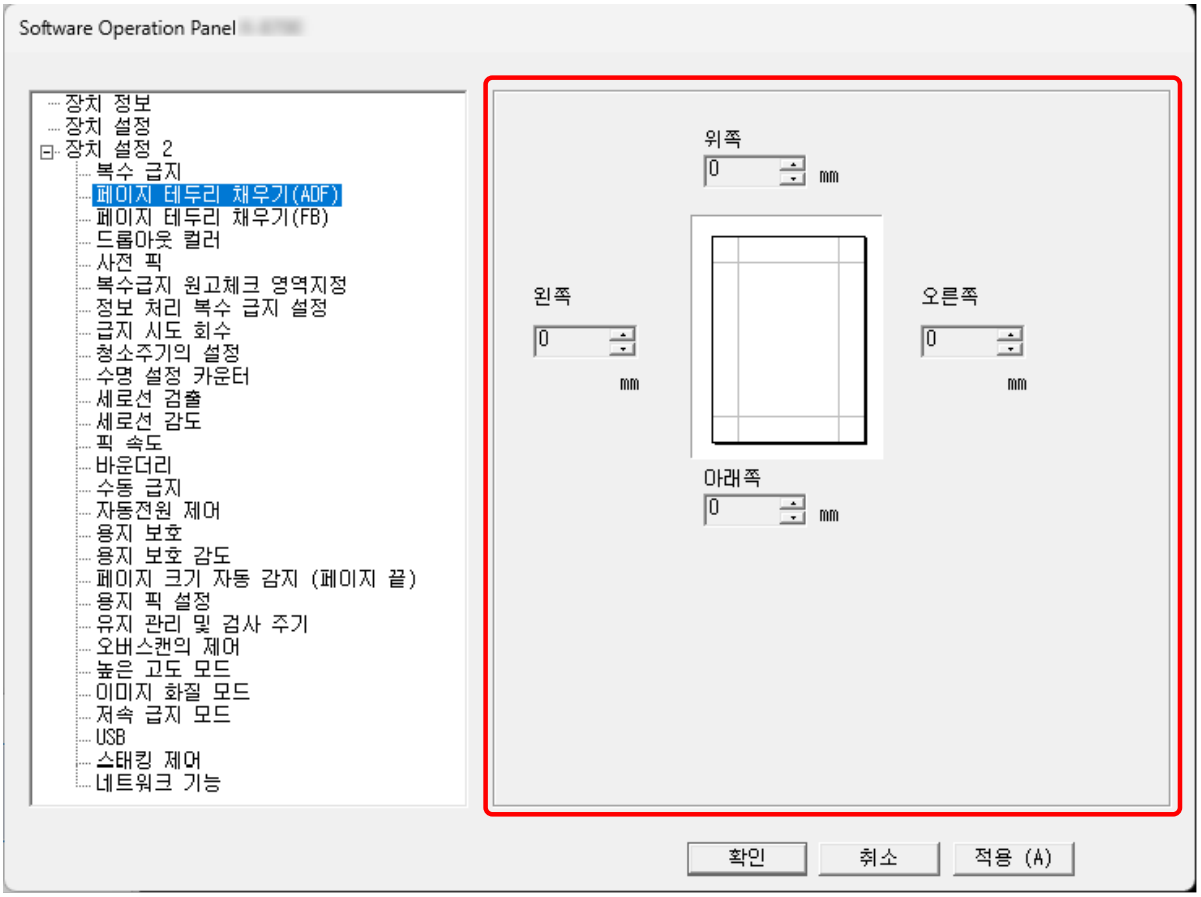

공장 출하 시 기본 설정: 0

배경색에 따라서 지정된 영역이 흰색 또는 검은색으로 채워집니다.

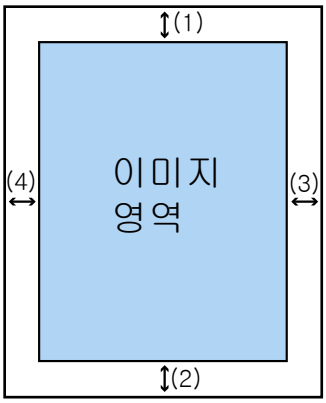

ADF

(1): 위쪽 = 0~15mm
(2): 아래쪽 = -7~7mm
(3): 오른쪽 = 0~15mm
(4): 왼쪽 = 0~15mm

FB[fi-8700/fi-8700S]

(1): 위쪽 = 0~15mm
(2): 아래쪽 = 0~15 mm
(3): 오른쪽 = 0~15mm
(4): 왼쪽 = 0~15mm

(1 mm 단위로 증가)

중요

페이지 가장자리 채우기 대상 범위가 너무 넓으면 가장자리와 가까이 있는 일부 문자가 없어질 수 있으므로 주의해 주십시오.

정보

- 스캐너 드라이버에서 배경색을 검은색 또는 흰색으로 변경할 수 있습니다.
  보다 자세한 내용은 스캐너 드라이버의 도움말을 참조해 주십시오.
- [페이지 테두리 채우기(ADF)]의 아래쪽 여백에 지정한 값에 따라 페이지 테두리 채우기 기능이 다음과 같이 작동합니다.

  - 1 ~ 7 mm
    안쪽으로 이미지 아래쪽 가장자리에서 지정된 범위를 배경색으로 채웁니다.
  - -1 ~ -7 mm
    바깥쪽으로 이미지 아래쪽 가장자리에서 지정된 범위를 배경색으로 채우지 않고 이미지를 출력합니다. (스캐너 드라이버에서 [페이지 끝 감지]를 설정할 때 추가한 지정된 영역과 함께 이미지를 출력합니다.)

- 본 설정은 스캐너 드라이버에서도 구성할 수 있습니다. 페이지 가장자리 채우기는 Software Operation Panel 설정에 따라 가장자리가 이미 채워진 이미지에 적용됩니다.

스캔할 때 지정된 색상을 제거하도록 스캔 설정 구성하기[드롭아웃 컬러]

흑백 및 그레이스케일 이미지를 출력할 때, 빨강, 녹색, 파랑(3원색) 또는 흰색을 선택하여 스캔에서 한 가지 색상을 제외할 수 있습니다.
예를 들어 검은색 문자와 녹색 테두리가 있는 문서를 스캔할 때 드롭아웃 컬러에 녹색을 선택하면 문서의 검은색 문자만 스캔됩니다.

1 **Software Operation Panel을 시작합니다.**

➡ Software Operation Panel 시작하기 (248 페이지)

2 **목록에서 [장치 설정 2] → [드롭아웃 컬러]를 선택합니다.**

3 **제거할 색상을 선택합니다.**

빨강, 녹색, 파랑, 흰색

선택한 색상이 제거됩니다.
공장 출하 시 기본 설정: 녹색

없음

색상이 제거되지 않습니다.

중요

제외할 부분의 색상이 너무 어두운 경우, 해당 색상이 제외되지 않을 수 있습니다.

정보

스캐너 드라이버에서 빨강, 녹색, 파랑 또는 흰색 이외의 색상을 지정할 수도 있습니다. 이 설정은 Software Operation Panel 의 설정을 재정의합니다.

스캔 간격 단축하기[사전 픽]

두 개 이상의 문서를 스캔할 때 스캔 시간을 단축하려면 이 옵션을 지정합니다.
"사전 피크"는 스캔 중인 현재 문서가 배출되기 전에 다음 문서를 ADF에 급지되는 것을 의미합니다.

1 **Software Operation Panel을 시작합니다.**

➡ Software Operation Panel 시작하기 (248 페이지)

2 **목록에서 [장치 설정 2] → [사전 픽]을 선택합니다.**

3 **[사전 픽]의 사용 여부를 선택합니다.**
공장 출하 시 기본 설정: 사용

정보

- 사전 픽이 활성화된 상태에서 스캔 도중에 취소하는 경우 사전 픽 문서를 제거한 후 문서를 다시 올려놓아야 합니다.
- 조작 패널이나 Software Operation Panel에서도 이 설정을 구성할 수 있습니다.
스캐너 드라이버 설정을 우선하므로 주의해 주십시오.

용지 급지 재시도 횟수 지정하기[급지 시도 회수]

문서가 ADF 용지 츄트 (공급 장치)에서 급지되지 않을 때 급지 재시도 횟수를 지정합니다.

1 **Software Operation Panel을 시작합니다.**

➡ Software Operation Panel 시작하기 (248 페이지)

2 **목록에서 [장치 설정 2] → [급지 시도 회수]를 선택합니다.**

3 **급지 시도 회수를 지정합니다.**

값은 1~12 회 범위 내에서 가능합니다.

공장 출하 시 기본 설정: 3회

> **정보**
>
> 조작 패널에서도 이 설정을 구성할 수 있습니다.

문서 급지가 시작되는 타이밍 설정 [픽 속도]

문서 급지를 시작할 때의 타이밍을 지정합니다.
겹친 문서나 용지 걸림이 자주 발생하면 문서 급지 시기 지연으로 성능을 향상시킬 수 있습니다.
이 설정은 얇은 용지를 스캔할 때 유용합니다.

1 **Software Operation Panel을 시작합니다.**

➡ Software Operation Panel 시작하기 (248 페이지)

2 **목록에서 [장치 설정 2] → [픽 속도]를 선택합니다.**

3 **스캐너에 문서 급지가 시작되는 타이밍을 선택합니다.**

보통

공장 출하 시 기본 설정입니다.

느리게

문서 급지가 시작되는 타이밍이 [보통]보다 느립니다.

중요

문서 급지 시작 타이밍이 지연되므로 총 스캔 시간이 길어집니다.

정보

조작 패널에서도 이 설정을 구성할 수 있습니다.

이미지 크기 설정 [바운더리]

문서 크기가 자동으로 검출되도록 스캐너가 설정되면 스캔 이미지의 작은 부분을 최적화(올림/잘라버림)할지를 지정합니다.
문서 크기가 검출되면 표준 용지 크기 대비 스캔 이미지의 작은 부분이 있을 수 있습니다.
출력 이미지 크기는 작은 부분 처리 방식에 따라 달라집니다.

1 **Software Operation Panel을 시작합니다.**

➡ Software Operation Panel 시작하기 (248 페이지)

2 **목록에서 [장치 설정 2] → [바운더리]를 선택합니다.**

3 **분할 데이터를 포함할 것인지 또는 제외할 것인지의 여부를 선택합니다.**
문서 요소가 부분적으로 생략되지 않도록 하려면 [최적화]를 선택합니다.
공장 출하 시 기본 설정: 최적화

중요

- [최적화]를 선택하면 문서 요소가 부분적으로 생략되는 것을 방지할 수 있지만 이미지 가장자리 주변에 그림자가 나타날 수 있습니다.
- [잘라버림]을 선택한 상태에서 가장자리에 텍스트와 같은 요소가 있는 문서를 스캔하면 출력 이미지에서 문서 요소가 부분적으로 생략될 수 있습니다.

용지 보호 기능 설정하기 [용지 보호]

급지 오류를 검출하는 설정을 구성해 주십시오.
이 기능은 다음과 같은 경우에 급지 오류를 검출합니다.

- 스캐너가 급지 오류로 인해 비정상적으로 뒤틀린 문서를 감지한 경우
- 스캐너에서 용지 걸림 노이즈를 검출한 경우

급지 오류로 인한 용지 걸림으로 인해 소중한 문서가 손상되거나 찢어질 수 있습니다.
용지 공급 오류를 검출하고 용지 공급을 중지하면 문서가 손상되는 것을 방지할 수 있습니다.
이 기능은 얇은 용지 문서와 같은 급지하기 어려운 문서를 스캔하는 경우에 효과적입니다.

1 **Software Operation Panel을 시작합니다.**

➡ Software Operation Panel 시작하기 (248 페이지)

2 **왼쪽 목록에서 [장치 설정 2] → [용지 보호]를 선택합니다.**

3 **검출 방법을 선택합니다.**

사용 안함

급지 오류를 검출하지 마십시오.

용지 구김 검출

스캐너가 급지 오류로 인해 비정상적으로 뒤틀린 문서를 감지하면 스캔을 중지합니다.
공장 출하 시 기본 설정입니다.

용지 걸림 노이즈 검출

스캐너에서 용지 걸림 노이즈를 검출하면 중지합니다.

용지 구김 및 걸림 노이즈 검출

스캐너가 급지 오류로 인해 비정상적으로 뒤틀린 문서를 감지하거나 용지 걸림 소음을 감지하면 스캔을 중지합니다.

중요

용지 보호 기능이 문서 손상을 방지하지만 모든 문서를 보호한다고 보장하지 않습니다.

정보

- 다음과 같은 경우 [용지 보호]가 활성화되면 문서가 올바르게 급지되더라도 급지가 중지될 수 있습니다.
  - 주름진 문서를 스캔하는 경우
  - 사각형 또는 직사각형이 아닌 문서를 스캔하는 경우
  - 배경색이 어두운 문서를 스캔하는 경우
  - 가장자리 근처에 텍스트나 무늬가 있는 배경이 인쇄된 문서를 스캔하는 경우

  조작 패널에서 문서를 다시 스캔하는 경우에만 용지 보호 기능을 비활성화할 수 있습니다.

➡ 용지 보호 기능 비활성화하기 (159 페이지)

- 용지 보호 기능으로 인해 문서 급지가 자주 중단되는 경우 용지 손상 방지 과정에서 오류가 빈번하게 발생한다 (227 페이지)에 따라 조치를 취해 주십시오.
- 다음과 같은 경우에는 [용지 보호] 기능이 비활성화됩니다.

  - 스캐너 드라이버에서 캐리어 시트 사용 설정이 활성화되어 있는 경우

  - 수동 단일 모드 사용 시

- 조작 패널이나 Software Operation Panel에서도 이 설정을 구성할 수 있습니다.
  스캐너 드라이버 설정을 우선하므로 주의해 주십시오.
  스캐너 드라이버에서 용지 보호 설정이 사용으로 설정되어 있으면 조작 패널 및 Software Operation Panel의 설정과 관계없이 [용지 구김 검출 & 노이즈] 기능이 활성화됩니다.
  조작 패널 설정이 우선 적용될 경우, 용지 보호 설정은 다음 순서대로 적용됩니다.

  1 스캐너 드라이버
  보다 자세한 내용은 스캐너 드라이버의 도움말을 참조해 주십시오.

  2 조작 패널의 [설정 메뉴] 화면의 [19:용지 보호]

  ➡ 설정 메뉴 사용 방법 (105 페이지)

  3 Software Operation Panel

  ➡ 용지 보호 기능 설정하기 [용지 보호] (281 페이지)

용지 보호 감도 수준 지정하기[용지 보호 감도]

용지 보호 기능이 활성화된 경우 급지 오류 검출의 감도 수준을 지정합니다.
문서가 올바르게 공급되지 않으면 문서가 비정상적으로 휘어지거나 용지 걸림 소리가 납니다.
문서의 비정상적인 뒤틀림이나 용지 걸림 소음을 감지할 때의 감도 수준을 지정하십시오.

1 **Software Operation Panel을 시작합니다.**

➡ Software Operation Panel 시작하기 (248 페이지)

2 **왼쪽 목록에서 [장치 설정 2] → [용지 보호 감도]를 선택합니다.**

3 **감도 수준을 선택합니다.**

- [용지 구김]의 감도 수준을 선택하십시오.

낮게

문서의 비정상적인 뒤틀림을 감지하는 감도 수준을 낮춥니다.
많이 구겨진 경우에만 구겨진 문서를 감지하려면 이 옵션을 지정해 주십시오.

보통

최적의 감도로 문서의 비정상적인 뒤틀림을 감지합니다.
공장 출하 시 기본 설정입니다.

높게

문서의 비정상적인 뒤틀림을 감지하는 감도 수준을 높입니다.
약간만 변형된 경우에도 구겨진 문서로 검출하게 하려면 이 옵션을 지정해 주십시오.

> **정보**
> 문서의 비정상적인 뒤틀림을 즉시 감지하고 스캔을 중지하려면 [높게]를 선택하십시오.

- [용지 걸림 노이즈]의 감도 수준을 선택하십시오.

낮게

용지 걸림 노이즈를 검출하려면 감도 수준을 낮춥니다.
큰 용지 걸림 노이즈만 검출하려면 지정합니다.

보통

최적의 감도 수준으로 용지 걸림 노이즈를 검출합니다.
공장 출하 시 기본 설정입니다.

높게

용지 걸림 노이즈를 검출하려면 감도 수준을 높입니다.
약한 용지 걸림 노이즈도 검출하려면 지정합니다.

> **정보**
> - 용지 걸림 노이즈를 즉시 검출하여 스캔을 중지하려면 [높게]를 선택합니다.

- 용지 보호 기능으로 인해 스캔이 자주 중지되면 [낮게]를 선택합니다.
- 조작 패널에서도 이 설정을 구성할 수 있습니다.

인덱스 탭이 포함된 문서 또는 비직사각형 문서 스캔 설정 [페이지 크기 자동 감지 (페이지 끝)]

인덱스 스티커 또는 인덱스 탭이 있는 문서(인덱스 탭이 포함된 문서) 또는 직사각형이 아닌 문서의 경우, 스캔한 이미지에 인덱스 스티커 또는 인덱스 탭이 포함되도록 스캐너가 감지한 문서 가장자리를 넘어 스캔할 수 있도록 이 설정을 구성합니다.
인덱스 탭이 포함된 문서를 스캔하려면 인덱스 스티커 또는 탭이 부착된 가장자리가 아래쪽 가장자리가 되도록 문서를 로드합니다.

➡ 인덱스 탭이 포함된 문서 또는 비직사각형 문서 불러오기 (87 페이지)

1 **Software Operation Panel을 시작합니다.**

➡ Software Operation Panel 시작하기 (248 페이지)

2 **목록에서 [장치 설정 2] → [페이지 크기 자동 감지 (페이지 끝)]를 선택합니다.**

3 **문서의 형태를 선택합니다.**

직사각형

문서 아래 가장자리를 검출하면 스캔을 중지합니다.
공장 출하 시 기본 설정입니다.

인덱스 탭이 포함된 문서

색인표가 있는 문서 아래 가장자리 아래로 최대 35 mm까지 스캔합니다.

비직사각형

검출된 문서 아래 가장자리 아래로 최대 120 mm까지 스캔합니다.

중요

[인덱스 탭이 포함된 문서] 또는 [비직사각형]을 선택하면 스캔 속도가 느려집니다.

용지 집어 올림 압력 조정 [용지 픽 설정]

용지 급지를 위한 피크 압력을 설정합니다.
얇은 용지를 스캔하거나 용지가 원활하게 공급되지 않아 용지가 공급될 때까지 피크 롤러가 반복적으로 헛돌 때는 용지 피킹 압력을 조정하면 스캔 성능이 향상됩니다.

1 **Software Operation Panel을 시작합니다.**

➡ Software Operation Panel 시작하기 (248 페이지)

2 **목록에서 [장치 설정 2] → [용지 픽 설정]을 선택합니다.**

3 **용지 급지를 위한 피크 압력을 설정합니다.**

낮음

얇은 용지의 경우 이 옵션을 선택하십시오.
이 옵션은 비교적 얇은 용지를 스캔할 때 유용합니다.
얇은 용지도 급지할 수 있습니다. 그러나 권장되지 않는 용지 유형으로 문서를 스캔하는 경우, 먼저 동일한 유형의 용지로 테스트하여 문서를 스캔할 수 있는지 확인하십시오.
두꺼운 용지를 스캔할 경우 용지가 제대로 급지되지 않아 피크 롤러가 무의미하게 반복적으로 회전할 수 있습니다.

중간

기본 용지 픽업 압력입니다. 일반적인 사용 시에는 이 설정을 유지하십시오.
공장 출하 시 기본 설정입니다.

높음

두꺼운 용지나 말린 용지의 경우 이 옵션을 선택하십시오.
이 옵션은 비교적 두꺼운 용지를 스캔할 때 유용합니다.
피크 롤러의 이송 힘이 증가하므로 이송하기 어려운 문서도 빠르게 이송할 수 있습니다.
얇은 용지를 스캔하면 용지 걸림이 발생할 수 있습니다.

> **정보**
> 조작 패널에서도 이 설정을 구성할 수 있습니다.

문서가 기울어져 급지되는 경우 이미지 손실 방지하기 [오버스캔의 제어]

문서가 기울어진 상태로 급지될 때 이미지 일부가 누실되지 않도록 할지 여부를 지정합니다.
[오버스캔의 제어]에서 [확대]을 설정하면, 문서가 비뚤게 공급될 때 이미지의 일부가 누락되지 않도록 스캔 영역이 자동으로 넓어집니다.

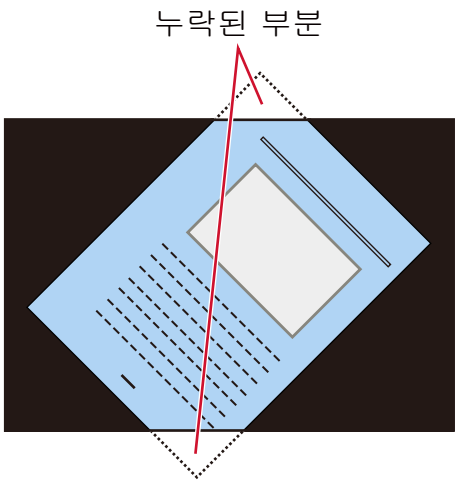

이미지 부분이 누락된 경우

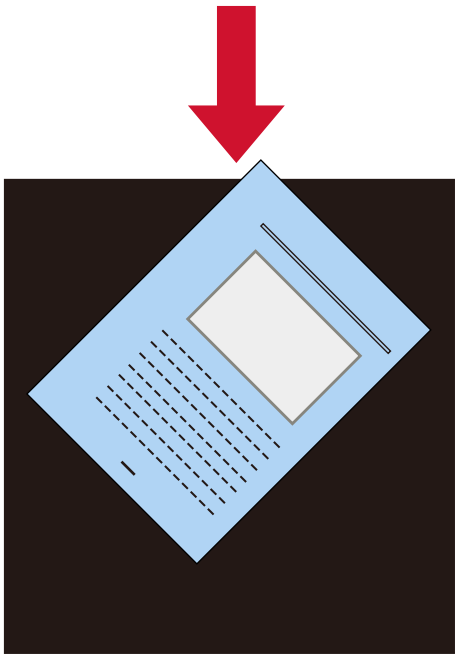

[확대]이 선택된 경우

1 Software Operation Panel을 시작합니다.

➡ Software Operation Panel 시작하기 (248 페이지)

2 목록에서 [장치 설정 2] → [오버스캔의 제어]를 클릭합니다.

3 [확대]을 선택합니다.

공장 출하 시 기본 설정: 보통

정보

- 사용할 수 있는 가장 큰 용지 크기에서 스캔하는 것이 좋습니다.
- 조작 패널에서도 이 설정을 구성할 수 있습니다.

높은 고도에서 스캔하기[높은 고도 모드]

이 모드를 사용으로 설정하면 2,000 m 이상의 고도에서 스캐너를 사용할 수 있습니다.
높은 고도에서의 낮은 대기압으로 인해 초음파 센서를 사용한 겹친 문서 검출 정확성이 낮아질 수 있습니다.
높은 고도 모드에 [사용]을 설정하면 겹친 문서 감지 정확도가 향상됩니다.

1 **Software Operation Panel을 시작합니다.**

➡ Software Operation Panel 시작하기 (248 페이지)

2 **목록에서 [장치 설정 2] → [높은 고도 모드]를 선택합니다.**

3 **[사용]을 선택합니다.**

공장 출하 시 기본 설정: 사용 안함

스캔 화질 지정하기 [이미지 화질 모드]

fi-7700/fi-7600/fi-7700S를 사용한 스캔 시의 화질과 가까운 화질을 얻으려면 이미지 화질 모드를 설정합니다.

1 **Software Operation Panel을 시작합니다.**

➡ Software Operation Panel 시작하기 (248 페이지)

2 **목록에서 [장치 설정 2] → [이미지 화질 모드]를 선택합니다.**

3 **fi-7700/fi-7600/fi-7700S의 화질에 가까운 화질을 얻을지 여부를 선택합니다.**

공장 출하 시 기본 설정: 사용 안함

원고 손상 보호 기능의 설정 [저속 급지 모드]

문서를 보호하기 위해 스캔 속도가 느려지도록 지정합니다.
저해상도(400 dpi 미만)로 스캔을 수행할 경우 설정한 해상도에 관계없이 스캔이 저속으로 수행됩니다. 이 설정은 긴 페이지 문서를 스캔하는 경우에 효과적입니다.

1 **Software Operation Panel을 시작합니다.**

➡ Software Operation Panel 시작하기 (248 페이지)

2 **목록에서 [장치 설정 2] → [저속 급지 모드]를 선택합니다.**

3 **문서를 보호하기 위해 저속으로 스캔하는 경우 [사용]을 선택합니다.**
공장 출하 시 기본 설정: 사용 안함

정보

조작 패널에서도 이 설정을 구성할 수 있습니다.

용지 배출 속도 지정 (스태킹 제어)

이 옵션을 사용하면 문서가 배출될 때 배출 속도를 늦춰 스캔된 문서가 흩어지는 것을 방지할 수 있습니다. 이 설정은 크기가 다른 문서를 스캔할 때 유용합니다.

1 **Software Operation Panel을 시작합니다.**

➡ Software Operation Panel 시작하기 (248 페이지)

2 **목록에서 [장치 설정 2] → [스태킹 제어]를 선택합니다.**

3 **스캔된 문서가 흩어지는 것을 방지하려면 [사용]을 선택하십시오.**

문서가 더 천천히 배출되도록 배출 속도가 제어되므로 스캔 속도가 느려진다는 점에 유의하십시오.

공장 출하 시 기본 설정: 사용 안함

정보

조작 패널에서도 이 설정을 구성할 수 있습니다.

겹친 문서 감지 관련 설정(복수 급지)

겹친 문서 감지 방식 지정하기 [복수 급지]

복수 급지는 용지 두 장 이상이 겹치거나 한꺼번에 급지될 때 발생하는 오류입니다.
스캔 중에 겹친 문서를 감지하도록 설정을 구성해 주십시오.
초음파 센서로 또는 문서 길이 차이에 따라 겹친 문서가 검출됩니다.
겹친 문서가 검출되면 오류 메시지가 표시되고 스캔이 중지합니다. 문서가 선단 가장자리로부터 30mm 이내에 겹치면 겹침으로 검출되지 않습니다.

중요

수동 단일 모드를 사용할 경우, 문서의 겹침 현상은 감지되지 않습니다.
수동 단일 모드는 반으로 접힌 문서나 봉투와 같은 여러 겹의 문서를 스캔할 수 있는 모드입니다. 따라서 겹친 문서 검출 설정을 활성화하더라도 이러한 문서는 겹친 문서로 검출되지 않습니다.

1 **Software Operation Panel을 시작합니다.**

➡ Software Operation Panel 시작하기 (248 페이지)

2 **목록에서 [장치 설정 2] → [복수 급지]를 선택합니다.**

3 **검출 방법을 선택합니다.**

없음

겹친 문서가 감지되지 않습니다.

겹침 확인(초음파)

초음파 센서를 사용하여 겹친 문서를 감지합니다.
선택되면 다음과 같은 옵션 두 개를 지정할 수 있습니다.

- 급지 방향으로 문서 선단 가장자리로부터의 길이로 겹친 문서 감지 영역을 지정합니다.
  보다 자세한 내용은 겹침 문서 감지 영역 지정하기 [복수급지 원고체크 영역지정] (295 페이지)을 참조해 주십시오.
- 용지가 문서에 부착된 경우, 용지 길이와 위치를 기억하여 겹친 문서를 무시하도록 설정할 수 있습니다.
  보다 자세한 내용은 특정 겹침 패턴을 감지하지 않도록 구성하기 (154 페이지)을 참조해 주십시오.

공장 출하 시 기본 설정입니다.

길이 확인

길이 차이를 따라 겹친 문서를 감지합니다.
길이가 같은 문서를 선택할 때 선택합니다.

중요

길이가 다른 혼합 배치 문서를 스캔할 때는 겹친 문서가 정확하게 감지될 수 없습니다.

겹침 및 길이 확인

[겹침 확인(초음파)]과 [길이 확인]을 결합하여 겹친 문서를 감지합니다.
선택되면 다음과 같은 옵션 두 개를 지정할 수 있습니다.

- 급지 방향으로 문서 선단 가장자리로부터의 길이로 겹친 문서 감지 영역을 지정합니다.
  보다 자세한 내용은 겹침 문서 감지 영역 지정하기 [복수급지 원고체크 영역지정] (295 페이지)을 참조해 주십시오.
- 용지가 문서에 부착된 경우, 용지 길이와 위치를 기억하여 겹친 문서를 무시하도록 설정할 수 있습니다.
  보다 자세한 내용은 특정 겹침 패턴을 감지하지 않도록 구성하기 (154 페이지)을 참조해 주십시오.

중요

길이가 다른 혼합 배치 문서를 스캔할 때는 겹친 문서가 정확하게 감지될 수 없습니다.

길이

[길이 확인] 또는 [겹침 및 길이 확인]을 선택하면 이 항목을 지정합니다.
겹친 문서로 감지할 문서 길이 차이를 지정합니다.
문서 길이 차이가 지정된 값보다 크면 겹친 문서가 감지됩니다.
길이가 지정 값 이내이면 경미한 오류로 허용되고 겹친 문서로 감지되지 않습니다.
공장 출하 시 기본 설정: 10

중요

- 길이가 다른 문서를 스캔하려면 [겹침 확인(초음파)]을 선택합니다.
- [겹침 확인(초음파)]을 선택한 경우, 문서에 스티커 메모, 영수증, 사진 등의 부착물이 부착된 경우 부착된 부분이 겹침 문서로 감지될 수 있습니다.
  겹침 문서 감지를 비활성화하려면 다음 중 하나를 구성해 주십시오.
  - [길이 확인] 선택
  - [복수급지 원고체크 영역지정]에서 용지가 붙어 있는 영역을 감지하지 않도록 설정을 구성합니다.
  - [정보 처리 복수 급지 설정]에서 [자동 모드1] 또는 [자동 모드2] 선택

정보

- 다음과 같은 경우에는 겹침 문서가 검출되지 않습니다.
  - 스캐너 드라이버에서 캐리어 시트 사용 설정이 활성화되어 있는 경우
  - 수동 단일 모드 사용 시
- 본 설정은 스캐너 드라이버에서도 구성할 수 있습니다.
  스캐너 드라이버 설정을 우선하므로 주의해 주십시오.

겹침 문서 감지 영역 지정하기 [복수급지 원고체크 영역지정]

겹침 문서를 감지하지 않을 범위 또는 감지할 범위를 지정합니다.
[겹침 확인(초음파)]에 [겹침 및 길이 확인] 또는 [복수 급지]을 선택한 경우 이 항목을 지정합니다.

1 **Software Operation Panel을 시작합니다.**

➡ Software Operation Panel 시작하기 (248 페이지)

2 **왼쪽 목록에서 [장치 설정 2] → [복수급지 원고체크 영역지정]을 선택합니다.**

3 **원하는 범위를 지정합니다.**

[선택 범위] 확인란을 선택합니다.

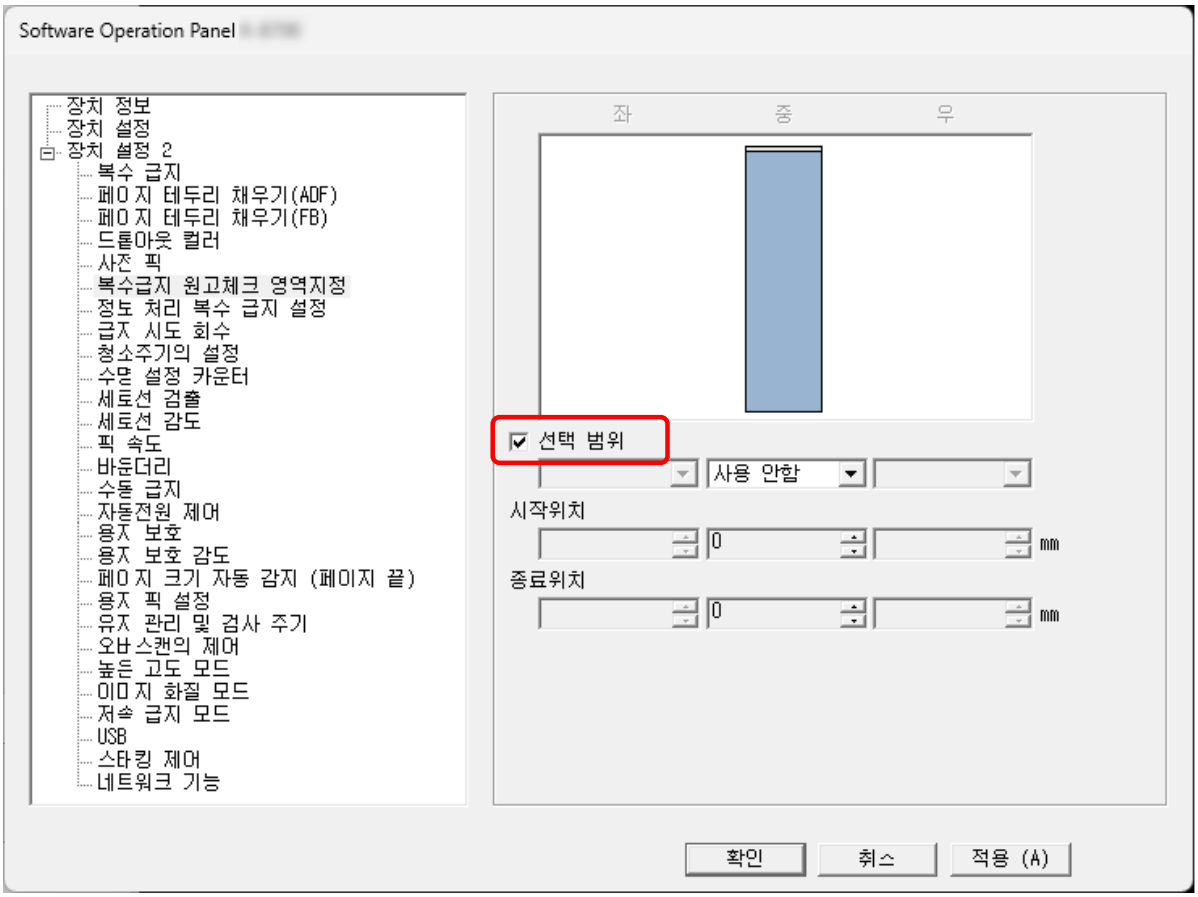

[선택 범위] 확인란

아래 그림에서 감지 범위(옅은 파란색으로 표시)를 지정하려면 확인란을 선택합니다.

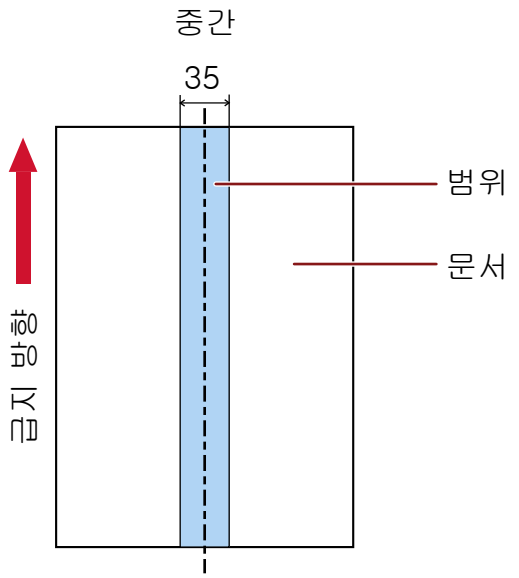

단위: mm

이 확인란은 공장 출하 시 기본 설정으로 선택 취소되어 있습니다.
이 확인란을 선택 취소하면 시작 위치와 종료 위치 모두 "0"으로 설정되고 전체 문서에서 겹침 문서가 감지됩니다.
위의 조건은 문서가 피크 롤러 사이의 중심점에 적재된 경우에 적용됩니다.
문서가 선단 가장자리로부터 30mm 이내에 겹치면 겹침으로 검출되지 않습니다.

사용 안함(중)

[선택 범위] 확인란을 선택하면 선택할 수 있습니다.
지정된 영역 내에서 겹친 문서가 감지되지 않습니다.
공장 출하 시 기본 설정입니다.

사용(중)

[선택 범위] 확인란을 선택하면 선택할 수 있습니다.
지정된 영역 내에서 겹친 문서가 감지됩니다.

시작위치(중)

급지 방향으로 문서 선단 가장자리로부터의 길이로 감지 영역 시작 위치를 지정합니다.
범위: 0~510mm, 2mm 단위, 시작위치 < 종료위치
공장 출하 시 기본 설정: 0

종료위치(중)

급지 방향으로 문서 선단 가장자리로부터의 길이로 감지 영역 종료 위치를 지정합니다.
범위: 0~510mm, 2mm 단위, 시작위치 < 종료위치
공장 출하 시 기본 설정: 0

정보

- 시작 위치와 종료 위치 모두 "0"으로 설정되면 [선택 범위] 설정에 관계없이 전체 문서에서 겹친 문서가 감지됩니다.
- 전체 문서의 겹친 문서 감지를 비활성화하려면 [선택 범위]에 [무효]을 선택하고 시작위치를 "0"으로 설정하고 종료위치를 문서 길이와 같거나 길게 설정합니다.
- 시작 위치가 문서 길이보다 길게 설정된 경우 [선택 범위]에 [사용 안함]을 선택하면 전체 문서에서 겹친 문서가 감지되고, [선택 범위]에 [사용]을 선택하면 전체 문서 어디에서도 겹친 문서가 감지되지 않습니다.
- 겹친 문서를 검출하려면 범위가 최소 5mm 보다 길어야 합니다.
  종료위치에서 시작위치를 뺀 값이 6 mm 이상이 되도록 설정합니다.
- 다음 방법으로 시작 위치와 종료 위치를 설정할 수도 있습니다.
  - 감지 영역을 지정하는 창에서 마우스 포인터를 끌어 사각형을 그립니다.
  - 감지 영역을 지정하는 창에서 시작 위치와 종료 위치를 나타내는 손잡이를 끕니다.
- 겹친 문서 검출 범위 설정의 예는 문서 겹침을 감지하는 영역 설정 예 (298 페이지)를 참조해 주십시오.

■ 문서 겹침을 감지하는 영역 설정 예

예 1

설정 세부사항은 다음과 같습니다.
감지 영역: 활성화된 영역 지정, 시작: 50mm, 종료: 200 mm

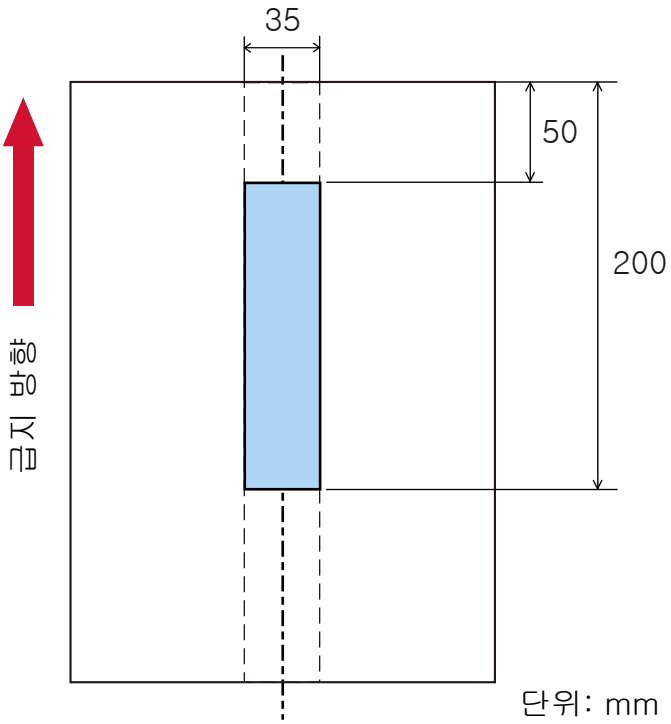

옅은 파란색 영역 내에서만 문서 겹침이 감지됩니다.

예 2

설정 세부사항은 다음과 같습니다.

감지 영역: 비활성화된 영역 지정, 시작: 0 mm, 종료: 300 mm

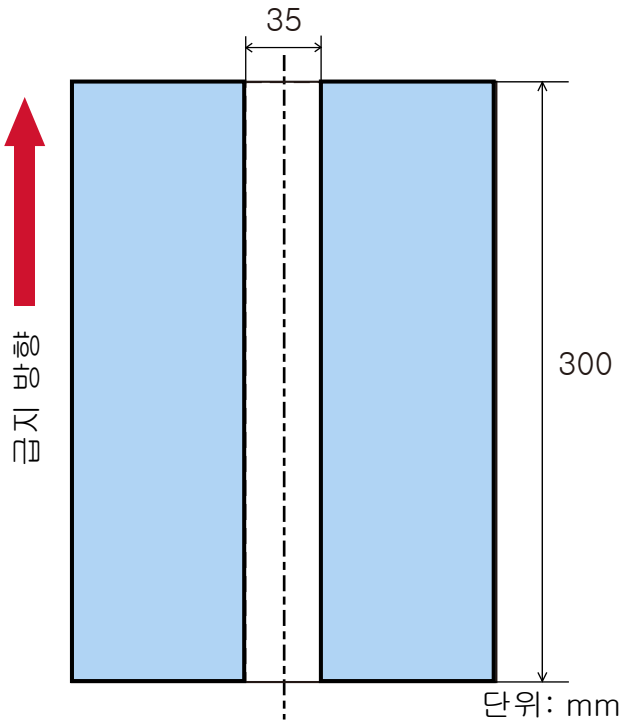

옅은 파란색 영역 내에서만 문서 겹침이 감지됩니다.

예 3(나쁜 예)

설정 세부사항은 다음과 같습니다.
감지 영역: 활성화된 영역 지정, 시작: 100 mm, 종료: 102 mm

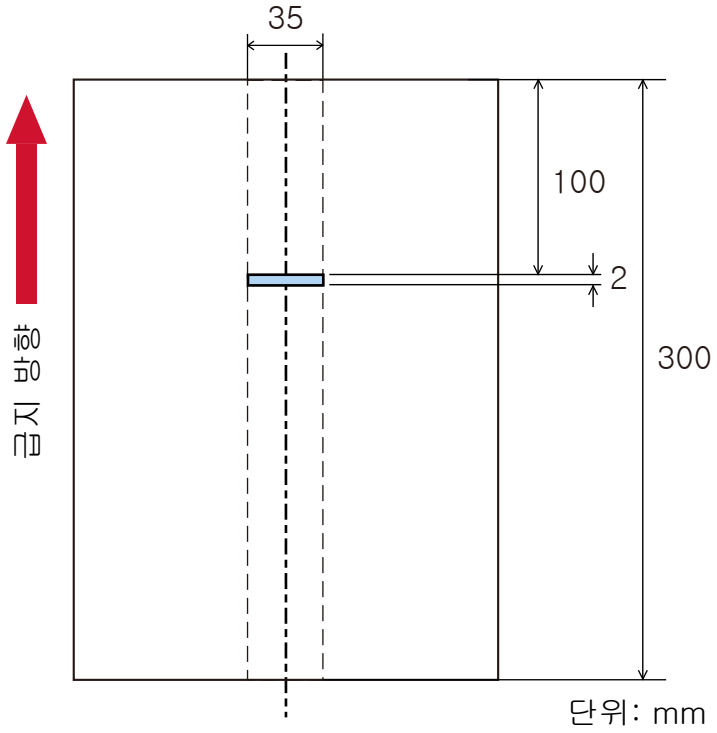

감지 영역(길이)이 5 mm 미만이므로 겹친 문서가 정확하게 감지될 수 없습니다.

특정 겹침 패턴을 무시하도록 설정하기 [정보 처리 복수 급지 설정]

겹친 문서 검출 설정이 활성화되면 겹친 문서의 특정 패턴이 자동으로 무시되도록 설정을 구성합니다.
이 항목을 설정하기 전에 먼저 스캐너 드라이버와 Software Operation Panel (겹친 문서 감지 방식 지정하기 [복수 급지] (293 페이지))에서 [겹침 확인(초음파)] 또는 [겹침 및 길이 확인]을 지정해야 한다는 점에 유의하십시오.

1 **Software Operation Panel을 시작합니다.**

➡ Software Operation Panel 시작하기 (248 페이지)

2 **왼쪽 목록에서 [장치 설정 2] → [정보 처리 복수 급지 설정]을 선택합니다.**

3 **작동 모드를 선택합니다.**

수동 모드

다시 스캔한 문서가 겹친 문서로 감지될 때 겹친 문서 감지 여부를 지정합니다.
부착된 용지의 크기 또는 위치를 기억하지 마십시오.
겹친 문서가 검출되면 스캔이 즉시 중지합니다.
이미지를 확인하기 위해 스캔을 중지할 수 있는 설정을 스캐너 드라이버에서 설정한 경우 겹친 문서가 배출되면 스캔이 중지됩니다.
공장 출하 시 기본 설정입니다.

자동 모드1

겹친 문서로 감지된 문서에 부착된 용지의 길이와 위치를 겹침 패턴으로 기억할지 여부를 지정합니다.
겹침 패턴이 기억되면 다음 스캔부터 동일한 겹침 패턴이 있는 문서는 겹침 문서로 감지되지 않습니다.
겹친 문서가 배출되면 스캔이 중지됩니다.
겹침 패턴은 최대 8장까지 기억할 수 있습니다(한 장당 최대 4개의 겹침 패턴을 기억할 수 있습니다).
겹침 패턴을 8장까지 기억하고 나면 기억된 패턴은 처음 기억한 장부터 새로 감지된 패턴으로 덮어씁니다.
그러나 스캐너의 전원을 껐다가 다시 켤 때 저장된 겹침 패턴의 개수는 Software Operation Panel의 [전원을 끌 때 겹침 패턴 설정] 설정에 따라 달라집니다.

➡ 특정 겹침 패턴을 무시하도록 설정하기 [정보 처리 복수 급지 설정] (301 페이지)

정보

스캐너가 한 문서에 대해 5개 이상의 겹침 패턴을 기억하도록 하려면 먼저 문서를 한 번 스캔하여 스캐너가 최대 4개의 겹침 패턴을 기억하게 한 다음, 문서를 다시 한 번 스캔하여 5번째 및 그 이후의 겹침 패턴을 기억하게 하면 새로 기억된 겹침 패턴이 다음 스캔 시 겹침으로 감지되지 않습니다.
동일한 문서가 두 번 스캔되므로, 스캐너는 이를 사실상 두 개의 문서로 인식합니다.

자동 모드2

겹친 문서로 감지된 문서에 부착된 용지의 가장 긴 길이를 겹침 패턴으로 기억할지 여부를 지정합니다.
겹침 패턴이 기억되면 다음 스캔부터 길이가 같거나 짧은 용지가 부착되어 있는 문서는 겹침 문서로 감지되지 않습니다.
겹친 문서가 배출되면 스캔이 중지됩니다.
이 작동 모드에서는 겹침 패턴 하나만 저장할 수 있습니다.

[겹침 패턴의 지우기] 확인란

자동 모드에서 기억된 겹침 패턴을 지울 때 선택합니다.
이 기능을 선택하면 자동 모드에서 기억된 겹침 패턴을 지울 수 있습니다.
기억하지 않기로 제안된 겹침 패턴을 지울 수 있습니다. 하지만 모든 기억된 패턴이 지워지므로 이 작동에 주의해 주십시오.
이 확인란은 공장 출하 시 기본 설정으로 선택 취소되어 있습니다.

[겹침 패턴 기억] 확인란

자동 모드1 또는 자동 모드2의 경우, 겹친 문서가 감지되었을 때 겹침 패턴을 기억할지 여부를 수동으로 선택합니다.
겹친 문서가 감지되었을 때 겹침 패턴 기억 기능을 활성화하기 위해 기본 설정을 변경하려면 이 옵션을 선택합니다.
이 확인란은 공장 출하 시 기본 설정으로 선택 취소되어 있습니다.
겹침 패턴 기억 기능에 대한 자세한 내용은 특정 겹침 패턴을 감지하지 않도록 구성하기 (154 페이지)를 참조해 주십시오.

전원을 끌 때 겹침 패턴 설정

전원을 끌 때 겹침 패턴을 유지할지 여부를 지정할 수 있습니다.
[기억]을 선택할 경우 다음에 스캐너를 켤 때 자동 모드 1에 저장된 가장 최근의 겹침 패턴(8개 문서분)과 자동 모드 2에 저장된 1개의 겹침 패턴을 사용할 수 있습니다.
공장 출하 시 기본 설정: 기억하지 않음

정보

조작 패널에서도 이 설정을 구성할 수 있습니다.

대기 시간 관련 설정

스캐너가 절전 모드로 전환될 때까지의 대기 시간 [절전]

스캐너가 절전 모드로 전환되기 전의 대기 시간을 지정합니다.

1 **Software Operation Panel을 시작합니다.**

➡ Software Operation Panel 시작하기 (248 페이지)

2 **목록에서 [장치 설정]을 선택합니다.**

3 **스캐너가 절전 모드로 전환되기 전의 대기 시간을 지정합니다.**

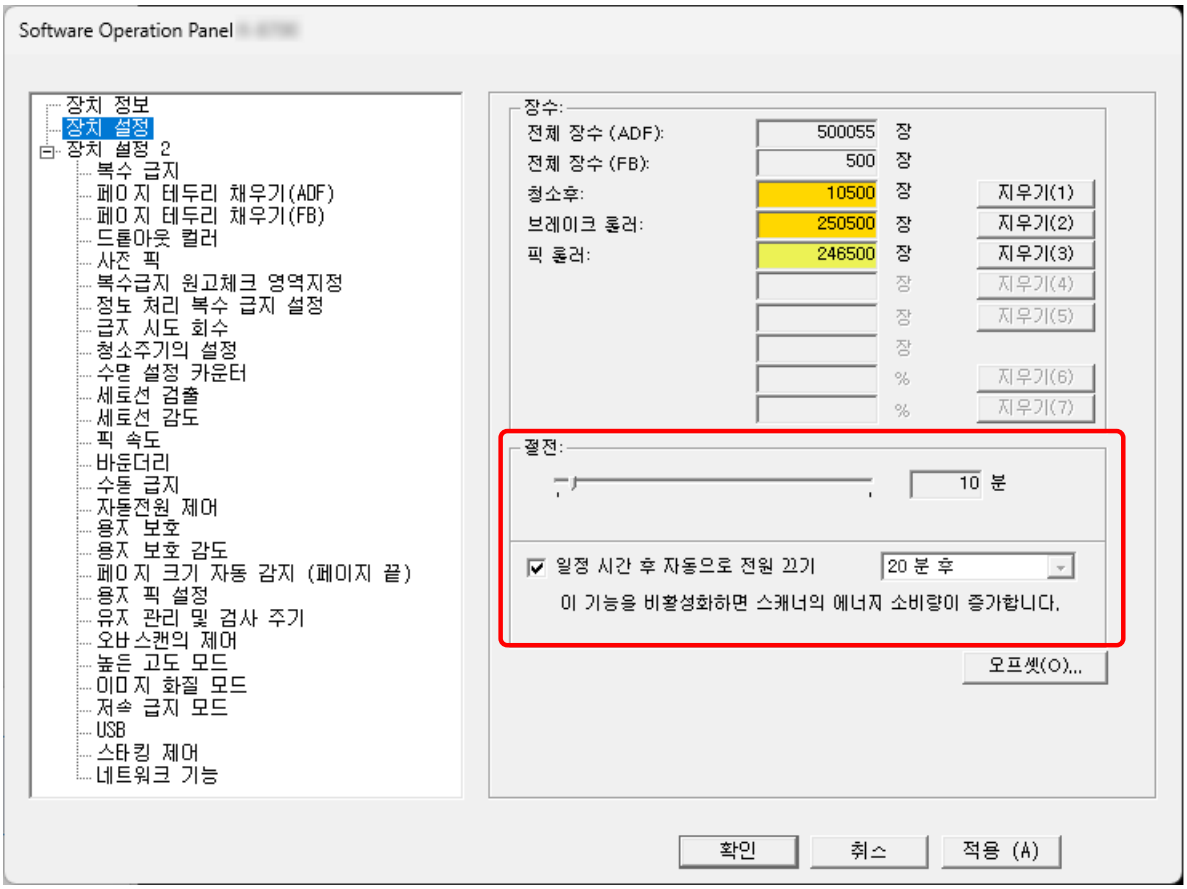

절전

슬라이더를 사용하여 절전 모드로 전환되기 전의 대기 시간을 5~115분(5분 단위)에서 지정할 수 있습니다.
공장 출하 시 기본 설정: 10

[일정 시간 후 자동으로 전원 끄기] 확인란

스캐너 전원을 자동으로 끄려면 이 확인란을 선택합니다.
이를 선택한 경우 특정 기간 동안 스캐너를 사용하지 않으면 스캐너 전원이 자동으로 꺼집니다.
이 확인란은 공장 출하 시 기본 설정으로 선택되어 있습니다.

드롭다운 목록에서 스캐너가 자동으로 꺼질 시간을 선택하십시오.
공장 출하 시 기본 설정: 20분

정보

- [일정 시간 후 자동으로 전원 끄기] 체크 상자를 해제하면 스캐너의 전력 소비량이 증가합니다.
- 조작 패널에서도 이 설정을 구성할 수 있습니다.

수동 급지 대기 시간[수동 급지]

스캔을 시작한 후 문서를 계속 로드하고 반복해서 스캔하려면 이 옵션을 지정합니다.
스캔이 시작되거나 문서 급지가 완료된 후 ADF 용지 츄트 (공급 장치)에 문서가 올려질 때까지 스캐너가 지정된 대기 시간 동안 기다리도록 설정하려면 대기 시간을 지정하십시오.
이렇게 하면 지정된 대기 시간 내에 문서를 로드하는 한 연속 스캔이 가능합니다.
지정된 대기 시간을 초과하면 스캔이 자동으로 종료됩니다.

1 **Software Operation Panel을 시작합니다.**

➡ Software Operation Panel 시작하기 (248 페이지)

2 **왼쪽 목록에서 [장치 설정 2] → [수동 급지]를 선택합니다.**

3 **[타임아웃 시간]을 설정합니다.**

[타임아웃 시간]에서 스캐너가 ADF 용지 츄트(공급 장치)에 올려놓은 문서가 없는지 확인할 때까지의 기간을 지정합니다(마지막 스캔과 다음 문서를 올려놓았는지 여부 검출 간의 간격).
공장 출하 시 기본 설정: 10초

- 수동으로 문서를 두 개 이상 연속 스캔할 경우

  a [연속 급지 모드]에 [사용]을 선택하여 수동 연속 모드로 전환합니다.
  공장 출하 시 기본 설정: 사용 안함

  b [타임아웃 시간]에 시간을 선택합니다.

- 반으로 접힌 문서, 봉투 또는 여러 겹의 전사지를 한 번에 하나씩 스캔할 경우

  a 급지 모드 스위치를 왼쪽으로 밀어 수동 단일 모드를 활성화하십시오.

  b [타임아웃 시간]에 시간을 선택합니다.

정보

- 수동 연속 모드나 수동 단일 모드에서 스캐너는 스캔이 시작하거나 문서가 배출된 후 타임아웃 시간이 경과할 때까지 ADF 용지 츄트(공급 장치)에 문서를 올려놓는 동안 기다립니다.
  타임아웃 시간 내에 문서를 올려놓지 않으면 스캔이 완료됩니다.
  스캔을 즉시 종료하려면 [Scan/Enter] 버튼 또는 [Stop/Clear] 버튼을 누르십시오.
  문서가 공급되는 도중에 [Stop/Clear] 버튼을 눌러도 스캔을 취소할 수 없으므로 주의하십시오.
- 조작 패널에서도 이 설정을 구성할 수 있습니다.

스캐너와 컴퓨터 간 연결 관련 설정

USB 작동 지정하기 [USB]

통신 중에 컴퓨터에서 오류가 발생하면 USB 설정을 변경합니다.
스캐너가 유선 LAN을 통해 연결된 경우 이 설정을 구성할 수 없습니다.
이 설정을 변경하면 스캐너가 다시 시작합니다.

1 **Software Operation Panel을 시작합니다.**

➡ Software Operation Panel 시작하기 (248 페이지)

2 **왼쪽 목록에서 [장치 설정 2] → [USB]를 선택합니다.**

3 **USB 기능 작동 방식을 지정합니다.**

자동

연결 환경에 따라 작동합니다. 공장 출하 시 기본 설정입니다.

USB 2.0

USB 2.0으로 작동합니다.

정보

조작 패널에서도 이 설정을 구성할 수 있습니다.

USB 연결을 통해서만 스캐너를 사용하도록 설정하기[네트워크 기능]

공장 출하 시 기본 설정에서는 USB 연결이나 유선 LAN 연결을 통해 스캐너를 사용할 수 있습니다.
다음과 같은 이유로 USB 연결을 통해서만 스캐너를 사용하려면 유선 LAN 연결을 비활성화합니다.

- 소비 전력을 줄일 경우
- 보안을 향상시키려면
- USB 전원 급지를 사용할 경우

➡ 스캐너 전원 켜기/끄기 방법[자동전원 제어] (308 페이지)

스캐너가 유선 LAN을 통해 연결된 경우 이 설정을 구성할 수 없습니다.
이 설정을 변경하면 스캐너가 다시 시작합니다.

1 **Software Operation Panel을 시작합니다.**

➡ Software Operation Panel 시작하기 (248 페이지)

2 **왼쪽 목록에서 [장치 설정 2] → [네트워크 기능]을 선택합니다.**
스캐너가 USB 케이블로 연결되면 [네트워크 기능]이 나타납니다.

3 **[무효]를 선택하십시오.**
공장 출하 시 기본 설정: 유효

전원 켜기/끄기 및 스캐너 소비 전력 관련 설정

스캐너 전원 켜기/끄기 방법[자동전원 제어]

스캐너의 전원을 켜고 끄기 위한 설정을 구성합니다.
스캐너의 [Power] 버튼을 사용하는 것 외에 스캐너를 켜고 끄는 방법을 지정합니다.

1 **Software Operation Panel을 시작합니다.**

➡ Software Operation Panel 시작하기 (248 페이지)

2 **목록에서 [장치 설정 2] → [자동전원 제어]를 선택합니다.**

3 **다음 중에서 스캐너 전원 켜기/끄기 방법을 선택합니다.**

전원스위치 유효모드

스캐너의 [Power] 버튼을 사용하여 스캐너 전원을 켜고 끕니다.
공장 출하 시 기본 설정입니다.

전원스위치 무효모드

AC 멀티탭을 사용하여 컴퓨터 전원에 따라 스캐너와 같은 주변 장치 전원 공급을 제어할 때 선택합니다.
스캐너 전원을 켜고 끌 때 스캐너의 [Power] 버튼을 사용하지 않습니다.

> **중요**
> Software Operation Panel의 [장치 설정]에서 [일정 시간 후 자동으로 전원 끄기]가 비활성화됩니다.

USB 전원 급지를 사용

이 설정은 Software Operation Panel에서 [장치 설정 2]의 [네트워크 기능]이 [사용 안함]로 설정된 경우 적용됩니다.
스캐너의 [Power] 버튼을 누르는 것 외에도 다음 동작을 통해 스캐너를 켜거나 끌 수 있도록 할지 여부를 설정합니다.

- 컴퓨터 켜기 또는 끄기
- USB 케이블을 연결하거나 분리하기

> **중요**
> - [USB 전원 급지를 사용]를 선택하면 전원 스위치가 항상 활성화됩니다.
> - 컴퓨터와 USB 허브의 타입에 따라서 컴퓨터의 전원을 끈 후에도 USB 버스에 전원 공급을 계속합니다.
>   이 경우 [USB 전원 급지를 사용] 모드가 제대로 작동하지 않을 수 있습니다.

정보

[전원스위치 무효모드]가 설정되면 스캐너의 전력 소비량이 증가합니다.

스캐너 유지 관리 관련 설정

세로선 검출하기[세로선 검출]

설정을 구성하여 유리의 더러움을 검출할 수 있습니다.
유리가 지저분하면 이미지에 세로 줄무늬가 나타날 수 있습니다.
수직 줄무늬 감지 설정에서 [사용]을 선택한 경우, ADF로 스캔한 이미지에 수직 줄무늬가 나타날 가능성이 있을 때 다음과 같은 시점에 메시지가 표시됩니다.

- ADF가 열리거나 닫힌 경우
- 스캔이 완료된 경우
- ADF 용지 츄트 (공급 장치)에 문서를 올려놓은 경우
- 스캐너가 절전 모드에서 깨어날 때

다음과 같은 메시지가 표시됩니다.

- LCD에서 Menu가 깜박입니다.
  [준비] 화면의 두 번째 줄에 있는 [유리 청소]도 깜박입니다.
  이미지에 세로선이 나타나지 않도록 하려면 정보를 확인한 다음 유리를 청소하십시오.
  정보를 확인하는 방법에 대한 자세한 내용은 정보 확인하기 (110 페이지)를 참조해 주십시오.
- 스캐너에 연결된 컴퓨터의 Error Recovery Guide에 메시지가 표시됩니다.
  이미지에 세로선이 나타나지 않도록 하려면 메시지를 확인한 다음 유리를 청소하십시오.

청소에 대한 보다 자세한 내용은, 평상시의 관리 (161 페이지)를 참조해 주십시오.

1 **Software Operation Panel을 시작합니다.**

➡ Software Operation Panel 시작하기 (248 페이지)

2 **왼쪽 목록에서 [장치 설정 2] → [세로선 검출]을 선택합니다.**

3 **[사용]을 선택합니다.**

공장 출하 시 기본 설정: 사용 안함

정보

- 유리에 묻은 먼지에 대한 알림을 받는 기능이 모든 먼지를 알려주는 것은 아닙니다. 이미지에 세로 선이 나타날 경우 이미지에 세로 선이 나타난다 (236 페이지)에 따라 조치를 취해 주십시오.
- 조작 패널에서도 이 설정을 구성할 수 있습니다.

세로선 검출의 감도 수준 지정하기[세로선 감도]

[사용]에 [세로선 검출]을 선택한 경우 세로 선(유리 더러움)을 검출할 감도 수준을 지정합니다.
유리가 지저분한 정도에 따라 감도 수준을 조정할 수 있습니다.

1 **Software Operation Panel을 시작합니다.**

➡ Software Operation Panel 시작하기 (248 페이지)

2 **왼쪽 목록에서 [장치 설정 2] → [세로선 감도]를 선택합니다.**

3 **유리의 더러움을 감지할 감도 수준을 선택합니다.**

낮게

유리 위의 더러움을 검출하려면 감도 수준을 줄입니다.
유리가 매우 지저분한 경우에만 더러움을 검출하도록 지정합니다.

보통

최적의 감도로 유리의 더러움을 검출합니다.
공장 출하 시 기본 설정입니다.

높게

유리 위의 더러움을 검출하려면 감도 수준을 늘립니다.
유리가 약간 지저분한 경우에만 더러움을 검출하도록 지정합니다.

정보

- [준비] 화면의 두 번째 줄에서 [유리 청소]가 자주 깜박이면 [낮게]를 선택합니다.
- 조작 패널에서도 이 설정을 구성할 수 있습니다.

스캐너 유지 관리/검사 주기 설정 [유지 관리 및 검사 주기]

스캐너에 서비스 엔지니어가 수행하는 유지 관리 및 검사 주기를 지정합니다.

마지막 유지 관리 및 검사일 이후로 지정된 기간이 경과하면 LCD에서 Menu가 깜박입니다.
[준비] 화면의 두 번째 줄에 있는 [유지 관리]도 깜박입니다.
정보를 확인하고 서비스 엔지니어에게 요청하여 스캐너의 정기 유지 관리와 검사를 수행합니다.
정보를 확인하는 방법에 대한 자세한 내용은 정보 확인하기 (110 페이지)를 참조해 주십시오.
서비스 엔지니어가 스캐너에서 수행하는 정기 유지 관리와 검사는 이 제품을 구입한 대리점에 문의해 주십시오.

1 **Software Operation Panel을 시작합니다.**

➡ Software Operation Panel 시작하기 (248 페이지)

2 **왼쪽 목록에서 [장치 설정 2] → [유지 관리 및 검사 주기]를 선택합니다.**

3 **[사용]을 선택하면 유지 관리 시간이 얼마 남지 않은 경우 LCD에 메시지가 표시됩니다.**
공장 출하 시 기본 설정: 사용 안함

4 **주기를 선택하여 메시지를 수신합니다.**
공장 출하 시 기본 설정: 12개월

네트워크 설정(fi Series 네트워크 설정)

이 단원에서는 fi Series 네트워크 설정을 사용하여 스캐너 설정을 구성하는 방법을 설명합니다.
스캐너의 네트워크 설정은 fi Series 네트워크 설정을 사용하여 컴퓨터의 브라우저로 구성할 수 있습니다.

fi Series 네트워크 설정 시작하기

1 **다음과 같이 스캐너를 컴퓨터에 연결합니다.**

- fi-8600

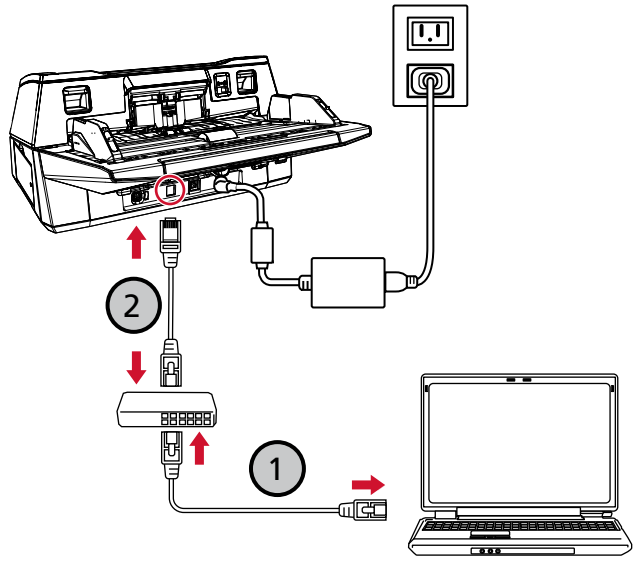

- fi-8700/fi-8700S

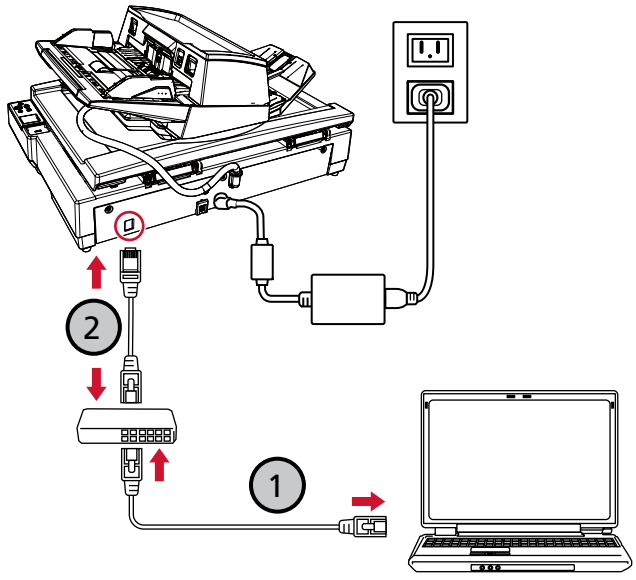

a **유선 LAN을 통해 컴퓨터를 네트워크 장치에 연결합니다(①).**

컴퓨터를 네트워크에 연결하는 방법에 대한 자세한 내용은 컴퓨터 설명서를 참조해 주십시오.

b 유선 LAN을 통해 스캐너를 네트워크 장치에 연결합니다(②).

2 스캐너의 IP 주소를 확인해 주십시오.

IP 주소 설정 도구를 사용하여 IP 주소를 확인할 수 있습니다.
자세한 내용은 Network Setup Tool 도움말을 참조하십시오.
IP 주소 설정 도구를 시작하는 방법에 대한 자세한 내용은 IP 주소 설정 도구 시작하기 (341 페이지)를 참조해 주십시오.

3 스캐너가 네트워크에 연결되어 있는지 확인해 주십시오.

➡ 스캐너의 네트워크 연결을 확인하는 방법 (336 페이지)

4 컴퓨터에서 브라우저를 실행하고 URL 입력란에 다음 URL을 입력하여 스캐너에 연결하십시오.

스캐너의 IP 주소 또는 FQDN

예

IPv4 주소
xxx.xxx.xxx.xxx/(각 "xxx"는 0에서 255 사이의 값입니다)

예

IPv6 주소의 경우
[xxxx:xxxx:xxxx:xxxx:xxxx:xxxx:xxxx:xxxx]/(각 "xxxx"는 0에서 ffff 사이의 값입니다)

5 관리자 암호를 입력하고 [로그인] 버튼을 클릭합니다.

관리자 암호에 대한 자세한 내용은 관리자 암호 (323 페이지)를 참조해 주십시오.
fi Series 네트워크 설정 창이 표시됩니다.

6 각 메뉴를 클릭하여 설정을 구성합니다.

➡ 스캐너 정보 (318 페이지)
➡ 네트워크 (319 페이지)
➡ 보안 (322 페이지)

➡ 유지 관리 (323 페이지)

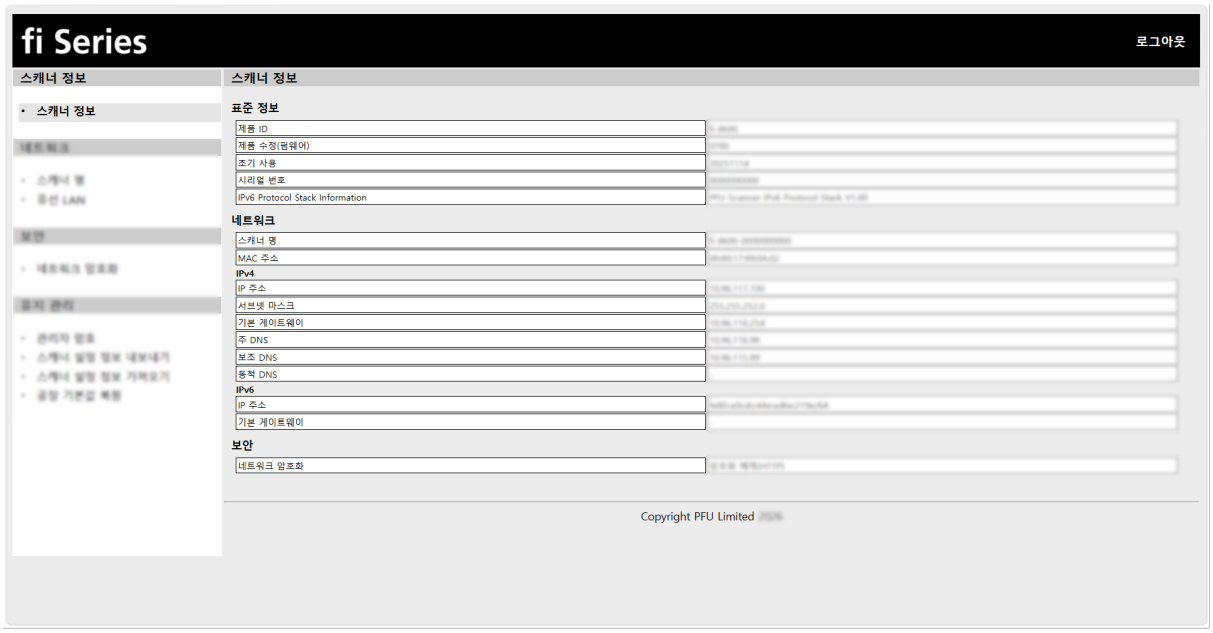

중요

창에서 문제 없이 기능을 사용할 수 있게 하려면 브라우저에 다음 설정이 구성되어 있는지 확인해 주십시오.

- 쿠키가 활성화됨
- JavaScript가 활성화됨

설정 항목

이 섹션에서는 fi Series 네트워크 설정 창에서 구성할 수 있는 설정 항목 목록을 보여줍니다.

중요

fi Series 네트워크 설정 사용하려면 관리자 암호가 필요합니다.
라벨에서 기본 관리자 암호를 확인할 수 있습니다.
라벨에 대한 자세한 내용은 제품 라벨 확인하기 (246 페이지)를 참조해 주십시오.
다른 사용자가 설정을 변경하지 못하도록 관리자 암호를 변경해 주십시오.
또한 정기적으로 관리자 암호를 변경해 주십시오.
[관리자 암호]의 [유지 관리]에서 관리자 암호를 구성할 수 있습니다.

- **스캐너 정보**

설정 항목	설명
스캐너 정보 (318 페이지)	스캐너 장치 및 설정에 대한 정보가 표시됩니다.

- **네트워크**

설정 항목	설명
스캐너 명 (319 페이지)	스캐너 이름을 지정합니다.
유선 LAN (320 페이지)	스캐너의 IPv4 주소 또는 IPv6 주소를 설정합니다. **중요** 다음 설정은 IPv6을 지원하지 않습니다. ● DNS 서버 ● [동적 DNS 활성화] 확인란

- **보안**

설정 항목	설명
네트워크 암호화 (322 페이지)	네트워크 통신 암호화 여부를 지정합니다.

- **유지 관리**

설정 항목	설명
관리자 암호 (323 페이지)	관리자 암호를 변경합니다.
스캐너 설정 정보 내보내기 (324 페이지)	스캐너 설정을 파일로 내보냅니다.

설정 항목	설명
스캐너 설정 정보 가져오기 (325 페이지)	스캐너 설정을 가져옵니다.
공장 기본값 복원 (326 페이지)	스캐너 설정을 공장 출하 시 기본값으로 복원합니다.
라이선스 (327 페이지)	라이선스 정보를 표시합니다.

스캐너 정보

스캐너 정보

스캐너 장치 및 설정에 대한 정보가 표시됩니다.
[스캐너 정보] → [스캐너 정보]를 클릭하여 창을 표시합니다.

네트워크

스캐너 명

스캐너 이름을 지정합니다.
[네트워크] → [스캐너 명]을 클릭하여 창을 표시합니다.

스캐너 명

스캐너 이름을 64자 이내로 입력합니다.
스캐너 이름에 다음 문자를 사용할 수 있습니다.

- 영숫자
- 공백
  문자열 앞이나 뒤에 있는 공백은 무시됩니다.
- 기호
  -_

공장 출하 시 기본 설정: [fi-8600, fi-8700 또는 fi-8700S]-[*스캐너 일련 번호*]

[스캐너에 적용] 버튼

구성한 설정을 적용합니다.

정보

- 스캐너의 시리얼 번호는 제품 라벨에서 확인할 수 있습니다.

  ➡ 제품 라벨 확인하기 (246 페이지)

- [동적 DNS 활성화] 확인란을 선택한 경우 63자 이내의 스캐너 이름을 입력합니다.
  동적 DNS에 대한 자세한 내용은 유선 LAN (320 페이지)를 참조해 주십시오.
  또한 스캐너 이름이 DNS 서버에 등록될 때 "-"로 대체되므로 스캐너 이름에 다음 문자를 사용하지 않는 것이 좋습니다.

  - 밑줄 "_"
  - 공백

유선 LAN

스캐너의 IPv4 주소 또는 IPv6 주소를 설정합니다.
[네트워크] → [유선 LAN] 창을 표시하려면 클릭합니다.

IPv4 구성

스캐너의 IPv4 주소를 설정합니다.
공장 출하 시 기본 설정: 자동
[수동]을 선택한 경우 다음 항목을 지정합니다.

- IP 주소
- 서브넷 마스크
- 기본 게이트웨이

DNS 서버

DNS 서버를 구성합니다.
공장 출하 시 기본 설정: 자동
[수동]을 선택한 경우 다음 항목을 지정합니다.

- 주 DNS
- 보조 DNS

> **중요**
> IPv6 주소는 지원되지 않으므로 주의해 주십시오.

IPv6 구성

스캐너의 IPv6 주소를 설정합니다.
공장 출하 시 기본 설정: 자동
[수동]을 선택한 경우 다음 항목을 지정합니다.

- [RA 패킷 수신] 확인란
  자동으로 생성된 IPv6 주소를 활성화하려면 확인란을 선택합니다.
  [스캐너 정보] 창에서 자동으로 생성된 IPv6 주소를 확인할 수 있습니다.
  이 확인란은 공장 출하 시 기본 설정으로 선택되어 있습니다.
- IP 주소

> **중요**
> 다음 IPv6 주소는 수동으로 설정할 수 없습니다.
> - 루프백 주소
> - 링크-로컬 주소
> - 사이트-로컬 주소
> - 멀티캐스트 주소
> - IPv4 호환 주소

- IPv4 매핑 주소
- 2001:0000으로 시작하는 주소
- 2002로 시작하는 주소
- 3FFE로 시작하는 주소

- 서브넷 접두사 길이
- 기본 게이트웨이

[동적 DNS 활성화] 확인란

스캐너의 IP 주소를 자동으로 가져오려면 이 항목을 설정합니다.
이 확인란은 공장 출하 시 기본 설정으로 선택 취소되어 있습니다.
이 확인란을 선택하고 스캐너를 네트워크에 연결하면, 스캐너 이름(호스트 이름)과 IP 주소가 DNS 서버에 자동으로 등록됩니다.
[스캐너 명]에서 DNS 서버에 등록할 스캐너 이름(호스트 이름)을 지정할 수 있습니다.

➡ 스캐너 명 (319 페이지)

정보

- 기본 DNS 서버를 설정해야 합니다.
  보조 DNS 서버는 지원되지 않습니다.
- [스캐너 명]에 공백이나 "_"를 입력하면 "-"로 변환되어 DNS 서버에 등록됩니다.
  DNS 서버에 등록된 호스트 이름은 최대 63자까지 가능합니다.

중요

IPv6 주소는 지원되지 않으므로 주의해 주십시오.

스캐너 이름(호스트 이름)이 DNS 서버에 등록되어 있으면, DHCP 서버에서 할당된 IP 주소가 변경된 경우에도 스캐너 선택 도구에서 스캐너 이름(호스트 이름)을 지정하여 스캐너를 검색할 수 있습니다.
스캐너 검색에 대한 자세한 내용은 Network Setup Tool 도움말을 참조해 주십시오.
스캐너 선택 도구를 시작하는 방법에 대한 자세한 내용은 스캐너 선택 도구 시작하기 (340 페이지)를 참조해 주십시오.

[스캐너에 적용] 버튼

구성한 설정을 적용합니다.

보안

네트워크 암호화

네트워크 통신 암호화 여부를 지정합니다.
[보안] → [네트워크 암호화] 창을 표시하려면 클릭합니다.
공장 출하 시 기본 설정: 암호화 해제(HTTP)

암호화 해제(HTTP)

스캔 속도를 우선시하는 전송 방법입니다.

암호화 켜기(HTTPS)

보안을 우선시하는 전송 방법입니다. 이 설정을 사용하면 스캔 속도가 느려집니다.

[스캐너에 적용] 버튼

구성한 설정을 적용합니다.

유지 관리

관리자 암호

관리자 암호를 변경합니다.
다른 사용자가 설정을 변경하지 못하도록 관리자 암호를 변경해 주십시오.
정기적으로 관리자 암호를 변경합니다.
[유지 관리] → [관리자 암호] 창을 표시하려면 클릭합니다.

현재 암호

현재 암호를 입력합니다.
라벨에서 기본 관리자 암호를 확인할 수 있습니다.
라벨에 대한 자세한 내용은 제품 라벨 확인하기 (246 페이지)를 참조해 주십시오.

새로운 암호

새 암호를 16자 이내로 입력하여 현재 암호를 변경합니다.
새 암호에 다음 문자를 사용할 수 있습니다.

- 영숫자
- 공백
- 기호

  -/:;()₩&@".,?!'#%^*+=_|~<>$[]`{}
- 분음 부호

  èéêëÈÉÊËùúûüÙÚÛÜìíîïÌÍÎÏòóôõöœÒÓÔÕÖŒàáâãäæÀÁÂÃÄÆşŞğĞçÇ
  ßñÑ

문자열 앞이나 뒤에 있는 공백은 유지됩니다.

확인 암호

[새로운 암호]에 입력한 암호를 다시 입력하여 현재 암호를 변경합니다.

[키 입력 표시] 확인란

암호 문자를 표시하려면 이 확인란을 선택하십시오.
이 확인란은 공장 출하 시 기본 설정으로 선택 취소되어 있습니다.

[스캐너에 적용] 버튼

구성한 설정을 적용합니다.

스캐너 설정 정보 내보내기

스캐너 설정을 파일로 내보냅니다.
[유지 관리] → [스캐너 설정 정보 내보내기]를 클릭하여 창을 표시합니다.
스캐너 설정은 다음과 같은 방법으로 사용할 수 있습니다.

- 설정을 다른 스캐너로 가져와 적용하기

버전/이름

스캐너 설정과 식별되도록 버전이나 이름을 31자 이내로 입력합니다.
[버전/이름]은 파일 이름으로 사용됩니다.
다음 문자는 사용할 수 없습니다.

- 기호

  "*/:<>?₩|~

[내보내기] 버튼

스캐너 설정을 파일로 내보냅니다.
[버전/이름]에 입력한 문자열로 파일이 출력됩니다.
예: ScannerSettings_[버전/이름].cab

관련 항목

스캐너 설정을 내보낼 때 참고 사항 (339 페이지)

스캐너 설정 정보 가져오기

스캐너 설정을 가져옵니다.
[유지 관리] → [스캐너 설정 정보 가져오기]를 클릭하여 창을 표시합니다.

[파일 선택] 버튼

스캐너 설정 정보 내보내기 (324 페이지)에서 출력된 파일을 선택하십시오.

[불러오기] 버튼

파일이 선택된 경우에만 사용할 수 있습니다.
스캐너 설정을 가져옵니다.
스캐너가 다시 시작되었습니다.

공장 기본값 복원

스캐너 설정을 공장 출하 시 기본값으로 복원합니다.
[유지 관리] → [공장 기본값 복원]을 클릭하여 창을 표시합니다.

[공장 기본값 복원] 버튼

공장 출하 시 기본값으로 복원합니다.
스캐너가 다시 시작되었습니다.

라이선스

라이선스 정보를 표시합니다.
[유지 관리] → [라이선스]를 표시하려면 클릭합니다.

부록

기본 사양

항목		사양
스캐너 형식		● fi-8600 ADF (자동 문서 공급 장치) ADF에서 수동 급지(단일/연속)를 사용할 수 있습니다. ● fi-8700/fi-8700S ADF(자동 문서 공급 장치) + 평판 ADF에서 수동 급지(단일/연속)를 사용할 수 있습니다.
이미지 센서		● fi-8600 컬러 CCD × 2(앞면, 뒷면) ● fi-8700 컬러 CCD × 3(앞면, 뒷면, 평판) ● fi-8700S 컬러 CCD ×2(앞면, 평판)
광원		● fi-8600 백색 LED × 4 (전면, 후면) ● fi-8700 백색 LED × 6개 (전면, 후면, 평판 스캐너) ● fi-8700S 백색 LED × 4개(전면, 평판 스캐너)
스캔 영역(너비 × 길이)	최소 크기	50.8 × 69 mm
	최대 크기(*1)	● fi-8600 ADF: 304.8 × 431.8 mm ● fi-8700/fi-8700S ADF: 304.8 × 431.8 mm 평판: 304.8 × 457.2 mm
용지 무게 (두께) (*2)		20~413 g/m^2 크기가 A4/레터보다 큰 경우 27~413 g/m^2 A8 크기의 경우 128~209 g/m^2 플라스틱 카드의 경우 1.4 mm 이하(엠보싱 카드 허용(ISO7810 ID-1 유형 준수)) (*3)
ADF 스캔 속도(A4, 가로, 300 dpi) (*4)	바이너리(흑백)	● fi-8600/fi-8700 단면 100 ppm, 양면 200 ipm ● fi-8700S
	그레이스케일	

항목		사양
	칼라	단면 75 ppm
평판 스캔 속도(A4, 세로, 300 dpi)(*4)	바이너리(흑백)	● fi-8700/fi-8700S 0.9초/장
	그레이스케일	
	칼라	
수용 가능한 양(*5)		● A4/레터 크기 이하 문서 300매 (용지 중량 80 g/m^2, 문서 묶음의 두께 30 mm 미만) ● A4/ 레터 크기보다 큰 문서 100매 (용지 중량 80 g/m^2, 문서 묶음의 두께 10 mm 미만)
광학 해상도		600 dpi
출력 해상도	바이너리(흑백)	50~600dpi(1dpi 단위로 구성 가능) 스캐너 드라이버에서 1,200 dpi 설정 가능
	그레이스케일	
	칼라	
다중 값 레벨		칼라: 24비트 그레이스케일: 8비트 바이너리(흑백) 1 비트
그레이스케일 수준		4,096 그라데이션 수준(12비트)
인터페이스	USB	USB3.2 Gen 1x1/USB3.0/USB2.0/USB1.1(*6) Type B
	유선 LAN	IEEE802.3 이더넷 10BASE-T/100BASE-TX/1000BASE-T RJ-45type8-pole 커넥터
네트워크 프로토콜(유선 LAN)		TCP/IP (IPv4/IPv6), DHCP, HTTP/HTTPS (*7), DNS, DDNS, UDP
LCD		디스플레이: 칼라 표시 도트: 16 표시 선: 7 × 16 (행 ×자)

*1:최대 크기에 대한 자세한 내용은 용지 크기 (81 페이지)을 참조해 주십시오.

*2:ADF를 사용하는 경우에 측정된 값입니다. 평판으로 문서 스캔 시 용지 무게 제한이 없습니다.

*3:플라스틱 카드에 대한 자세한 내용은 플라스틱 카드 참고 사항 (83 페이지)를 참조해 주십시오.

*4:이는 하드웨어 제한이며, 데이터 전송 시간과 같은 소프트웨어 처리 시간에 실제 스캔 시간이 더해집니다.
스캔 속도는 USB를 통해 또는 유선 LAN을 통해 스캐너가 연결된 경우에 관계없이 동일합니다.
스캔 속도 측정 환경은 다음과 같습니다.

운영 체제	Windows 11
CPU	Intel® Core™ i3-13100, 최대 4.5 GHz
메모리	8GB
스토리지	SSD

*5:용지 무게에 따라 수용 적재량이 달라집니다.

➡ 올려놓기 용량 (85 페이지)

*6:제공된 USB 케이블을 사용해 주십시오.
USB 케이블을 USB 허브에 연결할 때 컴퓨터의 USB 포트에 연결된 USB 허브에 연결해 주십시오.
USB 3.2 Gen 1x1/USB 3.0/USB 2.0/USB 1.1로 연결할 때 USB 3.2 Gen 1x1/USB 3.0/USB 2.0을 지원하는 USB 포트와 허브가 필요합니다.
USB 1.1을 사용할 때에는 스캔 속도가 저하될 수 있으므로 주의하여 주십시오.

*7:TLS 1.2/TLS 1.3이 지원됩니다.

설치 사양

항목		사양
외부 치수(W × D × H)(*1)		● fi-8600 236 × 432 × 214 mm(*2) ● fi-8700/fi-8700S 706 × 500 × 345 mm
설치 공간(W × D × H)(*3)		● fi-8600 1,220 × 614 × 395 mm ● fi-8700/fi-8700S 1,285 × 815 × 704 mm
무게		● fi-8600 11 kg 이하 ● fi-8700/fi-8700S 35 kg 이하
출력 전원	전압 범위	AC 100~240 V ±10%
	구성 면	단면
	주파수	50/60Hz ±3Hz
소비 전력	작동	55 W 이하
	절전	유선 LAN 연결의 경우: 2.6 W 이하 USB 연결의 경우: 1.7 W 이하
	전원 꺼짐	0.3 W 이하
환경 조건	온도	사용: 5~35℃ 작동하지 않음: -20~60℃
	습도	사용: 15~80% 작동하지 않음: 8 ~ 95%
발열량	작동	47.3 kcal/h 이하
	절전	유선 LAN 연결의 경우: 2.3 kcal/h 이하 USB 연결의 경우: 1.5 kcal/h 이하
	전원 꺼짐	0.3 kcal/h 이하
운송 무게 (*4)		● fi-8600 15 kg 이하 ● fi-8700/fi-8700S 44 kg 이하
지원 기간		5년

*1:깊이와 높이는 ADF 용지 츄트 (공급 장치)와 스태커를 제외한 스캐너의 크기를 나타냅니다. 스캐너의 튀어나온 부분은 크기에 포함되지 않습니다.

*2:깊이는 조작 패널이 측면에 끼워져 있는 스캐너의 크기를 나타냅니다.

*3:요구되는 설치 공간은 A3 크기 문서의 스캐닝을 참조하였습니다.

*4:패키지 무게를 포함합니다.

외형 치수

외형 치수는 다음과 같습니다.

- fi-8600

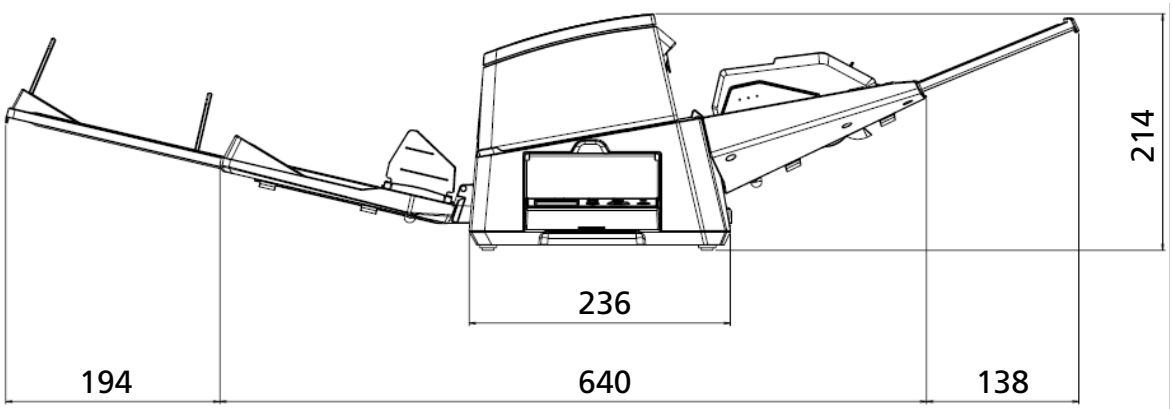

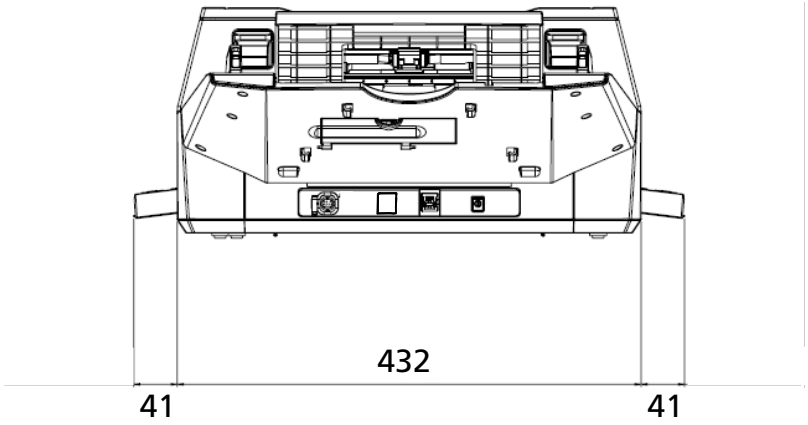

단위: mm

- fi-8700/fi-8700S

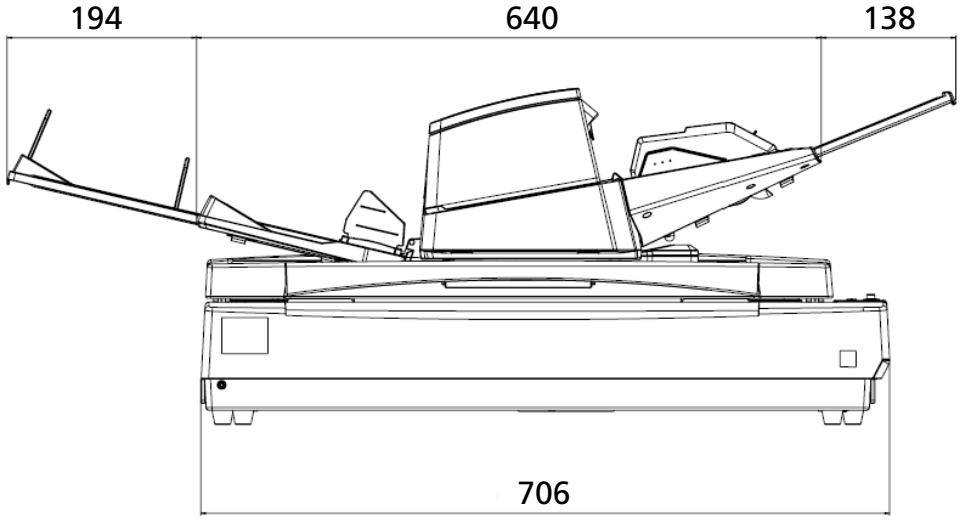

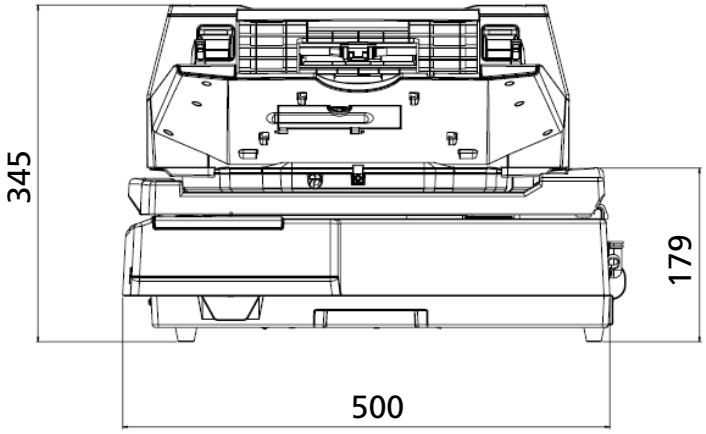

단위: mm

스캐너 옵션

이름	품번	지원하는 모델	설명
fi-760PRB	PA03740-D101	fi-8600	fi-760PRB는 스캔 후 문서 뒷면에 있는 문자(예: 알파벳, 숫자)를 인쇄할 수 있는 옵션입니다. 스캔한 문서의 뒷면에 이름, 날짜 또는 시리얼 번호를 인쇄하여 문서를 구성할 수 있습니다. 보다 자세한 내용은 fi-760PRB 전사기 사용 설명서를 참조해 주십시오.
fi-575BK	PA03338-D960	fi-8700/fi-8700S	평판 스캐너로 스캔할 때 배경을 검은색으로 만드는 검은색 문서 패드입니다. 이 패드는 일반적인 흰색 문서 고정 패드 대신 사용합니다. 다음과 같은 유형의 스캔에 이 패드를 사용하십시오. ● 이미지를 문서와 같은 크기로 자르려면(흰색) ● 여러 문서(흰색)를 한 번에 스캔하고 각 문서를 별도의 이미지로 자르기
캐리어 시트 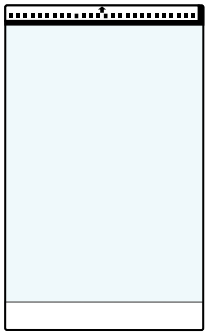	PA03360-0013	전체 모델	캐리어 시트: 문서를 손상시키지 않고 급지하기 위해 사용하는 시트입니다. 캐리어 시트를 사용하면 A4/ 레터 크기(A3이나 B4 크기 등)보다 큰 문서나 스크랩 등의 문서를 손상시키지 않고 스캔할 수 있습니다. 약 스캔 500회마다 캐리어 시트를 교체해야 합니다. 하지만 손상되거나 지저분해지면 교체해 주십시오.

스캐너 옵션 구매에 대한 자세한 내용과 추가 정보는 이 제품을 구입한 대리점에 문의해 주십시오.

스캐너의 네트워크 연결을 확인하는 방법

스캐너가 유선 LAN을 통해 네트워크에 연결된 경우 네트워크 연결 상태를 확인합니다.
컴퓨터에서 명령 프롬프트를 시작한 다음 PING 명령을 사용하여 컴퓨터와 스캐너 간의 연결 상태를 확인합니다.

1 컴퓨터에서 명령 프롬프트를 엽니다.

2 PING 명령을 사용할 때는 스캐너의 IP 주소 또는 호스트 이름을 입력하십시오.

중요

호스트 이름을 입력할 경우, 사전에 다음 설정이 필요합니다:

- DNS 서버 설정 구성하기
- DNS 서버에 스캐너 이름(호스트 이름)을 등록

➡ 유선 LAN (320 페이지)

3 [Enter] 키를 누릅니다.
연결 테스트 결과가 표시됩니다.
컴퓨터와 스캐너를 연결할 수 있으면 다음과 유사한 알림이 표시됩니다:

```
xxx.xxx.xxx.xxx에서 응답: 바이트=32 시간=59ms TTL=246
```

컴퓨터와 스캐너 간의 연결이 실패할 경우 올바른 IP 주소나 호스트 이름이 지정되었는지 확인하십시오.
그래도 연결할 수 없는 경우 유선 LAN을 통해 스캐너와 컴퓨터를 연결할 수 없음 (215 페이지)을 참조하여 적절한 조치를 취해 주십시오.

소프트웨어 제거하기

1 **컴퓨터를 켜고 관리자 권한을 가지는 사용자로 로그온합니다.**

2 **실행 중인 소프트웨어를 종료합니다.**

3 **Windows에서 [제어판]을 엽니다.**

4 **[프로그램 제거]를 선택합니다.**

[프로그램 및 기능] 창에 현재 설치된 소프트웨어 목록이 표시됩니다.

5 **제거할 프로그램 선택합니다.**

- PaperStream IP 드라이버를 제거할 경우
  다음의 어느 하나를 선택합니다.
  - PaperStream IP (TWAIN)
  - PaperStream IP (TWAIN x64)
  - PaperStream IP (ISIS) fi-8000 Series
- 제거할 때 Network Setup Tool
  [Network Setup Tool]를 선택하십시오.
- Software Operation Panel/Error Recovery Guide를 제거할 때
  [Software Operation Panel]을 선택합니다.
- Error Recovery Guide를 제거할 때 (수동)
  [Error Recovery Guide for fi-8600/fi-8700/fi-8700S]을 클릭하세요.
- 제거할 때 PaperStream ClickScan
  [PaperStream ClickScan]을 선택합니다.
- 제거할 때 PaperStream Capture
  [PaperStream Capture]를 선택합니다.
- 매뉴얼을 제거할 경우
  [fi Series manuals for fi-8600/fi-8700/fi-8700S]을 클릭하세요.
- 제거할 때 fi Series Online Update
  [fi Series Online Update]을 클릭하세요.

6 **[제거]/[제거/변경] 버튼을 클릭합니다.**

7 **확인 메시지가 표시되면 [확인]/[예] 버튼을 클릭합니다.**

소프트웨어가 제거됩니다.

IPv6 사용 시 참고사항

- **IPv6을 지원하지 않는 스캐너 설정**

  다음 설정은 IPv6을 지원하지 않습니다.

  - DNS 서버
  - [동적 DNS 활성화] 확인란

스캐너 설정을 내보낼 때 참고 사항

fi Series 네트워크 설정의 [스캐너 설정 정보 가져오기] 기능을 통해 동일한 모델의 스캐너에 스캐너 설정을 적용할 수 있습니다.

➡ 스캐너 설정 정보 가져오기 (325 페이지)

이 단원에서는 스캐너에서 스캐너 설정을 템플릿으로 내보내 다른 스캐너에 설정을 적용하는 방법에 대해 설명합니다.
다음은 스캐너 설정 항목과 내보내기 절차를 보여줍니다.

- **스캐너 설정 항목**

  스캐너 설정에는 다음이 포함됩니다.

  - fi Series 네트워크 설정에 설정된 스캐너 설정

    ➡ 네트워크 설정(fi Series 네트워크 설정) (313 페이지)

    다음 스캐너 설정을 내보낼 수 없습니다.

    - [네트워크] 아래의 [스캐너 명]
    - [네트워크] 아래의 [유선 LAN]에 있는 IP 주소(IPv4) 및 IP 주소(IPv6)

  - Software Operation Panel의 백업

- **내보내기 절차**

  1 **fi Series 네트워크 설정 및 Software Operation Panel에서 스캐너 설정을 구성합니다.**

  ➡ 네트워크 설정(fi Series 네트워크 설정) (313 페이지)
  ➡ 스캐너 설정 (Software Operation Panel) (248 페이지)

  2 **fi Series 네트워크 설정[유지 관리] → [스캐너 설정 정보 내보내기]를 선택한 다음, 스캐너 설정을 내보냅니다.**

  ➡ 스캐너 설정 정보 내보내기 (324 페이지)

시작 방법 Network Setup Tool

스캐너 선택 도구 시작하기

컴퓨터에서 네트워크에 연결된 스캐너를 사용하려면 스캐너 선택 도구에서 스캐너를 선택해야 합니다.
스캐너 선택 도구에 대한 자세한 내용은 Network Setup Tool 도움말을 참조해 주십시오.

- Windows 10/Windows Server 2016/Windows Server 2019/Windows Server 2022에 대해
  [시작] 메뉴 → [Network Setup Tool] → [스캐너 선택 도구]을 클릭합니다.
- Windows 11/Windows Server 2025용
  [시작] 메뉴 → [앱 모두 보기] → [Network Setup Tool] → [스캐너 선택 도구]을 클릭합니다.

IP 주소 설정 도구 시작하기

- Windows 10/Windows Server 2016/Windows Server 2019/Windows Server 2022에 대해
  [시작] 메뉴 → [Network Setup Tool] → [IP 주소 설정 도구]를 클릭합니다.
- Windows 11/Windows Server 2025용
  [시작] 메뉴 → [앱 모두 보기] → [Network Setup Tool] → [IP 주소 설정 도구]를 클릭합니다.

시작 방법 Button Event Manager

1 다음 중 하나를 수행해 주십시오.

- Windows 10/Windows Server 2016/Windows Server 2019/Windows Server 2022에 대해
  [시작] 메뉴 → [Network Setup Tool] → [Button Event Manager]를 클릭합니다.
- Windows 11/Windows Server 2025용
  [시작] 메뉴 → [앱 모두 보기] → [Network Setup Tool] → [Button Event Manager]를 클릭합니다.

Button Event Manager가 시작되면 작업 표시줄 알림 영역에 가 나타납니다.

2 버튼 설정에 대한 도움말을 참조하려면  **을 마우스 오른쪽 버튼으로 클릭한 다음, 표시된 메뉴에서 [도움말]을 클릭하십시오.**

재포장에 관한 참고 사항 [fi-8700/fi-8700S]

평판 스캐너 내부의 캐리어 유닛 고정하기

운송 중 평판 스캐너가 손상되지 않도록 캐리어 유닛을 평판 스캐너 내부에 고정하십시오.
다음 절차를 따라 캐리어 유닛을 평판 스캐너 내부에 고정하십시오.

1 **스캐너 전원을 켭니다.**

➡ 전원을 켜는 방법 (42 페이지)

캐리어 유닛이 약 10초간 정지합니다.

2 **스캐너 전원을 끕니다.**

➡ 전원을 끄는 방법 (44 페이지)

3 **ADF 용지 츄트 (공급 장치), 스태커 및 케이블을 제거합니다.**

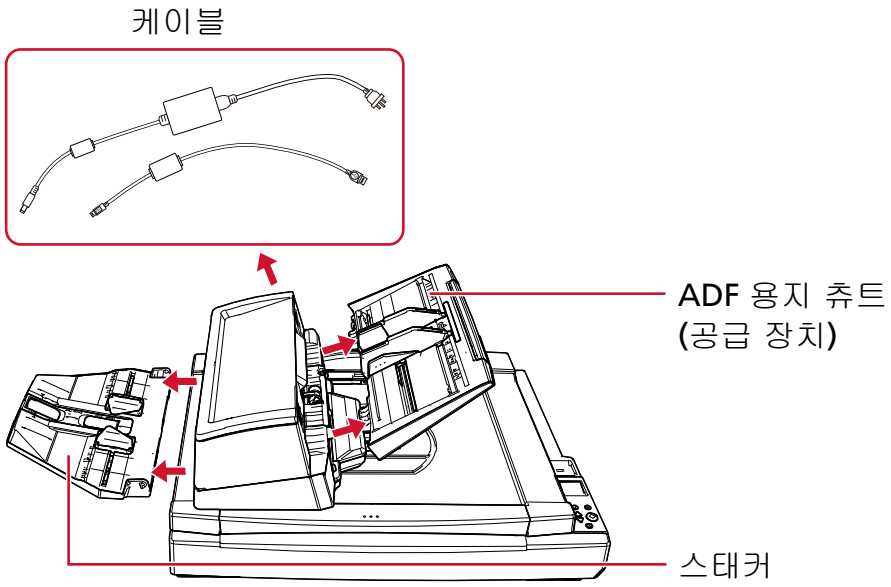

- ADF 용지 츄트(공급 장치) 제거하기

a ADF 용지 츄트(공급 장치)에서 모든 문서를 제거해 주십시오.

b ADF 용지 츄트(공급 장치)를 제거합니다.

ADF 용지 츄트 (공급 장치)의 양쪽 끝을 잡고 화살표 방향으로 빼내십시오.

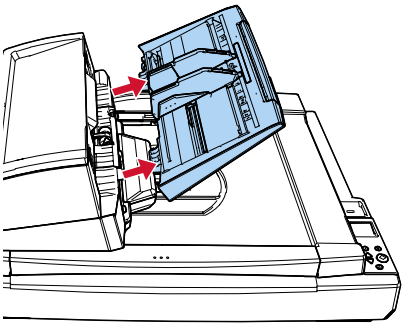

- 스태커를 제거하기

a 스태커가 하단 위치에 있는지 확인합니다.

➡ 스태커 설정하기 (56 페이지)

b 스캐너에서 스태커를 분리하십시오.

스태커의 중심부(①)를 잡고 스태커 우측 ②이 슬롯에서 제거되도록 화살표 방향으로 살짝 구부립니다.

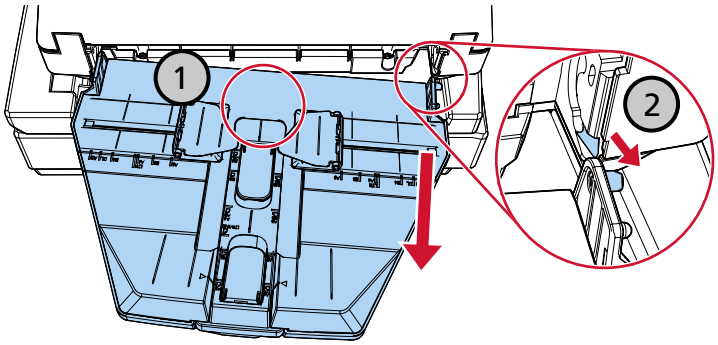

4 동전이나 이와 유사한 도구를 사용하여 운송 잠금 스위치를 슬롯이 수평 위치가 되도록 돌린 후, 캐리어 유닛을 평판 스캐너 내부에 고정하십시오.

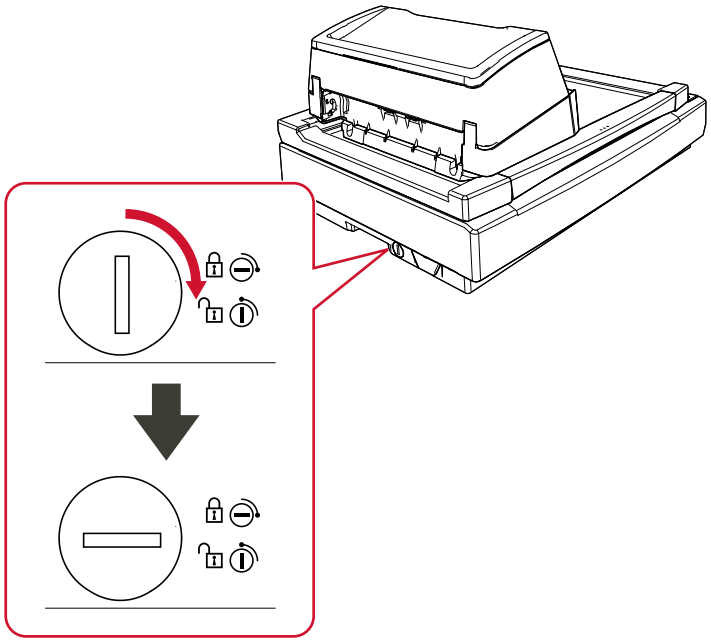

ADF 고정

운송 중에 ADF가 손상되지 않도록 ADF 잠금 나사로 ADF를 제자리에 고정시킵니다.
ADF를 제자리에 고정시키는 순서는 다음과 같습니다.

1 스캐너 전원을 끕니다.

➡ 전원을 끄는 방법 (44 페이지)

2 ADF 용지 츄트 (공급 장치), 스태커 및 케이블을 제거합니다.

➡ 3의 평판 스캐너 내부의 캐리어 유닛 고정하기 (343 페이지) 단계

3 ADF를 왼쪽으로 이동시킵니다.

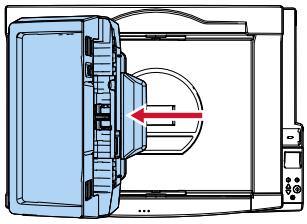

4 문서 덮개를 엽니다.

➡ 문서 덮개를 여는 방법 (49 페이지)

5 잠금 나사 저장 홀에서 ADF 잠금 나사를 제거하고 포인트에 부착하여 ADF를 잠급니다.

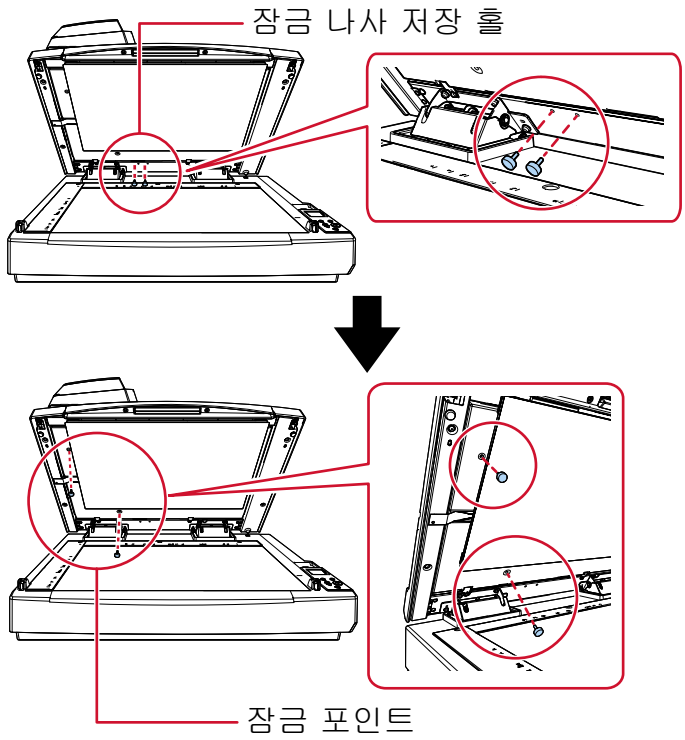

정보

- ADF 잠금 나사를 제거하기 힘든 경우에는 문서 고정 패드를 제거해 주십시오.

● 문서 고정 패드를 제거하는 경우에는 문서 고정 패드를 다음 순서로 부착해 주십시오.

1 문서 고정 패드를 문서 받침대의 왼쪽 위의 코너에 다시 놓아 주십시오.
문서 고정 패드의 홈이 정확한 방향인지 확인해 주십시오.

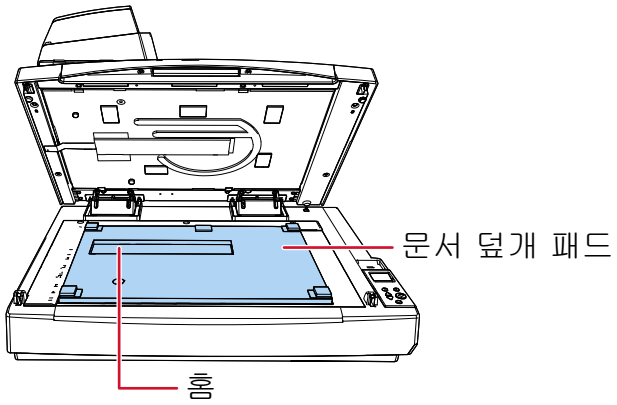

2 문서 덮개를 천천히 닫습니다.
문서 덮개를 닫을 때, 문서 고정 패드가 문서 덮개에 부착됩니다.

6 문서 덮개를 천천히 닫습니다.

➡ 문서 덮개를 닫는 방법 (50 페이지)

ADF 용지 츄트 (공급 장치)와 스태커 설치

스캐너 포장을 제거한 후 ADF 용지 츄트 (공급 장치)와 스태커 설치 순서는 다음과 같습니다.
스캐너를 컴퓨터에 연결하는 방법에 대한 자세한 내용은 시작하기를 참조하십시오.

1 ADF 용지 츄트 (공급 장치)와 스태커를 설치합니다.

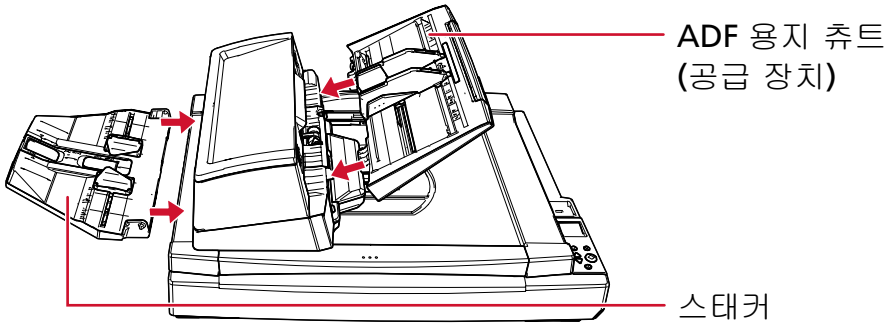

- ADF 용지 츄트(공급 장치) 장착하기
  ADF 용지 츄트 (공급 장치)를 화살표 방향으로 삽입하고, ADF 용지 츄트 (공급 장치)의 탭이 ADF의 구멍에 맞도록 장착하십시오.
  사이드 가이드를 위로 향하게 하여 ADF 용지 츄트(공급 장치)를 장착합니다.

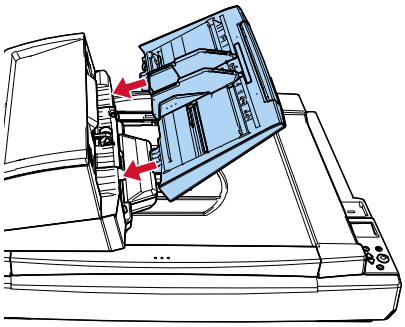

중요

ADF 용지 츄트(공급 장치)와 ADF 사이에 간격이 없어야 합니다.

- 스태커 부착

스태커 오른쪽의 돌출된 부분을 슬롯 ① 에 넣은 후 스태커 왼쪽을 슬롯 ② 에 따라 화살표 방향으로 밉니다.

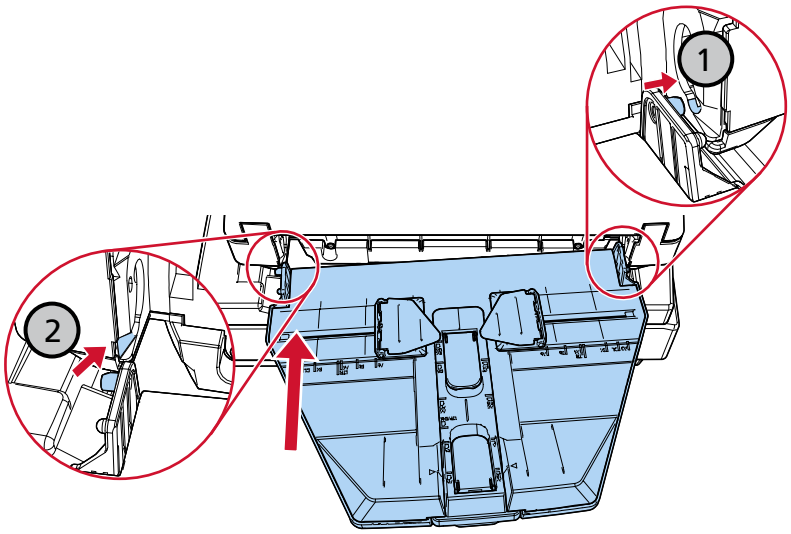

문의 연락처

- **문의 연락처**

  다음 웹 페이지의 연락처 목록을 참조하십시오.
  https://www.pfu.ricoh.com/global/scanners/contacts/

  - fi Series 이미지 스캐너
    스캐너에 관한 기타 문의 사항에 대해서는 다음 웹 페이지를 참조해 주십시오.
    https://www.pfu.ricoh.com/global/scanners/fi/support/
    위의 웹 페이지에서 문제의 해결 방법을 찾을 수 없을 경우 다음 웹 페이지에서 대리점/유통업체의 연락 정보를 참조해 주십시오.
    https://www.pfu.ricoh.com/global/scanners/inquiry.html

- **소모부품 또는 청소 용품 구입 연락처**

  https://www.pfu.ricoh.com/global/scanners/contacts/