P3PC-7752-01FRZ2

RICOH

# fi-8600/fi-8700/fi-8700S

# Guide d'utilisation

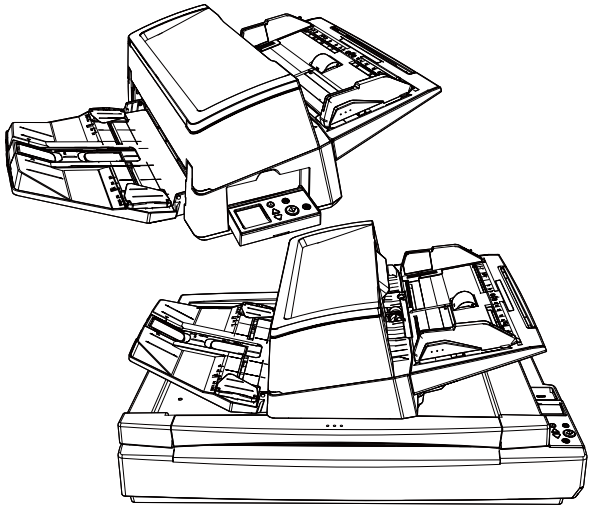

# Table des matières


## Introduction 10

**À propos de ce produit** ..... **10**

**Guides** ..... **11**

**Marques** ..... **14**

**Fabricant** ..... **14**

**Date de publication/Émetteur** ..... **14**

**Consignes de sécurité** ..... **14**

**Symboles utilisés dans ce guide** ..... **15**

**Abréviations utilisées dans ce guide** ..... **16**

**Symboles fléchés utilisés dans ce guide** ..... **17**

**Captures d'écran de ce guide** ..... **17**

**Conditions d'utilisation** ..... **17**

**Retour/élimination/transfert de propriété du scanneur** ..... **17**

## Présentation du scanneur 19

**Qu'est-il possible de faire avec le Scanneur** ..... **19**

**Méthodes de connexion du scanneur** ..... **21**

**Composants et fonctions** ..... **23**

## Démarrage de la configuration du scanner 33

**Présentation des logiciels fournis** ..... **33**

**Configuration requise** ..... **36**

**Comment installer le logiciel (dans un environnement en ligne)** ..... **37**

**Comment installer le logiciel (dans un environnement hors ligne)** ..... **40**

## Comment opérer le scanneur 46

**Mettre le scanneur sous/hors tension** ..... **46**

Mise sous tension ..... 47

Mise hors tension ..... 49

**Entrer et reprendre depuis le mode économie d'énergie** ..... **50**

**Ouvrir et fermer l'AAD** ..... **52**

Ouverture de l'AAD ..... 52

Fermeture de l'AAD ..... 53

**Ouvrir/fermer le couvre-document [fi-8700/fi-8700S]** ..... **54**
Procédure d'ouverture du couvre-document ..... 54
Procédure de fermeture du couvre-document ..... 55
**Réglage la position de l'AAD [fi-8700/fi-8700S]** ..... **56**
**Régler le plateau d'alimentation de l'AAD (Chargeur)** ..... **60**
**Régler le plateau de réception** ..... **61**

## Effectuer une numérisation simple 64

**Lancement d'une numérisation à partir d'une application de numérisation d'image** ..... **65**
**Appui sur une touche du scanneur pour démarrer une application de numérisation d'image et lancer une numérisation** ..... **67**
Configuration des paramètres du bouton dans les propriétés du scanneur sous Windows (pour la connexion USB) ..... 73
**Activation de la configuration souhaitée des boutons** ..... **76**

## Chargement des documents 77

**Charger des documents dans le plateau d'alimentation de l'AAD (chargeur)** ..... **77**
Préparer les documents en vue de les charger dans le plateau d'alimentation de l'AAD (chargeur) ..... 77
Procédure de chargement de documents dans le plateau d'alimentation de l'AAD (chargeur) ..... 79
Comment charger des documents au centre du plateau d'alimentation de l'AAD (chargeur) ..... 79
Comment charger des documents alignés d'un côté ou de l'autre du plateau d'alimentation de l'AAD (chargeur) ..... 81
**Placer un document sur le plateau [fi-8700/fi-8700S]** ..... **86**
**Documents pris en charge** ..... **87**
Format du papier ..... 87
Type de document ..... 87
Grammage du papier (épaisseur) ..... 88
Documents susceptibles de ne pas être numérisés correctement ..... 88
Documents qui ne doivent pas être numérisés ..... 88
Notes sur les documents et les cartes plastiques ..... 90
Capacité de chargement ..... 93
Zone à ne pas perforer ..... 94
Chargement de documents avec onglet d'index ou de documents non rectangulaires ..... 95
Conditions requises pour détecter soigneusement des documents chevauchés (Détection de chargement excessif de documents) ..... 96
Numériser une pile de documents mixtes ..... 98
Conditions pour une détection automatique des pages ..... 102
Conditions d'utilisation du transparent ..... 103

## Mode d'emploi du panneau de commande 106

**Présentation du panneau de commande ..... 106**
Noms et fonctions du panneau de commande ..... 106
Indications sur l'écran LCD ..... 108
Noms et fonctions de l'indicateur ..... 111
**Mode d'emploi du Menu Paramètres ..... 114**
Afficher les conseils ..... 118
Consulter les informations ..... 120
Consulter les informations sur le scanneur ..... 122
Paramètres opérationnels du scanneur ..... 124
Consulter et remettre à zéro le compteur de consommables ..... 126
Décompte des documents ..... 128
**Options configurables dans le menu Paramètres ..... 130**
**Procédure d'utilisation de l'écran Choix de la fonction ..... 141**
**Option configurable dans l'écran Choix de la fonction ..... 143**

## Méthodes de numérisation 144

**Numériser des documents de largeur inégale ..... 144**
**Numériser des documents pliés en deux ..... 147**
**Numériser des documents tels que des enveloppes ou du papier de transfert multicouche ..... 151**
**Numérisation de documents pouvant être endommagés assez facilement sans les abîmer ..... 153**
**Numérisation de photographies et de coupures de presse sans les endommager ..... 155**
**Numériser des documents longs ..... 157**
**Charger des documents manuellement ..... 159**
**Trier les images numérisées en mode de numérisation recto dans le même ordre que les images numérisées en mode de numérisation recto verso [fi-8700S] ..... 162**
**Numériser des livres avec le plateau [fi-8700/fi-8700S] ..... 164**
**Numérisation de documents sur le plateau avec le couvercle du document ouvert [fi-8700/fi-8700S] ..... 165**
**Numérisation simultanée de plusieurs documents sur le plateau et recadrage de chaque document en une image distincte [fi-8700/fi-8700S] ..... 167**
**Numérisation automatique de documents à intervalles réguliers avec le plateau à plat [fi-8700/fi-8700S] ..... 169**
**Configuration pour ne pas détecter certaines zones de chevauchement ..... 170**
Opérations ..... 172
**Désactiver la fonction de protection du papier ..... 176**

Opérations ..... 176

## Entretien 178

**Produits de nettoyage ..... 178**

**Composants et fréquence de nettoyage ..... 180**

**Nettoyage de l'extérieur du scanneur ..... 181**

**Nettoyage de l'intérieur du scanneur (AAD) avec un papier nettoyant ..... 183**

**Nettoyage de l'intérieur du scanneur (AAD) avec un chiffon ..... 185**

**Nettoyer les composants internes du scanneur (plateau) [fi-8700/fi-8700S] ..... 192**

**Nettoyer le transparent ..... 194**

## Remplacer les consommables 195

**Consommables et fréquence de remplacement ..... 195**

**Remplacer le rouleau de frein ..... 197**

**Remplacer le rouleau de prise ..... 201**

## Dépannage 209

**En cas de bourrage papier ..... 209**

**Erreurs ..... 211**

Erreur du dispositif d'impression (dispositif d'impression installé) [fi-8600] ..... 217

Défaut de la mémoire/Défaut de l'intégration à grande échelle ..... 217

Erreur transport à plat [fi-8700/fi-8700S] ..... 218

Erreur optique (à plat) [fi-8700/fi-8700S] ..... 218

Erreur optique (AAD) ..... 219

Défaut du Panneau de commande ..... 220

Erreur d'EEPROM ..... 220

Erreur de lecture-écriture de la mémoire image ..... 220

Dysfonctionnement du bras ..... 221

Erreur du mécanisme d'inversion d'arrière-plan ..... 221

Défaut du circuit moteur ..... 222

Erreur système du dispositif d'impression (dispositif d'impression installé) [fi-8600] ..... 223

Défaut du circuit de la lampe ..... 223

Prévention de la Détérioration du Papier ..... 223

Bourrage papier détecté/Erreur de prise ..... 224

Bourrage papier détecté (dispositif d'impression installé) [fi-8600] ..... 225

Détection de chargement excessif de documents ..... 225

Mode de chargement permuté ..... 226

Capteur(s) sale(s) ....226
Défaut du capteur ....227
Erreur du réseau LAN câblé ....227
Erreur de configuration réseau ....228
Erreur du verrou de transport [fi-8700/fi-8700S] ....228
AAD ouvert ....229
Couvercle de l'imprimante ouvert (dispositif d'impression installé) [fi-8600] ....230
Cartouche d'encre non installée (dispositif d'impression installé) [fi-8600] ....230
Erreur de la zone d'impression (dispositif d'impression installé) [fi-8600] ....230
En cours d'utilisation par d'autres utilisateurs ....231
Pas de papier ....231
Arrêter ....231
Pause ....231

**Dépannage ....232**

Impossible d'allumer le scanneur ....234
L'écran LCD et/ou la touche [Power] s'éteignent ....235
Impossible de connecter le scanneur et un ordinateur via le câble USB ....236
Impossible de connecter le scanneur et un ordinateur via un réseau LAN câblé ....237
La numérisation ne s'exécute pas ....241
La numérisation est longue ....244
Une erreur (Code d'erreur "U0:10", "U4:40" ou "U5:4A") est déjà présente sur l'écran LCD après la mise sous tension ....246
Des documents chevauchés sont chargés fréquemment dans le scanneur ....247
Cas fréquents où les documents ne sont pas insérés correctement dans l'AAD ....250
Les erreurs liées à la prévention des dommages causés au papier sont fréquentes ....252
Les bourrages papier/erreurs de prise sont fréquents ....254
L'image numérisée d'une photographie est grossière ou du bruit apparaît sur l'image ....256
La qualité des caractères ou des lignes numérisés n'est pas satisfaisante ....257
Les pages numérisées sont déformées ou floues ....259
Des stries verticales apparaissent sur les images ....261
Les images générées sont allongées ....263
Une ombre apparaît sur le bord haut ou bas de l'image ....265
Des traces noires recouvrent le document ....266
Le transparent n'est pas chargé correctement/bourrages papier ....267
Il manque une partie de la page lorsque vous utilisez un transparent ....269
Mot de passe administration oublié ....270
Une erreur se produit lors de la saisie du mot de passe administrateur par défaut ....270

**Avant de contacter le service après-vente ....271**

Actions à prendre avant de contacter le service après-vente ....271
Éléments à vérifier avant de contacter le service après-vente ....271

**Consulter les étiquettes du produit ....273**

## Paramètres du scanneur (Software Operation Panel) 275

**Démarrage Software Operation Panel ..... 275**

**Configuration Software Operation Panel pour [Mode de visualisation uniquement] ..... 277**

Configuration de [Mode de visualisation uniquement] ..... 278

Quitter le [Mode de visualisation uniquement] ..... 280

Créer un mot de passe ..... 282

Changer de mot de passe ..... 283

Annuler le mot de passe ..... 284

Réinitialiser le mot de passe ..... 285

**Options de configuration ..... 286**

Réglage de l'appareil ..... 286

Réglage de l'appareil 2 ..... 288

**Paramètres relatifs aux compteurs de pages ..... 292**

Consulter les compteurs ..... 292

Effacer les compteurs de pages ..... 295

Messages pour nettoyer ou remplacer les consommables ..... 296

Fréquence de nettoyage du scanneur [Fréquence de nettoyage] ..... 297

Fréquence de remplacement des consommables - [Compteurs des consommables] ..... 298

**Paramètres relatifs à la numérisation ..... 299**

Réglage de la position de départ de la numérisation [Réglage du décalage/Correction d'agrandissement vertical] ..... 299

Supprimer les ombres ou les stries reproduites sur les bords des images [Filtre marge de pages(AAD)/Filtre marge de pages(plat) [fi-8700/fi-8700S]] ..... 301

Configurer les paramètres du scanneur pour qu'il supprime certaines couleurs lors de la numérisation [Couleur à supprimer] ..... 304

Réduire l'intervalle de numérisation [Pré-sélection] ..... 305

Spécifier le nombre de chargements autorisés [Chargements autorisés] ..... 306

Réglage de l'heure à laquelle l'alimentation des documents commence [Vitesse de prise du papier] ..... 307

Paramètres pour les formats d'image [Rognage automatique du bord de l'image] ..... 308

Paramètres de la fonction de protection du papier [Protection du papier] ..... 309

Spécifier le niveau de sensibilité de la protection du papier [Sensibilité de la protection du papier] ..... 311

Paramètres de numérisation de documents avec onglets d'index ou de documents non rectangulaires [Détection automatique du format de page (fin de page)] ..... 313

Réglage de la pression de prise du papier [Puissance de la prise du papier] ..... 314

Éviter le rognage de certaines parties d'une image lorsque les documents sont désalignés en cours de chargement[Contrôle du surbalayage] ..... 315

Numériser en haute altitude [Mode haute altitude] ..... 317

Spécifier la qualité de l'image de la numérisation [Mode qualité de l'image] ..... 318

Paramètres de la fonction de prévention des dommages causés au papier [Mode de chargement lent] ..... 319

Spécification de la vitesse d’éjection du papier (contrôle de l’empilage) ....320

**Paramètres liés à la détection des documents qui se chevauchent. (Détection de chargement excessif de documents) ....321**

Spécification d'une méthode pour détecter les documents chevauchés [Détection de chargement excessif de documents] ....321

Spécification de la zone de détection des documents superposés [Définition de la zone de vérification pour la détection de chargement multiple] ....324

Configuration pour ignorer certaines zones de chevauchement [Détection Intelligente de Chargement Multiple] ....334

**Paramètres relatifs au délai d'attente ....337**

Délai avant l'entrée en mode économie d'énergie - [Économie d'énergie] ....337

Délai d'attente pour l'alimentation manuelle [Alimentation manuelle] ....339

**Paramètres associés à la connexion entre le scanneur et l'ordinateur ....341**

Spécification de l'opération USB [USB] ....341

Paramètres pour utiliser le scanneur seul via la connecteur USB [Fonction réseau] ....342

**Paramètres liés à la mise sous/hors tension et à la consommation d'énergie du scanneur ....343**

Méthode pour allumer et éteindre le scanneur [Mise sous tension] ....343

**Paramètres relatifs à l'entretien du scanneur ....345**

Détecter des stries verticales [Détection des stries verticales] ....345

Indiquer le niveau de sensibilité de la détection des stries verticales [Sensibilité aux stries verticales] ....346

Réglage de la fréquence de maintenance/vérification du scanneur [Fréquence de maintenance et de vérification] ....347

## Paramètres réseau (Paramètres réseau de fi Series) 348

**Ouvrir la fenêtre Paramètres réseau de fi Series ....348**

**Options de configuration ....351**

**Informations sur le scanner ....353**

Informations sur le scanner ....353

**Réseau ....354**

Nom du Scanneur ....354

Réseau LAN câblé ....355

**Sécurité ....357**

Cryptage réseau ....357

**Maintenance ....358**

Mot de passe administration ....358

Exporter les informations sur les paramètres du scanneur ....359

Importer les informations sur les paramètres du scanneur ....360

Rétablir les paramètres d'usine par défaut ....361

Licence ....362

## Annexe 363

**Fiche technique ....363**

**Spécifications pour l'installation....366**

**Dimensions extérieures ....368**

**Options du scanneur....370**

**Vérification de la connexion réseau du scanneur....372**

**Désinstaller le logiciel ....373**

**Remarques concernant l'utilisation de IPv6 ....374**

**Remarques concernant l'exportation des paramètres du scanneur....375**

**Comment démarrer Network Setup Tool....376**

Démarrer l'Outil de sélection du scanneur ....376

Démarrer l'Outil de configuration de l'adresse IP ....377

Comment démarrer Button Event Manager ....378

**Remarques sur le reconditionnement [fi-8700/fi-8700S] ....379**

Fixation de l'unité de transport à l'intérieur du plateau....379

Fixation de l'AAD ....382

Installation du plateau d'alimentation de l'AAD (chargeur) et du plateau de réception....384

## Pour nous contacter 386

# Introduction

Merci pour votre achat.

## À propos de ce produit

"Ce produit" désigne les trois modèles de scanneur suivants : fi-8600/fi-8700/fi-8700S
Tous les modèles sont équipés d'un alimentateur automatique de document (AAD) qui permet le chargement automatique de documents, et peuvent être connectés via un câble USB ou un réseau LAN filaire.
De plus, certains modèles sont équipés d’un plateau.
Consultez la liste ci-dessous pour connaître les différences entre chaque modèle de scanneur.

| Modèle | Type de scanneur | | Interface | | Vitesse de numérisation (*2) |
|---|---|---|---|---|---|
| | AAD | Plateau (*1) | USB | Réseau LAN câblé | |
| fi-8600 | ○ | — | ○ | ○ | ● AAD<br>Simplex 100 ppm, Recto verso 200 ipm<br>● À plat<br>Aucune |
| fi-8700 | ○ | ○ | ○ | ○ | ● AAD<br>Simplex 100 ppm, Recto verso 200 ipm<br>● À plat<br>0,9 s/feuille |
| fi-8700S | ○ (*3) | ○ | ○ | ○ | ● AAD<br>Simplex 75 ppm<br>● À plat<br>0,9 s/feuille |

○ : équipé

— : non équipé

***1 :** le plateau vous permet de numériser du papier fin et des documents épais, notamment des livres.

***2 :** Pour l’AAD, cela s’applique lorsque des documents A4 en mode paysage sont numérisés à 200/300 dpi avec une compression JPEG.
Pour le plateau, cela s'applique lorsque des documents A4 en mode portrait sont numérisés à 200/300 dpi avec une compression JPEG.

***3 :** Seule la numérisation recto est prise en charge.

## Guides

Les guides suivants sont fournis avec ce produit.
N'hésitez pas à les consulter à tout moment.

| Guide | Description |
|---|---|
| Consignes de sécurité (papier, PDF) (*1) | Ce guide contient des informations importantes pour une utilisation sûre de ce produit.<br>Assurez-vous de le lire avec soin avant d'utiliser le scanneur. |
| Instructions préliminaires (papier) | Ce document décrit les éléments fournis dans l'emballage du scanneur, et explique comment retirer les matériaux de protection et comment préparer le scanneur avant de l'utiliser. |
| Guide d'utilisation (le présent guide) (HTML) (*1) | Vous trouverez des informations détaillées sur la configuration, le fonctionnement et l'entretien quotidien du scanneur, le remplacement des consommables et des solutions de dépannage. |
| Guide d'utilisation du dispositif d'impression fi-760PRB (PDF) (*1) | Fournit des informations détaillées sur le fonctionnement de base, la maintenance quotidienne, le remplacement des consommables et le dépannage du dispositif d’impression fi-760PRB, disponible en option pour ce produit. |
| Guide d'utilisation de PaperStream Capture (HTML) | Fournit une présentation générale de PaperStream Capture, ainsi que des informations détaillées sur l'installation, la configuration, les procédures de numérisation de documents, les paramètres utiles et les éléments de la fenêtre. |
| Aide de PaperStream IP | Ces rubriques vous expliquent comment utiliser et configurer le pilote PaperStream IP. |
| Aide de Network Setup Tool | Ces rubriques d'aide vous expliquent comment utiliser divers outils pour connecter le scanneur au réseau. |
| Aide de PaperStream ClickScan | Ces rubriques vous expliquent comment utiliser et configurer les paramètres de PaperStream ClickScan. |
| Aide de fi Series Online Update | Ces rubriques vous expliquent comment utiliser et configurer les paramètres de fi Series Online Update. |

***1 :**Vous pouvez consulter ces guides après les avoir installés lors de l’installation du logiciel.
Pour connaître la procédure d’installation du logiciel, reportez-vous à ce qui suit :

- Comment installer le logiciel (dans un environnement en ligne) (page 37)
- Comment installer le logiciel (dans un environnement hors ligne) (page 40)

Pour consulter les manuels installés, procédez comme suit:

- Pour Windows 10/Windows Server 2016/Windows Server 2019/Windows Server 2022
  Cliquez sur le menu [Démarrer] → [fi Series] → [Consignes de sécurité -fi-8600 fi-8700 fi-8700S], [Guide d'utilisation -fi-8600 fi-8700 fi-8700S] ou [Guide d'utilisation Dispositif d'impression -fi-8600 fi-8700 fi-8700S].
- Pour Windows 11/Windows Server 2025
  Cliquez sur le menu [Démarrer] → [Toutes les applications] → [fi Series] → [Consignes de sécurité -fi-8600 fi-8700 fi-8700S], [Guide d'utilisation -fi-8600 fi-8700 fi-8700S], ou [Guide d'utilisation Dispositif d'impression -fi-8600 fi-8700 fi-8700S].

Selon le logiciel que vous souhaitez utiliser, consultez le guide correspondant en plus des manuels cités ci-dessus.
Pour en savoir plus sur le logiciel, consultez la section Présentation des logiciels fournis (page 33).

- **Manuels à consulter lors de la configuration du scanner**

| Action | | Section de référence |
|---|---|---|
| Du déballage à la préparation avant l'utilisation | | Instructions préliminaires |
| Configuration du scanneur | Vérification des méthodes de connexion | Guide d'utilisation<br>● Méthodes de connexion du scanneur (page 21)<br>● Paramètres réseau (Paramètres réseau de fi Series) (page 348) |
| | Installation du logiciel/ Méthode de connexion | ● Guide d'utilisation<br>- Démarrage de la configuration du scanner (page 33)<br>● Aide de Network Setup Tool |
| Structuration des serveurs | Configuration des préférences pour les serveurs DNS (lors de la recherche d'un scanner ou d'un ordinateur à l'aide de son nom d'hôte) | Manuel pour les serveurs DNS utilisés |
| | De l'installation au fonctionnement de PaperStream Central Admin (lors de l'utilisation de PaperStream Central Admin) | Guide d'utilisation de PaperStream Central Admin |
| Numérisation | Procédure de numérisation | Guide d'utilisation |

| Action | | Section de référence |
|---|---|---|
| | | ● Lancement d'une numérisation à partir d'une application de numérisation d'image (page 65)<br>● Appui sur une touche du scanneur pour démarrer une application de numérisation d'image et lancer une numérisation (page 67) |
| | Paramètres de numérisation | ● Aide concernant le pilote du scanneur<br>● Guide/Aide concernant l'application de numérisation d'image |
| Paramètres opérationnels du scanneur | | Guide d'utilisation<br>● Paramètres du scanneur (Software Operation Panel) (page 275) |

## Marques

ISIS est une marque déposée de Open Text.
Intel et Intel Core sont des marques déposées d'Intel Corporation ou de ses filiales aux États-Unis et/ou dans d'autres pays.
Google et Google Chrome sont des marques commerciales ou déposées de Google LLC.
Outre le logiciel créé par le développeur du produit (PFU Limited), le produit contient d'autres logiciels libres créés par des tiers. Pour en savoir plus sur les conditions d'utilisation des licences du logiciel libre, consultez la fenêtre qui s'affiche lorsque vous cliquez sur [Licence] dans le menu Paramètres réseau de fi Series.
Microsoft, Internet Explorer, Windows et Windows Server sont des marques commerciales du groupe d'entreprises Microsoft.
PaperStream est une marque déposée de PFU Limited au Japon.
Les autres noms d'entreprises et de produits sont des marques déposées ou commerciales de leurs détenteurs respectifs.

## Fabricant

PFU Limited
YOKOHAMA i-MARK PLACE, 4-5 Minatomirai 4-chome, Nishi-ku, Yokohama-shi, Kanagawa 220-8567, Japon.

## Date de publication/Émetteur

Date de publication : Août 2026
Publié par : PFU Limited
Modèle de réglementation: P3890A/P3890C/P3890E/P3890L/P3890M/P3890N
© PFU Limited 2026

## Consignes de sécurité

La brochure "Consignes de sécurité" fournie contient des informations importantes pour une utilisation sûre et correcte du produit.
Assurez-vous de lire et de comprendre cette brochure avant d'utiliser le scanneur.

## Symboles utilisés dans ce guide

Les indications suivantes sont utilisées pour éviter tout risque d'accident ou de dommages à vous, votre entourage et votre équipement.
Ces avertissements se composent d'un symbole d'alerte et d'une description.
Vous trouverez ci-dessous les niveaux d'alerte et leur signification.

| | |
|---|---|
|  | Cette indication signale à l'utilisateur une opération qui peut être à l'origine de blessures graves voire mortelles si elle n'est pas scrupuleusement respectée. |

| | |
|---|---|
|  | Cette indication signale à l'utilisateur une opération qui peut abîmer le matériel mais également, mettre en danger la sécurité de toute personne présente si elle n'est pas scrupuleusement respectée. |

Conformément aux conventions typographiques, les symboles suivants sont utilisés dans ce guide :

**IMPORTANT**

Ce symbole signale aux opérateurs des informations particulièrement importantes. Veillez à lire attentivement ces informations.

**CONSEIL**

Ce symbole signale aux opérateurs des conseils utiles concernant les opérations.

## Abréviations utilisées dans ce guide

Les abréviations suivantes sont utilisées dans ce guide.

| Nom | Indication |
|---|---|
| Windows® 10 Famille (32 bits/64 bits)<br>Windows® 10 Professionnel (32 bits/64 bits)<br>Windows® 10 Entreprise (32 bits/64 bits)<br>Windows® 10 Éducation (32 bits/64 bits) | Windows 10 (*1) |
| Windows® 11 Famille (64 bits)<br>Windows® 11 Professionnel (64 bits)<br>Windows® 11 Entreprise (64 bits)<br>Windows® 11 Éducation (64 bits) | Windows 11 (*1) |
| Windows Server™ 2016 Standard (64 bits) | Windows Server 2016 (*1) |
| Windows Server™ 2019 Standard (64 bits) | Windows Server 2019 (*1) |
| Windows Server™ 2022 Standard (64 bits) | Windows Server 2022 (*1) |
| Windows Server™ 2025 Standard (64 bits) | Windows Server 2025 (*1) |
| Internet Explorer® | Internet Explorer |
| Google Chrome™ | Google Chrome |
| PaperStream IP (TWAIN)<br>PaperStream IP (TWAIN x64)<br>PaperStream IP (ISIS) fi-8000 Series | pilote PaperStream IP |

***1 :**si aucune distinction n'est nécessaire entre les différentes versions du système d'exploitation ci-dessus, le terme général "Windows" est alors utilisé.

## Symboles fléchés utilisés dans ce guide

Les flèches vers la droite (→) sont utilisées pour séparer les icônes ou les options de menu qui doivent être sélectionnées de façon successive.

**Exemple :**Sélectionnez le menu [Démarrer] → [Panneau de configuration].

## Captures d'écran de ce guide

Les captures d'écrans des produits Microsoft sont reproduites avec la permission de Microsoft Corporation.
Les captures d'écran utilisées dans ce guide sont sujettes à modification sans avis préalable dans l'intérêt du développement du produit.
Si les images affichées sur l'écran de votre ordinateur sont différentes de celles du guide, suivez les instructions affichées sur l'écran tout en continuant de consulter les guides à votre disposition.
Les captures d'écran utilisées dans ce guide ont été réalisées avec Windows 11. Les écrans et les opérations peuvent différer selon votre système d'exploitation. De plus, notez que les écrans et les actions effectuées dans ce guide peuvent varier après la mise à jour du logiciel d'application du scanneur. Le cas échéant, consultez le guide fourni lors de la mise à jour du logiciel.

## Conditions d'utilisation

Veillez à lire les termes d'utilisation suivants avant d'utiliser ce manuel :

- Pour utiliser toutes les fonctions décrites dans ce manuel, mettez à jour le logiciel et le micrologiciel liés à la fi Series vers la dernière version.
- Ce manuel est destiné aux clients qui ont acheté ou installé notre produit. Veuillez noter que nous ne pouvons garantir de répondre aux questions posées au sujet de ce manuel par des clients qui n'ont pas acheté ou installé ce produit.
- Notez que le contenu de ce manuel peut être mise à jour, ou le service interrompu, sans préavis dans l'intérêt du développement du produit.
- PFU Limited n'assume aucune responsabilité pour les pertes ou dommages résultant de l'utilisation ou de l'indisponibilité de ce manuel.
- PFU Limited ne peut être tenu pour responsable des dommages accidentels ou consécutifs découlant de l'utilisation de ce produit, ni des demandes d'indemnités provenant de tierces parties.
- Conformément à la loi sur les droits d'auteur, la copie du contenu du présent manuel, en tout ou partie, ainsi que des applications de numérisation est interdite.

## Retour/élimination/transfert de propriété du scanneur

Le scanneur peut stocker divers paramètres, notamment des noms d'utilisateur ou des adresses e-mail.

Si vous retournez, mettez au rebut ou transférez la propriété du scanneur, supprimez vous-même les informations stockées sur le scanneur.
Pour en savoir plus sur la façon de supprimer ces informations, reportez-vous à la section :

- Paramètres réseau de fi Series (navigateur)
  - Rétablir les paramètres d'usine par défaut (page 361)

# Présentation du scanneur

Cette section présente une vue d'ensemble du scanner avant son utilisation.

## Qu'est-il possible de faire avec le Scanneur

- **Connexions du scanneur**
  - Connexion du scanner à un ordinateur à l'aide d'un câble USB ou d'un câble LAN
    ➡ Méthodes de connexion du scanneur (page 21)
- **Méthodes de numérisation**
  - Lancement d'une numérisation à partir de l'ordinateur
    ➡ Lancement d'une numérisation à partir d'une application de numérisation d'image (page 65)
  - Lancer une numérisation à l'aide d'un bouton du scanneur
    ➡ Appui sur une touche du scanneur pour démarrer une application de numérisation d'image et lancer une numérisation (page 67)
- **Méthodes de numérisation pour divers documents**
  - Numérisation de documents difficiles à numériser (tels que des documents pliés en deux, des enveloppes ou du papier de transfert multicouche)
    ➡ Documents pris en charge (page 87)
    ➡ Numériser des documents de largeur inégale (page 144)
    ➡ Numériser des documents tels que des enveloppes ou du papier de transfert multicouche (page 151)
  - Numérisation simultanée de documents de différents grammages, formats et types de papier
    ➡ Numériser une pile de documents mixtes (page 98)
    ➡ Numériser des documents de largeur inégale (page 144)
  - Numériser des documents de grand format
    ➡ Numérisation de documents pouvant être endommagés assez facilement sans les abîmer (page 153)
    ➡ Numériser des documents longs (page 157)
  - Numériser des documents importants, des photographies ou des coupures de presse tout en les protégeant des dommages
    ➡ Numérisation de documents pouvant être endommagés assez facilement sans les abîmer (page 153)
    ➡ Numérisation de photographies et de coupures de presse sans les endommager (page 155)
    ➡ Conditions d'utilisation du transparent (page 103)

- Chargement manuel et numérisation d'une feuille à la fois

  ➡ Charger des documents manuellement (page 159)

- Numérisation d’un livre

  ➡ Numériser des livres avec le plateau [fi-8700/fi-8700S] (page 164)

- Numérisation avec le capot du document ouvert

  ➡ Numérisation de documents sur le plateau avec le couvercle du document ouvert [fi-8700/fi-8700S] (page 165)

- Numérisation de plusieurs documents sur le plateau et recadrage de chaque document en tant qu'image distincte

  ➡ Numérisation simultanée de plusieurs documents sur le plateau et recadrage de chaque document en une image distincte [fi-8700/fi-8700S] (page 167)

- Numérisation d'un livre tout en tournant les pages

  ➡ Numérisation automatique de documents à intervalles réguliers avec le plateau à plat [fi-8700/fi-8700S] (page 169)

- Numérisation de documents avec des post-it, des reçus ou des photos fixés à des emplacements précis, sans les traiter comme des erreurs

  ➡ Configuration pour ne pas détecter certaines zones de chevauchement (page 170)

- **Gestion centralisée de plusieurs scanneurs**

  - Avec PaperStream Central Admin Agent, vous pouvez gérer des scanneurs dans PaperStream Central Admin
    Pour en savoir plus, consultez le guide d'utilisation de PaperStream Central Admin.

# Méthodes de connexion du scanneur

- **Connexion du scanneur via le câble USB**

  Connectez le scanneur à l'ordinateur à l'aide d'un câble USB.

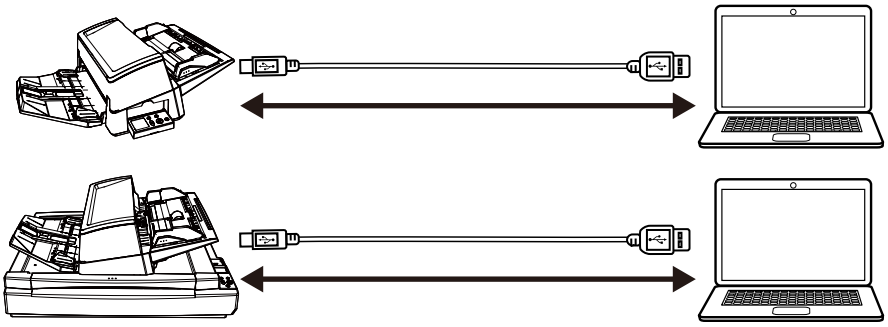

  Vous pouvez numériser des documents de la manière suivante.

  - Utilisation d'un ordinateur pour numériser un document

    ➡ Lancement d'une numérisation à partir d'une application de numérisation d'image (page 65)

  - Utilisation des boutons du scanneur pour numériser

    ➡ Appui sur une touche du scanneur pour démarrer une application de numérisation d'image et lancer une numérisation (page 67)

- **Connecter le scanneur via un réseau LAN filaire**

  Connectez le scanneur à un périphérique réseau (commutateur, concentrateur ou routeur) via un câble LAN.
  Lorsque le scanneur est connecté à un ordinateur, il peut être utilisé à partir d'ordinateurs sur le même réseau.

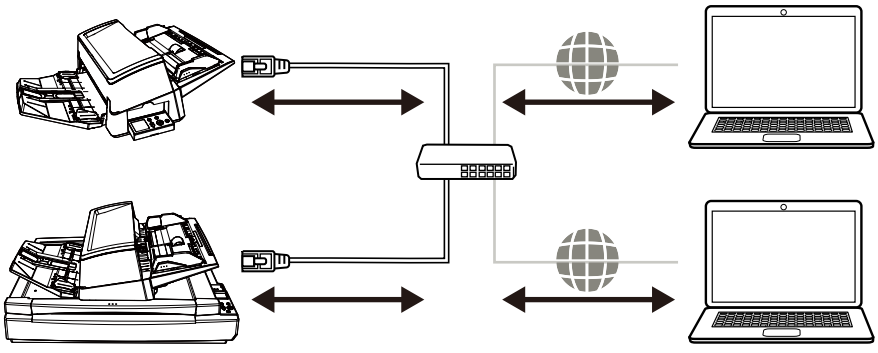

  Vous pouvez numériser des documents de la manière suivante.

  - Utilisation d'un ordinateur pour numériser un document

    ➡ Lancement d'une numérisation à partir d'une application de numérisation d'image (page 65)

  - Utilisation des boutons du scanneur pour numériser

➡ Appui sur une touche du scanneur pour démarrer une application de numérisation d'image et lancer une numérisation (page 67)

## Composants et fonctions

Dans cette section, vous trouverez le nom des composants du scanneur.

- **Avant**
  - fi-8600

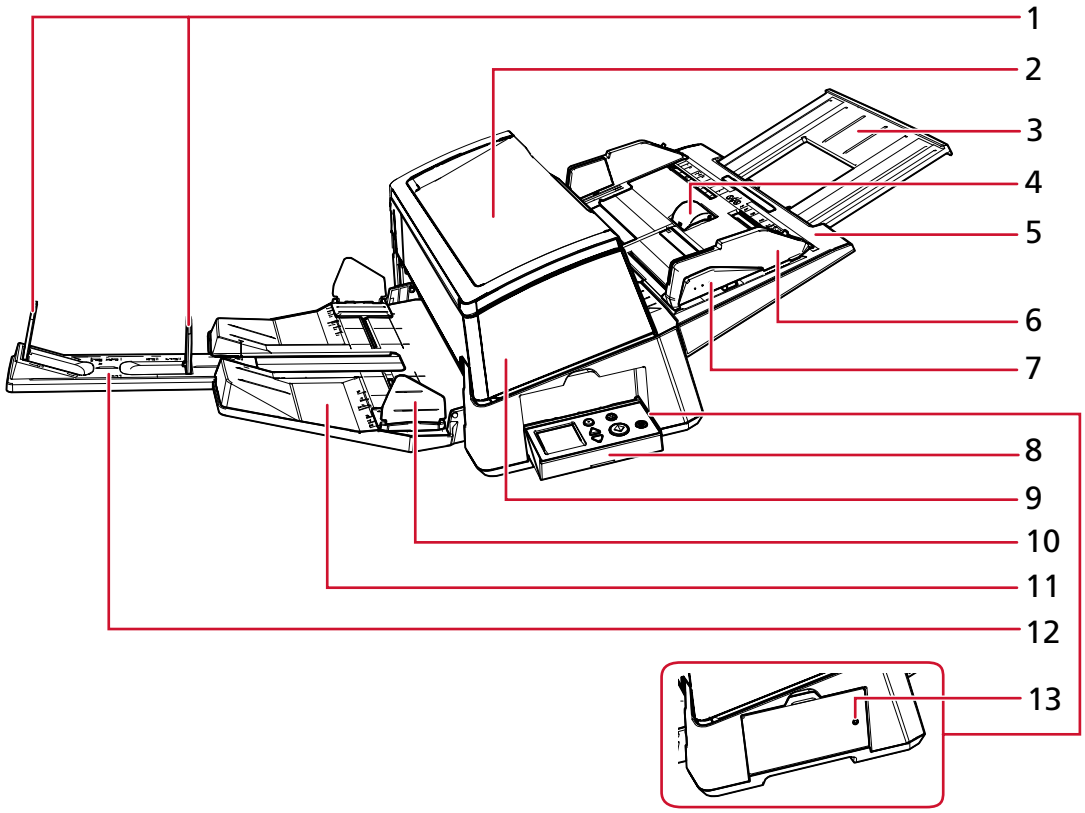

- fi-8700/fi-8700S

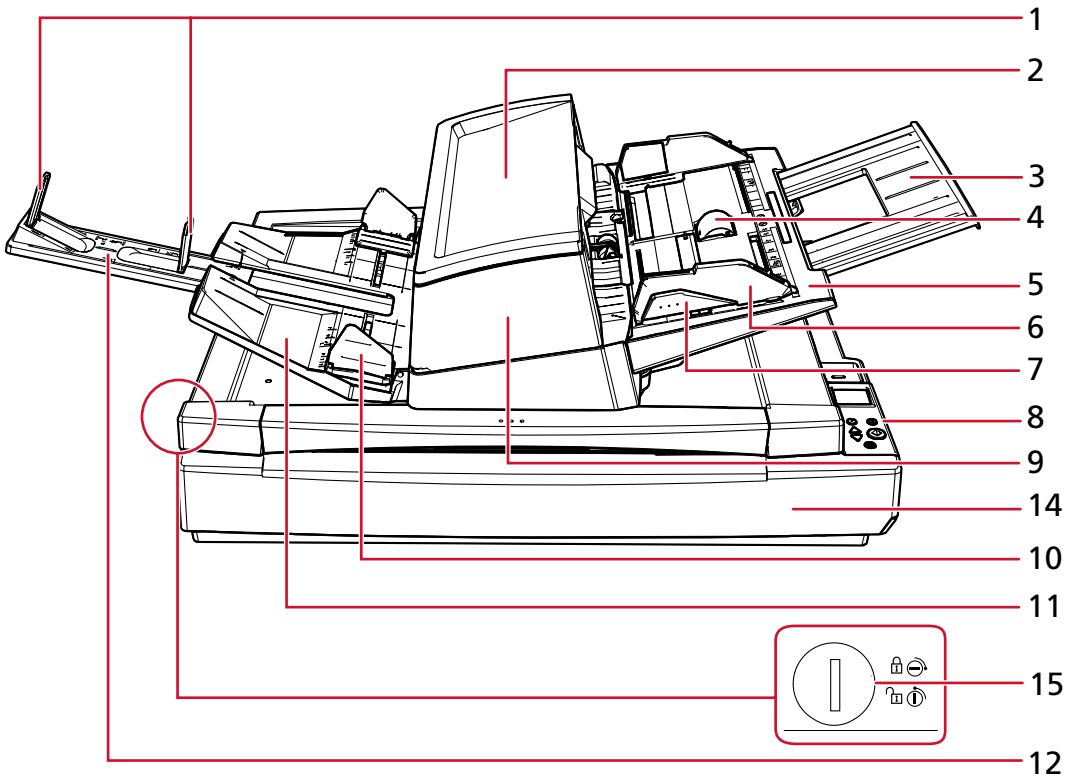


| Numéro | Nom | Fonction |
|---|---|---|
| 1 | Stoppeur | Soulevez-le pour l'ajuster en fonction de la longueur du document. |
| 2 | Bac secondaire | Ce composant vous permet de stocker temporairement vos documents à numériser. |
| 3 | Extension du plateau d'alimentation | Tirez dessus pour l'ajuster en fonction de la longueur du document. |
| 4 | Couvercle du rouleau du plateau d'alimentation | Ce composant permet d'éviter de vous coincer les doigts dans le rouleau du plateau. |
| 5 | Plateau d'alimentation de l'AAD (chargeur) | Pour poser les documents à numériser. |
| 6 | Guide latéral | Ajuste la position horizontale des documents en fonction de la largeur des documents chargés dans la goulotte d'alimentation (chargeur) de l'AAD. Empêche les documents de se déformer pendant l'alimentation. |

| Numéro | Nom | Fonction |
|---|---|---|
| 7 | Bouton du guide latéral | Appuyez longuement sur ce bouton pour déverrouiller le guide latéral en vue d'ajuster sa position.<br>Le guide latéral est verrouillé lorsque vous relâchez le bouton. |
| 8 | Panneau de commande | Il comprend un écran LCD et des boutons.<br>L'écran tactile vous permet d'utiliser le scanneur et de vérifier son état.<br>Le scanner dispose d'un panneau de commande de chaque côté, ce qui permet de l'utiliser depuis l'un ou l'autre côté. Vous pouvez ranger le panneau de commande dans la partie latérale du scanneur lorsque vous ne l'utilisez pas.<br>➡ Mode d'emploi du panneau de commande (page 106) |
| 9 | AAD (Alimenteur Automatique de Document) | Les documents sont entraînés un à un via le plateau d'alimentation de l'AAD (chargeur).<br>Ouvrez-le pour remplacer les consommables ou nettoyer l'intérieur du scanneur. |
| 10 | Guide latéral du plateau de réception | Guide les documents éjectés dans le sens de la largeur afin d'éviter de les éparpiller. |
| 11 | Plateau de réception | Ce composant permet d'empiler les documents éjectés.<br>Vous pouvez régler la hauteur sur la position haute ou basse. |
| 12 | Extension du plateau de réception | Tirez dessus pour l'ajuster en fonction de la longueur du document. |
| 13 | Témoin d'état (DEL) | Permet de vérifier si le scanner est allumé même lorsque le panneau de commande est monté sur le côté.<br>Il s'allume en vert lorsque le scanneur est sous tension.<br>S'éteint lorsque le scanner est éteint. |
| 14 | Plateau | Placez les documents sur la vitre d'exposition lors de la numérisation de documents fins ou épais (livres, par exemple) impossibles à numériser avec l'AAD. |
| 15 | Verrou de transport | Verrouille ou déverrouille le verrou de transport. |

| Numéro | Nom | Fonction |
|---|---|---|
| | | Le verrou de transport verrouille l'unité de transport à l'intérieur du plateau afin d'éviter que le plateau ne soit endommagé pendant le transport.<br>Pour verrouiller le verrou de transport, utilisez une pièce de monnaie ou un outil similaire pour tourner l’interrupteur du verrou de transport jusqu’à ce que la fente soit en position horizontale.<br>Le déverrouillage du verrou de transport vous permet de numériser des documents sur le plateau.<br>Pour déverrouiller le verrou de transport, utilisez une pièce de monnaie ou un objet similaire pour tourner l’interrupteur du verrou de transport jusqu’à ce que la fente soit en position verticale. |

- **Retour**
  - fi-8600

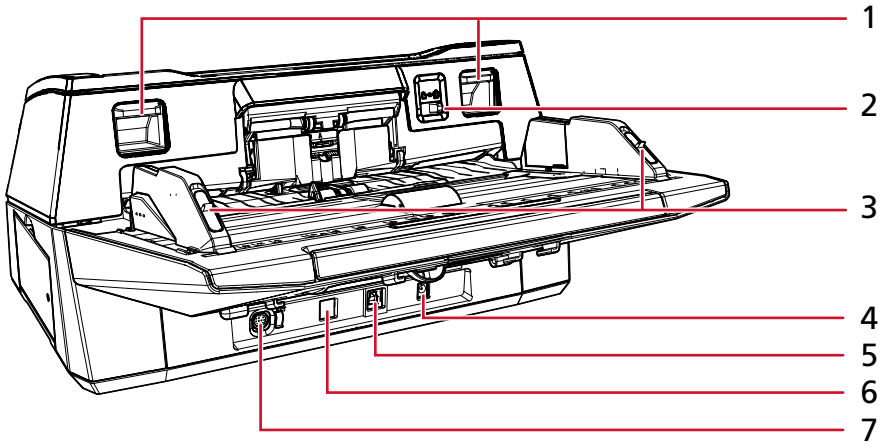

● fi-8700/fi-8700S

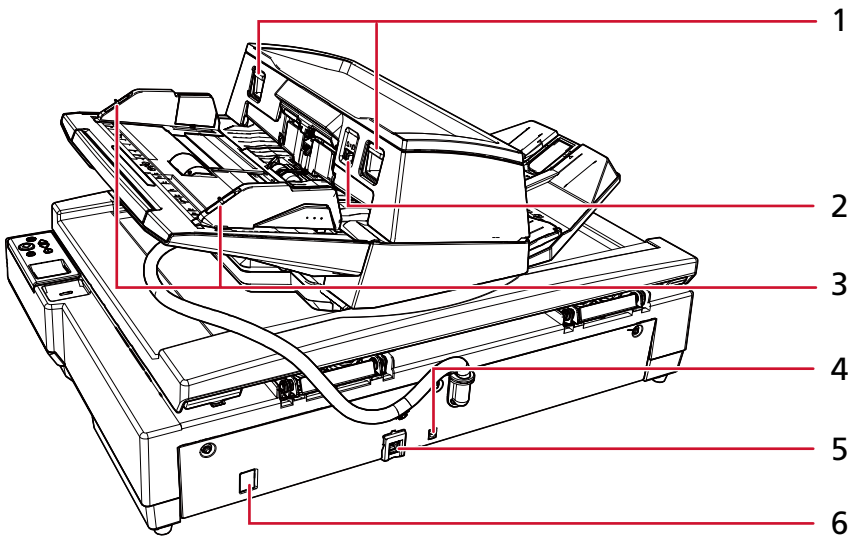


| Numéro | Nom | Fonction |
|---|---|---|
| 1 | languette de déverrouillage de l'AAD | Soulevez ces languettes pour déverrouiller et ouvrir l'AAD. |
| 2 | Interrupteur du mode de chargement | Déplacez l'interrupteur du mode de chargement vers la gauche pour passer en mode de chargement manuel simple. |
| 3 | Verrou du guide latéral | Ce verrou permet de verrouiller les guides latéraux. |
| 4 | Connecteur d'alimentation | Permet de connecter un câble d'alimentation.<br>Le "câble d'alimentation" se compose d'un câble CA et d'un adaptateur CA. |
| 5 | Connecteur USB | Ce connecteur permet de brancher un câble USB. |
| 6 | Connecteur LAN | Permet de connecter un câble LAN. |
| 7 | Connecteur EXT | Il permet de connecter le dispositif d'impression.<br>Vous pouvez installer un dispositif d'impression en option (vendu séparément) afin d'imprimer du texte (lettres, chiffres, etc.) sur un document une fois celui-ci numérisé.<br>Utilisez-le pour organiser vos documents en imprimant un nom, une date ou un numéro de série sur le document numérisé.<br>➡ Options du scanneur (page 370) |

- **Intérieur (AAD)**

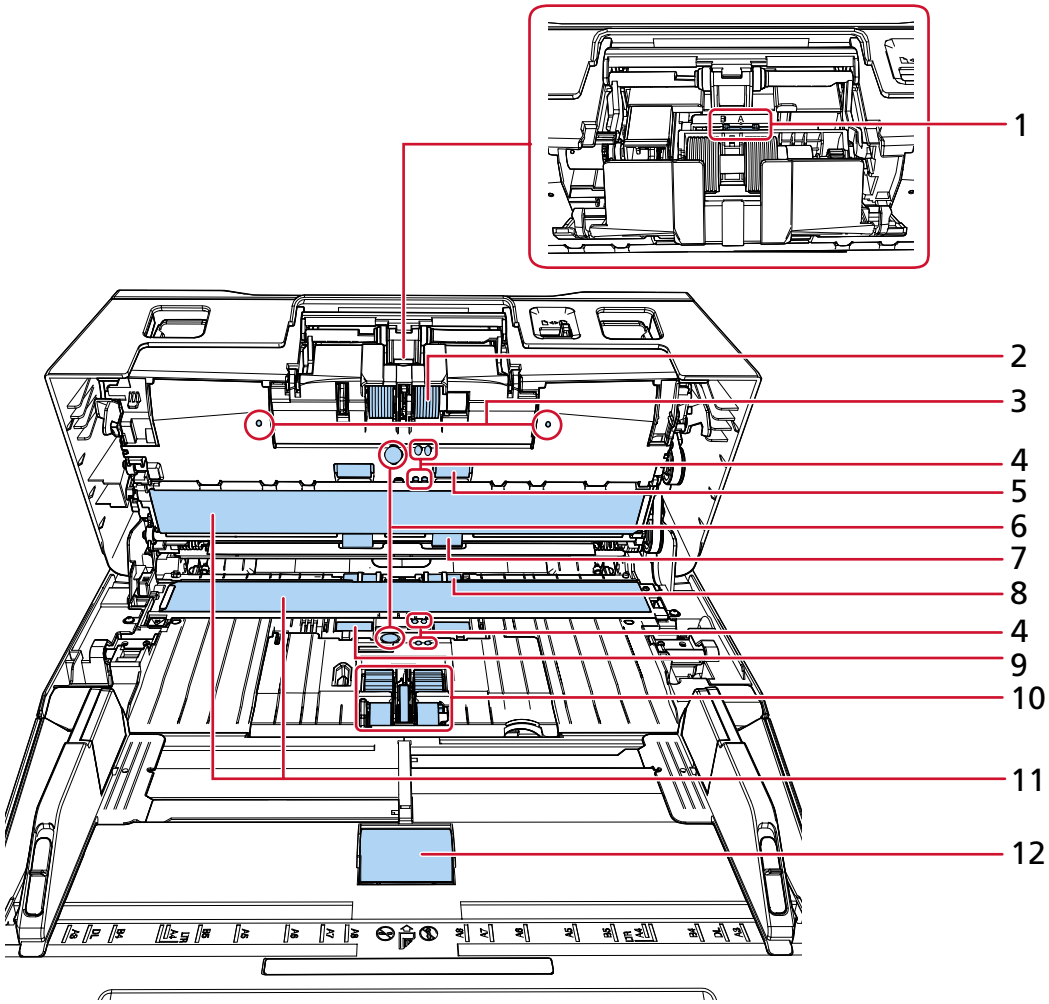


| Numéro | Nom | Fonction |
|---|---|---|
| 1 | Interrupteur du niveau de séparation (× 1) | Cet interrupteur est réglé sur la position "A" par défaut. |
| 2 | Rouleau de frein (× 2) | Rouleau empêchant l'insertion simultanée de plusieurs documents dans l'AAD. |
| 3 | Microphone (× 2) | Permet de détecter les bruits dus au bourrage papier. |
| 4 | Capteur de document (× 8) | Capteur qui détecte la présence ou l'absence d'un document. |
| 5 | Rouleau d'alimentation (× 2) | Rouleau qui entraîne les documents dans l'AAD. |
| 6 | Capteur à ultrasons (× 2) | Capteur permettant de détecter des documents chevauchés grâce à une onde sonore ultrasonique. |

| Numéro | Nom | Fonction |
|---|---|---|
| | | Les documents chevauchés sont détectés en cas d'écart dans la fréquence des ondes ultrasoniques transmises à travers les documents. |
| 7 | Rouleau d'éjection (× 2) | Rouleau permettant le déplacement des documents depuis l'AAD jusqu'au plateau de réception. |
| 8 | Rouleau en plastique (× 2) | Rouleau permettant le déplacement des documents depuis l'AAD jusqu'au plateau de réception. |
| 9 | Rouleau en caoutchouc (× 2) | Rouleau qui entraîne les documents dans l'AAD. |
| 10 | Rouleau de prise (× 5) | Jeu de rouleaux permettant la prise d'un seul document de la pile qui se trouve sur le plateau d'alimentation de l'AAD et son chargement dans l'AAD (Chargeur). |
| 11 | Surface vitrée (× 2) | Surface sur laquelle sont numérisés les documents. |
| 12 | Rouleau du plateau (× 1) | Rouleau qui charge les documents placés sur le plateau d'alimentation de l'AAD (chargeur). |

- **Intérieur (à plat) [fi-8700/fi-8700S]**

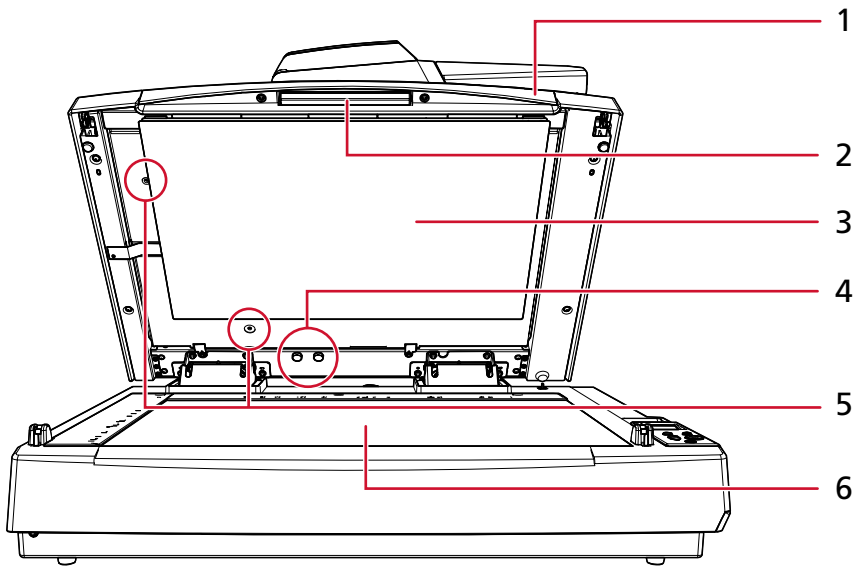


| Numéro | Nom | Fonction |
|---|---|---|
| 1 | Couvre-document | Fermez-le pour maintenir le document en place. |
| 2 | Poignée | Ce composant permet d'ouvrir et de fermer le couvre-document. |

| Numéro | Nom | Fonction |
|---|---|---|
| 3 | Tampon de maintien de documents | Elle permet de maintenir le document contre la vitre d'exposition.<br>Un tampon de maintien de documents noir est disponible en option (vendu séparément).<br>Utilisé pour numériser des documents sur fond noir.<br>➔ Options du scanneur (page 370) |
| 4 | Trou de stockage des vis de verrouillage | Stockez les vis de verrouillage de l'AAD retirées après le déverrouillage de l'AAD. |
| 5 | Vis de verrouillage de l'AAD | Cette vis permet de fixer l'AAD. |
| 6 | Vitre d'exposition | Placez un document sur la surface vitrée.<br>➔ Placer un document sur le plateau [fi-8700/ fi-8700S] (page 86) |

- **Composants amovibles**

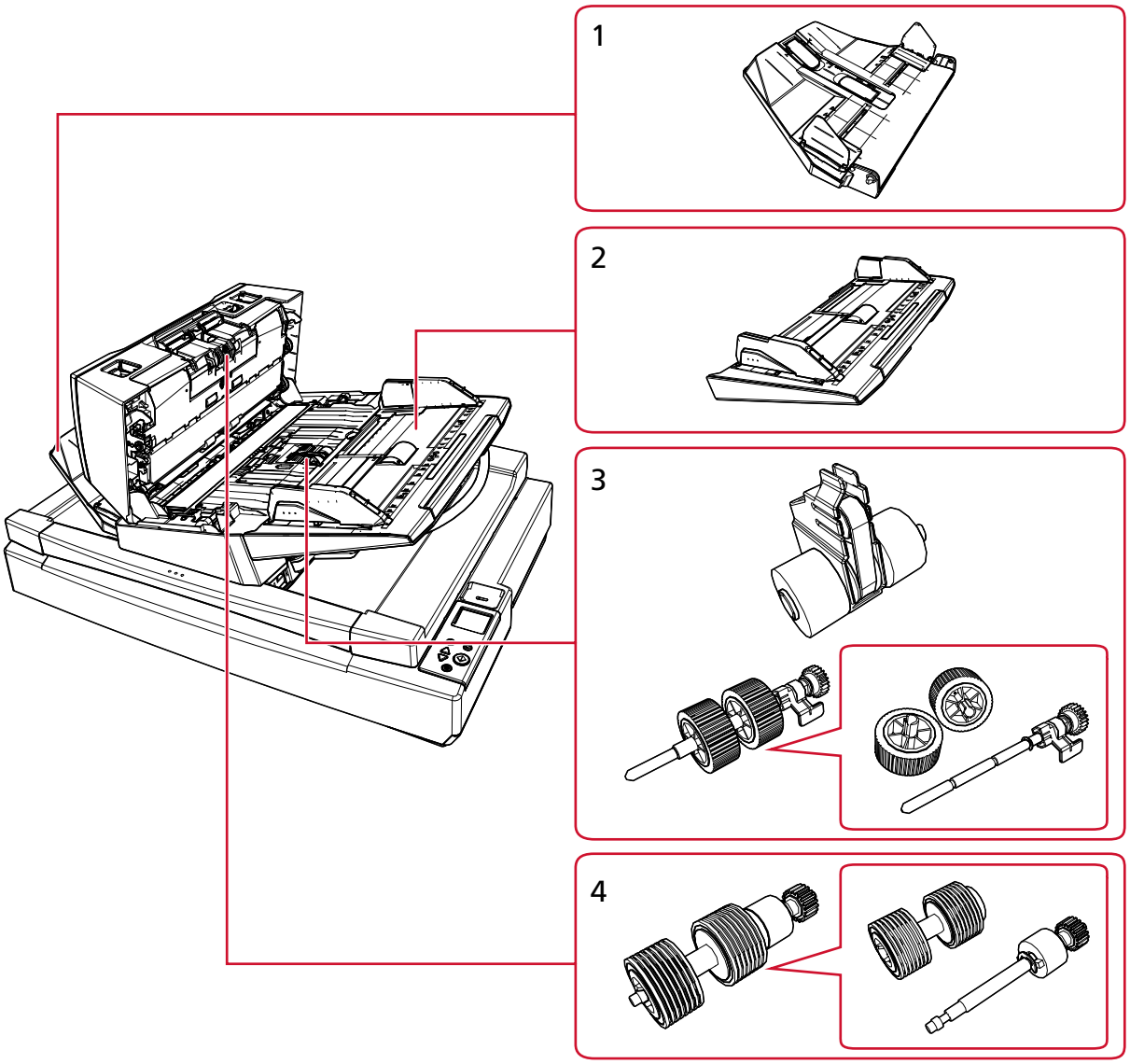


| Numéro | Nom | Fonction |
|---|---|---|
| 1 | Plateau de réception | Ce composant permet d'empiler les documents éjectés.<br>Vous pouvez régler la hauteur sur la position haute ou basse. |
| 2 | plateau d'alimentation de l'AAD (chargeur) | Pour poser les documents à numériser. |
| 3 | Rouleau de prise | Jeu de rouleaux permettant la prise d'un seul document de la pile qui se trouve sur le plateau |

| Numéro | Nom | Fonction |
|---|---|---|
| | | d'alimentation de l'AAD et son chargement dans l'AAD (Chargeur). |
| 4 | Rouleau de frein | Rouleau empêchant l'insertion simultanée de plusieurs documents dans l'AAD. |

# Démarrage de la configuration du scanner

Cette section vous explique comment configurer le scanneur.
Pour utiliser le scanner, obtenez le programme d'installation à partir du site Web de téléchargement et effectuez la configuration suivante.

- Installer le logiciel
  Installez les logiciels nécessaires sur l'ordinateur que vous allez connecter au scanneur.

  ➡ Comment installer le logiciel (dans un environnement en ligne) (page 37)

  ➡ Comment installer le logiciel (dans un environnement hors ligne) (page 40)

- Connexion du scanneur
  Connexion du scanneur à un ordinateur à l'aide d'un câble USB ou d'un réseau LAN filaire.
  Pour en savoir plus, référez-vous à l'aide de Network Setup Tool .
  Pour en savoir plus sur les types de connexion du scanneur, reportez-vous à la section Méthodes de connexion du scanneur (page 21).

Puis, si nécessaire, configurez les paramètres suivants :

- Paramètres opérationnels du scanneur

  ➡ Paramètres du scanneur (Software Operation Panel) (page 275)

- Paramètres du réseau pour le scanneur

  ➡ Paramètres réseau (Paramètres réseau de fi Series) (page 348)

## Présentation des logiciels fournis

Cette section vous présente les logiciels à installer sur l'ordinateur que vous souhaitez connecter au scanneur.
Obtenez le programme d'installation à partir du site web de téléchargement, puis installez tous les logiciels en une seule fois ou installez uniquement les logiciels nécessaires individuellement.

> **CONSEIL**
> Lorsque vous utilisez PaperStream Central Admin, installez-le séparément à partir du site de téléchargement. Pour en savoir plus, consultez le guide d'utilisation de PaperStream Central Admin.

- pilote PaperStream IP
  Le pilote PaperStream IP est compatible avec la norme TWAIN/ISIS. Il prend en charge des scanneurs connectés à un réseau.
  Il existe trois types de pilote PaperStream IP.

  - PaperStream IP (TWAIN)
    Compatible avec la norme TWAIN. Pour faire fonctionner le scanneur avec des applications 32 bits compatibles à la norme TWAIN.
  - PaperStream IP (TWAIN x64)

Compatible avec la norme TWAIN. Pour faire fonctionner le scanneur avec des applications 64 bits compatibles à la norme TWAIN.
Quel que soit votre système d'exploitation, si l'application de numérisation d'image que vous utilisez est une application 32 bits, utilisez PaperStream IP (TWAIN).

- PaperStream IP (ISIS) fi-8000 Series
  Compatible avec la norme ISIS. Pour faire fonctionner le scanneur avec des applications compatibles à la norme ISIS.

Pour en savoir plus, consultez la rubrique d'aide du pilote PaperStream IP.

- Network Setup Tool
  Il comprend les applications suivantes.
  Ces applications sont nécessaires pour connecter le scanneur à un réseau et le rendre disponible à l'utilisation.
  - Outil de sélection du scanneur
    Utilisez cette application pour configurer un ordinateur de façon à ce qu'il utilise le scanneur connecté à un réseau.
  - Outil de configuration de l'adresse IP
    Utilisez cette application pour configurer l'adresse IP et le nom du scanneur.
  - Button Event Manager
    Utilisez cette application pour configurer les paramètres d'une application de numérisation d'images qui est lancée en appuyant sur le bouton du scanneur lorsqu'il est connecté à un réseau.

  Pour en savoir plus, référez-vous à l'aide de Network Setup Tool .

- Software Operation Panel
  Vous pouvez configurer les paramètres associés à la numérisation de documents et à la gestion de consommables.
  Il est installé en même temps que le pilote PaperStream IP.

  ➡ Paramètres du scanneur (Software Operation Panel) (page 275)

- Error Recovery Guide
  Utilisez cette application pour afficher l'état du scanneur et une solution au problème si une erreur se produit sur le scanneur.
  Il est installé en même temps que le pilote PaperStream IP.
  Vous pouvez également vérifier les solutions aux problèmes dans Dépannage (page 209).

- Error Recovery Guide (guides)
  Ce guide contient les solutions aux erreurs notifiées par Error Recovery Guide.

- PaperStream ClickScan
  Une application de numérisation d'image 32 bits compatible avec PaperStream IP (TWAIN).
  La numérisation peut être effectuée via des paramètres et des opérations simples.
  Ce programme démarre automatiquement lorsque vous vous connectez à votre ordinateur et se trouve dans la zone de notification de la barre des tâches.
  Pour en savoir plus, consultez les Aides PaperStream ClickScan.

- PaperStream Capture

Une application de numérisation d'image 32 bits compatible avec PaperStream IP (TWAIN)/ PaperStream IP (ISIS) fi-8000 Series.
En définissant les paramètres de la numérisation en tant que tâches, vous pouvez personnaliser ces paramètres selon vos préférences.
PaperStream Capture a des versions payantes, à savoir PaperStream Capture Pro et PaperStream Capture Pro Premium. Une version d'évaluation est disponible pour découvrir les fonctionnalités de PaperStream Capture Pro Premium.
Pour en savoir plus, consultez le guide d'utilisation de PaperStream Capture.

- Guides
  Le document Consignes de sécurité, le Guide d'utilisation et fi-760PRB le Guide d'utilisation du dispositif d'impression sont installés.
- fi Series Online Update
  Il s'agit d'une application qui vérifie et installe les dernières mises à jour des programmes suivants.
  - Logiciel installé sur l'ordinateur
  - Firmware du scanner connecté à l'ordinateur

  Pour en savoir plus, reportez-vous aux rubriques d'aide de fi Series Online Update.

## Configuration requise

Voici la configuration requise pour l'ordinateur sur lequel vous allez installer le logiciel.

| | |
|---|---|
| Système d'exploitation | ● Windows® 10 Famille (32 bits/64 bits) (*1)<br>● Windows® 10 Professionnel (32 bits/64 bits) (*1)<br>● Windows® 10 Entreprise (32 bits/64 bits) (*1)<br>● Windows® 10 Éducation (32 bits/64 bits) (*1)<br>● Windows® 11 Famille (64 bits) (*1)<br>● Windows® 11 Professionnel (64 bits) (*1)<br>● Windows® 11 Entreprise (64 bits) (*1)<br>● Windows® 11 Éducation (64 bits) (*1)<br>● Windows Server™ 2016 Standard (64 bits) (*1)<br>● Windows Server™ 2019 Standard (64 bits) (*1)<br>● Windows Server™ 2022 Standard (64 bits) (*1)<br>● Windows Server™ 2025 Standard (64 bits) (*1) |
| CPU | Processeur Intel ou compatible Intel |
| Résolution de l'affichage | 1024 ×768 pixels ou au-delà, 65 536 couleurs ou plus (*2) |
| Espace disque | 12 Go d'espace libre au minimum (*3) |
| Interface | USB3.2 Gen 1x1/USB3.0/USB2.0/USB1.1 |
| Parcourir (*4) | ● Google Chrome<br>● Microsoft Edge |

***1 :**le logiciel fourni fonctionne comme une application de bureau.

***2 :**lorsque vous utilisez Paramètres réseau de fi Series, utilisez un écran capable d'afficher au moins 1280 × 768 pixels ou plus.
Lorsque vous utilisez PaperStream Capture, utilisez un écran capable d'afficher au moins 1280 × 800 pixels ou plus et 65 536 couleurs ou plus.

***3 :**L'espace disque libre requis pour la numérisation de documents dépend de la taille des images numérisées.

***4 :**vous devez disposer de l'un des navigateurs lorsque vous configurez les paramètres réseau du scanneur dans l'écran Paramètres réseau de fi Series.
Le mode Internet Explorer de Microsoft Edge n'est pas pris en charge.

## Comment installer le logiciel (dans un environnement en ligne)

Cette section explique comment installer le logiciel nécessaire sur l'ordinateur qui sera connecté au scanneur.

L'ordinateur doit être connecté à Internet.
Si l'ordinateur qui doit être connecté au scanner ne peut pas se connecter à Internet, reportez-vous à Comment installer le logiciel (dans un environnement hors ligne) (page 40) pour l'installation.

**IMPORTANT**

- Si vous disposez d'une version antérieure du logiciel, désinstallez-la avant d'installer la nouvelle version.

  ➡ Désinstaller le logiciel (page 373)

- Network Setup Tool fourni avec ce programme d'installation est le produit successeur de Network Setup Tool for fi Series. Si Network Setup Tool for fi Series est installé, désinstallez-le avant d'installer Network Setup Tool.

1. **Connectez-vous à Windows en tant qu'utilisateur disposant des privilèges d'administrateur.**

2. **Se connecter au réseau de téléchargement.**
   https://www.pfu.ricoh.com/fi/d/

3. **Cliquez sur [Programme d'installation en ligne].**




4. **Dans la fenêtre Accord de licence, confirmez le contenu et cliquez sur le bouton [Accepter et télécharger].**

   Le téléchargement du programme d'installation en ligne commence.

**5 Double-cliquez sur le programme d'installation en ligne que vous avez téléchargé [Online Installer fi Series.exe].**

**6 Sélectionnez soit [INSTALLATION (Recommandée)], soit [INSTALLATION (Personnalisée)].**

- Installation (Recommandée)
  Le logiciel suivant est installé:
  - PaperStream IP (TWAIN)
    Le logiciel suivant est installé en même temps.
    - Software Operation Panel
    - Error Recovery Guide
  - PaperStream Capture
  - PaperStream ClickScan
  - Network Setup Tool
  - Error Recovery Guide (guides)
  - fi Series Online Update
  - Manuels (Consignes de sécurité, manuel d'utilisation et manuel d'utilisation du dispositif d'impression fi-760PRB)

a Sélectionnez [INSTALLATION (Recommandée)], puis cliquez sur le bouton [Suivante].

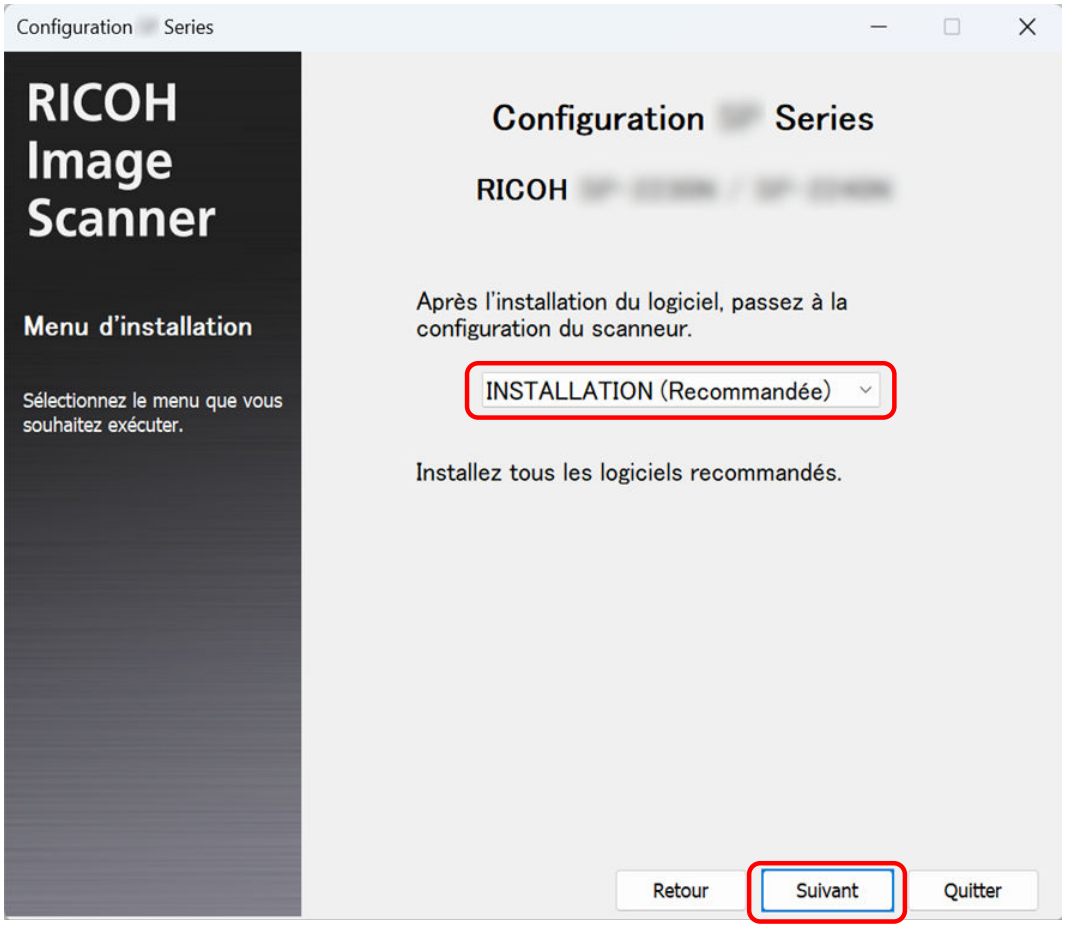

- INSTALLATION (Personnalisée)
  Sélectionnez et installez le logiciel dont vous avez besoin.

  **a** Sélectionnez [INSTALLATION (Personnalisée)], puis cliquez sur le bouton [Suivante].




  **b** Cochez les cases correspondant au logiciel à installer, puis cliquez sur le bouton [Suivante].
  Pour connecter le scanneur au réseau, installez l'Network Setup Tool.

**7** **Installez le logiciel en suivant les instructions affichées à l'écran.**
S'il existe une mise à jour du micrologiciel, une fenêtre s'affiche pour vous demander si vous souhaitez mettre à jour le micrologiciel.
Sélectionnez la mise à jour du micrologiciel et procédez à l'installation.

**8** **Lorsqu'une fenêtre de sélection de la méthode de connexion du scanner apparaît, sélectionnez la méthode de connexion et suivez les instructions affichées dans la fenêtre.**
Pour en savoir plus, référez-vous à l'aide de Network Setup Tool .

- Pour Windows 10/Windows Server 2016/Windows Server 2019/Windows Server 2022
  Cliquez sur le menu [Démarrer] → [Network Setup Tool] → [Aide de Network Setup Tool].
- Pour Windows 11/Windows Server 2025
  Cliquez sur le menu [Démarrer] → [Toutes les applications] → [Network Setup Tool] → [Aide de Network Setup Tool].

## Comment installer le logiciel (dans un environnement hors ligne)

Cette section explique comment installer le logiciel nécessaire si l'ordinateur qui sera connecté au scanner ne dispose pas d'un accès à Internet.

Dans ce cas, sur un ordinateur pouvant se connecter à Internet, obtenez le Créateur de programme installation hors ligne à partir du site web de téléchargement et créez un programme d'installation hors ligne. (fichier ISO).
Exécutez le programme d'installation hors ligne (fichier ISO) sur l'ordinateur qui doit être connecté au scanner pour installer le logiciel.

**IMPORTANT**

- Si vous disposez d'une version antérieure du logiciel, désinstallez-la avant d'installer la nouvelle version.

  ➡ Désinstaller le logiciel (page 373)

- Network Setup Tool fourni avec ce programme d'installation est le produit successeur de Network Setup Tool for fi Series. Si Network Setup Tool for fi Series est installé, désinstallez-le avant d'installer Network Setup Tool.

1. **Sur un ordinateur pouvant se connecter à Internet, connectez-vous à Windows en tant qu'utilisateur disposant des privilèges d'administrateur.**

2. **Se connecter au réseau de téléchargement.**
   https://www.pfu.ricoh.com/fi/d/

3. **Cliquez "ici" dans "Pour installer sur un ordinateur sans accès à Internet, cliquez ici.".**



**4 Dans la fenêtre qui décrit le processus d'installation, cliquez sur "Créateur de programme d'installation hors ligne".**

**5 Dans la fenêtre Accord de licence, confirmez le contenu et cliquez sur le bouton [Accepter et télécharger].**

Le téléchargement du créateur d'installateur hors ligne démarre.

**6 Double-cliquez sur le Créateur de programme d'installation hors ligne que vous avez téléchargé [Offline Installer Creator fi Series.exe].**

**7 Sélectionnez soit [INSTALLATION (Recommandée)], soit [INSTALLATION (Personnalisée)].**
Un programme d'installation hors ligne (fichier ISO) contenant les derniers logiciels sera créé en fonction de la sélection que vous effectuez ici.

- Installation (Recommandée)
  Le logiciel suivant est installé:
  - PaperStream IP (TWAIN)
    Le logiciel suivant est installé en même temps.
    - Software Operation Panel
    - Error Recovery Guide
  - PaperStream Capture
  - PaperStream ClickScan
  - Network Setup Tool
  - Error Recovery Guide (guides)
  - fi Series Online Update
  - Manuels (Consignes de sécurité, manuel d'utilisation et manuel d'utilisation du dispositif d'impression fi-760PRB)

a Sélectionnez [INSTALLATION (Recommandée)], puis cliquez sur le bouton [Suivante].

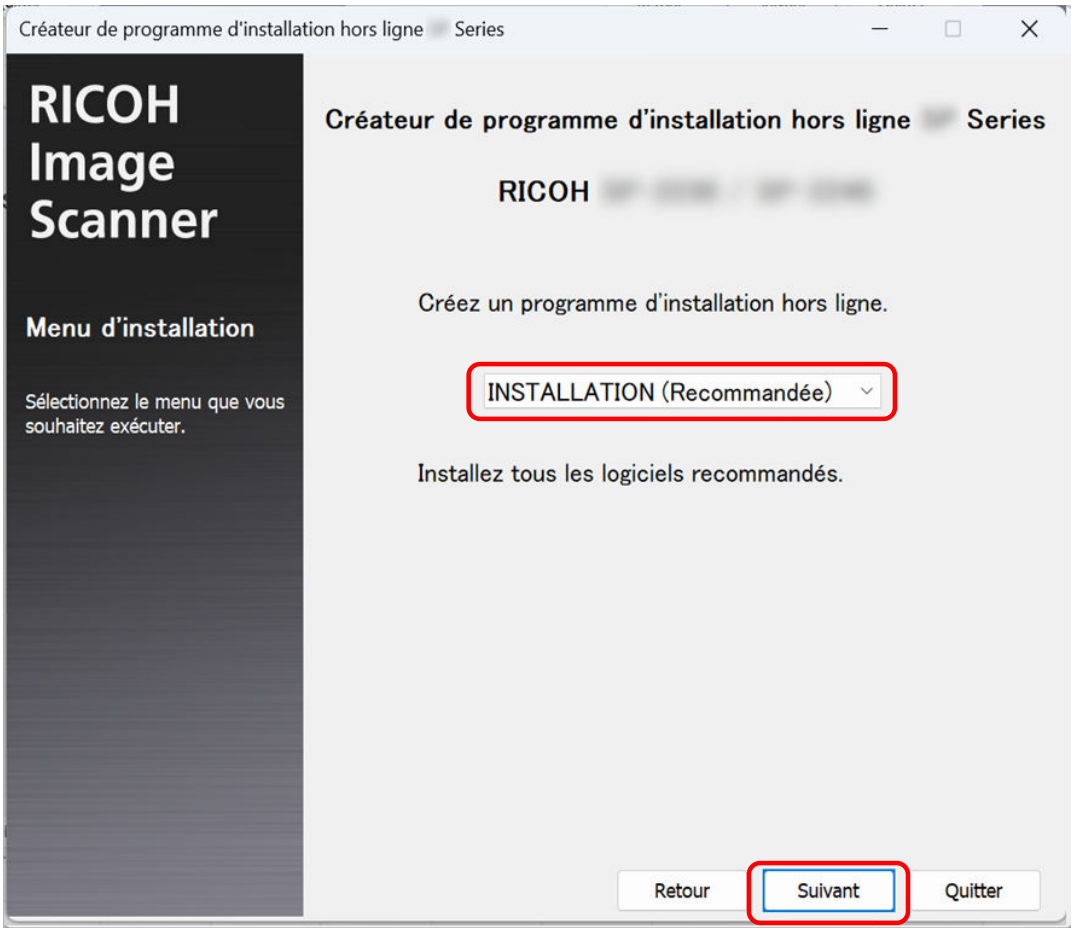


- INSTALLATION (Personnalisée)
  Sélectionnez les logiciels dont vous avez besoin.

**a** Sélectionnez [INSTALLATION (Personnalisée)], puis cliquez sur le bouton [Suivante].

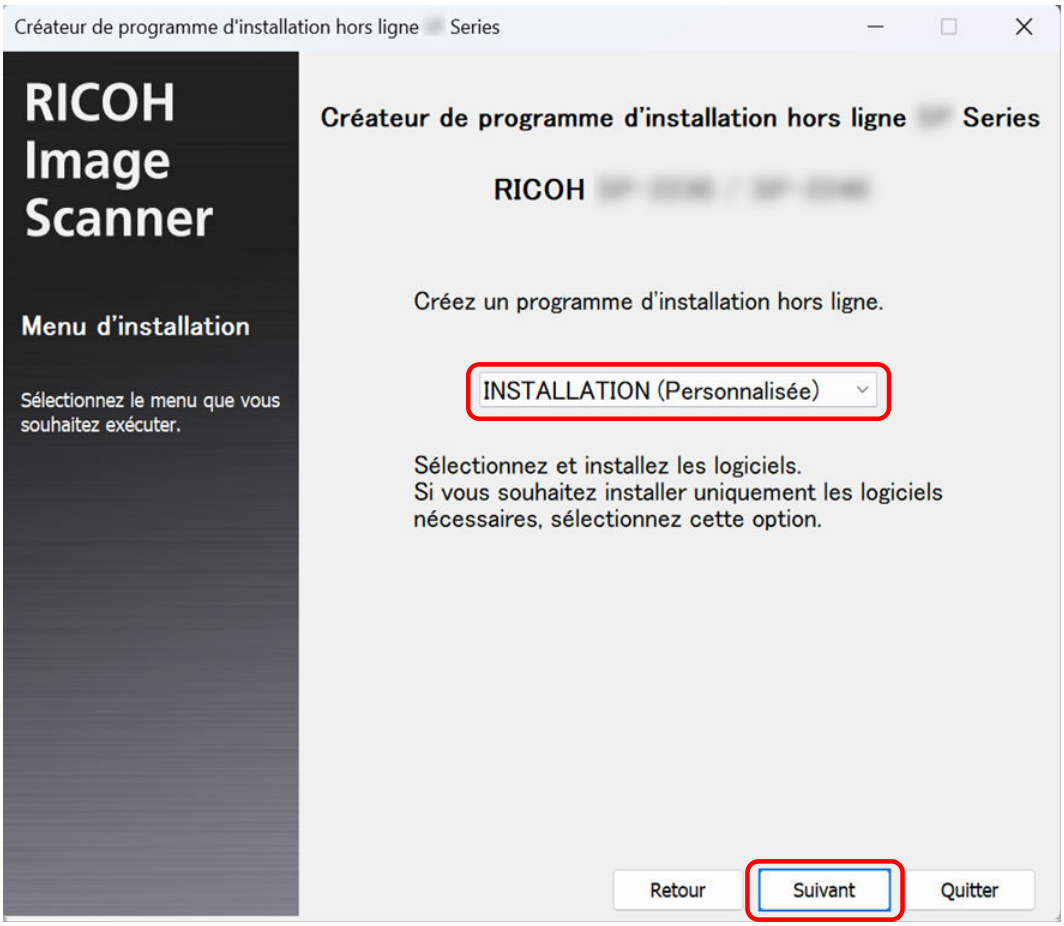


**b** Cochez les cases correspondant au logiciel à installer, puis cliquez sur le bouton [Suivante].
Pour connecter le scanneur au réseau, sélectionnez la case de Network Setup Tool.

**8 Indiquez où enregistrer le fichier ISO et cliquez sur le bouton [Suivant].**

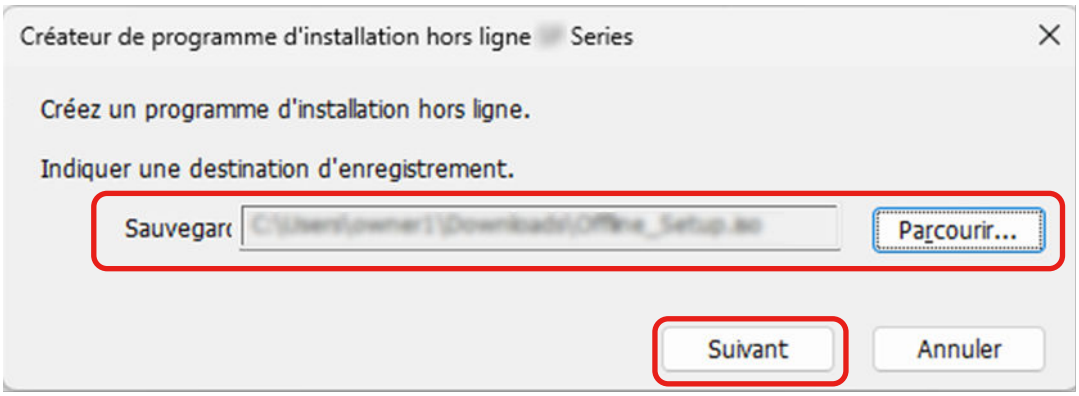

9 **Cliquez sur le bouton [Quitter].**

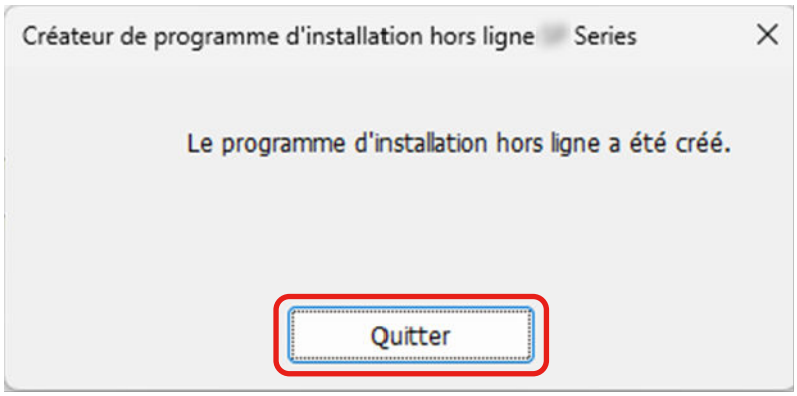


10 **Enregistrez le fichier ISO que vous avez créé sur l'ordinateur qui sera connecté au scanner.**

11 **Cliquez avec le bouton droit de la souris sur le fichier ISO enregistré, puis cliquez sur [Monter].**

12 **Double-cliquez sur [Setup.exe] dans le dossier affiché.**

13 **Cliquez sur le bouton [Suivant].**

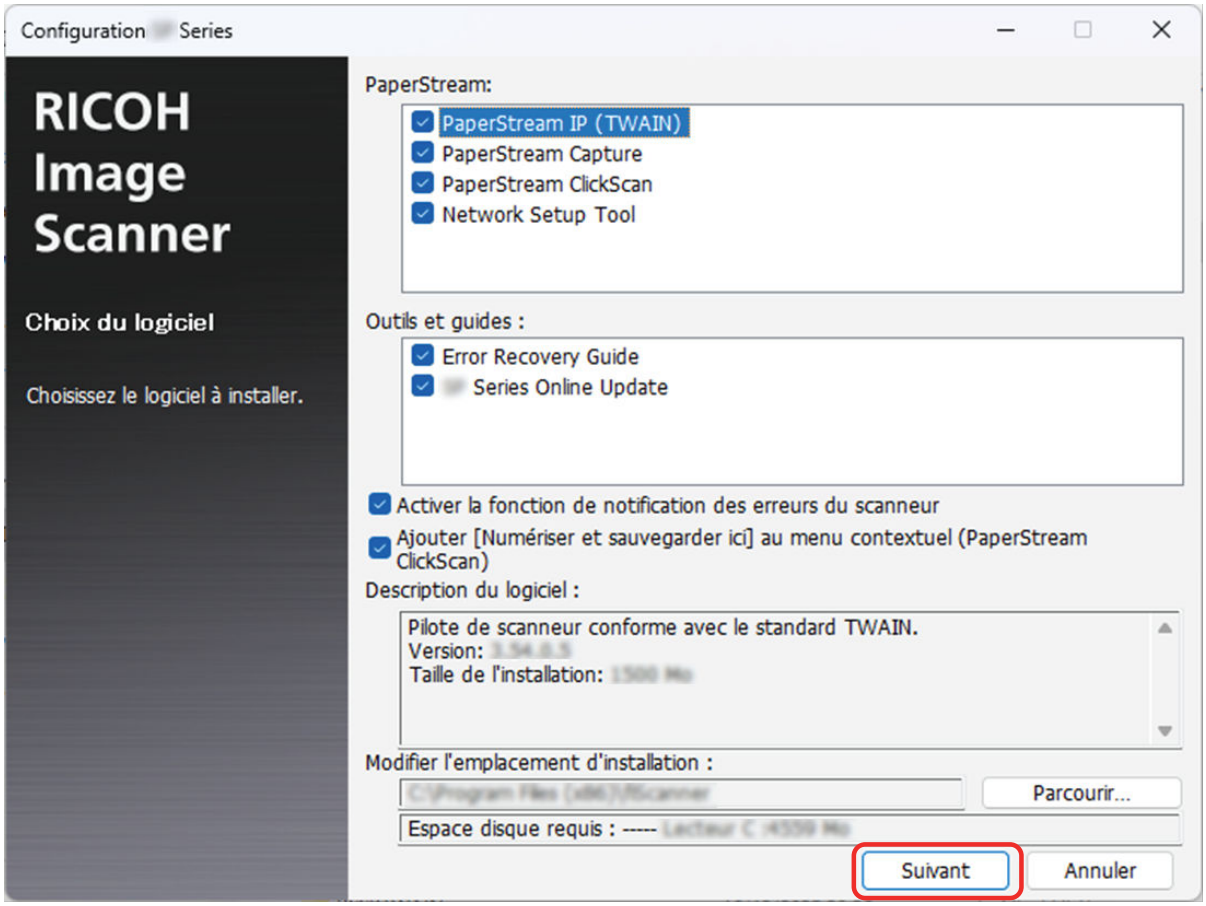


14 **Installez le logiciel en suivant les instructions affichées à l'écran.**

15 **Lorsqu'une fenêtre de sélection de la méthode de connexion du scanner apparaît, sélectionnez la méthode de connexion et suivez les instructions affichées dans la fenêtre.**

Pour en savoir plus, référez-vous à l'aide de Network Setup Tool .

- Pour Windows 10/Windows Server 2016/Windows Server 2019/Windows Server 2022
  Cliquez sur le menu [Démarrer] → [Network Setup Tool] → [Aide de Network Setup Tool].
- Pour Windows 11/Windows Server 2025
  Cliquez sur le menu [Démarrer] → [Toutes les applications] → [Network Setup Tool] → [Aide de Network Setup Tool].

# Comment opérer le scanneur

Cette section vous explique comment utiliser le scanneur.

## Mettre le scanneur sous/hors tension

Vous pouvez allumer/éteindre le scanneur de plusieurs façons :

- En appuyant sur la touche [Power] du scanneur
- Lorsque la fonction réseau du scanneur est désactivée, la mise sous tension ou hors tension du scanneur en fonction de l'alimentation de l'ordinateur

➡ Méthode pour allumer et éteindre le scanneur [Mise sous tension] (page 343)

Cette section explique le fonctionnement du scanneur en supposant qu'il est configuré pour s'allumer ou s'éteindre en appuyant sur sa touche [Power].

## Mise sous tension

**1 Appuyez sur la touche [Power] du scanneur.**

- fi-8600

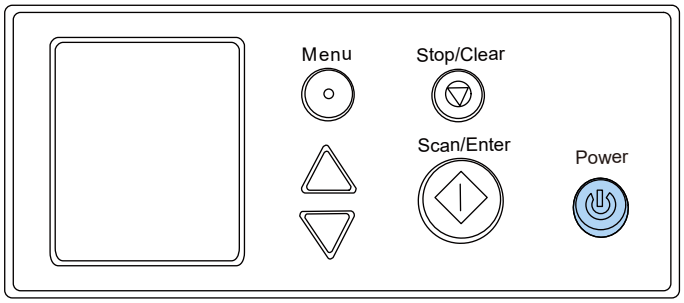


- fi-8700/fi-8700S

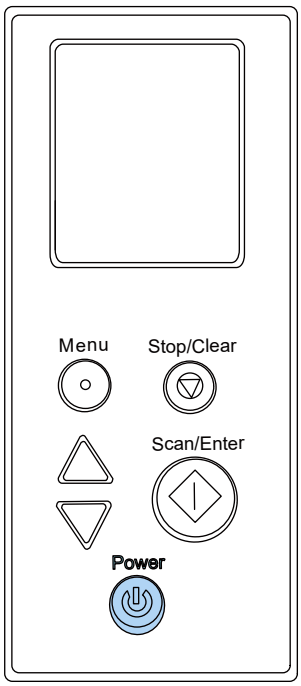


Le scanneur est allumé et la touche [Power] scintille en vert.

Notez que l'écran suivant s'affiche sur l'écran LCD lors de l'initialisation.




Lorsque l'écran [Prêt] s'affiche sur l'écran LCD, le scanneur est prêt pour la numérisation.

## Mise hors tension

**1 Appuyez sur la touche [Power] du scanneur pendant au moins 2 secondes.**

- fi-8600

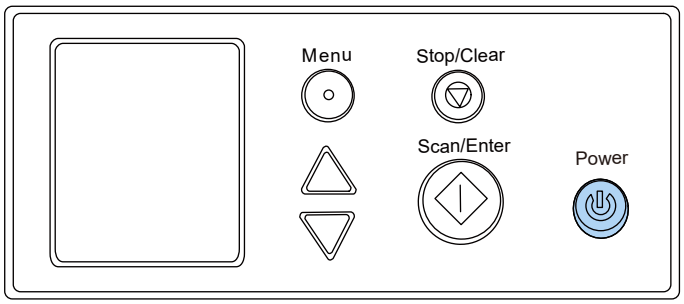


- fi-8700/fi-8700S

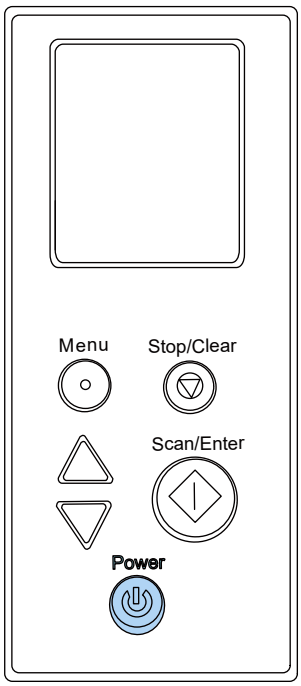


Le scanneur est éteint et la touche [Power] s'éteint.

## Entrer et reprendre depuis le mode économie d'énergie

Le scanneur passe en mode économie d'énergie lorsqu'il est laissé allumé sans être utilisé pendant un certain temps.
Le mode économie d'énergie permet de réduire la consommation du scanneur lorsqu'il est sous tension mais non utilisé.
Le mode économie d'énergie a deux types de configurations.

- Économie d'énergie
  Si le scanneur est allumé et qu'il reste inutilisé pendant 10 minutes (réglage par défaut) ou plus, il passe automatiquement en mode économie d'énergie.
  Lorsque le scanneur passe en mode d'économie d'énergie, l'écran LCD s'éteint. La touche [Power] clignote en vert.
  Pour quitter le mode veille, réalisez une des opérations suivantes :
  - Chargez un document sur le plateau d'alimentation de l'AAD (chargeur)
  - Appuyez sur n'importe quelle touche du scanneur
  - Faites glisser l'interrupteur du mode de chargement permuté du scanneur
  - Numérisez un document avec l'application de numérisation d'image
  - Fermer l'AAD lorsqu'il est ouvert
  - Connectez le scanneur directement à l'ordinateur à l'aide d'un câble USB
  - Accéder au scanner à partir du logiciel pour modifier les paramètres
- Arrêt automatique
  Le scanneur s'éteint automatiquement après une période d'inutilisation (20 minutes, d'après la configuration d'usine par défaut).
  Pour remettre le scanneur sous tension, appuyez sur la touche [Power].

➡ Mise sous tension (page 47)

**IMPORTANT**

- Si un document encombre le chemin du papier, le scanneur ne passera pas en mode économie d'énergie. Retirez les documents en vous reportant à la section En cas de bourrage papier (page 209).
- Si l'une des conditions suivantes s'affiche sur le panneau de commande, le scanner ne passe pas en mode de sauvegarde d'énergie.
  - Lorsque la numérisation est en cours
  - Lorsque le comptage de documents est en cours en mode de comptage de documents
  - Lorsqu'une erreur est affichée
  - En mode nettoyage
- Selon l'application de numérisation d'image utilisée, il est possible que le scanneur ne s'éteigne pas même si vous avez activé l'option [Eteindre l'appareil après un certain laps de temps].

- Si le scanneur s'est éteint automatiquement alors que vous utilisiez une application, quittez-la avant de redémarrer le scanneur.

**CONSEIL**

- Vous pouvez modifier le temps d'attente précédant l'entrée du scanneur en mode économie d'énergie en employant l'une des méthodes suivantes.
  - [23:Economie d'énergie] sur l'écran [Menu Paramètres] du panneau de commande
    ➡ Mode d'emploi du Menu Paramètres (page 114)
  - Software Operation Panel
    ➡ Délai avant l'entrée en mode économie d'énergie - [Économie d'énergie] (page 337)
- Vous pouvez empêcher le scanneur de s'éteindre automatiquement en employant l'une des méthodes suivantes.
  - [24:Temps avant la mise en veille] sur l'écran [Menu Paramètres] du panneau de commande
    ➡ Mode d'emploi du Menu Paramètres (page 114)
  - Software Operation Panel
    ➡ Délai avant l'entrée en mode économie d'énergie - [Économie d'énergie] (page 337)

  Si le scanner est configuré pour ne pas s'éteindre automatiquement, la consommation d'énergie du scanner augmentera.

## Ouvrir et fermer l'AAD

Cette partie vous explique comment ouvrir et fermer l'AAD.

## Ouverture de l'AAD

1 **Lorsque vous utilisez fi-8700/fi-8700S, assurez-vous que le couvre-document est bien fermé.**
Si vous ouvrez et fermez l'AAD alors que le couvre-document est ouvert, une erreur risque de se produire.

2 **Retirez tous les documents du plateau d'alimentation de l'AAD (chargeur).**

3 **Soulevez les languettes de déverrouillage de l'AAD pour ouvrir l'AAD.**

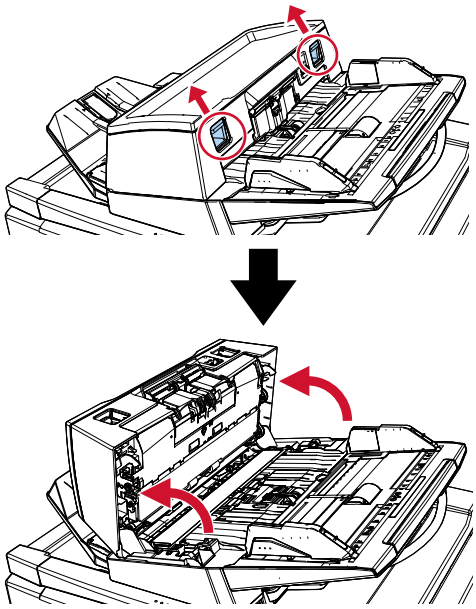

| | |
|---|---|
| ⚠ ATTENTION | Attention, l'AAD peut se fermer accidentellement durant l'ouverture. Attention à ne pas vous coincer les doigts dans l'AAD au moment de le fermer. |

## Fermeture de l'AAD

1 **Assurez-vous qu'aucun objet ne se trouve à l'intérieur de l'AAD.**

2 **Fermez l'AAD.**
Appuyez sur le centre de l'AAD jusqu'à son verrouillage, indiqué par un clic.

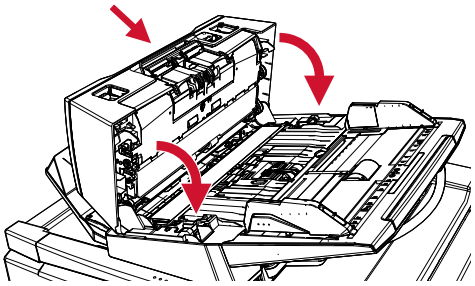

ATTENTION

Attention à ne pas vous coincer les doigts dans l'AAD au moment de le fermer.

## Ouvrir/fermer le couvre-document [fi-8700/fi-8700S]

Cette rubrique vous explique comment ouvrir et fermer le couvre-document.

## Procédure d'ouverture du couvre-document

1 **Assurez-vous que l'AAD est fermé.**
Si vous ouvrez et fermez l'AAD alors que le couvre-document est ouvert, une erreur risque de se produire.

2 **Saisissez la poignée et ouvrez le couvre-document.**

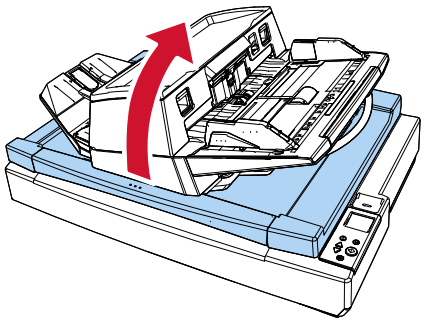

> ⚠ ATTENTION
> Le couvre-document ne reste pas ouvert lorsque vous l'ouvrez ou le fermez partiellement. Par conséquent, veillez à ce que le couvre-document ne se referme pas sur vos doigts.

## Procédure de fermeture du couvre-document

1 **Saisissez la poignée et fermez délicatement le couvre-document.**
Enfoncez le couvre-document jusqu'à son verrouillage, indiqué par un clic.

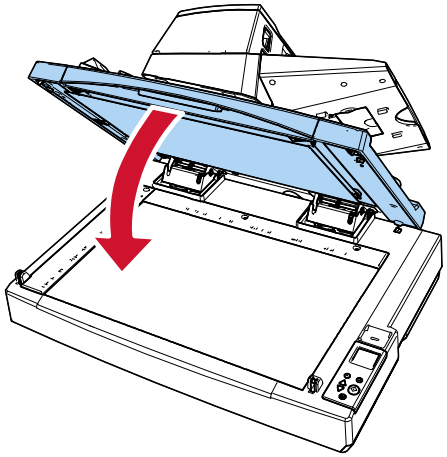

ATTENTION

Le couvre-document ne reste pas ouvert lorsque vous l'ouvrez ou le fermez partiellement. Par conséquent, veillez à ce que le couvre-document ne se referme pas sur vos doigts.

## Réglage la position de l'AAD [fi-8700/fi-8700S]

L'AAD peut être repositionné pour s'adapter à des espaces plus réduits.
Les positions disponibles sont les suivantes :

- Position 1 (par défaut)

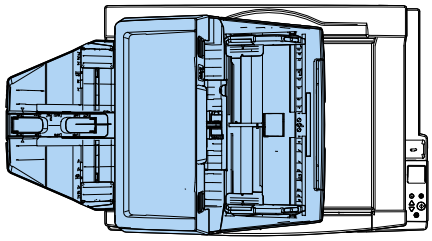

- Position 2 (pour réduire l'encombrement : documents chargés à droite)

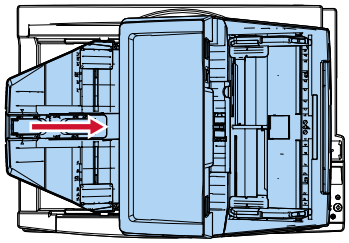

- Position 3 (pour réduire l'encombrement : documents chargés à gauche)

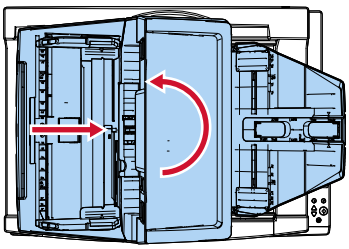

1. **Ouvrez le couvre-document.**

   ➡ Procédure d'ouverture du couvre-document (page 54)

2. **Retirez les deux vis de verrouillage de l'AAD et insérez-les dans les trous de stockage des vis de verrouillage.**

L'AAD est installé lorsque les vis de verrouillage de l'AAD sont en place. Retirez les vis de verrouillage de l'AAD pour régler la position de l'AAD.

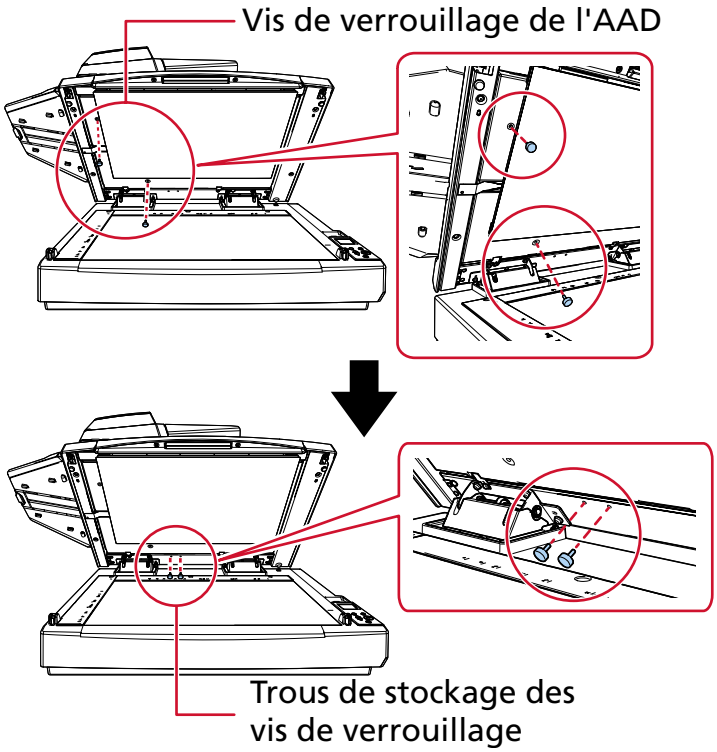


**CONSEIL**

- Enlevez le tampon de maintien de documents si vous avez des difficultés à retirer les vis de verrouillage de l'AAD.
- Si vous retirez le tampon de maintien, procédez comme suit pour le remettre en place :

**1** Placez le tampon de maintien contre le coin supérieur gauche de la vitre d'exposition.
Vérifiez que la rainure est à la bonne place sur le tampon de maintien de documents.

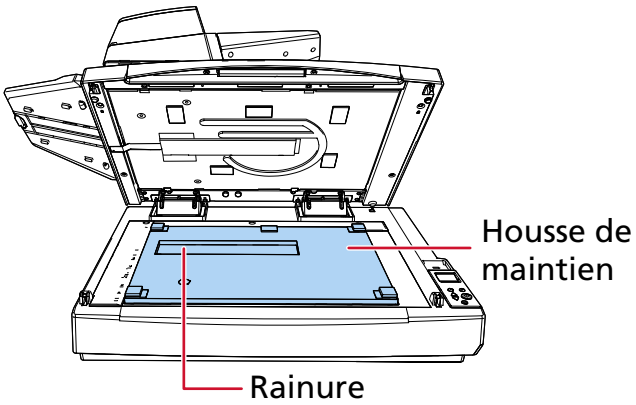


**2** Fermez délicatement le couvre-document.

Lorsque vous fermez le couvre-document, le tampon de maintien de documents doit être fixé au couvre-document.

**3** **Fermez délicatement le couvre-document.**

➡ Procédure de fermeture du couvre-document (page 55)

**4** **Relevez le plateau de réception.**

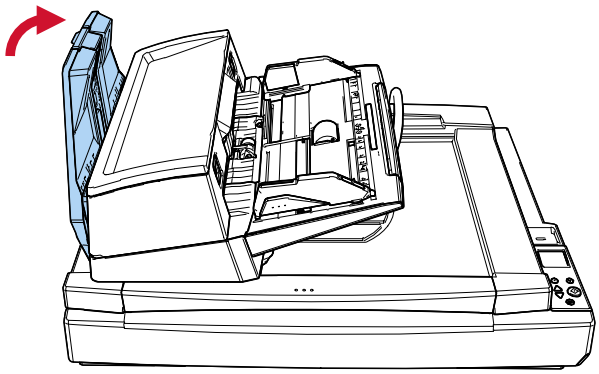

**5** **Modifiez la position de l'AAD.**

Déplacez l'AAD jusqu'à son verrouillage, indiqué par un clic. Assurez-vous que l'AAD est bien verrouillé en place.

- Pour passer de la position 1 à la position 2
  Placez l'AAD au centre du scanneur.

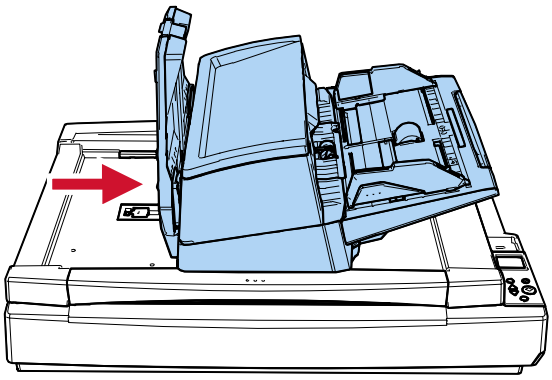

- Pour passer de la position 1 à la position 3

Placez l'AAD au centre du scanneur, puis faites-le pivoter de 180° dans le sens inverse des aiguilles d'une montre.

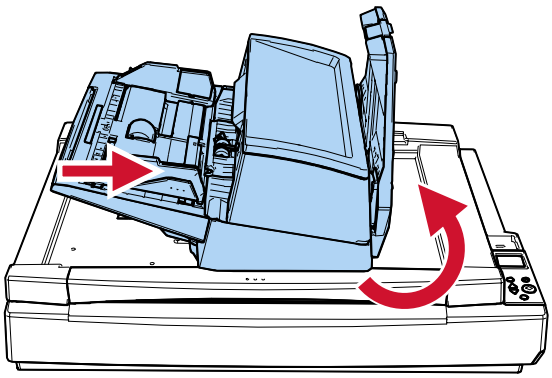

ATTENTION

- Attention à ne pas vous coincer les doigts dans l'AAD lorsque vous le déplacez.
- Ne faites pas pivoter l'AAD de plus de 180°. Vous risqueriez de l'endommager.

**6 Abaissez le plateau de réception.**

## Régler le plateau d'alimentation de l'AAD (Chargeur)

Les documents posés sur le plateau d'alimentation de l'AAD (chargeur) sont chargés un à un lorsque la numérisation démarre.
Lorsque vous numérisez un document relativement long, par exemple un document A4, utilisez l'extension du plateau d'alimentation conformément aux instructions ci-dessous afin d'éviter tout désalignement lors du chargement.

1 **Tenez le plateau d'alimentation de l'AAD (chargeur) lorsque vous déployez l'extension du plateau d'alimentation.**

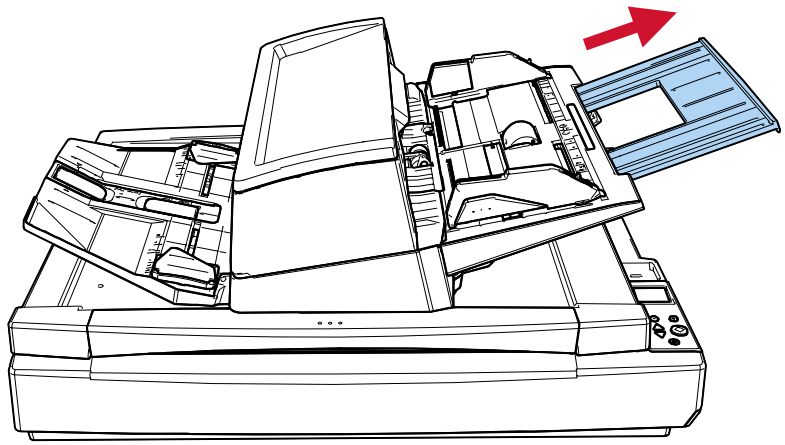

## Régler le plateau de réception

Les documents posés sur le plateau d'alimentation de l'AAD (chargeur) sont éjectés un à un sur le plateau de réception lors de la numérisation.
Lorsque vous numérisez un document relativement long, par exemple un document A4, utilisez l'extension du plateau de réception, les stoppeurs et les guides latéraux du plateau de réception conformément aux instructions ci-dessous afin d'éviter tout désalignement lors du chargement.

1 **Tirez sur l'extension du plateau de réception et soulevez le stoppeur.**
Assurez-vous que le stoppeur est réglé à une position au moins égale à la longueur du document.

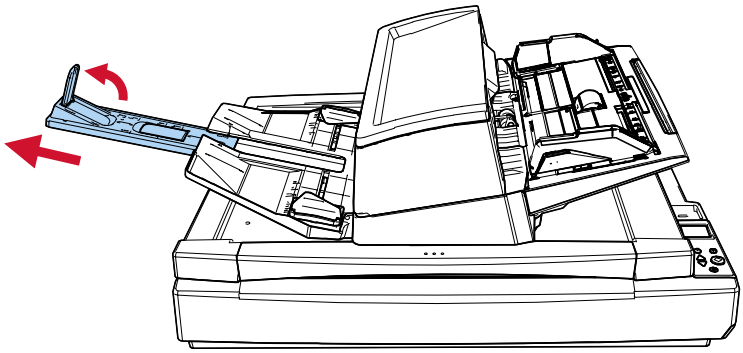

**IMPORTANT**

- Ne retirez pas l'extension du plateau de réception en saisissant le stoppeur. Vous risqueriez d'endommager le stoppeur.
- Ne soulevez pas le stoppeur à plus de 90 degrés, vous risqueriez de le casser.

**CONSEIL**

- Lors de la numérisation de documents courts, notamment de cartes de visite ou de cartes en plastique, soulevez le stoppeur de droite.
- Lors de la numérisation de documents supérieurs au format A3, tirez complètement l'extension du plateau de réception sans soulever le stoppeur.
- Lorsque vous numérisez des documents A4/Lettre en mode paysage, soulevez le stoppeur droit pour empiler correctement les documents éjectés.
- Si les documents éjectés ne s'empilent pas correctement, la réduction de l'écart (à propos de 10 mm) entre les documents et le stoppeur permettra de les aligner plus proprement.

2 **Soulevez les guides latéraux du plateau de réception et réglez-les en fonction de la largeur des documents.**

Assurez-vous que la distance entre les guides latéraux du plateau de réception est supérieure à la largeur du document.

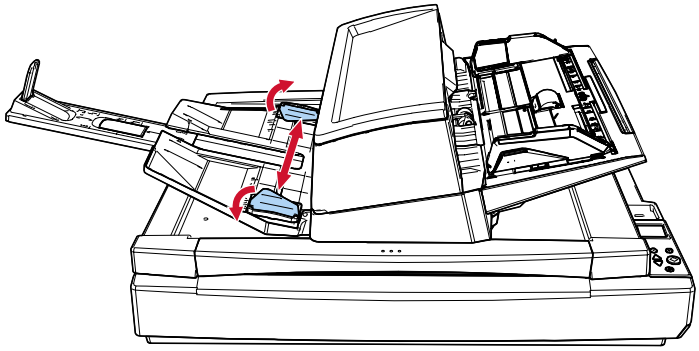

**CONSEIL**

- Réglez la hauteur du plateau de réception en fonction du type de papier du document.
  Sélectionnez la position la plus basse pour un usage standard.
  Lorsque vous numérisez un document fin ou corné, sélectionnez la position la plus élevée.
  Lorsque vous réglez le plateau de réception sur la position la plus élevée, vous pouvez charger moins de documents dans le plateau d'alimentation de l'AAD (chargeur).
  Nous vous conseillons de charger au maximum 100 feuilles si le grammage est de 80 g/m$^2$ (20 lb).

  - Position basse (papier standard)

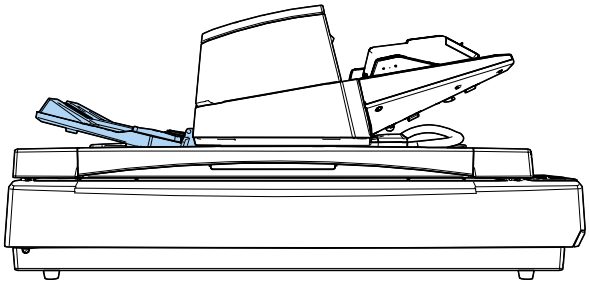

  - Position haute (papier fin ou corné)

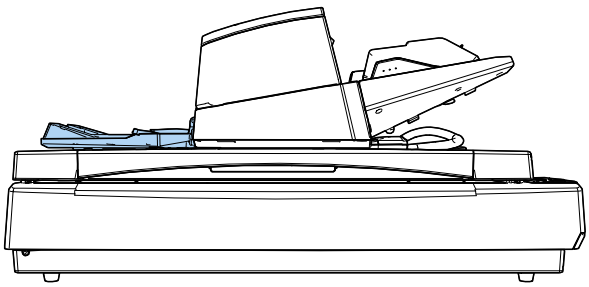

Pour régler le plateau de réception sur la position haute, saisissez-le fermement des deux côtés et poussez-le délicatement vers l'avant tout en le soulevant.

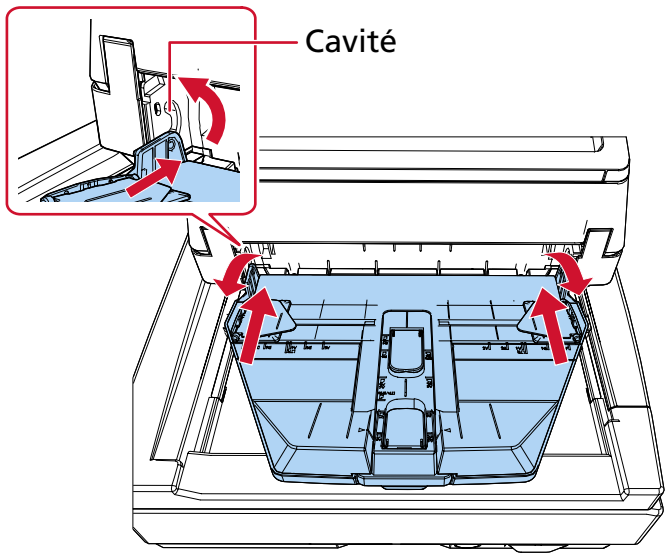


- La réduction de la vitesse d'éjection des feuilles permet d'éviter la dispersion des documents. Pour réduire la vitesse d'éjection des feuilles, procédez de l'une des façons suivantes.
  - [11:Contrôle d'empilement] sur l'écran [Menu Paramètres] du panneau de commande

    ➡ Mode d'emploi du Menu Paramètres (page 114)
  - Software Operation Panel

    ➡ Spécification de la vitesse d’éjection du papier (contrôle de l’empilage) (page 320)

# Effectuer une numérisation simple

Cette section vous explique comment effectuer une numérisation simple.

**IMPORTANT**

Selon la méthode de l'utilisation, utilisez uniquement le câble USB pour raccorder le scanneur à un ordinateur, ou uniquement un câble LAN pour le connecter à un périphérique réseau. N'utilisez pas les deux câbles en même temps.

Lancez une application de numérisation d'images soit sur l'ordinateur connecté au scanneur, soit en appuyant sur un bouton du scanneur, puis numérisez les documents.

- Connexion USB
  - Utilisation d'un ordinateur pour numériser un document

    ➡ Lancement d'une numérisation à partir d'une application de numérisation d'image (page 65)
  - Utilisation des boutons du scanneur pour numériser

    ➡ Appui sur une touche du scanneur pour démarrer une application de numérisation d'image et lancer une numérisation (page 67)

    Logiciel connexe: La fenêtre des propriétés du scanneur sous Windows (événements)
- Connexion réseau LAN câblé
  - Utilisation d'un ordinateur pour numériser un document

    ➡ Lancement d'une numérisation à partir d'une application de numérisation d'image (page 65)

    Logiciel connexe: Outil de sélection du scanneur, Paramètres réseau de fi Series

    ➡ Démarrer l'Outil de sélection du scanneur (page 376)

    ➡ Ouvrir la fenêtre Paramètres réseau de fi Series (page 348)
  - Utilisation des boutons du scanneur pour numériser

    ➡ Appui sur une touche du scanneur pour démarrer une application de numérisation d'image et lancer une numérisation (page 67)

    Logiciel connexe: Outil de sélection du scanneur, Button Event Manager, Paramètres réseau de fi Series

    ➡ Démarrer l'Outil de sélection du scanneur (page 376)

    ➡ Comment démarrer Button Event Manager (page 378)

    ➡ Ouvrir la fenêtre Paramètres réseau de fi Series (page 348)

Selon la manière dont vous utilisez le scanneur, vous pouvez attribuer différents paramètres du bouton aux boutons. Lorsque vous utilisez plusieurs méthodes simultanément, assurez-vous que le paramètre que vous souhaitez utiliser est activé.

➡ Activation de la configuration souhaitée des boutons (page 76)

## Lancement d'une numérisation à partir d'une application de numérisation d'image

Cette partie vous explique comment réaliser de simples numérisations à l'aide d'une application de numérisation d'image installée sur l'ordinateur.
Vous devez pour cela disposer d'un pilote de scanneur et d'une application de numérisation d'image qui prend en charge ce pilote sur votre ordinateur.

- Pilote
  - pilote PaperStream IP
- Application de numérisation d'image
  - PaperStream ClickScan
  - PaperStream Capture

Pour connecter le scanner via un réseau LAN filaire, vous devez disposer des éléments suivants:

- Network Setup Tool
- Paramètres réseau de fi Series

➡ Présentation des logiciels fournis (page 33)

➡ Paramètres réseau (Paramètres réseau de fi Series) (page 348)

Les procédures, les opérations et les options de configuration de numérisation peuvent légèrement varier suivant le pilote de scanneur et l'application de numérisation d'image.
Pour en savoir plus, consultez le guide ou les rubriques d'aide du pilote du scanneur de l'application de numérisation d'image.

1. **Allumez le scanneur.**

   ➡ Mise sous tension (page 47)

2. **Raccordez le scanneur à votre ordinateur.**

   - Lors de l'utilisation d'une connexion USB
     Connectez le scanneur à l'ordinateur à l'aide d'un câble USB.
   - Lors de l'utilisation d'un réseau LAN filaire
     Connectez le scanneur au réseau et sélectionnez le scanneur à l'aide de l'Outil de sélection du scanneur.

     ➡ Réseau (page 354)

     ➡ Démarrer l'Outil de configuration de l'adresse IP (page 377)
     Si vous n'êtes pas dans un environnement DHCP, vous avez besoin de l'outil de configuration de l'adresse IP.

     ➡ Démarrer l'Outil de sélection du scanneur (page 376)

3. **Chargez un document sur le plateau d'alimentation de l'AAD (chargeur).**

   ➡ Procédure de chargement de documents dans le plateau d'alimentation de l'AAD (chargeur) (page 79)

4 **Démarrez une application de numérisation d'image.**

5 **Sélectionnez un pilote de scanneur à utiliser pour la numérisation.**
Avec certaines applications pour la numérisation il n'est pas nécessaire de choisir un pilote.

6 **Sélectionnez le scanneur à utiliser pour la numérisation.**
Le nom du scanneur dépend du type de pilote de scanneur et de la méthode de connexion du scanneur. Pour en savoir plus, consultez l'aide du pilote du scanneur.
Avec certaines applications de numérisation d'image, il n'est pas nécessaire de choisir un scanneur.

7 **Configurez les paramètres de numérisation dans le fenêtre de configuration du pilote du scanneur.**
Certaines applications peuvent ne pas afficher cette fenêtre de configuration.

8 **Numérisez les documents avec l'application de numérisation d'images.**

**IMPORTANT**

Évitez les opérations suivantes
afin de ne pas arrêter la numérisation.

- Déconnexion du câble USB
- Déconnexion du câble LAN
- Déconnexion du réseau
- Déconnexion de Windows

## Appui sur une touche du scanneur pour démarrer une application de numérisation d'image et lancer une numérisation

Cette section explique les préréglages requis et la procédure de numérisation lorsque vous démarrez une application de numérisation d'images sur votre ordinateur et que vous effectuez une numérisation en appuyant sur le bouton du scanneur.
Vous devez pour cela disposer d'un pilote de scanneur et d'une application de numérisation d'image qui prend en charge ce pilote sur votre ordinateur.

- Pilote
  - pilote PaperStream IP
- Application de numérisation d'image
  - PaperStream Capture

Pour connecter le scanner via un réseau LAN filaire, vous devez disposer des éléments suivants:

- Network Setup Tool
- Paramètres réseau de fi Series

➡ Présentation des logiciels fournis (page 33)

➡ Paramètres réseau (Paramètres réseau de fi Series) (page 348)

**CONSEIL**

- Si PaperStream Capture est installé, PaperStream Capture est automatiquement affecté à la touche du scanner.
- Si PaperStream ClickScan et PaperStream Capture sont installés, l'application de numérisation d'image qui démarre lorsque vous appuyez sur la touche [Scan/Enter] diffère selon que l'application PaperStream ClickScan se trouve ou non sur la barre des tâches.
  - Quand il est situé dans la barre des tâches
    PaperStream ClickScan sera lancé.
  - Quand il n'est pas situé dans la barre des tâches
    PaperStream Capture sera lancé.
- Si vous changez l'application de numérisation d'images attribuée au bouton du scanneur de PaperStream Capture à une autre application, l'application de numérisation d'images nouvellement attribuée démarrera.
  Si PaperStream Capture est configuré pour occuper le scanner, modifiez le paramètre pour désactiver cette fonction.

**1 Allumez le scanneur.**

➡ Mise sous tension (page 47)

**2 Raccordez le scanneur à votre ordinateur.**

- Lors de l'utilisation d'une connexion USB
  Connectez le scanneur à l'ordinateur à l'aide d'un câble USB.

- Lors de l'utilisation d'un réseau LAN filaire
  Connectez le scanneur au réseau et sélectionnez le scanneur à l'aide de l'Outil de sélection du scanneur.

  ➡ Réseau (page 354)

  ➡ Démarrer l'Outil de configuration de l'adresse IP (page 377)
  Si vous n'êtes pas dans un environnement DHCP, vous avez besoin de l'outil de configuration de l'adresse IP.

  ➡ Démarrer l'Outil de sélection du scanneur (page 376)

**3 Configurez les paramètres de numérisation dans l'application de numérisation d'image.**

➡ Lancement d'une numérisation à partir d'une application de numérisation d'image (page 65)

**4 Sur votre ordinateur, indiquez une application de numérisation d'images à lancer lorsque vous appuyez sur le bouton du scanneur.**
La procédure de configuration du bouton varie en fonction de la méthode de connexion du scanneur.

- Lorsque vous établissez une connexion via un câble USB
  Affichez la fenêtre de configuration [Périphériques et imprimantes] de Windows, puis définissez les touches dans [Propriétés du scanneur] pour le scanneur.

  ➡ Configuration des paramètres du bouton dans les propriétés du scanneur sous Windows (pour la connexion USB) (page 73)

- Lors d'une connexion via un réseau LAN câblé
  Utilisez Button Event Manager pour définir le bouton.
  Pour en savoir plus sur Button Event Manager, référez-vous à l'aide de Network Setup Tool.

  ➡ Comment démarrer Button Event Manager (page 378)

**5 Si nécessaire, configurez les paramètres sur l'application de numérisation d'image à démarrer.**
Pour certaines applications de numérisation d'image, il est nécessaire de configurer les paramètres de l'application.
Pour en savoir plus, consultez le guide/les rubriques d'aide de l'application de numérisation d'image à démarrer.

**6 Chargez un document sur le plateau d'alimentation de l'AAD (chargeur).**

➡ Procédure de chargement de documents dans le plateau d'alimentation de l'AAD (chargeur) (page 79)

**7 Appuyez sur le bouton du scanneur pour numériser**

- Lorsqu'une application de numérisation d'image est spécifiée pour le [Scan Button] à l'étape 4
  Lorsque [F00] s'affiche dans la zone d'indication de l'écran [Prêt], appuyez sur la touche [Scan/Enter].

  **a** Appuyez sur la touche [△]/[▽] lorsque l'écran [Prêt] est affiché.
  L'écran [Choix de la fonction] s'affiche.

**b** Appuyez sur la touche [△]/[▽] pour sélectionner [No.00], puis appuyez sur la touche [Stop/Clear].
[F00] s'affiche dans la zone d'indication de l'écran [Prêt].

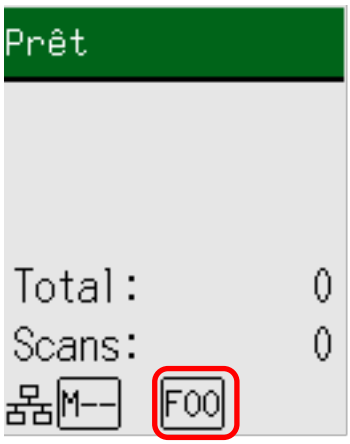


**c** Appuyez sur la touche [Scan/Enter].

- fi-8600

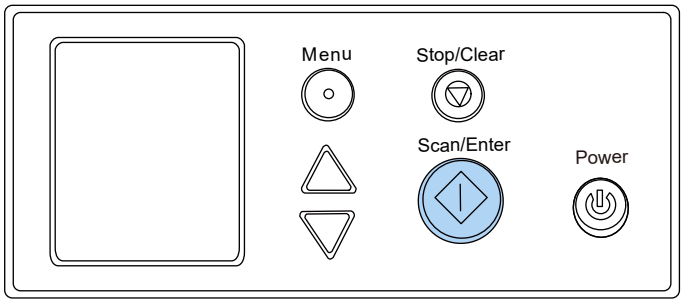

- fi-8700/fi-8700S

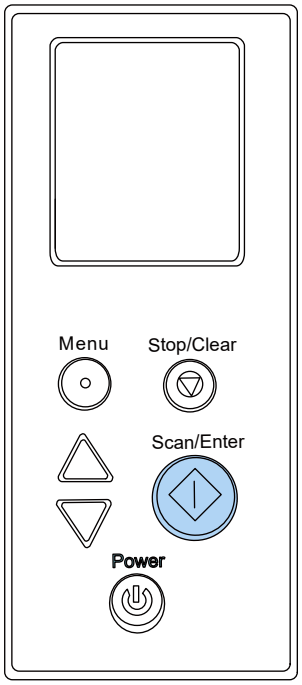


L'application de numérisation d'image spécifiée pour le [Scan Button] démarre.

- Lorsqu'une application de numérisation d'image est spécifiée pour l'une des touches [Send to 01] à [Send to 50] à l'étape 4
  Lorsque l'un des codes [F01] à [F50] s'affiche dans la zone d'affichage de l'écran [Prêt], appuyez sur la touche [Scan/Enter].
  À titre d'exemple, vous trouverez ci-dessous la procédure à suivre pour configurer une application de numérisation d'image pour [Send to 02].

  **a** Appuyez sur la touche [△]/[▽] lorsque l'écran [Prêt] est affiché.
  L'écran [Choix de la fonction] s'affiche.

  **b** Appuyez sur le bouton [△]/[▽] pour sélectionner [No.02], puis appuyez sur la touche [Stop/Clear].

[F02] s'affiche dans la zone d'affichage de l'écran [Prêt].

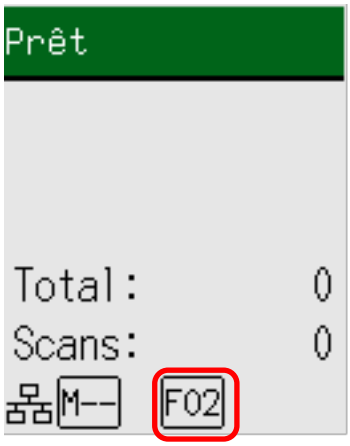


**c** Appuyez sur la touche [Scan/Enter].

- fi-8600

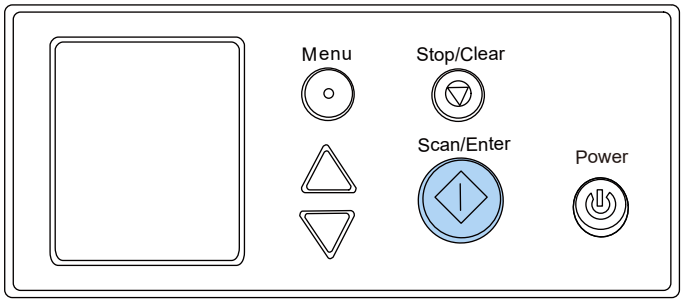


- fi-8700/fi-8700S

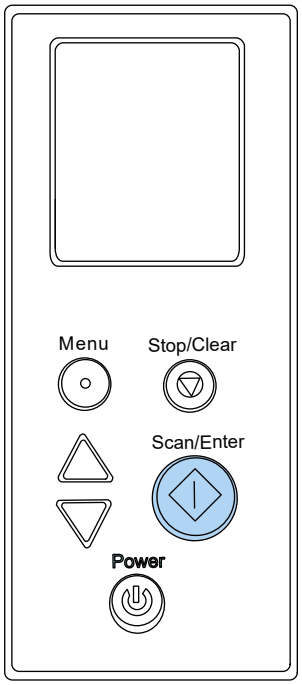

L'application de numérisation d'images spécifiée pour [Send to 02] démarre.

**8 Si nécessaire, numérisez les documents avec l'application de numérisation d'image.**

**IMPORTANT**

Évitez les opérations suivantes
afin de ne pas arrêter la numérisation.

- Déconnexion du câble USB
- Déconnexion du câble LAN
- Déconnexion du réseau
- Déconnexion de Windows

**Voir également**

Activation de la configuration souhaitée des boutons (page 76)

# Configuration des paramètres du bouton dans les propriétés du scanneur sous Windows (pour la connexion USB)

Configurez le bouton du scanneur qui lance la numérisation.
Spécifiez une application de numérisation d'image pour le bouton sur l'ordinateur, qui démarre lorsque vous appuyez sur la touche du scanneur.

**1 Allumez le scanneur.**

➡ Mise sous tension (page 47)

**2 Vérifiez si le scanneur et l'ordinateur sont raccordés à l'aide du câble USB.**

**3 Affichez [Paramètres] dans Windows.**

**4 Cliquez sur [Bluetooth et appareils].**

**5 Cliquez sur [Imprimantes et scanners].**

**6 Cliquez sur [fi-8600], [fi-8700] ou [fi-8700S].**

**7 Cliquez sur [Propriétés du scanneur].**

La fenêtre [Scanneurs et appareils photo] s'affiche.

**8 Cliquez sur l'icône du scanneur et cliquez sur le bouton [Propriétés].**

**IMPORTANT**

Lorsque PaperStream ClickScan réside dans la barre des tâches, la fenêtre des propriétés du scanneur ne peut pas être affichée.
Pour afficher la fenêtre de propriétés du scanner', quittez PaperStream ClickScan.

**9 Dans l'onglet [Événements], sélectionnez le bouton que vous souhaitez configurer dans la liste déroulante [Sélectionner un événement].**

- [Scan Button]
  Configurez l'action à effectuer lorsque l'on appuie sur la touche [Scan/Enter] alors que [F00] s'affiche dans la zone d'affichage de l'écran [Prêt].
- [Send to 01] à [Send to 50]

Configurez l'action à effectuer lorsque la touche [Scan/Enter] est enfoncée alors qu'un code compris entre [F01] et [F50] s'affiche dans la zone d'indication de l'écran [Prêt].

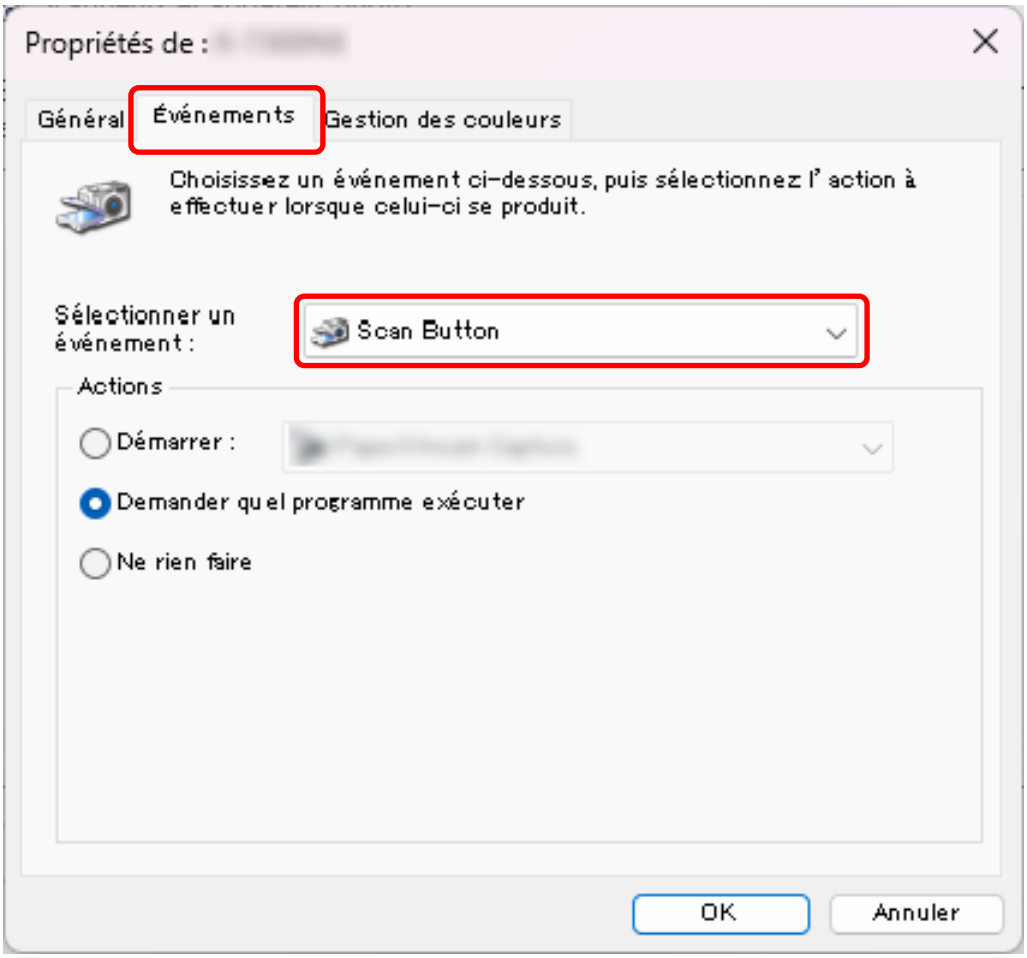


**10 Sélectionnez une action de numérisation d'image à exécuter lorsque le bouton est enfoncé.**

Cochez la case d'option [Démarrer] et sélectionnez une application de numérisation d'image dans la liste de programmes correspondante.

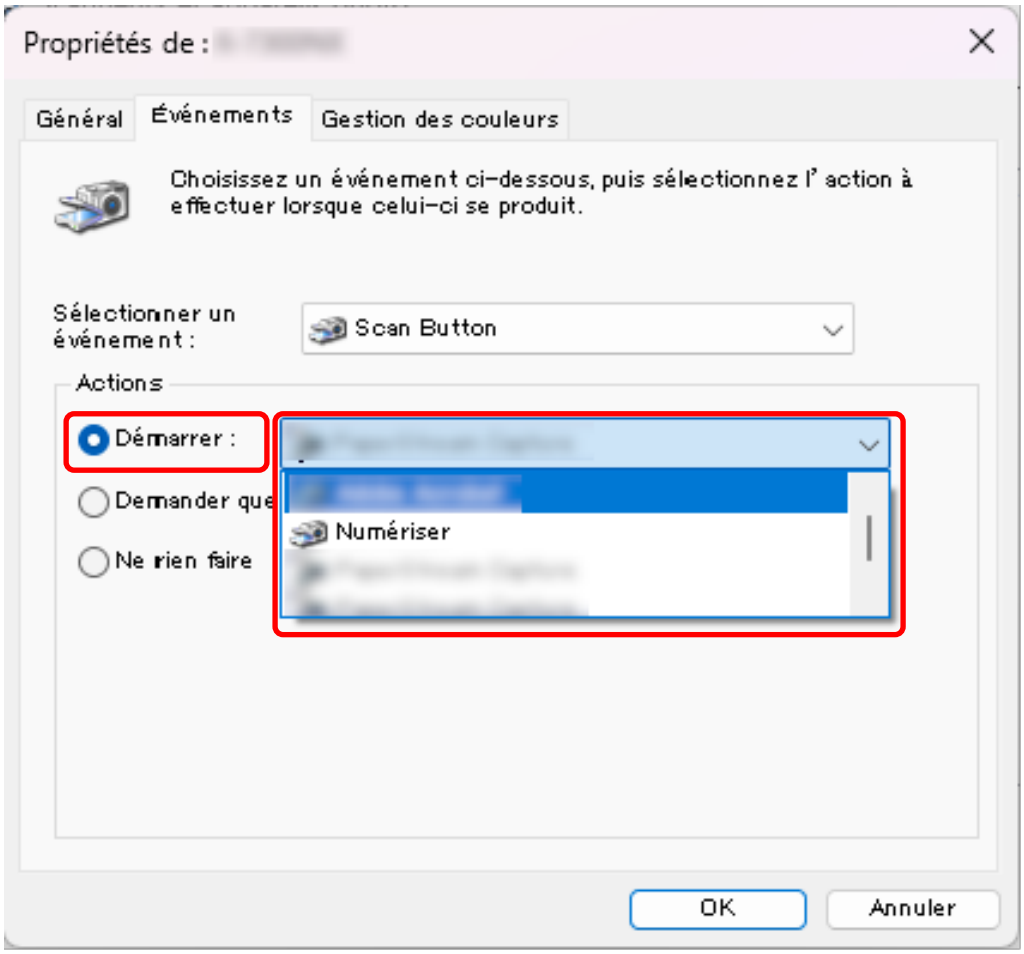


Pour définir plusieurs boutons, répétez les étapes 9 à 10.

**11 Cliquez sur le bouton [OK].**

**Voir également**

Activation de la configuration souhaitée des boutons (page 76)

## Activation de la configuration souhaitée des boutons

Si vous avez configuré un bouton de plusieurs façons, activez uniquement la configuration que vous souhaitez utiliser et désactivez les autres.

| Méthode de connexion du scanner | Configuration souhaitée des boutons | Autres configurations à désactiver |
|---|---|---|
| USB | ● La fenêtre des propriétés du scanneur sous Windows (événements)<br>Configurer les opérations sur les événements | ● Button Event Manager<br>Désactivez la case à cocher [Afficher l'événement de bouton] |
| Réseau LAN câblé | ● Button Event Manager<br>Sélectionnez la case à cocher [Afficher l'événement de bouton] (*1) | Aucune |

***1 :**Lorsque vous utilisez une connexion LAN filaire, ne sélectionnez pas la case à cocher [Afficher l'événement de bouton] sur plusieurs ordinateurs en même temps pour le même scanner.

**CONSEIL**

- Si PaperStream Capture est installé, PaperStream Capture est automatiquement affecté à la touche du scanner.
- Si PaperStream ClickScan et PaperStream Capture sont installés, l'application de numérisation d'image qui démarre lorsque vous appuyez sur la touche [Scan/Enter] diffère selon que l'application PaperStream ClickScan se trouve ou non sur la barre des tâches.
  - Quand il est situé dans la barre des tâches
    PaperStream ClickScan sera lancé.
  - Quand il n'est pas situé dans la barre des tâches
    PaperStream Capture sera lancé.
- Si vous changez l'application de numérisation d'images attribuée au bouton du scanneur de PaperStream Capture à une autre application, l'application de numérisation d'images nouvellement attribuée démarrera.
  Si PaperStream Capture est configuré pour occuper le scanner, modifiez le paramètre pour désactiver cette fonction.

# Chargement des documents

Cette section vous explique comment charger les documents dans le scanneur.

## Charger des documents dans le plateau d'alimentation de l'AAD (chargeur)

Cette section vous explique comment charger des documents de papier standard.

## Préparer les documents en vue de les charger dans le plateau d'alimentation de l'AAD (chargeur)

**1 Vérifiez les documents.**

**a Vérifiez la taille du papier et la qualité du papier qui peut être numérisé avec le scanneur.**

➡ Documents pris en charge (page 87)

**b Vérifiez si la largeur des documents à charger est identique.**
Les méthodes de chargement varient selon que la largeur des documents est identique ou non.
Si les largeurs diffèrent, consultez Numériser une pile de documents mixtes (page 98) ou Numériser des documents de largeur inégale (page 144).

**c Vérifiez le nombre de feuilles.**
Le nombre de feuilles pouvant être chargées est le suivant:

- Documents dont le format est inférieur ou égal à A4/Lettre

  300 feuilles (grammage de 80 g/m$^2$ [20 lb] et épaisseur de la pile de documents inférieure à 30 mm)

- Documents supérieurs au format A4/Lettre

  100 feuilles (grammage de 80 g/m$^2$ [20 lb] et épaisseur de la pile de documents inférieure à 10 mm)

➡ Capacité de chargement (page 93)

**2 Déramez les documents.**

**a Retirez une pile de documents, selon l'épaisseur indiquée dans les recommandations suivantes:**

- Documents dont le format est inférieur ou égal à A4/Lettre
  30 mm au maximum
- Documents supérieurs au format A4/Lettre
  10 mm au maximum

**b Des deux mains, saisissez la pile dans sa longueur et déramez-la plusieurs fois.**

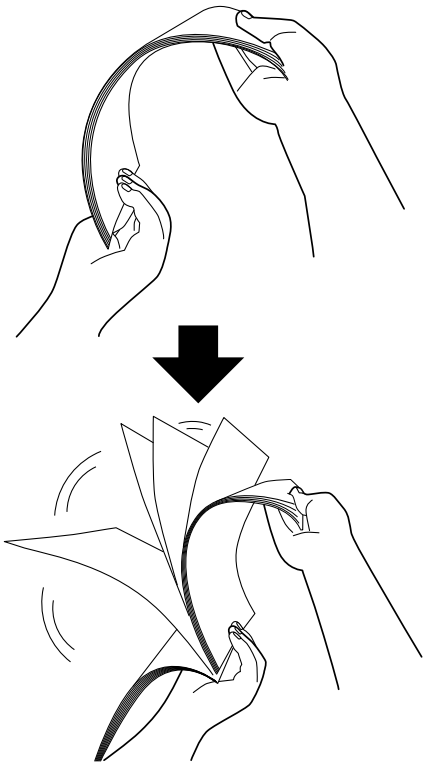

**c Saisissez-la ensuite dans sa largeur puis déramez-la de la même manière.**

**d Répétez les étapes a à c pour tous les documents.**

**e Alignez le bord supérieur des documents.**

# Procédure de chargement de documents dans le plateau d'alimentation de l'AAD (chargeur)

Il existe deux façons de charger les documents.

- Comment charger des documents au centre du plateau d'alimentation de l'AAD (chargeur) (page 79)
  Cette méthode est généralement utilisée avec de documents de formats identiques.
- Comment charger des documents alignés d'un côté ou de l'autre du plateau d'alimentation de l'AAD (chargeur) (page 81)
  Cette méthode est généralement utilisée avec de documents de formats différents ou lorsque vous souhaitez changer le centre des documents.

**IMPORTANT**

Notez que des conditions différentes s'appliquent pour la détection du chargement excessif de documents lorsque vous placez les documents à gauche ou à droite du plateau d'alimentation.

# Comment charger des documents au centre du plateau d'alimentation de l'AAD (chargeur)

1 **Réglez le plateau d'alimentation de l'AAD (chargeur) en fonction de la longueur des documents.**

➡ Régler le plateau d'alimentation de l'AAD (Chargeur) (page 60)

2 **Réglez le plateau de réception en fonction de la longueur des documents.**

➡ Régler le plateau de réception (page 61)

3 **Placez les documents dans le plateau d'alimentation de l'AAD (chargeur) avec la face à numériser tournée vers le bas.**

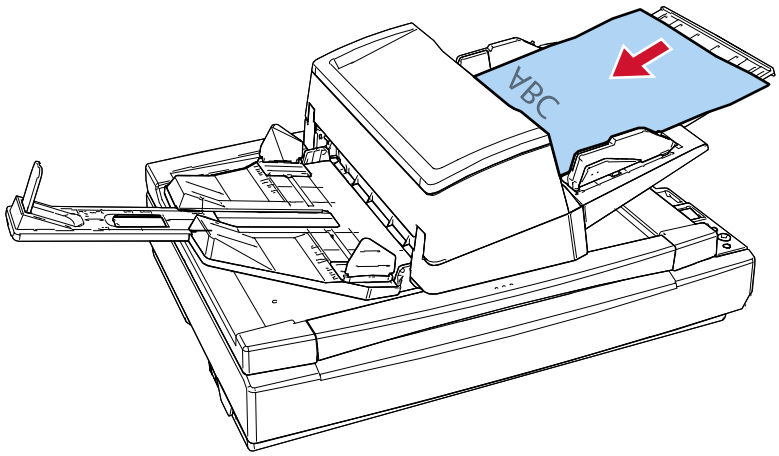


**IMPORTANT**

- Retirez éventuellement les agrafes et trombones.

- Réduisez le nombre de documents lorsqu'ils ne sont pas chargés dans le scanneur ou que les documents chevauchés sont chargés.

**4 Ramenez les guides latéraux contre le bord des documents.**

Déplacez les guides latéraux tout en appuyant sur le bouton du guide latéral de façon à ne laisser aucun espace entre les guides latéraux et les documents.

Si les guides latéraux ne sont pas bien plaqués contre les documents, ces derniers risquent de se désaligner.

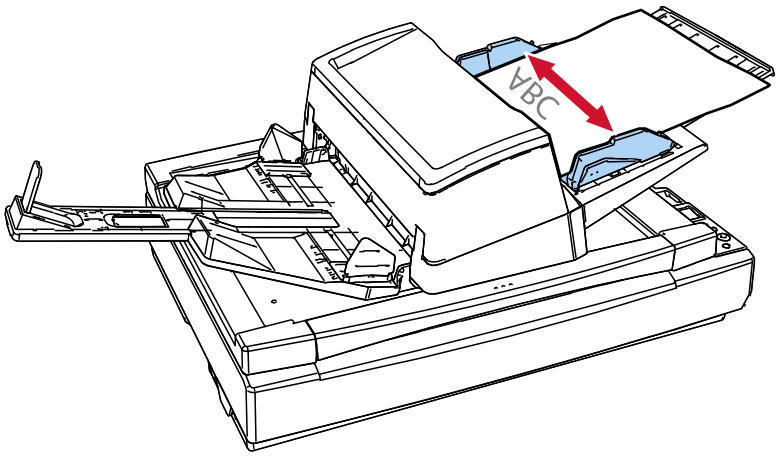

# Comment charger des documents alignés d'un côté ou de l'autre du plateau d'alimentation de l'AAD (chargeur)

1 **Réglez le plateau d'alimentation de l'AAD (chargeur) en fonction de la longueur des documents.**

➡ Régler le plateau d'alimentation de l'AAD (Chargeur) (page 60)

2 **Réglez le plateau de réception en fonction de la longueur des documents.**

➡ Régler le plateau de réception (page 61)

3 **Faites glisser les guides latéraux le plus à l'extérieur possible.**

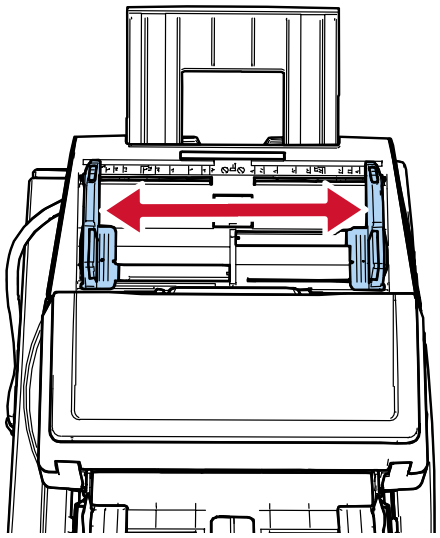

4 **Chargez les documents dans le plateau d'alimentation de l'AAD (chargeur) en veillant à ce que le document le plus étroit ne dépasse pas la largeur du rouleau de prise et que le côté à numériser soit tourné vers le bas.**

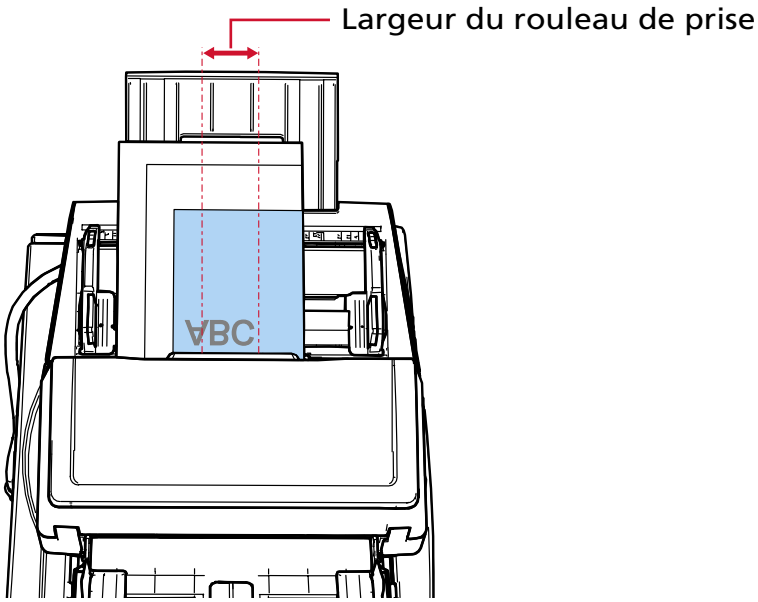

**IMPORTANT**

- Retirez éventuellement les agrafes et trombones.
- Réduisez le nombre de documents lorsqu'ils ne sont pas chargés dans le scanneur ou que les documents chevauchés sont chargés.
- Charger tous les documents de manière à ce qu'ils soient entièrement positionnés sous les deux rouleaux de sélection. Les documents qui ne sont pas positionnés sous les deux rouleaux de sélection ne seront pas introduits.

  - Correct

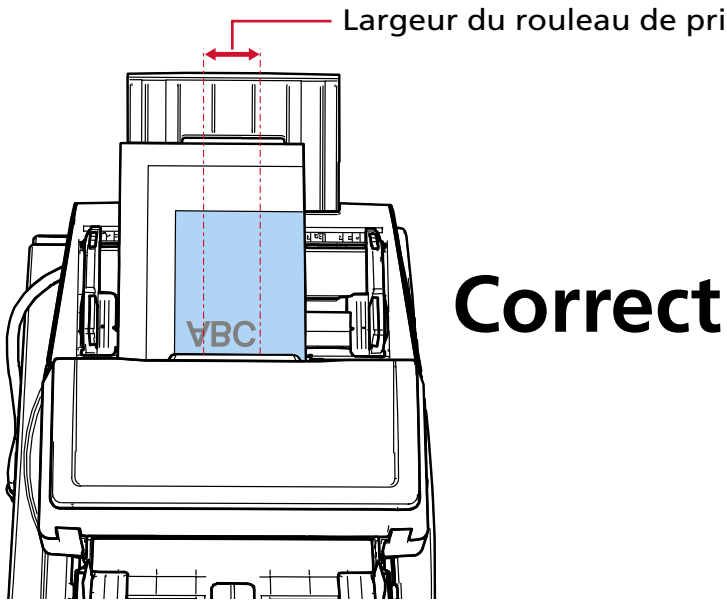


  - Incorrect

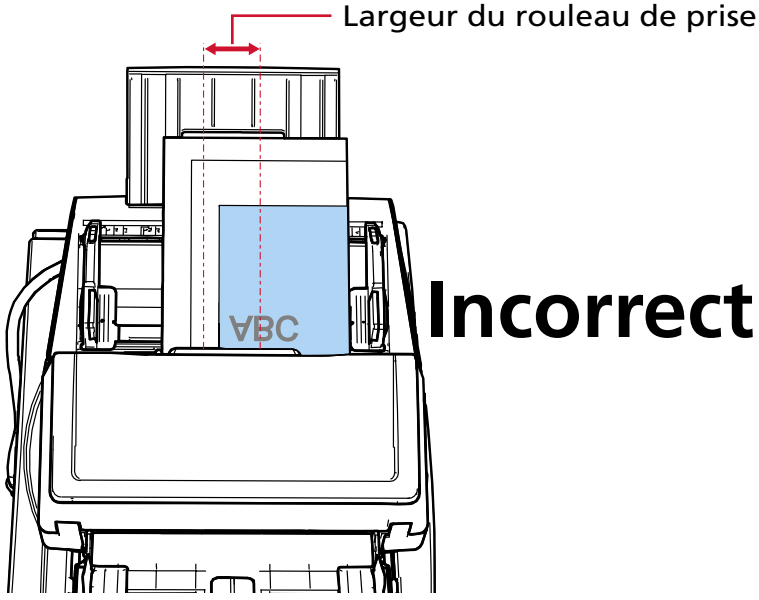

**5 Ramenez les guides latéraux contre le bord des documents.**

Déplacez les guides latéraux tout en appuyant sur le bouton du guide latéral de façon à ne laisser aucun espace entre les guides latéraux et le document le plus large.

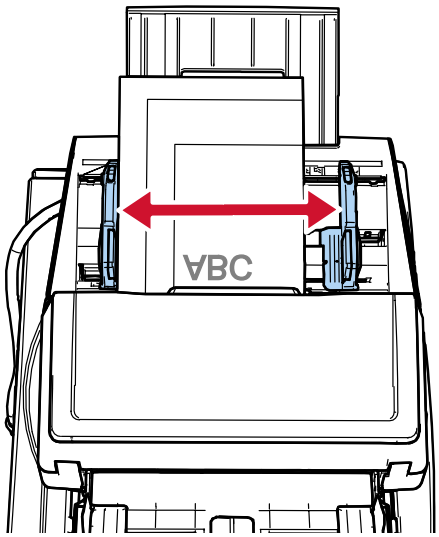


**6 Verrouillez l'un des guides latéraux.**

Faites glisser le verrou du guide latéral gauche dans le sens de la flèche rouge pour verrouiller le guide latéral.

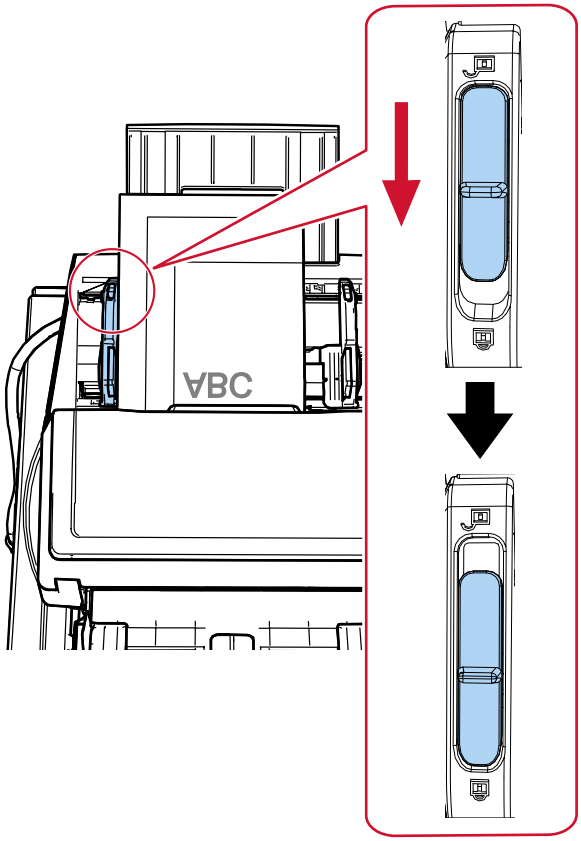

**7 Réglez l'autre guide latéral à la position souhaitée tout en appuyant sur le bouton du guide latéral.**

Déplacez le guide latéral droit de façon à ne laisser aucun espace entre le guide latéral et les documents.

Si les guides latéraux ne sont pas bien plaqués contre les documents, ces derniers risquent de se désaligner.

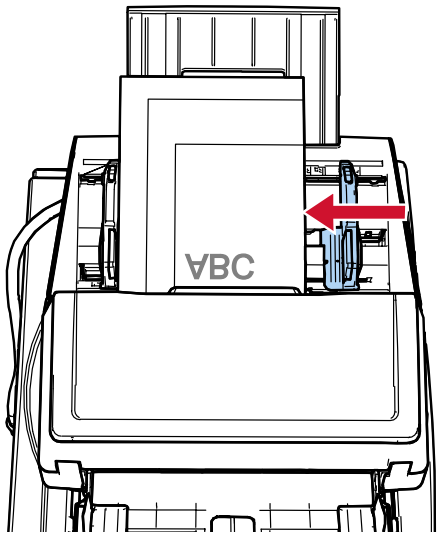


**CONSEIL**

Pour déverrouiller le guide latéral, procédez comme suit.

1 Faites glisser le verrou du guide latéral situé sur le guide latéral verrouillé dans le sens de la flèche rouge.

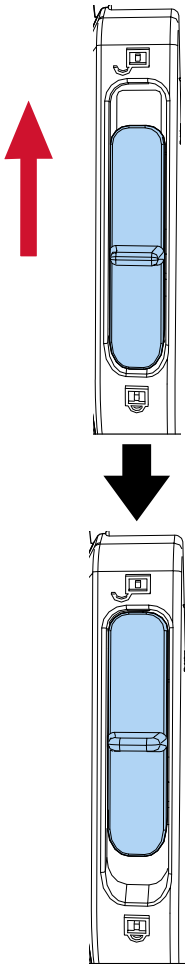

2 Tenez les deux guides latéraux et, tout en appuyant sur les boutons des guides latéraux, déplacez-les vers l'intérieur jusqu'à ce qu'ils se rejoignent au centre.

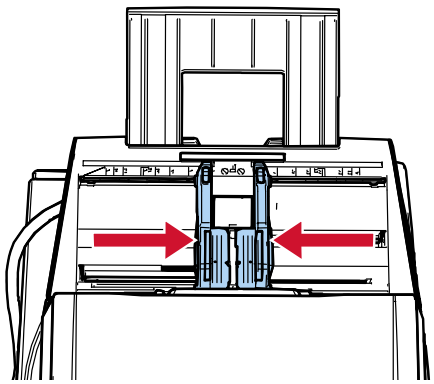

3 Relâchez les guides latéraux.
Les deux guides latéraux se déplacent en même temps.

## Placer un document sur le plateau [fi-8700/fi-8700S]

**1** **Ouvrez le couvre-document.**

➡ Procédure d'ouverture du couvre-document (page 54)

**2** **Placez un document sur la vitre d'exposition.**
Placez le document face vers le bas pour aligner l'angle supérieur gauche sur le point de référence.

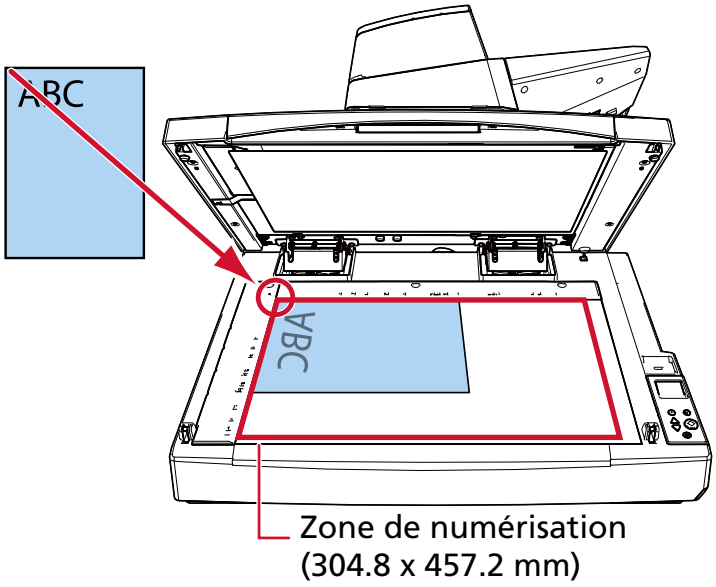


**IMPORTANT**

Notez qu'un document corné ou plié peut créer un petit espace entre le document et la vitre d'exposition, et rendre l'image numérisée floue.

**3** **Fermez délicatement le couvre-document.**

➡ Procédure de fermeture du couvre-document (page 55)

**CONSEIL**

- Il est possible de numériser un document en laissant le couvre-document ouvert.

  ➡ Numérisation de documents sur le plateau avec le couvercle du document ouvert [fi-8700/fi-8700S] (page 165)

- Pour numériser des documents sur un fond noir, utilisez un tampon de maintien de documents noir en option (vendu séparément).

  ➡ Options du scanneur (page 370)

# Documents pris en charge

## Format du papier

Vous pouvez numériser les formats de papier suivants :

| | | |
|---|---|---|
| **AAD** | Taille maximale (largeur × longueur) (*1) | 304,8 × 431,8 mm (12,0 × 17,0 po.) |
| | Taille minimale (Largeur × Longueur) | 50,8 × 69,0 mm/2,0 × 2,7 po. |
| **À plat [fi-8700/fi-8700S]** | Taille maximale (largeur × longueur) | 304,8 × 457,2 mm (12,0 × 18,0 po.) |

***1 :**selon le pilote de scanneur utilisé ou les paramètres de numérisation de l'application de numérisation d'image, la mémoire peut être insuffisante pour lancer la numérisation.
La fonction de numérisation de pages longues permet de numériser un document d'une longueur maximale de 5 588 mm (220 po.) lorsque la résolution de numérisation est configurée sur 200 ppp au maximum.
Notez que vous devez configurer la résolution sur la valeur ppp suivante selon la taille du document.

- Une longueur supérieure à 863 mm (34 po.), mais qui ne dépasse pas 2 700 mm (106,3 po.) 600 ppp au maximum
- Une longueur supérieure à 2 700 mm (106,3 po.), mais qui ne dépasse pas 4 064 mm (160 po.) 400 ppp au maximum
- Une longueur supérieure à 4 064 mm (160 po.), mais qui ne dépasse pas 5 461 mm (215 po.) 300 ppp au maximum
- Une longueur supérieure à 5 461 mm (215 po.), mais qui ne dépasse pas 5 588 mm (220 po.) 200 ppp au maximum

Si vous numérisez un document page longue via une connexion USB et divisez l'image numérisée en plusieurs pages, vous pouvez numériser un document de 200 m (218,8 yards) maximum.

## Type de document

Les types de documents (types de papier) sont les suivants :

- papier sans bois
- papier contenant du bois
- papier PPC (recyclé)
- carte plastifiée

Si vous numérisez un document d'un type non répertorié ci-dessus, effectuez tout d'abord un essai sur le même type de document (papier) pour vérifier s'il est pris en charge.

## Grammage du papier (épaisseur)

Les documents des grammages (épaisseur) suivants sont pris en charge avec l'AAD :

- Entre 20 et 413 g/m$^2$ (5,3 et 110 lb)
- Entre 27 et 413 g/m$^2$ (7,2 et 110 lb) pour un format supérieur à A4/Lettre
- Entre 128 et 209 g/m$^2$ (34 et 56 lb) pour le format A8
- 1,4 mm au maximum pour les cartes plastifiées (cartes en relief autorisées (conformes à la norme ISO7810 ID-1))

## Documents susceptibles de ne pas être numérisés correctement

Les types de documents suivants risquent de ne pas être numérisés correctement avec l'AAD :

- documents d'épaisseur inégale (p. ex., enveloppes ou documents comportant des pièces jointes)
- document froissé ou corné
- document plié ou déchiré
- papier calque
- papier couché
- papier carbone
- papier photosensible
- document perforé
- document de forme non rectangulaire ou non carrée
- Papier très fin/Papier très épais
- photographie (papier photographique)

**CONSEIL**

Les documents susceptibles de ne pas être numérisés correctement peuvent être numérisés à l'aide du transparent.
Les documents froissés, cornés ou pliés peuvent également être numérisés en aplanissant les documents froissés, cornés ou pliés.

## Documents qui ne doivent pas être numérisés

Les types de documents suivants ne doivent pas être numérisés avec l'AAD :

- documents avec agrafes ou trombones
- document dont l'encre n'a pas encore adhéré
- documents plus petits que 50,8 × 69 mm (2 × 2,72 po.)
- Documents plus grands que 304,8 mm (12,0 po.)

- document au support autre que du papier ou des cartes plastifiées (comme le tissu, les feuilles métalliques ou les transparents OHP)
- Documents importants, tels que certificats et bons de caisse qui ne doivent pas être endommagés

**IMPORTANT**

Le papier autocopiant contenant des substances chimiques susceptibles de dégrader les rouleaux tels que le rouleau de frein, le scanneur risque de tomber en panne.

# Notes sur les documents et les cartes plastiques

- **Remarques sur les documents**

  Selon les documents à numériser, notez les points suivants.

  - Étant donné que le papier autocopiant contient des substances chimiques susceptibles d'endommager les rouleaux, tels que le rouleau de frein, veuillez tenir compte des points suivants :

    - Nettoyage
      si les bourrages de document sont fréquents, nettoyez le rouleau de frein et le rouleau de prise.

      ➡ Entretien (page 178)

    - Remplacement des consommables
      La durée de vie du rouleau de frein et du rouleau de prise peut diminuer si vous numérisez des papiers contenant du bois.

  - Lorsque vous numérisez du papier contenant du bois, la durée de vie du rouleau de frein et du rouleau de prise peut diminuer.
  - Le rouleau de frein et le rouleau de prise peuvent être endommagés s'ils sont en contact avec une photographie ou un papillon adhésif durant la numérisation.
  - La surface du document risque d'être endommagée lors de la numérisation de documents satinés, notamment des photographies.
    Pour les documents très fragiles, utilisez le transparent en option.
  - La lumière du voyant risque de se refléter lors de la numérisation de documents satinés.
  - Lorsque vous numérisez un document semi-transparent, augmentez le niveau de [Luminosité] dans le pilote du scanneur afin d'éviter un effet de transparence.
  - Lors de la numérisation de documents rédigés au crayon à papier, des traces noires peuvent apparaître sur le document et entraîner des erreurs de chargement.
    Nettoyez fréquemment les rouleaux.

    ➡ Entretien (page 178)

  - Si des documents ne sont pas chargés, ou chevauchés ou dégagés, consultez Dépannage (page 232).
  - Lorsque vous numérisez des documents avec l'AAD, le bord supérieur de tous les documents doit être bien à plat.

En cas de cornure, assurez-vous qu'elle ne dépasse pas les limites suivantes.

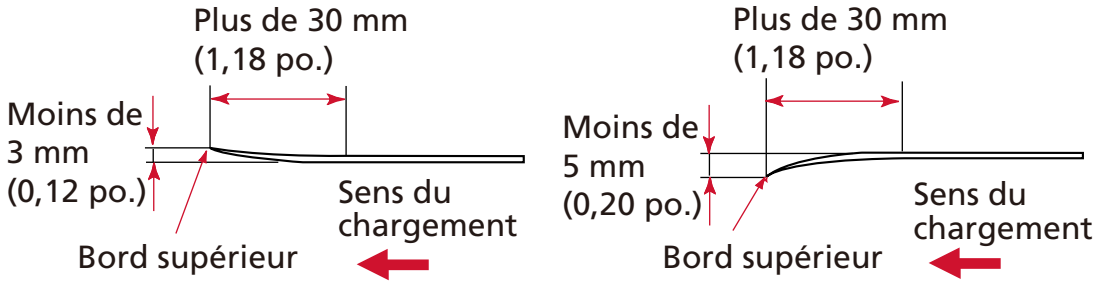


- **Remarques concernant les cartes plastifiées**

  Lorsque vous numérisez une carte plastifiée, notez les points suivants :

  - Veillez à utiliser une carte conforme aux spécifications suivantes, et vérifiez que la carte est prise en charge par le scanneur avant de la numériser.
    - Type : Conforme au type ISO7810 ID-1
    - Taille : 85,6 × 53,98 mm/3,37 × 2,13 po.
    - Épaisseur : 1,4 mm au maximum (cartes en relief autorisées)
    - Matériau : PVC (polychlorure de vinyle) or PVCA (chlorure-acétate de polyvinyle)
  - Lors de la numérisation de cartes plastifiées depuis l'AAD, vous pouvez en charger jusqu'à 3 dans le plateau d'alimentation de l'AAD (chargeur).
    Pour la numérisation de cartes estampées, veuillez les charger à l'unité.

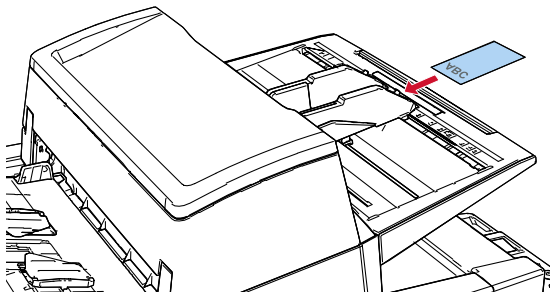

  - Les cartes en plastique doivent être chargées à la verticale.
  - Il est recommandé de charger les cartes plastiques sur le plateau d'alimentation de l'AAD, face avant tournée vers le bas.
  - Il est possible que les cartes rigides ne se chargent pas correctement.
  - Assurez-vous que la carte est propre et ne comporte aucune trace (notamment des traces de doigt) avant de la placer sur le plateau.
  - Les cartes en plastique ne peuvent pas être numérisées lorsque l’imprimeur est connecté.
  - Les documents épais (comme les cartes plastifiées) seront faussement considérés comme un chevauchement des documents.
    Le cas échéant, sélectionnez l'un des réglages suivants, puis relancez la numérisation.
    - Configurez de façon à ne pas détecter certaines zones de chevauchement.

- Désactiver le réglage pour détecter des documents chevauchés avec le capteur à ultrasons.
- Numérisez avec le mode manuel simple.

## Capacité de chargement

Le nombre maximal de feuilles que vous pouvez placer sur le plateau d'alimentation de l'AAD (Chargeur) dépend du format et du grammage des documents.
Consultez le graphique suivant :

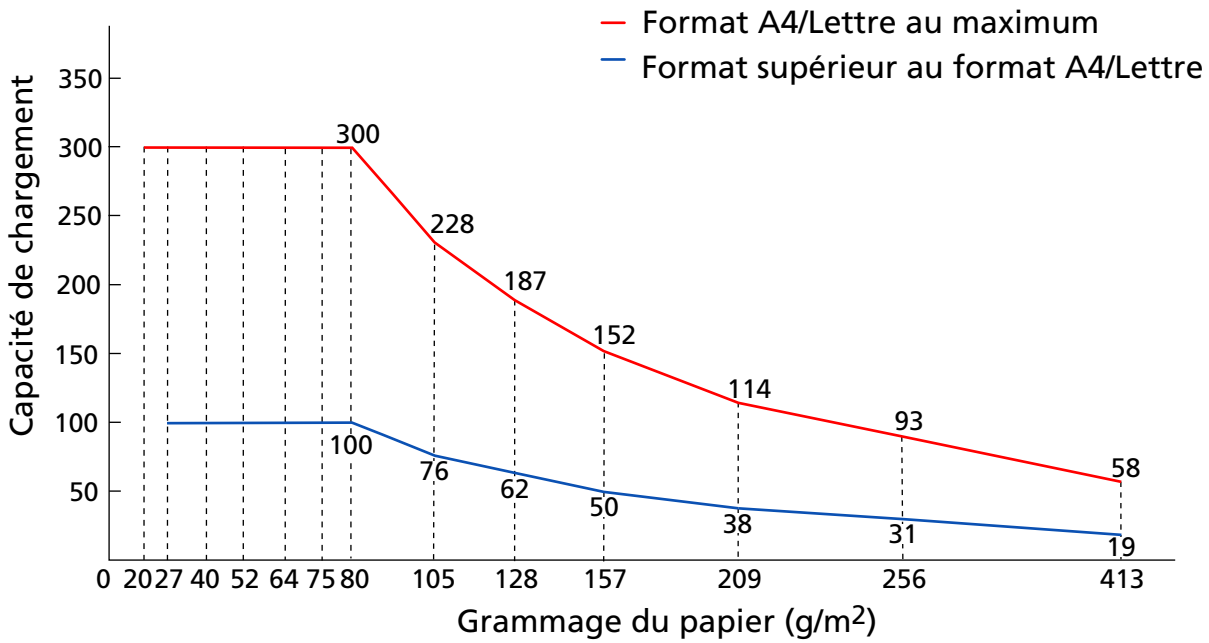


| **Unité** | g/m² | lb | kg |
|---|---|---|---|
| **Conversion** | 20 | 5,3 | 17 |
| | 27 | 7,2 | 23 |
| | 40 | 11 | 34,5 |
| | 52 | 14 | 45 |
| | 64 | 17 | 55 |
| | 75 | 20 | 65 |
| | 80 | 21 | 69 |
| | 105 | 28 | 90 |
| | 128 | 34 | 110 |
| | 157 | 42 | 135 |
| | 209 | 56 | 180 |
| | 256 | 68 | 220 |
| | 413 | 110 | 355 |

## Zone à ne pas perforer

Si des perforations existent dans la partie bleu clair du schéma suivant, des erreurs risquent de se produire.
La condition ci-dessus s'applique lorsque le document est chargé au point central entre les rouleaux de sélection.
Utilisez le plateau [fi-8700/fi-8700S] pour numériser ce type de documents.

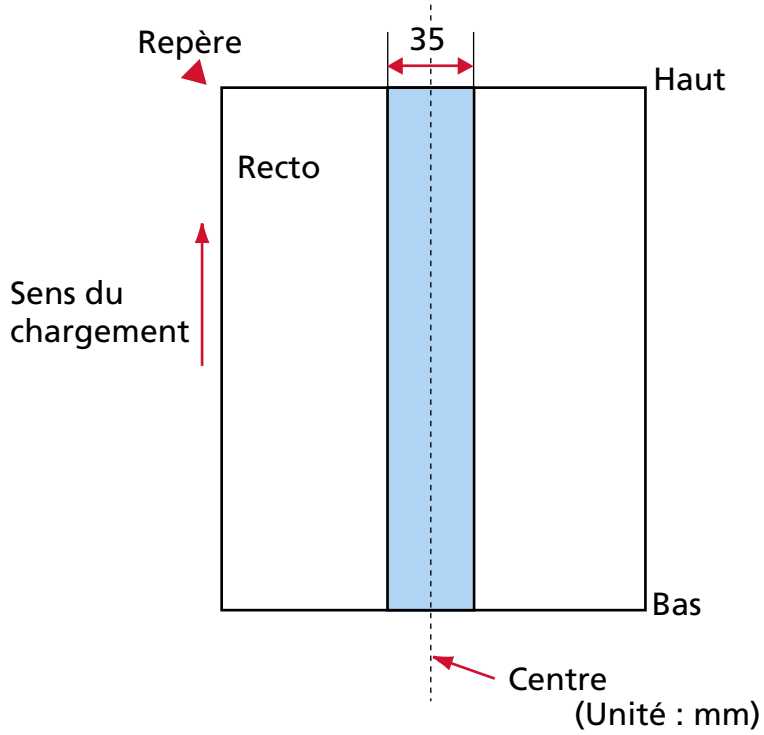


**CONSEIL**

En cas de perforations au centre sur un rayon de 35 mm, vous pouvez déplacer le document sur la gauche ou sur la droite.

## Chargement de documents avec onglet d'index ou de documents non rectangulaires

Pour numériser des documents avec onglet d'index ou des documents non rectangulaires, placez-les de façon à ce qu'ils ne soient pas bloqués lorsqu'ils sont entraînés.

**Correct**

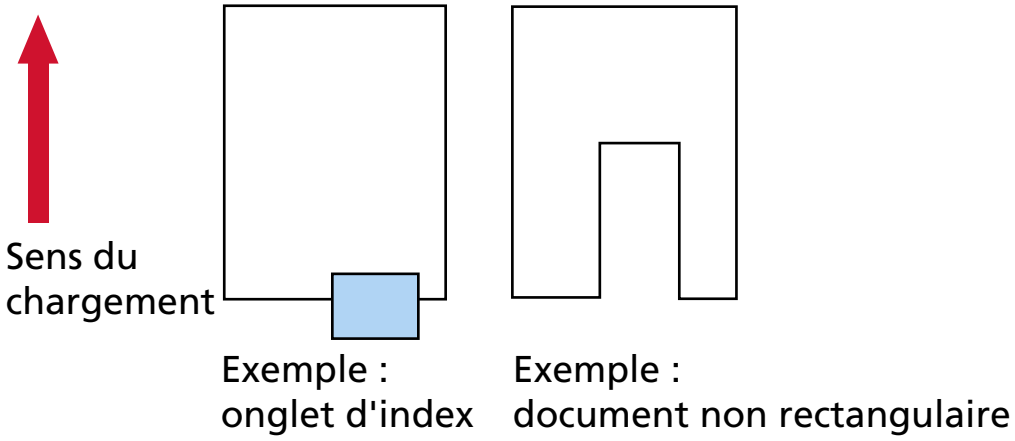


**Incorrect**

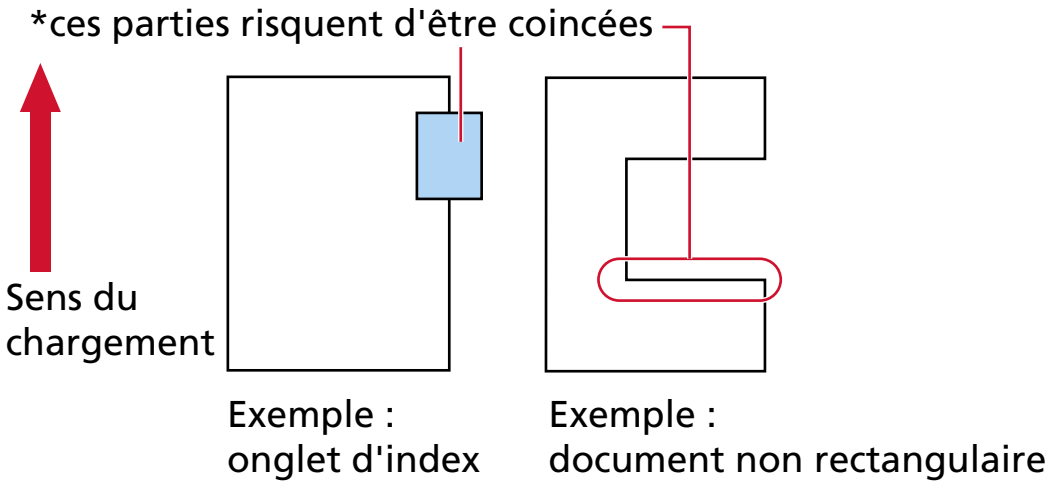


**IMPORTANT**

Lorsque vous numérisez des documents de façon incorrecte, comme dans l'exemple ci-dessus, les zones indiquées peuvent se coincer lors de la numérisation. Cela risque de provoquer un bourrage papier ou de déchirer le document.

# Conditions requises pour détecter soigneusement des documents chevauchés (Détection de chargement excessif de documents)

Détection de chargement excessif de documents est une erreur qui survient en cas de chevauchement de deux feuilles ou plus chargées à la fois.
Les documents chevauchés sont détectés par le capteur à ultrasons ou selon de la différence de longueur des documents.
Pour les documents chargés, les conditions suivantes sont requises pour détecter avec précision les documents qui se chevauchent.
La condition ci-dessus s'applique lorsque le document est chargé au point central entre les rouleaux de sélection.

**Détection des documents chevauchés avec le Capteur ultrasonique**

- Grammage du papier : Entre 20 et 413 g/m$^2$ (5,3 et 110 lb)
- Aucune perforation ne doit se trouver sur un rayon de 35 mm (1,38 po.) du centre du document.

  ➡ Zone à ne pas perforer (page 94)
- Ne fixez aucun autre document avec de la colle ou un adhésif sur un rayon de 35 mm (1,38 po.) du centre du document. Cela pourrait entraîner la détection erronée de documents qui se chevauchent.

  ➡ Zone à ne pas perforer (page 94)

**Détection des documents chevauchés selon la longueur des documents**

- Chargez les documents de longueur identique sur le plateau d'alimentation de l'AAD (chargeur).
- Différence de longueur des documents : 1% au maximum
- Aucune perforation ne doit se trouver sur un rayon de 35 mm (1,38 po.) du centre du document.

  ➡ Zone à ne pas perforer (page 94)

**Détection des documents chevauchés avec le Capteur ultrasonique et selon la longueur des documents**

- Chargez les documents de longueur identique sur le plateau d'alimentation de l'AAD (chargeur).
- Grammage du papier : Entre 20 et 413 g/m$^2$ (5,3 et 110 lb)
- Différence de longueur des documents : 1% au maximum
- Aucune perforation ne doit se trouver sur un rayon de 35 mm (1,38 po.) du centre du document.

  ➡ Zone à ne pas perforer (page 94)

- Ne fixez aucun autre document avec de la colle ou un adhésif sur un rayon de 35 mm (1,38 po.) du centre du document. Cela pourrait entraîner la détection erronée de documents qui se chevauchent.

  ➡ Zone à ne pas perforer (page 94)

**IMPORTANT**

Si vous activez une option de détection du chevauchement avec le capteur à ultrasons, les documents épais (comme les cartes plastifiées) seront faussement considérés comme un chevauchement des documents.
Le cas échéant, sélectionnez l'un des réglages suivants, puis relancez la numérisation.

- Configurez de façon à ne pas détecter certaines zones de chevauchement.
- Désactiver le réglage pour détecter des documents chevauchés avec le capteur à ultrasons.
- Numérisez avec le mode manuel simple.

**CONSEIL**

- La précision de la détection pour les documents chevauchés peut diminuer selon le type de document.
  Il est impossible de détecter le chevauchement sur 30 mm (1,18 po) du bord supérieur du document dans le sens de chargement.
- Ne spécifiez pas la méthode de détection par longueur lorsque vous numérisez une pile de documents mixtes de différentes longueurs et détectez des documents chevauchés.

# Numériser une pile de documents mixtes

Les conditions suivantes s'appliquent lors de la numérisation d'une pile de documents mixtes (différence de grammage, de coefficient de friction, de format).
Essayez d'abord avec quelques feuilles et voyez si elles ont toutes été numérisées.
Pour en savoir plus sur la numérisation, consultez la section Numériser des documents de largeur inégale (page 144).

**Orientation du papier**

Orientez le document de manière que la fibre du papier soit alignée à celle du sens du chargement.

**Grammage du papier (épaisseur)**

Lorsque vous numérisez des documents avec un grammage différent dans le même lot, veillez à utiliser l'un des grammages qccessibles suivants :

Entre 20 et 413 g/m$^2$ (5,3 et 110 lb)

**Coefficient de friction**

Nous vous recommandons d'utiliser la même marque de papier du même fabricant.
Si vous formez une pile de papier de marques et fabricants différents, la performance du chargement sera affectée car la différence du coefficient de friction aura augmenté.
Les coefficients de friction recommandés sont les suivants :
entre 0,35 et 0,60 (valeur de référence du coefficient de friction)

**Position du document**

Chargez tous les documents de manière à ce qu'ils soient entièrement positionnés sous les deux rouleaux de prise (largeur entre les deux rouleaux de prise : environ 48 mm/1,89 in. de large).

Pour des indications concernant la numérisation d'une pile de documents mixtes, consultez Pile composée de divers formats standard (page 100) dans Format du papier (page 100).

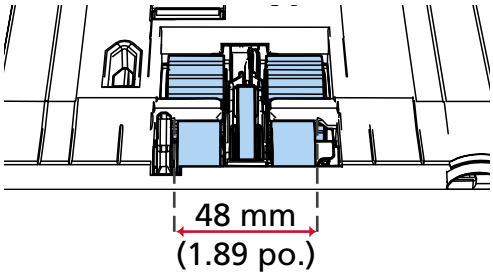


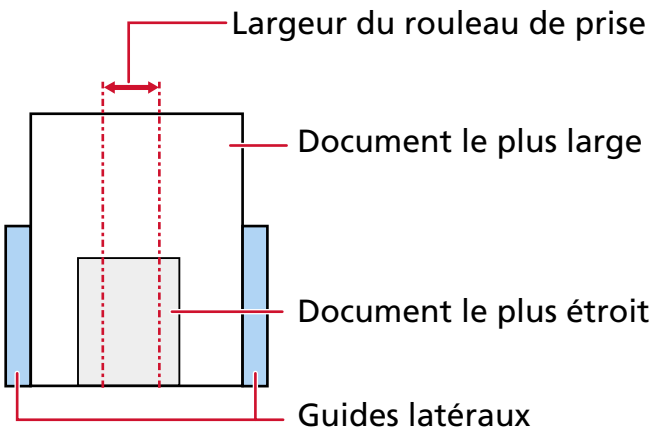


**CONSEIL**

Lorsque document le plus étroit occupe la largeur du rouleau de prise même s'il est chargé d'un côté, comme indiqué sur l'image ci-dessous, chargez les documents de façon à ce qu'ils soient alignés sur un côté. Afin d'empêcher l'alignement des documents lorsqu'ils sont chargés.

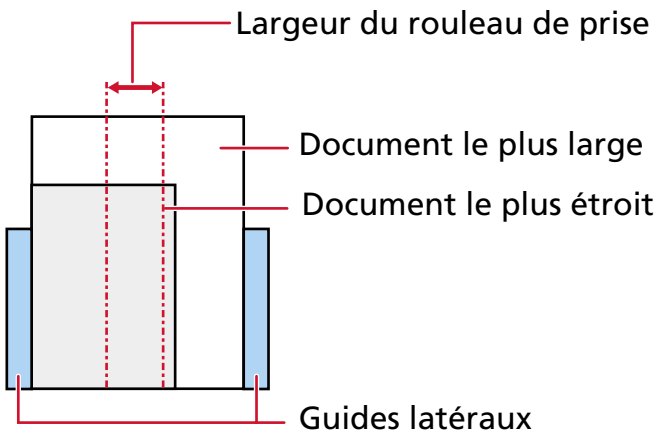

### Format du papier

Lorsqu'une pile de documents aux formats divers est numérisée, les documents non droits pourraient provoquer des bourrages papier ou une partie de la page pourrait ne pas être générée.
Il vous est recommandé de vérifier les pages numérisées si les documents ont été désalignés.

**IMPORTANT**

Lors de la numérisation d'une pile de documents de formats divers, certains seront désalignés, car toutes les feuilles ne seront pas en contact avec les guides latéraux.

#### Pile composée de divers formats standard

Consultez le tableau ci-dessous pour avoir une idée des écarts possibles dans une pile.

| Taille du document Largeur (mm) (*1) | | | Taille maximale | | | | | | | | | | | | |
|---|---|---|---|---|---|---|---|---|---|---|---|---|---|---|---|
| | | | A3 (P) A4 (L) | DL (P) LTR (L) | B4 (P) B5 (L) | LTR (P) A3-CS | A4 (P) A5 (L) | B5 (P) B6 (L) | A5 (P) A6 (L) | B6 (P) B7 (L) | A6 (P) A7 (L) | B7 (P) B8 (L) | A7 (P) A8 (L) | B8 (P) | A8 (P) |
| | | | 297 | 279 | 257 | 216 | 210 | 182 | 149 | 129 | 105 | 91 | 74,3 | 64,3 | 52,5 |
| Taille minimale | A3 (P) A4 (L) | 297 | ■ | | | | | | | | | | | | |
| | DL (P) LTR (L) | 279 | ■ | ■ | | | | | | | | | | | |
| | B4 (P) B5 (L) | 257 | ■ | ■ | ■ | | | | | | | | | | |
| | LTR (P) A3-CS | 216 | ■ | ■ | ■ | ■ | | | | | | | | | |
| | A4 (P) A5 (L) | 210 | ■ | ■ | ■ | ■ | ■ | | | | | | | | |
| | B5 (P) B6 (L) | 182 | ■ | ■ | ■ | ■ | ■ | ■ | | | | | | | |
| | A5 (P) A6 (L) | 149 | | | ■ | ■ | ■ | ■ | ■ | | | | | | |
| | B6 (P) B7 (L) | 129 | | | | ■ | ■ | ■ | ■ | ■ | | | | | |
| | A6 (P) A7 (L) | 105 | | | | ■ | ■ | ■ | ■ | ■ | ■ | | | | |
| | B7 (P) B8 (P) | 91 | | | | | ■ | ■ | ■ | ■ | ■ | ■ | | | |
| | A7 (P) A8 (L) | 74,3 | | | | | | ■ | ■ | ■ | ■ | ■ | ■ | | |
| | B8 (P) | 64,3 | | | | | | ■ | ■ | ■ | ■ | ■ | ■ | ■ | |
| | A8 (P) | 52,5 | | | | | | | | | | | | | ■ |

■ Tranche disponible

**DL :** Format Double Letter

**LTR :** format Lettre

**A3-CS :**Transparent

***1 :** La figure suivante explique comment placer les documents les plus larges et les plus étroits de la pile entre les guides latéraux.

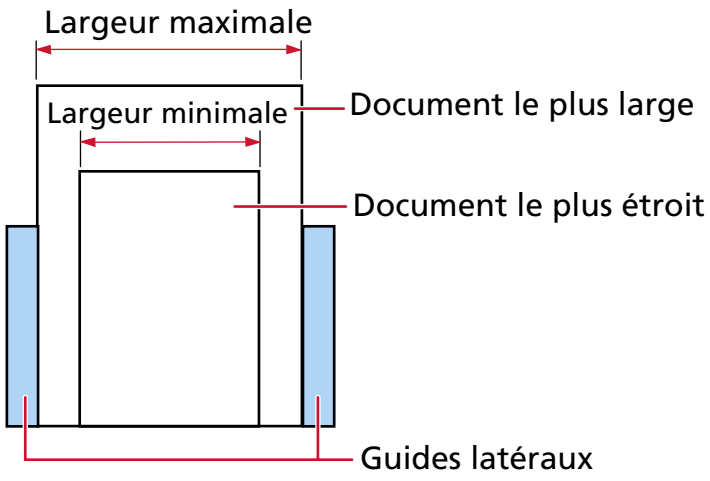


**IMPORTANT**

Les documents B8 (portrait) et A8 (portrait) ne peuvent pas être mélangés à d'autres tailles dans la même pile.

**Documents à ne pas insérer dans une pile**

Évitez de mélanger les types de documents suivants dans une pile :

- papier autocopiant
- papier bond
- document perforé
- papier thermique
- papier carboné
- transparent pour rétroprojecteur (OHP)
- Papier calque

## Conditions pour une détection automatique des pages

La détection de la taille de page ne fonctionnera pas pour les types de documents suivants :

- document non rectangulaire

La détection de la taille de page peut également ne pas fonctionner pour les types de documents suivants :

- papier fin (d'un grammage inférieur à 52 g/m$^2$ [14 lb])
- document fin avec les bords brillants
- documents aux bords sombres (gris)

# Conditions d'utilisation du transparent

- **Format du papier**

  Vous pouvez numériser les formats de papier suivants :

  ● Transparent (216 × 297 mm)

  ● A3 (297 × 420 mm) (*1)

  ● A4 (210 × 297 mm)

  ● A5 (148 × 210 mm)

  ● A6 (105 × 148 mm)

  ● B4 (257 × 364 mm) (*1)

  ● B5 (182 × 257 mm)

  ● B6 (128 × 182 mm)

  ● Carte de visite (51 × 89 mm) (*2)

  ● Letter (8.5 × 11 in./216 × 279.4 mm)

  ● Double Letter (11 × 17 in./279.4 × 431.8 mm) (*1)

  ● Format personnalisé

  - Largeur
    Entre 25,4 et 216 mm (entre 1 et 8,5 po.)
  - Longueur
    Entre 25,4 et 297 mm (entre 1 et 11,69 po.)

  ***1 :**Pour les documents dont la largeur dépasse 216 mm (8,5 po.), pliez-les en deux avant de les numériser.

  ***2 :**option disponible pour les numérisations avec PaperStream IP (ISIS) fi-8000 Series.

- **Conditions du document**

  **Type de document**

  Les types de documents (types de papier) sont les suivants :

  ● Papier de bureau standard

  ● Documents supérieurs au format A4/Lettre

  ● Documents susceptibles d'être endommagés facilement, tels que photographies

  ● Documents susceptibles d'entraîner des bourrages papier, tels que coupures du journaux

  **Grammage du papier (épaisseur)**

  Les documents des grammages (épaisseur) suivants sont pris en charge :

  ● Jusqu'à 209 g/$m^2$ (56 lb)
  Lorsque vous numérisez des documents pliés en deux, le grammage du papier acceptable est le suivant:

- Jusqu'à 105 g/m$^2$ (28 lb)

- **Précautions d'utilisation/de stockage de la feuille de support**

  **Précautions d'utilisation de la feuille de support**

  - Vous pouvez charger jusqu'à trois transparents à la fois.
  - En fonction de l'application de numérisation d'image, la mémoire peut être insuffisante pour numériser un document [Affichage sur deux pages] à une résolution élevée avec un transparent.
    Le cas échéant, sélectionnez une résolution plus basse, puis relancez la numérisation.
  - N'appliquez pas de modèle en noir et blanc sur les bords du transparent en écrivant dessus, en le coloriant, en le tachant ou en le masquant.
    Autrement, il se peut que le transparent ne soit pas correctement reconnu.
  - Ne chargez pas le transparent à l'envers.
    Vous risqueriez de provoquer un bourrage papier et d'abîmer le transparent ainsi que le document qu'il contient.

    ➡ Numérisation de documents pouvant être endommagés assez facilement sans les abîmer (page 153)
  - De la saleté et de la poussière vont s'accumuler sur la surface et à l'intérieur du transparent au fur et à mesure que vous l'utilisez.
    Nettoyez-le régulièrement afin d'éviter des problèmes de numérisation.

    ➡ Nettoyer le transparent (page 194)
    Si le problème persiste, remplacez le transparent.
  - Ne pliez pas le transparent et ne l'étirez pas.
  - N'utilisez jamais un transparent abîmé.
    Vous risqueriez d'endommager le scanneur ou de compromettre son bon fonctionnement.
  - Ne passez pas le doigt sur le bord du transparent.
    Vous risqueriez de vous couper.
  - En cas de bourrages papier fréquents, chargez environ 50 feuilles de papier PPC (recyclé) avant de numériser un document avec le transparent.
    Utilisez du papier PPC blanc ou imprimé.
  - Les bourrages papier surviennent lorsque plusieurs petits documents (photographies, cartes postales) sont placés dans le transparent pour être numérisés.
    Il est recommandé de placer un seul document à la fois dans le transparent.
  - Ne placez pas un livret (tel qu'un passeport) dans le transparent en vue de le numériser.
    Un bourrage papier risque de se produire.
  - N'utilisez pas de Transparent (support) dans des environnements à haute température.

  **Précautions de stockage de la feuille support**

  - Ne laissez aucun document à l'intérieur du transparent pendant une période prolongée.
    Sinon, l'encre du document est susceptible de tacher le transparent.

- Ne laissez pas le transparent dans des lieux à forte température où il peut être exposé directement aux rayons du soleil ou à un appareil de chauffage pendant une période prolongée.
  Il risquerait de se déformer.
- Pour éviter de déformer le transparent, placez-le sur une surface plane et ne posez rien dessus.

# Mode d'emploi du panneau de commande

Cette section vous explique le mode d'emploi du panneau de commande.

## Présentation du panneau de commande

Le panneau de commande comprend un écran LCD et des boutons.

**IMPORTANT**

N'utilisez pas le panneau de commande pendant que Software Operation Panel est en cours d'exécution.

## Noms et fonctions du panneau de commande

- fi-8600

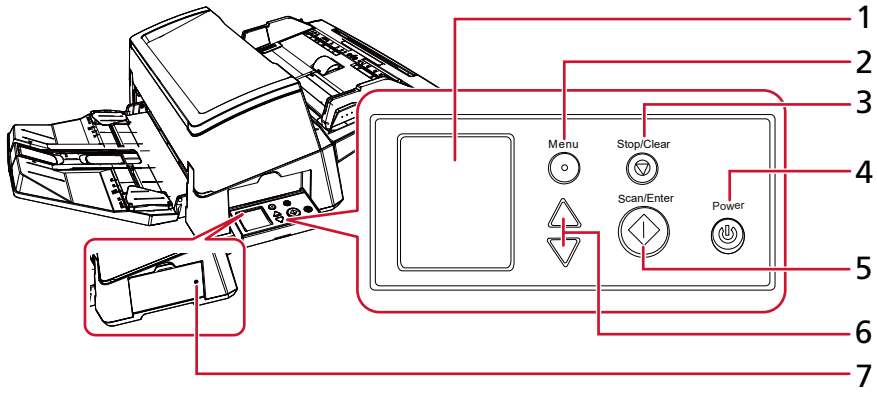


- fi-8700/fi-8700S

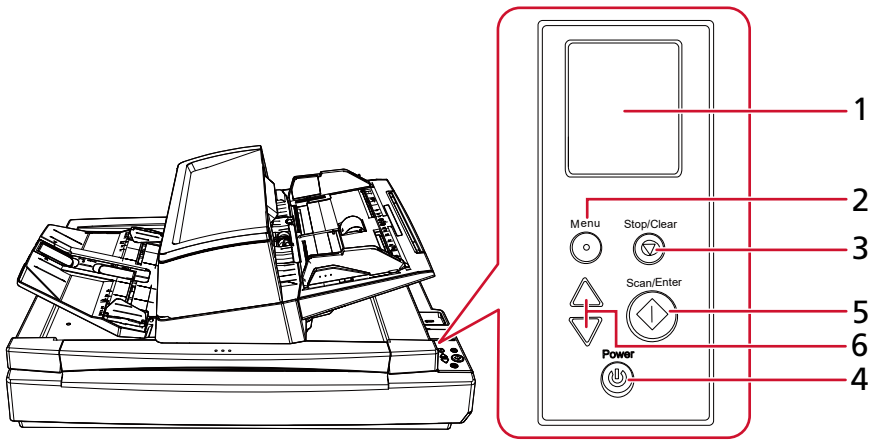

| Numéro | Nom | Fonction |
|---|---|---|
| 1 | Écran LCD | Cet écran permet d'afficher l'état du scanneur et le menu utilisé pour configurer les paramètres d'utilisation du scanneur.<br>Lorsque le scanneur passe en mode d'économie d'énergie, l'écran LCD s'éteint. |
| 2 | Touche [Menu] | Cette touche permet d'afficher le menu permettant de configurer les paramètres d'utilisation du scanneur sur l'écran LCD.<br>Elle sert aussi à changer d'opérations en cours de numérisation. |
| 3 | Touche [Stop/Clear] | Cette touche permet d'arrêter la numérisation.<br>Elle sert également à effacer une erreur sur l'écran LCD, revenir à l'écran précédent lors de la configuration du scanneur, et réinitialiser le compteur de pages (lorsque vous appuyez dessus pendant au moins trois secondes). |
| 4 | Touche [Power] | Cette touche permet de mettre le scanneur sous/hors tension.<br>Il s'allume en vert lorsque le scanneur est sous tension.<br>Elle clignote en vert lorsque le scanneur passe en mode d'économie d'énergie. |
| 5 | Touche [Scan/Enter] | Cette touche permet de lancer la numérisation.<br>Appuyez sur cette touche pendant une numérisation pour la mettre en pause.<br>Cette touche sert également à éjecter un document oui à configurer les paramètres d'utilisation du scanneur sur l'écran LCD. |
| 6 | Touche [△]/[▽] | Utilisez ces touches pour déplacer le curseur, faire défiler l'écran vers le haut/le bas, et définir un numéro dans l'écran LCD. |
| 7 | Témoin d'état (DEL) | Permet de vérifier si le scanner est allumé même lorsque le panneau de commande est monté sur le côté.<br>Il s'allume en vert lorsque le scanneur est sous tension.<br>S'éteint lorsque le scanner est éteint. |

## Indications sur l'écran LCD

| Indication | Description |
|---|---|
|  | Cet écran s'affiche lors du processus d'initialisation. |
| 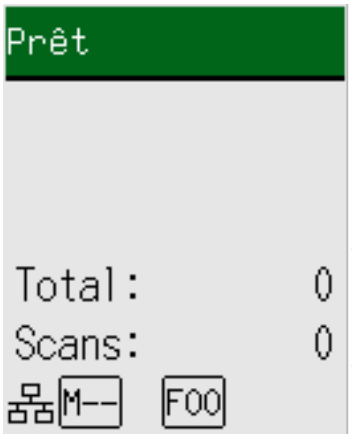 | Prêt pour la numérisation.<br>Indique que l'initialisation s'est terminée avec succès.<br>➔ Noms et fonctions de l'indicateur (page 111) |
| 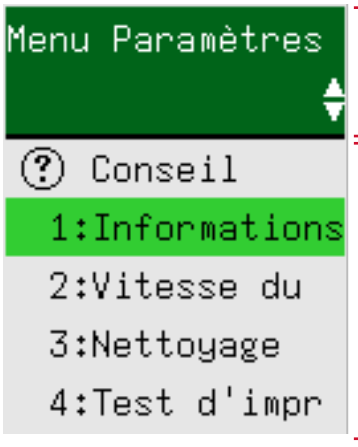 | Cet écran sert à configurer les paramètres d'utilisation du scanneur.<br>Lorsque vous appuyez sur la touche [Menu] alors que l'écran [Prêt] est affiché, l'écran [Menu Paramètres] apparaît.<br>Vous pouvez utiliser le Menu Paramètres pour configurer divers paramètres d'utilisation lors de la numérisation.<br>➔ Mode d'emploi du Menu Paramètres (page 114) |

| Indication | Description |
| --- | --- |
| 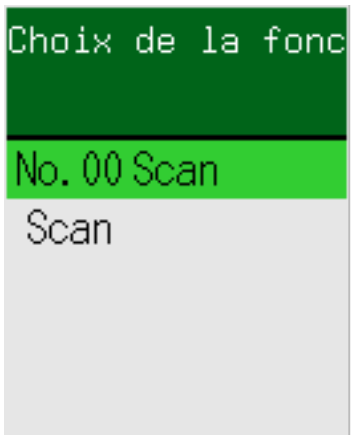 | Cet écran permet de sélectionner l'action à prendre lorsque vous lancez une numérisation en appuyant sur le bouton [Scan/Enter].<br>Sélectionnez une action lorsque vous configurez un bouton de l'ordinateur pour démarrer une application de numérisation d'image.<br>Lorsque vous appuyez sur la touche [△]/[▽] alors que l'écran [Prêt] est affiché, l'écran [Choix de la fonction] apparaît.<br>L'écran Choix de la fonction vous permet de configurer l'application de numérisation d'image à démarrer lorsque vous appuyez sur le bouton [Scan/Enter] dans l'écran [Prêt].<br>➔ Procédure d'utilisation de l'écran Choix de la fonction (page 141) |
| 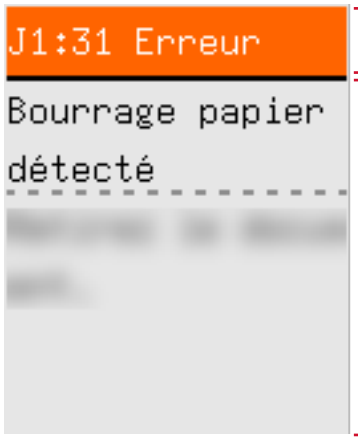 | Cet écran s'affiche si une erreur se produit lors de la numérisation.<br>Un code d'erreur commençant par la lettre "J", "M" ou "U" s'affiche.<br>➔ Erreurs (page 211)<br>Pour effacer cette erreur de l'écran, appuyez sur le bouton [Stop/Clear].<br>Notez que, en cas de bourrage papier, ce message disparaît au bout d'un certain temps si aucun document (état [Prêt]) n'est chargé dans le scanneur. |
| 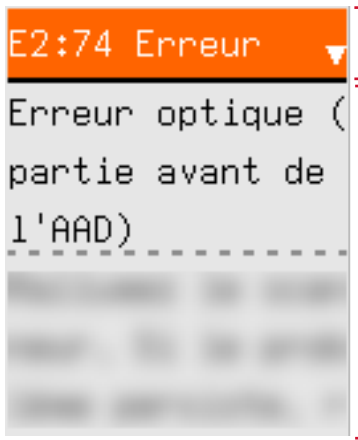 | Cet écran s'affiche si une erreur s'est produite sur le scanneur.<br>Les codes d'erreur commençant par la lettre "A", "C", "E", "F", "H", "L" ou "M" s'affichent.<br>➔ Erreurs (page 211)<br>Lorsque cet écran apparaît, mettez le scanneur hors tension, puis de nouveau sous tension.<br>Si vous ne parvenez toujours pas à résoudre le problème, notez le code de |

| Indication | Description |
|---|---|
| | l'erreur, vérifiez chaque élément dans Avant de contacter le service après-vente (page 271) et contactez le distributeur/ revendeur qui vous a vendu le produit. |
|  | Si vous n'utilisez pas le scanneur dans le délai défini comme intervalle de mise en veille, il passe en mode d'économie d'énergie.<br>Appuyez sur l'une des touches du scanneur (à l'exception de la touche [Power]) pour quitter le mode d'économie d'énergie. |

## Noms et fonctions de l'indicateur

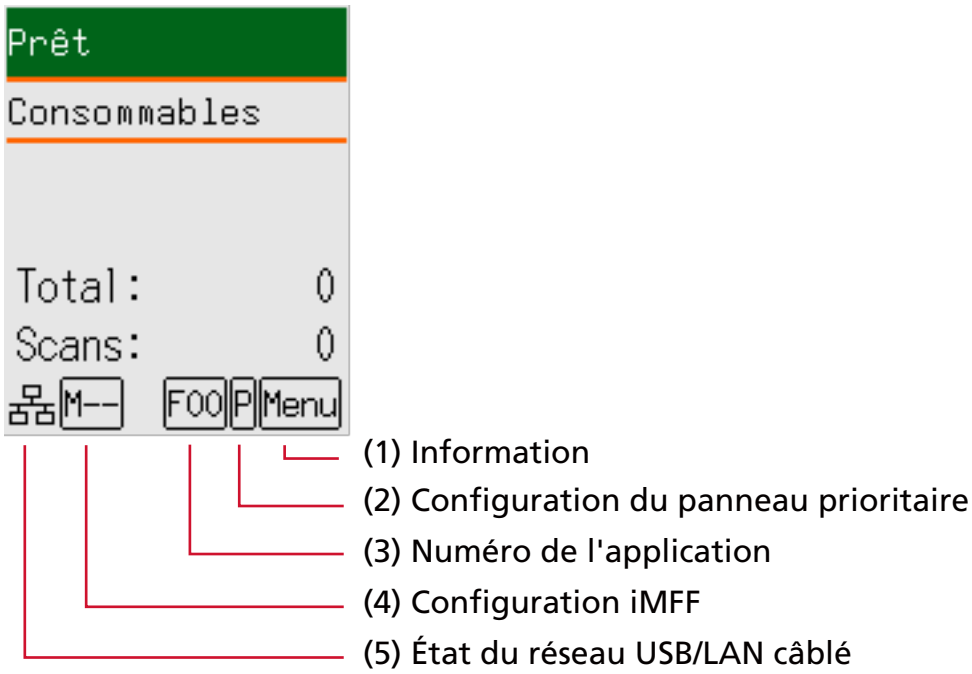


**(1) Informations**

Menu clignote si un message de remplacement des consommables/de nettoyage/de nettoyage de la surface vitrée/de maintenance régulière est disponible.
L'indication [Consommables], [Nettoyage], [Nettoyez la vitre] ou [entretien] clignote également sur la seconde ligne de l'écran [Prêt].
Appuyez sur la touche [Menu] et sélectionnez [Information].

Pour savoir quand Menu clignote, consultez la section Mode d'emploi du Menu Paramètres (page 114).

**(2) Configurat panneau prioritaire**

P s'affiche lorsque la configuration du panneau de commande est prioritaire sur celle du Software Operation Panel.

➡ Mode d'emploi du Menu Paramètres (page 114)

**(3) Numéro de l'application**

Le numéro de l'application à démarrer lorsque vous appuyez sur la touche [Scan/Enter] lorsque l'écran [Prêt] apparaît s'affiche.

➡ Procédure d'utilisation de l'écran Choix de la fonction (page 141)

**(4) Configuration iMFF**

La configuration iMFF s'affiche comme suit :

| Icône | Mode de fonctionnement |
|---|---|
| M-- | Mode manuel |
| A1-00 | Mode automatique 1 |
| A2-00 | Mode automatique 2 |

En mode manuel, M-- s'affiche systématiquement.

En mode automatique 1 et en mode automatique 2, cette icône affiche le numéro des zones de chevauchement mémorisées.

Le nombre de zones de chevauchement pouvant être mémorisées dépend du mode de fonctionnement décrit ci-dessous :

- Pour le mode automatique 1

  Les motifs de chevauchement peuvent être mémorisés pour un maximum de huit feuilles (jusqu'à quatre motifs de chevauchement peuvent être mémorisés par feuille).

  Une fois que les zones de chevauchement ont été mémorisées pour huit feuilles, les types mémorisés seront écrasés par tout nouveau motif détecté à partir de la première feuille mémorisée.

  Toutefois, lorsque le scanneur est déactivé ou activé, le nombre des zones de chevauchement mémorisés dépend de la configuration de l'option [Zones de chevauchement lors de la mise hors tension] dans Software Operation Panel.

  ➡ Configuration pour ignorer certaines zones de chevauchement [Détection Intelligente de Chargement Multiple] (page 334)

  **CONSEIL**

  Si vous souhaitez que le scanneur mémorise cinq motifs de chevauchement ou plus pour un document, numérisez le document une fois pour que le scanneur mémorise jusqu'à quatre motifs de chevauchement, puis numérisez le document à nouveau pour que le scanneur mémorise le cinquième motif de chevauchement et les suivants afin que les motifs de chevauchement nouvellement mémorisés ne soient pas détectés comme se chevauchant lors de la numérisation suivante.

  Comme le même document est numérisé deux fois, le scanner l'enregistre en réalité comme deux documents distincts.

- Pour le mode automatique 2

  une seule zone de chevauchement peut être mémorisée dans ce mode de fonctionnement.

Pour en savoir plus sur la configuration iMFF, reportez-vous à la section Mode d'emploi du Menu Paramètres (page 114).

**(5) État du réseau USB/LAN câblé**

L'état du réseau USB/LAN câblé s'affiche comme suit.

| Icône | État de la connexion via un câble USB | État de la connexion via un câble LAN (*1) | Paramètre de la fonction réseau (*2) |
|---|---|---|---|
|  | Connecté | Connecté | Activer |
|  | Connecté | Connecté | Désactiver |
| | Connecté | Non connecté | Désactiver |
| | Connecté | Non connecté | Activer |
|  | Non connecté | Connecté | Activer |
|  | Non connecté | Non connecté | Activer |
| Aucune | Non connecté | Connecté | Désactiver |
| | Non connecté | Non connecté | Désactiver |

***1 :**si aucune communication n'est établie même après avoir connecté le câble LAN, l'état est considéré comme "Non connecté".

***2 :**Lorsque la fonction réseau est désactivée, l'état du réseau LAN câblé ne s'affiche pas. Pour savoir comment configurer les paramètres réseau, consultez la section Paramètres pour utiliser le scanneur seul via la connecteur USB [Fonction réseau] (page 342).

## Mode d'emploi du Menu Paramètres

Cette section vous explique comment utiliser l'écran Menu Paramètres.
Lorsque vous appuyez sur la touche [Menu] alors que l'écran [Prêt] est affiché, l'écran [Menu Paramètres] apparaît.
Vous pouvez utiliser le Menu Paramètres pour configurer divers paramètres d'utilisation lors de la numérisation.
Il existe deux menus dans l'écran [Menu Paramètres].

- Menu Utilisateur
  Vous pouvez configurer les paramètres de base pour faire fonctionner le scanneur et utiliser le panneau de commande.

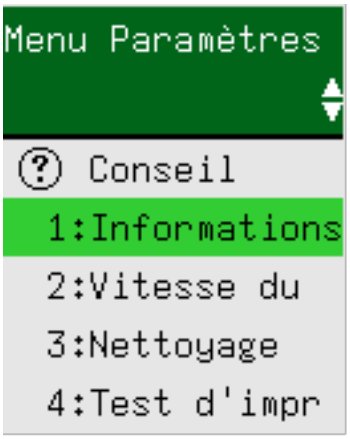


- Menu Administrateur
  Vous pouvez configurer les paramètres avancés pour faire fonctionner le scanneur et utiliser le panneau de commande.

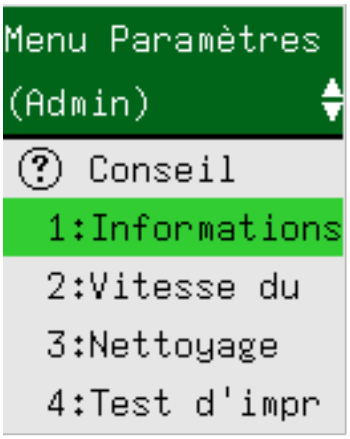


Pour passer d'un menu à l'autre, appuyez simultanément sur les boutons [△] et [▽] pendant au moins trois secondes lorsque l'écran [Menu Paramètres] est affiché.
Si le menu ne bascule pas, relâchez les boutons et appuyez à nouveau dessus.
Si le scanneur est éteint, le menu Utilisateur est affiché.

Cette section vous explique comment utiliser l'écran Menu Paramètres du panneau de commande en fonction des catégories suivantes.

| Opération | Description | Option de configuration | Menu Utilisateur | Menu Administrateur |
|---|---|---|---|---|
| | | | ○ : Disponible<br>— : Non disponible | |
| Afficher les conseils | Vous pouvez afficher les instructions de réinitialisation du compteur de pages.<br>➡ Afficher les conseils (page 118) | Conseil | ○ | ○ |
| Consulter les informations | Menu clignote sur l'écran LCD si un message de remplacement des consommables/de nettoyage/de nettoyage de la surface vitrée/de maintenance régulière est disponible. Lisez le message et prenez les mesures appropriées.<br>➡ Consulter les informations (page 120) | Information | ○ | ○ |
| Consulter les informations sur le scanneur | Vous pouvez consulter les informations sur le scanneur, notamment le nom du scanneur et des informations sur le réseau.<br>➡ Consulter les informations sur le scanneur (page 122) | 1:Informations sur le scanner | ○ | ○ |
| Paramètres opérationnels du scanneur | Vous pouvez configurer divers paramètres pour faire fonctionner le scanneur et utiliser le panneau de commande.<br>Vous pouvez par ailleurs consulter la certification.<br>➡ Paramètres opérationnels du scanneur (page 124) | 2:Vitesse du rouleau | ○ | ○ |
| | | 6:Langue | ○ | ○ |
| | | 7:Luminosité | ○ | ○ |
| | | 8:Vérification de la vitesse de clignotement | ○ | ○ |
| | | 9:Vitesse de défilement LCD | ○ | ○ |
| | | 10:Mode de chargement lent | ○ | ○ |
| | | 11:Contrôle d'empilement | ○ | ○ |

| Opération | Description | Option de configuration | Menu Utilisateur | Menu Administrateur |
|---|---|---|---|---|
| | | | ○ : Disponible<br>— : Non disponible | |
| | | 12:Certification | ○ | ○ |
| | | 14:Configuration iMFF | — | ○ |
| | | 15:Rechargements autorisés | — | ○ |
| | | 16 : Puissance de la prise du papier | — | ○ |
| | | 17:Configuration de l'alimentation Manuelle/Continue | — | ○ |
| | | 18:Durée délai chargement manuel | — | ○ |
| | | 19:Protection du papier | — | ○ |
| | | 20:Détection de stries verticales | — | ○ |
| | | 21:Configurat panneau prioritaire | — | ○ |
| | | 22:Initialisat. panneau commande | — | ○ |
| | | 23:Economie d'énergie | — | ○ |
| | | 24:Temps avant la mise en veille | — | ○ |
| | | 25:Pré-prise | — | ○ |
| | | 26:Contrôle du surbalayage | — | ○ |
| | | 27:USB | — | ○ |

| Opération | Description | Option de configuration | Menu Utilisateur | Menu Administrateur |
|---|---|---|---|---|
| | | | ○ : Disponible<br>— : Non disponible | |
| Nettoyer le scanneur | Vous pouvez nettoyer le scanneur à l'aide du papier nettoyant, des lingettes ou d'un tissu.<br>➡ Entretien (page 178) | 3:Nettoyage | ○ | ○ |
| Tester l'impression sur le dispositif d'impression | Vous pouvez exécuter un test d'impression lorsque le dispositif d'impression est installé.<br>Pour en savoir plus, consultez le manuel d'utilisation du dispositif d'impression fi-760PRB. | 4:Test d'impression | ○ | ○ |
| Vérification et effacement des compteurs de consommables | Vous pouvez consulter le cycle de remplacement des consommables et le nombre total de pages numérisées. Utilisez cette option pour remettre le compteur à zéro après le remplacement des consommables ou le nettoyage.<br>➡ Consulter et remettre à zéro le compteur de consommables (page 126) | 5:Compteur de consommables | ○ | ○ |
| Comptabiliser les documents | Vous pouvez comptabiliser le nombre de feuilles numérisées.<br>➡ Décompte des documents (page 128) | 13:Comptage doc. | ○ | ○ |

## Afficher les conseils

**1 Allumez le scanneur.**

➡ Mise sous tension (page 47)

L'écran [Prêt] s'affiche sur l'écran LCD.

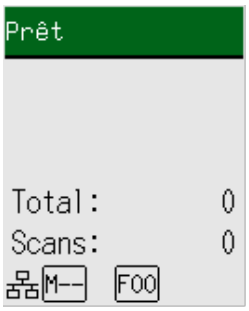


**2 Appuyez sur la touche [Menu], appuyez sur la touche [△]/[▽] pour sélectionner [Conseil], puis appuyez sur la touche [Scan/Enter].**

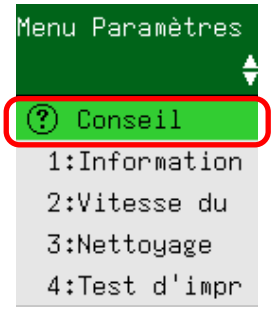


**3 Appuyez sur la touche [△]/[▽] pour sélectionner [1:Réinitialisation du compteur], puis appuyez sur la touche [Scan/Enter].**

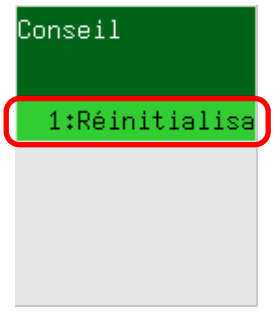


**4 Appuyez sur [△]/[▽] pour afficher les conseils.**

Vous pouvez afficher les instructions de réinitialisation du compteur de pages.

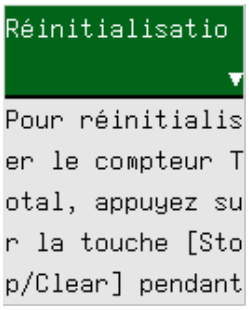

## Consulter les informations

**1 Allumez le scanneur.**

➡ Mise sous tension (page 47)

L'écran [Prêt] s'affiche sur l'écran LCD.

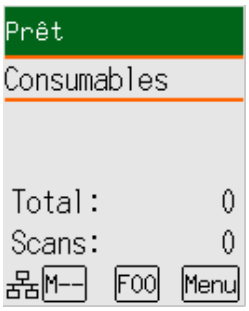


**2 Appuyez sur la touche [Menu], appuyez sur la touche [△]/[▽] pour sélectionner [Information], puis appuyez sur la touche [Scan/Enter].**

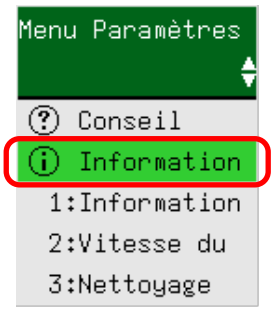


**IMPORTANT**

Vous pouvez sélectionner [Information] uniquement si un message de remplacement des consommables/de nettoyage/de nettoyage de la surface vitrée/de maintenance régulière est disponible.

**3 Appuyez sur [△]/[▽] pour afficher les informations.**

Vous pouvez vérifier le contenu du message pour le remplacement des consommables, le nettoyage, le nettoyage de la surface vitrée et la maintenance.

Lorsque le message vous demande de remplacer les consommables ou de procéder au nettoyage, le compteur correspondant sollicitant le remplacement des consommables ou le nettoyage est mis en surbrillance.

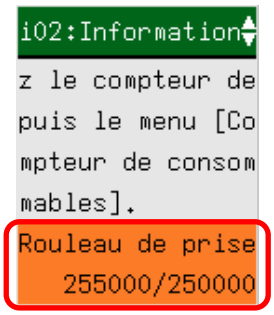


Les compteurs sont mis en surbrillance dans les cas suivants :

- Le nombre de pages après le remplacement du consommable atteint 95 % de la valeur configurée dans Fréquence de remplacement des consommables - [Compteurs des consommables] (page 298) dans le Software Operation Panel. (Pour les compteurs du rouleau de frein/rouleau de prise)
- Le nombre de feuilles après le nettoyage atteint la valeur configurée dans Fréquence de nettoyage du scanneur [Fréquence de nettoyage] (page 297) depuis le Software Operation Panel. (Pour le compteur de nettoyage)
- La quantité d'encre restante est inférieure à 33 %. Ce message s'affiche uniquement lorsque le dispositif d'impression est installé. (Pour le compteur d'encre)

**4 Suivez les instructions de l'écran [Informations].**

Suivez les instructions du message si vous êtes invité à remplacer le consommable, à procéder au nettoyage ou à nettoyer la surface vitrée.

Pour en savoir plus sur le remplacement des consommables, reportez-vous aux sections suivantes :

- Remplacer le rouleau de prise (page 201)
- Remplacer le rouleau de frein (page 197)

Pour en savoir plus sur l'entretien, consultez Entretien (page 178).

Si le message vous invite à effectuer une maintenance régulière, demandez à un technicien d'inspecter le scanneur ou d'en effectuer la maintenance.

Pour en savoir plus sur la maintenance et l'inspection du scanneur par un technicien, contactez le distributeur auprès duquel vous avez acheté ce produit.

# Consulter les informations sur le scanneur

**1 Allumez le scanneur.**

➡ Mise sous tension (page 47)

L'écran [Prêt] s'affiche sur l'écran LCD.

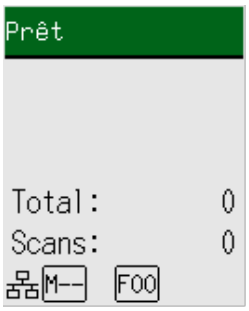


**2 Appuyez sur la touche [Menu], appuyez sur la touche [△]/[▽] pour sélectionner [1:Informations sur le scanner], puis appuyez sur la touche [Scan/Enter].**

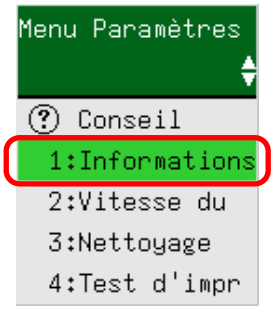


**3 Appuyez sur la touche [△]/[▽] pour sélectionner [1:Nom du Scanneur] ou [2:Réseau], puis appuyez sur la touche [Scan/Enter].**

Dans cet exemple, [1: Nom du Scanneur] est sélectionné.

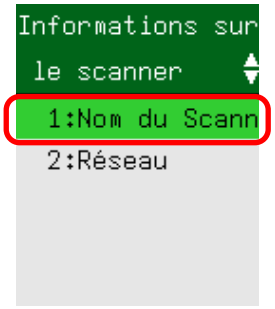


**4 Vérifiez le contenu de l'option sélectionnée.**

Dans ce cas, le voyant affiche un nom de scanneur car [1:Nom du Scanneur] est sélectionné.



## Paramètres opérationnels du scanneur

**1 Allumez le scanneur.**

➡ Mise sous tension (page 47)

L'écran [Prêt] s'affiche sur l'écran LCD.

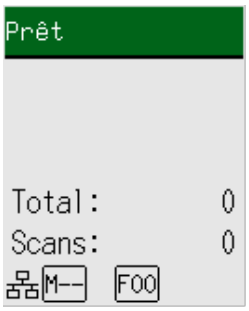


**2 Appuyez sur la touche [Menu], appuyez sur [△]/[▽] pour sélectionner une option de configuration, puis appuyez sur la touche [Scan/Enter].**

Dans cet exemple, [2: Vitesse du rouleau] est sélectionné.

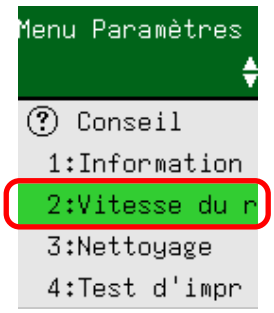


➡ Options configurables dans le menu Paramètres (page 130)

**3 Appuyez sur [△]/[▽] pour sélectionner un paramètre, puis appuyez sur la touche [Scan/Enter].**

La configuration d'usine par défaut est indiquée par "*".
Le réglage actuel est indiqué par « > ».
Si le réglage actuel est identique au réglage par défaut d'usine, le symbole « * » n'apparaît pas et seul le symbole « > » s'affiche.
Dans cet exemple, [1: Normale] est sélectionné.

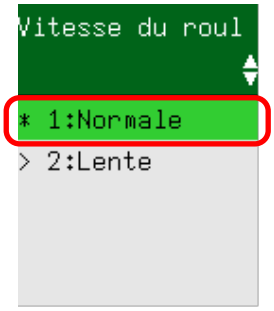

Si l'écran [Menu Paramètres] s'affiche sur l'écran LCD, cela signifie que la configuration est terminée.
Si l'écran LCD contient un écran avec des options de configuration, répétez l'étape 3 jusqu'à ce que l'écran [Menu Paramètres] apparaisse.

# Consulter et remettre à zéro le compteur de consommables

**1 Allumez le scanneur.**

➡ Mise sous tension (page 47)

L'écran [Prêt] s'affiche sur l'écran LCD.

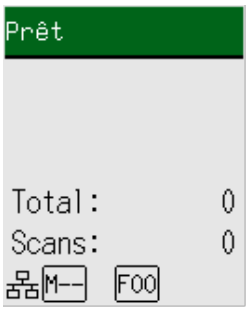


**2 Appuyez sur la touche [Menu], appuyez sur la touche [△]/[▽] pour sélectionner [5:Compteur de consommables], puis appuyez sur la touche [Scan/Enter].**

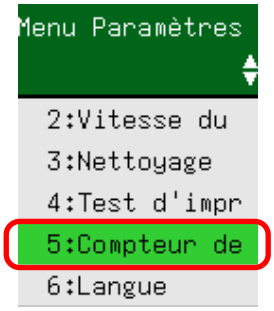


**3 Appuyez sur [△]/[▽] et consultez le compteur.**

Les compteurs sont mis en surbrillance lorsqu'il est nécessaire de remplacer ou de nettoyer les consommables.

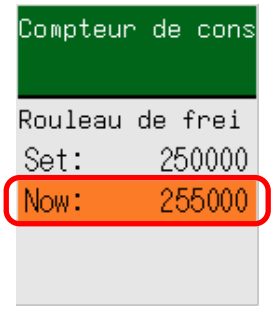


Les compteurs sont mis en surbrillance dans les cas suivants :

- Le nombre de pages après le remplacement du consommable atteint 95 % de la valeur configurée dans Fréquence de remplacement des consommables - [Compteurs des consommables] (page 298) dans le Software Operation Panel. (Pour les compteurs du rouleau de frein/rouleau de prise)

- Le nombre de feuilles après le nettoyage atteint la valeur configurée dans Fréquence de nettoyage du scanneur [Fréquence de nettoyage] (page 297) depuis le Software Operation Panel. (Pour le compteur de nettoyage)
- La quantité d'encre restante est inférieure à 33 %. Ce message s'affiche uniquement lorsque le dispositif d'impression est installé. (Pour le compteur d'encre)

Le nombre total de feuilles numérisées s'affiche dans le compteur Total. Il est impossible de remettre à zéro le compteur Total.

**4 Après avoir remplacé ou nettoyé les consommables, appuyez sur [△]/[▽] pour sélectionner le compteur mis en surbrillance, puis appuyez sur la touche [Scan/Enter].**

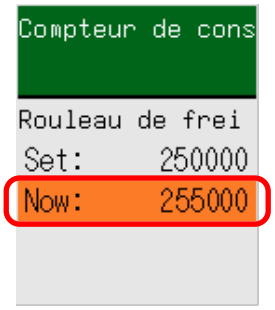


Un message s'affiche pour confirmer la réinitialisation du compteur.

**5 Appuyez sur la touche [△]/[▽] pour sélectionner [1:Oui], puis Press the [Scan/Enter] button.**

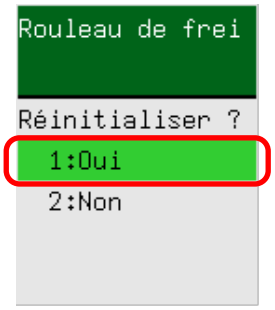


Le compteur est remis à 0.

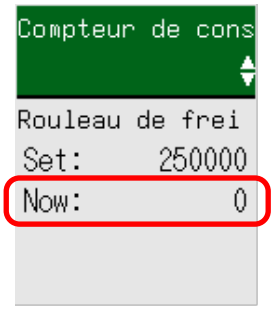


Pour l'encre restante, il est réinitialisé à 100.

# Décompte des documents

Il est possible de compter le nombre de documents sans sortir les images des documents.
Cela est utile pour vérifier le nombre de documents lorsque vous devez en numériser une grande quantité.
Les formats de document jusqu'au format Double Letter (11 × 17 in., 279,4 × 431,8 mm) sont pris en charge.

**1 Allumez le scanneur.**

➡ Mise sous tension (page 47)

L'écran [Prêt] s'affiche sur l'écran LCD.

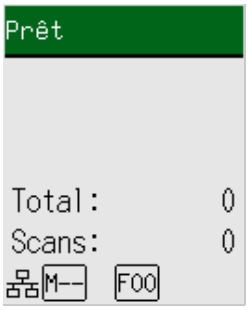


**2 Appuyez sur la touche [Menu], appuyez sur la touche [△]/[▽] pour sélectionner [13:Comptage doc.], et puis appuyez sur la touche [Scan/Enter].**

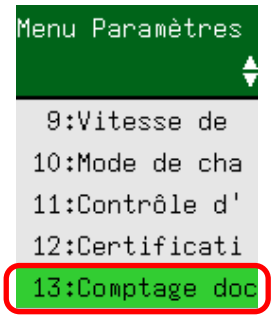


L'écran [Comptage doc. (Plus de documents)] s'affiche sur l'écran LCD.

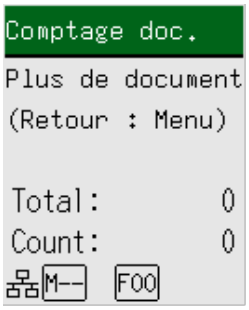


**3 Placez des documents sur le plateau d'alimentation de l'AAD (chargeur), puis appuyez sur la touche [Scan/Enter].**

Les documents numérisés sont comptabilisés.

Le nombre de feuilles comptabilisées s'affiche dans [Count].

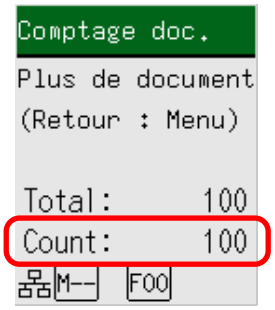


Pour remettre à zéro le [Count], appuyez sur la touche [Stop/Clear] lorsque l'écran [Comptage doc. (Plus de documents)] est affiché.
Pour quitter le mode Comptage doc., appuyez sur la touche [Stop/Clear] pendant au moins trois secondes lorsque l'écran [Comptage doc. (Plus de documents)] est affiché.

**IMPORTANT**

Les documents risquent de ne pas être correctement comptabilisés si des documents qui se chevauchent sont détectés lors de la numérisation.

## Options configurables dans le menu Paramètres

| Option de configuration | Description | Paramètre(*1)/Valeur | Valeur par défaut (*2) |
|---|---|---|---|
| | | **- : Pas de paramètres/valeurs** | |
| Conseil | Cette option permet affiche les instructions de remise à zéro du compteur de pages. | 1:Réinitialisation du compteur | 1:Réinitialisation du compteur |
| Information | L'indication [Information] s'affiche comme option dans l'écran [Menu Paramètres] qui clignote et s'éteint, uniquement si Menu clignote sur l'écran LCD. | Message de remplacement des consommables/de nettoyage/de nettoyage de la surface vitrée/de maintenance régulière | Cette icône s'affiche uniquement si des informations sont disponibles |
| 1:Informations sur le scanner | Des informations sur le scanneur s'affichent, notamment le nom du scanneur et des informations sur le réseau. | 1:Nom du Scanneur<br>2:Réseau | — |
| 2:Vitesse du rouleau | Indiquez le moment où vous démarrez un chargement de document.<br>Lorsqu'un chevauchement de documents ou un bourrage papier se produit fréquemment, retarder le temps de chargement des documents peut augmenter la performance.<br>Ce paramètre est efficace pour numériser des documents fins.<br>Ce paramètre peut également être configuré dans Software Operation Panel. | 1:Normale<br>2:Lente | 1:Normale |
| 3:Nettoyage | Utilisez ce paramètre pour nettoyer le scanneur.<br>Pour en savoir plus, consultez la section Entretien (page 178). | 1:Papier nettoyant<br>2:Lingette rouleau | — |
| 4:Test d'impression | Utilisez cette option pour exécuter un test d'impression lorsque le dispositif d'impression est installé. | **Nbre feuilles numérisées :**<br>1:Une seule feuille<br>2:Plusieurs feuilles<br>**Modèle d'impression :** | (*3) |

| Option de configuration | Description | Paramètre(*1)/Valeur | Valeur par défaut (*2) |
|---|---|---|---|
| | | **- : Pas de paramètres/valeurs** | |
| | Pour en savoir plus, consultez le manuel d'utilisation du dispositif d'impression fi-760PRB. | 1:<br>(L)ABCDEFGHIJKLMNO<br>PQRSTUVWXYZ[¥<br>]^_`00000000<br>2:<br>(L)abcdefghijklmnopqr<br>stuvwxyz{\|}¯00000000<br>3:(L)!"#$%&'()*+,-.V<br>0123456789:;<=>?<br>@00000000<br>4:<br>(P)ABCDEFGHIJKLMNO<br>PQRSTUVWXYZ[¥<br>]^_`00000000<br>5:<br>(P)abcdefghijklmnopqr<br>stuvwxyz{\|}¯00000000<br>6:(P)!"#$%&'()*+,-./<br>0123456789:;<=>?<br>@00000000<br>**Test d'impression :**<br>1:Oui<br>2:Non | |
| 5:Compteur de consommables | Vous pouvez vérifier l'état des consommables et prévoir leur remplacement et leur nettoyage.<br>Après avoir remplacé ou nettoyé un consommable, n'oubliez pas d'effacer son compteur.<br>Ce paramètre peut également être vérifié et effacé dans Software Operation Panel. | Total des feuilles numérisées/Rouleau de frein/Rouleau de prise/ Nettoyage | 0 |
| | | Encre restante (dispositif d'impression installé) | S'affiche uniquement lorsque le dispositif d'impression est installé |
| 6:Langue | Spécifiez la langue d'affichage des données. | 1:Japonais<br>2:Anglais<br>3:Français<br>4:Allemand<br>5:Italien<br>6:Espagnol | 2:Anglais |

| Option de configuration | Description | Paramètre(*1)/Valeur | Valeur par défaut (*2) |
|---|---|---|---|
| | | - : Pas de paramètres/valeurs | |
| | | 7:Russe<br>8:Chinois (S)<br>9:Chinois (T)<br>10:Portugais<br>11:Turc<br>12:Coréen<br>13:Arabe | |
| 7:Luminosité | Spécifiez la luminosité de l'écran LCD. | Faible ←→ Élevé<br>■□□□□<br>■■□□□<br>■■■□□<br>■■■■□<br>■■■■■ | ■■■□□ |
| 8:Vérification de la vitesse de clignotement | Spécifiez un intervalle entre chaque clignotement pour Menu et [Information] dans l'écran [Menu Paramètres] lorsque Menu clignote sur l'écran LCD. | 0,5, 1,0, 1,5, 2,0, 2,5 (secondes) | 2,0 |
| 9:Vitesse de défilement LCD | Spécifiez la vitesse de défilement horizontal de l'écran.<br>Le texte défile horizontalement s'il ne rentre pas dans l'écran LCD. | 1:Rapide<br>2:Normale<br>3:Lente<br>4:Désactiver | 2:Normale |
| 10:Mode de chargement lent | Spécifiez cette option pour réduire la vitesse de numérisation afin de protéger les documents.<br>Lors d'une numérisation à faible résolution (inférieure à 400 dpi), la numérisation est effectuée à une vitesse lente, quelle que soit la résolution définie. Ce paramètre est efficace pour la numérisation de documents de longue page.<br>Ce paramètre peut également être configuré dans Software Operation Panel. | 1:Activer<br>2:Désactiver | 2:Désactiver |

| Option de configuration | Description | Paramètre(*1)/Valeur | Valeur par défaut (*2) |
|---|---|---|---|
| | | - : Pas de paramètres/valeurs | |
| 11:Contrôle d'empilement | Cette option vous permet de ralentir la vitesse d'éjection des documents numérisés, ce qui évite qu'ils ne s'éparpillent.<br>Ce paramètre peut également être configuré dans Software Operation Panel. | 1:Activer<br>2:Désactiver | 2:Désactiver |
| 12:Certification | Cette option permet d'afficher des logos. | — | — |
| 13:Comptage doc. | Vous pouvez comptabiliser le nombre de feuilles numérisées. | — | — |
| 14:Configuration iMFF | Configurez les paramètres pour ignorer automatiquement certaines zones de documents chevauchés lorsque la configuration de détection des documents chevauchés est activée.<br>Notez que vous devez d'abord indiquer [Vérifier l'épaisseur(Ultra-sons)] ou [Vérifier l'épaisseur et la longueur] dans le pilote de scanneur et Software Operation Panel (Spécification d'une méthode pour détecter les documents chevauchés [Détection de chargement excessif de documents] (page 321)) avant de configurer cette option.<br>Lorsque vous sélectionnez [4:Supprimer la sequence], vous pouvez supprimer les zones de chevauchement (longueur et emplacement) préalablement mémorisées en mode Automatique.<br>Ce paramètre peut également être configuré dans Software Operation Panel. | 1:Mode manuel<br>2:Mode auto 1<br>3:Mode auto 2<br>4:Supprimer la sequence | 1:Mode manuel |
| 15:Rechargements autorisés | Indiquez un nombre de chargements autorisés lorsqu'un document n'est | 1 à 12 (fois) | 3 |

| Option de configuration | Description | Paramètre(*1)/Valeur | Valeur par défaut (*2) |
|---|---|---|---|
| | | - : Pas de paramètres/valeurs | |
| | pas chargé dans le plateau d'alimentation de l'AAD (chargeur).<br>Ce paramètre peut également être configuré dans Software Operation Panel. | | |
| 16 : Puissance de la prise du papier | Réglez la pression de préhension pour l'alimentation du papier.<br>Ce paramètre peut également être configuré dans Software Operation Panel. | 1 : Faible<br>2:Normale<br>3 : Élevé | 2:Normale |
| 17:Configuration de l'alimentation Manuelle/ Continue | Cette option permet de continuer à charger et à numériser des documents de manière répétée après le démarrage de la numérisation.<br>Pour configurer le scanneur de manière à ce qu'il attende le chargement d'un document dans le plateau d'alimentation de l'AAD (chargeur) pendant un temps d'attente spécifié après le démarrage de la numérisation ou la fin du chargement du document, spécifiez le temps d'attente.<br>Cela permet une numérisation continue tant que vous chargez un document pendant le temps d'attente spécifié.<br>Si le temps d'attente spécifié est dépassé, la numérisation se termine automatiquement.<br>Ce paramètre peut également être configuré dans Software Operation Panel. | 1:Activer<br>2:Désactiver | 2:Désactiver |
| 18:Durée délai chargement manuel | Spécifiez un temps d'attente pour numériser manuellement les documents.<br>Ce paramètre peut également être configuré dans Software Operation Panel. | 5, 10, 20, 30, 40, 50, 60, 70, 80, 90, 100, 110, 120, 180, 240, 300, 360, 420, 480, 540, 600, 900, 1 200, 1 500, 1 800, 1 999 (secondes) | 10 |

| Option de configuration | Description | Paramètre(*1)/Valeur | Valeur par défaut (*2) |
|---|---|---|---|
| | | **- : Pas de paramètres/valeurs** | |
| 19:Protection du papier | Configurer le paramètre pour détecter les erreurs d'alimentation. Cette fonction détecte les erreurs de chargement dans les cas suivants :<br>● Lorsque le scanner détecte un document anormalement déformé à la suite d'une erreur d'alimentation<br>● lorsque le scanneur détecte un bruit lié à un bourrage de papier<br>Les bourrages papier dus aux erreurs d'alimentation pourraient endommager ou déchirer des documents précieux.<br>La détection d'une erreur d'alimentation des documents et l'arrêt de l'alimentation peuvent empêcher d'endommager les documents.<br>Cette fonction est efficace lorsque vous numérisez des documents difficiles à alimenter, tels que des documents en papier fin.<br>Indiquez le niveau de sensibilité de détection d'erreurs de chargement lorsque la fonction Protection papier est activée.<br>Les documents sont anormalement déformés ou les bruits liés à un bourrage papier se produisent lorsque les documents ne sont pas chargés correctement.<br>Spécifiez le niveau de sensibilité de détection des documents anormalement déformés ou des bruits liés à un bourrage de papier.<br>Vous pouvez également configurer l'option de protection du papier depuis le pilote du scanneur ou le Software Operation Panel. | 1:Désactiver<br>2:Détection déformation papier<br>3:Détection bruit bourrage papier<br>4:Détection bruit bourrage et déformation papier<br>**Sensibilité détection déformation papier :**<br>1:Basse<br>2:Normale<br>3:Élevée<br>**Sensibilité détection bourrage papier :**<br>1:Basse<br>2:Normale<br>3:Élevée | 2:Détection déformation papier<br>**Sensibilité détection déformation papier :**<br>2:Normale<br>**Sensibilité détection bourrage papier :**<br>2:Normale |

| Option de configuration | Description | Paramètre(*1)/Valeur | Valeur par défaut (*2) |
|---|---|---|---|
| | | - : Pas de paramètres/valeurs | |
| | Notez que la configuration du pilote prévaut sur toutes les autres.<br>Lorsque le paramètre de protection du papier est activé dans le pilote du scanneur, le paramètre [Détection bruit bourrage et déformation papier] est activé quelle que soit la configuration du panneau de commande et de Software Operation Panel.<br>Notez que lorsque les paramètres du panneau de commande ont la priorité, les paramètres de protection du papier sont appliqués dans l'ordre suivant.<br>**1** Pilote<br>Pour en savoir plus, consultez l'aide du pilote du scanneur.<br>**2** [19:Protection du papier] sur l'écran [Menu Paramètres] du panneau de commande<br>➡ Mode d'emploi du Menu Paramètres (page 114)<br>**3** Software Operation Panel<br>➡ Paramètres de la fonction de protection du papier [Protection du papier] (page 309)<br>La sensibilité peut également être configurée dans Software Operation Panel. | | |
| 20:Détection de stries verticales | Vous pouvez configurer les paramètres de détection de saleté sur la surface vitrée.<br>Des stries peuvent être reproduites sur les images si la surface vitrée est maculée. | 1:Activer<br>2:Désactiver<br>**Sensibilité :**<br>1:Faible<br>2:Normale<br>3:Élevée | 2:Désactiver<br>**Sensibilité :**<br>2:Normale |

| Option de configuration | Description | Paramètre(*1)/Valeur | Valeur par défaut (*2) |
|---|---|---|---|
| | | - : Pas de paramètres/valeurs | |
| | Si vous sélectionnez [Activer] pour le paramètre Détection de stries verticales, un message s'affiche à la fréquence suivante lorsque des stries verticales apparaissent sur l'image que vous avez numérisée avec l'AAD :<br>● Lorsque l'AAD est ouvert ou fermé<br>● Lorsque la numérisation est terminée<br>● Lorsqu'un document est chargé sur le plateau d'alimentation de l'AAD (chargeur)<br>● Lorsque le scanner se réveille du mode d'économie d'énergie<br>Un message s'affiche comme suit.<br>● Menu clignote sur l'écran LCD.<br>L'indication [Nettoyez la vitre] clignote également sur la deuxième ligne de l'écran [Prêt].<br>Pour éviter l'apparition de stries verticales sur les images, vérifiez les informations, puis nettoyez la surface vitrée.<br>Pour en savoir plus sur la façon de consulter ces informations, consultez la section Consulter les informations (page 120).<br>● Un message s’affiche dans Error Recovery Guide sur l’ordinateur connecté au scanner.<br>Pour éviter l'apparition de stries verticales sur les images, vérifiez le message, puis nettoyez la surface vitrée.<br>Pour en savoir plus sur l'entretien, consultez Entretien (page 178).<br>Pour spécifier le niveau de sensibilité de détection de stries verticales | | |

| Option de configuration | Description | Paramètre(*1)/Valeur | Valeur par défaut (*2) |
|---|---|---|---|
| | | - : Pas de paramètres/valeurs | |
| | (saleté sur la surface vitrée) lorsque [Activer] est sélectionné pour [Détection des stries verticales].<br>Réglez le niveau de sensibilité selon le degré de saleté de la surface vitrée.<br>Ce paramètre peut également être configuré dans Software Operation Panel. | | |
| 21:Configurat panneau prioritaire | Pour le paramètre de protection du papier, donnez la priorité à la configuration du panneau de commande et non à la configuration du Software Operation Panel.<br>Vous ne pouvez pas donner la priorité à ce paramètre par rapport au paramètre du pilote du scanneur.<br>Lorsque [1:Protection du papier], le paramètre Protection papier du panneau de commande est prioritaire.<br>Lorsque [2:Effacer], le paramètre Protection papier n'est plus prioritaire. | 1:Protection du papier<br>2:Effacer | 2:Effacer |
| 22:Initialisat. panneau commande | Initialisez les paramètres du panneau de commande,<br>à l'exception du paramètre de langue et de toutes les options ne disposant pas de valeurs par défaut. | 1:Oui<br>2:Non | (*4) |
| 23:Economie d'énergie | Pour configurer le délai avant le passage du scanneur sur le mode économie d'énergie.<br>Ce paramètre peut également être configuré dans Software Operation Panel. | 5 à 115 (par incréments de 5) (minutes) | 15 |
| 24:Temps avant la mise en veille | Spécifiez le délai de mise hors tension automatique du scanneur.<br>Lorsque le réglage [Désactiver] est défini, la consommation d'énergie du scanneur augmente. | 20, 1, 2, 4, 8, Désactiver<br>(Unité: 20 en minutes ;<br>1, 2, 4 et 8 en heures) | 20 |

| Option de configuration | Description | Paramètre(*1)/Valeur | Valeur par défaut (*2) |
|---|---|---|---|
| | | - : Pas de paramètres/valeurs | |
| | Ce paramètre peut également être configuré dans Software Operation Panel. | | |
| 25:Pré-prise | Cette option permet de réduire la durée de numérisation lors de la numérisation de plusieurs documents. "Pré-sélection" fait référence au chargement du prochain document dans l'AAD avant d'éjecter le document actuel en cours de numérisation.<br>Vous pouvez également configurer cette option depuis le pilote du scanneur ou Software Operation Panel.<br>Notez que la configuration du pilote prévaut sur toutes les autres. | 1:Oui<br>2:Non | 1:Oui |
| 26:Contrôle du surbalayage | Indiquez si vous souhaitez ou non empêcher qu'une partie de l'image soit manquante lorsque les documents sont désalignés lors du chargement.<br>Ce paramètre peut également être configuré dans Software Operation Panel. | 1:Normale<br>2 : Étendu | 1:Normale |
| 27:USB | Modifiez le paramètre USB si une erreur s'est produite sur un ordinateur pendant la communication.<br>Si vous modifiez ce paramètre, le scanneur redémarre.<br>Ce paramètre peut également être configuré dans Software Operation Panel. | 1:Automatique<br>2:USB 2.0 | 1:Automatique |

***1 :**Le réglage actuel est indiqué par " > ".
Si le réglage actuel est identique au réglage par défaut d'usine, le symbole " * " n'apparaît pas et seul le symbole " > " s'affiche.

***2 :**La configuration d'usine par défaut est indiquée par "*".

***3 :**bien qu'il n'existe aucune configuration d'usine par défaut, les paramètres sont configurés comme suit lorsque vous mettez le scanneur sous tension : [2:Plusieurs feuilles] pour [Nbre feuilles numérisées], [1:(L)ABCDEFGHIJKLMNOPQRSTUVWXYZ[¥]^_`00000000] pour [Modèle d'impression] et [1:Oui] pour [Test d'impression]. Par conséquent, ce réglage ne change pas même lorsque vous initialisez les paramètres du panneau de commande.

***4 :**bien qu'il n'existe aucune configuration d'usine par défaut, l'option [2:No] est sélectionnée lorsque vous mettez le scanneur sous tension. Par conséquent, ce réglage ne change pas même lorsque vous initialisez les paramètres du panneau de commande.

## Procédure d'utilisation de l'écran Choix de la fonction

Cette section décrit l'écran Choix de la fonction.

Lorsque vous appuyez sur la touche [△]/[▽] alors que l'écran [Prêt] est affiché, l'écran [Choix de la fonction] apparaît.
L'écran Choix de la fonction vous permet de configurer l'application de numérisation d'image à démarrer lorsque vous appuyez sur le bouton [Scan/Enter] dans l'écran [Prêt].
Vous devez au préalable configurer un bouton sur l'ordinateur en vue de démarrer une application de numérisation d'image.

➡ Appui sur une touche du scanneur pour démarrer une application de numérisation d'image et lancer une numérisation (page 67)

Le témoin indique le numéro sélectionné dans l'écran [Choix de la fonction].
Si vous sélectionnez [No.02] dans l'écran [Choix de la fonction], l'indicateur affiche [F02].

**1 Allumez le scanneur.**

➡ Mise sous tension (page 47)

L'écran [Prêt] s'affiche sur l'écran LCD.
L'indicateur affiche [F00] si vous venez de mettre le scanneur sous tension.

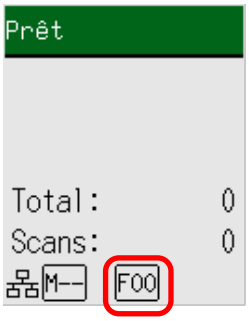


**2 Appuyez sur la touche [△]/[▽] puis sur la touche [△]/[▽] pour sélectionner un numéro configuré pour démarrer une application de numérisation d'image, puis appuyez sur la touche [Stop/Clear].**

Dans cet exemple, [No.02] est sélectionné.

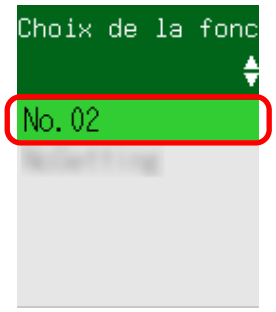


➡ Option configurable dans l'écran Choix de la fonction (page 143)

La configuration est terminée lorsque l'écran LCD affiche l'écran [Prêt].

Le témoin indique le numéro sélectionné dans l'écran [Choix de la fonction].
Dans cet exemple, le témoin affiche [F02], car [No.02] est sélectionné.

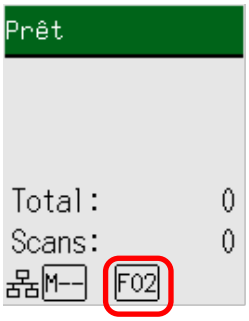


Si vous sélectionnez un numéro compris entre [No.00] et [No.50], un numéro compris entre [F00] et [F50] correspondant à celui sélectionné s'affiche sur le témoin.
Si vous sélectionnez [SOP], l'indicateur affiche [SOP].
Le Software Operation Panel a été spécifié pour [SOP] pour démarrer par défaut, et il est impossible de modifier ce réglage.

## Option configurable dans l'écran Choix de la fonction

| Option de configuration | Description | Configuration | Valeur par défaut |
|---|---|---|---|
| Choix de la fonction | Vous pouvez configurer l'application de numérisation d'image à démarrer lorsque vous appuyez sur le bouton [Scan/Enter] dans l'écran [Prêt].<br>Un numéro s'affiche correspondant aux boutons configurés sur l'ordinateur ([Scan Button], compris entre [Send to 01] et [Send to 50]).<br>[No.00] correspond au [Scan Button] .<br>Les numéro compris entre [No.01] et [No. 50] correspondent aux boutons [Send to 01] à [Send to 50].<br>[SOP] correspond à [Software Operation Panel].<br>Pour en savoir plus sur la configuration des paramètres du bouton, consultez la section Appui sur une touche du scanneur pour démarrer une application de numérisation d'image et lancer une numérisation (page 67). | No.00 à No.50/SOP<br>(Le Software Operation Panel a été spécifié pour [SOP] pour démarrer par défaut, et il est impossible de modifier ce réglage.) | (*1) |

***1 :**bien qu'il n'existe aucune configuration d'usine par défaut, l'option [No.00] est sélectionnée lorsque vous mettez le scanneur sous tension. Par conséquent, ce réglage ne change pas même lorsque vous initialisez les paramètres du panneau de commande.

# Méthodes de numérisation

Cette section explique comment configurer les paramètres du scanner et numériser différents types de documents.
Pour en savoir plus sur les autres modes de numérisation non expliqués dans ce document, consultez les rubriques d'aide du pilote de scanneur d'images, ainsi que le guide/les rubriques d'aide de l'application de numérisation d'image.

## Numériser des documents de largeur inégale

**IMPORTANT**

Lorsque vous numérisez une pile composée de documents de largeurs différentes, les documents les plus grands risquent d'être désalignés, voire ne pas être chargés dans l'AAD.
Dans ce cas, nous vous invitons à former des piles de documents de largeur identique.

1 **Vérifiez les conditions requises pour numériser un lot mixte de documents.**

➡ Numériser une pile de documents mixtes (page 98)

2 **Alignez le bord supérieur des documents.**

- Aligner au centre

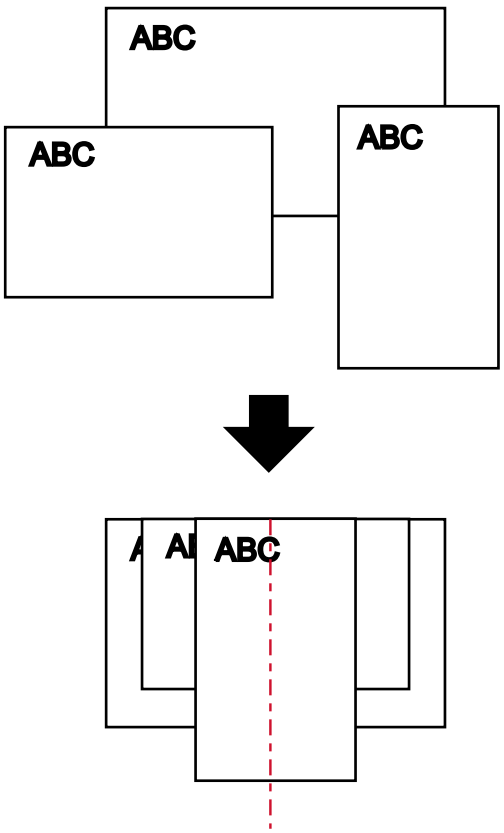

- Aligner sur le côté

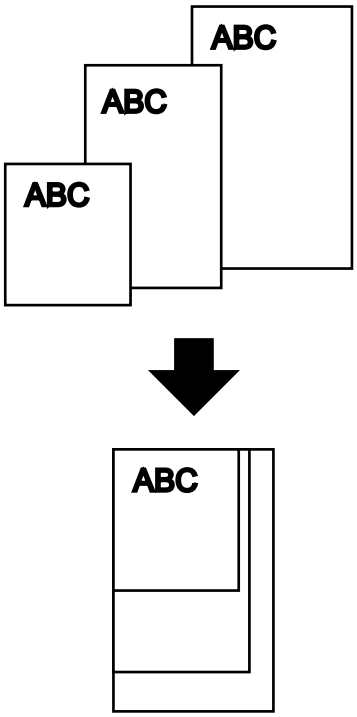


**3 Posez les documents sur le plateau d'alimentation de l'AAD (chargeur) puis calez les guides latéraux contre le document le plus large de la pile.**

➡ Procédure de chargement de documents dans le plateau d'alimentation de l'AAD (chargeur) (page 79)

**IMPORTANT**

Chargez tous les documents au centre du rouleau de prise. Si des documents sont chargés à l'extérieur de la largeur du rouleau de prise, ils risquent d'être désalignés, voire ne pas être chargés dans l'AAD.

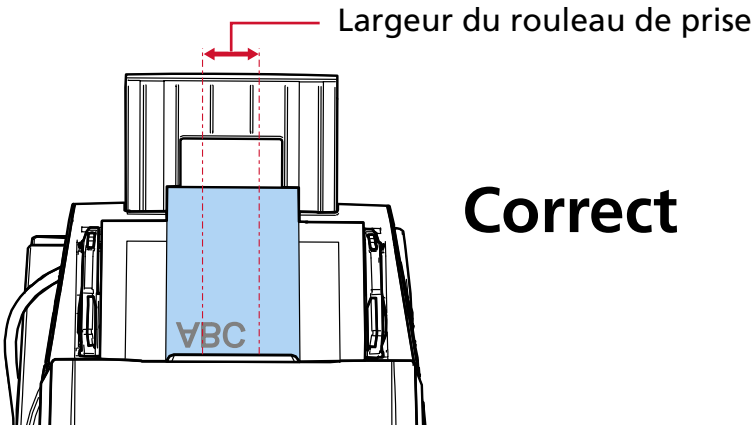


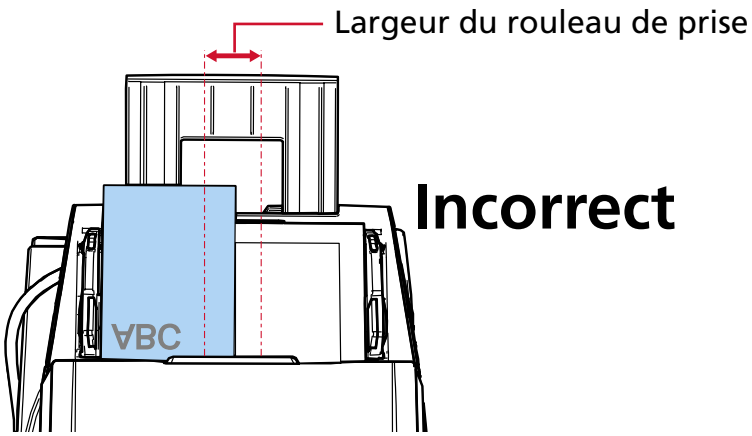


4 **Dans le pilote de scanneur, configurez les paramètres de la numérisation de façon à détecter automatiquement le format.**
Pour en savoir plus, consultez l'aide du pilote du scanneur.

5 **Numérisez documents avec l'application de numérisation d'image.**
Pour en savoir plus, consultez le guide/les rubriques d'aide de l'application de numérisation d'image.

## Numériser des documents pliés en deux

Lorsque vous faites coulisser l'interrupteur du mode de chargement vers la gauche pour régler le mode de chargement sur Mode manuel simple, vous pouvez numériser un document plié en deux (document de format A1 ou A2 maximum plié en deux).

**IMPORTANT**

- Il est possible que le document soit désaligné si la partie pliée est trop épaisse.
- Le mode manuel simple est le mode de numérisation d'un document plié en deux ou d'un document à plusieurs couches tel qu'une enveloppe.
  Par conséquent, même si le paramètre de détection des documents qui se chevauchent est activé, ces documents ne sont pas détectés comme documents se chevauchant.

➡ Spécification d'une méthode pour détecter les documents chevauchés [Détection de chargement excessif de documents] (page 321)

**1 Pliez le document en deux parties égales de façon à orienter les côtés à numériser vers l'extérieur.**
Pliez-le fermement et lissez-le afin de ne pas laisser de plis.
Faute de quoi, le document pourrait être décentré lors de son chargement et causer une page désalignée.

**Exemple 1 : Format A2**

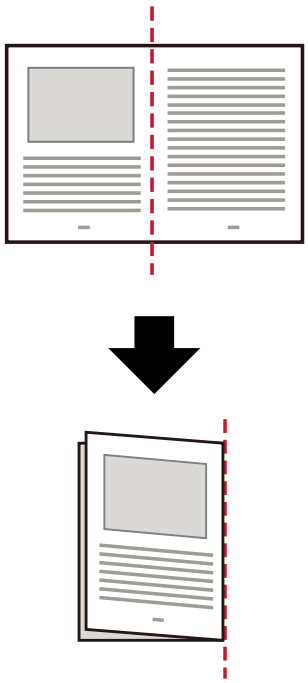

**Exemple 2 : Format A1**

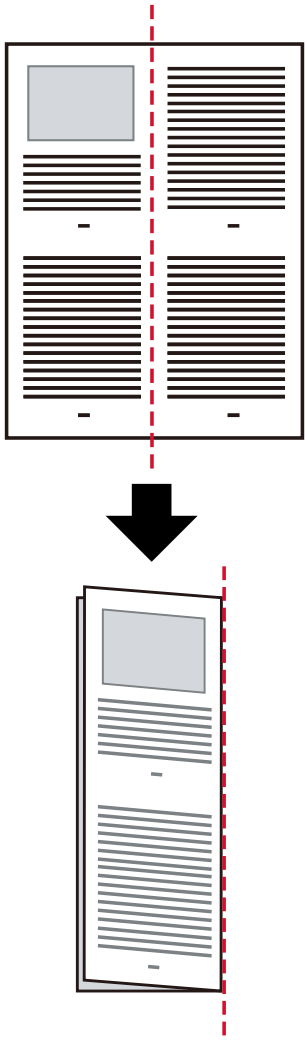

**2 Chargez le document plié en deux sur le plateau d'alimentation de l'AAD (chargeur).**

➡ Procédure de chargement de documents dans le plateau d'alimentation de l'AAD (chargeur) (page 79)

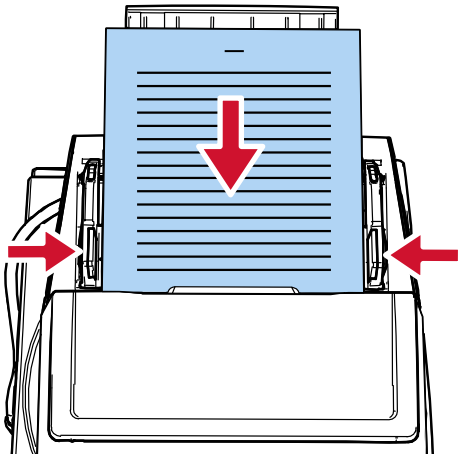

**3 Déplacez l'interrupteur du mode de chargement permuté vers la gauche pour activer en mode manuel simple.**

La vitesse de numérisation baisse lorsque vous passez en mode manuel simple.

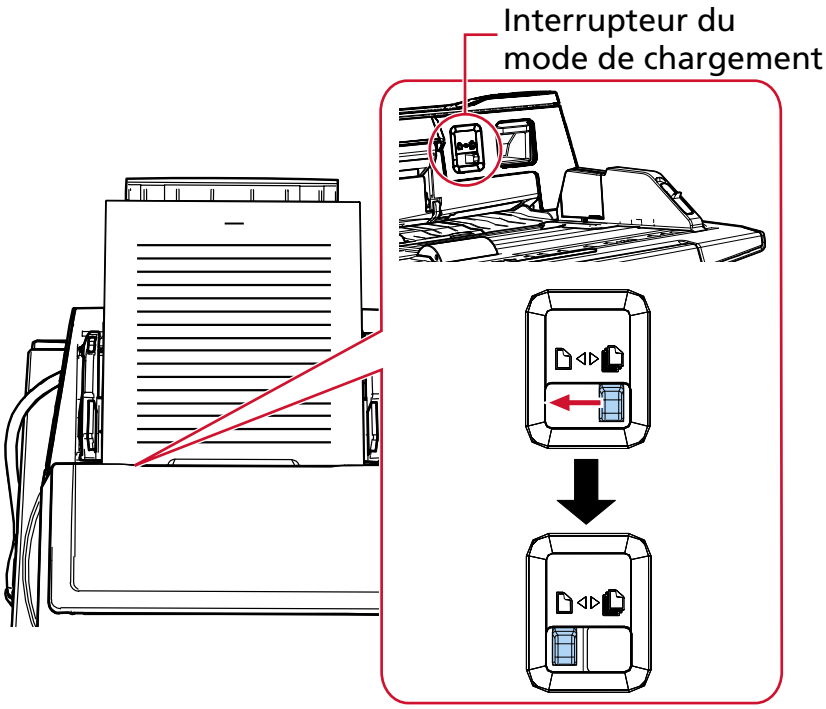


L'indication [Chargement manuel (Détect. chargement multi désactivée)] s'affiche sur l'écran LCD.

**4 Numérisez les documents avec l'application de numérisation d'images.**

Pour en savoir plus, consultez le guide/les rubriques d'aide de l'application de numérisation d'image.

**IMPORTANT**

Lorsque vous numérisez un document au format A1 plié en deux, soutenez-le par le bas avec la main pour éviter qu'il ne se désaligne.

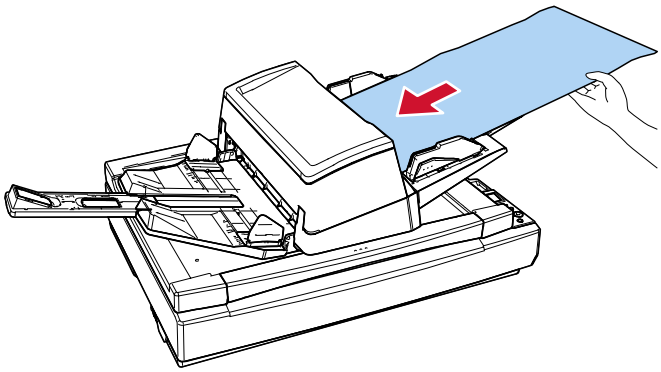

**CONSEIL**

En mode manuel simple, le scanneur attend que les documents soient placés sur le plateau d'alimentation de l'AAD (chargeur) jusqu'à ce que le temps d'attente s'écoule après le démarrage de la numérisation ou l'éjection d'un document.
La numérisation termine si aucun document n'est chargé dans le délai d'attente.
Procédez de l'une des façons suivantes pour définir un délai d'attente.

- [18:Durée délai chargement manuel] sur l'écran [Menu Paramètres] du panneau de commande

  ➡ Mode d'emploi du Menu Paramètres (page 114)

- Software Operation Panel

  ➡ Délai d'attente pour l'alimentation manuelle [Alimentation manuelle] (page 339)

## Numériser des documents tels que des enveloppes ou du papier de transfert multicouche

En faisant glisser l'interrupteur du mode de chargement vers la gauche pour passer le mode de chargement en mode manuel simple, vous pouvez numériser des documents tels que des enveloppes et du papier transfert multicouche.

**IMPORTANT**

- Pour en savoir plus sur les grammages des documents pris en charge, reportez-vous à la section Documents pris en charge (page 87).
- Le mode manuel simple est le mode de numérisation d'un document plié en deux ou d'un document à plusieurs couches tel qu'une enveloppe.
  Par conséquent, même si le paramètre de détection des documents qui se chevauchent est activé, ces documents ne sont pas détectés comme documents se chevauchant.

  ➡ Spécification d'une méthode pour détecter les documents chevauchés [Détection de chargement excessif de documents] (page 321)

1. **Chargez un document sur le plateau d'alimentation de l'AAD (chargeur).**
   Pour numériser du papier de transfert multicouche, placez tout d'abord le bord relié lors du chargement du papier.

   ➡ Procédure de chargement de documents dans le plateau d'alimentation de l'AAD (chargeur) (page 79)

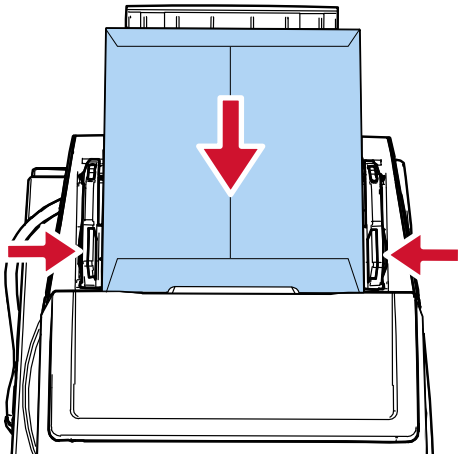

2. **Déplacez l'interrupteur du mode de chargement permuté vers la gauche pour activer en mode manuel simple.**

La vitesse de numérisation baisse lorsque vous passez en mode manuel simple.

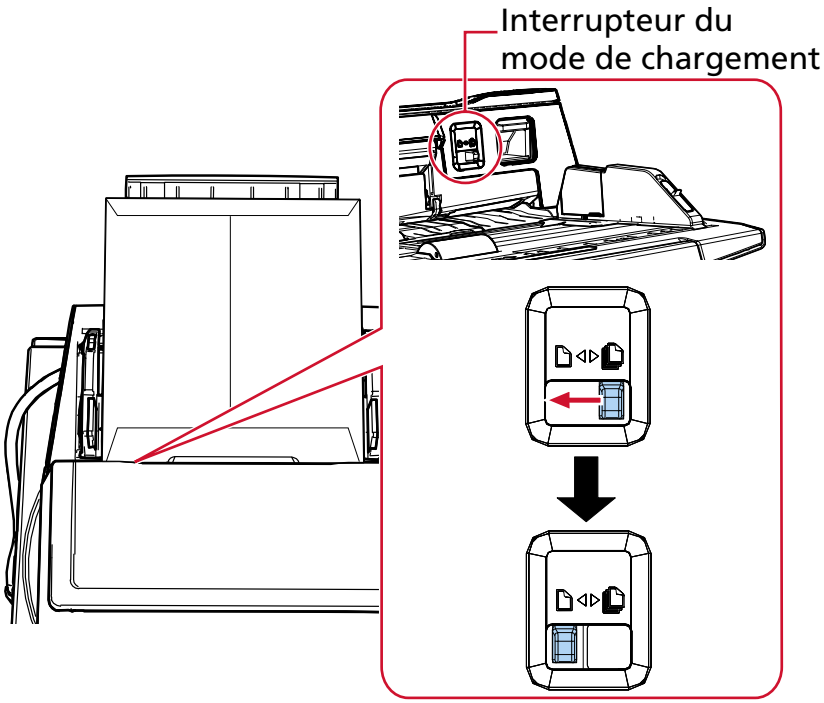


L'indication [Chargement manuel (Détect. chargement multi désactivée)] s'affiche sur l'écran LCD.

**3 Numérisez les documents avec l'application de numérisation d'images.**
Pour en savoir plus, consultez le guide/les rubriques d'aide de l'application de numérisation d'image.

**CONSEIL**

En mode manuel simple, le scanneur attend que les documents soient placés sur le plateau d'alimentation de l'AAD (chargeur) jusqu'à ce que le temps d'attente s'écoule après le démarrage de la numérisation ou l'éjection d'un document.
La numérisation termine si aucun document n'est chargé dans le délai d'attente.
Procédez de l'une des façons suivantes pour définir un délai d'attente.

- [18:Durée délai chargement manuel] sur l'écran [Menu Paramètres] du panneau de commande

  ➡ Mode d'emploi du Menu Paramètres (page 114)

- Software Operation Panel

  ➡ Délai d'attente pour l'alimentation manuelle [Alimentation manuelle] (page 339)

## Numérisation de documents pouvant être endommagés assez facilement sans les abîmer

L'utilisation de la feuille de transparent en option vous permet de numériser des documents qui peuvent être endommagés assez facilement sans les abîmer.
Pliez en deux un document plus grand que le format A4/Lettre (par exemple, A3 ou B4) et placez-le à l'intérieur de la feuille de transparent.

**1 Placez le document à l'intérieur du transparent.**

**a Pliez le document en deux parties égales de façon à orienter les côtés à numériser vers l'extérieur.**
Pliez-le fermement et lissez-le afin de ne pas laisser de plis.
Il est possible que le document soit désaligné si la partie pliée est trop épaisse.

**Exemple**

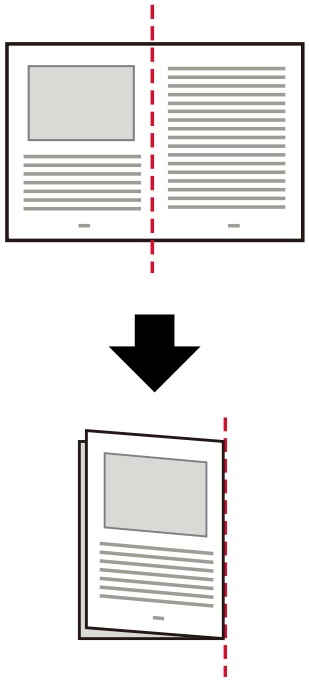

**b Ouvrez le transparent pour y placer le document.**
Notez que le recto du transparent comporte un motif noir et blanc sur la partie supérieure, ainsi qu'une ligne verticale dans l'angle supérieur droit.

Alignez la partie supérieure et la ligne de pli du document avec le transparent de façon à ne laisser aucun espace sur les côtés supérieur et droit du transparent.

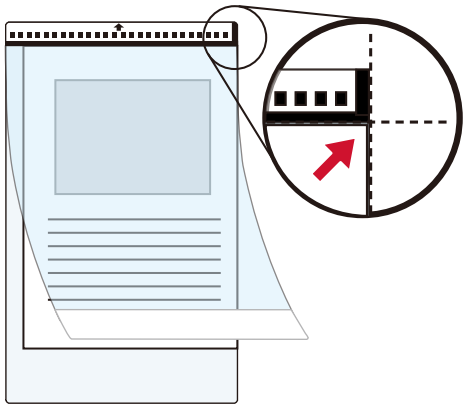

2 **Chargez le transparent avec l'extrémité et le motif noir et blanc comme le bord supérieur et avec le côté numérisé en face du plateau d'alimentation de l'AAD (chargeur) (face vers le bas).**
Ramenez les guides latéraux contre le transparent pour éviter les erreurs d'alignement.

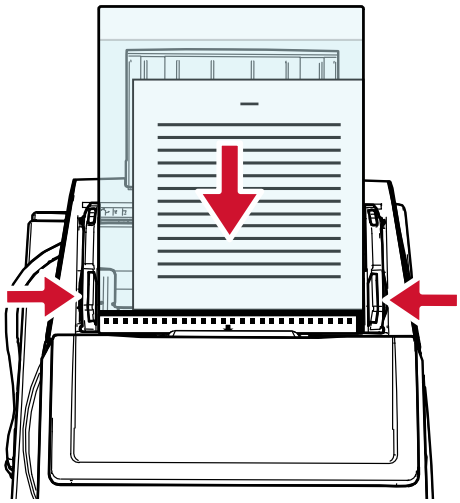

3 **Configurez les paramètres de numérisation du pilote du scanneur afin d'utiliser le transparent.**
Pour en savoir plus, consultez l'aide du pilote du scanneur.

4 **Numérisez les documents avec l'application de numérisation d'images.**
Pour en savoir plus, consultez le guide/les rubriques d'aide de l'application de numérisation d'image.

**IMPORTANT**

Pour plus d'informations sur le recadrage et la sortie d'une image lors de l'utilisation du transparent, reportez-vous à l'aide du pilote du scanneur.

## Numérisation de photographies et de coupures de presse sans les endommager

Le transparent en option vous permet de numériser des documents de format non standard, par exemple des photographies ou des coupures de journaux sans les endommager.

1 **Placez le document à l'intérieur du transparent.**
Ouvrez le transparent et centrez le document contre le bord supérieur du transparent.

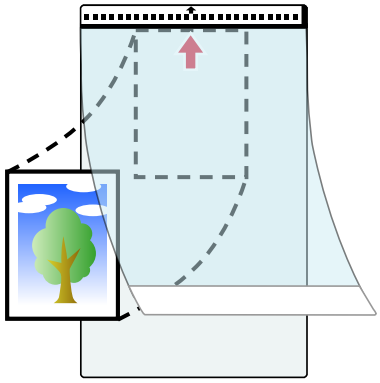

2 **Chargez le transparent avec l'extrémité et le motif noir et blanc comme le bord supérieur et avec le côté numérisé en face du plateau d'alimentation de l'AAD (chargeur) (face vers le bas).**
Ramenez les guides latéraux contre le transparent pour éviter les erreurs d'alignement.

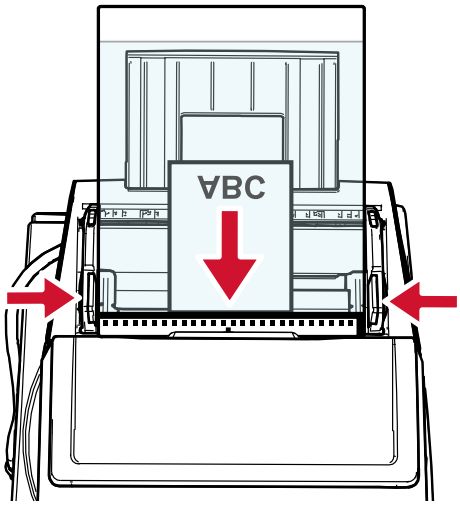


3 **Configurez les paramètres de numérisation du pilote du scanneur afin d'utiliser le transparent.**
Pour en savoir plus, consultez l'aide du pilote du scanneur.

4 **Numérisez les documents avec l'application de numérisation d'images.**
Pour en savoir plus, consultez le guide/les rubriques d'aide de l'application de numérisation d'image.

**IMPORTANT**

Pour plus d'informations sur le recadrage et la sortie d'une image lors de l'utilisation du transparent, reportez-vous à l'aide du pilote du scanneur.

**CONSEIL**

Dans les cas suivants, placez une feuille vierge (blanche) derrière le document à numériser.

- La page numérisée n'est pas générée au même format que le document si vous spécifiez [Automatique] pour le [Format de papier] dans le pilote du scanneur.
- Des ombres apparaissent sur les bords de la page numérisée.
- Des lignes noires apparaissent sur les bords d'une coupure de forme unique.
- Les images hors du document apparaissent sur la page numérisée.

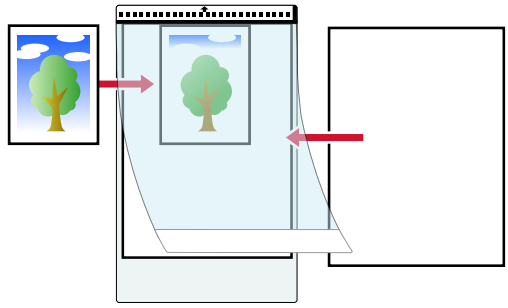

## Numériser des documents longs

Vous pouvez numériser des documents d'une longueur maximale de 5 588 mm (220 po.).
Selon la résolution ou l'application de numérisation, le format du document pouvant être numérisé peut différer.
Pour en savoir plus, consultez le guide Format du papier (page 87) ou les rubriques d'aide du pilote de scanneur de l'application de numérisation d'image.

1 **Chargez un document sur le plateau d'alimentation de l'AAD (chargeur).**

➡ Procédure de chargement de documents dans le plateau d'alimentation de l'AAD (chargeur) (page 79)

2 **Soutenez le document chargé avec votre main pour éviter qu'il ne tombe du plateau d'alimentation de l'AAD (chargeur).**
Veillez à ne pas vous couper le doigt avec le bord du document.

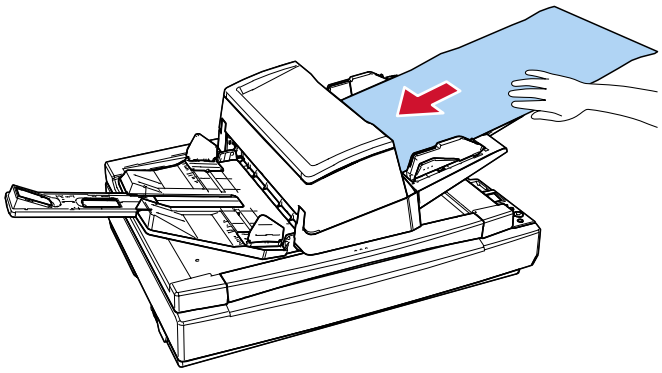

3 **Depuis le pilote du scanneur, configurez les paramètres de numérisation afin de numériser une page longue.**
Pour en savoir plus, consultez l'aide du pilote du scanneur.
Certaines applications peuvent ne pas afficher cette fenêtre de configuration.

4 **Numérisez les documents avec l'application de numérisation d'images.**
Pour en savoir plus, consultez le guide/les rubriques d'aide de l'application de numérisation d'image.

5 **Assurez-vous qu'il y a suffisamment d'espace autour du plateau de réception et saisissez la feuille éjectée afin qu'elle ne tombe pas.**

Veillez à ne pas vous couper le doigt avec le bord du document.

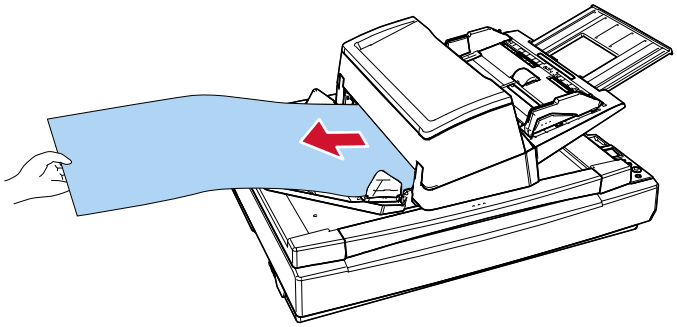

## Charger des documents manuellement

Lors de l'alimentation manuelle de documents, il est possible de continuer à charger et à numériser des documents de manière répétée après le démarrage de la numérisation.
Pour configurer le scanneur de manière à ce qu'il attende le chargement d'un document dans le plateau d'alimentation de l'AAD (chargeur) pendant un temps d'attente spécifié après le démarrage de la numérisation ou la fin du chargement du document, spécifiez le temps d'attente.
Cela permet une numérisation continue tant que vous chargez un document pendant le temps d'attente spécifié.
Si le temps d'attente spécifié est dépassé, la numérisation se termine automatiquement.
Avec cette méthode, vous pourrez vérifier chacune des images numérisées.
Le chargement manuel est effectif dans les cas suivants :

- Afin de numériser des documents pour confirmer le contenu de chaque feuille
- Pour numériser les documents qui sont chevauchés ou dégagés lorsque les documents sont chargés ensemble dans une pile
- Pour numériser les magazines ou les coupures de presse qui doivent être numérisées à l'unité
- Pour numériser un à un des documents pliés en deux, des enveloppes ou du papier de transfert multicouche

Les modes suivants sont disponibles lors de l'alimentation manuelle des documents:

- Mode manuel continu
  Utilisez ce mode lors de la numérisation manuelle de plusieurs documents à la suite.
- Mode manuel simple
  Utilisez ce mode lors de la numérisation manuelle de documents pliés en deux, d'enveloppes ou de papier de transfert multicouche.

La durée de vie des consommables pourrait être réduite si vous utilisez fréquemment l'alimentation manuelle.

**1 Vérifiez la plage de grammages du papier pouvant être numérisés.**

➡ Grammage du papier (épaisseur) (page 88)

Lors de la numérisation d'un document plié en deux, il est possible que le document soit désaligné si la partie pliée est trop épaisse.

**2 Configurez les paramètres du scanneur.**

- Lors de la numérisation manuelle de plusieurs documents à la suite

**a** Procédez de l'une des façons suivantes pour passer en mode manuel continu et spécifier un délai d'attente.

- [17: Configuration de l'alimentation Manuelle/Continue] et [18: Durée délai chargement manuel] sur l'écran [Menu Paramètres] du panneau de commande

➡ Mode d'emploi du Menu Paramètres (page 114)

- Software Operation Panel

➡ Délai d'attente pour l'alimentation manuelle [Alimentation manuelle] (page 339)

- Lors de la numérisation manuelle de documents pliés en deux, d'enveloppes ou de papier de transfert multicouche

  **a** Déplacez l'interrupteur du mode de chargement permuté vers la gauche pour activer en mode manuel simple.
  La vitesse de numérisation baisse lorsque vous passez en mode manuel simple.

  **b** Procédez de l'une des façons suivantes pour définir un délai d'attente.

  - [18:Durée délai chargement manuel] sur l'écran [Menu Paramètres] du panneau de commande

    ➡ Mode d'emploi du Menu Paramètres (page 114)

  - Software Operation Panel

    ➡ Délai d'attente pour l'alimentation manuelle [Alimentation manuelle] (page 339)

**3 Chargez un document sur le plateau d'alimentation de l'AAD (chargeur).**
Pour numériser du papier de transfert multicouche, placez tout d'abord le bord relié lors du chargement du papier.

➡ Procédure de chargement de documents dans le plateau d'alimentation de l'AAD (chargeur) (page 79)

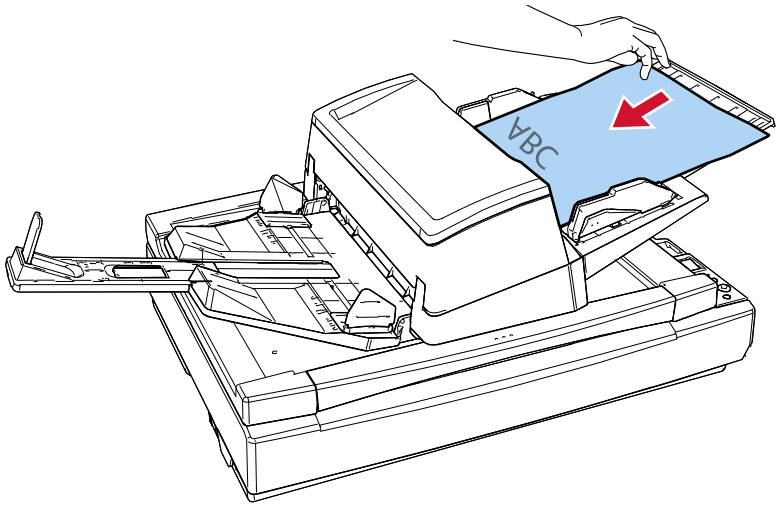


**4 Numérisez les documents avec l'application de numérisation d'images.**
Pour en savoir plus, consultez le guide/les rubriques d'aide de l'application de numérisation d'image.

Après le lancement d'une numérisation ou l'éjection d'un document, le scanneur attend que les documents soient placés sur e plateau d'alimentation de l'AAD (chargeur) jusqu'à ce que le temps d'attente s'écoule.
Si vous chargez plusieurs feuilles, le document du bas de la pile est chargé.
En mode manuel continu, les rouleaux à l'intérieur de l'AAD continuent de pivoter.
En Mode manuel simple, les rouleaux à l'intérieur de l'AAD ne pivotent pas.

**5 Placez le document suivant sur le plateau d'alimentation de l'AAD (Chargeur).**

**6 Répétez l'étape 5 autant de fois que nécessaire.**

**7 Terminez la numérisation.**

La numérisation se termine si aucun document n'est chargé dans le délai d'attente après l'éjection du dernier document.
Pour interrompre immédiatement une numérisation, appuyez sur la touche [Scan/Enter] ou sur la touche [Stop/Clear].
Notez que vous ne pouvez pas annuler la numérisation même si vous appuyez sur la touche [Stop/Clear] pendant l’alimentation d’un document.

## Trier les images numérisées en mode de numérisation recto dans le même ordre que les images numérisées en mode de numérisation recto verso [fi-8700S]

Le scanneur prend en charge la numérisation recto verso virtuelle, qui permet de numériser les pages de documents recto puis les pages verso, et de trier automatiquement les images numérisées.
Vous devez pour cela disposer d'une application de numérisation d'image prenant en charge la fonction de numérisation recto verso virtuelle. Vous devez par ailleurs configurer les paramètres dans le pilote du scanneur.

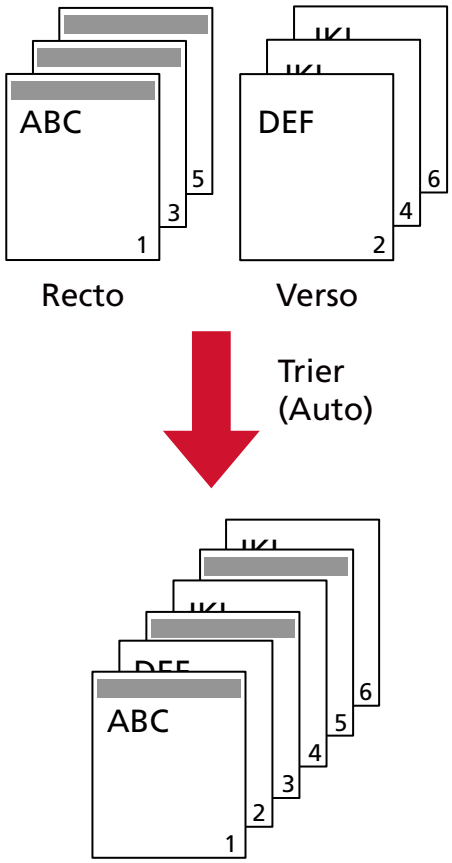


1 **Placez les documents dans le plateau d'alimentation de l'AAD (chargeur) avec le recto (le côté à numériser) tourné vers le bas.**

➡ Procédure de chargement de documents dans le plateau d'alimentation de l'AAD (chargeur) (page 79)

2 **Dans le pilote de scanneur, configurez les paramètres de numérisation pour numériser virtuellement les deux faces des documents.**
Pour en savoir plus, consultez l'aide du pilote du scanneur.

3 **Numérisez les documents avec l'application de numérisation d'images.**
Pour en savoir plus, consultez le guide/les rubriques d'aide de l'application de numérisation d'image.

Une fois la numérisation terminée, un message vous demandant de charger les documents recto vers le haut s'affiche.

**4 Placez les documents dans le plateau d'alimentation de l'AAD (chargeur) avec le verso (le côté à numériser) tourné vers le bas.**

➡ Procédure de chargement de documents dans le plateau d'alimentation de l'AAD (chargeur) (page 79)

Lorsque vous répondez au message affiché, les pages verso des documents sont numérisées.

**IMPORTANT**

Lorsque vous numérisez les pages verso, notez les points suivants :

- Chargez les documents de façon à les numériser dans le même ordre que les pages recto.
- Chargez les documents en prenant soin de ne pas les numériser à l'envers.

**5 Une fois la numérisation terminée, les pages numérisées sont automatiquement triées.**

Si le nombre de documents recto et verso diffère, les documents ne sont pas triés.

## Numériser des livres avec le plateau [fi-8700/fi-8700S]

1 **Ouvrez le couvre-document.**

➡ Procédure d'ouverture du couvre-document (page 54)

2 **Placez un document sur la vitre d'exposition.**
Placez le document face vers le bas pour aligner l'angle supérieur gauche sur le point de référence.

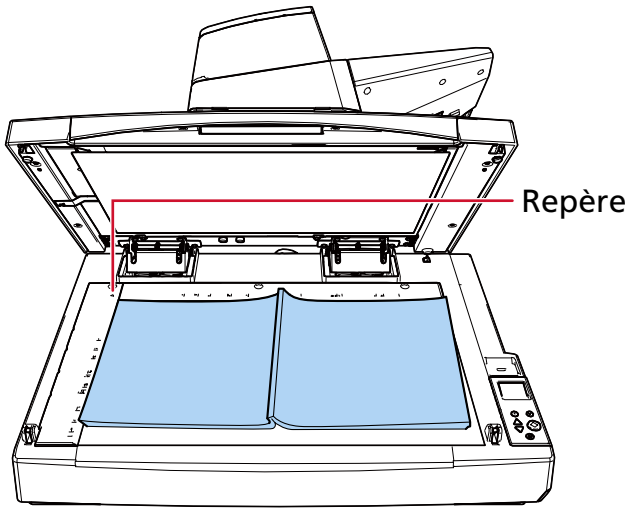


**IMPORTANT**

Notez qu'un document corné ou plié peut créer un petit espace entre le document et la vitre d'exposition, et rendre l'image numérisée floue.

3 **Fermez délicatement le couvre-document.**

➡ Procédure de fermeture du couvre-document (page 55)

4 **Dans le pilote du scanneur, configurez les paramètres de numérisation du plateau.**
Pour en savoir plus, consultez l'aide du pilote du scanneur.

5 **Numérisez les documents avec l'application de numérisation d'images.**
Pour en savoir plus, consultez le guide/les rubriques d'aide de l'application de numérisation d'image.

## Numérisation de documents sur le plateau avec le couvercle du document ouvert [fi-8700/fi-8700S]

Le scanneur vous permet de numériser des documents avec le couvre-document ouvert pour le plateau.
Le scanneur permet de corriger automatiquement les images numérisées désalignées ou de détecter le format d'un document et de générer l'image dans ce format.
Vous devez pour cela configurer les paramètres dans le pilote du scanneur.

1 **Ouvrez le couvre-document.**

➡ Procédure d'ouverture du couvre-document (page 54)

2 **Placez un document sur la vitre d'exposition.**
Placez le document face vers le bas pour aligner l'angle supérieur gauche sur le point de référence.

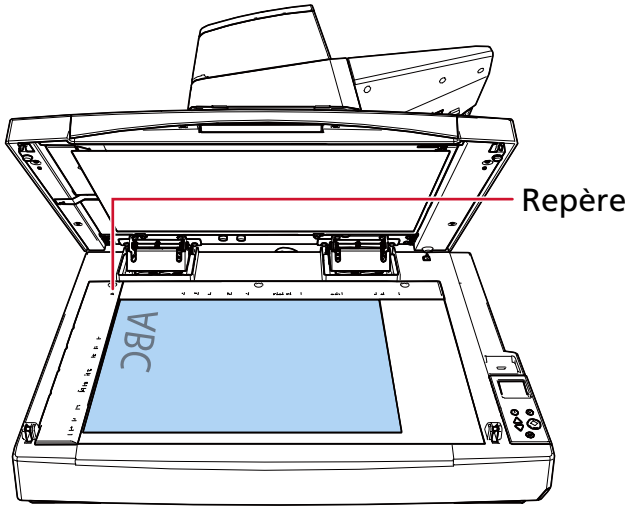


**IMPORTANT**

Notez qu'un document corné ou plié peut créer un petit espace entre le document et la vitre d'exposition, et rendre l'image numérisée floue.

3 **Dans le pilote du scanner, configurez les paramètres de numérisation pour bloquer la lumière ambiante lors de la numérisation avec le plateau.**
Pour en savoir plus, consultez l'aide du pilote du scanneur.

**IMPORTANT**

Selon l'impact de la lumière ambiante sur la vitre d'exposition, il est possible que le scanneur ne puisse pas corriger automatiquement une image numérisée mal alignée ou générer l'image au format reconnu.
Pour en savoir plus, consultez l'aide du pilote du scanneur.

**4 Numérisez les documents avec l'application de numérisation d'images.**
Pour en savoir plus, consultez le guide/les rubriques d'aide de l'application de numérisation d'image.




Ne regardez pas directement la source lumineuse pendant la numérisation.

## Numérisation simultanée de plusieurs documents sur le plateau et recadrage de chaque document en une image distincte [fi-8700/fi-8700S]

Il est possible de placer plusieurs documents sur le plateau et de les numériser, puis de recadrer chaque document pour en faire une image distincte.
Vous devez pour cela configurer les paramètres dans le pilote du scanneur.

**IMPORTANT**

Pour recadrer chaque document en une image distincte, utilisez le tampon de maintien de documents noir en option (vendu séparément).

➡ Options du scanneur (page 370)

**1 Ouvrez le couvre-document.**

➡ Procédure d'ouverture du couvre-document (page 54)

**2 Placez plusieurs documents sur la vitre d'exposition.**
Placez les documents face vers le bas.

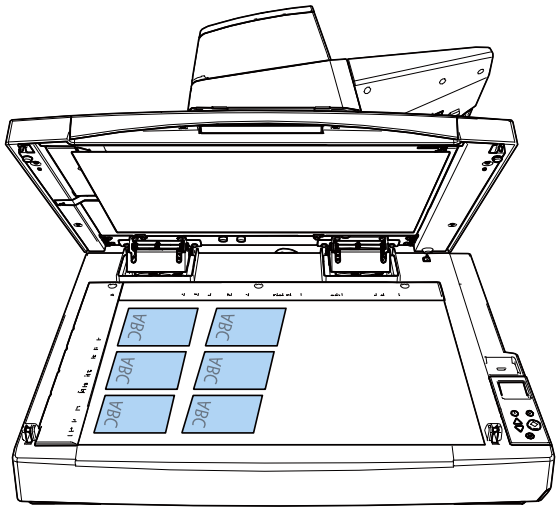


**IMPORTANT**

- Notez qu'un document corné ou plié peut créer un petit espace entre le document et la vitre d'exposition, et rendre l'image numérisée floue.
- Pour plus de détails sur les conditions permettant de détecter avec précision plusieurs documents, consultez l'aide du pilote du scanner.

**3 Fermez délicatement le couvre-document.**

➡ Procédure de fermeture du couvre-document (page 55)

4 **Dans le pilote du scanner, configurez les paramètres de numérisation pour numériser plusieurs documents à la fois sur le plateau et recadrer chaque document en une image distincte.**
Pour en savoir plus, consultez l'aide du pilote du scanneur.

5 **Numérisez les documents avec l'application de numérisation d'images.**
Pour en savoir plus, consultez le guide/les rubriques d'aide de l'application de numérisation d'image.

**IMPORTANT**

Pour plus de détails sur l'ordre de recadrage des images, consultez l'aide du pilote du scanneur.

## Numérisation automatique de documents à intervalles réguliers avec le plateau à plat [fi-8700/fi-8700S]

Les documents peuvent être numérisés automatiquement à intervalles réguliers à l'aide du plateau à plat.
Cette fonctionnalité vous évite d'avoir à lancer la numérisation depuis l'application de numérisation d'image chaque fois que vous placez un document sur le plateau à plat.
Vous devez pour cela configurer les paramètres dans le pilote du scanneur.

1. **Ouvrez le couvre-document.**

   ➡ Procédure d'ouverture du couvre-document (page 54)

2. **Placez un document sur la vitre d'exposition.**

   ➡ Placer un document sur le plateau [fi-8700/fi-8700S] (page 86)

3. **Fermez délicatement le couvre-document.**

   ➡ Procédure de fermeture du couvre-document (page 55)

4. **Dans le pilote du scanner, configurez les paramètres de numérisation pour numériser automatiquement des documents à intervalles réguliers à l'aide du plateau.**
   Pour en savoir plus, consultez l'aide du pilote du scanneur.

5. **Numérisez les documents avec l'application de numérisation d'images.**
   Pour en savoir plus, consultez le guide/les rubriques d'aide de l'application de numérisation d'image.
   Une fois la numérisation terminée, une fenêtre affichant le minuteur (en secondes) s'affiche sur votre ordinateur, et le compte à rebours commence.

6. **Avant que le compte à rebours (en secondes) n'atteigne 0, placez le document suivant sur la vitre d'exposition.**

7. **Fermez délicatement le couvre-document.**
   Lorsque le compte à rebours atteint 0, la numérisation suivante commence.
   Une fois la numérisation suivante terminée, une fenêtre affichant le minuteur (en secondes) s'affiche sur votre ordinateur, et le compte à rebours commence.

8. **Répétez les étapes 6 et 7 autant de fois que nécessaire.**

9. **Terminez la numérisation.**
   Cliquez sur le bouton [Terminer] dans la fenêtre affichant le minuteur (en secondes).

> **IMPORTANT**
> Si la sélection automatique de l'AAD ou du plateau est activée dans le pilote du scanner, l'AAD fonctionne également de la même manière.

## Configuration pour ne pas détecter certaines zones de chevauchement

Si vous détectez des documents chevauchés pendant la configuration d'un processus de numérisation, lorsque vous numérisez un document avec un collage (une étiquette, un reçu ou une photographie), il est détecté comme un document chevauché, et le processus de numérisation peut s'arrêter. Utilisez la détection d'alimentation multiple intelligente pour détecter ces types de documents.
Cette fonction a deux modes : un mode utilisé pour configurer les paramètres manuellement par un utilisateur chaque fois que le scanneur détecte des documents chevauchés. Un mode utilisé pour configurer les paramètres automatiquement par le scanneur basé sur les zones de chevauchement (taille et emplacement) pour les collages (une étiquette, un reçu ou une photographie) que le scanneur a mémorisé.
Pour utiliser cette configuration, il faut configurer la détection de documents chevauchés en avance.

- [Détection d'un chargement multiple] dans le pilote du scanneur
  Pour en savoir plus, consultez l'aide du pilote du scanneur.
- [Détection de chargement excessif de documents] dans Software Operation Panel

➡ Spécification d'une méthode pour détecter les documents chevauchés [Détection de chargement excessif de documents] (page 321)

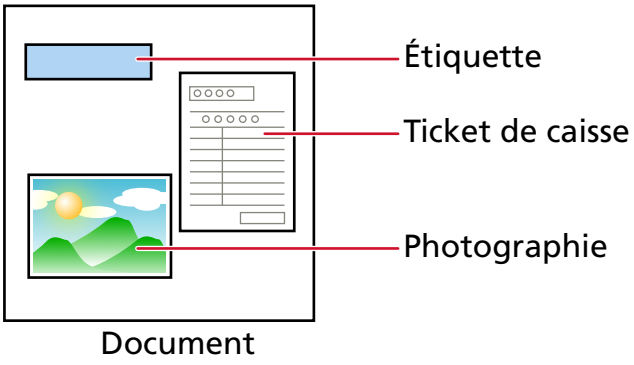


Trois modes de fonctionnement sont à votre disposition.

| Mode de fonctionnement | Description |
|---|---|
| Mode manuel | Indiquez si vous souhaitez ou non détecter les documents chevauchés chaque fois qu'ils sont détectés.<br>La numérisation s'arrête immédiatement si des documents qui se chevauchent sont détectés.<br>Notez que si le paramètre d'arrêt de la numérisation pour vérifier les images est activé dans le pilote du scanneur, la numérisation s'arrête après l'éjection des documents qui se chevauchent. |
| Mode automatique 1 | Indiquez la configuration pour ne pas détecter automatiquement les documents chevauchés lorsque le |

| Mode de fonctionnement | Description |
|---|---|
| | collage est de même longueur et au même emplacement que celui mémorisé.<br>La numérisation s'arrête une fois les documents qui se chevauchent éjectés.<br>Les motifs de chevauchement peuvent être mémorisés pour un maximum de huit feuilles (jusqu'à quatre motifs de chevauchement peuvent être mémorisés par feuille).<br>Une fois que les zones de chevauchement ont été mémorisées pour huit feuilles, les types mémorisés seront écrasés par tout nouveau motif détecté à partir de la première feuille mémorisée.<br>Toutefois, lorsque le scanneur est déactivé ou activé, le nombre des zones de chevauchement mémorisés dépend de la configuration de l'option [Zones de chevauchement lors de la mise hors tension] dans Software Operation Panel.<br>➡ Configuration pour ignorer certaines zones de chevauchement [Détection Intelligente de Chargement Multiple] (page 334)<br>**CONSEIL**<br>Si vous souhaitez que le scanneur mémorise cinq motifs de chevauchement ou plus pour un document, numérisez le document une fois pour que le scanneur mémorise jusqu'à quatre motifs de chevauchement, puis numérisez le document à nouveau pour que le scanneur mémorise le cinquième motif de chevauchement et les suivants afin que les motifs de chevauchement nouvellement mémorisés ne soient pas détectés comme se chevauchant lors de la numérisation suivante.<br>Comme le même document est numérisé deux fois, le scanner l'enregistre en réalité comme deux documents distincts. |
| Mode automatique 2 | Indiquez la configuration pour ne pas détecter automatiquement les documents chevauchés lorsque le collage est de même longueur ou plus court que celui mémorisé.<br>La numérisation s'arrête une fois les documents qui se chevauchent éjectés.<br>une seule zone de chevauchement peut être mémorisée dans ce mode de fonctionnement. |

Procédez de l'une des façons suivantes pour sélectionner un mode de fonctionnement.

- [14:Configuration iMFF] sur l'écran [Menu Paramètres] du panneau de commande

  ➡ Mode d'emploi du Menu Paramètres (page 114)

- Software Operation Panel

  ➡ Configuration pour ignorer certaines zones de chevauchement [Détection Intelligente de Chargement Multiple] (page 334)

## Opérations

**1 Lors de la détection de documents qui se chevauchent, le message suivant apparaît sur l'écran LCD :**

| Lors de la détection de documents qui se chevauchent |
|---|
| Chargement multiple détecté (Largeur)<br>Appuyez sur la touche [Scan/Enter]. Si un document est en cours de chargement, il sera éjecté. |
| Chargement multiple détecté (Longueur)<br>Appuyez sur la touche [Scan/Enter]. Si un document est en cours de chargement, il sera éjecté. |

**2 Suivez chaque instruction ci-dessous selon le mode de fonctionnement sélectionné.**

- Mode manuel

  La numérisation s'arrête immédiatement dès que des documents qui se chevauchent sont détectés. Appuyez sur la touche [Scan/Enter] pour éjecter le document depuis le chemin de retour papier ou ouvrez l'AAD pour le retirer. Reposez ensuite les documents sur le plateau d'alimentation de l'AAD (chargeur).

  ➡ Ouverture de l'AAD (page 52)

> ⚠ ATTENTION
>
> Attention, l'AAD peut se fermer accidentellement durant l'ouverture. Attention à ne pas vous coincer les doigts dans l'AAD au moment de le fermer.

Une fois les documents retirés lorsque l'AAD est ouvert, fermez l'AAD.

➡ Fermeture de l'AAD (page 53)

> ⚠ ATTENTION
>
> Attention à ne pas vous coincer les doigts dans l'AAD au moment de le fermer.

> **IMPORTANT**
>
> Assurez-vous que l'AAD est correctement fermé. Faute de quoi, les documents ne peuvent pas être insérés dans l'AAD.

Notez que si le paramètre d'arrêt de la numérisation pour vérifier les images est activé dans le pilote de scanneur, la numérisation s'arrête après l'éjection des documents se chevauchant ; vous devez donc appuyer sur la touche [Scan/Enter] et replacer les documents se chevauchant sur le plateau d'alimentation de l'AAD (chargeur).

- Mode automatique 1/Mode automatique 2
  La numérisation s'arrête après l'éjection des documents qui se chevauchent ; appuyez sur la touche [Scan/Enter] et replacez les documents sur le plateau d'alimentation de l'AAD (chargeur).

**3 Lorsque les documents sont éjectés, l'indication sur l'écran LCD change comme suit, selon le mode de fonctionnement sélectionné.**

- Mode manuel

| Lors de la détection de documents qui se chevauchent | Si les documents sont éjectés |
|---|---|
| Chargement multiple détecté (Largeur)<br>Appuyez sur la touche [Scan/Enter]. Si un document est en cours de chargement, il sera éjecté. | La détection d'un chargement multiple pour le document suivant est activée.<br>———————<br>Appuyez sur la touche [Menu] pour activer/désactiver la fonction.<br>Appuyez sur la touche [Scan/Enter] pour reprendre la numérisation. |
| Chargement multiple détecté (Longueur)<br>Appuyez sur la touche [Scan/Enter]. Si un document est en cours de chargement, il sera éjecté. | Écran [Prêt] |

- Mode automatique 1/Mode automatique 2

| Lors de la détection de documents qui se chevauchent | Si les documents sont éjectés |
|---|---|
| Chargement multiple détecté (Largeur)<br>Appuyez sur la touche [Scan/Enter]. Si un document est en cours de chargement, il sera éjecté. | La fonction mémorisation les zones de chevauchement autorisées est désactivée.<br>———————<br>Appuyez sur la touche [Menu] pour activer/désactiver la fonction.<br>Appuyez sur la touche [Scan/Enter] pour reprendre la numérisation. |
| Chargement multiple détecté (Longueur)<br>Appuyez sur la touche [Scan/Enter]. Si un document est en cours de chargement, il sera éjecté. | Écran [Prêt] |

**4 Faites fonctionner le scanneur comme suit, puis relancez la numérisation.**
L'indication sur l'écran LCD bascule entre [La détection d'un chargement multiple pour le document suivant est activée.] et [La détection d'un chargement multiple pour le document

suivant est désactivée.], ou entre [La fonction mémorisation les zones de chevauchement autorisées est activée.] et [La fonction mémorisation les zones de chevauchement autorisées est désactivée.] chaque fois que vous appuyez sur la touche [Menu].
Vérifiez que l'indication [La détection d'un chargement multiple pour le document suivant est désactivée.] ou [La détection d'un chargement multiple pour le document suivant est activée.] s'affiche sur l'écran LCD, puis appuyez sur la touche [Scan/Enter] ou lancez la numérisation à partir de l'ordinateur.
Si vous numérisez des documents alors que l'indication [La détection d'un chargement multiple pour le document suivant est désactivée.] ou [La détection d'un chargement multiple pour le document suivant est activée.] est affichée, le scanneur fonctionne dans chaque mode, comme suit.

- Mode manuel (détection avec la touche du scanneur)
  La détection de documents qui se chevauchent est inefficace sur la première feuille. Par contre, elle redevient efficace sur les suivantes, selon les paramètres configurés dans le pilote du scanneur ou le Software Operation Panel.
- Mode automatique 1 (détection selon la longueur et la position du collage)
  Le scanneur mémorise la longueur et la position de la pièce jointe détectée comme document chevauché, mais la numérisation n'est pas interrompue.
  Si une zone de chevauchement mémorisée est reconnue lors d'une numérisation ultérieure, les documents comportant la zone ne seront pas détectés automatiquement comme des documents superposés (*1) (*2).
- Mode automatique 2 (détection selon la longueur du collage)
  Le scanneur mémorise la longueur maximale du collage détecté comme documents chevauchés, mais la numérisation n'est pas interrompue.
  Si une zone de chevauchement de la longueur mémorisée ou d'une longueur inférieure est reconnue lors d'une numérisation ultérieure, les documents comportant la zone ne seront pas détectés automatiquement comme des documents superposés (*2) (*3).

***1 :**Les motifs de chevauchement peuvent être mémorisés pour un maximum de huit feuilles (jusqu'à quatre motifs de chevauchement peuvent être mémorisés par feuille).
Une fois que les zones de chevauchement ont été mémorisées pour huit feuilles, les types mémorisés seront écrasés par tout nouveau motif détecté à partir de la première feuille mémorisée.
Toutefois, lorsque le scanneur est déactivé ou activé, le nombre des zones de chevauchement mémorisés dépend de la configuration de l'option [Zones de chevauchement lors de la mise hors tension] dans Software Operation Panel.

➡ Configuration pour ignorer certaines zones de chevauchement [Détection Intelligente de Chargement Multiple] (page 334)

**CONSEIL**

Si vous souhaitez que le scanneur mémorise cinq motifs de chevauchement ou plus pour un document, numérisez le document une fois pour que le scanneur mémorise jusqu'à quatre motifs de chevauchement, puis numérisez le document à nouveau pour que le scanneur mémorise le cinquième motif de chevauchement et les suivants afin que les motifs de

chevauchement nouvellement mémorisés ne soient pas détectés comme se chevauchant lors de la numérisation suivante.
Comme le même document est numérisé deux fois, le scanner l'enregistre en réalité comme deux documents distincts.

***2 :**Vous pouvez effacer les zones de chevauchement mémorisées en utilisant l'une des méthodes suivantes.

- [14:Configuration iMFF] sur l'écran [Menu Paramètres] du panneau de commande

  ➡ Mode d'emploi du Menu Paramètres (page 114)

- Software Operation Panel

  ➡ Configuration pour ignorer certaines zones de chevauchement [Détection Intelligente de Chargement Multiple] (page 334)

Lorsque les zones sont effacées, l'écran LCD affiche A1-00 ou A2-00.

Vous pouvez effacer les zones de chevauchement qui n'étaient pas censées être mémorisées. Veillez toutefois à ne pas effacer toutes les zones de chevauchement mémorisées.

***3 :**une seule zone de chevauchement peut être mémorisée dans ce mode de fonctionnement.

## Désactiver la fonction de protection du papier

Si la fonction de protection du papier est activée, dans les cas suivants, il est possible que la numérisation s'arrête lorsque les documents sont chargés correctement.

- Si vous numérisez un document froissé
- Si vous numérisez un document non carré ou rectangulaire
- Si vous numérisez un document avec un fond noir
- Si vous numérisez un document comportant du texte ou des motifs imprimés en arrière-plan près du bord
- Si un document est désaligné lors du chargement

Dans ce cas, vous pouvez désactiver la protection papier uniquement pour les documents protégés à numériser de nouveau.

## Opérations

**1 Si la fonction de protection du papier est désactivée alors qu'un document est en cours de numérisation, les indications suivantes s'affichent sur l'écran LCD.**

| Si la fonction de protection du papier est désactivée |
|---|
| Protection papier (bruit bourrage papier)<br>Retirez le document. Veillez à ne pas coincer ou incliner le document lorsque vous le rechargez.<br>Pour plus de détails, reportez-vous au manuel d'utilisation. |
| Protection papier (déformation papier)<br>Retirez le document. Veillez à ne pas coincer ou incliner le document lorsque vous le rechargez.<br>Pour plus de détails, reportez-vous au manuel d'utilisation. |

**2 Ouvrez l'AAD et retirez le document.**

➡ Ouverture de l'AAD (page 52)

ATTENTION

Attention, l'AAD peut se fermer accidentellement durant l'ouverture. Attention à ne pas vous coincer les doigts dans l'AAD au moment de le fermer.

**3 Fermez l'AAD.**

➡ Fermeture de l'AAD (page 53)

Lorsque vous fermez l'AAD, l'indication sur l'écran LCD change comme suit.

| Si la fonction de protection du papier est désactivée | Si les documents sont éjectés |
|---|---|
| Protection papier (bruit bourrage papier) | La fonction protection papier est activée.<br>_____ |

| Si la fonction de protection du papier est désactivée | Si les documents sont éjectés |
|---|---|
| Retirez le document. Veillez à ne pas coincer ou incliner le document lorsque vous le rechargez. Pour plus de détails, reportez-vous au manuel d'utilisation. | Appuyez sur la touche [Menu] pour activer/désactiver la fonction. Appuyez sur la touche [Scan/Enter] pour reprendre la numérisation. |
| Protection papier (déformation papier)<br>Retirez le document. Veillez à ne pas coincer ou incliner le document lorsque vous le rechargez. Pour plus de détails, reportez-vous au manuel d'utilisation. | |




Attention à ne pas vous coincer les doigts dans l'AAD au moment de le fermer.

**IMPORTANT**

Assurez-vous que l'AAD est correctement fermé. Faute de quoi, les documents ne peuvent pas être insérés dans l'AAD.

**4 Chargez à nouveau les documents retirés dans le plateau d'alimentation de l'AAD (chargeur).**

**5 Faites fonctionner le scanneur comme suit, puis relancez la numérisation.**

Notez que l'indication sur l'écran LCD alterne entre [La fonction protection papier est activée.] ⇔ [La fonction protection papier est désactivée.] chaque fois que vous appuyez sur la touche [Menu].

Confirmez que l'indication [La fonction protection papier est désactivée.] s'affiche sur l'écran LCD, puis appuyez sur la touche [Scan/Enter] ou lancez la numérisation à partir de l'ordinateur.

Si l'indication [La fonction protection papier est désactivée.] s'affiche, le document suivant est numérisé avec la fonction protection désactivée. Ensuite, les documents ultérieurs sont numérisés conformément aux réglages de la protection du papier du pilote de scanneur, du Software Operation Panel ou du panneau de commande.

**CONSEIL**

Si des erreurs de protection des documents s'affichent fréquemment sur l'écran LCD, consultez la section Les erreurs liées à la prévention des dommages causés au papier sont fréquentes (page 252).

# Entretien

Cette section vous explique comment nettoyer le scanneur.

ATTENTION

- N'utilisez pas de bombe aérosol ou de pulvérisateur à base d'alcool pour nettoyer le scanneur. De la poussière, soulevée par le souffle du pulvérisateur, pourrait pénétrer dans le scanneur et perturber son bon fonctionnement. Notez également que les étincelles générées par l'électricité statique peuvent être à l'origine d'incendie.
- L'intérieur de l'AAD se réchauffe au fur et à mesure que vous utilisez le scanneur.
  Avant de nettoyer l'intérieur de l'AAD, assurez-vous de l'avoir éteint, puis débranchez le câble d'alimentation et patientez au moins 15 minutes le temps que l'intérieur de l'AAD refroidisse.

## Produits de nettoyage

| Nom | Références | Remarques |
|---|---|---|
| Nettoyant F1  | PA03950-0352 | Flacon de 100 ml<br>Nettoyant liquide à utiliser pour retirer la saleté et les taches |
| Papier nettoyant 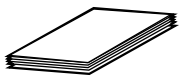 | CA99501-0012 | 10 feuilles<br>Utilisez le papier nettoyant pour nettoyer facilement les composants internes du scanneur. Vaporisez dessus du nettoyant F1 et numérisez-le comme s'il s'agissait d'un document. |
| Lingette   | PA03950-0419 | 24 lingettes<br>Déjà imbibées de nettoyant F1. Une lingette peut être utilisée à la place d'un chiffon imbibé de nettoyant F1. |
| Coton-tige | Disponible dans le commerce | Utilisez un coton-tige pour nettoyer les petites pièces, notamment le capteur à ultrasons. |
| Chiffon sec | | Utilisez un chiffon sec pour retirer la saleté et les taches. Humidifiez-le avec du nettoyant F1 avant de procéder au nettoyage. |

**IMPORTANT**

Afin d'utiliser les produits correctement, lisez les précautions d'utilisation correspondantes.

Pour en savoir plus sur les produits de nettoyage, contactez le distributeur auprès duquel vous avez acheté ce produit.

## Composants et fréquence de nettoyage

| Emplacement | | Fréquence |
|---|---|---|
| Intérieur du scanneur (AAD) | Rouleau de frein | Chaque feuilles 10 000 |
| | Rouleau de prise | |
| | Rouleau d'alimentation | |
| | Rouleau d'éjection | |
| | Rouleau en plastique | |
| | Rouleau en caoutchouc | |
| | Rouleau du plateau | |
| | Capteur de document | |
| | Capteur à ultrasons | |
| | Surface vitrée | |
| | Chemin de papier | |
| Intérieur du scanneur (plateau) [fi-8700/fi-8700S] | Housse de maintien | |
| | Vitre d'exposition | |

Vous devez nettoyer l'intérieur du scanneur (AAD) régulièrement au bout d'un certain nombre de feuilles numérisées. Le scanneur enregistre le nombre de feuilles numérisées. Vous pouvez donc connaître le nombre de feuilles qui ont été numérisées depuis le dernier nettoyage du scanneur. Procédez de l'une des façons suivantes pour consulter le nombre de feuilles ayant été numérisées.

- [5:Compteur de consommables] sur l'écran [Menu Paramètres] du panneau de commande

  ➡ Mode d'emploi du Menu Paramètres (page 114)

- Software Operation Panel

  ➡ Consulter les compteurs (page 292)

**IMPORTANT**

La fréquence de nettoyage dépend du type de documents numérisés. Nettoyez le scanneur plus fréquemment si vous numérisez les types de document suivants :

- document dont la surface est lisse tel que du papier couché
- document dont la surface est quasi-recouverte de texte ou de graphiques
- document traité chimiquement, tel que le papier autocopiant
- document contenant une grande quantité de carbonate de calcium
- document rédigé au crayon à papier
- document dont l'encre n'a pas suffisamment adhéré au papier

## Nettoyage de l'extérieur du scanneur

Le scanneur, plateau d'alimentation de l'AAD (chargeur) et de réception compris, doit être nettoyé avec un chiffon sec, avec chiffon imbibé de nettoyant F1/détergent doux ou avec une lingette.

**IMPORTANT**

- Pour éviter une déformation ou une décoloration, évitez d'utiliser du diluant ou tout autre solvant organique.
- Protégez l'intérieur du scanneur de l'humidité ou de l'eau lors du nettoyage.
- L'application d'une dose importante du nettoyant F1/détergent doux prolongera la période de séchage. N'en utilisez qu'une petite quantité. Assurez-vous de bien nettoyer les composants afin de n'y laisser aucune trace de produit.

- **fi-8600**

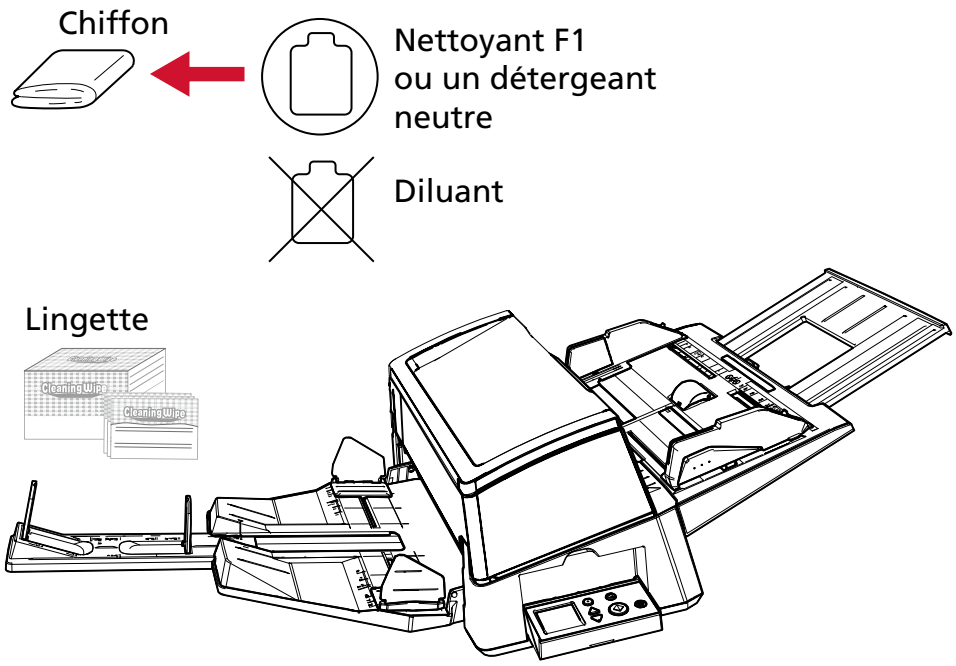

- **fi-8700/fi-8700S**

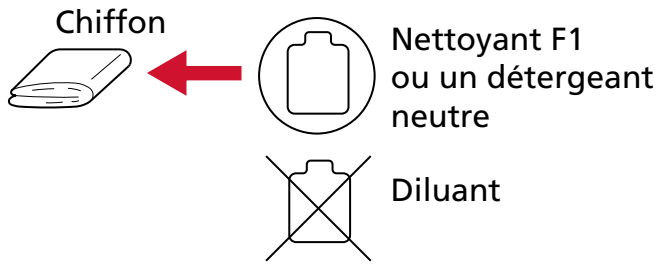


Lingette

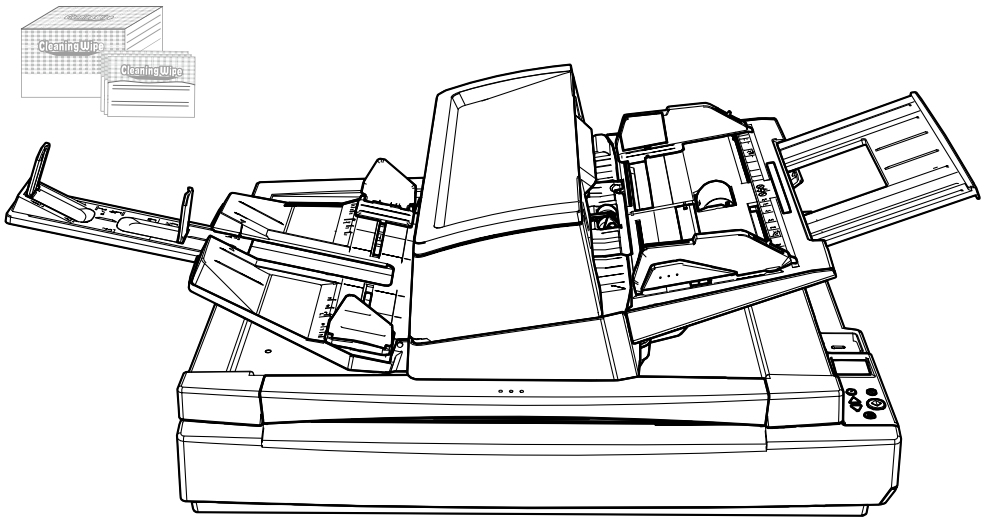

## Nettoyage de l'intérieur du scanneur (AAD) avec un papier nettoyant

Vous pouvez nettoyer l'intérieur de l'AAD avec un papier nettoyant imbibé de nettoyant F1.
Lors du chargement des documents dans le scanneur, de la poussière de papier s'accumule graduellement dans l'AAD, ce qui peut provoquer des erreurs de numérisation et avoir une incidence sur la qualité des documents numérisés. Le nettoyage doit être effectué environ toutes les 10 000 feuilles numérisées. Toutefois, cette indication varie selon le type de documents numérisés. Par exemple, le nettoyage devra être plus fréquent si vous numérisez des documents dont l'encre n'a pas complètement adhéré.

**IMPORTANT**

- Évitez d'utiliser de l'eau ou un détergent doux pour nettoyer l'AAD.
- L'application d'une dose importante du nettoyant F1 prolongera la période de séchage. N'en utilisez qu'une petite quantité.

1. **Allumez le scanneur.**

   ➡ Mise sous tension (page 47)

   L'écran [Prêt] s'affiche sur l'écran LCD.

2. **Appuyez sur la touche [Menu].**

   L'écran [Menu Paramètres] s'affiche sur l'écran LCD.

3. **Appuyez sur la touche [△]/[▽] pour sélectionner [3:Nettoyage], puis appuyez sur la touche [Scan/Enter].**

   L'écran [Nettoyage] s'affiche sur l'écran LCD.

4. **Appuyez sur la touche [△]/[▽] pour sélectionner [1:Papier nettoyant], puis appuyez sur la touche [Scan/Enter].**

   Un message s'affiche sur l'écran LCD.

   **IMPORTANT**

   Ne commencez pas à numériser avec une application de numérisation d'image pendant le nettoyage.

5. **Vaporisez du nettoyant F1 sur le papier nettoyant.**

6. **Déployez l'extension du plateau d'alimentation en fonction de la longueur du papier nettoyant.**

   ➡ Régler le plateau d'alimentation de l'AAD (Chargeur) (page 60)

7. **Réglez le plateau de réception en fonction de la longueur du papier nettoyant.**

   ➡ Régler le plateau de réception (page 61)

**8 Chargez le papier nettoyant dans le plateau d'alimentation de l'AAD (chargeur).**

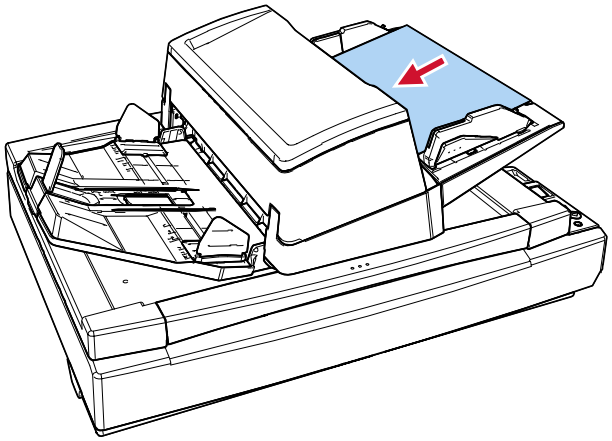

**9 Ramenez les guides latéraux contre le bord du papier nettoyant.**

Déplacez les guides latéraux tout en appuyant sur les boutons de guide latéral de façon à ne laisser aucun espace entre les guides latéraux et le papier nettoyant.
Dans le cas contraire, le papier nettoyant risque d'être désaligné.

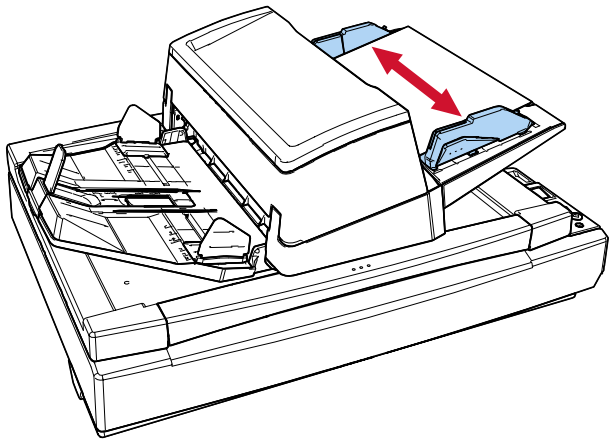

**10 Appuyez sur la touche [Scan/Enter], puis numérisez le papier nettoyant.**

Le papier nettoyant est chargé et éjecté du plateau de réception.

**11 Procédez de l'une des façons suivantes pour remettre à zéro le compteur de nettoyage.**

- [5:Compteur de consommables] sur l'écran [Menu Paramètres] du panneau de commande

  ➡ Mode d'emploi du Menu Paramètres (page 114)

- Software Operation Panel

  ➡ Effacer les compteurs de pages (page 295)

## Nettoyage de l'intérieur du scanneur (AAD) avec un chiffon

Vous pouvez nettoyer l'intérieur de l'AAD avec un chiffon imbibé de nettoyant F1 ou une lingette. Lors du chargement des documents dans le scanneur, de la poussière de papier s'accumule graduellement dans l'AAD, ce qui peut provoquer des erreurs de numérisation et avoir une incidence sur la qualité des documents numérisés. Le nettoyage doit être effectué environ toutes les 10 000 feuilles numérisées. Toutefois, cette indication varie selon le type de documents numérisés. Par exemple, le nettoyage devra être plus fréquent si vous numérisez des documents dont l'encre n'a pas complètement adhéré.

ATTENTION

L'intérieur de l'AAD chauffe au fur et à mesure que vous utilisez le scanneur. Avant de nettoyer l'intérieur de l'AAD, assurez-vous de l'avoir éteint, puis débranchez le câble d'alimentation et patientez au moins 15 minutes le temps que l'intérieur de l'AAD refroidisse.

**IMPORTANT**

- Évitez d'utiliser de l'eau ou un détergent doux pour nettoyer l'AAD.
- L'application d'une dose importante du nettoyant F1 prolongera la période de séchage. N'en utilisez qu'une petite quantité. Assurez-vous de bien nettoyer les composants afin de n'y laisser aucune trace de produit.

1. **Éteignez le scanneur, débranchez le câble d'alimentation puis patientez au moins 15 minutes jusqu'à ce que la température à l'intérieur de l'AAD diminue.**

   ➡ Mise hors tension (page 49)

2. **Ouvrez l'AAD.**

   ➡ Ouverture de l'AAD (page 52)

   ATTENTION

   Attention, l'AAD peut se fermer accidentellement durant l'ouverture. Attention à ne pas vous coincer les doigts dans l'AAD au moment de le fermer.

**3 Nettoyez les composants suivants avec un chiffon imbibé de nettoyant F1 ou une lingette.**

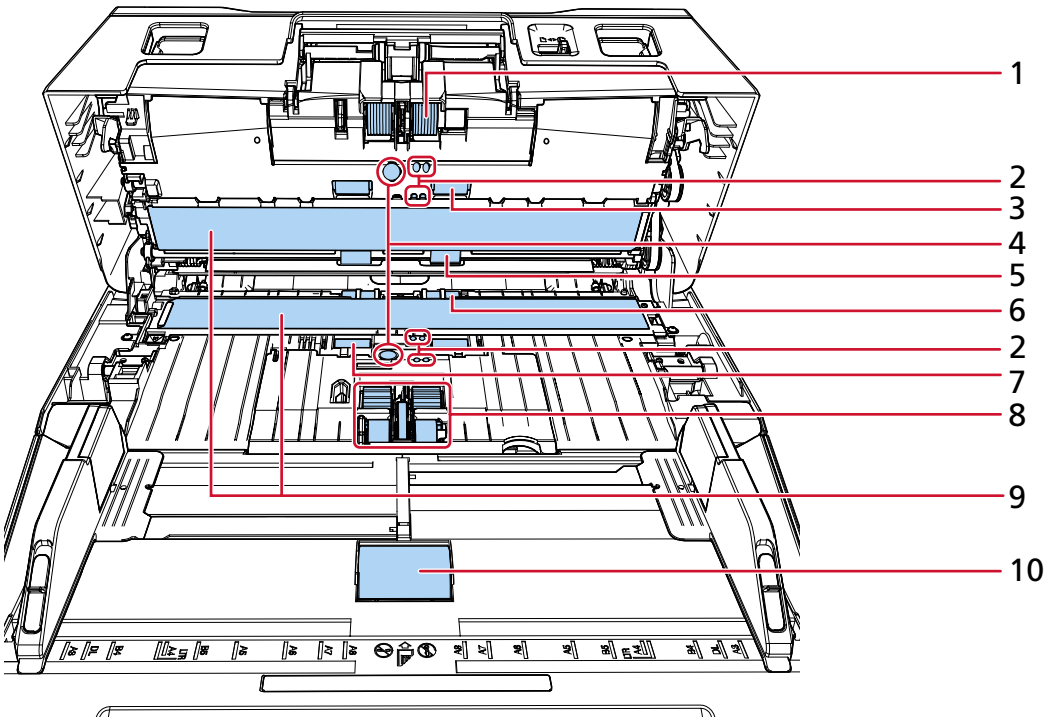


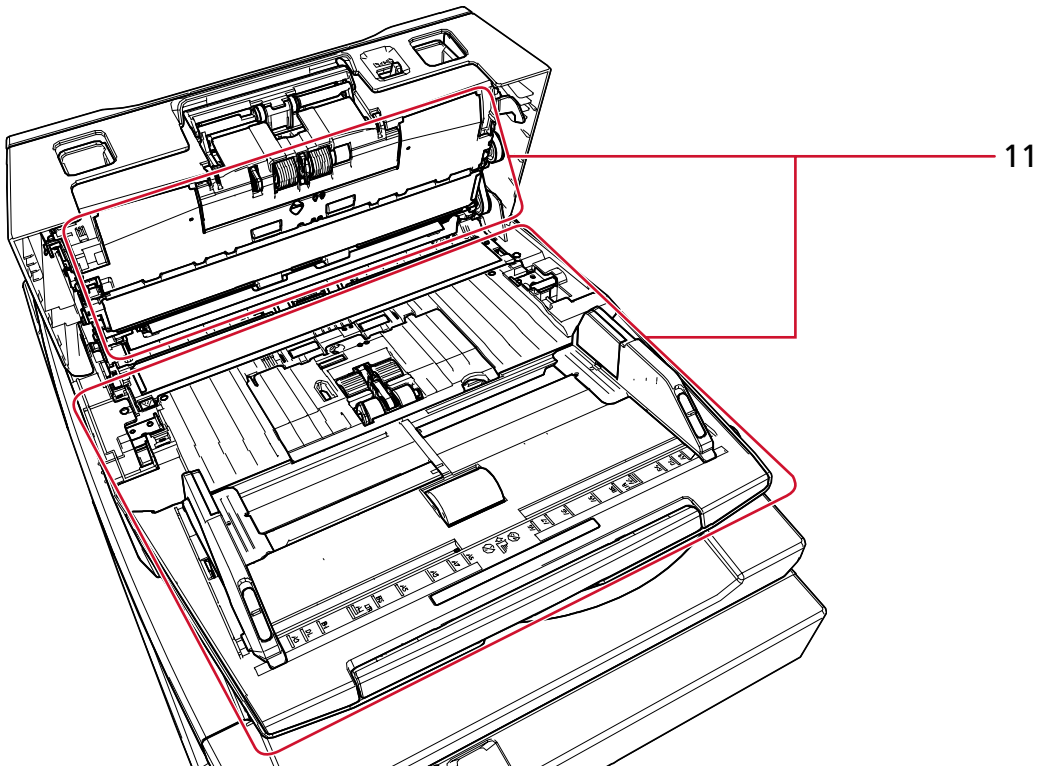


| Numéro | Emplacement |
|---|---|
| 1 | Rouleau de frein (× 2) |

| Numéro | Emplacement |
|---|---|
| 2 | Capteur de document (× 8) |
| 3 | Rouleau d'alimentation (× 2) |
| 4 | Capteur à ultrasons (× 2) |
| 5 | Rouleau d'éjection (× 2) |
| 6 | Rouleau en plastique (× 2) |
| 7 | Rouleau en caoutchouc (× 2) |
| 8 | Rouleau de prise (× 5) |
| 9 | Surface vitrée (× 2) |
| 10 | Rouleau du plateau (× 1) |
| 11 | Chemin du papier (× 2) |

**1 Rouleau de frein (× 2)**

Retirez le rouleau de frein du scanneur.
Pour en savoir plus sur le retrait du rouleau de frein, reportez-vous à la section Remplacer le rouleau de frein (page 197).
Nettoyez délicatement dans le sens des rainures, en veillant à ne pas endommager la surface du rouleau.

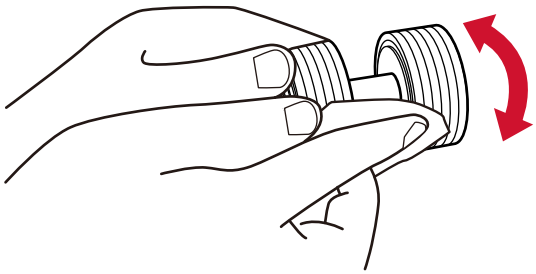

**2 Capteur de document (× 2)**

**4 Capteur à ultrasons (× 2)**

Nettoyez et époussetez délicatement la surface des capteurs à ultrasons et de document.

**CONSEIL**

Si l'entretien est difficile, utilisez un coton-tige.

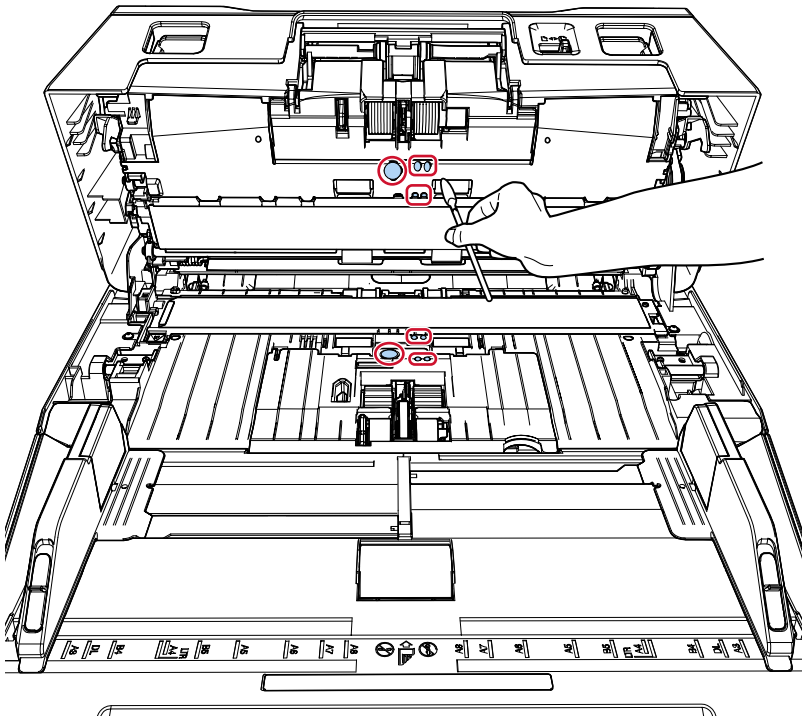

**3 Rouleaux d'alimentation (× 2)**

**5 Rouleau d'éjection (× 2)**

Le scanneur doit être allumé pour le nettoyage des rouleaux d'alimentation/d'éjection.

**a** Branchez le câble d'alimentation et allumez le scanneur.

➡ Mise sous tension (page 47)

L'écran [Prêt] s'affiche sur l'écran LCD.

**b** Appuyez sur la touche [Menu].
L'écran [Menu Paramètres] s'affiche sur l'écran LCD.

**c** Appuyez sur la touche [△]/[▽] pour sélectionner [3:Nettoyage], puis appuyez sur la touche [Scan/Enter].
L'écran [Nettoyage] s'affiche sur l'écran LCD.

**d** Appuyez sur la touche [△]/[▽] pour sélectionner [2:Lingette rouleau], puis appuyez sur la touche [Scan/Enter].
Un message s'affiche sur l'écran LCD.

**IMPORTANT**

Ne commencez pas à numériser avec une application de numérisation d'image pendant le nettoyage.

**e** Ouvrez l'AAD.

➡ Ouverture de l'AAD (page 52)

ATTENTION

Attention, l'AAD peut se fermer accidentellement durant l'ouverture. Attention à ne pas vous coincer les doigts dans l'AAD au moment de le fermer.

**f** Lorsque vous appuyez sur la touche [Scan/Enter], les rouleaux d'alimentation/d'éjection pivotent simultanément.
À titre indicatif, si vous appuyez sept fois sur la touche [Scan/Enter], les rouleaux d'alimentation/d'éjection effectueront un tour complet.

- fi-8600

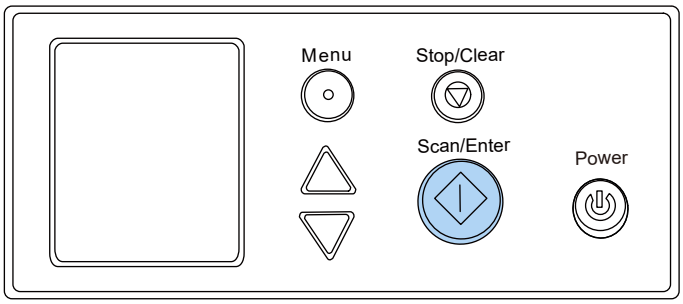

- fi-8700/fi-8700S

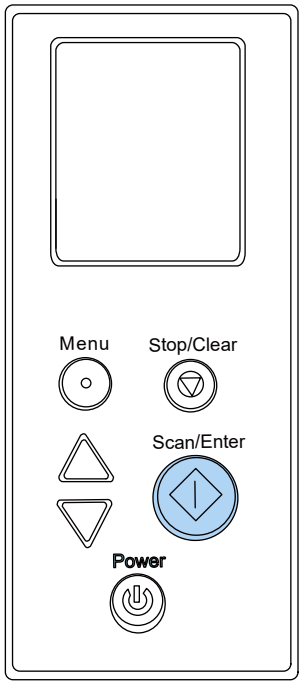


> ATTENTION
> Évitez de les toucher pendant leur rotation.

g Posez un chiffon imbibé de nettoyant F1 ou une lingette contre la surface du rouleau d'alimentation/d'éjection, puis nettoyez horizontalement pour éliminer la saleté et la poussière sur toute la surface.
Nettoyez avec soin car la présence de résidus sur les rouleaux affectera le chargement du papier.

**6 Rouleau en plastique (× 2)**

Retirez délicatement la saleté et la poussière du rouleau en veillant à ne pas endommager sa surface. Nettoyez avec soin car la présence de résidus sur les rouleaux affectera le chargement du papier.
Veillez à ne pas endommager l'éponge fixée au rouleau.

**7 Rouleau en caoutchouc (× 2)**

Retirez délicatement la saleté et la poussière du rouleau en veillant à ne pas endommager sa surface. Nettoyez avec soin car la présence de résidus sur les rouleaux affectera le chargement du papier.

**8 Rouleau de prise (× 5)**

Nettoyez délicatement dans le sens des rainures en faisant pivoter manuellement le rouleau et en veillant à ne pas endommager sa surface. Nettoyez avec soin car la présence de résidus sur les rouleaux affectera le chargement du papier.

**9 Surface vitrée (× 2)**

Retirez délicatement la saleté et la poussière sur les surfaces vitrées.

**IMPORTANT**

Des stries peuvent être reproduites sur les images si la surface vitrée est maculée.

**10 Rouleau du plateau (× 1)**

Le couvercle du rouleau du plateau d'alimentation étant ouvert, essuyez délicatement toute saleté ou poussière présente à la surface du rouleau. Nettoyez avec soin car la présence de résidus sur les rouleaux affectera le chargement du papier.

**11 Chemin du papier (× 2)**

Nettoyez et époussetez délicatement la surface du chemin de papier.

**4 Fermez l'AAD.**

➡ Fermeture de l'AAD (page 53)

ATTENTION

Attention à ne pas vous coincer les doigts dans l'AAD au moment de le fermer.

**IMPORTANT**

Assurez-vous que l'AAD est correctement fermé. Faute de quoi, les documents ne peuvent pas être insérés dans l'AAD.

**5 Procédez de l'une des façons suivantes pour remettre à zéro le compteur de nettoyage.**

- [5:Compteur de consommables] sur l'écran [Menu Paramètres] du panneau de commande

  ➡ Mode d'emploi du Menu Paramètres (page 114)

- Software Operation Panel

  ➡ Effacer les compteurs de pages (page 295)

## Nettoyer les composants internes du scanneur (plateau) [fi-8700/fi-8700S]

Vous pouvez nettoyer le plateau avec un chiffon imbibé de nettoyant F1 ou avec une lingette.

1 **Ouvrez le couvre-document.**

➡ Procédure d'ouverture du couvre-document (page 54)

2 **Nettoyez les composants suivants avec un chiffon imbibé de nettoyant F1 ou une lingette.**

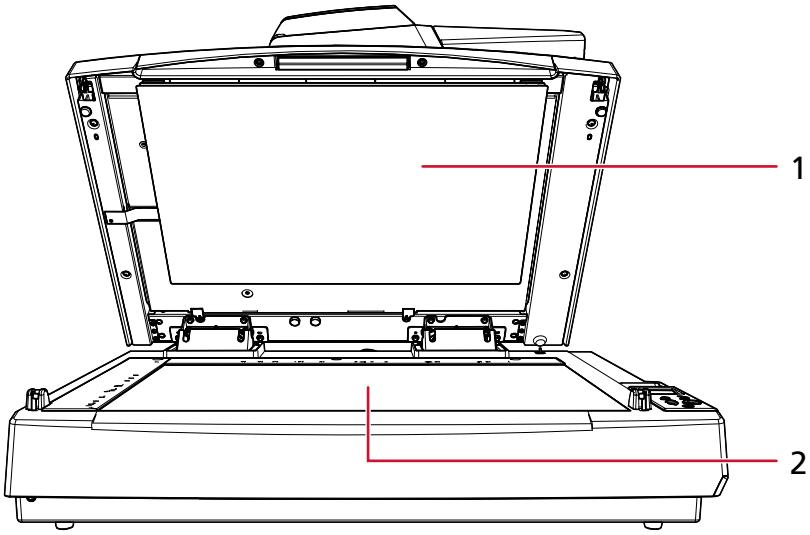


| Numéro | Emplacement |
|---|---|
| 1 | Housse de maintien |
| 2 | Vitre d'exposition |

**IMPORTANT**

Veillez à ne pas laisser de nettoyant entre la vitre d'exposition et le cadre en plastique.

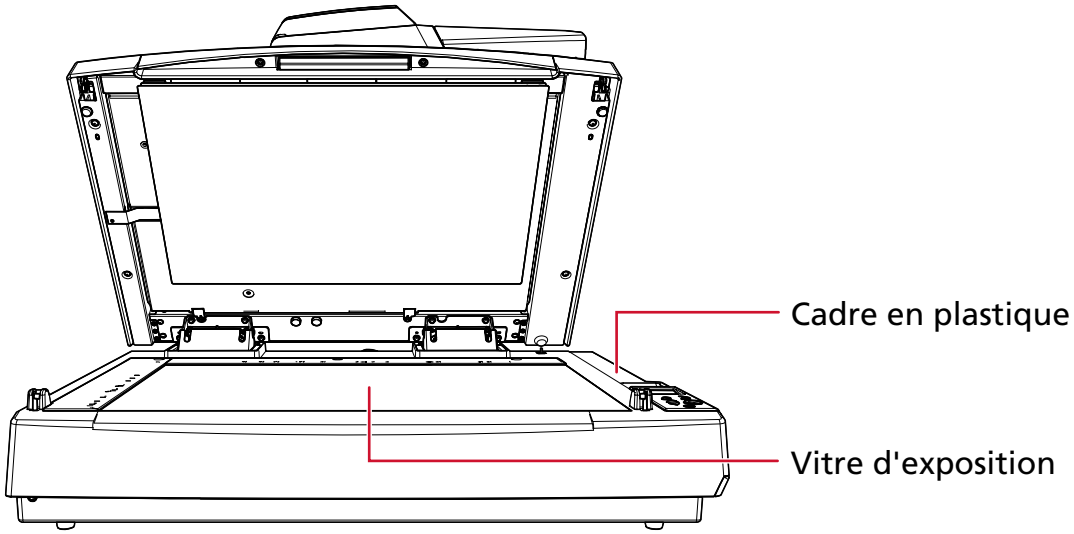


**3** **Attendez que les pièces nettoyées soient sèches.**

**4** **Fermez délicatement le couvre-document.**

➡ Procédure de fermeture du couvre-document (page 55)

## Nettoyer le transparent

Vous pouvez nettoyer le transparent avec un chiffon sec, un chiffon imbibé de nettoyant F1/ détergent doux ou une lingette.
Retirez délicatement la saleté et la poussière sur la surface et à l'intérieur du transparent.
De la saleté et de la poussière vont s'accumuler sur la surface et à l'intérieur du transparent au fur et à mesure que vous l'utilisez.
Nettoyez-le régulièrement afin d'éviter des problèmes de numérisation.

**IMPORTANT**

- Assurez-vous que le transparent n'est pas froissé.
- Pour éviter une déformation ou une décoloration, évitez d'utiliser du diluant ou tout autre solvant organique.
- Évitez de frotter le transparent, car vous risqueriez de l'abîmer ou de le déformer.
- Après avoir nettoyé l'intérieur du transparent avec un chiffon imbibé de nettoyant F1/ détergent doux ou avec une lingette, attendez que le transparent soit complètement sec avant de l'utiliser.
- Il est conseillé de remplacer le transparent toutes les 500 numérisations environ.
  Notez que ces instructions varient selon le type de documents numérisés et la fréquence à laquelle vous utilisez et nettoyez le scanneur.
  Pour en savoir plus sur l'achat de transparents, contactez le distributeur auprès duquel vous avez acheté ce produit.

# Remplacer les consommables

Cette section vous explique comment remplacer les consommables du scanneur.

> ⚠ ATTENTION
>
> L'intérieur de l'AAD se réchauffe au fur et à mesure que vous utilisez le scanneur. Avant de remplacer les consommables, assurez-vous de l'avoir éteint, puis débranchez le câble d'alimentation et patientez au moins 15 minutes le temps que l'intérieur de l'AAD refroidisse.

## Consommables et fréquence de remplacement

| Nom | Références | Fréquence moyenne de remplacement |
|---|---|---|
| ROULEAU DE FREIN 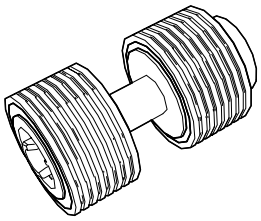 | PA03740-K010 | Toutes les 250  000 feuilles |
| ROULEAU DE PRISE 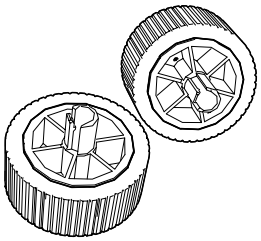 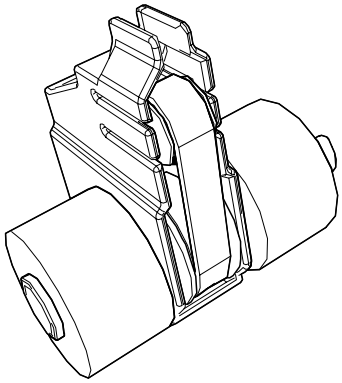 | PA03740-K011 | Toutes les 250  000 feuilles |

Les consommables doivent être remplacés régulièrement. Nous vous invitons à former un stock de nouveaux consommables. De même, n'attendez pas le dernier moment pour les remplacer. Le

scanneur enregistre le nombre de feuilles numérisées par chaque consommable (rouleau de prise et rouleau de frein), ainsi que la quantité d'encre restante (cartouche d'encre), ce qui vous permet de déterminer le moment de remplacer les consommables.
Procédez de l'une des façons suivantes pour vérifier le nombre de feuilles ayant été numérisées et la quantité d'encre restante.

- [5:Compteur de consommables] sur l'écran [Menu Paramètres] du panneau de commande

  ➡ Mode d'emploi du Menu Paramètres (page 114)

- Software Operation Panel

  ➡ Consulter les compteurs (page 292)

Notez que les cycles de remplacement sont donnés à titre indicatif, pour l'utilisation de papier au format A4 (80 g/m$^2$ [20 lb]) sans bois ou contenant du bois. Ces cycles varient selon le type de papier numérisé, la fréquence d'utilisation et de nettoyage du scanneur et votre environnement d'utilisation.

**IMPORTANT**

Utilisez uniquement les consommables spécifiés.

Pour en savoir plus sur l'achat de consommables, contactez le distributeur auprès duquel vous avez acheté ce produit.

## Remplacer le rouleau de frein

1 **Éteignez le scanneur, débranchez le câble d'alimentation puis patientez au moins 15 minutes jusqu'à ce que la température à l'intérieur de l'AAD diminue.**

➡ Mise hors tension (page 49)

2 **Retirez tous les documents du plateau d'alimentation de l'AAD (chargeur).**

3 **Ouvrez l'AAD.**

➡ Ouverture de l'AAD (page 52)

> ⚠ ATTENTION
>
> Attention, l'AAD peut se fermer accidentellement durant l'ouverture. Attention à ne pas vous coincer les doigts dans l'AAD au moment de le fermer.

4 **Ouvrez le couvercle du rouleau de frein dans le sens de la flèche.**

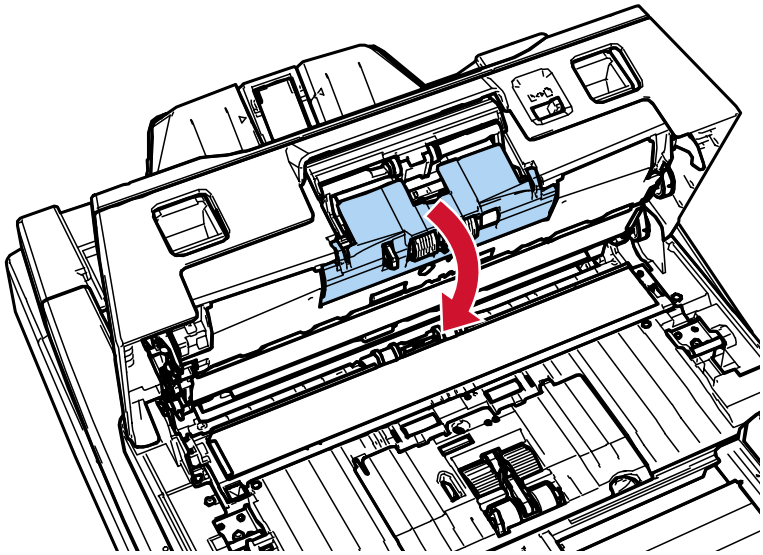

5 **Retirez le rouleau de frein.**

Soulevez le côté gauche du rouleau dans le sens de la flèche ①, puis retirez l'axe de la cavité de droite dans le sens de la flèche ②.

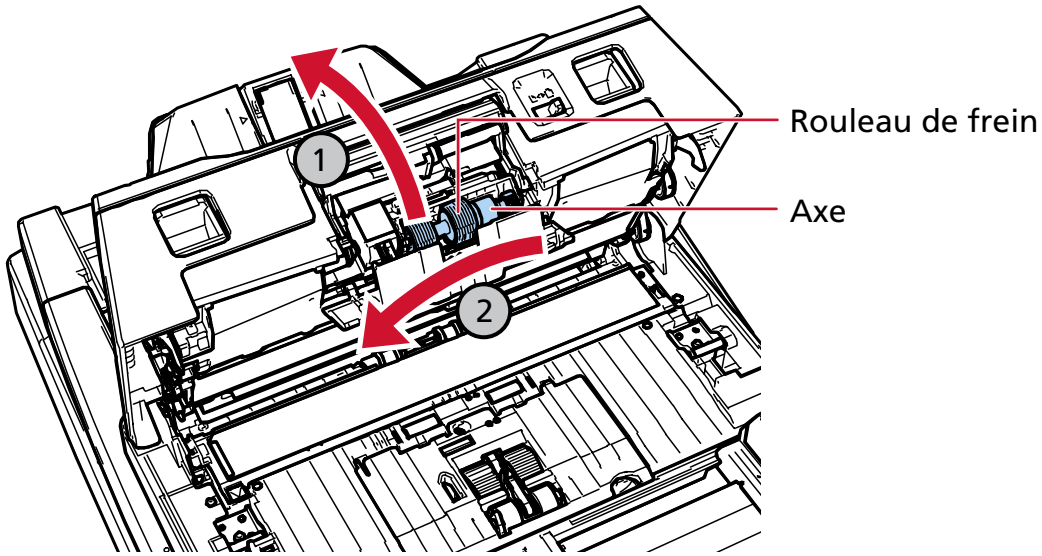


**6 Retirez le rouleau de frein de son axe.**

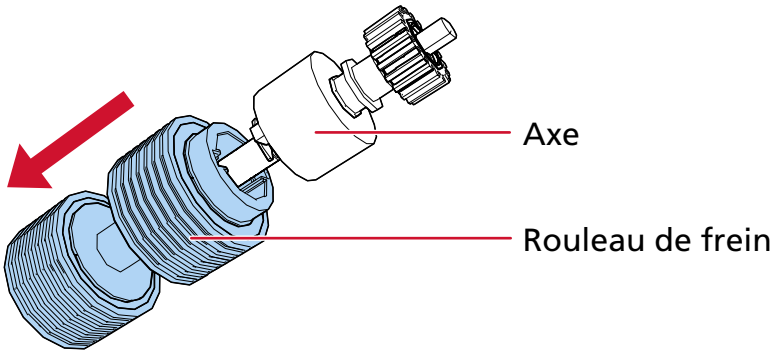


**7 Fixez le rouleau de frein neuf sur l'axe.**

Insérer l'axe en alignant la saillie sur le trou du nouveau rouleau de prise.

Assurez-vous que le rouleau est correctement en place, comme l'indique un clic.

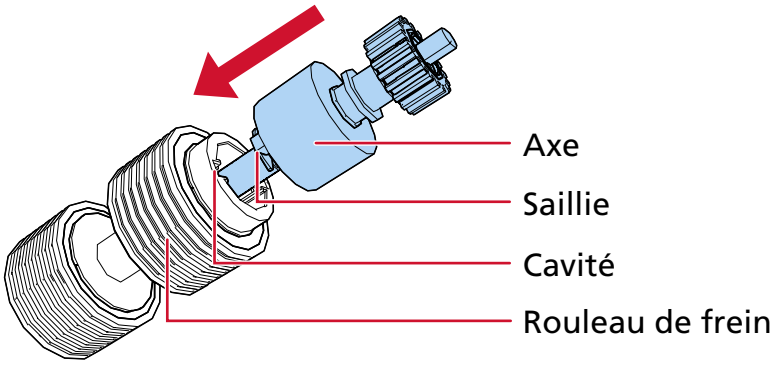


Assurez-vous que le rouleau de frein est correctement installé. Dans le cas contraire, des bourrages papier peuvent se produire.

**8 Installez le rouleau de frein.**

Insérez l'extrémité droite de l'axe dans l'orifice correspondant dans le sens de la flèche ①, puis le côté gauche de l'axe dans le sens de la flèche ②.

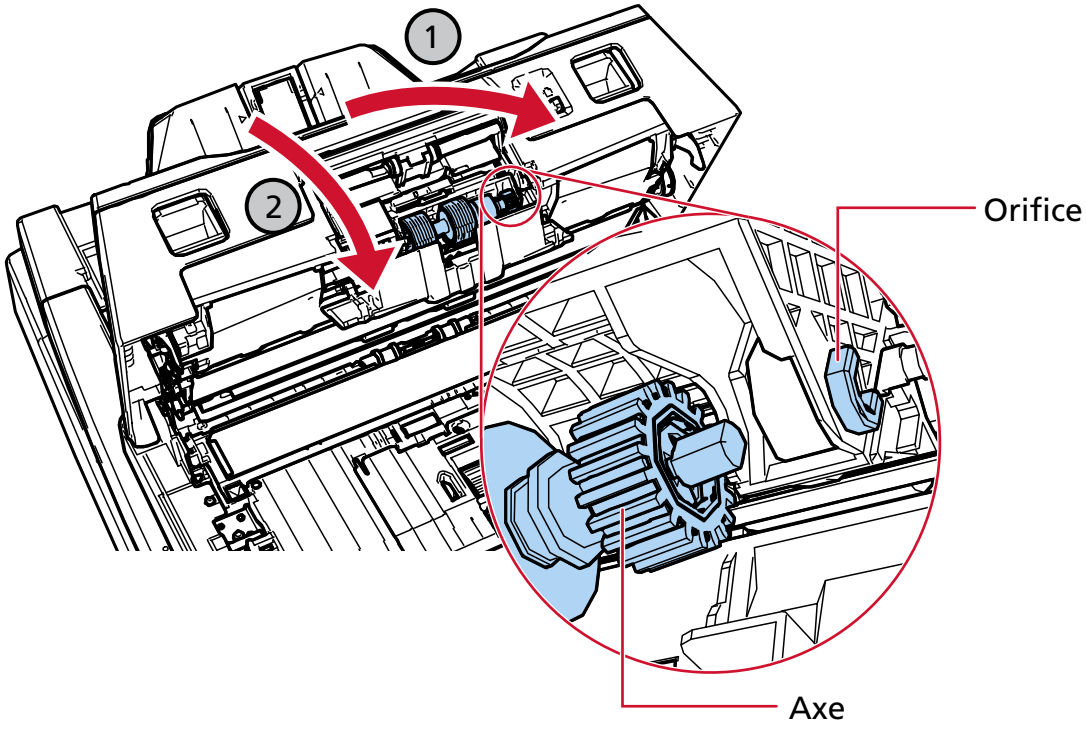


Assurez-vous que le rouleau de frein est correctement installé. Dans le cas contraire, des bourrages papier peuvent se produire.

**9 Fermez le couvercle du rouleau de frein.**

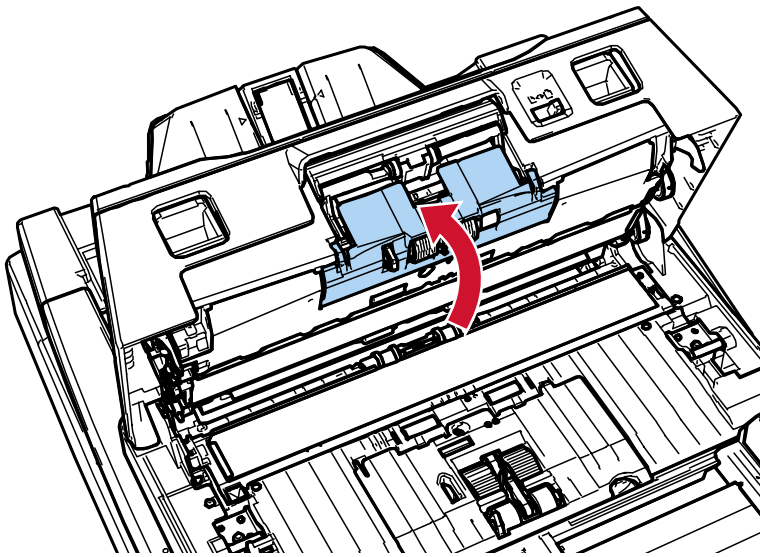

**10 Fermez l'AAD.**

➡ Fermeture de l'AAD (page 53)

> ATTENTION
> Attention à ne pas vous coincer les doigts dans l'AAD au moment de le fermer.

**11 Branchez le câble d'alimentation et allumez le scanneur.**

➡ Mise sous tension (page 47)

**12 Procédez de l'une des façons suivantes pour remettre à zéro le compteur du rouleau de frein.**

- [5:Compteur de consommables] sur l'écran [Menu Paramètres] du panneau de commande

  ➡ Mode d'emploi du Menu Paramètres (page 114)

- Software Operation Panel

  ➡ Effacer les compteurs de pages (page 295)

## Remplacer le rouleau de prise

Il existe deux types de rouleaux de prise. Lorsque vous remplacez les rouleaux de prise, veillez à remplacer les deux en même temps.

1 **Éteignez le scanneur, débranchez le câble d'alimentation puis patientez au moins 15 minutes jusqu'à ce que la température à l'intérieur de l'AAD diminue.**

➡ Mise hors tension (page 49)

2 **Retirez tous les documents du plateau d'alimentation de l'AAD (chargeur).**

3 **Ouvrez l'AAD.**

➡ Ouverture de l'AAD (page 52)

> ⚠ ATTENTION
> Attention, l'AAD peut se fermer accidentellement durant l'ouverture. Attention à ne pas vous coincer les doigts dans l'AAD au moment de le fermer.

4 **Ouvrez le guide-papier.**
Faites glisser complètement les guides latéraux tout en appuyant sur les boutons correspondants (①), puis ouvrez le guide-papier en appuyant sur le cliquet (②).

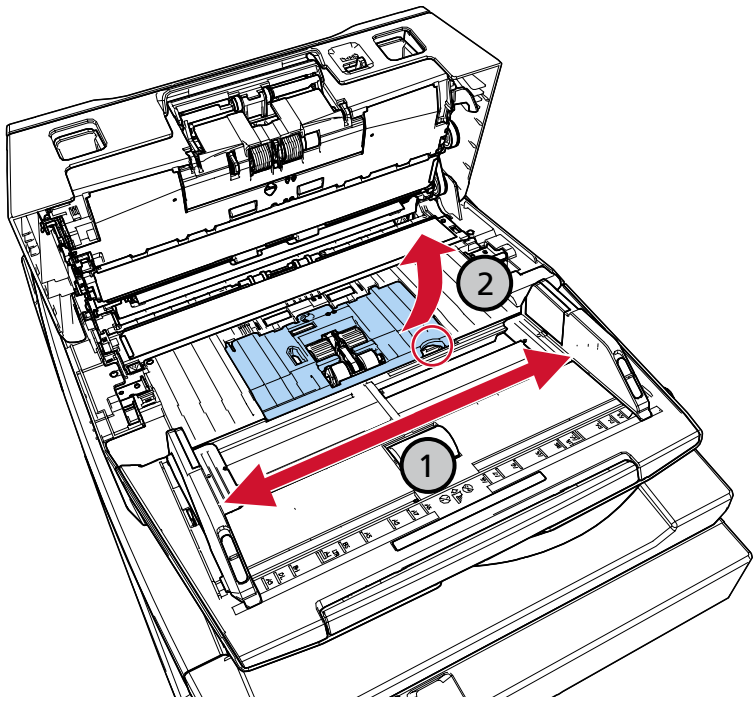


5 **Retirez le rouleau de prise qui se trouve le plus près de vous.**

**a Faites pivoter les bagues (× 2) sur l'arbre dans le sens de la flèche.**

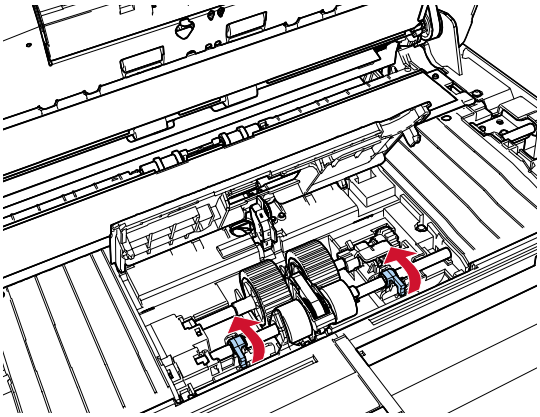

**b Faites glisser les bagues (× 2) sur l'arbre dans le sens de la flèche.**

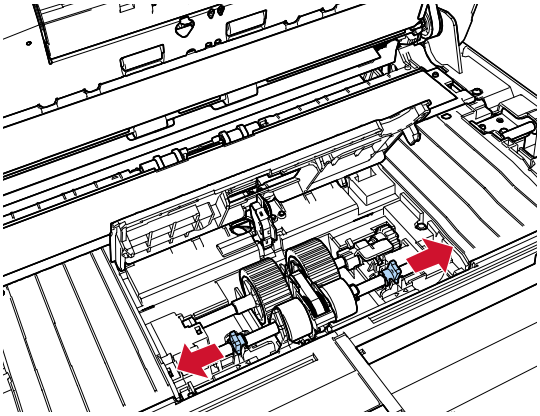

**c Retirez le rouleau de prise.**

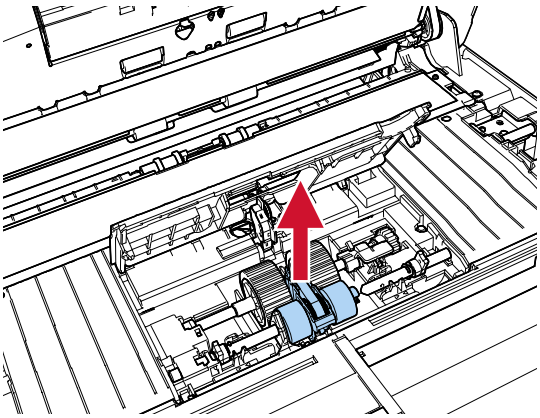

**6 Retirez le rouleau de prise le plus éloigné de vous.**

**a Faites tourner la bague sur l'arbre dans la direction de la flèche.**

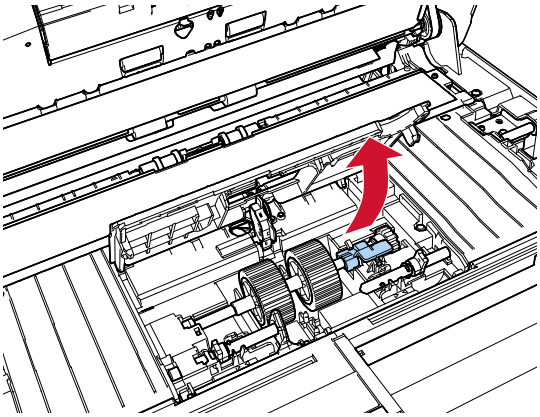

**b Soulevez la bague dans le sens ① (environ 5 mm), faites glisser l'arbre dans le sens ② afin d'extraire l'extrémité de la cavité, puis soulevez l'arbre dans le sens ③ afin de le retirer.**

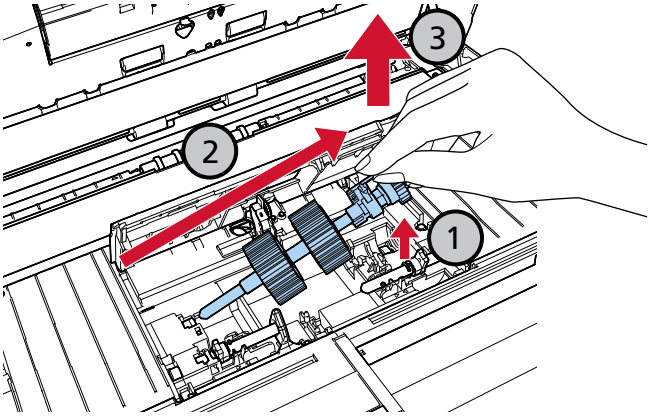


L'engrenage situé près de la bague sur l'axe est recouvert de graisse. Veillez à ne pas toucher l'engrenage.

**7 Retirez les rouleaux de prise (× 2) de l'axe, un par un.**

**a Retirez le rouleau de prise de l'axe tout en soulevant l'onglet.**

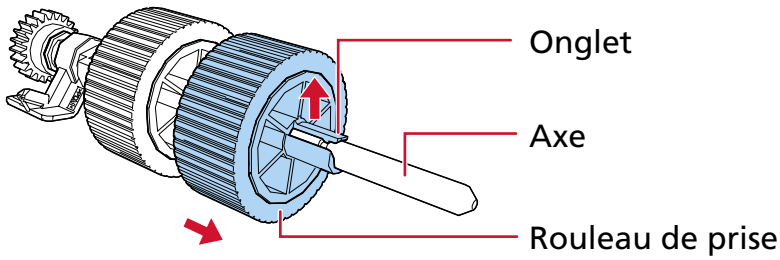

**b Libérez l'axe tout en soulevant son onglet.**

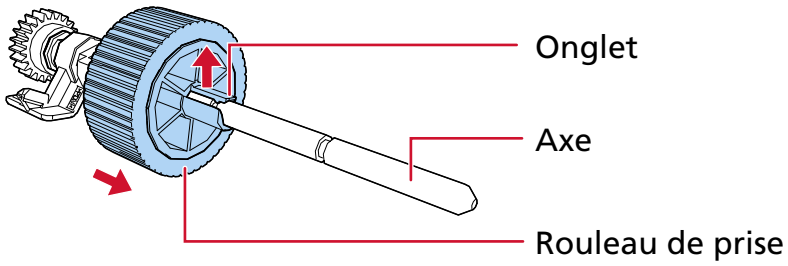


**8 Fixez un par un les rouleaux de prise neufs (× 2) sur l'axe.**

**a Tenez la bague de l'axe d'une main et le rouleau de prise de l'autre main en orientant l'onglet face à vous, puis placez le rouleau de prise sur l'axe dans le sens de la flèche ① . Faites pivoter le rouleau de prise dans le sens de la flèche ② de façon à insérer l'axe plus facilement.**

Assurez-vous que le rouleau est correctement en place, comme l'indique un clic.

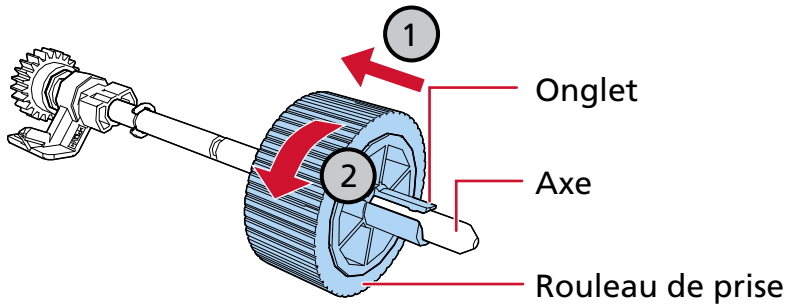


Assurez-vous que les rouleaux de prise sont correctement installés. Dans le cas contraire, des bourrages papier peuvent se produire.

**b Tenez la bague de l'axe d'une main et l'autre rouleau de prise de l'autre main en l'orientant l'onglet face à vous, puis placez le rouleau de prise sur l'axe dans le sens de la flèche ① . Faites pivoter le rouleau de prise dans le sens de la flèche ② de façon à insérer l'axe plus facilement.**

Assurez-vous que le rouleau est correctement en place, comme l'indique un clic.

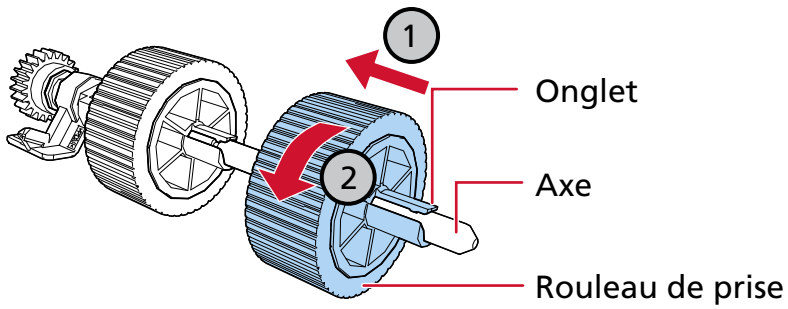

Assurez-vous que les rouleaux de prise sont correctement installés. Dans le cas contraire, des bourrages papier peuvent se produire.

**9 Installez l'axe du rouleau de prise sur la position la plus éloignée de vous.**

**a Insérez l'extrémité gauche de l'axe dans la cavité, puis abaissez progressivement l'autre extrémité.**

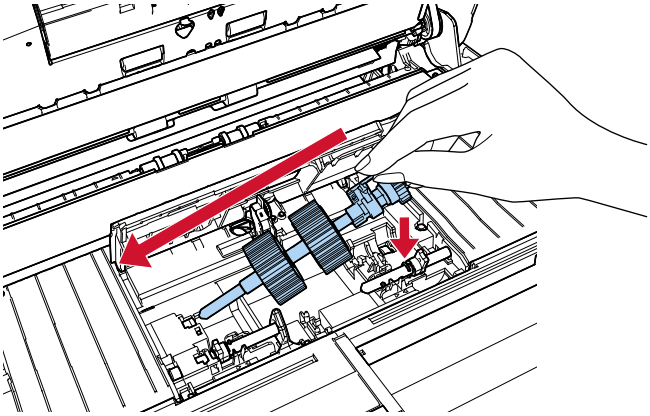

**b Faites tourner la bague sur l'arbre dans la direction de la flèche.**

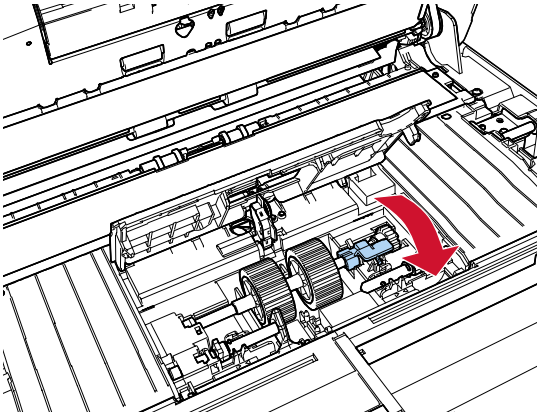

**10 Installez le rouleau de prise neuf sur la position la plus proche de vous.**

**a Insérez les saillies (× 2) sur le scanneur dans les orifices (× 2) sur le rouleau de prise.**

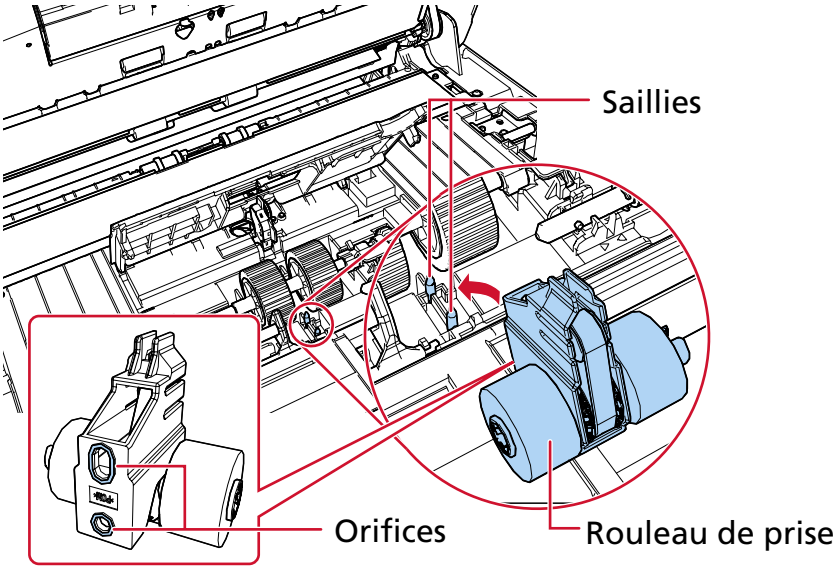


**b Faites glisser la bague sur l'axe gauche dans le sens de la flèche.**

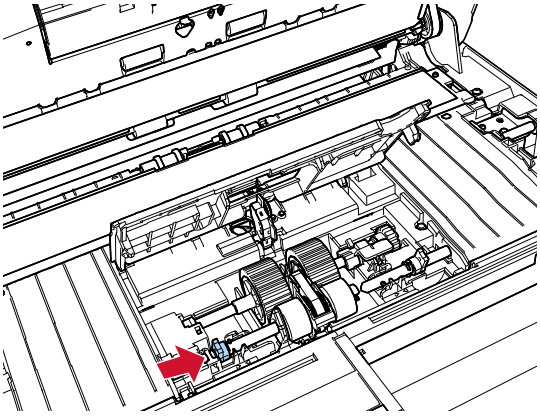

**c Insérez la saillie sur l'axe droit dans l'entaille du rouleau de prise, puis faites glisser la bague sur l'axe droit dans le sens de la flèche.**

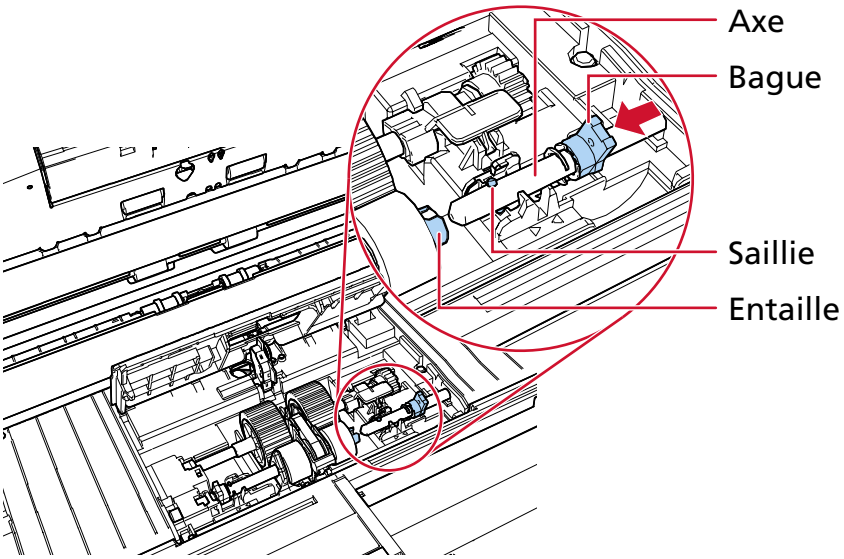


**d Faites pivoter les bagues (× 2) sur l'arbre dans le sens de la flèche.**

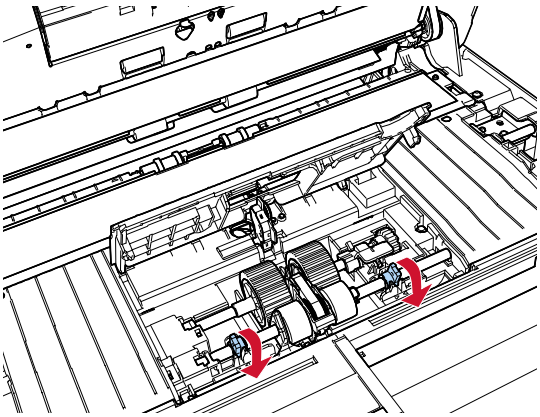

Assurez-vous que les rouleaux de prise sont correctement installés. Dans le cas contraire, des bourrages papier peuvent se produire.

**11 Fermez le guide-papier.**

Assurez-vous que les deux côtés du guide-papier sont parfaitement bloqués.

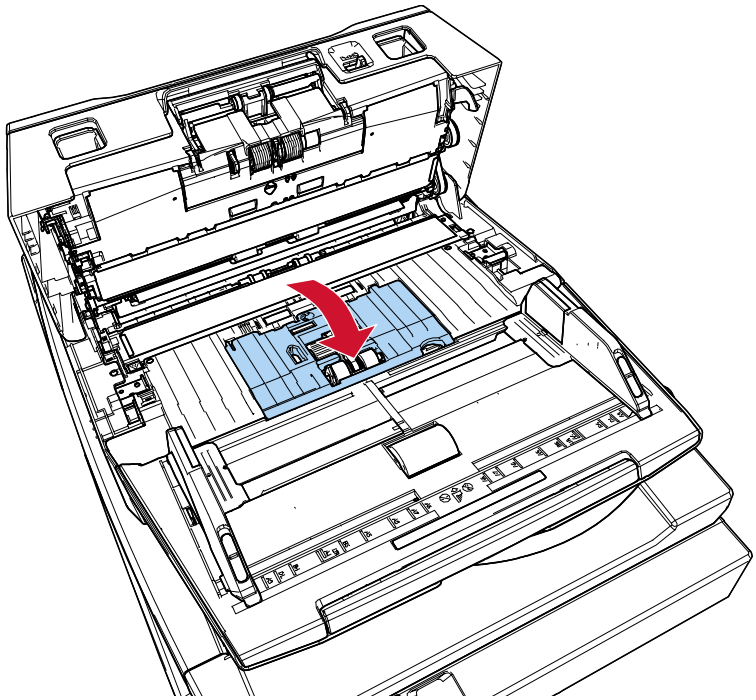

**12** **Fermez l'AAD.**

➡ Fermeture de l'AAD (page 53)

> ⚠ ATTENTION
>
> Attention à ne pas vous coincer les doigts dans l'AAD au moment de le fermer.

**13** **Branchez le câble d'alimentation et allumez le scanneur.**

➡ Mise sous tension (page 47)

**14** **Procédez de l'une des façons suivantes pour remettre à zéro le compteur du rouleau de prise.**

- [5:Compteur de consommables] sur l'écran [Menu Paramètres] du panneau de commande

  ➡ Mode d'emploi du Menu Paramètres (page 114)

- Software Operation Panel

  ➡ Effacer les compteurs de pages (page 295)

# Dépannage

Cette section vous explique, entre autres, comment dégager les bourrages papier et vous propose, avant de contacter un technicien, des solutions aux problèmes que vous rencontrerez. Vous trouverez aussi des instructions relatives à l'étiquette du scanneur.

**IMPORTANT**

Pour plus de détails sur les autres erreurs/troubles qui ne sont pas abordés dans cette section, reportez-vous au guide/à l'aide de votre pilote de scanneur et de votre application de numérisation d'images.

## En cas de bourrage papier

Retirez les documents qui sont restés à l'intérieur de l'AAD de la manière suivante :

ATTENTION

- Évitez de forcer le retrait des documents. Ouvrez d'abord l'AAD, puis retirez les documents.
- Au moment de dégager les documents, veillez à ne pas toucher certains composants internes du scanneur. Vous risqueriez de vous blesser.
- Attention à ce que vos cheveux, votre cravate ou vos pendentifs ne soient pas pris à l'intérieur du scanneur lorsque vous retirez les documents.
- L'intérieur de l'AAD risque de chauffer durant l'opération. Faites attention à ne pas vous brûler.

**1 Retirez tous les documents du plateau d'alimentation de l'AAD (chargeur).**

**2 Ouvrez l'AAD.**

➡ Ouverture de l'AAD (page 52)

ATTENTION

Attention, l'AAD peut se fermer accidentellement durant l'ouverture. Attention à ne pas vous coincer les doigts dans l'AAD au moment de le fermer.

**3 Dégagez le document qui encombre le scanneur.**

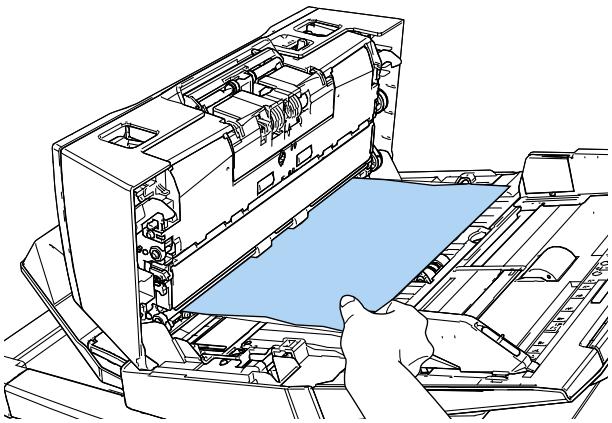

**IMPORTANT**

- Vérifiez minutieusement les documents et le chemin de papier. N'oubliez pas non plus d'ôter les agrafes ou les trombones qui peuvent être à l'origine de bourrages.
- Attention à ne pas abîmer les surfaces vitrées et les guides lorsque vous retirez des documents contenant des agrafes ou des trombones.

**4 Fermez l'AAD.**

➡ Fermeture de l'AAD (page 53)

ATTENTION Attention à ne pas vous coincer les doigts dans l'AAD au moment de le fermer.

**IMPORTANT**

- Assurez-vous que l'AAD est correctement fermé. Faute de quoi, les documents ne peuvent pas être insérés dans l'AAD.
- Parfois, lorsqu'une numérisation est terminée ou annulée, des documents peuvent encombrer l'AAD sans qu'un message d'erreur ne s'affiche. Dans ce cas, suivez les étapes 1 à 4 ci-dessus pour retirer les documents.
- Pour poursuivre la numérisation, recherchez la page à partir de laquelle vous souhaitez reprendre la numérisation, puis rechargez le document sur le plateau d'alimentation de l'AAD (chargeur).

# Erreurs

- **Indication d'erreur**

  Si une erreur se produit lors de l'utilisation du scanneur, des informations d'erreur s'affichent aux deux endroits suivants.

  - Écran LCD (page 211)
  - Fenêtre Error Recovery Guide (page 212)

- **Écran LCD**

  Si une erreur se produit lors de l'utilisation du scanneur, un code d'erreur et un message d'erreur s'affichent sur l'écran LCD.
  Pour effacer cette erreur de l'écran, appuyez sur le bouton [Stop/Clear].
  Notez que, en cas de bourrage papier, le message disparaît après un certain temps si aucun document (état [Prêt]) n'est chargé dans le scanneur.

  - fi-8600

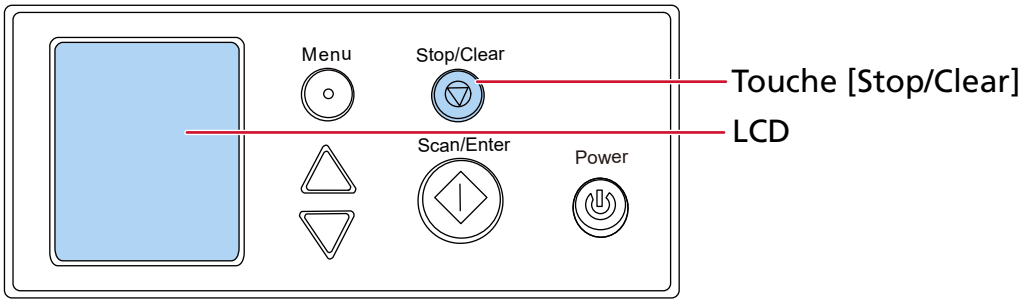

● fi-8700/fi-8700S

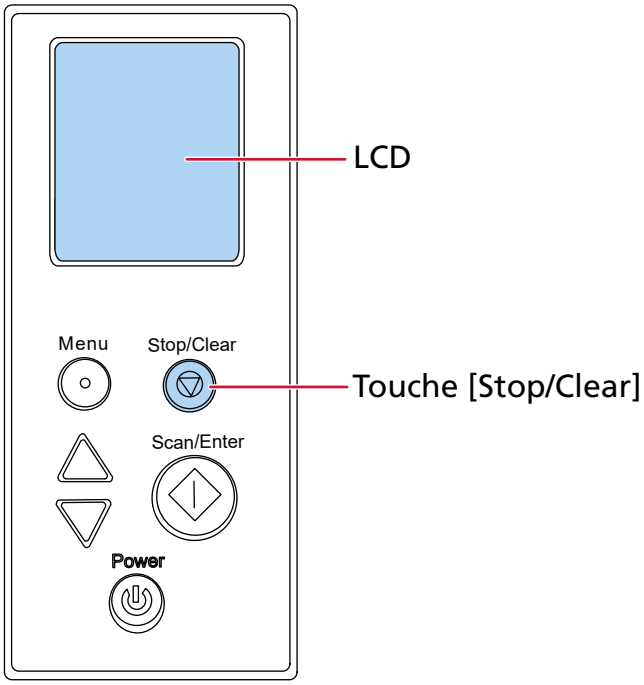


- **Fenêtre Error Recovery Guide**

  Si une erreur se produit lors de l'utilisation du scanneur, le nom et un code d'erreur s'affichent dans la fenêtre Error Recovery Guide.
  Lorsque vous vous connectez à Windows, le logiciel « Error Recovery Guide » démarre et l'icône « Error Recovery Guide » s'affiche dans la zone de notification, à l'extrême droite de la barre des tâches.
  Prenez connaissance des informations affichées, puis cliquez sur le bouton [Plus d'informations] pour consulter la procédure de dépannage.

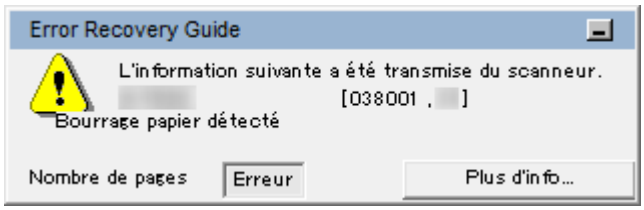


- **Liste des erreurs**

| Écran LCD | | Fenêtre Error Recovery Guide | Section de référence |
|---|---|---|---|
| **Code de l'erreur** | **Résumé des messages d'erreur** | | |
| Erreur A1:B3 | Erreur d'impression (délai de communication dépassé) | Erreur d'impression (délais de communication dépassé) | Erreur du dispositif d'impression (dispositif d'impression installé) [fi-8600] (page 217) |

| Écran LCD | | Fenêtre Error Recovery Guide | Section de référence |
|---|---|---|---|
| Code de l'erreur | Résumé des messages d'erreur | | |
| Erreur A2:B5 | Erreur d'impression (tête d'impression) | Erreur d'impression (tête d'impression) | |
| Erreur A3:B6 | Erreur d'impression (EEPROM) | Erreur d'impression (EEPROM) | |
| Erreur A4:B8 | Erreur d'impression (ROM) | Erreur d'impression (ROM) | |
| Erreur C0:E5 | Défaut de la mémoire (Recto) | Défaut de la mémoire | Défaut de la mémoire/ Défaut de l'intégration à grande échelle (page 217) |
| Erreur C0:E6 | Défaut de la mémoire (Verso) | | |
| Erreur C0:E9 | Défaut de l'intégration à grande échelle (Recto) | Défaut de l'intégration à grande échelle | |
| Erreur C0:EA | Défaut de l'intégration à grande échelle (Verso) | | |
| Erreur E0:87 | Erreur transport FB | Problème relatif au moteur du plateau | Erreur transport à plat [fi-8700/fi-8700S] (page 218) |
| Erreur E1:7E | Erreur optique (FB) | Erreur optique (plateau) | Erreur optique (à plat) [fi-8700/fi-8700S] (page 218) |
| Erreur E2:74 | Erreur optique (partie avant de l'AAD) | Erreur optique (partie avant de l'AAD) | Erreur optique (AAD) (page 219) |
| Erreur E3:75 | Erreur optique (partie arrière de l'AAD) | Erreur optique (partie arrière de l'AAD) | |
| Erreur E6:D3 | Défaut du panneau de commande | Défaut du panneau de commande | Défaut du Panneau de commande (page 220) |
| Erreur E7:D2 | EEPROM error | Erreur d'EEPROM | Erreur d'EEPROM (page 220) |
| Erreur E9:F5 | Erreur de lecture-écriture de la mémoire image (Recto) | Erreur de lecture-écriture de la mémoire image (F) | Erreur de lecture-écriture de la mémoire image (page 220) |
| Erreur E9:F6 | Erreur de lecture-écriture de la mémoire image (Verso) | Erreur de lecture-écriture de la mémoire image (B) | |
| F2:C4 Erreur | Vérifiez le bras de prise | Vérifiez le bras de prise | Dysfonctionnement du bras (page 221) |

| Écran LCD | | Fenêtre Error Recovery Guide | Section de référence |
|---|---|---|---|
| Code de l'erreur | Résumé des messages d'erreur | | |
| Erreur F4:C2 | Erreur du mécanisme d'inversion d'arrière-plan (partie avant de l'AAD) | Échec de l'unité d'inversion d'arrière-plan | Erreur du mécanisme d'inversion d'arrière-plan (page 221) |
| Erreur F4:C3 | Erreur du mécanisme d'inversion d'arrière-plan (partie arrière de l'AAD) | | |
| Erreur H0:83 | Défaut du circuit moteur | Le fusible du moteur de l'AAD est fondu | Défaut du circuit moteur (page 222) |
| Erreur H1:80 | | | |
| Erreur H2:81 | | | |
| Erreur H6:B1 | Erreur système du dispositif d'impression | Problème relatif au fusible du dispositif d'impression | Erreur système du dispositif d'impression (dispositif d'impression installé) [fi-8600] (page 223) |
| Erreur H7:84 | Défaut du circuit de la lampe | Problème relatif au fusible de la lampe | Défaut du circuit de la lampe (page 223) |
| Erreur H8:88 | Défaut du circuit moteur | Le fusible du moteur de l'AAD est fondu | Défaut du circuit moteur (page 222) |
| Erreur J0:37 | Protection papier (bruit bourrage papier) | Numérisation interrompue afin d'éviter tout dommage du document. | Prévention de la Détérioration du Papier (page 223) |
| Erreur J0:51 | Protection papier (déformation papier) | | |
| Erreur J1:31 | Bourrage papier détecté | Bourrage papier détecté | Bourrage papier détecté/ Erreur de prise (page 224) |
| Erreur J1:36 | | | |
| Erreur J1:50 | Erreur de prise | | |
| Erreur J1:5A | Bourrage papier détecté | Bourrage papier détecté | Bourrage papier détecté (dispositif d'impression installé) [fi-8600] (page 225) |
| Erreur J2:55 | Chargement multiple détecté (Largeur) | Chargement multiple | Détection de chargement excessif de documents (page 225) |
| Erreur J2:56 | Chargement multiple détecté (Longueur) | | |

| Écran LCD | | Fenêtre Error Recovery Guide | Section de référence |
|---|---|---|---|
| Code de l'erreur | Résumé des messages d'erreur | | |
| J7:5F Erreur | Mode de chargement permuté | Mode de chargement permuté | Mode de chargement permuté (page 226) |
| Erreur J8:01 | Capteur(s) sale(s) | Capteur(s) sale(s) | Capteur(s) sale(s) (page 226) |
| Erreur J8:04 | | | |
| J9:39 Erreur | Bourrage papier détecté | Bourrage papier (Rouleaux sales) | Bourrage papier détecté/ Erreur de prise (page 224) |
| Erreur L0:11 | Défaut du capteur | Défaut du capteur | Défaut du capteur (page 227) |
| Erreur L2:13 | | | |
| Erreur L6:1B | | | |
| Erreur M1:D5 | Erreur du réseau LAN câblé | — | Erreur du réseau LAN câblé (page 227) |
| Erreur M4:AB | Erreur réseau | — | Erreur de configuration réseau (page 228) |
| Erreur U0:10 | Erreur du verrou de transport | Vérifiez le verrou de transport | Erreur du verrou de transport [fi-8700/ fi-8700S] (page 228) |
| Erreur U4:40 | AAD ouvert | Couvercle ouvert | AAD ouvert (page 229) |
| Erreur U5:4A | Couvercle de l'imprimante ouvert | Couvercle ouvert | Couvercle de l'imprimante ouvert (dispositif d'impression installé) [fi-8600] (page 230) |
| Erreur U6:B4 | Cartouche d'encre non installée | Cartouche d'encre non installée | Cartouche d'encre non installée (dispositif d'impression installé) [fi-8600] (page 230) |
| Erreur U7:B9 | Erreur de la zone d'impression | Échec de détection du papier par le dispositif d'impression ou erreur de la zone imprimable | Erreur de la zone d'impression (dispositif d'impression installé) [fi-8600] (page 230) |
| — | — | En cours d'utilisation par d'autres utilisateurs | En cours d'utilisation par d'autres utilisateurs (page 231) |
| — | Pas de papier | — | Pas de papier (page 231) |

| Écran LCD | | Fenêtre Error Recovery Guide | Section de référence |
|---|---|---|---|
| Code de l'erreur | Résumé des messages d’erreur | | |
| — | Arrêt | — | Arrêter (page 231) |
| — | Pause | — | Pause (page 231) |

## Erreur du dispositif d'impression (dispositif d'impression installé) [fi-8600]

Si une erreur survient dans le dispositif d'impression, les informations d'erreur suivantes s'affichent.

| Écran LCD | | Fenêtre Error Recovery Guide |
|---|---|---|
| Code de l'erreur | Message d'erreur | |
| Erreur A1:B3 | Erreur d'impression (délai de communication dépassé)<br>Rallumez le scanneur. Si le problème persiste, reportez-vous au manuel d'utilisation et prenez les mesures appropriées. | Erreur d'impression (délais de communication dépassé) |
| Erreur A2:B5 | Erreur d'impression (tête d'impression)<br>Rallumez le scanneur. Si le problème persiste, reportez-vous au manuel d'utilisation et prenez les mesures appropriées. | Erreur d'impression (tête d'impression) |
| Erreur A3:B6 | Erreur d'impression (EEPROM)<br>Rallumez le scanneur. Si le problème persiste, reportez-vous au manuel d'utilisation et prenez les mesures appropriées. | Erreur d'impression (EEPROM) |
| Erreur A4:B8 | Erreur d'impression (ROM)<br>Rallumez le scanneur. Si le problème persiste, reportez-vous au manuel d'utilisation et prenez les mesures appropriées. | Erreur d'impression (ROM) |

Prenez les mesures suivantes.

- Consultez le Guide d'utilisation du dispositif d'impression fi-760PRB pour vérifier si la cartouche d'encre est correctement installée.
- Consultez le manuel d'utilisation du dispositif d'impression fi-760PRB pour rebrancher le câble EXT.
- Redémarrez le scanneur.

Si vous ne parvenez toujours pas à résoudre le problème, notez le code de l'erreur, vérifiez chaque élément dans Avant de contacter le service après-vente (page 271) et contactez le distributeur/revendeur qui vous a vendu le produit.

## Défaut de la mémoire/Défaut de l'intégration à grande échelle

Si un défaut de la mémoire ou de l'intégration à grande échelle se produit, les informations d'erreur suivantes s'affichent.

| Écran LCD | | Fenêtre Error Recovery Guide |
|---|---|---|
| Code de l'erreur | Message d'erreur | |
| Erreur C0:E5 | Défaut de la mémoire (Recto)<br>Rallumez le scanneur. Si le problème persiste, reportez-vous au manuel d'utilisation et prenez les mesures appropriées. | Défaut de la mémoire |
| Erreur C0:E6 | Défaut de la mémoire (Verso)<br>Rallumez le scanneur. Si le problème persiste, reportez-vous au manuel d'utilisation et prenez les mesures appropriées. | |
| Erreur C0:E9 | Défaut de l'intégration à grande échelle (Recto)<br>Rallumez le scanneur. Si le problème persiste, reportez-vous au manuel d'utilisation et prenez les mesures appropriées. | Défaut de l'intégration à grande échelle |
| Erreur C0:EA | Défaut de l'intégration à grande échelle (Verso)<br>Rallumez le scanneur. Si le problème persiste, reportez-vous au manuel d'utilisation et prenez les mesures appropriées. | |

Redémarrez le scanneur.
Si vous ne parvenez toujours pas à résoudre le problème, notez le code de l'erreur, vérifiez chaque élément dans Avant de contacter le service après-vente (page 271) et contactez le distributeur/ revendeur qui vous a vendu le produit.

## Erreur transport à plat [fi-8700/fi-8700S]

En cas d’erreur du chariot du plateau, les informations d’erreur suivantes s’affichent.

| Écran LCD | | Fenêtre Error Recovery Guide |
|---|---|---|
| Code de l'erreur | Message d'erreur | |
| Erreur E0:87 | Erreur transport FB<br>Déverrouillez le verrou de transport. | Problème relatif au moteur du plateau |

Vérifiez que le verrou de transport n'est pas verrouillé.
Si le verrou de transport est verrouillé, déverrouillez-le.

➡ Erreur du verrou de transport [fi-8700/fi-8700S] (page 228)
Si vous ne parvenez toujours pas à résoudre le problème, notez le code de l'erreur, vérifiez chaque élément dans Avant de contacter le service après-vente (page 271) et contactez le distributeur/ revendeur qui vous a vendu le produit.

## Erreur optique (à plat) [fi-8700/fi-8700S]

Si une erreur optique survient dans le plateau, les informations d'erreur suivantes s'affichent.

| Écran LCD | | Fenêtre Error Recovery Guide |
|---|---|---|
| Code de l'erreur | Message d'erreur | |
| Erreur E1:7E | Erreur optique (FB)<br>Rallumez le scanneur. Si le problème persiste, reportez-vous au manuel d'utilisation et prenez les mesures appropriées. | Erreur optique (plateau) |

Prenez les mesures suivantes.

- Vérifiez que le verrou de transport n'est pas verrouillé.
  Si le verrou de transport est verrouillé, déverrouillez-le.

  ➡ Erreur du verrou de transport [fi-8700/fi-8700S] (page 228)

- Consultez la rubrique Nettoyer les composants internes du scanneur (plateau) [fi-8700/fi-8700S] (page 192), puis nettoyez la vitre d'exposition (surface vitrée).

- Redémarrez le scanneur.

Si vous ne parvenez toujours pas à résoudre le problème, notez le code de l'erreur, vérifiez chaque élément dans Avant de contacter le service après-vente (page 271) et contactez le distributeur/revendeur qui vous a vendu le produit.

## Erreur optique (AAD)

Si une erreur survient dans l'AAD, les informations d'erreur suivantes s'affichent.

| Écran LCD | | Fenêtre Error Recovery Guide |
|---|---|---|
| Code de l'erreur | Message d'erreur | |
| Erreur E2:74 | Erreur optique (partie avant de l'AAD)<br>Rallumez le scanneur. Si le problème persiste, reportez-vous au manuel d'utilisation et prenez les mesures appropriées. | Erreur optique (partie avant de l'AAD) |
| Erreur E3:75 | Erreur optique (partie arrière de l'AAD)<br>Rallumez le scanneur. Si le problème persiste, reportez-vous au manuel d'utilisation et prenez les mesures appropriées. | Erreur optique (partie arrière de l'AAD) |

Prenez les mesures suivantes.

- Consultez la section Nettoyage de l'intérieur du scanneur (AAD) avec un chiffon (page 185) puis nettoyez la vitre.

- Redémarrez le scanneur.

Si vous ne parvenez toujours pas à résoudre le problème, notez le code de l'erreur, vérifiez chaque élément dans Avant de contacter le service après-vente (page 271) et contactez le distributeur/revendeur qui vous a vendu le produit.

## Défaut du Panneau de commande

Si une erreur du panneau de commande se produit, les informations d’erreur suivantes s’affichent.

| Écran LCD | | Fenêtre Error Recovery Guide |
|---|---|---|
| Code de l'erreur | Message d'erreur | |
| Erreur E6:D3 | Défaut du panneau de commande<br>Rallumez le scanneur. Si le problème persiste, reportez-vous au manuel d'utilisation et prenez les mesures appropriées. | Défaut du panneau de commande |

Redémarrez le scanneur.
Si vous ne parvenez toujours pas à résoudre le problème, notez le code de l'erreur, vérifiez chaque élément dans Avant de contacter le service après-vente (page 271) et contactez le distributeur/ revendeur qui vous a vendu le produit.

## Erreur d'EEPROM

Si une erreur EEPROM se produit, les informations d’erreur suivantes s’affichent.

| Écran LCD | | Fenêtre Error Recovery Guide |
|---|---|---|
| Code de l'erreur | Message d'erreur | |
| Erreur E7:D2 | EEPROM error<br>Turn the power back on. If the problem persists, refer to the Operator's Guide and take measures accordingly. | Erreur d'EEPROM |

Redémarrez le scanneur.
Si vous ne parvenez toujours pas à résoudre le problème, notez le code de l'erreur, vérifiez chaque élément dans Avant de contacter le service après-vente (page 271) et contactez le distributeur/ revendeur qui vous a vendu le produit.

## Erreur de lecture-écriture de la mémoire image

En cas d'erreur lors de la lecture des données de la mémoire image ou de l'écriture de données sur celle-ci, les informations d'erreur suivantes s'affichent.

| Écran LCD | | Fenêtre Error Recovery Guide |
|---|---|---|
| Code de l'erreur | Message d'erreur | |
| Erreur E9:F5 | Erreur de lecture-écriture de la mémoire image (Recto)<br>Rallumez le scanneur. Si le problème persiste, reportez-vous au manuel d'utilisation et prenez les mesures appropriées. | Erreur de lecture-écriture de la mémoire image (F) |

| Écran LCD | | Fenêtre Error Recovery Guide |
|---|---|---|
| Code de l'erreur | Message d'erreur | |
| Erreur E9:F6 | Erreur de lecture-écriture de la mémoire image (Verso)<br>Rallumez le scanneur. Si le problème persiste, reportez-vous au manuel d'utilisation et prenez les mesures appropriées. | Erreur de lecture-écriture de la mémoire image (B) |

Redémarrez le scanneur.
Si vous ne parvenez toujours pas à résoudre le problème, notez le code de l'erreur, vérifiez chaque élément dans Avant de contacter le service après-vente (page 271) et contactez le distributeur/ revendeur qui vous a vendu le produit.

## Dysfonctionnement du bras

En cas de dysfonctionnement du bras, les informations d'erreur suivantes s'affichent.

| Écran LCD | | Fenêtre Error Recovery Guide |
|---|---|---|
| Code de l'erreur | Message d'erreur | |
| F2:C4 Erreur | Vérifiez le bras de prise<br>Rallumez le scanneur. Si le problème persiste, reportez-vous au manuel d'utilisation et prenez les mesures appropriées. | Vérifiez le bras de prise |

Redémarrez le scanneur.
Si vous ne parvenez toujours pas à résoudre le problème, notez le code de l'erreur, vérifiez chaque élément dans Avant de contacter le service après-vente (page 271) et contactez le distributeur/ revendeur qui vous a vendu le produit.

## Erreur du mécanisme d'inversion d'arrière-plan

Si une erreur du mécanisme de commutation d’arrière-plan se produit, les informations d’erreur suivantes s’affichent.

| Écran LCD | | Fenêtre Error Recovery Guide |
|---|---|---|
| Code de l'erreur | Message d'erreur | |
| Erreur F4:C2 | Erreur du mécanisme d'inversion d'arrière-plan (partie avant de l'AAD)<br>Rallumez le scanneur. Si le problème persiste, reportez-vous au manuel d'utilisation et prenez les mesures appropriées. | Échec de l'unité d'inversion d'arrière-plan |
| Erreur F4:C3 | Erreur du mécanisme d'inversion d'arrière-plan (partie arrière de l'AAD) | |

| Écran LCD | | Fenêtre Error Recovery Guide |
|---|---|---|
| Code de l'erreur | Message d'erreur | |
| | Rallumez le scanneur. Si le problème persiste, reportez-vous au manuel d'utilisation et prenez les mesures appropriées. | |

Ouvrez l'AAD pour vous assurer qu'il ne contient aucun document, éteignez le scanneur, puis rallumez-le.
Si vous ne parvenez toujours pas à résoudre le problème, notez le code de l'erreur, vérifiez chaque élément dans Avant de contacter le service après-vente (page 271) et contactez le distributeur/revendeur qui vous a vendu le produit.

## Défaut du circuit moteur

En cas d’erreur au niveau du circuit du moteur, les informations d’erreur suivantes s’affichent.

| Écran LCD | | Fenêtre Error Recovery Guide |
|---|---|---|
| Code de l'erreur | Message d'erreur | |
| Erreur H0:83 | Défaut du circuit moteur<br>Rallumez le scanneur. Si le problème persiste, reportez-vous au manuel d'utilisation et prenez les mesures appropriées. | Le fusible du moteur de l'AAD est fondu |
| Erreur H1:80 | Défaut du circuit moteur<br>Rallumez le scanneur. Si le problème persiste, reportez-vous au manuel d'utilisation et prenez les mesures appropriées. | |
| Erreur H2:81 | Défaut du circuit moteur<br>Rallumez le scanneur. Si le problème persiste, reportez-vous au manuel d'utilisation et prenez les mesures appropriées. | |
| Erreur H8:88 | Défaut du circuit moteur<br>Rallumez le scanneur. Si le problème persiste, reportez-vous au manuel d'utilisation et prenez les mesures appropriées. | |

Redémarrez le scanneur.
Si vous ne parvenez toujours pas à résoudre le problème, notez le code de l'erreur, vérifiez chaque élément dans Avant de contacter le service après-vente (page 271) et contactez le distributeur/revendeur qui vous a vendu le produit.

## Erreur système du dispositif d'impression (dispositif d'impression installé) [fi-8600]

Si un défaut de circuit survient dans le dispositif d'impression, les informations d'erreur suivantes s'affichent.

| Écran LCD | | Fenêtre Error Recovery Guide |
|---|---|---|
| Code de l'erreur | Message d'erreur | |
| Erreur H6:B1 | Erreur système du dispositif d'impression<br>Rallumez le scanneur. Si le problème persiste, reportez-vous au manuel d'utilisation et prenez les mesures appropriées. | Problème relatif au fusible du dispositif d'impression |

Redémarrez le scanneur.
Si vous ne parvenez toujours pas à résoudre le problème, notez le code de l'erreur, vérifiez chaque élément dans Avant de contacter le service après-vente (page 271) et contactez le distributeur/ revendeur qui vous a vendu le produit.

## Défaut du circuit de la lampe

En cas d’erreur au niveau du circuit de la lampe, les informations d’erreur suivantes s’affichent.

| Écran LCD | | Fenêtre Error Recovery Guide |
|---|---|---|
| Code de l'erreur | Message d'erreur | |
| Erreur H7:84 | Défaut du circuit de la lampe<br>Rallumez le scanneur. Si le problème persiste, reportez-vous au manuel d'utilisation et prenez les mesures appropriées. | Problème relatif au fusible de la lampe |

Redémarrez le scanneur.
Si vous ne parvenez toujours pas à résoudre le problème, notez le code de l'erreur, vérifiez chaque élément dans Avant de contacter le service après-vente (page 271) et contactez le distributeur/ revendeur qui vous a vendu le produit.

## Prévention de la Détérioration du Papier

Lorsque la fonction de protection du papier est activée, l'alimentation en papier s'arrête et les informations d'erreur suivantes s'affichent.

| Écran LCD | | Fenêtre Error Recovery Guide |
|---|---|---|
| Code de l'erreur | Message d'erreur | |
| Erreur J0:37 | Protection papier (bruit bourrage papier)<br>Retirez le document. Veillez à ne pas coincer ou incliner le document lorsque vous le rechargez. | Numérisation interrompue afin d'éviter tout dommage du document. |

| Écran LCD | | Fenêtre Error Recovery Guide |
|---|---|---|
| Code de l'erreur | Message d'erreur | |
| | Pour plus de détails, reportez-vous au manuel d'utilisation. | |
| Erreur J0:51 | Protection papier (déformation papier)<br>Retirez le document. Veillez à ne pas coincer ou incliner le document lorsque vous le rechargez.<br>Pour plus de détails, reportez-vous au manuel d'utilisation. | |

La fonction de protection des documents (Protection papier) permet d'éviter d'abîmer les documents lors d'une numérisation avec l'AAD en augmentant le niveau se sensibilité de détection des bourrages papier.
Prenez les mesures suivantes.

- Si cette erreur survient, vérifiez si le document respecte les exigences décrites à la section Documents pris en charge (page 87).
- Si cette erreur est fréquente même quand le document respecte les exigences liées à la numérisation, baissez le niveau de sensibilité de protection du papier.
- S'il reste des documents dans l'AAD, retirez-les en vous reportant à la section En cas de bourrage papier (page 209).

## Bourrage papier détecté/Erreur de prise

Si un bourrage papier ou une erreur de prise se produit, les informations d'erreur suivantes s'affichent.

| Écran LCD | | Fenêtre Error Recovery Guide |
|---|---|---|
| Code de l'erreur | Message d'erreur | |
| Erreur J1:31 | Bourrage papier détecté<br>Retirez le document. | Bourrage papier détecté |
| Erreur J1:36 | Bourrage papier détecté<br>Retirez le document. | |
| Erreur J1:50 | Erreur de prise<br>Retirez le document. | |
| J9:39 Erreur | Bourrage papier détecté<br>Veuillez nettoyer les rouleaux. | Bourrage papier (Rouleaux sales) |

Prenez les mesures suivantes.

- Si un bourrage papier se produit dans le scanneur, consultez la section En cas de bourrage papier (page 209) pour retirer les documents coincés.

- Consultez la section Documents pris en charge (page 87) pour vérifier si le document convient pour la numérisation.
- Si les bourrages papier sont fréquents, suivez les instructions de la section Les bourrages papier/ erreurs de prise sont fréquents (page 254).
- Consultez la section Entretien (page 178) puis nettoyez les rouleaux.

Si vous ne parvenez toujours pas à résoudre le problème, notez le code de l'erreur, vérifiez chaque élément dans Avant de contacter le service après-vente (page 271) et contactez le distributeur/ revendeur qui vous a vendu le produit.

## Bourrage papier détecté (dispositif d'impression installé) [fi-8600]

Si un bourrage papier survient dans le dispositif d'impression, les informations d'erreur suivantes s'affichent.

| Écran LCD | | Fenêtre Error Recovery Guide |
|---|---|---|
| **Code de l'erreur** | **Message d'erreur** | |
| Erreur J1:5A | Bourrage papier détecté<br>Retirez le document. | Bourrage papier détecté |

Prenez les mesures suivantes.

- Si un bourrage papier se produit dans le dispositif d'impression, consultez le manuel d'utilisation du dispositif d'impression fi-760PRB pour retirer les documents coincés.
- Consultez le manuel d'utilisation du dispositif d'impression fi-760PRB pour vous assurer que le document respecte les exigences concernant les documents pouvant être chargés dans le dispositif d'impression
- Consultez le manuel d'utilisation du dispositif d'impression fi-760PRB pour nettoyer les rouleaux.

Si vous ne parvenez toujours pas à résoudre le problème, notez le code de l'erreur, vérifiez chaque élément dans Avant de contacter le service après-vente (page 271) et contactez le distributeur/ revendeur qui vous a vendu le produit.

## Détection de chargement excessif de documents

En cas de chargement multiple, les informations d'erreur suivantes s'affichent.

| Écran LCD | | Fenêtre Error Recovery Guide |
|---|---|---|
| **Code de l'erreur** | **Message d'erreur** | |
| Erreur J2:55 | Chargement multiple détecté (Largeur)<br>Appuyez sur la touche [Scan/Enter]. Si un document est en cours de chargement, il sera éjecté. | Chargement multiple |
| Erreur J2:56 | Chargement multiple détecté (Longueur) | |

| Écran LCD | | Fenêtre Error Recovery Guide |
|---|---|---|
| Code de l'erreur | Message d'erreur | |
| | Appuyez sur la touche [Scan/Enter]. Si un document est en cours de chargement, il sera éjecté. | |

Si les documents restent dans le scanneur, consultez la section En cas de bourrage papier (page 209) pour les retirer.
Si des documents sont chevauchés ou chargés fréquemment dans le scanneur, prenez des mesures selon Des documents chevauchés sont chargés fréquemment dans le scanneur (page 247).
Si vous ne parvenez toujours pas à résoudre le problème, notez le code de l'erreur, vérifiez chaque élément dans Avant de contacter le service après-vente (page 271) et contactez le distributeur/revendeur qui vous a vendu le produit.

## Mode de chargement permuté

Si le mode d'alimentation est modifié pendant une numérisation, les informations d'erreur suivantes s'affichent.

| Écran LCD | | Fenêtre Error Recovery Guide |
|---|---|---|
| Code de l'erreur | Message d'erreur | |
| J7:5F Erreur | Mode de chargement permuté<br>Vérifiez la configuration de l'interrupteur du mode de chargement et rechargez les documents avant de réessayer. | Mode de chargement permuté |

Vérifiez la position de l'interrupteur du mode de chargement.
S'il reste des documents dans l'AAD, retirez-les en vous reportant à la section En cas de bourrage papier (page 209).
Si vous ne parvenez toujours pas à résoudre le problème, notez le code de l'erreur, vérifiez chaque élément dans Avant de contacter le service après-vente (page 271) et contactez le distributeur/revendeur qui vous a vendu le produit.

## Capteur(s) sale(s)

Si les capteurs sont encrassés, le message d'erreur suivant s'affiche.

| Écran LCD | | Fenêtre Error Recovery Guide |
|---|---|---|
| Code de l'erreur | Message d'erreur | |
| Erreur J8:01 | Capteur(s) sale(s)<br>Nettoyez le capteur de bras. | Capteur(s) sale(s) |
| Erreur J8:04 | Capteur(s) sale(s)<br>Nettoyez le capteur de lecture supérieur. | |

Prenez les mesures suivantes.

- Nettoyez les capteurs de documents en vous reportant à la section Nettoyage de l'intérieur du scanneur (AAD) avec un chiffon (page 185).
- Redémarrez le scanneur.

Si vous ne parvenez toujours pas à résoudre le problème, notez le code de l'erreur, vérifiez chaque élément dans Avant de contacter le service après-vente (page 271) et contactez le distributeur/revendeur qui vous a vendu le produit.

## Défaut du capteur

Si une erreur de capteur se produit, les informations d'erreur suivantes s'affichent.

| Écran LCD | | Fenêtre Error Recovery Guide |
|---|---|---|
| Code de l'erreur | Message d'erreur | |
| Erreur L0:11 | Défaut du capteur<br>Rallumez le scanneur. Si le problème persiste, reportez-vous au manuel d'utilisation et prenez les mesures appropriées. | Défaut du capteur |
| Erreur L2:13 | Défaut du capteur<br>Rallumez le scanneur. Si le problème persiste, reportez-vous au manuel d'utilisation et prenez les mesures appropriées. | |
| Erreur L6:1B | Défaut du capteur<br>Rallumez le scanneur. Si le problème persiste, reportez-vous au manuel d'utilisation et prenez les mesures appropriées. | |

Prenez les mesures suivantes.

- Consultez la section Nettoyage de l'intérieur du scanneur (AAD) avec un chiffon (page 185) pour nettoyer les capteurs ultrasoniques.
- Redémarrez le scanneur.

Si vous ne parvenez toujours pas à résoudre le problème, notez le code de l'erreur, vérifiez chaque élément dans Avant de contacter le service après-vente (page 271) et contactez le distributeur/revendeur qui vous a vendu le produit.

## Erreur du réseau LAN câblé

Si une erreur du réseau LAN filaire se produit, les informations d'erreur suivantes s'affichent.

| Écran LCD | | Fenêtre Error Recovery Guide |
|---|---|---|
| Code de l'erreur | Message d'erreur | |
| Erreur M1:D5 | Erreur du réseau LAN câblé | — |

| Écran LCD | | Fenêtre Error Recovery Guide |
|---|---|---|
| Code de l'erreur | Message d'erreur | |
| | Rallumez le scanneur. Si le problème persiste, reportez-vous au manuel d'utilisation et prenez les mesures appropriées. | |

Redémarrez le scanneur.
Si vous ne parvenez toujours pas à résoudre le problème, notez le code de l'erreur, vérifiez chaque élément dans Avant de contacter le service après-vente (page 271) et contactez le distributeur/ revendeur qui vous a vendu le produit.

## Erreur de configuration réseau

Lorsqu'une erreur de paramétrage réseau se produit, les informations d'erreur suivantes s'affichent.

| Écran LCD | | Fenêtre Error Recovery Guide |
|---|---|---|
| Code de l'erreur | Message d'erreur | |
| Erreur M4:AB | Erreur réseau<br>Échec de l'envoi des données. Reportez-vous au manuel d'utilisation et prenez les mesures appropriées. | — |

Prenez les mesures suivantes.

- Vérifiez les paramètres réseau du scanneur.
  Vous pouvez vérifier les paramètres réseau du scanneur de l'une des façons suivantes.
  - [1:Informations sur le scanner] sur l'écran [Menu Paramètres] du panneau de commande

    ➡ Mode d'emploi du Menu Paramètres (page 114)
  - Outil de configuration de l'adresse IP
    Pour en savoir plus, référez-vous à l'aide de Network Setup Tool .
    Pour savoir comment démarrer l'Outil de configuration de l'adresse IP, consultez la section Démarrer l'Outil de configuration de l'adresse IP (page 377).
  - Paramètres réseau de fi Series

    ➡ Paramètres réseau (Paramètres réseau de fi Series) (page 348)
- Vérifiez la connexion réseau.

Si vous ne parvenez toujours pas à résoudre le problème, notez le code de l'erreur, vérifiez chaque élément dans Avant de contacter le service après-vente (page 271) et contactez le distributeur/ revendeur qui vous a vendu le produit.

## Erreur du verrou de transport [fi-8700/fi-8700S]

Si une erreur de verrou de transport se produit, les informations d'erreur suivantes s'affichent.

| Écran LCD | | Fenêtre Error Recovery Guide |
|---|---|---|
| Code de l'erreur | Message d'erreur | |
| Erreur U0:10 | Erreur du verrou de transport<br>Déverrouillez le verrou de transport. | Vérifiez le verrou de transport |

Vérifiez que le verrou de transport n'est pas verrouillé.
Si le verrou de transport est verrouillé, utilisez une pièce de monnaie ou un outil similaire pour tourner l'interrupteur du verrou de transport jusqu'à ce que la fente soit en position verticale afin de déverrouiller le verrou de transport.

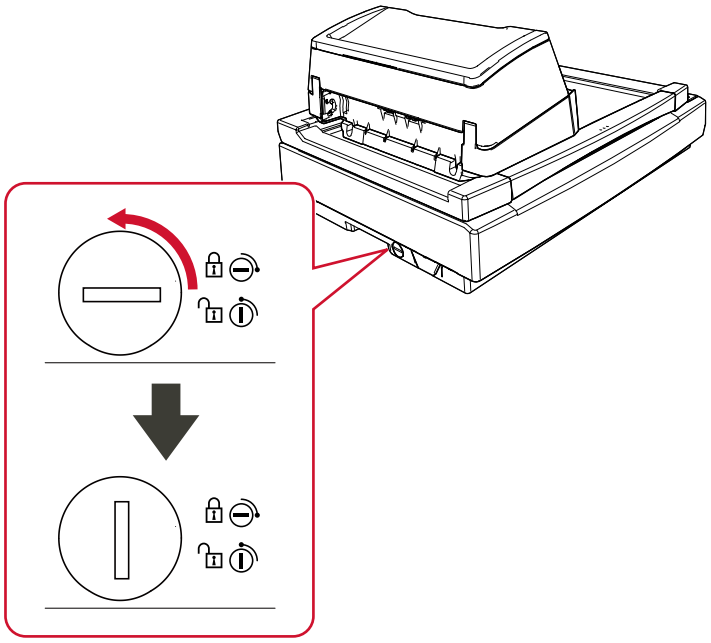

## AAD ouvert

Si vous ouvrez l'AAD pendant une numérisation, les informations d'erreur suivantes s'affichent.
Si vous ouvrez l'AAD alors que le scanner est en veille, seul le message d'erreur s'affiche sur l'écran LCD, sans le code d'erreur.

| Écran LCD | | Fenêtre Error Recovery Guide |
|---|---|---|
| Code de l'erreur | Message d'erreur | |
| Erreur U4:40 | AAD ouvert | Couvercle ouvert |

Retirez le document de l'AAD, puis fermez l'AAD.
Assurez-vous que l'AAD est correctement fermé.
Pour vérifier qu'il est bien fermé, ouvrez l'AAD, puis refermez-le.
Pour en savoir plus sur l'ouverture et la fermeture de l'AAD, veuillez consulter Ouvrir et fermer l'AAD (page 52).

## Couvercle de l'imprimante ouvert (dispositif d'impression installé) [fi-8600]

Si vous ouvrez la section d'impression (couvercle de l'imprimante) pendant une numérisation, les informations d'erreur suivantes s'affichent.
Si vous ouvrez la section d’impression (couvercle du dispositif d’impression) alors que le scanner est en veille, seul le message d’erreur s’affiche sur l’écran LCD, sans le code d’erreur.

| Écran LCD | | Fenêtre Error Recovery Guide |
|---|---|---|
| Code de l'erreur | Message d'erreur | |
| Erreur U5:4A | Couvercle de l'imprimante ouvert | Couvercle ouvert |

Retirez le document de l'AAD, puis fermez la section d'impression (couvercle de l'imprimante).
Vérifiez que la section d'impression (couvercle de l'imprimante) est correctement fermée.
Pour vérifier qu'elle est bien fermée, ouvrez la section d'impression (couvercle de l'imprimante), puis refermez-la.
Pour en savoir plus sur l'ouverture et la fermeture de la section d'impression (couvercle de l'imprimante), consultez le manuel d'utilisation du dispositif d'impression fi-760PRB.

## Cartouche d'encre non installée (dispositif d'impression installé) [fi-8600]

Si la cartouche d'encre n'est pas installée dans le dispositif d'impression, les informations d'erreur suivantes s'affichent.

| Écran LCD | | Fenêtre Error Recovery Guide |
|---|---|---|
| Code de l'erreur | Message d'erreur | |
| Erreur U6:B4 | Cartouche d'encre non installée<br>Vérifiez si la cartouche d'impression est correctement installée. | Cartouche d'encre non installée |

Consultez le Guide d'utilisation du dispositif d'impression fi-760PRB pour installer la cartouche d'encre.

## Erreur de la zone d'impression (dispositif d'impression installé) [fi-8600]

Si une erreur se produit concernant la position de début d'impression du dispositif d'impression, les informations d'erreur suivantes s'affichent.

| Écran LCD | | Fenêtre Error Recovery Guide |
|---|---|---|
| Code de l'erreur | Message d'erreur | |
| Erreur U7:B9 | Erreur de la zone d'impression | Échec de détection du papier par le dispositif d'impression ou erreur de la zone imprimable |

Réglez la position de début et la chaîne de caractères d'impression de façon à ce que la zone d'impression se trouve dans le document.
Pour en savoir plus, consultez le manuel d'utilisation du dispositif d'impression fi-760PRB.

## En cours d'utilisation par d'autres utilisateurs

Le scanneur est déjà utilisé.

- Assurez-vous qu'aucune autre application utilise le scanneur.
- Vérifiez que la méthode de connexion du scanneur est configurée correctement.
- Vérifiez qu'aucune autre opération n'est en cours sur le panneau de commande.
- Assurez-vous que les applications résidentes de l'ordinateur n'utilisent pas le scanneur.
  Par exemple, les applications suivantes peuvent occuper le scanneur.
  - PaperStream Capture
  - PaperStream ClickScan
  - Button Event Manager ([Afficher l'événement de bouton] est activé)

## Pas de papier

Aucun document n'a été chargé.
Chargez un document sur le plateau d'alimentation de l'AAD (chargeur).

## Arrêter

L'appui sur la touche [Stop/Clear] au cours d'une numérisation a entraîné l'arrêt du scanneur.
Avant de reprendre une numérisation, si les documents restent dans le scanneur, consultez la rubrique En cas de bourrage papier (page 209) pour les retirer. Appuyez ensuite sur la touche [Stop/Clear] pour effacer les messages à l'écran.

## Pause

La numérisation est momentanément interrompue par l'utilisateur.
Lorsque vous appuyez sur la touche [Scan/Enter] en cours de numérisation, la numérisation s'arrête temporairement.
Pour reprendre la numérisation, appuyez sur la touche [Scan/Enter].

# Dépannage

Dans cette section, vous trouverez des exemples de problèmes que vous pourriez rencontrer en utilisant le scanneur, accompagnés de leur solution.
Avant de contacter le service après-vente, prenez les mesures adéquates après avoir consulté les exemples des problèmes et leur solution.
Si vous ne parvenez toujours pas à résoudre le problème, consultez d'abord la section Avant de contacter le service après-vente (page 271), puis contactez le distributeur/revendeur qui vous a vendu le produit.

- **Alimentation du scanneur**
  - Impossible d'allumer le scanneur (page 234)
  - L'écran LCD et/ou la touche [Power] s'éteignent (page 235)
- **Connexion du scanneur**

  **USB**
  - Impossible de connecter le scanneur et un ordinateur via le câble USB (page 236)

  **Réseau LAN câblé**
  - Impossible de connecter le scanneur et un ordinateur via un réseau LAN câblé (page 237)
- **Opérations de numérisation**
  - La numérisation ne s'exécute pas (page 241)
  - La numérisation est longue (page 244)
  - Une erreur (Code d'erreur "U0:10", "U4:40" ou "U5:4A") est déjà présente sur l'écran LCD après la mise sous tension (page 246)
  - Des documents chevauchés sont chargés fréquemment dans le scanneur (page 247)
  - Cas fréquents où les documents ne sont pas insérés correctement dans l'AAD (page 250)
  - Les erreurs liées à la prévention des dommages causés au papier sont fréquentes (page 252)
  - Les bourrages papier/erreurs de prise sont fréquents (page 254)
- **Résultats de numérisation**
  - L'image numérisée d'une photographie est grossière ou du bruit apparaît sur l'image (page 256)
  - La qualité des caractères ou des lignes numérisés n'est pas satisfaisante (page 257)
  - Les pages numérisées sont déformées ou floues (page 259)
  - Des stries verticales apparaissent sur les images (page 261)
  - Les images générées sont allongées (page 263)
  - Une ombre apparaît sur le bord haut ou bas de l'image (page 265)
  - Des traces noires recouvrent le document (page 266)

- **Transparent**
  - Le transparent n'est pas chargé correctement/bourrages papier (page 267)
  - Il manque une partie de la page lorsque vous utilisez un transparent (page 269)
- **Mot de passe**
  - Mot de passe administration oublié (page 270)
  - Une erreur se produit lors de la saisie du mot de passe administrateur par défaut (page 270)

# Impossible d'allumer le scanneur

**Vérifiez les points suivants**

- Le câble d'alimentation est-il correctement branché ? (page 234)
- Avez-vous appuyé sur la touche [Power] du scanneur ? (page 234)

Si vous ne parvenez toujours pas à résoudre le problème, consultez d'abord la section Avant de contacter le service après-vente (page 271), puis contactez le distributeur/revendeur qui vous a vendu le produit.

- **Le câble d'alimentation est-il correctement branché ?**

**Solution**

Branchez correctement le câble d'alimentation.

➡ Démarrage de la configuration du scanner (page 33)

- **Avez-vous appuyé sur la touche [Power] du scanneur ?**

**Solution**

Appuyez sur la touche [Power] du scanneur.

➡ Mise sous tension (page 47)

# L'écran LCD et/ou la touche [Power] s'éteignent

**Vérifiez les points suivants**

- Le scanneur est-il resté longtemps inutilisé après avoir été allumé ? (page 235)

Si vous ne parvenez toujours pas à résoudre le problème, consultez d'abord la section Avant de contacter le service après-vente (page 271), puis contactez le distributeur/revendeur qui vous a vendu le produit.

- **Le scanneur est-il resté longtemps inutilisé après avoir été allumé ?**

**Solution**

Le scanneur est passé en mode économie d'énergie ou a été automatiquement éteint.

- Si le scanneur est passé en mode économie d'énergie
  L'écran LCD s'éteint et la touche [Power] clignote en vert.
  Pour quitter le mode économie d'énergie, procédez de l'une des façons suivantes :
  - Chargez un document sur le plateau d'alimentation de l'AAD (chargeur).
  - Appuyez sur l'une des touches du scanneur (à l'exception de la touche [Power]).
  - Numérisez un document avec l'application de numérisation d'images.

  ➡ Entrer et reprendre depuis le mode économie d'énergie (page 50)
- Si le scanneur s'est éteint automatiquement
  L'écran LCD et la touche [Power] s'éteignent.
  Allumez le scanneur.

  ➡ Mise sous tension (page 47)

# Impossible de connecter le scanneur et un ordinateur via le câble USB

**Vérifiez les points suivants**

- Le câble USB est-il correctement branché ? (page 236)
- Le connecteur sur le câble USB est-il abîmé ou endommagé ? (page 236)
- Le pilote du scanneur est-il à jour ? (page 236)
- Avez-vous défini le paramètre USB du scanneur sur [Automatique] ? (page 236)

Si vous ne parvenez toujours pas à résoudre le problème, consultez d'abord la section Avant de contacter le service après-vente (page 271), puis contactez le distributeur/revendeur qui vous a vendu le produit.

- **Le câble USB est-il correctement branché ?**

  **Solution**

  utilisez le câble USB fourni.
  Vérifiez si le scanneur et l'ordinateur sont raccordés à l'aide du câble USB.

  ➡ Démarrage de la configuration du scanner (page 33)

- **Le connecteur sur le câble USB est-il abîmé ou endommagé ?**

  **Solution**

  Utilisez un câble USB neuf et raccordez-le correctement.

- **Le pilote du scanneur est-il à jour ?**

  **Solution**

  Mettez à jour le pilote du scanneur vers la dernière version.

- **Avez-vous défini le paramètre USB du scanneur sur [Automatique] ?**

  **Solution**

  Si vous définissez le paramètre USB du scanneur sur [Automatique], la connexion entre le scanneur et un ordinateur peut s'avérer impossible.
  Changez le paramètre USB du scanneur en [USB 2.0] à l'aide de l'une des méthodes suivantes :

  - [27:USB] sur l'écran [Menu Paramètres] du panneau de commande

    ➡ Mode d'emploi du Menu Paramètres (page 114)

  - Software Operation Panel

    ➡ Spécification de l'opération USB [USB] (page 341)

# Impossible de connecter le scanneur et un ordinateur via un réseau LAN câblé

**Vérifiez les points suivants**

- Le scanneur est-il connecté à un périphérique réseau (commutateur, concentrateur ou routeur) via un câble LAN ? (page 237)
- Le périphérique réseau (notamment un commutateur, un concentrateur ou un routeur) est-il allumé ? (page 238)
- La version du microprogramme du périphérique réseau est-elle la plus récente ? (page 238)
- L'ordinateur est-il connecté à un périphérique réseau (commutateur, concentrateur ou routeur) ? (page 238)
- Avez-vous configuré les paramètres associés aux conditions de communication sur un périphérique réseau (commutateur, concentrateur ou routeur) ? (page 238)
- Y a-t-il des restrictions de sécurité configurées sur le réseau ? (page 238)
- Le réseau est-il stable ? (page 239)
- Y a-t-il des restrictions de sécurité configurées sur l'ordinateur ? (page 239)
- L'ordinateur est-il connecté à un réseau LAN câblé ? (page 239)
- Le scanneur est-il connecté à un autre ordinateur ? (page 239)
- L'adresse IP du scanneur est-elle correcte ? (page 239)
- L'adresse IP du scanneur est-elle utilisée pour d'autres appareils de communication ? (page 240)
- Le pilote du scanneur est-il à jour ? (page 240)

Si vous ne parvenez toujours pas à résoudre le problème, consultez d'abord la section Avant de contacter le service après-vente (page 271), puis contactez le distributeur/revendeur qui vous a vendu le produit.

- **Le scanneur est-il connecté à un périphérique réseau (commutateur, concentrateur ou routeur) via un câble LAN ?**

**Solution**

Connectez le scanneur à un périphérique réseau (commutateur, concentrateur ou routeur) via un câble LAN. Veillez par ailleurs à raccorder correctement le câble LAN.
Une fois le câble LAN correctement raccordé, prenez les mesures suivantes :

- Remplacez le câble LAN.
- Modifiez le port sur le périphérique réseau auquel le câble LAN est connecté.
- Réglez la vitesse et la méthode de transmission du réseau de l'appareil sur "Automatique". Si les paramètres du réseau de l'appareil ne peuvent être configurés que sur "Manuelle", sélectionnez "half-recto" verso pour la méthode de transmission.

- **Le périphérique réseau (notamment un commutateur, un concentrateur ou un routeur) est-il allumé ?**

  **Solution**

  Allumez le périphérique réseau (commutateur, concentrateur ou routeur).
  Vérifiez également l'absence d'erreur et de dysfonctionnement au niveau du périphérique réseau.
  Pour en savoir plus sur les erreurs survenant au niveau du périphérique réseau, consultez le guide de votre périphérique réseau.

- **La version du microprogramme du périphérique réseau est-elle la plus récente ?**

  **Solution**

  Des opérations inattendues peuvent se produire si la version du microprogramme du périphérique réseau n'est pas la plus récente.
  Contactez l'administrateur réseau pour vérifier la version du microprogramme et pensez à mettre à jour ce dernier vers la dernière version.
  Pour plus de détails sur la manière de mettre à jour le microprogramme du périphérique réseau, consultez le guide de votre périphérique réseau.

- **L'ordinateur est-il connecté à un périphérique réseau (commutateur, concentrateur ou routeur) ?**

  **Solution**

  Connectez l'ordinateur à un périphérique réseau (commutateur, concentrateur ou routeur).
  Pour en savoir plus, consultez le guide de votre ordinateur.

- **Avez-vous configuré les paramètres associés aux conditions de communication sur un périphérique réseau (commutateur, concentrateur ou routeur) ?**

  **Solution**

  Lorsque les éléments suivants sont configurés sur un périphérique réseau (notamment un commutateur, un concentrateur ou un routeur), prenez les mesures nécessaires.

  - La fonction de filtrage de protocole est activée.
    Autorisez le protocole à utiliser pour la communication.
  - Le filtrage de l'adresse MAC est activé.
    Configurez le périphérique réseau (commutateur, concentrateur ou routeur) avec l'adresse MAC du scanneur.

  Pour en savoir plus sur les paramètres du périphérique réseau, consultez le guide de votre périphérique réseau.

- **Y a-t-il des restrictions de sécurité configurées sur le réseau ?**

  **Solution**

  Les restrictions d'accès pour les utilisateurs peuvent être configurées sur le réseau.

Pour en savoir plus, contactez l'administrateur de réseau.

- **Le réseau est-il stable ?**

  **Solution**

  Attendez que le réseau soit stable avant de vous y connecter.
  Les événements suivants peuvent être à l'origine de l'instabilité du réseau :

  • Un moniteur réseau est en cours d'exécution.

  • Un fichier est en cours de transfert.

  Si le réseau est instable, redémarrez les périphériques réseau. Cependant, au préalable, assurez-vous que le redémarrage des périphériques réseau n'entrave pas les communications avec d'autres appareils. Cela pourrait entraîner une instabilité des périphériques réseau.

- **Y a-t-il des restrictions de sécurité configurées sur l'ordinateur ?**

  **Solution**

  Dans les paramètres du pare-feu Windows ou dans les paramètres du pare-feu de votre logiciel de sécurité, débloquez la communication des numéros de port utilisés par les logiciels suivants.

  • Outil de sélection du scanneur
  Numéro de port : 52217

  Pour en savoir plus sur le déblocage de la communication, consultez le guide ou l'aide de votre ordinateur ou de votre logiciel de sécurité.

- **L'ordinateur est-il connecté à un réseau LAN câblé ?**

  **Solution**

  Vérifiez l'état de la connexion à l'ordinateur.

  ➡ Vérification de la connexion réseau du scanneur (page 372)

- **Le scanneur est-il connecté à un autre ordinateur ?**

  **Solution**

  Le scanneur ne peut être connecté qu'à un seul ordinateur à la fois. Patientez jusqu'à ce que l'autre ordinateur soit déconnecté du scanneur, puis connectez à nouveau l'ordinateur à utiliser.

- **L'adresse IP du scanneur est-elle correcte ?**

  **Solution**

  Vérifiez l'adresse IP du scanneur.
  Vous pouvez utiliser l'outil de configuration de l'adresse IP pour vérifier l'adresse IP.
  Pour en savoir plus, référez-vous à l'aide de Network Setup Tool .
  Pour savoir comment démarrer l'Outil de configuration de l'adresse IP, consultez la section Démarrer l'Outil de configuration de l'adresse IP (page 377).
  Lorsque vous spécifiez une adresse IP manuellement, assurez-vous qu'elle est correcte.

Lorsque vous configurez l'adresse IP automatiquement, vérifiez si le serveur DHCP fonctionne normalement.
Même si c'est le cas, il est possible qu'une adresse IP ne soit pas attribuée correctement en fonction des paramètres du serveur DHCP. Vérifiez l'état de fonctionnement et les paramètres du serveur DHCP.

- **L'adresse IP du scanneur est-elle utilisée pour d'autres appareils de communication ?**

  **Solution**

  Si plusieurs appareils de communication utilisent la même adresse IP sur un même réseau, la communication peut échouer. Évitez d'utiliser plusieurs fois la même adresse IP.

- **Le pilote du scanneur est-il à jour ?**

  **Solution**

  Mettez à jour le pilote du scanneur vers la dernière version.

# La numérisation ne s'exécute pas

**Vérifiez les points suivants**

- Avez-vous déverrouillé le verrou de transport ? [fi-8700/fi-8700S] (page 241)
- Avez-vous configuré les paramètres du bouton à utiliser pour lancer une numérisation ? (page 241)
- Le document est-il correctement chargé sur le plateau d'alimentation de l'AAD (chargeur) ? (page 241)
- L'AAD est-il correctement fermé ? (page 241)
- Le scanneur et l'ordinateur sont-ils correctement connectés ? (page 242)
- Si vous utilisez un réseau LAN filaire, les paramètres du proxy WinHTTP ont-ils été configurés sur l'ordinateur ? (page 242)

Si vous ne parvenez toujours pas à résoudre le problème, consultez d'abord la section Avant de contacter le service après-vente (page 271), puis contactez le distributeur/revendeur qui vous a vendu le produit.

- **Avez-vous déverrouillé le verrou de transport ? [fi-8700/fi-8700S]**

**Solution**

Éteignez le scanneur, puis déverrouillez le verrou de transport.
Pour savoir comment éteindre le scanneur, consultez la section Mise hors tension (page 49).
Pour en savoir plus sur le déverrouillage du verrou de transport, reportez-vous à la section Erreur du verrou de transport [fi-8700/fi-8700S] (page 228).

- **Avez-vous configuré les paramètres du bouton à utiliser pour lancer une numérisation ?**

**Solution**

Configurez les paramètres du bouton à utiliser pour lancer une numérisation.

➡ Appui sur une touche du scanneur pour démarrer une application de numérisation d'image et lancer une numérisation (page 67)

- **Le document est-il correctement chargé sur le plateau d'alimentation de l'AAD (chargeur) ?**

**Solution**

Rechargez le document sur le plateau d'alimentation de l'AAD (chargeur).

- **L'AAD est-il correctement fermé ?**

**Solution**

Fermez correctement l'AAD.
Si le document est coincé dans l'AAD; dégagez-le et fermez l'AAD.

- **Le scanneur et l'ordinateur sont-ils correctement connectés ?**

  **Solution**

  - Pour un réseau LAN câblé
    Connectez le scanneur et l'ordinateur via un réseau LAN câblé. Lorsque vous ne parvenez pas à les connecter via un réseau LAN câblé, consultez la section Impossible de connecter le scanneur et un ordinateur via un réseau LAN câblé (page 237).
  - Pour USB
    Branchez correctement le câble USB.

- **Si vous utilisez un réseau LAN filaire, les paramètres du proxy WinHTTP ont-ils été configurés sur l'ordinateur ?**

  Mai même si vous avez sélectionné un scanneur à l'aide de l'Outil de sélection du scanneur, il se peut que vous ne puissiez pas vous connecter au scanneur ou que la connexion soit lente, en fonction des paramètres du serveur proxy de votre paramètres du serveur.

  **Solution**

  Modifiez les paramètres du proxy WinHTTP en suivant la procédure suivante :

  1. Ouvrez l'invite de commande sur l'ordinateur en tant qu'administrateur.
  2. Appliquer la commande suivante pour vérifier le nom du serveur proxy et le numéro de port.

     ```
     netsh winhttp show proxy
     ```

     Le résultat s'affiche comme suit.
     "*Nom du serveur proxy:Numéro de port*"
  3. Exécutez l'une des commandes suivantes.
     - Lorsqu'un serveur proxy est défini
       Modifiez les paramètres de manière à ne pas utiliser de serveur proxy.

       ```
       netsh winhttp set proxy proxy-server="XXXXXX:YYYY" bypass-list=ZZZ.ZZZ.ZZZ.ZZZ
       ```

       XXXXXX: Nom du Serveur proxy
       YYYY: Numéro de port utilisé
       ZZZ.ZZZ.ZZZ.ZZZ: Adresse IP du scanneur (*1) (*2)
     - Lorsqu'un serveur proxy n'est pas configuré
       La réinitialisation des paramètres peut permettre à l'ordinateur d'accéder au scanneur.

       ```
       netsh winhttp reset proxy
       ```

  ***1 :**Pour vérifier l'adresse IP du scanner, sélectionnez [Informations sur le scanner] → [Informations sur le scanner] dans les Paramètres réseau de fi Series.

***2 :**Le format de l'adresse IPv4 est présenté ci-dessous à titre d'exemple.
Le format suivant est utilisé pour une adresse IPv6 :
ZZZZ:ZZZZ:ZZZZ:ZZZZ:ZZZZ:ZZZZ:ZZZZ:ZZZZ

# La numérisation est longue

**Vérifiez les points suivants**

- Si vous utilisez une connexion USB, le câble USB est-il raccordé au port USB 1.1 de l'ordinateur ? (page 244)
- Avez-vous démarré la numérisation alors que l'ordinateur était instable (p. ex., juste après le démarrage de l'ordinateur ou la connexion) ? (page 244)
- Les rouleaux sont-ils propres ? (page 244)
- L'ordinateur répond-il aux exigences de l'environnement de mesure ? (page 244)
- Numérisez-vous le document en mode manuel simple ? (page 244)

Si vous ne parvenez toujours pas à résoudre le problème, consultez d'abord la section Avant de contacter le service après-vente (page 271), puis contactez le distributeur/revendeur qui vous a vendu le produit.

- **Si vous utilisez une connexion USB, le câble USB est-il raccordé au port USB 1.1 de l'ordinateur ?**

  **Solution**

  Si une connexion USB est utilisée, branchez le câble USB au port USB 3.2 de Gen1x1 (USB 3.0)/USB 2.0.

- **Avez-vous démarré la numérisation alors que l'ordinateur était instable (p. ex., juste après le démarrage de l'ordinateur ou la connexion) ?**

  **Solution**

  Lorsque vous démarrez ou vous connectez à l'ordinateur, attendez un moment avant de lancer une numérisation.

- **Les rouleaux sont-ils propres ?**

  **Solution**

  Nettoyez les rouleaux.

  ➡ Entretien (page 178)

- **L'ordinateur répond-il aux exigences de l'environnement de mesure ?**

  **Solution**

  Si l'ordinateur ne répond pas aux exigences en matière de CPU ou de mémoire dans l'environnement de mesure (décrit dans Fiche technique (page 363)), utilisez un autre ordinateur répondant à ces exigences.

- **Numérisez-vous le document en mode manuel simple ?**

  La vitesse de numérisation ralentit lorsque vous numérisez des documents en Mode manuel simple.

  ➡ Numériser des documents pliés en deux (page 147)

➔ Numériser des documents tels que des enveloppes ou du papier de transfert multicouche (page 151)

# Une erreur (Code d'erreur "U0:10", "U4:40" ou "U5:4A") est déjà présente sur l'écran LCD après la mise sous tension

**Vérifiez les points suivants**

- Avez-vous déverrouillé le verrou de transport ? [fi-8700/fi-8700S] (page 246)
- L'AAD est-il bien fermé ? (page 246)
- La section d'impression (couvercle de l'imprimante) est-elle correctement fermée ? (dispositif d'impression installé) [fi-8600] (page 246)

Si vous ne parvenez toujours pas à résoudre le problème, consultez d'abord la section Avant de contacter le service après-vente (page 271), puis contactez le distributeur/revendeur qui vous a vendu le produit.

- **Avez-vous déverrouillé le verrou de transport ? [fi-8700/fi-8700S]**

**Solution**

Éteignez le scanneur, puis déverrouillez le verrou de transport.
Pour savoir comment éteindre le scanneur, consultez la section Mise hors tension (page 49).
Pour en savoir plus sur le déverrouillage du verrou de transport, reportez-vous à la section Erreur du verrou de transport [fi-8700/fi-8700S] (page 228).

- **L'AAD est-il bien fermé ?**

**Solution**

Fermez correctement l'AAD.

➡ Fermeture de l'AAD (page 53)

- **La section d'impression (couvercle de l'imprimante) est-elle correctement fermée ? (dispositif d'impression installé) [fi-8600]**

**Solution**

Fermez correctement la section d'impression (couvercle de l'imprimante).
Pour en savoir plus, consultez le manuel d'utilisation du dispositif d'impression fi-760PRB.

# Des documents chevauchés sont chargés fréquemment dans le scanneur

**Vérifiez les points suivants**

- Les documents respectent-ils la configuration papier ? (page 247)
- Utilisez-vous le transparent ? (page 247)
- Si vous avez activé la configuration pour détecter les documents chevauchés, les documents respectent-ils les conditions de détection précise de documents chevauchés ? (page 248)
- Avez-vous numérisé un document épais, comme une carte plastifiée ? (page 248)
- Avez-vous déramé les documents avant de les charger ? (page 248)
- Venez-vous juste d'obtenir les documents avec un photocopieur ou une imprimante laser ? (page 248)
- La hauteur de la pile de documents est-elle inférieure à 30 mm (pour les documents au format A4 ou plus petits) ou inférieure à 10 mm (pour les documents plus grands que le format A4) ? (page 248)
- Les rouleaux de frein et les rouleaux de prise sont-ils installés correctement ? (page 249)
- Les rouleaux de frein et les rouleaux de prise sont-ils propres ? (page 249)
- Les rouleaux de frein et les rouleaux de prise sont-ils usés ? (page 249)
- Utilisez-vous le scanneur à une altitude de 2 000 m ou plus ? (page 249)

Si vous ne parvenez toujours pas à résoudre le problème, consultez d'abord la section Avant de contacter le service après-vente (page 271), puis contactez le distributeur/revendeur qui vous a vendu le produit.

- **Les documents respectent-ils la configuration papier ?**

  **Solution**

  Chargez des documents pris en charge par le scanneur.

  ➡ Documents pris en charge (page 87)

- **Utilisez-vous le transparent ?**

  **Solution**

  Activez le paramètre d’utilisation de la Transparent dans le pilote du scanner.
  Pour plus d'informations sur la numérisation avec le Transparent, reportez-vous à ce qui suit.

  - Numérisation de documents pouvant être endommagés assez facilement sans les abîmer (page 153)
  - Numérisation de photographies et de coupures de presse sans les endommager (page 155)

- **Si vous avez activé la configuration pour détecter les documents chevauchés, les documents respectent-ils les conditions de détection précise de documents chevauchés ?**

  **Solution**

  Il est possible que certains documents soient détectés par erreur comme documents qui se chevauchent.

  ➡ Conditions requises pour détecter soigneusement des documents chevauchés (Détection de chargement excessif de documents) (page 96)

  Indiquez une zone pour détecter les documents chevauchés si nécessaire.

  ➡ Spécification de la zone de détection des documents superposés [Définition de la zone de vérification pour la détection de chargement multiple] (page 324)

- **Avez-vous numérisé un document épais, comme une carte plastifiée ?**

  **Solution**

  Procédez de l'une des façons suivantes pour effectuer une numérisation :

  ● Configurez de façon à ne pas détecter certaines zones de chevauchement.

  ● Désactiver le réglage pour détecter des documents chevauchés avec le capteur à ultrasons.

  ● Numérisez avec le mode manuel simple.

- **Avez-vous déramé les documents avant de les charger ?**

  **Solution**

  Déramez les documents.

  ➡ Préparer les documents en vue de les charger dans le plateau d'alimentation de l'AAD (chargeur) (page 77)

- **Venez-vous juste d'obtenir les documents avec un photocopieur ou une imprimante laser ?**

  **Solution**

  Déramez les documents plusieurs fois afin de retirer l'électricité statique.

  ➡ Préparer les documents en vue de les charger dans le plateau d'alimentation de l'AAD (chargeur) (page 77)

- **La hauteur de la pile de documents est-elle inférieure à 30 mm (pour les documents au format A4 ou plus petits) ou inférieure à 10 mm (pour les documents plus grands que le format A4) ?**

  **Solution**

  Les documents peuvent être chargés jusqu'à une hauteur de 30 mm (pour les documents au format A4 ou plus petits), ou jusqu'à 10 mm (pour les documents plus grands que le format A4). Réduisez le nombre de feuilles afin que la hauteur de la pile de documents soit inférieure à 30 mm (pour les documents au format A4 ou plus petits), ou inférieure à 10 mm (pour les documents plus grands que le format A4).

- **Les rouleaux de frein et les rouleaux de prise sont-ils installés correctement ?**

  **Solution**

  Installez correctement les rouleaux de frein et les rouleaux de sélection.

  ➡ Remplacer le rouleau de frein (page 197)

  ➡ Remplacer le rouleau de prise (page 201)

- **Les rouleaux de frein et les rouleaux de prise sont-ils propres ?**

  **Solution**

  Nettoyez les rouleaux de frein et les rouleaux de sélection.

  ➡ Entretien (page 178)

- **Les rouleaux de frein et les rouleaux de prise sont-ils usés ?**

  **Solution**

  Vérifiez les compteurs du rouleau de frein et du rouleau de prise en procédant de l'une des façons suivantes.

  • [5:Compteur de consommables] sur l'écran [Menu Paramètres] du panneau de commande

  ➡ Mode d'emploi du Menu Paramètres (page 114)

  • Software Operation Panel

  ➡ Consulter les compteurs (page 292)

  Si nécessaire, remplacez les rouleaux de frein et les rouleaux de sélection.

  ➡ Remplacer le rouleau de frein (page 197)

  ➡ Remplacer le rouleau de prise (page 201)

- **Utilisez-vous le scanneur à une altitude de 2 000 m ou plus ?**

  **Solution**

  Si vous utilisez le scanneur à une altitude de 2 000 m ou plus, activez le [Mode haute altitude] dans Software Operation Panel.

  **CONSEIL**

  Si vous utilisez le scanneur à une altitude inférieure à 2 000 m après avoir activé [Mode haute altitude], les documents chevauchés risquent de ne pas être détectés.
  Si le scanneur est utilisé sur terrain plat à une altitude inférieure à 2 000 m, désactivez le [Mode haute altitude].

# Cas fréquents où les documents ne sont pas insérés correctement dans l'AAD

**Vérifiez les points suivants**

- Les documents respectent-ils la configuration papier ? (page 250)
- Avez-vous déramé les documents avant de les charger ? (page 250)
- Les rouleaux de frein et les rouleaux de prise sont-ils installés correctement ? (page 250)
- Les rouleaux de frein et les rouleaux de prise sont-ils propres ? (page 250)
- Les rouleaux de frein et les rouleaux de prise sont-ils usés ? (page 251)
- Avez-vous numérisé un document épais, comme une carte plastifiée ? (page 251)
- Les documents à numériser sont-ils épais ou gondolés ? (page 251)

Si vous ne parvenez toujours pas à résoudre le problème, consultez d'abord la section Avant de contacter le service après-vente (page 271), puis contactez le distributeur/revendeur qui vous a vendu le produit.

- **Les documents respectent-ils la configuration papier ?**

  **Solution**

  Chargez des documents pris en charge par le scanneur.

  ➡ Documents pris en charge (page 87)

- **Avez-vous déramé les documents avant de les charger ?**

  **Solution**

  Déramez les documents.

  ➡ Préparer les documents en vue de les charger dans le plateau d'alimentation de l'AAD (chargeur) (page 77)

- **Les rouleaux de frein et les rouleaux de prise sont-ils installés correctement ?**

  **Solution**

  Installez correctement les rouleaux de frein et les rouleaux de sélection.

  ➡ Remplacer le rouleau de frein (page 197)

  ➡ Remplacer le rouleau de prise (page 201)

- **Les rouleaux de frein et les rouleaux de prise sont-ils propres ?**

  **Solution**

  Nettoyez les rouleaux de frein et les rouleaux de sélection.

  ➡ Entretien (page 178)

- **Les rouleaux de frein et les rouleaux de prise sont-ils usés ?**

  **Solution**

  Vérifiez les compteurs du rouleau de frein et du rouleau de prise en procédant de l'une des façons suivantes.

  - [5:Compteur de consommables] sur l'écran [Menu Paramètres] du panneau de commande

    ➡ Mode d'emploi du Menu Paramètres (page 114)

  - Software Operation Panel

    ➡ Consulter les compteurs (page 292)

  Si nécessaire, remplacez les rouleaux de frein et les rouleaux de sélection.

  ➡ Remplacer le rouleau de frein (page 197)

  ➡ Remplacer le rouleau de prise (page 201)

- **Avez-vous numérisé un document épais, comme une carte plastifiée ?**

  **Solution**

  Procédez de l'une des façons suivantes pour effectuer une numérisation :

  - Configurez de façon à ne pas détecter certaines zones de chevauchement.
  - Désactiver le réglage pour détecter des documents chevauchés avec le capteur à ultrasons.
  - Numérisez avec le mode manuel simple.

- **Les documents à numériser sont-ils épais ou gondolés ?**

  **Solution**

  Utilisez l’une des méthodes suivantes pour régler la pression de prise sur « Forte ».

  - [16:Puissance de la prise du papier] sur l'écran [Menu Paramètres] du panneau de commande

    ➡ Mode d'emploi du Menu Paramètres (page 114)

  - Software Operation Panel

    ➡ Réglage de la pression de prise du papier [Puissance de la prise du papier] (page 314)

# Les erreurs liées à la prévention des dommages causés au papier sont fréquentes

**Vérifiez les points suivants**

- Lorsque vous chargez des documents, les guides latéraux sont-ils alignés sur la largeur des documents ? (page 252)
- Les documents respectent-ils la configuration papier ? (page 252)
- Un objet a-t-il été inséré à l'intérieur de l'AAD ? (page 252)
- Les rouleaux de frein et les rouleaux de prise sont-ils installés correctement ? (page 252)
- Les rouleaux de frein et les rouleaux de prise sont-ils propres ? (page 253)
- Les rouleaux de frein et les rouleaux de prise sont-ils usés ? (page 253)
- Le niveau de sensibilité de la fonction de protection papier est-il élevé ? (page 253)

Si vous ne parvenez toujours pas à résoudre le problème, consultez d'abord la section Avant de contacter le service après-vente (page 271), puis contactez le distributeur/revendeur qui vous a vendu le produit.

- **Lorsque vous chargez des documents, les guides latéraux sont-ils alignés sur la largeur des documents ?**

  **Solution**

  Assurez-vous qu'il n'y a pas d'espace entre les guides latéraux et les bords des documents lors du chargement des documents.

- **Les documents respectent-ils la configuration papier ?**

  **Solution**

  Chargez des documents pris en charge par le scanneur.

  ➡ Documents pris en charge (page 87)

- **Un objet a-t-il été inséré à l'intérieur de l'AAD ?**

  **Solution**

  Nettoyez l'AAD.
  Retirez la poussière présente dans l'ADD.

  ➡ Entretien (page 178)

- **Les rouleaux de frein et les rouleaux de prise sont-ils installés correctement ?**

  **Solution**

  Installez correctement les rouleaux de frein et les rouleaux de sélection.

  ➡ Remplacer le rouleau de frein (page 197)

  ➡ Remplacer le rouleau de prise (page 201)

- **Les rouleaux de frein et les rouleaux de prise sont-ils propres ?**

  **Solution**

  Nettoyez les rouleaux de frein et les rouleaux de sélection.

  ➡ Entretien (page 178)

- **Les rouleaux de frein et les rouleaux de prise sont-ils usés ?**

  **Solution**

  Vérifiez les compteurs du rouleau de frein et du rouleau de prise en procédant de l'une des façons suivantes.

  • [5:Compteur de consommables] sur l'écran [Menu Paramètres] du panneau de commande

  ➡ Mode d'emploi du Menu Paramètres (page 114)

  • Software Operation Panel

  ➡ Consulter les compteurs (page 292)

  Si nécessaire, remplacez les rouleaux de frein et les rouleaux de sélection.

  ➡ Remplacer le rouleau de frein (page 197)

  ➡ Remplacer le rouleau de prise (page 201)

- **Le niveau de sensibilité de la fonction de protection papier est-il élevé ?**

  **Solution**

  Procédez de l'une des façons suivantes pour baisser le niveau de sensibilité de la protection du papier.

  • [19:Protection du papier] sur l'écran [Menu Paramètres] du panneau de commande

  ➡ Mode d'emploi du Menu Paramètres (page 114)

  • Software Operation Panel

  ➡ Spécifier le niveau de sensibilité de la protection du papier [Sensibilité de la protection du papier] (page 311)

# Les bourrages papier/erreurs de prise sont fréquents

**Vérifiez les points suivants**

- Les documents respectent-ils la configuration papier ? (page 254)
- Un objet a-t-il été inséré à l'intérieur de l'AAD ? (page 254)
- Reste-t-il un document à l'intérieur de l'AAD ? (page 254)
- Les rouleaux de frein et les rouleaux de prise sont-ils installés correctement ? (page 254)
- Les rouleaux de frein et les rouleaux de prise sont-ils propres ? (page 254)
- Les rouleaux de frein et les rouleaux de prise sont-ils usés ? (page 255)

Si vous ne parvenez toujours pas à résoudre le problème, consultez d'abord la section Avant de contacter le service après-vente (page 271), puis contactez le distributeur/revendeur qui vous a vendu le produit.

- **Les documents respectent-ils la configuration papier ?**

  **Solution**

  Chargez des documents pris en charge par le scanneur.

  ➡ Documents pris en charge (page 87)

- **Un objet a-t-il été inséré à l'intérieur de l'AAD ?**

  **Solution**

  Nettoyez l'AAD.
  Retirez la poussière présente dans l'ADD.

  ➡ Entretien (page 178)

- **Reste-t-il un document à l'intérieur de l'AAD ?**

  **Solution**

  Retirez le document de l'AAD.

  ➡ En cas de bourrage papier (page 209)

- **Les rouleaux de frein et les rouleaux de prise sont-ils installés correctement ?**

  **Solution**

  Installez correctement les rouleaux de frein et les rouleaux de sélection.

  ➡ Remplacer le rouleau de frein (page 197)

  ➡ Remplacer le rouleau de prise (page 201)

- **Les rouleaux de frein et les rouleaux de prise sont-ils propres ?**

  **Solution**

  Nettoyez les rouleaux de frein et les rouleaux de sélection.

➡ Entretien (page 178)

- **Les rouleaux de frein et les rouleaux de prise sont-ils usés ?**

  **Solution**

  Vérifiez les compteurs du rouleau de frein et du rouleau de prise en procédant de l'une des façons suivantes.

  ● [5:Compteur de consommables] sur l'écran [Menu Paramètres] du panneau de commande

  ➡ Mode d'emploi du Menu Paramètres (page 114)

  ● Software Operation Panel

  ➡ Consulter les compteurs (page 292)

  Si nécessaire, remplacez les rouleaux de frein et les rouleaux de sélection.

  ➡ Remplacer le rouleau de frein (page 197)

  ➡ Remplacer le rouleau de prise (page 201)

# L'image numérisée d'une photographie est grossière ou du bruit apparaît sur l'image

**Vérifiez les points suivants**

- Avez-vous configuré les paramètres du pilote du scanneur afin de numériser en mode noir et blanc ? (page 256)
- Avez-vous spécifié une résolution faible pour la numérisation dans le pilote de scanneur ? (page 256)
- Les surfaces vitrées et les rouleaux dans l'AAD sont-ils propres ? (page 256)

Consultez également à la section "Sortie d'image" dans l'aide du pilote de scanneur et prenez les mesures nécessaires.
Si vous ne parvenez toujours pas à résoudre le problème, consultez d'abord la section Avant de contacter le service après-vente (page 271), puis contactez le distributeur/revendeur qui vous a vendu le produit.

- **Avez-vous configuré les paramètres du pilote du scanneur afin de numériser en mode noir et blanc ?**

**Solution**

La page numérisée peut grandement différer de l'original si vous "binarisez" (générez en noir et blanc) simplement une image ou une photographie.
Définissez le mode couleur ou niveaux de gris dans le pilote du scanneur.

- **Avez-vous spécifié une résolution faible pour la numérisation dans le pilote de scanneur ?**

**Solution**

Si vous numérisez un document imprimé en demi-teintes, un effet de moiré risque d'apparaître sur l'image.
Sélectionnez une résolution plus élevée dans le pilote du scanneur.

- **Les surfaces vitrées et les rouleaux dans l'AAD sont-ils propres ?**

**Solution**

Nettoyez les parties sales.

➡ Entretien (page 178)

# La qualité des caractères ou des lignes numérisés n'est pas satisfaisante

**Vérifiez les points suivants**

- La housse de maintien et la vitre d'exposition sont-elles propres lorsque vous numérisez des documents avec l'à plat ? [fi-8700/fi-8700S] (page 257)
- Les surfaces vitrées et les rouleaux dans l'AAD sont-ils propres ? (page 257)
- La résolution est-elle appropriée ? (page 257)
- Avez-vous configuré les paramètres du pilote afin de numériser en mode niveaux de gris ou mode couleur ? (page 257)
- Les documents sont-ils recouverts d'un dépôt (poussière, poussière de papier, etc.) ? (page 258)

Consultez également à la section "Sortie d'image" dans l'aide du pilote de scanneur et prenez les mesures nécessaires.
Si vous ne parvenez toujours pas à résoudre le problème, consultez d'abord la section Avant de contacter le service après-vente (page 271), puis contactez le distributeur/revendeur qui vous a vendu le produit.

- **La housse de maintien et la vitre d'exposition sont-elles propres lorsque vous numérisez des documents avec l'à plat ? [fi-8700/fi-8700S]**

  **Solution**

  Nettoyez les parties sales.

  ➡ Entretien (page 178)

- **Les surfaces vitrées et les rouleaux dans l'AAD sont-ils propres ?**

  **Solution**

  Nettoyez les parties sales.

  ➡ Entretien (page 178)

- **La résolution est-elle appropriée ?**

  **Solution**

  Sélectionnez une résolution plus élevée dans le pilote du scanneur.

- **Avez-vous configuré les paramètres du pilote afin de numériser en mode niveaux de gris ou mode couleur ?**

  **Solution**

  Définissez le mode noir & blanc dans le pilote du scanneur.
  si vous numérisez en niveaux de gris ou en couleur, l'image numérisée pourrait ne pas être nette ni claire.

- **Les documents sont-ils recouverts d'un dépôt (poussière, poussière de papier, etc.) ?**

  **Solution**

  Retirez la poussière sur le document.
  De la poussière peut se glisser à l'intérieur de la surface vitrée de l'AAD ou sur la vitre d'exposition de l'à-plat [fi-8700/fi-8700S], et provoquer l'apparition de stries sur la page.

# Les pages numérisées sont déformées ou floues

**Vérifiez les points suivants**

- La housse de maintien et la vitre d'exposition sont-elles propres lorsque vous numérisez des documents avec l'à plat ? [fi-8700/fi-8700S] (page 259)
- Les surfaces vitrées et les rouleaux dans l'AAD sont-ils propres ? (page 259)
- Une pression a-t-elle été exercée sur l'AAD lors de la numérisation ? Ou bien un objet lourd a-t-il été placé sur l'AAD ? (page 259)
- La numérisation est-elle effectuée sur une endroit instable ou qui vibre ? (page 259)
- Le scanneur est-il installé sur une surface plane et horizontale ? Avez-vous fixé les pastilles en caoutchouc sous le scanneur ? (page 260)
- Le document est-il froissé ou écorné ? (page 260)

Si vous ne parvenez toujours pas à résoudre le problème, consultez d'abord la section Avant de contacter le service après-vente (page 271), puis contactez le distributeur/revendeur qui vous a vendu le produit.

- **La housse de maintien et la vitre d'exposition sont-elles propres lorsque vous numérisez des documents avec l'à plat ? [fi-8700/fi-8700S]**

  **Solution**

  Nettoyez les parties sales.

  ➡ Entretien (page 178)

- **Les surfaces vitrées et les rouleaux dans l'AAD sont-ils propres ?**

  **Solution**

  Nettoyez les parties sales.

  ➡ Entretien (page 178)

- **Une pression a-t-elle été exercée sur l'AAD lors de la numérisation ? Ou bien un objet lourd a-t-il été placé sur l'AAD ?**

  **Solution**

  N'exercez aucune pression sur l'AAD et évitez d'y déposer quoi que ce soit lors de la numérisation.

- **La numérisation est-elle effectuée sur une endroit instable ou qui vibre ?**

  **Solution**

  Effectuez la numérisation sur un endroit stable.

- **Le scanneur est-il installé sur une surface plane et horizontale ? Avez-vous fixé les pastilles en caoutchouc sous le scanneur ?**

  **Solution**

  Installez le scanneur sur une surface plane et horizontale.
  Ou bien fixez les pastilles en caoutchouc sous le scanneur.

- **Le document est-il froissé ou écorné ?**

  **Solution**

  Aplanissez le document froissé ou écorné.

# Des stries verticales apparaissent sur les images

**Vérifiez les points suivants**

- La housse de maintien et la vitre d'exposition sont-elles propres lorsque vous numérisez des documents avec l'à plat ? [fi-8700/fi-8700S] (page 261)
- Les surfaces vitrées et les rouleaux dans l'AAD sont-ils propres ? (page 261)
- Les stries verticales disparaissent-elles avec une plus faible résolution ? (page 261)
- Les documents sont-ils recouverts d'un dépôt (poussière, poussière de papier, etc.) ? (page 261)
- La fonction de réduction des stries verticales est-elle activée dans le pilote de scanneur ? (page 261)

Si vous ne parvenez toujours pas à résoudre le problème, consultez d'abord la section Avant de contacter le service après-vente (page 271), puis contactez le distributeur/revendeur qui vous a vendu le produit.

- **La housse de maintien et la vitre d'exposition sont-elles propres lorsque vous numérisez des documents avec l'à plat ? [fi-8700/fi-8700S]**

  **Solution**

  Nettoyez les parties sales.

  ➡ Entretien (page 178)

- **Les surfaces vitrées et les rouleaux dans l'AAD sont-ils propres ?**

  **Solution**

  Nettoyez les parties sales.

  ➡ Entretien (page 178)

- **Les stries verticales disparaissent-elles avec une plus faible résolution ?**

  **Solution**

  Réglez une plus faible résolution pour numériser les documents.

- **Les documents sont-ils recouverts d'un dépôt (poussière, poussière de papier, etc.) ?**

  **Solution**

  Retirez la poussière sur le document.
  De la poussière peut se glisser à l'intérieur de la surface vitrée de l'AAD ou sur la vitre d'exposition de l'à-plat [fi-8700/fi-8700S], et provoquer l'apparition de stries sur la page.

- **La fonction de réduction des stries verticales est-elle activée dans le pilote de scanneur ?**

  **Solution**

  Activez la fonction de réduction des stries verticales dans le pilote de scanneur.

Cependant, lorsque la fonction de réduction des stries verticales est activée, selon l'épaisseur et l'emplacement des stries, celles-ci peuvent ne pas être suffisamment réduites et des bavures de couleur peuvent apparaître sur le texte et les lignes.

# Les images générées sont allongées

**Vérifiez les points suivants**

- Les rouleaux sont-ils propres ? (page 263)
- Les documents respectent-ils la configuration papier ? (page 263)
- Les rouleaux de frein et les rouleaux de prise sont-ils usés ? (page 263)
- Avez-vous ajusté le niveau d'agrandissement ? (page 263)

Si vous ne parvenez toujours pas à résoudre le problème, consultez d'abord la section Avant de contacter le service après-vente (page 271), puis contactez le distributeur/revendeur qui vous a vendu le produit.

- **Les rouleaux sont-ils propres ?**

  **Solution**

  Nettoyez les rouleaux.

  ➡ Entretien (page 178)

- **Les documents respectent-ils la configuration papier ?**

  **Solution**

  Chargez des documents pris en charge par le scanneur.

  ➡ Documents pris en charge (page 87)

- **Les rouleaux de frein et les rouleaux de prise sont-ils usés ?**

  **Solution**

  Vérifiez les compteurs du rouleau de frein et du rouleau de prise en procédant de l'une des façons suivantes.

  - [5:Compteur de consommables] sur l'écran [Menu Paramètres] du panneau de commande

    ➡ Mode d'emploi du Menu Paramètres (page 114)

  - Software Operation Panel

    ➡ Consulter les compteurs (page 292)

  Si nécessaire, remplacez les rouleaux de frein et les rouleaux de sélection.

  ➡ Remplacer le rouleau de frein (page 197)

  ➡ Remplacer le rouleau de prise (page 201)

- **Avez-vous ajusté le niveau d'agrandissement ?**

  **Solution**

  Ajustez le niveau d'agrandissement pour le sens du chargement dans Software Operation Panel.

➡ Réglage de la position de départ de la numérisation [Réglage du décalage/Correction d'agrandissement vertical] (page 299)

# Une ombre apparaît sur le bord haut ou bas de l'image

**Vérifiez les points suivants**

- Avez-vous réglé le décalage (position pour débuter la numérisation) ? (page 265)
- Avez-vous utilisé la fonction Filtre marge de pages pour remplir les zones d'ombre sur les bords ? (page 265)

Si vous ne parvenez toujours pas à résoudre le problème, consultez d'abord la section Avant de contacter le service après-vente (page 271), puis contactez le distributeur/revendeur qui vous a vendu le produit.

- **Avez-vous réglé le décalage (position pour débuter la numérisation) ?**

**Solution**

Réglez le décalage dans la direction de numérisation secondaire sur Software Operation Panel.

➡ Réglage de la position de départ de la numérisation [Réglage du décalage/Correction d'agrandissement vertical] (page 299)

- **Avez-vous utilisé la fonction Filtre marge de pages pour remplir les zones d'ombre sur les bords ?**

**Solution**

Procédez de l'une des façons suivantes pour remplir les zones d'ombre sur les bords.

- Software Operation Panel

  ➡ Supprimer les ombres ou les stries reproduites sur les bords des images [Filtre marge de pages(AAD)/Filtre marge de pages(plat) [fi-8700/fi-8700S]] (page 301)

- Pilote

  La filtre marge de pages s'applique aux images dont les bords ont déjà été remplis conformément aux paramètres définis dans Software Operation Panel.
  Pour en savoir plus, consultez l'aide du pilote du scanneur.

# Des traces noires recouvrent le document

**Vérifiez les points suivants**

- Avez-vous numérisé des documents rédigés au crayon à papier ou sur du papier carbone ? (page 266)
- Les surfaces vitrées et les rouleaux dans l'AAD sont-ils propres ? (page 266)

Si vous ne parvenez toujours pas à résoudre le problème, consultez d'abord la section Avant de contacter le service après-vente (page 271), puis contactez le distributeur/revendeur qui vous a vendu le produit.

- **Avez-vous numérisé des documents rédigés au crayon à papier ou sur du papier carbone ?**

**Solution**

Si vous numérisez des documents rédigés au crayon à papier, nettoyez fréquemment les rouleaux.

➡ Entretien (page 178)

- **Les surfaces vitrées et les rouleaux dans l'AAD sont-ils propres ?**

**Solution**

Nettoyez les parties sales.

➡ Entretien (page 178)

# Le transparent n'est pas chargé correctement/bourrages papier

**Vérifiez les points suivants**

- Venez-vous de numériser le transparent sans interruption ? (page 267)
- Le transparent est-il propre ? (page 267)
- Avez-vous démarré la numérisation après avoir chargé le transparent dans le plateau d'alimentation de l'AAD (chargeur) ? (page 267)
- Les surfaces vitrées et les rouleaux dans l'AAD sont-ils propres ? (page 268)
- Les rouleaux de frein et les rouleaux de prise sont-ils usés ? (page 268)
- Un objet a-t-il été inséré à l'intérieur de l'AAD ? (page 268)
- Avez-vous placé un document épais dans le transparent ? (page 268)

Si vous ne parvenez toujours pas à résoudre le problème, consultez d'abord la section Avant de contacter le service après-vente (page 271), puis contactez le distributeur/revendeur qui vous a vendu le produit.

- **Venez-vous de numériser le transparent sans interruption ?**

**Solution**

Chargez environ 50 feuilles de papier PPC (recyclé) avant de numériser un document avec le transparent.
Utilisez du papier PPC blanc ou imprimé.

- **Le transparent est-il propre ?**

**Solution**

Procédez de l'une des façons suivantes.

- Nettoyez le transparent.

  ➡ Nettoyer le transparent (page 194)

- Remplacez le transparent.
  Pour en savoir plus sur l'achat de transparents, contactez le distributeur auprès duquel vous avez acheté ce produit.

- **Avez-vous démarré la numérisation après avoir chargé le transparent dans le plateau d'alimentation de l'AAD (chargeur) ?**

**Solution**

Démarrez la numérisation après avoir chargé le transparent dans le plateau d'alimentation de l'AAD (chargeur).

➡ Numérisation de documents pouvant être endommagés assez facilement sans les abîmer (page 153)

➡ Numérisation de photographies et de coupures de presse sans les endommager (page 155)

- **Les surfaces vitrées et les rouleaux dans l'AAD sont-ils propres ?**

  **Solution**

  Nettoyez les parties sales.

  ➡ Entretien (page 178)

- **Les rouleaux de frein et les rouleaux de prise sont-ils usés ?**

  **Solution**

  Vérifiez les compteurs du rouleau de frein et du rouleau de prise en procédant de l'une des façons suivantes.

  • [5:Compteur de consommables] sur l'écran [Menu Paramètres] du panneau de commande

  ➡ Mode d'emploi du Menu Paramètres (page 114)

  • Software Operation Panel

  ➡ Consulter les compteurs (page 292)

  Si nécessaire, remplacez les rouleaux de frein et les rouleaux de sélection.

  ➡ Remplacer le rouleau de frein (page 197)

  ➡ Remplacer le rouleau de prise (page 201)

- **Un objet a-t-il été inséré à l'intérieur de l'AAD ?**

  **Solution**

  Nettoyez l'AAD.
  Retirez la poussière présente dans l'ADD.

  ➡ Entretien (page 178)

- **Avez-vous placé un document épais dans le transparent ?**

  **Solution**

  Certains papiers sont trop épais et ne rentrent pas dans le transparent.
  Chargez des documents pris en charge par le scanneur.

  ➡ Conditions d'utilisation du transparent (page 103)

# Il manque une partie de la page lorsque vous utilisez un transparent

**Vérifiez les points suivants**

- Avez-vous placé plusieurs petits documents (photographies, cartes postales) à numériser dans le transparent ? (page 269)
- La ligne de pli du document dépasse-t-elle du transparent ? (page 269)

Si vous ne parvenez toujours pas à résoudre le problème, consultez d'abord la section Avant de contacter le service après-vente (page 271), puis contactez le distributeur/revendeur qui vous a vendu le produit.

- **Avez-vous placé plusieurs petits documents (photographies, cartes postales) à numériser dans le transparent ?**

**Solution**

N'insérez qu'un seul document (photo, carte postale) à la fois dans le transparent.

- **La ligne de pli du document dépasse-t-elle du transparent ?**

**Solution**

Si la ligne de pli du document dépasse du transparent, il est possible qu'une partie de l'image soit manquante autour de cette ligne.
Placez le document de telle sorte que sa ligne de pli se trouve à l'intérieur, à environ 1 mm du bord du transparent.

## Mot de passe administration oublié

**Solution**

Pour en savoir plus sur le mot de passe d'administrateur par défaut, reportez-vous à la section Mot de passe administration (page 358).
Si vous avez oublié le mot de passe actuel, contactez le distributeur/revendeur où vous avez acheté ce produit après avoir vérifié les détails du scanneur indiqués dans la section Avant de contacter le service après-vente (page 271).

## Une erreur se produit lors de la saisie du mot de passe administrateur par défaut

**Vérifiez les points suivants**

● Le mot de passe administrateur par défaut que vous avez saisi est-il correct ? (page 270)
Si vous ne parvenez toujours pas à résoudre le problème, consultez d'abord la section Avant de contacter le service après-vente (page 271), puis contactez le distributeur/revendeur qui vous a vendu le produit.

- **Le mot de passe administrateur par défaut que vous avez saisi est-il correct ?**

**Solution**

Vous pouvez vérifier le mot de passe administrateur par défaut sur l'étiquette.
Pour en savoir plus sur l'étiquette, reportez-vous à la section Consulter les étiquettes du produit (page 273).

# Avant de contacter le service après-vente

Cette section décrit les actions à prendre et les éléments à vérifier avant de contacter le distributeur/revendeur qui vous a vendu ce produit.

# Actions à prendre avant de contacter le service après-vente

En cas d'erreurs ou de problèmes lors de l'utilisation du scanneur, prenez les mesures suivantes avant de contacter le service après-vente :

- Assurez-vous que la source d'alimentation est suffisante. N'utilisez pas de rallonge.
- Utilisez le câble CA et l'adaptateur CA fournis.
- Consultez la section Entretien (page 178) pour nettoyer l'intérieur du scanneur.
- Redémarrez le scanneur.

Si vous ne parvenez toujours pas à résoudre le problème, consultez d'abord la section Éléments à vérifier avant de contacter le service après-vente (page 271), puis contactez le distributeur/revendeur qui vous a vendu le produit.

# Éléments à vérifier avant de contacter le service après-vente

- **Généralités**

| Information | Indications |
|---|---|
| Nom du Modèle | Exemple : fi-8600<br>➡ Consulter les étiquettes du produit (page 273) |
| Numéro de série | Exemple : XXXX000001<br>➡ Consulter les étiquettes du produit (page 273) |
| Date de fabrication | Exemple : 20XX-01 (janvier 20XX)<br>➡ Consulter les étiquettes du produit (page 273) |
| Date d'acquisition | |
| Problème | |
| Fréquence d'occurrence | Exemple : Constante/Intermittente |
| Garantie | |
| Options utilisées | Exemple : Transparent<br>➡ Options du scanneur (page 370) |

- **Informations sur l'erreur**

**Connexions de l'ordinateur**

| Information | Indications |
|---|---|
| Système d'exploitation (Windows) | |
| Message d'erreur | |
| Interface | Exemple : interface USB |
| Contrôleur d'interface | Exemple : Une carte LAN est utilisée. |
| Méthode de connexion | Exemple : USB, réseau LAN câblé |

**Chargement**

| Information | Indications |
|---|---|
| Type de papier | |
| Utilisation principale | |
| Date du dernier entretien | |
| Date du remplacement du consommable | |

**Qualité de l'image**

| Information | Indications |
|---|---|
| Pilote du scanneur et version | |
| Contrôleur d'interface | Exemple : Une carte LAN est utilisée. |
| Système d'exploitation (Windows) | |
| Application | Exemple : PaperStream ClickScan |
| Côté(s) numérisé(s) | Exemple : recto, verso, recto verso |
| Résolution | Exemple : 600 ppp, 75 ppp |
| Mode image | Exemple : couleur, niveaux de gris, noir et blanc |

**Divers**

Si possible, envoyez l'image obtenue et une photo montrant l'état du papier par e-mail.

## Consulter les étiquettes du produit

Cette section vous explique le contenu des étiquettes du scanneur.
L'étiquette se trouve au dos du scanneur.

- fi-8600
  Retirez le plateau d'alimentation de l'AAD (chargeur) pour le vérifier.

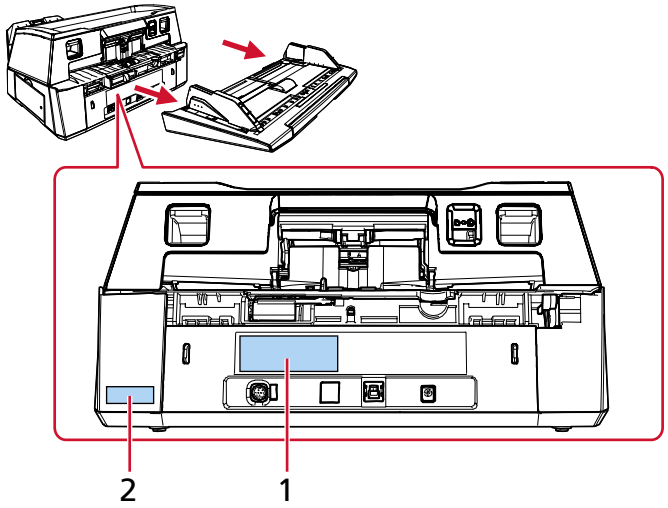


- fi-8700/fi-8700S

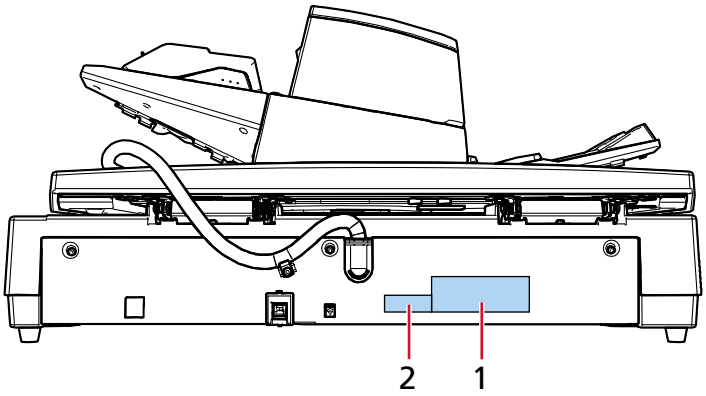


**Étiquette 1 (exemple)**

informations sur le scanneur.

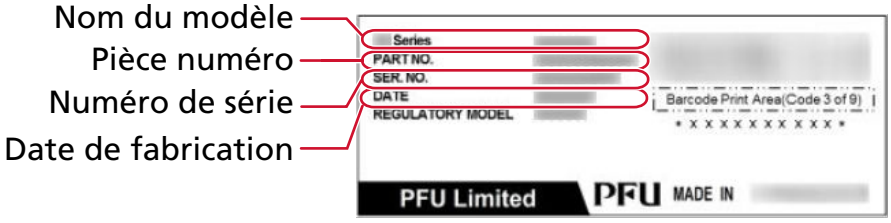

**Étiquette 2 (exemple)**

Indique le mot de passe par défaut de l'administrateur. La partie xxxxxxxx (chiffre à 8 chiffres) correspond au mot de passe.

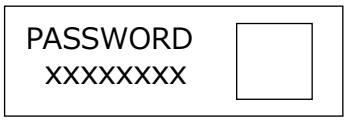

# Paramètres du scanneur (Software Operation Panel)

Dans cette section, vous trouverez des explications sur la configuration des paramètres du scanneur avec Software Operation Panel.
Cette Software Operation Panel vous permet de configurer les paramètres pour les opérations du scanneur et la gestion des consommables.

## Démarrage Software Operation Panel

**IMPORTANT**

- Ne démarrez pas Software Operation Panel pendant que vous numérisez.
- Si vous modifiez les paramètres du Software Operation Panel alors que la fenêtre du pilote de scanneur est affichée, les modifications risquent de ne pas être appliquées immédiatement. Le cas échéant, fermez la fenêtre du pilote du scanneur et ouvrez-la de nouveau.
- N'utilisez pas le panneau de commande pendant que Software Operation Panel est en cours d'exécution.

**1 Vérifiez que le scanner est connecté à votre ordinateur.**

- Lors de l'utilisation d'une connexion USB
  Connectez le scanneur à l'ordinateur à l'aide d'un câble USB.
- Lors de l'utilisation d'un réseau LAN filaire
  Connectez le scanneur au réseau et sélectionnez le scanneur à l'aide de l'Outil de sélection du scanneur.

  ➔ Réseau (page 354)

  ➔ Démarrer l'Outil de configuration de l'adresse IP (page 377)
  Si vous n'êtes pas dans un environnement DHCP, vous avez besoin de l'outil de configuration de l'adresse IP.

  ➔ Démarrer l'Outil de sélection du scanneur (page 376)

**2 Démarrez Software Operation Panel.**

- Pour Windows 10/Windows Server 2016/Windows Server 2019/Windows Server 2022
  Cliquez sur le menu [Démarrer] → [fi Series] → [Software Operation Panel].
- Pour Windows 11/Windows Server 2025
  Cliquez sur le menu [Démarrer] → [Toutes les applications] → [fi Series] → [Software Operation Panel].

Si la fenêtre de sélection du scanneur s'affiche, sélectionnez le scanneur pour lequel vous souhaitez lancer le Software Operation Panel, puis cliquez sur le bouton [Sélectionner].

La fenêtre Software Operation Panel apparaît.

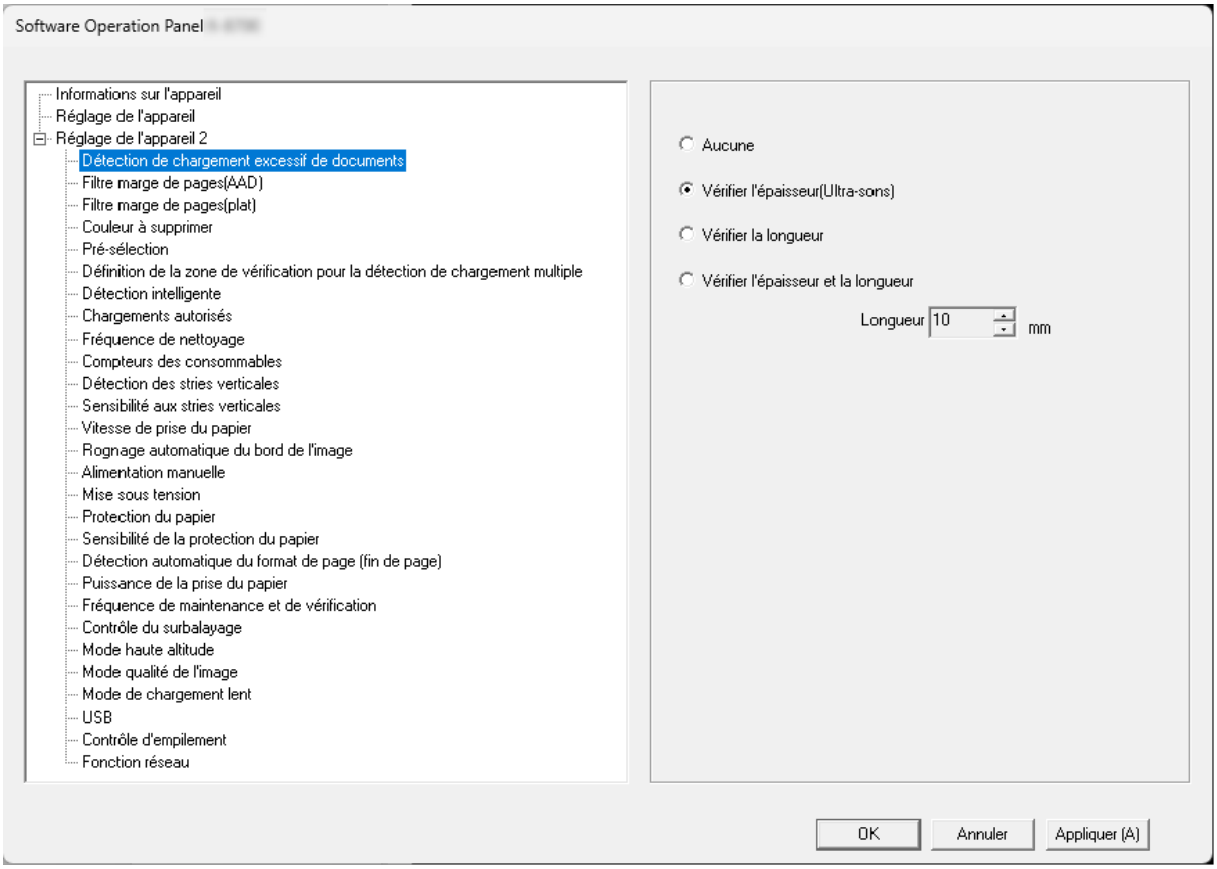


L'icône du Software Operation Panel s'affiche dans le menu qui s'ouvre lorsque vous cliquez sur



dans la zone de notification de la barre des tâches.

Si vous souhaitez toujours afficher l'icône du Software Operation Panel, faites glisser l'icône et déplacez-la dans la zone de notification.

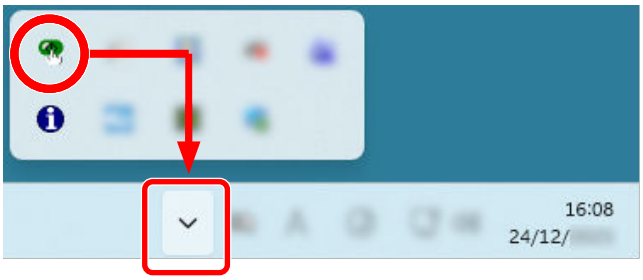

## Configuration Software Operation Panel pour [Mode de visualisation uniquement]

En créant un mot de passe, le Software Operation Panel s'exécutera en [Mode de visualisation uniquement]. Ainsi, les utilisateurs ne pourront que consulter les paramètres du scanneur.
Vous pouvez configurer les paramètres du scanneur si aucun mot de passe n'a été créé.
Afin de prévenir des changements de paramètres accidentels, l'utilisation d'un mot de passe permettra de restreindre les opérations d'un utilisateur.

# Configuration de [Mode de visualisation uniquement]

Configurer Software Operation Panel pour [Mode de visualisation uniquement].

**1 Créez un mot de passe.**

➡ Créer un mot de passe (page 282)

**2 Cliquez avec le bouton droit sur l'icône du Software Operation Panel dans la zone de notification de la barre des tâches et sélectionnez [Mode de visualisation uniquement] dans le menu qui s'ouvre.**

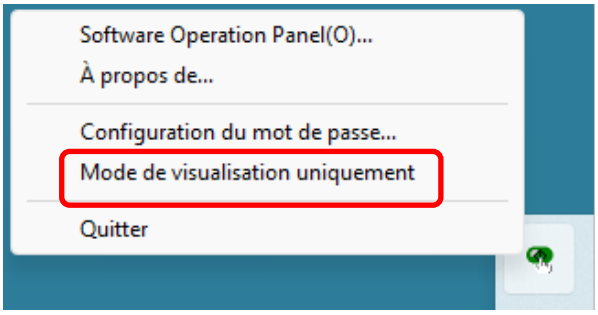


Software Operation Panel saisissez [Mode de visualisation uniquement].

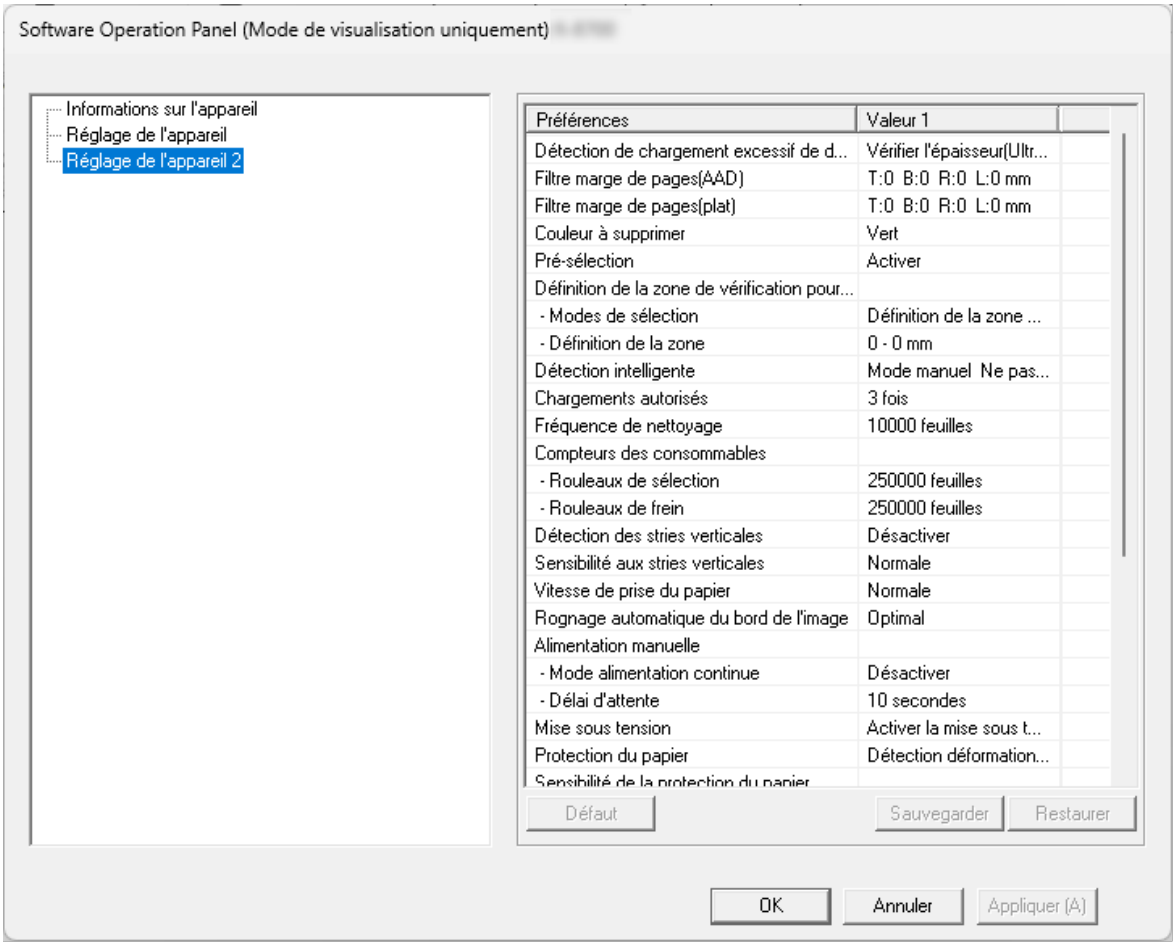

**CONSEIL**

En [Mode de visualisation uniquement], si vous cliquez avec le bouton droit de la souris sur l'icône du Software Operation Panel dans la zone de notification, la rubrique [Mode de visualisation uniquement] est précédée d'une coche et donc, activée.

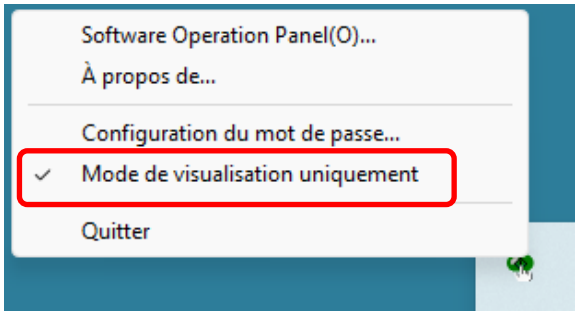

## Quitter le [Mode de visualisation uniquement]

Quittez [Mode de visualisation uniquement] sur Software Operation Panel en suivant la procédure suivante.

1 **Cliquez avec le bouton droit sur l'icône du Software Operation Panel dans la zone de notification de la barre des tâches et sélectionnez [Mode de visualisation uniquement] dans le menu qui s'ouvre.**

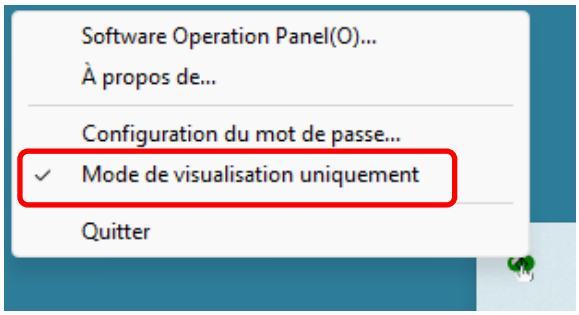


2 **Saisissez le mot de passe en cours puis cliquez sur le bouton [OK].**

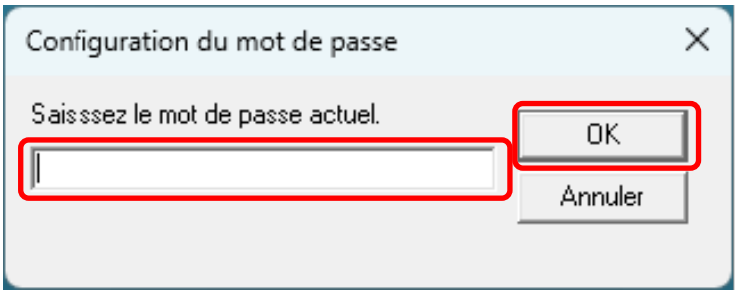

Software Operation Panel quitte le [Mode de visualisation uniquement] et les paramètres du scanneur peuvent maintenant être modifiés.

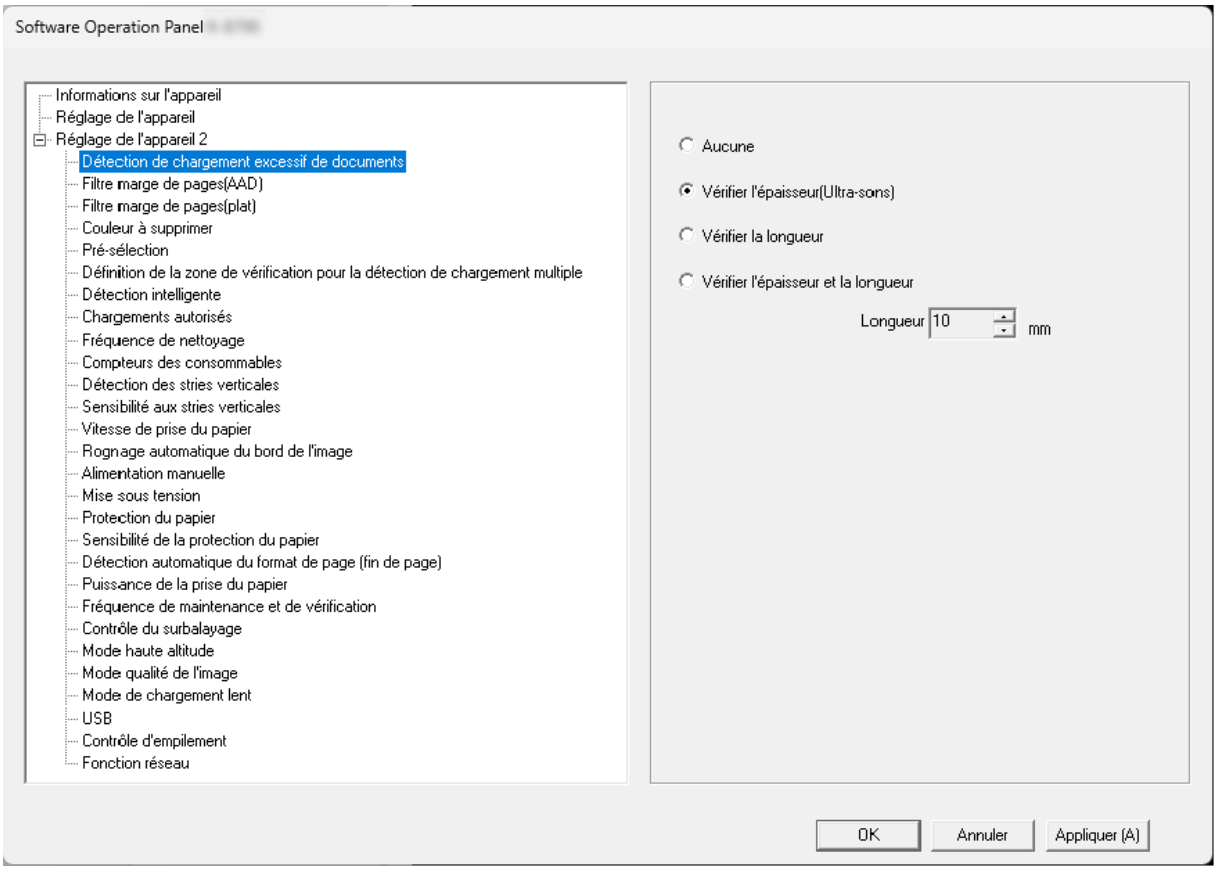


**CONSEIL**

Lorsque Software Operation Panel quitte le [Mode de visualisation uniquement], supprimez la coche en regard de [Mode de visualisation uniquement] du menu affiché en cliquant avec le bouton droit de la souris sur l'icône de Software Operation Panel dans la zone de notification.

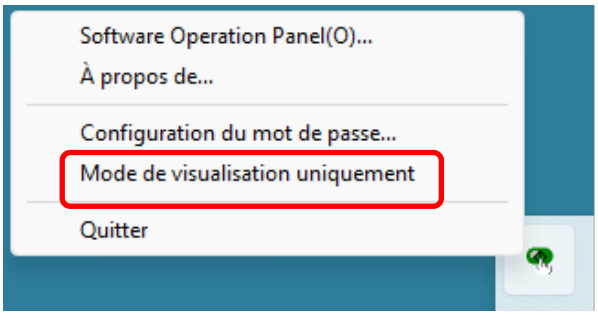

## Créer un mot de passe

Créez un mot de passe dans Software Operation Panel.

**1 Cliquez avec le bouton droit sur l'icône du Software Operation Panel dans la zone de notification de la barre des tâches et sélectionnez [Configuration du mot de passe] dans le menu qui s'ouvre.**

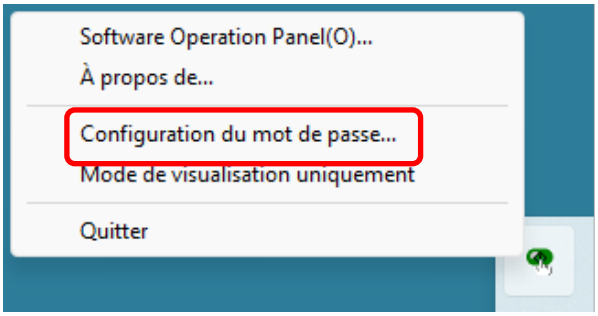


**2 Saisissez deux fois votre mot de passe puis cliquez sur le bouton [OK].**

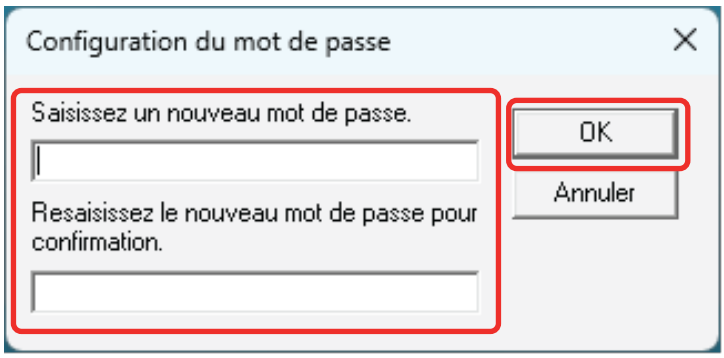


- Jusqu'à 32 caractères
- Caractères alphanumériques (a à z, A à Z, 0 à 9)

Une fenêtre contenant un message s'affiche.

**3 Cliquez sur le bouton [OK].**

Le mot de passe est validé.

## Changer de mot de passe

**1 Cliquez avec le bouton droit sur l'icône du Software Operation Panel dans la zone de notification de la barre des tâches et sélectionnez [Configuration du mot de passe] dans le menu qui s'ouvre.**

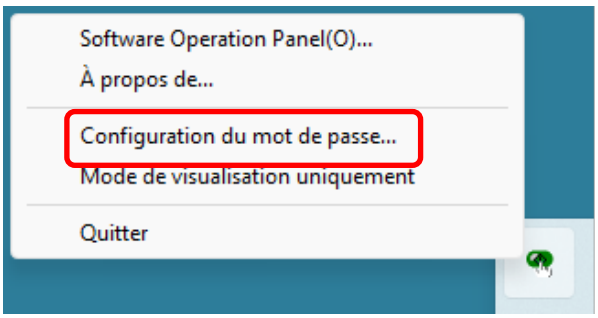


**2 Saisissez le mot de passe en cours puis cliquez sur le bouton [OK].**

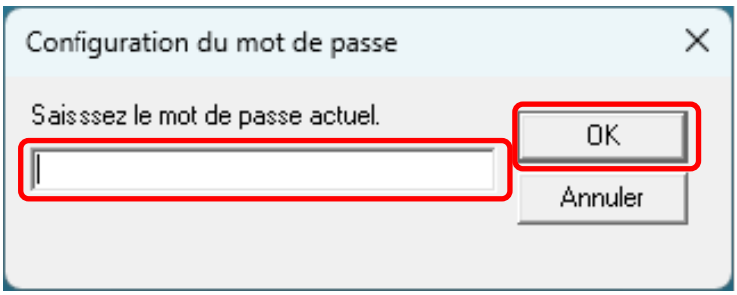


**3 Saisissez deux fois le mot de passe changé puis cliquez sur le bouton [OK].**

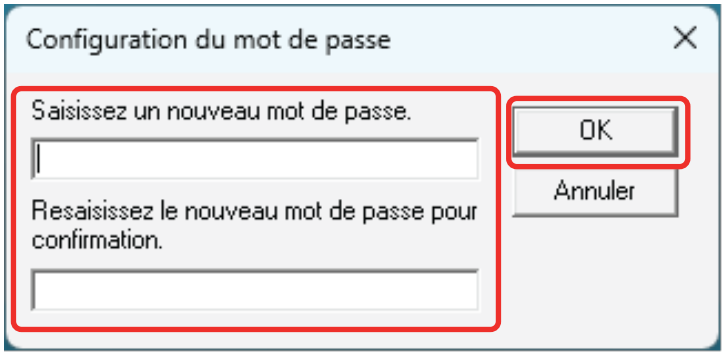


- Jusqu'à 32 caractères
- Caractères alphanumériques (a à z, A à Z, 0 à 9)

Une fenêtre contenant un message s'affiche.

**4 Cliquez sur le bouton [OK].**

Le mot de passe est validé.

## Annuler le mot de passe

**1 Cliquez avec le bouton droit sur l'icône du Software Operation Panel dans la zone de notification de la barre des tâches et sélectionnez [Configuration du mot de passe] dans le menu qui s'ouvre.**

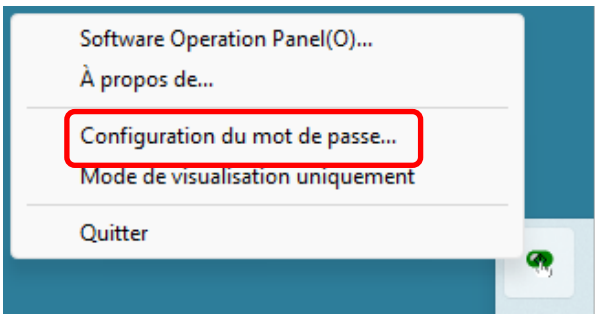


**2 Saisissez le mot de passe en cours puis cliquez sur le bouton [OK].**

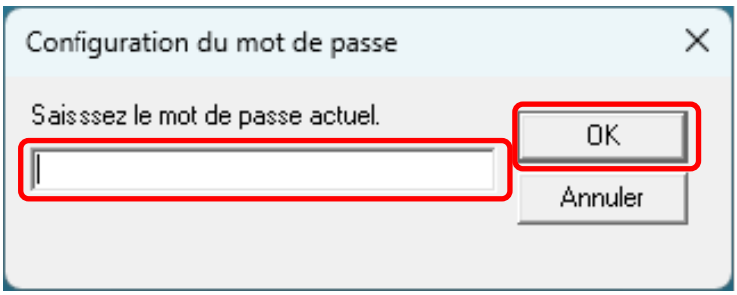


**3 Laissez les deux champs vides puis cliquez sur le bouton [OK].**

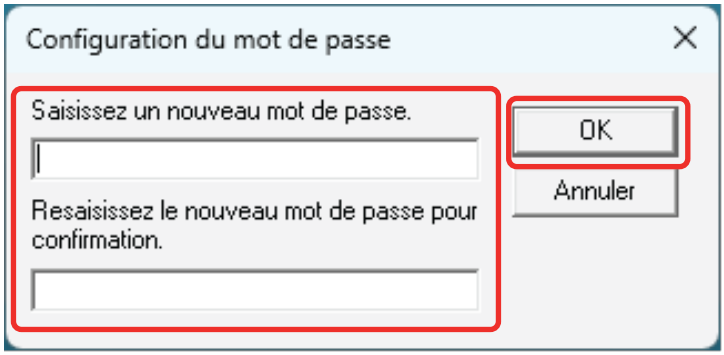


Une fenêtre contenant un message s'affiche.

**4 Cliquez sur le bouton [OK].**

Le mot de passe est annulé.

## Réinitialiser le mot de passe

Si vous avez oublié votre mot de passe, réinitialisez-le.

**1 Cliquez avec le bouton droit sur l'icône du Software Operation Panel dans la zone de notification de la barre des tâches et sélectionnez [Configuration du mot de passe] dans le menu qui s'ouvre.**

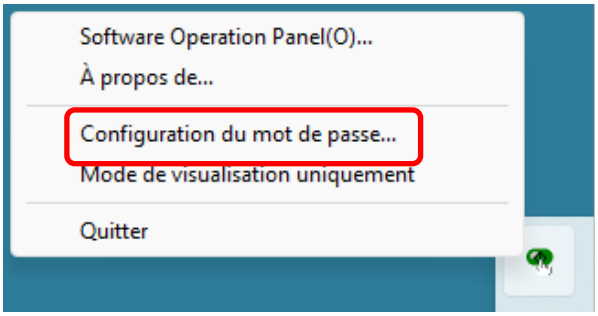


**2 Saisissez le mot de passe par défaut qui est "fi-scanner", puis cliquez sur le bouton [OK].**

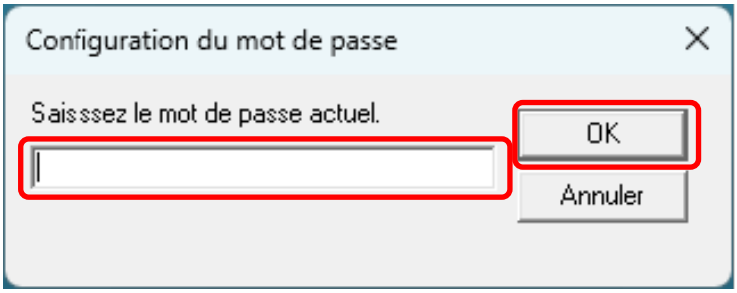


**3 Saisissez deux fois le mot de passe changé puis cliquez sur le bouton [OK].**

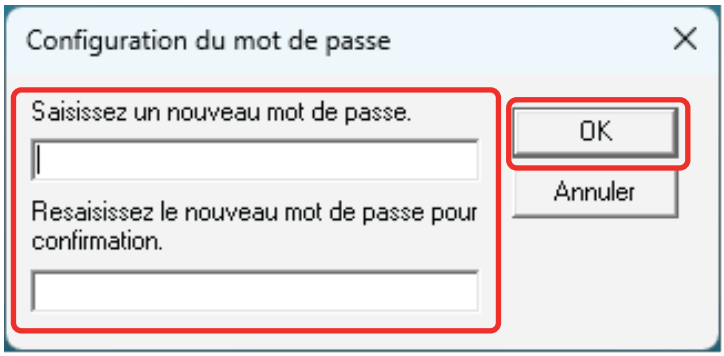


- Jusqu'à 32 caractères
- Caractères alphanumériques (a à z, A à Z, 0 à 9)

Une fenêtre contenant un message s'affiche.

**4 Cliquez sur le bouton [OK].**

Le mot de passe est validé.

## Options de configuration

Software Operation Panel permet de configurer les paramètres associés à la numérisation de documents ou à la gestion des consommables du scanneur.
Les listes suivantes sont utilisées pour la configuration.

- Réglage de l'appareil
  Vous pouvez configurer les paramètres associés au décompte de feuilles numérisées et à la gestion de consommables. Vous pouvez également configurer les paramètres associés à la gestion de l'alimentation d'un scanneur et à l'ajustement de la position de début de numérisation.
- Réglage de l'appareil 2
  Vous pouvez configurer les paramètres associés à la numérisation de documents.

## Réglage de l'appareil

**1 Démarrez Software Operation Panel.**

➡ Démarrage Software Operation Panel (page 275)

**2 Dans la liste, sélectionnez [Réglage de l'appareil], puis cliquez sur le bouton [Décalage].**

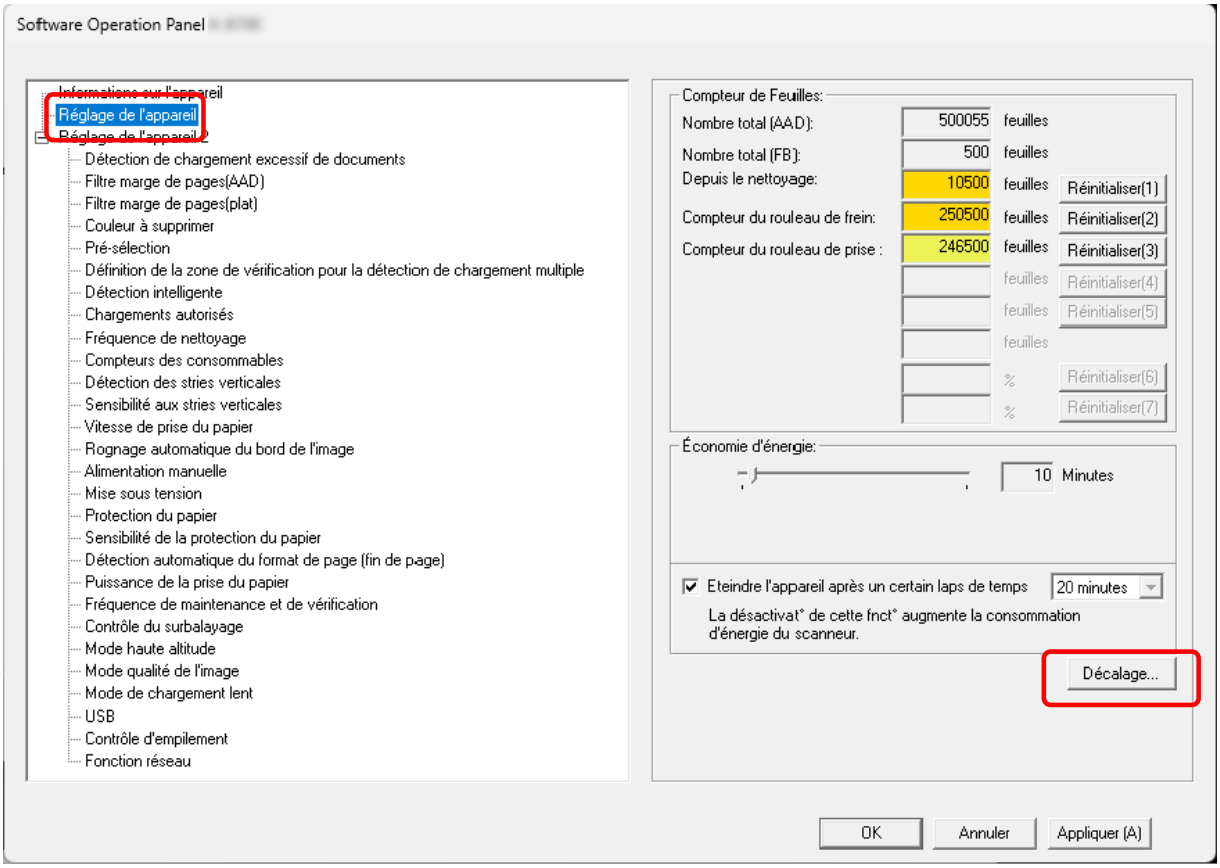

La fenêtre [Décalage] apparaît.

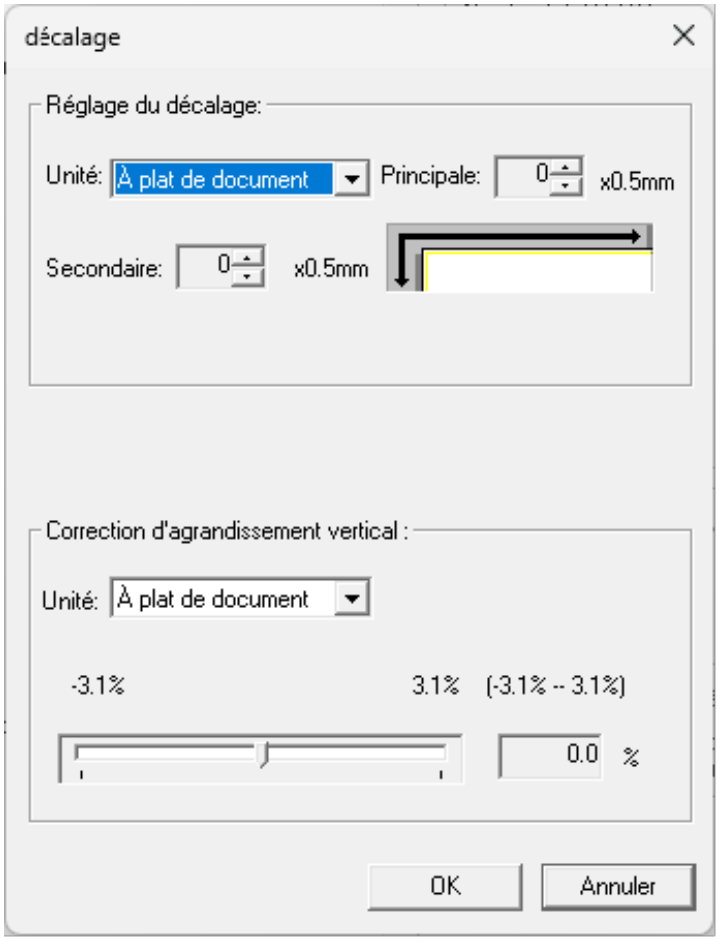


Les options configurables dans ces fenêtres sont les suivantes :

| Option de configuration | Description |
|---|---|
| Compteur de Feuilles (Vérification / annulation) | Vous pouvez vérifier l'état des consommables et prévoir leur remplacement et leur nettoyage.<br>Après avoir remplacé ou nettoyé un consommable, n'oubliez pas d'effacer son compteur. |
| Économie d'énergie | Pour configurer le délai avant le passage du scanneur sur le mode économie d'énergie. |
| Réglage du décalage | Pour sélectionner une position de départ pour la numérisation. |
| Correction d'agrandissement vertical | Pour sélectionner le niveau d'agrandissement par rapport au sens du chargement. |

# Réglage de l'appareil 2

**1 Démarrez Software Operation Panel.**

➡ Démarrage Software Operation Panel (page 275)

**2 Dans la liste, sélectionnez [Réglage de l'appareil 2].**

Les paramètres configurés dans [Réglage de l'appareil 2] sont listés.

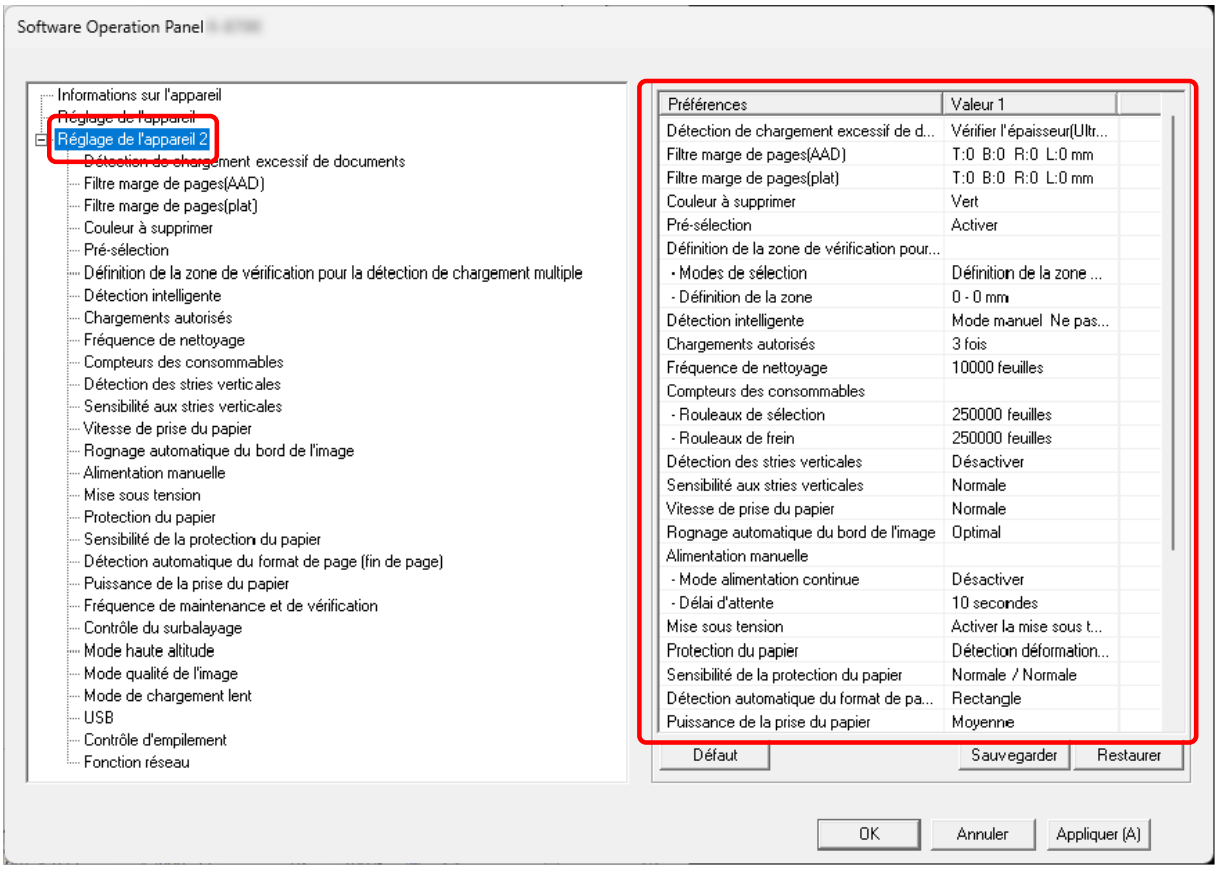


**CONSEIL**

- Les paramètres du Software Operation Panel peuvent être restaurés à la configuration d'usine.
  Pour restaurer les défauts d'usine cliquez sur le bouton [Défaut]. Un message s'affiche, cliquez sur [OK].
  Notez que les paramètres que vous avez configuré seront annulés.
- Les réglages de [Réglage de l'appareil 2] sur Software Operation Panel peuvent être sauvegardés.
  Pour les paramètres du [Réglage de l'appareil 2], cliquez sur le bouton [Sauvegarder], puis spécifiez le nom du fichier et cliquez à nouveau le bouton [Sauvegarder] dans la fenêtre qui s'affiche.

- Vous pouvez utiliser un fichier de sauvegarde des paramètres de [Réglage de l'appareil 2] dans Software Operation Panel pour restaurer les paramètres sur d'autres scanneurs uniquement si le type de scanneur est identique.
  Pour restaurer les paramètres, cliquez sur le bouton [Restaurer], choisissez un nom de fichier, puis cliquez à nouveau [Ouvrir]. Un message s'affiche, cliquez sur [OK].
  Veuillez noter que la restauration ne peut pas être effectuée pour un modèle de scanneur différent.

Les options configurables sont les suivantes :

| Option de configuration | Description |
|---|---|
| Détection de chargement excessif de documents | Configurez les paramètres pour détecter des documents chevauchés pendant le processus de numérisation. |
| Filtre marge de pages(AAD)/Filtre marge de pages(plat) [fi-8700/ fi-8700S] | Configurez les paramètres pour remplir les traces noires et les ombres autour des bords de l'image numérisée. |
| Couleur à supprimer | Lors de la sortie d'images en noir & blanc et en niveaux de gris, vous pouvez exclure une couleur de la numérisation en sélectionnant le rouge, le vert, ou le bleu (trois couleurs primaires) ou le blanc. |
| Pré-sélection | Cette option permet de réduire la durée de numérisation lors de la numérisation de plusieurs documents. |
| Définition de la zone de vérification pour la détection de chargement multiple | Spécifiez une plage dans laquelle ne pas détecter les documents qui se chevauchent ou une plage dans laquelle les détecter. |
| Détection Intelligente de Chargement Multiple | Configurez les paramètres pour ignorer automatiquement certaines zones de documents chevauchés lorsque la configuration de détection des documents chevauchés est activée. |
| Chargements autorisés | Indiquez un nombre de chargements autorisés lorsqu'un document n'est pas chargé dans le plateau d'alimentation de l'AAD (chargeur). |
| Fréquence de nettoyage | Pour sélectionner la fréquence de nettoyage de l'intérieur du scanneur. |
| Compteurs des consommables | Pour sélectionner la fréquence de remplacement des pièces de rechange. |
| Détection des stries verticales | Vous pouvez configurer les paramètres de détection de saleté sur la surface vitrée. |
| Sensibilité aux stries verticales | Pour spécifier le niveau de sensibilité de détection de stries verticales (saleté sur la surface vitrée) lorsque |

| Option de configuration | Description |
|---|---|
| | [Activer] est sélectionné pour [Détection des stries verticales]. |
| Vitesse de prise du papier | Indiquez le moment où vous démarrez un chargement de document. |
| Rognage automatique du bord de l'image | Lorsque le scanneur est configuré pour détecter le format de document automatiquement, spécifiez si vous souhaitez optimiser (Arrondir par excès / par défaut) la partie fractionnaire de la page numérisée. |
| Alimentation manuelle | Cette option permet de continuer à charger et à numériser des documents de manière répétée après le démarrage de la numérisation. |
| Mise sous tension | Configurez les paramètres de mise sous tension et hors tension du scanneur. |
| Protection du papier | Configurer le paramètre pour détecter les erreurs d'alimentation. |
| Sensibilité de la protection du papier | Indiquez le niveau de sensibilité de détection d'erreurs de chargement lorsque la fonction Protection papier est activée. |
| Détection automatique du format de page (fin de page) | Pour les documents comportant des étiquettes ou des onglets d'index (documents avec onglets d'index), ou les documents non rectangulaires, configurez ce paramètre pour numériser au-delà du bord du document détecté par le scanneur afin que l'image numérisée comprenne les étiquettes ou les onglets d'index. |
| Puissance de la prise du papier | Réglez la pression de préhension pour l’alimentation du papier. |
| Fréquence de maintenance et de vérification | Pour sélectionner la fréquence de la maintenance et de la vérification du scanneur qui seront effectuées par un technicien. |
| Contrôle du surbalayage | Indiquez si vous souhaitez ou non empêcher qu'une partie de l'image soit manquante lorsque les documents sont désalignés lors du chargement. |
| Mode haute altitude | Activez ce mode pour utiliser le scanneur à une altitude de 2 000 m ou plus. |
| Mode qualité de l'image | Pour obtenir une qualité d'image proche de celle obtenue lors d'une numérisation avec le fi-7700/fi-7600/fi-7700S, configurez le mode qualité de l'image. |

| Option de configuration | Description |
|---|---|
| Mode de chargement lent | Spécifiez cette option pour réduire la vitesse de numérisation afin de protéger les documents. |
| USB | Modifiez le paramètre USB si une erreur s'est produite sur un ordinateur pendant la communication.<br>Ce paramètre ne peut pas être configuré lorsque le scanner est connecté via un réseau LAN filaire. |
| Contrôle d'empilement | Cette option vous permet de ralentir la vitesse d’éjection des documents numérisés, ce qui évite qu’ils ne s’éparpillent. |
| Fonction réseau | Spécifiez si vous souhaitez utiliser le scanneur uniquement via une connexion USB.<br>Ce paramètre ne peut pas être configuré lorsque le scanner est connecté via un réseau LAN filaire. |

# Paramètres relatifs aux compteurs de pages

## Consulter les compteurs

Vous pouvez vérifier l'état des consommables et prévoir leur remplacement et leur nettoyage.
La couleur de fond du compteur change lorsque le moment où il faut remplacer les consommables ou nettoyer le scanneur approche.
La compteur de chaque compteur change lorsque :

- Compteurs [Compteur du rouleau de frein]/[Compteur du rouleau de prise]
  Le fond de ces compteurs devient jaune clair après que le remplacement des consommables atteint 95 % de la valeur configurée dans Fréquence de remplacement des consommables - [Compteurs des consommables] (page 298) depuis Software Operation Panel, puis devient jaune foncé lorsqu'il atteint 100 %.
- Compteur [Depuis le nettoyage]
  Le fond de ce compteur devient jaune une fois que le nombre de feuilles depuis le nettoyage a atteint la valeur configurée dans Fréquence de nettoyage du scanneur [Fréquence de nettoyage] (page 297) depuis Software Operation Panel.
- Compteur [Encre restante]
  Ce compteur devient jaune lorsque la quantité d'encre restante devient inférieure à 33 % (s'affiche uniquement lorsque le dispositif d'impression est installé).

1 **Démarrez Software Operation Panel.**

➡ Démarrage Software Operation Panel (page 275)

2 **Dans la liste, sélectionnez [Réglage de l'appareil].**

**3 Vérifiez chaque compteur.**

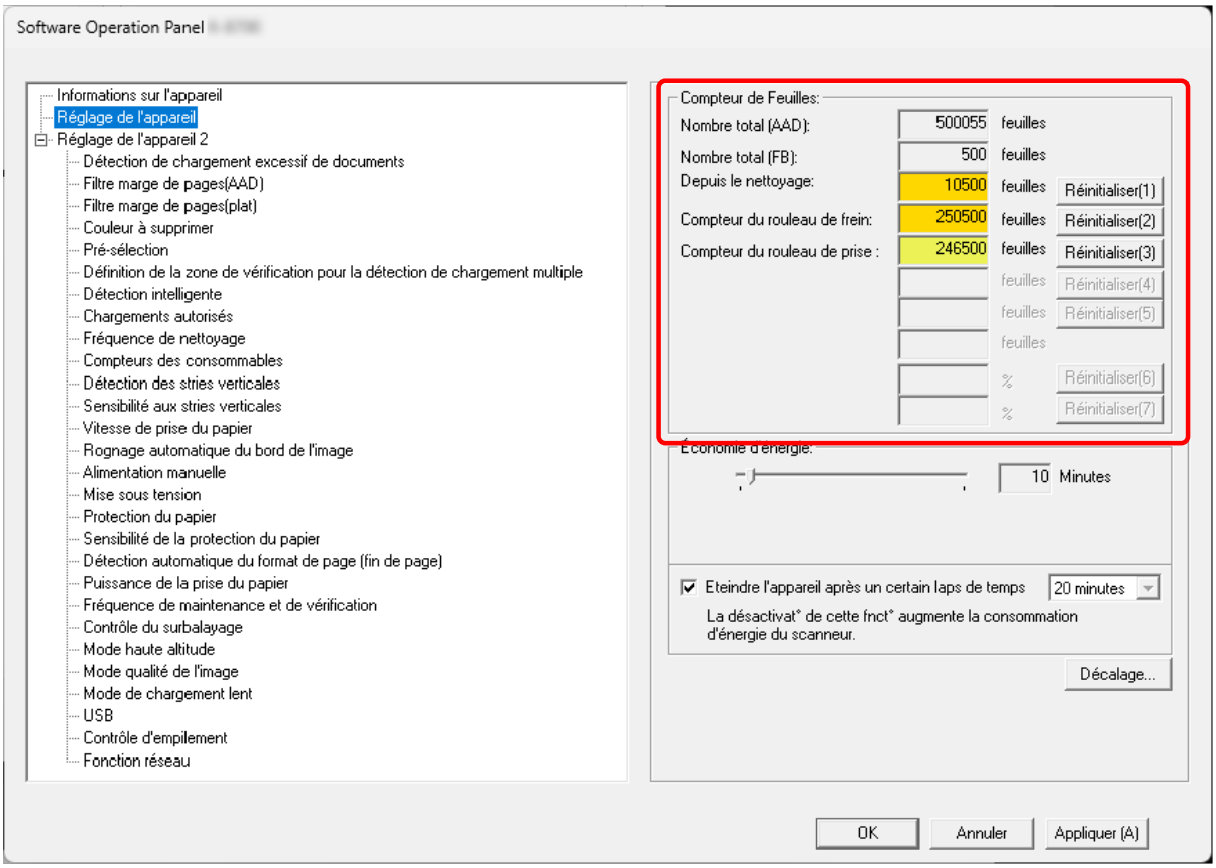


**Nombre total (AAD)**

Nombre total de feuilles numérisées avec l'AAD (par incréments de 1 feuille)

**Nombre total (FB) [fi-8700/fi-8700S]**

Nombre total de feuilles numérisées avec l'à plat [fi-8700/fi-8700S] (par incréments de 1 feuille)

**Depuis le nettoyage**

Nombre total de feuilles numérisées avec depuis le dernier nettoyage (par incréments de 1 feuille)

**Compteur du rouleau de frein**

Nombre approximatif de feuilles numérisées depuis le dernier remplacement du rouleau de frein (en unités de 500)

**Compteur du rouleau de prise**

Nombre approximatif de feuilles numérisées depuis le dernier remplacement des rouleaux de sélection (en unités de 500)

**Encre restante**

Quantité d'encre restante dans la cartouche d'encre du dispositif d'impression (s'affiche uniquement si le dispositif d'impression est installé)

La configuration d'usine par défaut pour chaque compteur est "0".
La configuration d'usine par défaut pour le compteur [Encre restante] s'affiche uniquement si le dispositif d'impression est installé.

**IMPORTANT**

Si vous avez éteint le scanneur en débranchant le câble d'alimentation, le nombre de feuilles numérisées pourrait ne pas être décompté dans [Nombre total].

**CONSEIL**

Il est également possible de vérifier ce paramètre sur le panneau de commande.

## Effacer les compteurs de pages

Après avoir remplacé ou nettoyé un consommable, n'oubliez pas d'effacer son compteur.

1. **Démarrez Software Operation Panel.**

   ➡ Démarrage Software Operation Panel (page 275)

2. **Dans la liste, sélectionnez [Réglage de l'appareil].**

3. **Cliquez sur le bouton [Réinitialiser] pour le consommable que vous avez remplacé et cliquez sur le bouton [Réinitialiser] pour [Depuis le nettoyage] lorsque le nettoyage est effectué.**

   Le compteur est remis à 0.
   Pour l'encre restante, il est réinitialisé à 100.

4. **Cliquez sur le bouton [OK].**

   Une fenêtre contenant un message s'affiche.

5. **Cliquez sur le bouton [OK].**

   Les paramètres configurés sont validés.

> **CONSEIL**
>
> Il est également possible d'effacer ce paramètre sur le panneau de commande.

# Messages pour nettoyer ou remplacer les consommables

Le message suivant peut s'afficher sur l'ordinateur lorsque vous utilisez le scanneur.

**Exemple : Message pour remplacer les consommables**

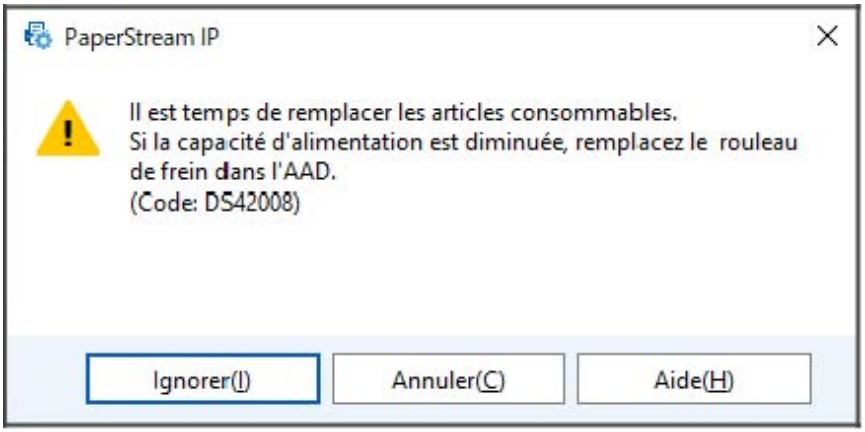


**Exemple : Message pour nettoyer**




Suivez les instructions contenues dans le message affiché.

- Si un message de remplacement des consommables s'affiche
  Lisez le message et remplacez le consommable concerné.
  Si vous cliquez sur le bouton [Ignorer], le message disparaît et vous pouvez poursuivre la numérisation. Il est toutefois recommandé de remplacer le consommable dès que possible.
  Pour arrêter la numérisation et remplacer le consommable immédiatement, cliquez sur le bouton [Annuler].
  Pour en savoir plus sur le remplacement des consommables, reportez-vous aux sections suivantes :
  - Remplacer le rouleau de frein (page 197)
  - Remplacer le rouleau de prise (page 201)
- Si un message de nettoyage s'affiche
  Lisez le message et effectuez le nettoyage en conséquence.
  Pour en savoir plus sur l'entretien, consultez Entretien (page 178).

## Fréquence de nettoyage du scanneur [Fréquence de nettoyage]

Pour sélectionner la fréquence de nettoyage de l'intérieur du scanneur.
La couleur de fond du compteur [Depuis le nettoyage] dans [Réglage de l'appareil] devient jaune lorsqu'il atteint la valeur spécifiée pour cette option.
Un message vous demandant de nettoyer peut être affiché. Vous trouverez sa description dans Messages pour nettoyer ou remplacer les consommables (page 296).

1. **Démarrez Software Operation Panel.**

   ➡ Démarrage Software Operation Panel (page 275)

2. **Dans la liste, sélectionnez [Réglage de l'appareil 2] → [Fréquence de nettoyage].**

3. **Sélectionnez une valeur pour la fréquence de nettoyage.**
   Vous pouvez saisir une valeur comprise entre 1 000 et 255 000 feuilles (par incrémentation de 1 000).
   Configuration d'usine par défaut : 10

4. **Choisissez d'afficher ou non le message vous demandant de nettoyer.**
   Par défaut, l'option [Afficher instructions pour le nettoyage] est désactivée.

# Fréquence de remplacement des consommables - [Compteurs des consommables]

Pour sélectionner la fréquence de remplacement des pièces de rechange.
La couleur de fond du compteur [Rouleaux de frein] ou [Rouleaux de sélection] dans [Réglage de l'appareil] devient jaune clair lorsque le nombre de pages (suivant son dernier remplacement) atteint 95 % de la valeur sélectionnée pour ce paramètre et devient jaune lorsqu'il atteint 100 %.
Vous pouvez également afficher le message de remplacement des consommables, décrit dans Messages pour nettoyer ou remplacer les consommables (page 296).

1. **Démarrez Software Operation Panel.**

   ➡ Démarrage Software Operation Panel (page 275)

2. **Dans la liste, sélectionnez [Réglage de l'appareil 2] → [Compteurs des consommables].**

3. **Sélectionnez une valeur pour le cycle de remplacement de chaque rouleau.**
   Vous pouvez saisir une valeur comprise entre 10 000 et 2 550 000 feuilles (par incrémentation de 10 000).
   Configuration d'usine par défaut : 25

## Paramètres relatifs à la numérisation

### Réglage de la position de départ de la numérisation [Réglage du décalage/ Correction d'agrandissement vertical]

Si la position de l'image numérisée est incorrecte ou l'image semble réduite ou allongée (verticalement), vous pouvez ajuster le décalage et l'agrandissement vertical.

**IMPORTANT**

Normalement, aucun réglage n'est nécessaire car la configuration par défaut utilise déjà des valeurs ajustées.

1. **Démarrez Software Operation Panel.**

   ➡ Démarrage Software Operation Panel (page 275)

2. **Dans la liste, sélectionnez [Réglage de l'appareil], puis cliquez sur le bouton [Décalage].**

3. **Effectuez les réglages nécessaires.**

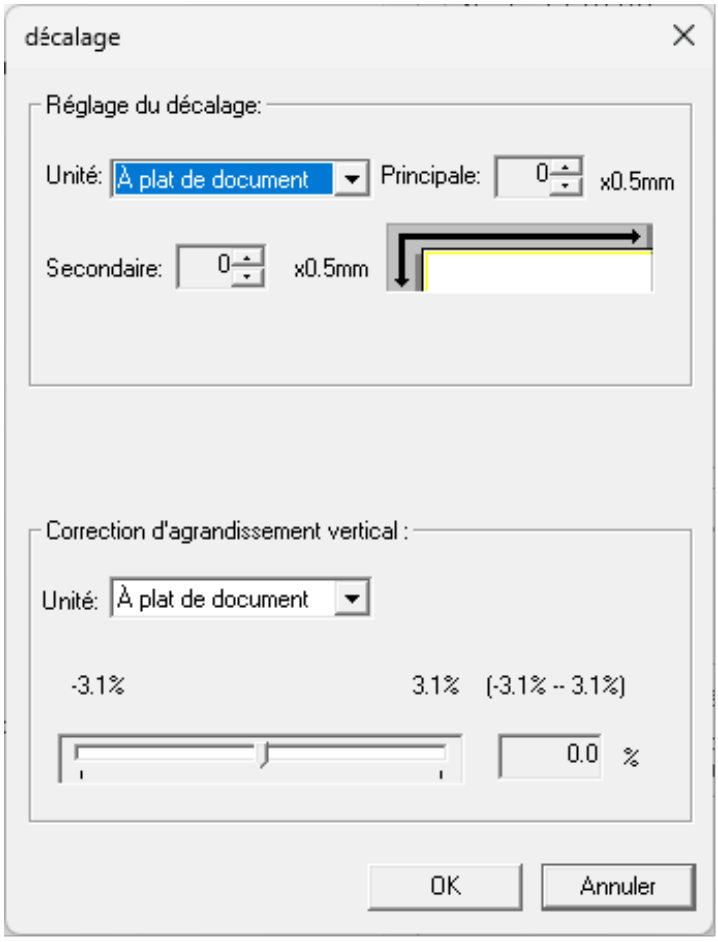

**Réglage du décalage**

**Unité**

Sélectionnez [À plat de document] [fi-8700/fi-8700S], [AAD (recto)] ou [AAD (verso)] comme unité de réglage du décalage.

**Principale**

Cette option permet de régler le décalage horizontal (largeur).
Vous pouvez sélectionner une valeur comprise entre -2 et 3 mm (par incrémentation de 0,5).
Configuration d'usine par défaut : 0

**Secondaire**

Réglez le décalage vertical (longueur) en haut de page.
Vous pouvez sélectionner une valeur comprise entre -2 et 3 mm (par incrémentation de 0,5).
Configuration d'usine par défaut : 0

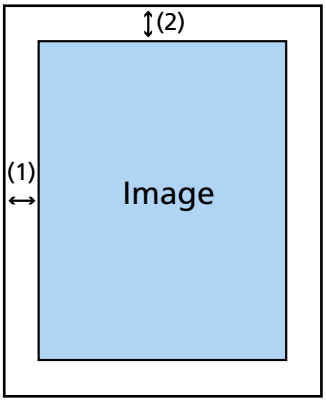


(1) : Principal= -2 à 3 mm
(2) : Secondaire= -2 à 3 mm
(par incrémentation de 0,5 mm)

**Correction d'agrandissement vertical**

**Unité**

Sélectionnez [À plat de document] [fi-8700/fi-8700S] ou [AAD] comme unité de réglage du décalage.

**Correction d'agrandissement vertical**

Cette option permet de régler l'agrandissement vertical (longueur).
Vous pouvez sélectionner une valeur comprise entre -3,1 et 3,1 % (par incrémentation de 0,1).
Configuration d'usine par défaut : 0.0

# Supprimer les ombres ou les stries reproduites sur les bords des images [Filtre marge de pages(AAD)/Filtre marge de pages(plat) [fi-8700/fi-8700S]]

Configurez les paramètres pour remplir les traces noires et les ombres autour des bords de l'image numérisée.
Selon la condition du document que vous numérisez, les zones sombres d'un document peuvent être reproduites sur le bord de la page numérisée et apparaître comme des stries noires.
Dans ce cas, éliminez les stries noires en remplissant les bords de la page numérisée.

**1 Démarrez Software Operation Panel.**

➡ Démarrage Software Operation Panel (page 275)

**2 Dans la liste, sélectionnez [Réglage de l'appareil 2] → [Filtre marge de pages(AAD)] ou [Filtre marge de pages(plat)] [fi-8700/fi-8700S].**

**3 Définissez la largeur des marges à remplir (Haut/Bas/Droite/Gauche).**

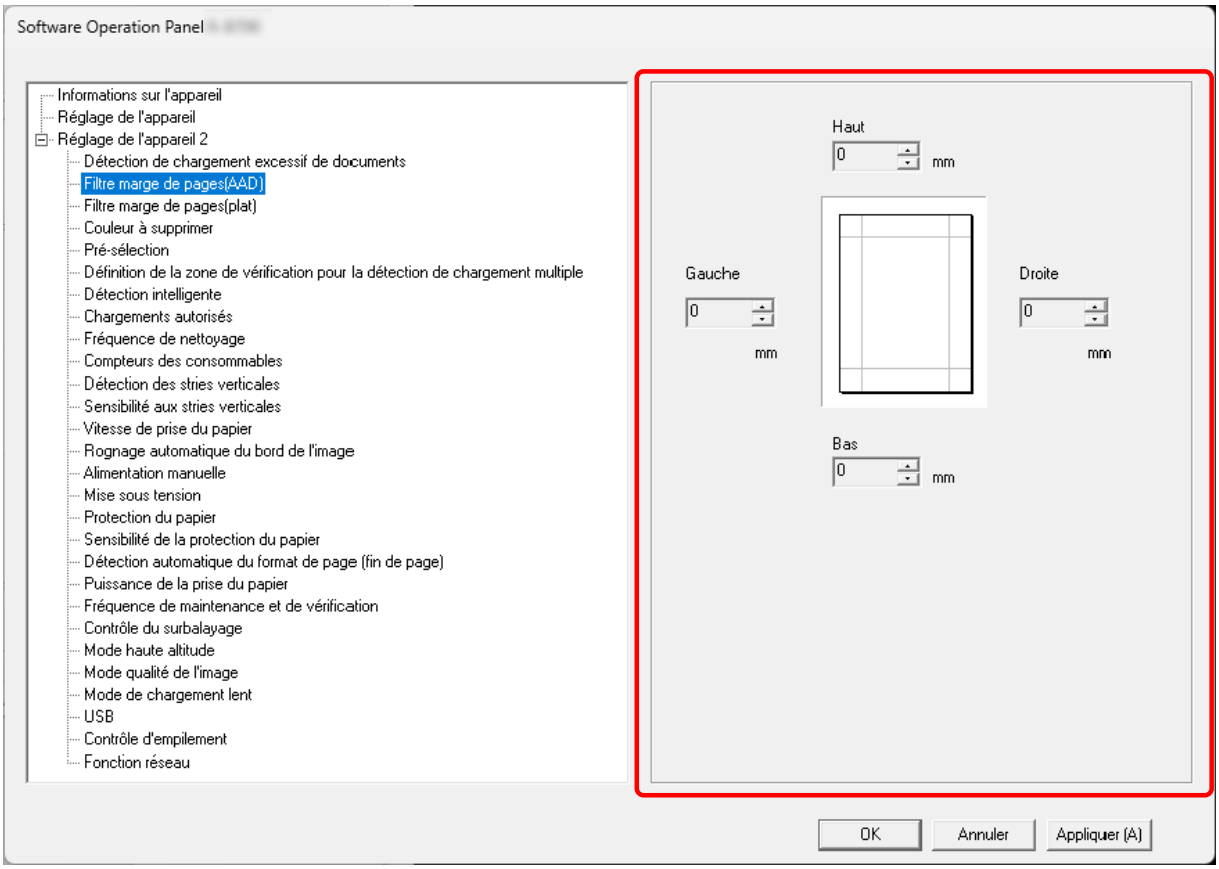


Configuration d'usine par défaut : 0

La zone sélectionnée sera recouverte de blanc ou de noir, selon la couleur du fond du document.

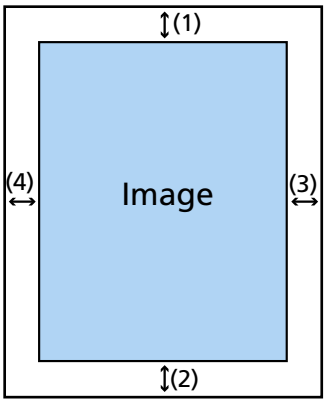


**AAD**

(1) : Haut = 0 et 15 mm
(2) : Bas = -7 et 7 mm
(3) : Droite = 0 et 15 mm
(4) : Gauche = 0 et 15 mm

**Plat [fi-8700/fi-8700S]**

(1) : Haut = 0 et 15 mm
(2) : Bas = 0 et 15 mm
(3) : Droite = 0 et 15 mm
(4) : Gauche = 0 et 15 mm

(par incrémentation de 1 mm)

**IMPORTANT**

Si vous spécifiez des marges trop grandes, certains caractères près du bord pourraient ne pas être reproduits.

**CONSEIL**

- Vous pouvez modifier la couleur de fond en noir ou blanc dans le pilote du scanneur. Pour en savoir plus, consultez l'aide du pilote du scanneur.
- Suivant la valeur spécifiée pour la marge du bas du [Filtre marge de pages(AAD)], la fonction Filtre marge de pages fonctionne de la manière suivante :
  - entre 1 et 7 mm
    Permet de remplir la zone spécifiée avec la couleur de fond du bord inférieur de la page vers l'intérieur.
  - entre -1 et -7 mm
    Permet de sortir la page sans remplir la zone spécifiée avec la couleur de fond du bord inférieur de la page vers l'extérieur. (L'image sera reproduite avec en plus la zone spécifiée si le mode [Détection de fin de page] est configuré dans le pilote du scanneur.)

- Vous pouvez également configurer cette option depuis le pilote du scanneur. La filtre marge de pages s'applique aux images dont les bords ont déjà été remplis conformément aux paramètres définis dans Software Operation Panel.

# Configurer les paramètres du scanneur pour qu'il supprime certaines couleurs lors de la numérisation [Couleur à supprimer]

Lors de la sortie d'images en noir & blanc et en niveaux de gris, vous pouvez exclure une couleur de la numérisation en sélectionnant le rouge, le vert, ou le bleu (trois couleurs primaires) ou le blanc.
Par exemple, vous pouvez supprimer le fond vert de votre document pour ne générer que le texte rédigé en noir.

1. **Démarrez Software Operation Panel.**

   ➡ Démarrage Software Operation Panel (page 275)

2. **Dans la liste, sélectionnez [Réglage de l'appareil 2] → [Couleur à supprimer].**

3. **Sélectionnez la couleur que vous souhaitez supprimer.**

   **Rouge, Vert, Bleu, Blanc**

   La couleur sélectionnée est supprimée.
   Configuration d'usine par défaut : Vert

   **Aucun**

   Aucune couleur supprimée.

**IMPORTANT**

Si la couleur de la pièce à exclure est trop foncée, il se peut que la couleur ne soit pas exclue.

**CONSEIL**

Une couleur autre que le rouge, le vert, le bleu ou le blanc peut également être spécifiée dans le pilote du scanneur. Ce paramètre remplace le paramètre de Software Operation Panel.

## Réduire l'intervalle de numérisation [Pré-sélection]

Cette option permet de réduire la durée de numérisation lors de la numérisation de plusieurs documents.
"Pré-sélection" fait référence au chargement du prochain document dans l'AAD avant d'éjecter le document actuel en cours de numérisation.

1. **Démarrez Software Operation Panel.**

   ➡ Démarrage Software Operation Panel (page 275)

2. **Dans la liste, sélectionnez [Réglage de l'appareil 2]→[Pré-sélection].**

3. **Indiquez si vous souhaitez activer ou désactiver la fonction [Pré-sélection].**
   Configuration d'usine par défaut : Activer

**CONSEIL**

- Si vous annulez une numérisation en cours alors que la pré-sélection est activée, vous devez dégager le document pré-sélectionné et charger le document à nouveau.
- Vous pouvez également configurer ce paramètre dans le pilote de scanneur ou dans le panneau de commande.
  Notez que la configuration du pilote prévaut sur toutes les autres.

## Spécifier le nombre de chargements autorisés [Chargements autorisés]

Indiquez un nombre de chargements autorisés lorsqu'un document n'est pas chargé dans le plateau d'alimentation de l'AAD (chargeur).

1. **Démarrez Software Operation Panel.**

   ➡ Démarrage Software Operation Panel (page 275)

2. **Dans la liste, sélectionnez [Réglage de l'appareil 2] → [Chargements autorisés].**

3. **Sélectionnez le nombre de rechargements autorisés.**
   Vous pouvez choisir entre 1 et 12 fois.
   Configuration d'usine par défaut : 3 fois

> **CONSEIL**
>
> Il est également possible de configurer ce paramètre sur le panneau de commande.

# Réglage de l'heure à laquelle l'alimentation des documents commence [Vitesse de prise du papier]

Indiquez le moment où vous démarrez un chargement de document.
Lorsqu'un chevauchement de documents ou un bourrage papier se produit fréquemment, retarder le temps de chargement des documents peut augmenter la performance.
Ce paramètre est efficace pour numériser des documents fins.

1. **Démarrez Software Operation Panel.**

   ➡ Démarrage Software Operation Panel (page 275)

2. **Dans la liste, sélectionnez [Réglage de l'appareil 2]→[Vitesse de prise du papier].**

3. **Sélectionnez le moment où l'alimentation des documents dans le scanneur commence.**

   **Normale**

   Il s'agit de la configuration d'usine par défaut.

   **Lente**

   Le démarrage de l'alimentation des documents est plus lent que [Normale].

**IMPORTANT**

La durée totale de la numérisation est plus longue car le démarrage de l'alimentation des documents est retardé.

**CONSEIL**

Il est également possible de configurer ce paramètre sur le panneau de commande.

# Paramètres pour les formats d'image [Rognage automatique du bord de l'image]

Lorsque le scanneur est configuré pour détecter le format de document automatiquement, spécifiez si vous souhaitez optimiser (Arrondir par excès / par défaut) la partie fractionnaire de la page numérisée. Lorsque le format document est détecté, il peut s'agir d'une partie fractionnaire de la page numérisée par rapport au format papier standard.
Le format de la page de sortie varie en fonction de la manière dont la partie fractionnaire est traitée.

1. **Démarrez Software Operation Panel.**

   ➡ Démarrage Software Operation Panel (page 275)

2. **Dans la liste, sélectionnez [Réglage de l'appareil 2] → [Rognage automatique du bord de l'image].**

3. **Choisissez d'inclure ou d'exclure ces données.**
   Sélectionnez [Optimal] pour éviter que des éléments du document ne soient partiellement omis.
   Configuration d'usine par défaut : Optimal

**IMPORTANT**

- Bien que la sélection de [Optimal] permette d'éviter l'omission partielle d'éléments du document, une ombre peut apparaître sur les bords de l'image.
- Lorsque vous numérisez un document comportant des éléments tels que du texte sur les bords et que [Arrondir par défaut] est sélectionné, des éléments du document peuvent être partiellement omis dans l'image de sortie.

# Paramètres de la fonction de protection du papier [Protection du papier]

Configurer le paramètre pour détecter les erreurs d'alimentation.
Cette fonction détecte les erreurs de chargement dans les cas suivants :

- Lorsque le scanner détecte un document anormalement déformé à la suite d'une erreur d'alimentation
- lorsque le scanneur détecte un bruit lié à un bourrage de papier

Les bourrages papier dus aux erreurs d'alimentation pourraient endommager ou déchirer des documents précieux.
La détection d'une erreur d'alimentation des documents et l'arrêt de l'alimentation peuvent empêcher d'endommager les documents.
Cette fonction est efficace lorsque vous numérisez des documents difficiles à alimenter, tels que des documents en papier fin.

**1 Démarrez Software Operation Panel.**

➡ Démarrage Software Operation Panel (page 275)

**2 Dans le panneau de gauche, sélectionnez [Réglage de l'appareil 2] → [Protection du papier].**

**3 Sélectionnez une méthode de détection.**

**Désactiver**

Ne détecte pas les erreurs d'alimentation.

**Détection déformation papier**

Arrête la numérisation lorsque le scanneur détecte un document anormalement déformé à la suite d'une erreur d'alimentation.
Il s'agit de la configuration d'usine par défaut.

**Détection bruit bourrage papier**

Permet d'arrêter la numérisation lorsque le scanneur détecte un bruit lié à un bourrage papier.

**Détection bruit bourrage et déformation papier**

Arrête la numérisation lorsque le scanneur détecte un document anormalement déformé à la suite d'une erreur de chargement ou de la détection d'un bruit lié à un bourrage papier.

**IMPORTANT**

La fonction de protection du papier permet d'éviter d'endommager les documents, mais la protection de tous les documents n'est pas garantie.

**CONSEIL**

- Si la [Protection du papier] est activée, dans les cas suivants, il est possible que la numérisation s'arrête lorsque les documents sont chargés correctement.

- Si vous numérisez un document froissé
- Si vous numérisez un document non carré ou rectangulaire
- Si vous numérisez un document avec un fond noir
- Si vous numérisez un document comportant du texte ou des motifs imprimés en arrière-plan près du bord

La fonction de protection du papier ne peut être désactivée que lorsque le document est numérisé à nouveau à partir du panneau de commande.

➡ Désactiver la fonction de protection du papier (page 176)

- Lorsque la fonction de protection du papier interrompt fréquemment la numérisation, prenez les mesures indiquées dans Les erreurs liées à la prévention des dommages causés au papier sont fréquentes (page 252).
- L'option [Protection du papier] est désactivée dans les cas suivant.
  - Lorsque le paramètre d'utilisation du transparent est activé dans le pilote du scanneur
  - Lors de l'utilisation du Mode manuel simple
- Vous pouvez également configurer ce paramètre dans le pilote de scanneur ou dans le panneau de commande.
  Notez que la configuration du pilote prévaut sur toutes les autres.
  Lorsque le paramètre de protection du papier est activé dans le pilote du scanneur, le paramètre [Détection bruit bourrage et déformation papier] est activé quelle que soit la configuration du panneau de commande et de Software Operation Panel.
  Notez que lorsque les paramètres du panneau de commande ont la priorité, les paramètres de protection du papier sont appliqués dans l’ordre suivant.

  **1** Pilote
  Pour en savoir plus, consultez l'aide du pilote du scanneur.

  **2** [19:Protection du papier] sur l'écran [Menu Paramètres] du panneau de commande

  ➡ Mode d'emploi du Menu Paramètres (page 114)

  **3** Software Operation Panel

  ➡ Paramètres de la fonction de protection du papier [Protection du papier] (page 309)

# Spécifier le niveau de sensibilité de la protection du papier [Sensibilité de la protection du papier]

Indiquez le niveau de sensibilité de détection d'erreurs de chargement lorsque la fonction Protection papier est activée.
Les documents sont anormalement déformés ou les bruits liés à un bourrage papier se produisent lorsque les documents ne sont pas chargés correctement.
Spécifiez le niveau de sensibilité de détection des documents anormalement déformés ou des bruits liés à un bourrage de papier.

**1 Démarrez Software Operation Panel.**

➡ Démarrage Software Operation Panel (page 275)

**2 Dans la liste de gauche, sélectionnez [Réglage de l'appareil 2] → [Sensibilité de la protection du papier].**

**3 Sélectionnez le niveau de sensibilité.**

- Sélectionnez le niveau de sensibilité pour [Déformation du papier].

**Basse**

Diminue le niveau de sensibilité pour la détection des documents anormalement déformés.
Cette option permet de détecter les documents déformés uniquement lorsqu'ils sont fortement déformés.

**Normale**

Cette option permet de détecter un document anormalement déformé avec une sensibilité optimale.
Il s'agit de la configuration d'usine par défaut.

**Élevée**

Augmente le niveau de sensibilité pour la détection des documents anormalement déformés.
Cette option permet de détecter les documents déformés même lorsqu'ils ne sont que légèrement déformés.

**CONSEIL**

Pour détecter immédiatement un document anormalement déformé et arrêter la numérisation, sélectionnez [Élevée].

- Sélectionnez le niveau de sensibilité pour [Bruit lié à un bourrage de papier].

**Basse**

Réduit le niveau de sensibilité de détection des bruits liés à un bourrage de papier.
Indiquez cela pour détecter uniquement les bruits forts liés à un bourrage papier.

**Normale**

Détecte les bruits liés à un bourrage papier avec le niveau de sensibilité optimal.
Il s'agit de la configuration d'usine par défaut.

**Élevée**

Augmente le niveau de sensibilité de détection des bruits liés à un bourrage de papier.
Indiquez cela pour détecter même les bruits légers liés à un bourrage papier.

**CONSEIL**

- Pour détecter immédiatement un bruit lié à un bourrage de papier et interrompre la numérisation, cochez la case d'option [Élevée].
- Si la numérisation s'arrête fréquemment à cause de la fonction de protection papier, sélectionnez [Basse].
- Il est également possible de configurer ce paramètre sur le panneau de commande.

# Paramètres de numérisation de documents avec onglets d'index ou de documents non rectangulaires [Détection automatique du format de page (fin de page)]

Pour les documents comportant des étiquettes ou des onglets d'index (documents avec onglets d'index), ou les documents non rectangulaires, configurez ce paramètre pour numériser au-delà du bord du document détecté par le scanneur afin que l'image numérisée comprenne les étiquettes ou les onglets d'index.
Pour numériser des documents avec onglets d'index, chargez les documents de sorte que le bord sur lequel les onglets ou les vignettes d'index sont fixés soit le bord inférieur.

➡ Chargement de documents avec onglet d'index ou de documents non rectangulaires (page 95)

1 **Démarrez Software Operation Panel.**

➡ Démarrage Software Operation Panel (page 275)

2 **Dans la liste, sélectionnez [Réglage de l'appareil 2]→[Détection automatique du format de page (fin de page)].**

3 **Sélectionnez la forme du document.**

**Rectangle**

Interrompt la numérisation lors de la détection du bord inférieur du document.
Il s'agit de la configuration d'usine par défaut.

**Avec onglet d'index**

Numérisation à 35 mm du bord inférieur du document avec onglet.

**Non rectangulaire**

Numérisation à 120 mm du bord inférieur du document détecté.

**IMPORTANT**

Si vous sélectionnez [Avec onglet d'index] ou [Non rectangulaire], la vitesse de numérisation sera réduite.

# Réglage de la pression de prise du papier [Puissance de la prise du papier]

Réglez la pression de préhension pour l'alimentation du papier.
Lorsque vous numérisez du papier fin ou lorsque le papier n'est pas alimenté correctement et que les rouleaux de prise tournent à vide de manière répétée jusqu'à ce que le papier soit alimenté, le réglage de la pression de prise du papier améliore les performances de numérisation.

1 **Démarrez Software Operation Panel.**

➡ Démarrage Software Operation Panel (page 275)

2 **Dans la liste, sélectionnez [Réglage de l'appareil 2]→[Puissance de la prise du papier].**

3 **Réglez la pression de préhension pour l'alimentation du papier.**

**Faible**

Sélectionnez cette option pour le papier fin.
Cette option est utile pour numériser du papier relativement fin.
Même le papier fin peut être alimenté. Toutefois, si vous numérisez un document dont le type de papier n'est pas recommandé, veillez à tester au préalable ce même type de papier pour vérifier si le document peut être numérisé.
La numérisation de papier épais peut entraîner une alimentation incorrecte du papier, ce qui fait tourner les rouleaux de prise à vide de manière répétée et inutile.

**Moyenne**

Pression de prise du papier par défaut. Conservez ce réglage pour une utilisation normale.
Il s'agit de la configuration d'usine par défaut.

**Élevé**

Sélectionnez cette option pour le papier épais ou gondolé.
Cette option est utile pour numériser du papier relativement épais.
La force d'alimentation du rouleau de prise est augmentée, ce qui permet d'alimenter rapidement même les documents difficiles à alimenter.
Numériser du papier fin peut provoquer un bourrage papier.

**CONSEIL**

Il est également possible de configurer ce paramètre sur le panneau de commande.

# Éviter le rognage de certaines parties d'une image lorsque les documents sont désalignés en cours de chargement[Contrôle du surbalayage]

Indiquez si vous souhaitez ou non empêcher qu'une partie de l'image soit manquante lorsque les documents sont désalignés lors du chargement.
Si vous sélectionnez [Étendu] dans [Contrôle du surbalayage], lorsque les documents sont insérés de travers, la zone de numérisation est automatiquement élargie afin d'éviter que l'image ne soit incomplète.

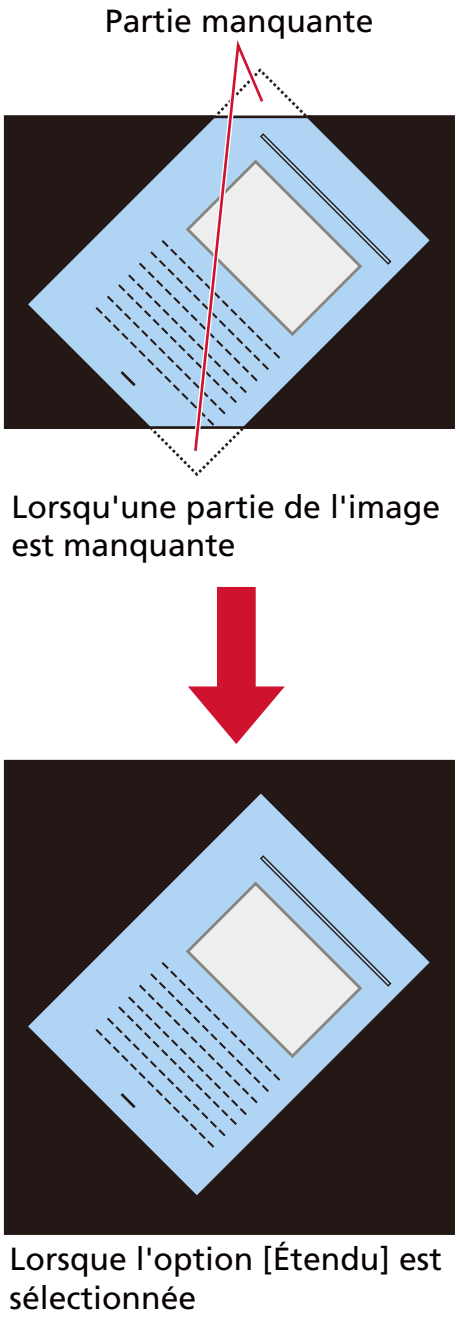


1 **Démarrez Software Operation Panel.**

➡ Démarrage Software Operation Panel (page 275)

**2** **Dans la liste, cliquez sur [Réglage de l'appareil 2]→[Contrôle du surbalayage].**

**3** **Sélectionnez [Étendu].**
Configuration d'usine par défaut : Normale

**CONSEIL**

- Il est recommandé de numériser en utilisant la taille du papier le plus grand.
- Il est également possible de configurer ce paramètre sur le panneau de commande.

## Numériser en haute altitude [Mode haute altitude]

Activez ce mode pour utiliser le scanneur à une altitude de 2 000 m ou plus.
Une pression atmosphérique basse en haute altitude risque de réduire la précision de la détection de documents chevauchés via le capteur à ultrasons.
Régler [Activer] pour le Mode haute altitude augmente la précision de détection des documents qui se chevauchent.

1. **Démarrez Software Operation Panel.**

   ➡ Démarrage Software Operation Panel (page 275)

2. **Dans la liste, sélectionnez [Réglage de l'appareil 2] → [Mode haute altitude].**

3. **Sélectionnez [Activer].**
   Configuration d'usine par défaut : Désactiver

# Spécifier la qualité de l'image de la numérisation [Mode qualité de l'image]

Pour obtenir une qualité d'image proche de celle obtenue lors d'une numérisation avec le fi-7700/fi-7600/fi-7700S, configurez le mode qualité de l'image.

1. **Démarrez Software Operation Panel.**

   ➡ Démarrage Software Operation Panel (page 275)

2. **Dans la liste, sélectionnez [Réglage de l'appareil 2] → [Mode qualité de l'image].**

3. **Indiquez si vous souhaitez obtenir une qualité d'image proche de celle du modèle fi-7700/fi-7600/fi-7700S.**
   Configuration d'usine par défaut : Désactiver

# Paramètres de la fonction de prévention des dommages causés au papier [Mode de chargement lent]

Spécifiez cette option pour réduire la vitesse de numérisation afin de protéger les documents.
Lors d'une numérisation à faible résolution (inférieure à 400 dpi), la numérisation est effectuée à une vitesse lente, quelle que soit la résolution définie. Ce paramètre est efficace pour la numérisation de documents de longue page.

1. **Démarrez Software Operation Panel.**

   ➡ Démarrage Software Operation Panel (page 275)

2. **Dans la liste, sélectionnez [Réglage de l'appareil 2]→[Mode de chargement lent].**

3. **Sélectionnez [Activer] si vous effectuez une numérisation à vitesse lente pour protéger les documents.**
   Configuration d'usine par défaut : Désactiver

> **CONSEIL**
> Il est également possible de configurer ce paramètre sur le panneau de commande.

## Spécification de la vitesse d’éjection du papier (contrôle de l’empilage)

Cette option vous permet de ralentir la vitesse d’éjection des documents numérisés, ce qui évite qu’ils ne s’éparpillent.
Ce paramètre est utile lorsque vous numérisez des documents de formats différents.

1. **Démarrez Software Operation Panel.**

   ➡ Démarrage Software Operation Panel (page 275)

2. **Dans la liste, sélectionnez [Réglage de l'appareil 2]→[Contrôle d'empilement].**

3. **Sélectionnez [Activer] pour éviter que les documents numérisés ne s’éparpillent.**
   Notez que la vitesse de numérisation est réduite car la vitesse d’éjection est contrôlée de manière à ce que les documents soient éjectés plus lentement.
   Configuration d'usine par défaut : Désactiver

> **CONSEIL**
> Il est également possible de configurer ce paramètre sur le panneau de commande.

# Paramètres liés à la détection des documents qui se chevauchent. (Détection de chargement excessif de documents)

## Spécification d'une méthode pour détecter les documents chevauchés [Détection de chargement excessif de documents]

Détection de chargement excessif de documents est une erreur qui survient en cas de chevauchement de deux feuilles ou plus chargées à la fois.
Configurez les paramètres pour détecter des documents chevauchés pendant le processus de numérisation.
Les documents chevauchés sont détectés par le capteur à ultrasons ou selon de la différence de longueur des documents.
Lors de la détection de documents qui se chevauchent, un message d'erreur apparaît et le processus de numérisation s'arrête. Si des documents sont chevauchés de 30 mm depuis le bord supérieur, ils ne sont pas détectés comme chevauchés.

**IMPORTANT**

Lorsque le mode manuel simple est utilisé, le chevauchement des documents n’est pas détecté.
Le mode manuel simple est le mode de numérisation d'un document plié en deux ou d'un document à plusieurs couches tel qu'une enveloppe. Par conséquent, même si le paramètre de détection des documents qui se chevauchent est activé, ces documents ne sont pas détectés comme documents se chevauchant.

1. **Démarrez Software Operation Panel.**

   ➡ Démarrage Software Operation Panel (page 275)

2. **Dans la liste, sélectionnez [Réglage de l'appareil 2] → [Détection de chargement excessif de documents].**

3. **Sélectionnez une méthode de détection.**

   **Aucune**

   Ne détecte pas les documents chevauchés.

   **Vérifier l'épaisseur(Ultra-sons)**

   Détecte les documents chevauchés avec le capteur à ultrasons.
   Cette option activée, vous pouvez paramétrer les deux suivantes :

   - Indiquez une zone pour détecter les documents chevauchés par la longueur depuis le bord supérieur du document dans le sens d'alimentation.
     Pour en savoir plus, consultez Spécification de la zone de détection des documents superposés [Définition de la zone de vérification pour la détection de chargement multiple] (page 324).

- Lorsqu'un morceau de papier est attaché à un document, la longueur et la position du papier peuvent être mémorisées et configurées pour ignorer le chevauchement des documents.
  Pour en savoir plus, consultez Configuration pour ne pas détecter certaines zones de chevauchement (page 170).

Il s'agit de la configuration d'usine par défaut.

**Vérifier la longueur**

Détecte les documents chevauchés selon la différence de longueur.
Sélectionnez cela pour numériser de documents de même longueur.

> **IMPORTANT**
> Notez qu'il n'est pas possible de détecter des documents chevauchés précisément lorsque vous numérisez une pile de documents de longueurs différentes.

**Vérifier l'épaisseur et la longueur**

Pour une détection de documents qui se chevauchent combinant [Vérifier l'épaisseur(Ultra-sons)] et [Vérifier la longueur].
Cette option activée, vous pouvez paramétrer les deux suivantes :

- Indiquez une zone pour détecter les documents chevauchés par la longueur depuis le bord supérieur du document dans le sens d'alimentation.
  Pour en savoir plus, consultez Spécification de la zone de détection des documents superposés [Définition de la zone de vérification pour la détection de chargement multiple] (page 324).
- Lorsqu'un morceau de papier est attaché à un document, la longueur et la position du papier peuvent être mémorisées et configurées pour ignorer le chevauchement des documents.
  Pour en savoir plus, consultez Configuration pour ne pas détecter certaines zones de chevauchement (page 170).

> **IMPORTANT**
> Notez qu'il n'est pas possible de détecter des documents chevauchés précisément lorsque vous numérisez une pile de documents de longueurs différentes.

**Longueur**

Spécifiez cette option lorsque vous sélectionnez [Vérifier la longueur] ou [Vérifier l'épaisseur et la longueur].
Indiquez la différence de longueur des documents à détecter en tant que documents chevauchés.
Des documents d'épaisseur sont détectés lorsque la différence de longueur des documents est supérieure à la valeur spécifiée.
Les longueurs inférieures à la valeur spécifiée sont considérées comme une erreur légère et non détectées comme des documents chevauchés.

Configuration d'usine par défaut : 10

**IMPORTANT**

- Pour numériser des documents de longueurs diverses, sélectionnez [Vérifier l'épaisseur(Ultra-sons)].
- Lorsque[Vérifier l'épaisseur(Ultra-sons)] est sélectionné, si une pièce jointe telle qu'une note autocollante, un reçu ou une photo est jointe au document, la partie jointe du document peut être détectée comme des documents superposés.
  Pour désactiver la détection des documents superposés, effectuez l'une des configurations suivantes :
  - Sélectionnez [Vérifier la longueur]
  - Configurez les paramètres de manière à ne pas détecter les zones où des morceaux de papier sont attachés dans [Définition de la zone de vérification pour la détection de chargement multiple]
  - Dans [Détection Intelligente de Chargement Multiple], sélectionnez [Mode automatique 1] ou [Mode automatique 2]

**CONSEIL**

- Les documents chevauchés ne sont pas détectés dans les cas suivants :
  - Lorsque le paramètre d'utilisation du transparent est activé dans le pilote du scanneur
  - Lors de l'utilisation du Mode manuel simple
- Vous pouvez également configurer cette option depuis le pilote du scanneur.
  Notez que la configuration du pilote prévaut sur toutes les autres.

# Spécification de la zone de détection des documents superposés [Définition de la zone de vérification pour la détection de chargement multiple]

Spécifiez une plage dans laquelle ne pas détecter les documents qui se chevauchent ou une plage dans laquelle les détecter.
Spécifiez cette option lorsque vous sélectionnez [Vérifier l'épaisseur(Ultra-sons)] ou [Vérifier l'épaisseur et la longueur] pour la [Détection de chargement excessif de documents].

1. **Démarrez Software Operation Panel.**

   ➡ Démarrage Software Operation Panel (page 275)

2. **Dans la liste de gauche, sélectionnez [Réglage de l'appareil 2] → [Définition de la zone de vérification pour la détection de chargement multiple].**

3. **Sélectionnez la zone de détection.**
   Cochez la case [Définition d'une zone].

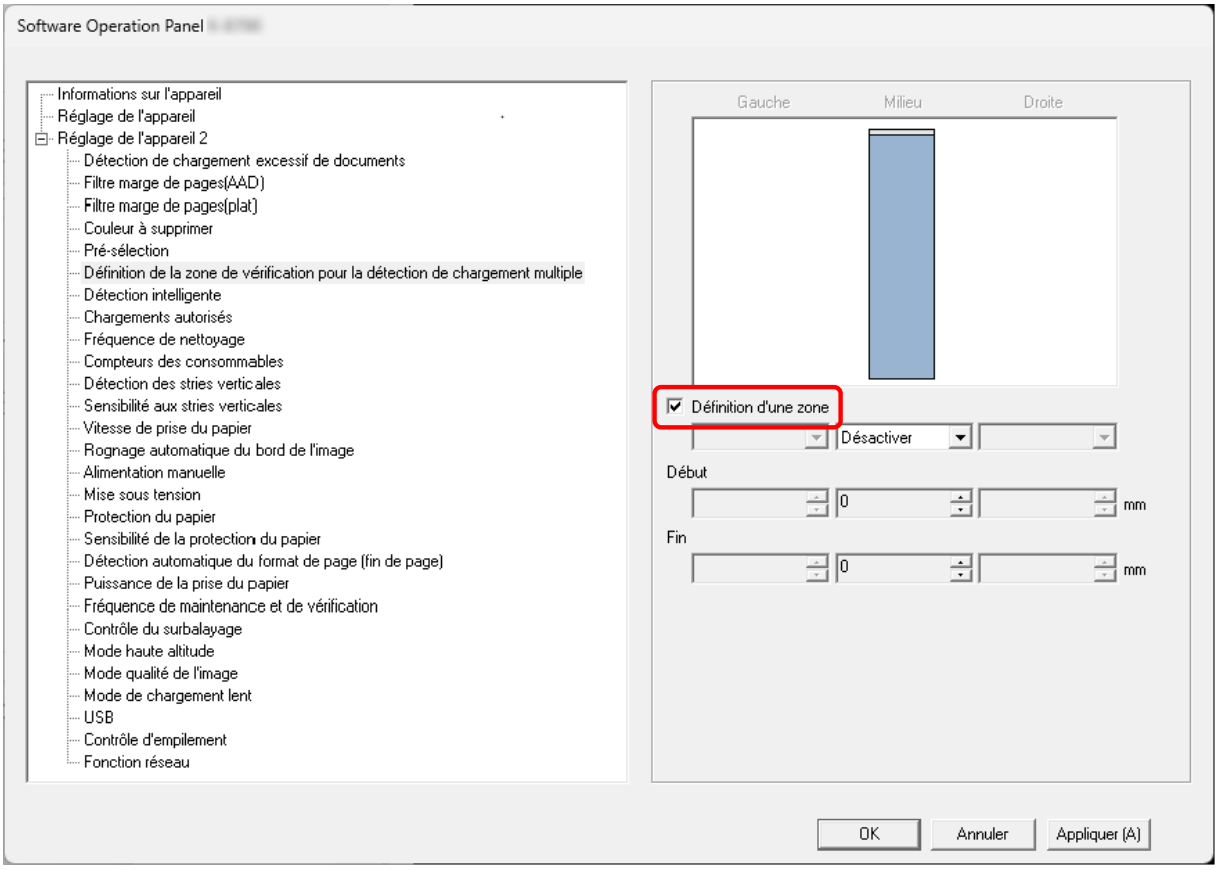

**Case à cocher [Définition d'une zone]**

Cochez cette case pour déterminer la détection de l'aire comme indiquées dans l'image ci-dessous (zones bleu clair).

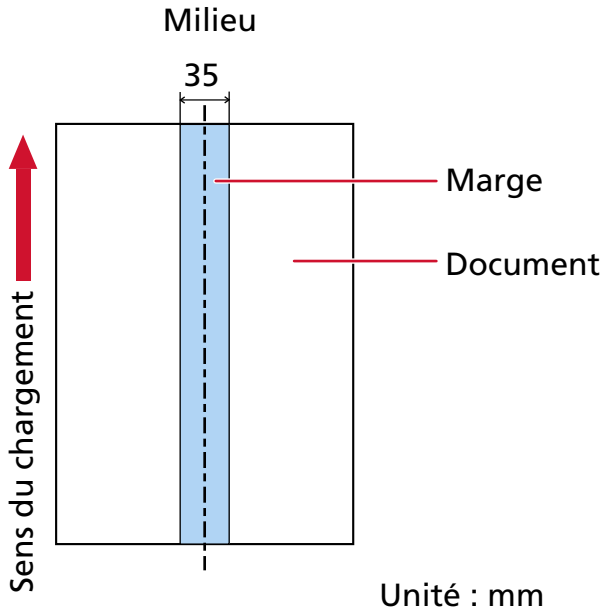


Selon la configuration d'usine par défaut, cette case est décochée.
Si vous décochez cette case, les positions de début et de fin afficheront "0". Ainsi la détection des documents chevauchés s'effectuera sur l'ensemble du document.
La condition ci-dessus s'applique lorsque le document est chargé au point central entre les rouleaux de sélection.
Si des documents sont chevauchés de 30 mm depuis le bord supérieur, ils ne sont pas détectés comme chevauchés.

**Désactiver (Milieu)**

Cette option est disponible si vous cochez la case [Définition d'une zone].
Les documents chevauchés ne sont pas détectés dans la zone spécifiée.
Il s'agit de la configuration d'usine par défaut.

**Activer (Milieu)**

Cette option est disponible si vous cochez la case [Définition d'une zone].
Les documents chevauchés sont détectés dans la zone spécifiée.

**Début (Milieu)**

Cette option permet d'indiquer le début de la zone de détection depuis le bord supérieur du document dans le sens d'alimentation.
Intervalle : entre 0 et 510 mm, par incréments de 2 mm, Début < Fin
Configuration d'usine par défaut : 0

**Fin (Milieu)**

Cette option permet d'indiquer la fin de la zone de détection depuis le bord supérieur du document dans le sens d'alimentation.
Intervalle : entre 0 et 510 mm, par incréments de 2 mm, Début < Fin
Configuration d'usine par défaut : 0

**CONSEIL**

- Lorsque les positions de début et de fin sont sur "0", des documents chevauchés sont détectés sur tout le document, quelle que soit la configuration pour [Définition d'une zone].
- Pour désactiver la détection de documents chevauchés sur tout le document, sélectionnez [Désactiver] pour [Définition d'une zone], puis définissez la position de début sur "0" et la position de fin sur une valeur égale ou supérieure à la longueur du document.
- Si vous configurez la position de début de la même longueur que le document, des documents chevauchés sont détectés sur tout le document lorsque vous sélectionnez [Désactiver] pour [Définition d'une zone]. Les documents chevauchés ne sont pas détectés partout sur tout le document lorsque vous sélectionnez [Activer] pour [Définition d'une zone].
- Pour détecter les documents chevauchés, la zone doit avoir une longueur minimale de 5 mm. Configurez les paramètres de manière que la valeur saisie pour la fin de la détection soustraite à celle pour le début donne une différence de 6 mm au minimum.
- Vous pouvez également définir les zones de début et de fin avec les méthodes suivantes :
  - Dans la fenêtre de spécification de la zone de détection, tracez un carré en faisant glisser le pointeur de la souris.
  - Dans la fenêtre de spécification de la zone de détection, faites glisser les poignées qui indiquent la position de départ et de fin.
- Pour des exemples de paramètres de la zone de détection du chevauchement, consultez Exemples de paramètres pour la zone de détection du chevauchement de documents (page 327).

## Exemples de paramètres pour la zone de détection du chevauchement de documents

### Exemple 1

Les paramètres sont décrits ci-dessous.

Zone de détection : Indiquez la zone activée, début : 50 mm, fin : 200 mm

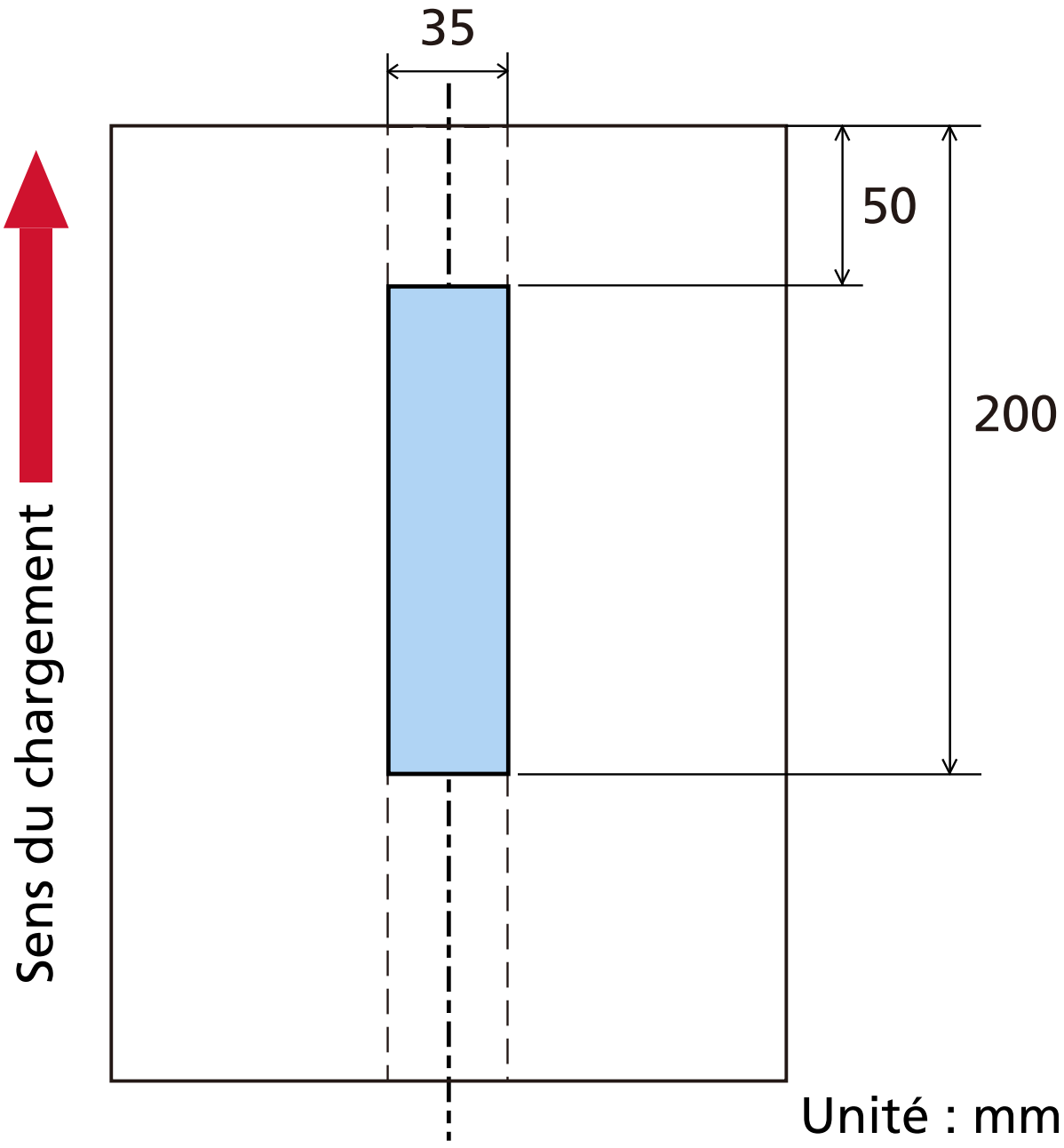

Le chevauchement de document est détecté uniquement dans la zone bleu clair.

**Exemple 2**

Les paramètres sont décrits ci-dessous.

Zone de détection : Indiquez la zone désactivée, début : 0 mm, fin : 300 mm

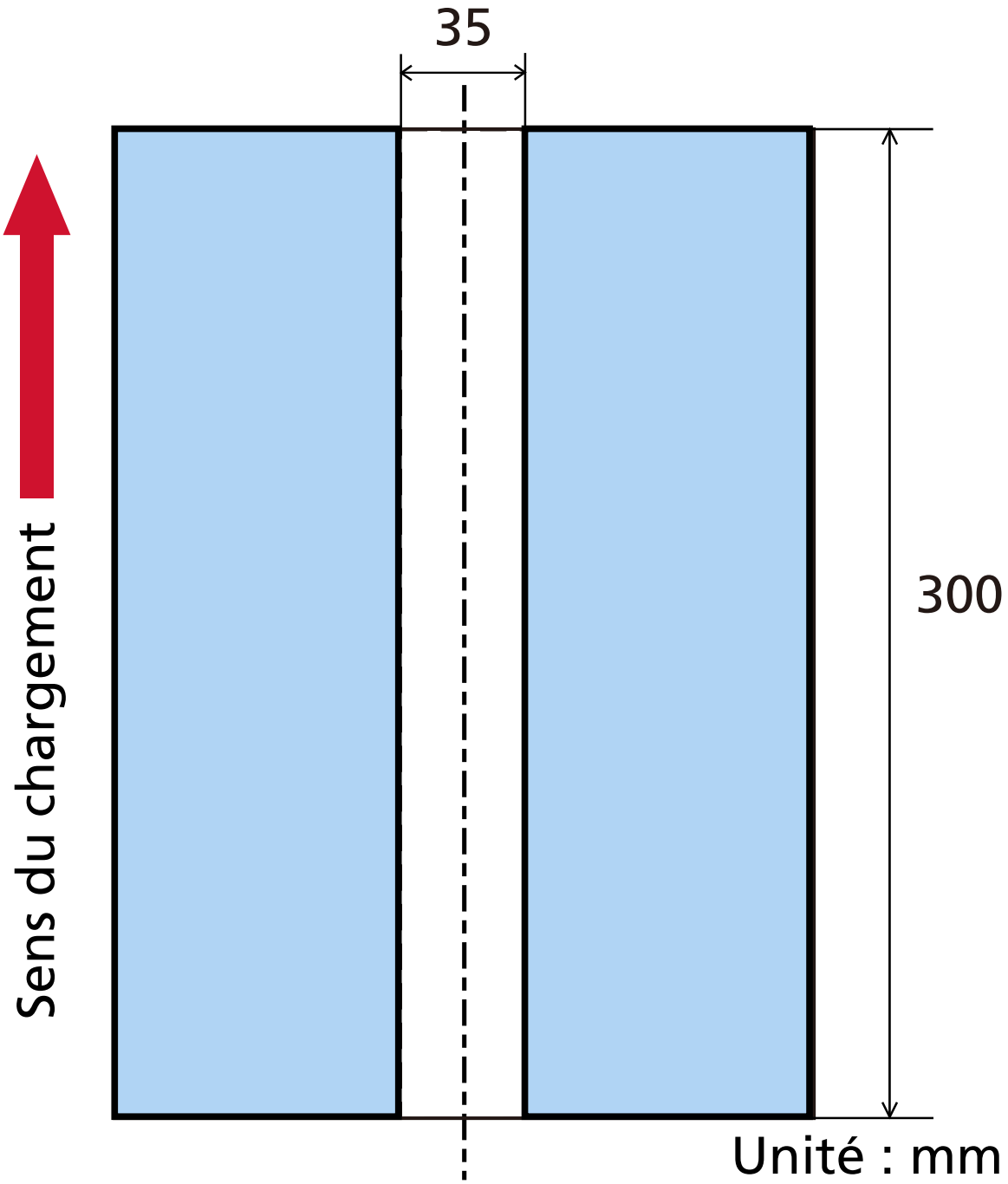

Le chevauchement de document est détecté uniquement dans la zone bleu clair.

**Exemple 3 (incorrect)**

Les paramètres sont décrits ci-dessous.

Zone de détection : Indiquez la zone activée, début : 100 mm, fin : 102 mm

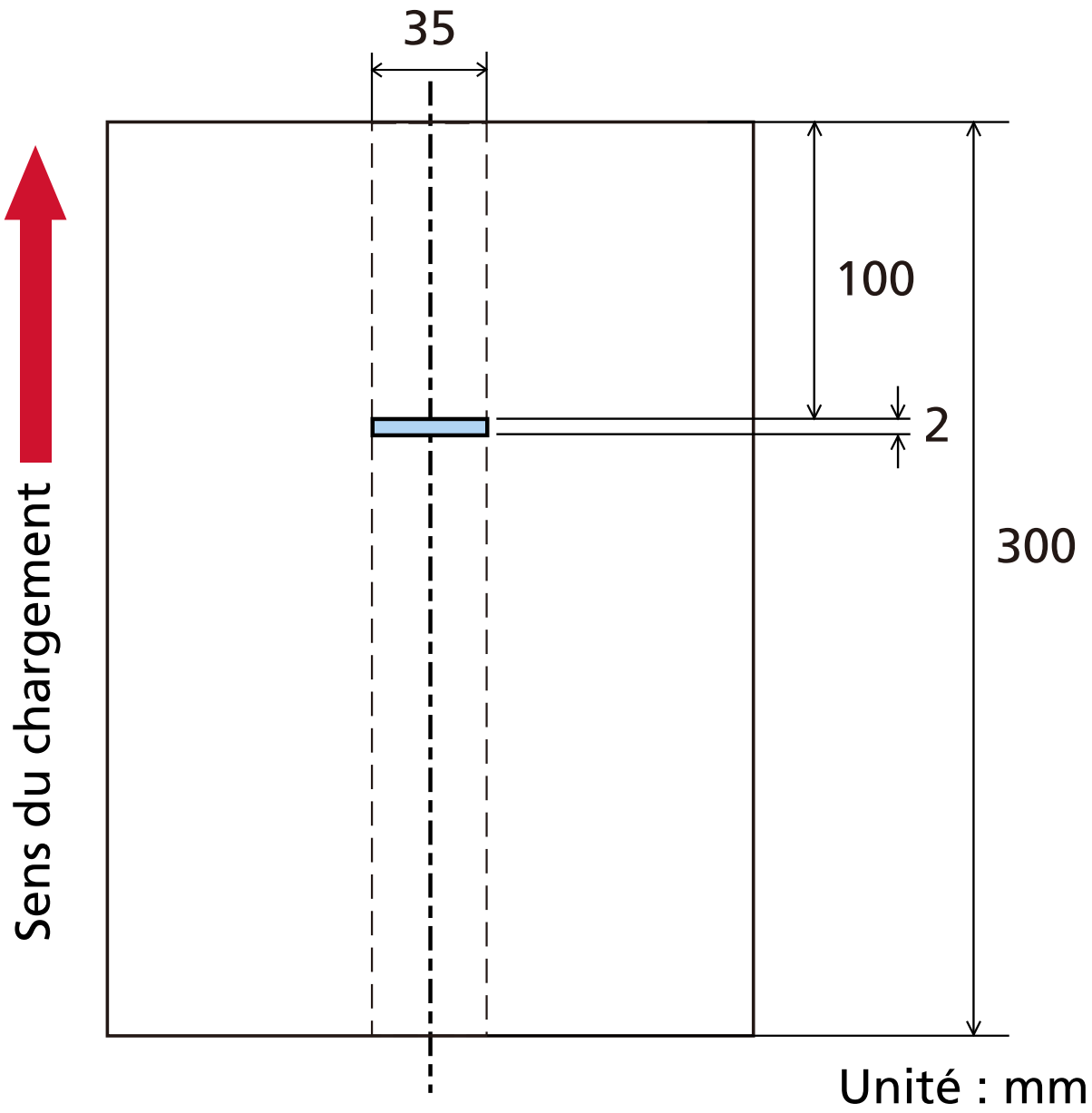

Puisque la zone de détection (en longueur) est inférieure à 5 mm, la détection de documents chevauchés ne peut être détectée précisément.

# Configuration pour ignorer certaines zones de chevauchement [Détection Intelligente de Chargement Multiple]

Configurez les paramètres pour ignorer automatiquement certaines zones de documents chevauchés lorsque la configuration de détection des documents chevauchés est activée.
Notez que vous devez d'abord indiquer [Vérifier l'épaisseur(Ultra-sons)] ou [Vérifier l'épaisseur et la longueur] dans le pilote de scanneur et Software Operation Panel (Spécification d'une méthode pour détecter les documents chevauchés [Détection de chargement excessif de documents] (page 321)) avant de configurer cette option.

1 **Démarrez Software Operation Panel.**

➡ Démarrage Software Operation Panel (page 275)

2 **Dans la liste de gauche, sélectionnez [Réglage de l'appareil 2] → [Détection Intelligente de Chargement Multiple].**

3 **Sélectionnez un mode de fonctionnement.**

**Mode manuel**

Indiquez si les documents chevauchés sont détectés lorsque les documents numérisés de nouveau sont détectés comme chevauchés.
La taille ou la position du collage ne sont pas mémorisées.
La numérisation s'arrête immédiatement si des documents qui se chevauchent sont détectés.
Notez que si le paramètre d'arrêt de la numérisation pour vérifier les images est activé dans le pilote du scanneur, la numérisation s'arrête après l'éjection des documents qui se chevauchent.
Il s'agit de la configuration d'usine par défaut.

**Mode automatique 1**

Indiquez si la longueur et la position d'un morceau de papier, collé sur un document détecté comme chevauché, sont mémorisées comme une zone de chevauchement.
Si la zone de chevauchement est mémorisée, les documents avec la même zone de chevauchement ne sont pas détectés.
La numérisation s'arrête une fois les documents qui se chevauchent éjectés.
Les motifs de chevauchement peuvent être mémorisés pour un maximum de huit feuilles (jusqu'à quatre motifs de chevauchement peuvent être mémorisés par feuille).
Une fois que les zones de chevauchement ont été mémorisées pour huit feuilles, les types mémorisés seront écrasés par tout nouveau motif détecté à partir de la première feuille mémorisée.
Toutefois, lorsque le scanneur est déactivé ou activé, le nombre des zones de chevauchement mémorisés dépend de la configuration de l'option [Zones de chevauchement lors de la mise hors tension] dans Software Operation Panel.

➡ Configuration pour ignorer certaines zones de chevauchement [Détection Intelligente de Chargement Multiple] (page 334)

**CONSEIL**

Si vous souhaitez que le scanneur mémorise cinq motifs de chevauchement ou plus pour un document, numérisez le document une fois pour que le scanneur mémorise jusqu'à quatre motifs de chevauchement, puis numérisez le document à nouveau pour que le scanneur mémorise le cinquième motif de chevauchement et les suivants afin que les motifs de chevauchement nouvellement mémorisés ne soient pas détectés comme se chevauchant lors de la numérisation suivante.
Comme le même document est numérisé deux fois, le scanner l'enregistre en réalité comme deux documents distincts.

**Mode automatique 2**

Indiquez si la longueur du plus grand morceau de papier, collé sur un document détecté comme chevauché, est mémorisée comme une zone de chevauchement.
Si la zone de chevauchement est mémorisée, un document avec un morceau de papier collé, de la même longueur ou plus petit, n'est pas détecté comme chevauché.
La numérisation s'arrête une fois les documents qui se chevauchent éjectés.
une seule zone de chevauchement peut être mémorisée dans ce mode de fonctionnement.

**Case à cocher [Suppression des zones de chevauchement autorisées]**

Sélectionnez cette option pour supprimer les zones de chevauchement mémorisées en mode automatique.
En sélectionnant cette option, vous pouvez supprimer les zones de chevauchement mémorisées en mode automatique.
Vous pouvez supprimer les zones de chevauchement qui ne doivent pas être mémorisées, mais attention, car cette opération supprime tous les types mémorisés.
Selon la configuration d'usine par défaut, cette case est décochée.

**Case à cocher [Mémoriser zones de chevauchement]**

Pour le mode automatique 1 et le mode automatique 2, sélectionnez manuellement si vous souhaitez ou non mémoriser une zone de chevauchement lors de la détection de documents qui se chevauchent.
Sélectionnez cette option pour modifier la configuration par défaut à activer afin de mémoriser la zone de chevauchement lors de la détection de documents qui se chevauchent.
Selon la configuration d'usine par défaut, cette case est décochée.
Pour en savoir plus sur la fonction de mémorisation d'une zone de chevauchement, consultez la section Configuration pour ne pas détecter certaines zones de chevauchement (page 170).

**Zones de chevauchement lors de la mise hors tension**

Vous pouvez indiquer si vous souhaitez ou non conserver la zone de chevauchement jusqu'à la mise hors tension.
Lorsque [Mémoriser] est sélectionné, les zones de chevauchement les plus récentes (pour 8 documents) pour le Mode automatique 1 et une zone de chevauchement pour le Mode automatique 2 peuvent être utilisées lors de la prochaine mise sous tension du scanneur.
Configuration d'usine par défaut : Ne pas mémoriser

**CONSEIL**

Il est également possible de configurer ce paramètre sur le panneau de commande.

# Paramètres relatifs au délai d'attente

## Délai avant l'entrée en mode économie d'énergie - [Économie d'énergie]

Pour configurer le délai avant le passage du scanneur sur le mode économie d'énergie.

1 **Démarrez Software Operation Panel.**

➡ Démarrage Software Operation Panel (page 275)

2 **Dans la liste, sélectionnez [Réglage de l'appareil].**

3 **Configurez le délai avant le passage du scanneur en mode économie d'énergie.**

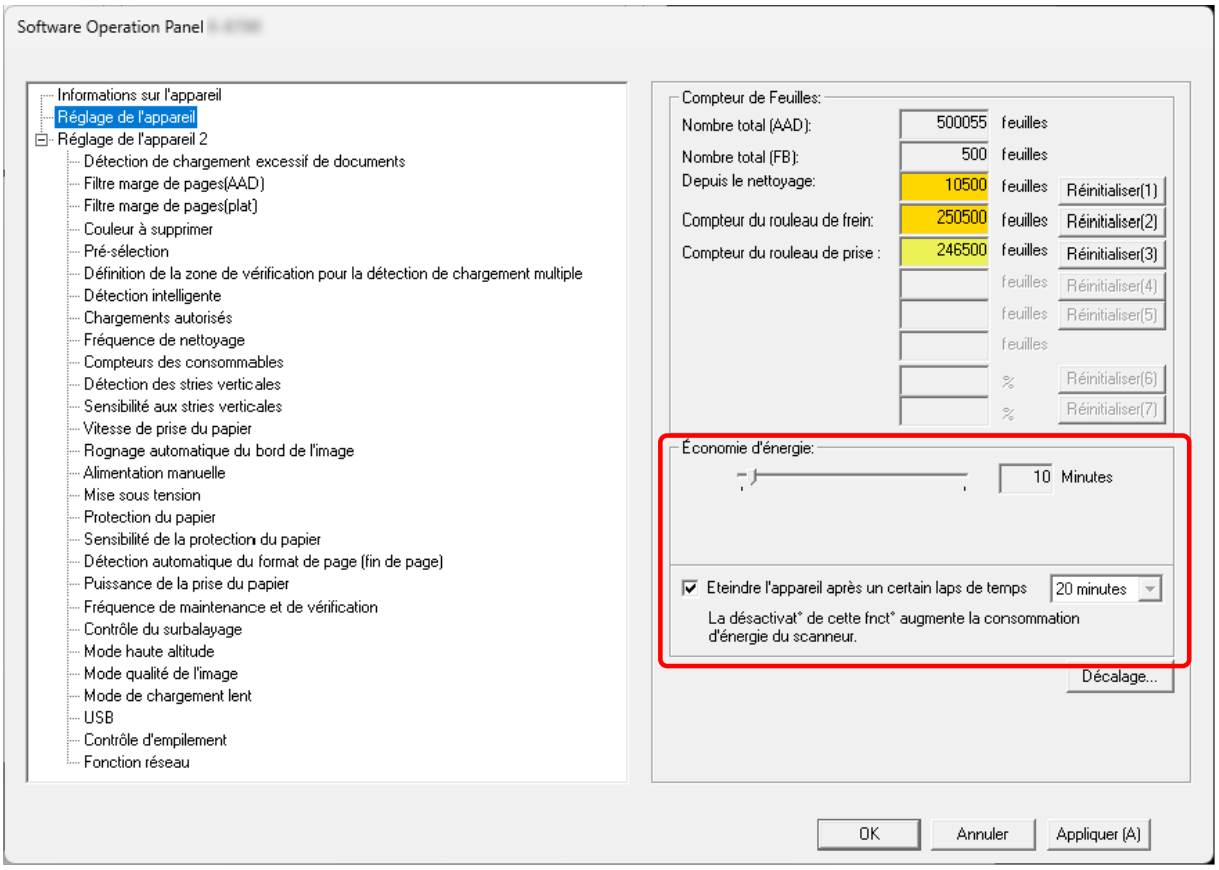


**Économie d'énergie**

Utilisez le curseur pour spécifier le délai avant le passage du scanneur en mode d'économie d'énergie dans une plage comprise entre 5 et 115 minutes (par incréments de 5).
Configuration d'usine par défaut : 10

**Case à cocher [Eteindre l'appareil après un certain laps de temps]**

Cochez cette case lorsque vous éteignez le scanneur automatiquement.
Lorsque vous cochez cette case, le scanneur passe automatiquement en mode d'économie d'énergie si vous le laissez allumé sans l'utiliser pendant un certain temps.
D'après la configuration d'usine par défaut, cette case est cochée.

Sélectionnez dans la liste déroulante une heure à laquelle le scanner s'éteindra automatiquement.
Configuration d'usine par défaut : 20 minutes

**CONSEIL**

- Lorsque la case [Eteindre l'appareil après un certain laps de temps] est décochée, la consommation d'énergie du scanner augmente.
- Il est également possible de configurer ce paramètre sur le panneau de commande.

# Délai d'attente pour l'alimentation manuelle [Alimentation manuelle]

Cette option permet de continuer à charger et à numériser des documents de manière répétée après le démarrage de la numérisation.
Pour configurer le scanneur de manière à ce qu'il attende le chargement d'un document dans le plateau d'alimentation de l'AAD (chargeur) pendant un temps d'attente spécifié après le démarrage de la numérisation ou la fin du chargement du document, spécifiez le temps d'attente.
Cela permet une numérisation continue tant que vous chargez un document pendant le temps d'attente spécifié.
Si le temps d'attente spécifié est dépassé, la numérisation se termine automatiquement.

1 **Démarrez Software Operation Panel.**

➡ Démarrage Software Operation Panel (page 275)

2 **Dans la liste de gauche, sélectionnez [Réglage de l'appareil 2] → [Alimentation manuelle].**

3 **Configurez l'option [Délai d'attente].**
Pour [Délai d'attente], sélectionnez une durée pendant laquelle le scanneur patiente afin de confirmer qu'aucun document n'est placé sur le plateau d'alimentation de l'AAD (chargeur). Ce délai correspond à l'intervalle entre la dernière numérisation et le temps de vérification de la présence du document suivant.
Configuration d'usine par défaut : 10 secondes

- Lors de la numérisation manuelle de plusieurs documents à la suite

  **a** Sélectionnez [Activer] pour [Mode alimentation continue] afin de passer en mode continu manuel.
  Configuration d'usine par défaut : Désactiver

  **b** Sélectionnez le délai pour [Délai d'attente].

- Lors de la numérisation manuelle de documents pliés en deux, d'enveloppes ou de papier de transfert multicouche

  **a** Déplacez l'interrupteur du mode de chargement permuté vers la gauche pour activer en mode manuel simple.

  **b** Sélectionnez le délai pour [Délai d'attente].

**CONSEIL**

- En mode manuel continu ou en mode manuel simple, le scanneur attend que les documents soient chargés dans le plateau d'alimentation de l'AAD (chargeur) jusqu'à l'écoulement du délai après le lancement de la numérisation ou l'éjection d'un document.
  La numérisation termine si aucun document n'est chargé dans le délai d'attente.
  Pour interrompre immédiatement une numérisation, appuyez sur la touche [Scan/Enter] ou sur la touche [Stop/Clear].
  Notez que vous ne pouvez pas annuler la numérisation même si vous appuyez sur la touche [Stop/Clear] pendant l’alimentation d’un document.

- Il est également possible de configurer ce paramètre sur le panneau de commande.

# Paramètres associés à la connexion entre le scanneur et l'ordinateur

## Spécification de l'opération USB [USB]

Modifiez le paramètre USB si une erreur s'est produite sur un ordinateur pendant la communication.
Ce paramètre ne peut pas être configuré lorsque le scanner est connecté via un réseau LAN filaire.
Si vous modifiez ce paramètre, le scanneur redémarre.

1. **Démarrez Software Operation Panel.**

   ➡ Démarrage Software Operation Panel (page 275)

2. **Dans la liste de gauche, sélectionnez [Réglage de l'appareil 2] → [USB].**

3. **Indiquez le fonctionnement de la fonction USB.**

   **Automatique**

   Ce paramètre dépend de l'environnement de connexion. Il s'agit de la configuration d'usine par défaut.

   **USB 2.0**

   Fonctionne avec USB 2.0.

> **CONSEIL**
> Il est également possible de configurer ce paramètre sur le panneau de commande.

# Paramètres pour utiliser le scanneur seul via la connecteur USB [Fonction réseau]

Avec les paramètres d'usine par défaut, vous pouvez utiliser le scanneur via une connexion USB ou un réseau LAN câblé.
Désactivez la connexion LAN câblée si vous souhaitez utiliser le scanneur seul via une connexion USB pour les raisons suivantes.

- Pour réduire la consommation électrique
- Pour renforcer la sécurité
- Pour utiliser Activer l'alimentation par USB

➡ Méthode pour allumer et éteindre le scanneur [Mise sous tension] (page 343)

Ce paramètre ne peut pas être configuré lorsque le scanner est connecté via un réseau LAN filaire.
Si vous modifiez ce paramètre, le scanneur redémarre.

1. **Démarrez Software Operation Panel.**

   ➡ Démarrage Software Operation Panel (page 275)

2. **Dans la liste de gauche, sélectionnez [Réglage de l'appareil 2] → [Fonction réseau].**
   [Fonction réseau] apparaît lorsque le scanneur est connecté via un câble USB.

3. **Sélectionnez [Désactiver].**
   Configuration d'usine par défaut : Activer

# Paramètres liés à la mise sous/hors tension et à la consommation d'énergie du scanneur

## Méthode pour allumer et éteindre le scanneur [Mise sous tension]

Configurez les paramètres de mise sous tension et hors tension du scanneur.
Spécifiez la méthode de mise sous/hors tension du scanner, autre que l'utilisation de la touche [Power] située sur le scanner.

1. **Démarrez Software Operation Panel.**

   ➡ Démarrage Software Operation Panel (page 275)

2. **Dans la liste, sélectionnez [Réglage de l'appareil 2] → [Mise sous tension].**

3. **Sélectionnez l'un des modes de mise sous/hors tension du scanneur.**

   **Activer la mise sous tension automatique**

   La touche [Power] sur le scanneur sert à allumer/éteindre le scanneur.
   Il s'agit de la configuration d'usine par défaut.

   **Désactiver la mise sous tension automatique**

   Sélectionnez cela pour utiliser une prise multiple pour contrôler la demande énergétique de périphériques tels qu'un scanneur selon la puissance de l'ordinateur.
   La touche [Power] sur le scanneur ne sert pas à allumer/éteindre le scanneur.

   **IMPORTANT**

   L'option [Eteindre l'appareil après un certain laps de temps] sous [Réglage de l'appareil] dans le Software Operation Panel sera désactivée.

   **Activer l'alimentation par USB**

   Ce réglage entre en vigueur lorsque [Fonction réseau] dans [Réglage de l'appareil 2] est réglé sur [Désactiver] dans le Software Operation Panel.
   Définissez si le scanneur peut être allumé ou éteint à l'aide des actions suivantes, en plus d'appuyer sur la touche [Power] du scanneur.

   - Mise sous tension ou hors tension de l'ordinateur
   - Connexion ou déconnexion du câble USB

   **IMPORTANT**

   - Si l'option [Activer l'alimentation par USB] est sélectionnée, le bouton d'alimentation est toujours activé.
   - Certains ordinateurs et concentrateurs USB continuent d'alimenter le bus USB, même lorsque l'ordinateur est éteint.

Le cas échéant, le mode [Activer l'alimentation par USB] risque de ne pas fonctionner correctement.

**CONSEIL**

Lorsque [Désactiver la mise sous tension automatique] est activé, la consommation d'énergie du scanner augmente.

# Paramètres relatifs à l'entretien du scanneur

## Détecter des stries verticales [Détection des stries verticales]

Vous pouvez configurer les paramètres de détection de saleté sur la surface vitrée.
Des stries peuvent être reproduites sur les images si la surface vitrée est maculée.
Si vous sélectionnez [Activer] pour le paramètre Détection de stries verticales, un message s'affiche à la fréquence suivante lorsque des stries verticales apparaissent sur l'image que vous avez numérisée avec l'AAD :

- Lorsque l'AAD est ouvert ou fermé
- Lorsque la numérisation est terminée
- Lorsqu'un document est chargé sur le plateau d'alimentation de l'AAD (chargeur)
- Lorsque le scanner se réveille du mode d'économie d'énergie

Un message s'affiche comme suit.

- Menu clignote sur l'écran LCD.
  L'indication [Nettoyez la vitre] clignote également sur la deuxième ligne de l'écran [Prêt].
  Pour éviter l'apparition de stries verticales sur les images, vérifiez les informations, puis nettoyez la surface vitrée.
  Pour en savoir plus sur la façon de consulter ces informations, consultez la section Consulter les informations (page 120).
- Un message s'affiche dans Error Recovery Guide sur l'ordinateur connecté au scanner.
  Pour éviter l'apparition de stries verticales sur les images, vérifiez le message, puis nettoyez la surface vitrée.

Pour en savoir plus sur l'entretien, consultez Entretien (page 178).

1. **Démarrez Software Operation Panel.**
   ➡ Démarrage Software Operation Panel (page 275)
2. **Dans la liste de gauche, sélectionnez [Réglage de l'appareil 2] → [Détection des stries verticales].**
3. **Sélectionnez [Activer].**
   Configuration d'usine par défaut : Désactiver

> **CONSEIL**
>
> - La fonction permettant de recevoir des notifications concernant les salissures sur le verre ne vous informe pas nécessairement de toutes les salissures. Si des stries verticales apparaissent sur l'image, prenez des mesures conformément à Des stries verticales apparaissent sur les images (page 261).
> - Il est également possible de configurer ce paramètre sur le panneau de commande.

# Indiquer le niveau de sensibilité de la détection des stries verticales [Sensibilité aux stries verticales]

Pour spécifier le niveau de sensibilité de détection de stries verticales (saleté sur la surface vitrée) lorsque [Activer] est sélectionné pour [Détection des stries verticales].
Réglez le niveau de sensibilité selon le degré de saleté de la surface vitrée.

**1 Démarrez Software Operation Panel.**

➡ Démarrage Software Operation Panel (page 275)

**2 Dans la liste de gauche, sélectionnez [Réglage de l'appareil 2] → [Sensibilité aux stries verticales].**

**3 Sélectionnez le niveau de sensibilité pour détecter la saleté sur la surface vitrée.**

**Basse**

Baisse le niveau de sensibilité pour détecter la saleté sur la vitre.
Indiquez-le pour détecter de la saleté uniquement lorsque la surface vitrée est vraiment sale.

**Normale**

Permet de détecter la saleté sur la surface vitrée avec un niveau de sensibilité optimal.
Il s'agit de la configuration d'usine par défaut.

**Élevée**

Augmente le niveau de sensibilité pour détecter la saleté sur la vitre.
Indiquez-le pour détecter de la saleté uniquement lorsque la surface vitrée n'est pas très sale.

**CONSEIL**

- Si l'indication [Nettoyez la vitre] clignote fréquemment sur la deuxième ligne de l'écran [Prêt], sélectionnez [Faible].
- Il est également possible de configurer ce paramètre sur le panneau de commande.

# Réglage de la fréquence de maintenance/vérification du scanneur [Fréquence de maintenance et de vérification]

Pour sélectionner la fréquence de la maintenance et de la vérification du scanneur qui seront effectuées par un technicien.

Si la période spécifiée est terminée après la date de dernière maintenance et vérification, Menu clignote sur l'écran LCD.
L'indication [entretien] clignote également sur la deuxième ligne de l'écran [Prêt].
Vérifiez les informations et demandez à un technicien de maintenance d'effectuer une maintenance et une vérification régulières du scanneur.
Pour en savoir plus sur la façon de consulter ces informations, consultez la section Consulter les informations (page 120).
Pour en savoir plus sur la maintenance et l'inspection du scanneur par un technicien, contactez le distributeur auprès duquel vous avez acheté ce produit.

1. **Démarrez Software Operation Panel.**

   ➡ Démarrage Software Operation Panel (page 275)

2. **Dans la liste de gauche, sélectionnez [Réglage de l'appareil 2] → [Fréquence de maintenance et de vérification].**

3. **Sélectionnez [Activer] pour recevoir un message sur l'écran LCD lorsque l'heure de la maintenance approche.**
   Configuration d'usine par défaut : Désactiver

4. **Sélectionnez la fréquence de réception des messages.**
   Configuration d'usine par défaut : 12 mois

# Paramètres réseau (Paramètres réseau de fi Series)

Cette section vous explique comment utiliser les Paramètres réseau de fi Series pour configurer les paramètres réseau.
Les paramètres réseau du scanneur peuvent être configurés avec un navigateur sur l'ordinateur en utilisant les Paramètres réseau de fi Series.

## Ouvrir la fenêtre Paramètres réseau de fi Series

**1 Raccordez le scanneur à l'ordinateur en procédant comme suit.**

- fi-8600

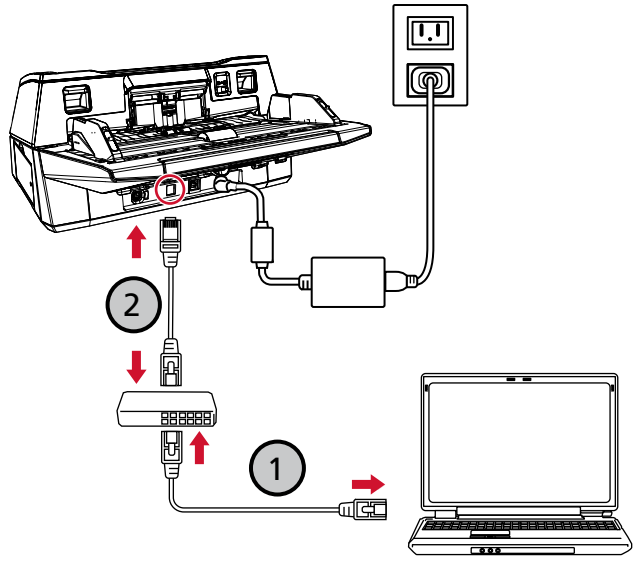


- fi-8700/fi-8700S

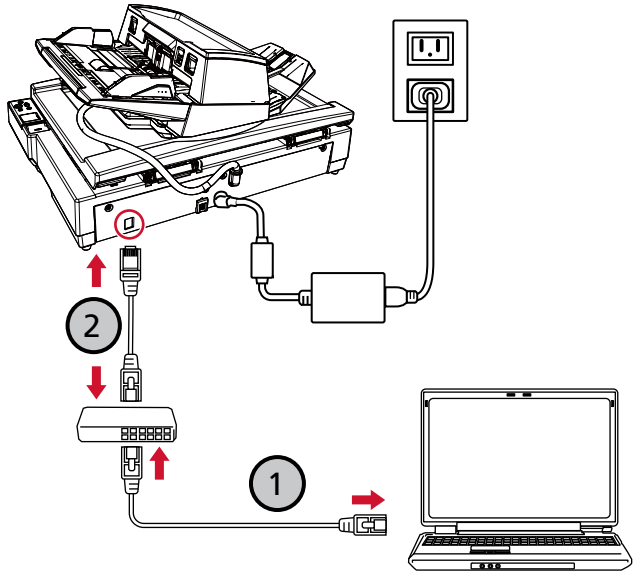

**a Connectez l'ordinateur à un réseau d'appareil via un réseau LAN filaire (①).**

Pour plus de détails sur la façon de connecter l'ordinateur au réseau, reportez-vous au guide de votre ordinateur.

**b Connectez l'ordinateur au périphérique réseau via un réseau LAN câblé (②).**

**2 Vérifiez l'adresse IP du scanneur.**

Vous pouvez utiliser l'outil de configuration de l'adresse IP pour vérifier l'adresse IP.
Pour en savoir plus, référez-vous à l'aide de Network Setup Tool .
Pour savoir comment démarrer l'Outil de configuration de l'adresse IP, consultez la section Démarrer l'Outil de configuration de l'adresse IP (page 377).

**3 Assurez-vous que le scanneur est connecté au réseau.**

➡ Vérification de la connexion réseau du scanneur (page 372)

**4 Démarrez un navigateur sur l'ordinateur et entrez l'URL suivante dans le champ de saisie de l'URL pour vous connecter au scanner.**

L'adresse IP ou FQDN du scanneur

**Exemple**

Adresse IPv4
xxx.xxx.xxx.xxx/(chaque "xxx" est une valeur de 0 à 255)

**Exemple**

Pour une adresse IPv6.
[xxxx:xxxx:xxxx:xxxx:xxxx:xxxx:xxxx:xxxx]/(chaque "xxxx" est une valeur de 0 à ffff)

**5 Saisissez le mot de passe d'administrateur, puis cliquez sur le bouton [Connexion].**

Pour en savoir plus sur le mot de passe d'administrateur, reportez-vous à la section Mot de passe administration (page 358).
La fenêtre Paramètres réseau de fi Series s'affiche.

**6 Cliquez sur chaque menu pour configurer les paramètres.**

➡ Informations sur le scanner (page 353)
➡ Réseau (page 354)
➡ Sécurité (page 357)

➡ Maintenance (page 358)

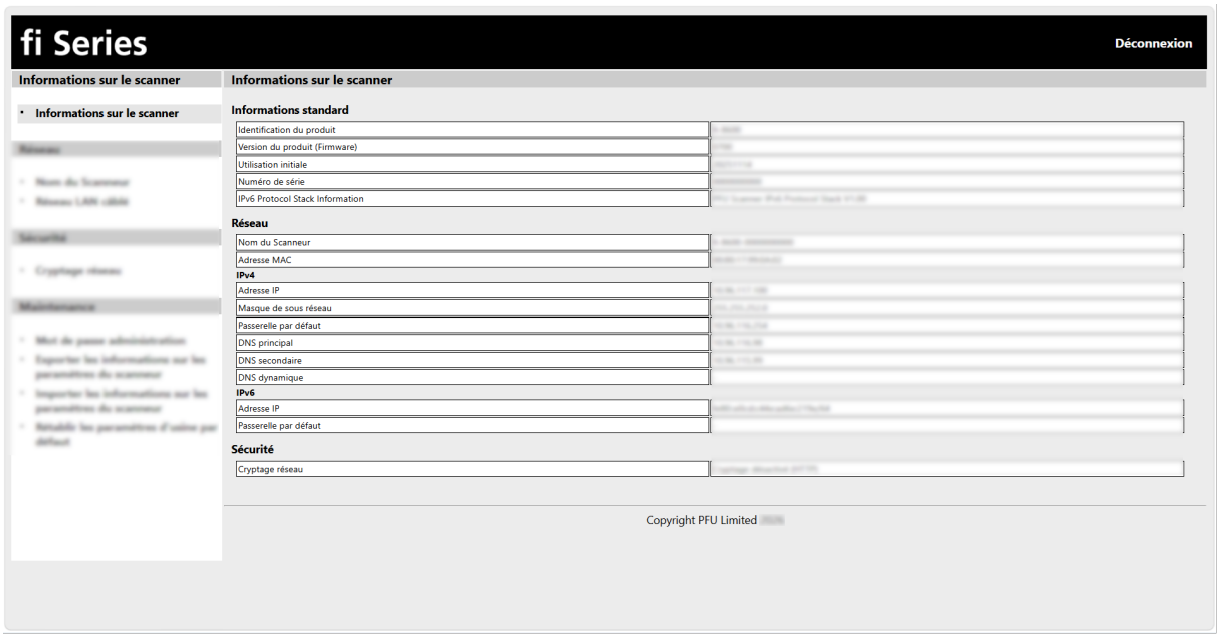


**IMPORTANT**

Pour pouvoir utiliser la fonction de la fenêtre sans problème, vérifiez que les paramètres suivants sont configurés sur votre navigateur.

- Les cookies sont activés
- JavaScript est activé

## Options de configuration

Dans cette section, vous trouverez une liste de paramètres configurables dans la fenêtre Paramètres réseau de fi Series.

**IMPORTANT**

Pour utiliser les Paramètres réseau de fi Series, un mot de passe d'administrateur est requis.
Vous pouvez vérifier le mot de passe administrateur par défaut sur l'étiquette.
Pour en savoir plus sur l'étiquette, reportez-vous à la section Consulter les étiquettes du produit (page 273).
Modifiez le mot de passe administrateur pour empêcher d'autres utilisateurs de modifier les paramètres.
Changez également le mot de passe administrateur régulièrement.
Vous pouvez modifier le mot de passe de l'administrateur dans [Mot de passe administration] sous [Maintenance].

- **Informations sur le scanner**

| Option de configuration | Description |
|---|---|
| Informations sur le scanner (page 353) | Des informations sur l'unité du scanner et ses paramètres s'affichent. |

- **Réseau**

| Option de configuration | Description |
|---|---|
| Nom du Scanneur (page 354) | Configurez le nom du scanneur. |
| Réseau LAN câblé (page 355) | Configurez une adresse IPv4 ou une adresse IPv6 pour le scanneur.<br>**IMPORTANT**<br>Les paramètres suivants ne prennent pas en charge Ipv6 :<br>● Serveur DNS<br>● Case à cocher [Activer le DNS dynamique] |

- **Sécurité**

| Option de configuration | Description |
|---|---|
| Cryptage réseau (page 357) | Indiquez si vous souhaitez chiffrer les communications réseau. |

- **Maintenance**

| Option de configuration | Description |
|---|---|
| Mot de passe administration (page 358) | Modifiez le mot de passe administrateur. |
| Exporter les informations sur les paramètres du scanneur (page 359) | Exporter les paramètres du scanneur vers un fichier. |
| Importer les informations sur les paramètres du scanneur (page 360) | Importez les paramètres du scanneur. |
| Rétablir les paramètres d'usine par défaut (page 361) | Restaurez les paramètres du scanneur aux valeurs d'usine par défaut. |
| Licence (page 362) | Affiche les informations de licence. |

# Informations sur le scanner

## Informations sur le scanner

Des informations sur l'unité du scanner et ses paramètres s'affichent.
Cliquez sur [Informations sur le scanner] → [Informations sur le scanner] pour afficher la fenêtre.

# Réseau

## Nom du Scanneur

Configurez le nom du scanneur.
Cliquez sur [Réseau] → [Nom du Scanneur] pour afficher la fenêtre.

**Nom du Scanneur**

Insérez un nom de scanneur dans 64 caractères.
Il est possible d'utiliser les caractères suivants pour votre nom de scanneur :

- Caractères alphanumériques
- Espace
  L'espace avant la première ou la dernière chaîne de caractères n'est pas pris en compte.
- Symboles
  -_

Configuration d'usine par défaut : [fi-8600, fi-8700 ou fi-8700S]-[*Numéro de série du scanner*]

**Bouton [Appliquer au scanneur]**

Ce bouton permet d'appliquer les paramètres configurés.

**CONSEIL**

- Le numéro de série du scanneur peut être vérifié sur l'étiquette du produit.

  ➡ Consulter les étiquettes du produit (page 273)

- Lorsque la case à cocher [Activer le DNS dynamique] est sélectionnée, insérez un nom du scanneur dans 63 caractères.
  Pour en savoir plus sur le DNS dynamique, reportez-vous à la section Réseau LAN câblé (page 355).
  Il est également recommandé de ne pas utiliser les caractères suivants pour le nom du scanneur car ils sont remplacés par "-" lorsque le nom est enregistré dans le serveur DNS.

  - Tiret bas "_"
  - Espace

# Réseau LAN câblé

Configurez une adresse IPv4 ou une adresse IPv6 pour le scanneur.
Cliquez sur [Réseau] → [Réseau LAN câblé] pour afficher la fenêtre.

### Configuration Ipv4

Configurez une adresse IPv4 pour le scanneur.
Configuration d'usine par défaut : Automatique
Lorsque vous sélectionnez [Manuelle], indiquez les éléments suivants :

- Adresse IP
- Masque de sous réseau
- Passerelle par défaut

### Serveur DNS

Configurez le serveur DNS.
Configuration d'usine par défaut : Automatique
Lorsque vous sélectionnez [Manuelle], indiquez les éléments suivants :

- DNS principal
- DNS secondaire

**IMPORTANT**

Notez qu'une adresse IPv6 n'est pas prise en charge.

### Configuration Ipv6

Configurez une adresse IPv6 pour le scanneur.
Configuration d'usine par défaut : Automatique
Lorsque vous sélectionnez [Manuelle], indiquez les éléments suivants :

- Case à cocher [Recevoir le paquet RA]
  Cochez la case pour activer une adresse IPv6 qui a été générée automatiquement.
  Vous pouvez vérifier une adresse IPv6 qui a été générée automatiquement dans la fenêtre [Informations sur le scanneur].
  D'après la configuration d'usine par défaut, cette case est cochée.
- Adresse IP

**IMPORTANT**

Les adresses IPv6 suivantes ne peuvent pas être définies manuellement.

- Adresse de boucle
- Adresse locale de lien
- Adresse locale de site
- Adresse de multidiffusion

- Adresse compatible IPv4
- Adresse IPv4 mappée
- Adresse commençant par 2001:0000
- Adresse commençant par 2002
- Adresse commençant par 3FFE

- Longueur du préfixe de sous-réseau
- Passerelle par défaut

**Case à cocher [Activer le DNS dynamique]**

Définissez cette valeur pour obtenir une adresse IP du scanneur automatiquement.
Selon la configuration d'usine par défaut, cette case est décochée.
Lorsque la case est sélectionnée et qu'un scanneur est connecté à un réseau, un nom du scanneur (nom d'hôte) et une adresse IP sont automatiquement enregistrés dans un serveur DNS.
Vous pouvez indiquer un nom du scanneur (nom d'hôte) à enregistrer dans le serveur DNS dans [Nom du Scanneur].

➡ Nom du Scanneur (page 354)

**CONSEIL**

- Le serveur DNS principal doit être configuré.
  Le serveur DNS secondaire n'est pas pris en charge.
- Si vous saisissez une espace ou le signe "_" pour [Nom du Scanneur], il est converti en "-" et enregistré dans le serveur DNS.
  Notez que les noms d'hôte enregistrés auprès des serveurs DNS peuvent comporter jusqu'à 63 caractères.

**IMPORTANT**

Notez qu'une adresse IPv6 n'est pas prise en charge.

Lorsque le nom du scanneur (nom d'hôte) est enregistré auprès des serveurs DNS, vous pouvez rechercher le scanneur en spécifiant le nom du scanneur (nom d'hôte) dans l'Outil de sélection du scanneur, même si l'adresse IP attribuée par le serveur DHCP a changé.
Pour en savoir plus sur la recherche d'un scanneur, consultez la rubrique d'aide de Network Setup Tool.
Pour en savoir plus sur le mode de démarrage de l'Outil de sélection du scanneur, consultez la section Démarrer l'Outil de sélection du scanneur (page 376).

**Bouton [Appliquer au scanneur]**

Ce bouton permet d'appliquer les paramètres configurés.

# Sécurité

## Cryptage réseau

Indiquez si vous souhaitez chiffrer les communications réseau.
Cliquez sur [Sécurité] → [Cryptage réseau] pour afficher la fenêtre.
Configuration d'usine par défaut : Cryptage désactivé (HTTP)

**Cryptage désactivé (HTTP)**

Il s'agit d'une méthode de transmission qui privilégie la vitesse de numérisation.

**Cryptage activé (HTTPS)**

Il s'agit d'une méthode de transmission qui privilégie la sécurité. Ce paramètre ralentit la vitesse de numérisation.

**Bouton [Appliquer au scanneur]**

Ce bouton permet d'appliquer les paramètres configurés.

# Maintenance

## Mot de passe administration

Modifiez le mot de passe administrateur.
Modifiez le mot de passe administrateur pour empêcher d'autres utilisateurs de modifier les paramètres.
Changez régulièrement le mot de passe administrateur.
Cliquez sur [Maintenance] → [Mot de passe administration] pour afficher la fenêtre.

**Mot de passe actuel**

Saisissez le mot de passe actuel.
Vous pouvez vérifier le mot de passe administrateur par défaut sur l'étiquette.
Pour en savoir plus sur l'étiquette, reportez-vous à la section Consulter les étiquettes du produit (page 273).

**Nouveau mot de passe**

Saisissez un nouveau mot de passe de 16 caractères maximum pour modifier le mot de passe actuel.
Il est possible d'utiliser les caractères suivants dans un nouveau mot de passe :

- Caractères alphanumériques
- Espace
- Symboles

  -/:;()\&@".,?!'#%^*+=_|~<>$[]`{}

- Diacritiques

  èéêëÈÉÊËùúûüÙÚÛÜìíîïÌÍÎÏòóôõöœÒÓÔÕÖŒàáâãäæÀÁÂÃÄÆŞşğĞçÇ
  ßñÑ

Les espaces avant et après la chaîne de caractères sont conservés.

**Confirmer le nouveau mot de passe**

Insérez de nouveau le mot de passe pour [Nouveau mot de passe] afin de confirmer le changement de mot de passe actuel.

**Case à cocher [Afficher les frappes]**

Cochez la case pour afficher les caractères du mot de passe.
Selon la configuration d'usine par défaut, cette case est décochée.

**Bouton [Appliquer au scanneur]**

Ce bouton permet d'appliquer les paramètres configurés.

# Exporter les informations sur les paramètres du scanneur

Exporter les paramètres du scanneur vers un fichier.
Cliquez sur [Maintenance] → [Exporter les informations sur les paramètres du scanneur] pour afficher la fenêtre.
Vous pouvez utiliser les paramètres du scanner de la manière suivante:

- Importer les paramètres dans un autre scanneur pour les appliquer

**Version/Nom**

Spécifiez une version ou un nom comportant 31 caractères maximum pour identifier les paramètres du scanneur.
[Version/Nom] sera utilisé pour le nom du fichier.
Il est impossible d'utiliser les caractères suivants :

- Symboles

  " */:<>?\|~

**Bouton [Exporter]**

Exporter les paramètres du scanneur vers un fichier.
Le fichier sera sortie avec la chaîne de caractères que vous avez saisie pour [Version/Nom].
Exemple : ScannerSettings_[Version/Nom].cab

**Voir également**

Remarques concernant l'exportation des paramètres du scanneur (page 375)

# Importer les informations sur les paramètres du scanneur

Importez les paramètres du scanneur.
Cliquez sur [Maintenance] → [Importer les informations sur les paramètres du scanneur] pour afficher la fenêtre.

**Bouton [Sélectionner un fichier]**

Sélectionnez le fichier sorti dans Exporter les informations sur les paramètres du scanneur (page 359).

**Bouton [Importer]**

Cette option est disponible lorsqu'un fichier est sélectionné.
Importez les paramètres du scanneur.
Le scanneur est redémarré.

# Rétablir les paramètres d'usine par défaut

Restaurez les paramètres du scanneur aux valeurs d'usine par défaut.
Cliquez sur [Maintenance] → [Rétablir les paramètres d'usine par défaut] pour afficher la fenêtre.

**Bouton [Rétablir les paramètres d'usine par défaut]**

Ce bouton permet de rétablir les paramètres d'usine par défaut.
Le scanneur est redémarré.

## Licence

Affiche les informations de licence.
Cliquez sur [Maintenance] → [Licence] pour afficher la fenêtre.

# Annexe

## Fiche technique

| Option | | Spécification |
|---|---|---|
| Type de scanneur | | • fi-8600<br>AAD (Chargeur automatique de document)<br>L'alimentation manuelle (simple/continue) est disponible avec l'AAD.<br>• fi-8700/fi-8700S<br>AAD (Alimentateur automatique de documents) + Plateau<br>L'alimentation manuelle (simple/continue) est disponible avec l'AAD. |
| Capteur d'image | | • fi-8600<br>CCD couleur × 2 (recto, verso)<br>• fi-8700<br>CCD couleur × 3 (recto, verso, plateau)<br>• fi-8700S<br>CCD couleur × 2 (recto, plateau) |
| Source lumineuse | | • fi-8600<br>LED blanches × 4 (recto, verso)<br>• fi-8700<br>LED blanches × 6 (avant, arrière, plateau)<br>• fi-8700S<br>LED blanches × 4 (avant, plateau) |
| Zone de balayage (largeur × longueur) | Format minimal | 50,8 × 69 mm (2 × 2,72 po.) |
| | Format maximum (*1) | • fi-8600<br>AAD : 304,8 × 431,8 mm (12,0 × 17,0 po.)<br>• fi-8700/fi-8700S<br>AAD : 304,8 × 431,8 mm (12,0 × 17,0 po.)<br>À plat : 304,8 × 457,2 mm (12,0 × 18,0 po.) |
| Grammage du papier (épaisseur) (*2) | | Entre 20 et 413 g/m$^2$ (5,3 et 110 lb)<br>Entre 27 et 413 g/m$^2$ (7,2 et 110 lb) pour un format supérieur à A4/Lettre<br>Entre 128 et 209 g/m$^2$ (34 et 56 lb) pour le format A8 |

| Option | | Spécification |
|---|---|---|
| | | 1,4 mm au maximum pour les cartes plastifiées (cartes en relief autorisées (conformes à la norme ISO7810 ID-1)) (*3) |
| AAD Vitesse de numérisation (A4, Paysage, 300 dpi) (*4) | Binaire (noir et blanc) | ● fi-8600/fi-8700<br>Simplex 100 ppm, Recto verso 200 ipm<br>● fi-8700S<br>Simplex 75 ppm |
| | Niveaux de gris | |
| | Couleur | |
| Plateau Vitesse de numérisation (A4, Portrait, 300 dpi) (*4) | Binaire (noir et blanc) | ● fi-8700/fi-8700S<br>0,9 s/feuille |
| | Niveaux de gris | |
| | Couleur | |
| Capacité de chargement (*5) | | ● Documents dont le format est inférieur ou égal à A4/Lettre<br>300 feuilles (grammage de 80 g/m$^2$ [20 lb] et épaisseur de la pile de documents inférieure à 30 mm)<br>● Documents supérieurs au format A4/Lettre<br>100 feuilles (grammage de 80 g/m$^2$ [20 lb] et épaisseur de la pile de documents inférieure à 10 mm) |
| Résolution optique | | 600 ppp |
| Résolution de sortie | Binaire (noir et blanc) | entre 50 et 600 ppp (configurable par incréments de 1 ppp)<br>Il est possible de sélectionner 1 200 ppp via le pilote de scanneur |
| | Niveaux de gris | |
| | Couleur | |
| Valeurs multiples | | Couleur : 24 bits<br>Niveaux de gris : 8 bits<br>Binaire (noir & blanc) 1 bits |
| Niveaux de gris | | 4 096 niveaux de gradation (12 bits) |
| Interface | USB | USB3.2 Gen 1x1/USB3.0/USB2.0/USB1.1(*6)<br>Type B |
| | Réseau LAN câblé | IEEE802.3 Ethernet<br>10BASE-T/100BASE-TX/1000BASE-T<br>Connecteur RJ-45 de type 8 |
| Protocole réseau (réseau LAN câblé) | | TCP/IP (IPv4/IPv6), DHCP, HTTP/HTTPS (*7), DNS, DDNS, UDP |
| Écran LCD | | Affichage : Couleur<br>Points affichés : 16 |

| Option | Spécification |
|---|---|
| | Lignes affichées : 7 × 16 (ligne × caractère) |

***1 :**Pour en savoir plus sur la taille maximum, reportez-vous à la section Format du papier (page 87).

***2 :**valeurs mesurées lors de l'utilisation de l'AAD. Aucune limite de grammage n'est définie lors de la numérisation d'un document avec le plateau.

***3 :**Pour en savoir plus sur les cartes en plastique, reportez-vous à la section Remarques concernant les cartes plastifiées (page 91).

***4 :**vitesse maximale autorisée par le matériel. La durée du traitement par le logiciel est ajoutée à la durée de la numérisation.
La vitesse de numérisation est la même lorsque le scanneur est connecté via USB ou via un réseau LAN câblé.
L'environnement de mesure de la vitesse de numérisation est le suivant :

| | |
|---|---|
| Système d'exploitation | Windows 11 |
| Processeur | Intel® Core™ i3-13100, jusqu'à 4.5 GHz |
| Mémoire | 8 Go |
| Stockage | SSD |

***5 :**la capacité maximale varie en fonction du grammage du papier.

➡ Capacité de chargement (page 93)

***6:** utilisez le câble USB fourni.
Si vous branchez le câble USB à un hub, assurez-vous que le hub est branché au port USB de l'ordinateur.
Une connexion avec le bus USB 3.2 de Gen 1x1/USB 3.0/USB 2.0/USB 1.1 nécessite un port USB et un concentrateur prenant en charge le modèle USB 3.2 de Gen 1x1/USB 3.0/USB 2.0.
Par ailleurs, la numérisation est moins rapide si vous utilisez le bus USB 1.1.

***7 :**TLS 1.2/TLS 1.3 est pris en charge.

## Spécifications pour l'installation

| Option | | Spécification |
|---|---|---|
| Dimensions extérieures (L × P × H) (*1) | | ● fi-8600<br>236 × 432 × 214 mm/9,29 × 17,01 × 8,43 po.(*2)<br>● fi-8700/fi-8700S<br>706 × 500 × 345 mm/27,80 × 19,69 × 13,58 po. |
| Espace requis pour l'installation (L × P × H) (*3) | | ● fi-8600<br>1 220 × 614 × 395 mm/48,03 × 24,17 × 15,55 po.<br>● fi-8700/fi-8700S<br>1 285 × 815 × 704 mm/50,59 × 32,09 × 27,72 po. |
| Poids | | ● fi-8600<br>11 kg (24,26 lb)<br>● fi-8700/fi-8700S<br>35 kg (77,18 lb) |
| Puissance d'entrée | Tension | C.A. 100 à 240 ±10 % |
| | Phase | Monophasé |
| | Plage de fréquences | 50/60 Hz ±3 Hz |
| Consommation d'énergie | Utilisé | 55 W au maximum |
| | Économie d'énergie | Pour la connexion au réseau LAN câblé : 2,6 W au maximum<br>Pour la connexion USB : 1,7 W au maximum |
| | Éteint | 0,3 W au maximum |
| Conditions ambiantes | Température | Utilisé : entre 5 et 35℃ (41 et 95°F)<br>Inutilisé : entre -20 et 60℃ (-4 et 140°F) |
| | Humidité | Utilisé : entre 15 et 80 %<br>Inutilisé : entre 8 et 95% |
| Valeur calorifique | Utilisé | 47,3 kcal/h au maximum |
| | Économie d'énergie | Pour la connexion au réseau LAN câblé : 2,3 kcal/h au maximum<br>Pour la connexion USB : 1,5 kcal/h au maximum |

| Option | | Spécification |
|---|---|---|
| | Éteint | 0,3 kcal/h au maximum |
| Poids à l'expédition (*4) | | ● fi-8600<br>15 kg (33,08 lb)<br>● fi-8700/fi-8700S<br>44 kg (97,02 lb) |
| Période de support | | 5 ans |

***1 :**la profondeur et la hauteur n'incluent pas le plateau d'alimentation de l'AAD (chargeur) ni le plateau de réception. Les parties saillantes sur le scanneur sont exclues des dimensions.

***2 :**La profondeur indique la taille du scanneur lorsque les panneaux de commande sont insérés dans les parties latérales.

***3 :**l'espace requis pour l'installation concerne la numérisation de documents A3.

***4 :**emballage inclus

## Dimensions extérieures

Les dimensions extérieures sont les suivantes :

- **fi-8600**

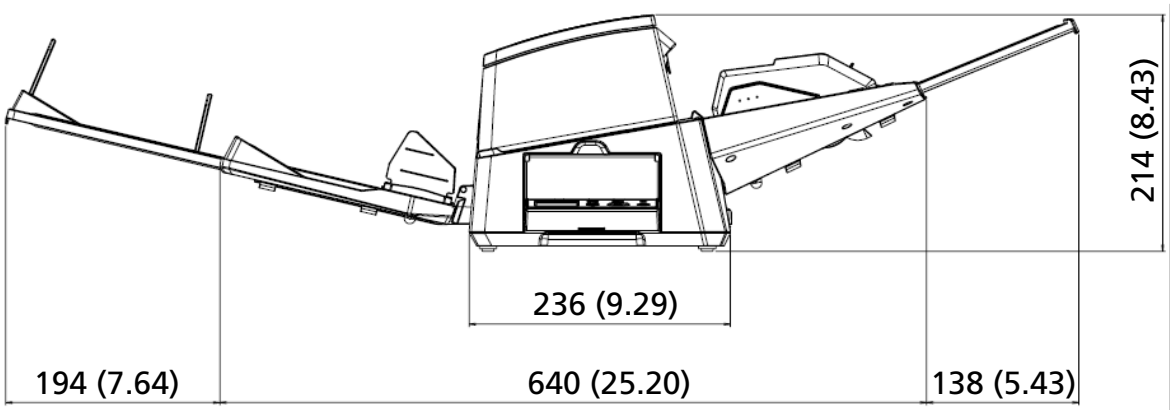


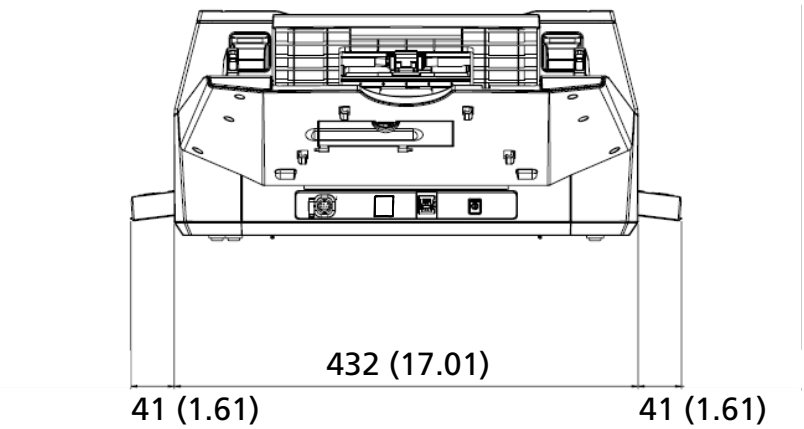


Unité : mm (po.)

- **fi-8700/fi-8700S**

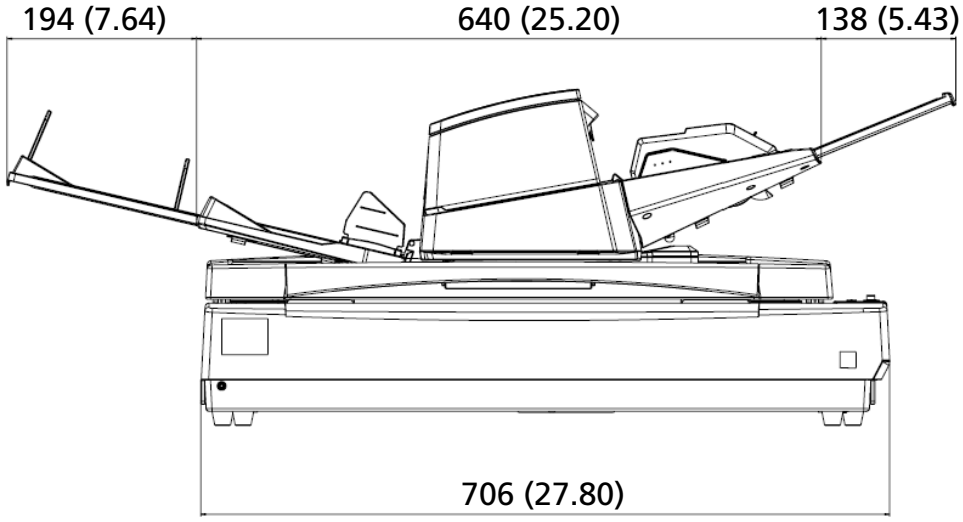


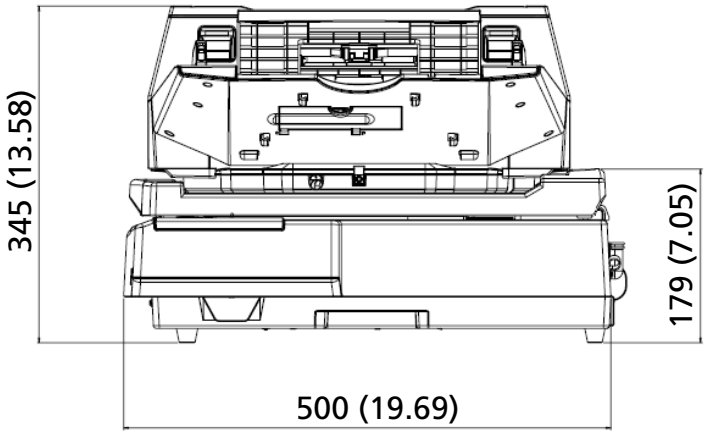


Unité : mm (po.)

## Options du scanneur

| Nom | Références | Modèle pris en charge | Description |
|---|---|---|---|
| fi-760PRB | PA03740-D101 | fi-8600 | fi-760PRB est une option qui permet d'imprimer du texte (par exemple, des lettres de l'alphabet, des chiffres) au verso du document après sa numérisation.<br>Vous pouvez organiser vos documents en imprimant un nom, une date ou un numéro de série au verso du document numérisé.<br>Pour en savoir plus, consultez le manuel d'utilisation du dispositif d'impression fi-760PRB. |
| fi-575BK | PA03338-D960 | fi-8700/fi-8700S | Un tampon de maintien de documents noir qui rend l'arrière-plan noir lors de la numérisation avec le plateau.<br>Ce tampon est utilisé pour remplacer le tampon de maintien de documents blanc standard.<br>Utilisez ce plateau pour les types de numérisation suivants:<br>● Pour recadrer une image à la même taille que le document (blanc)<br>● Pour numériser plusieurs documents (blancs) à la fois et recadrer chaque document en une image distincte |
| Transparents<br>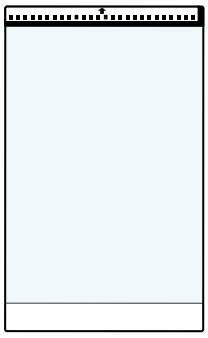 | PA03360-0013 | Tous les modèles | Transparents : Ces feuilles servent à charger des documents sans les endommager.<br>Le transparent vous permet de numériser des documents supérieurs au format A4/Lettre (par exemple au format A3 ou B4) et des documents tels que des coupures de presse sans les endommager.<br>Il est conseillé de remplacer le transparent toutes les 500 numérisations environ. |

| Nom | Références | Modèle pris en charge | Description |
|---|---|---|---|
| | | | Cependant, remplacez-le si vous constatez qu'il est abîmé ou sale. |

Pour plus d'informations sur l'achat d'options compatibles avec le scanneur, contactez le distributeur auprès duquel vous avez acheté ce produit.

## Vérification de la connexion réseau du scanneur

Vérifiez l'état de la connexion réseau lorsque le scanneur est connecté à un réseau via un Réseau LAN câblé.
Lancez l'invite de commande sur votre ordinateur, puis vérifiez l'état de la connexion entre l'ordinateur et le scanneur à l'aide de la commande PING.

1. Ouvrez l'invite de commande sur l'ordinateur.
2. Lors de l'utilisation de la commande PING, entrez l'adresse IP ou le nom d'hôte du scanneur.

   **IMPORTANT**

   Lors de la saisie d'un nom d'hôte, les paramètres suivants sont requis au préalable :

   - Configuration des paramètres du serveur DNS
   - Enregistrement du nom du scanneur (nom d'hôte) auprès du serveur DNS

   ➡ Réseau LAN câblé (page 355)

3. Appuyez sur la touche [Enter].
   Le résultat du test de connexion apparaît.
   Lorsque la connexion entre l'ordinateur et le scanneur est établie, une notification similaire à la suivante s'affiche :

   ```
   Réponse de xxx.xxx.xxx.xxx : bytes=32 time=59ms TTL=246
   ```

   Si la connexion entre l'ordinateur et le scanneur échoue, vérifiez que l'adresse IP ou le nom d'hôte correct a été spécifié.
   Si vous ne parvenez toujours pas à vous connecter, reportez-vous à la section Impossible de connecter le scanneur et un ordinateur via un réseau LAN câblé (page 237)et prenez les mesures qui s'imposent.

## Désinstaller le logiciel

1. **Allumez l'ordinateur et connectez-vous à Windows en tant qu'utilisateur disposant des droits d'administrateur.**
2. **Quittez tous les programmes ouverts.**
3. **Affichez dans la fenêtre [Panneau de configuration].**
4. **Sélectionnez [Désinstaller un programme].**

   La fenêtre [Programme et fonctionnalités] s'ouvre et vous indique la liste des programmes déjà installés.
5. **Sélectionnez le logiciel à désinstaller.**
   - Lorsque vous désinstallez le pilote PaperStream IP
     Sélectionnez l'une des options suivantes :
     - PaperStream IP (TWAIN)
     - PaperStream IP (TWAIN x64)
     - PaperStream IP (ISIS) fi-8000 Series
   - Lors de la désinstallation Network Setup Tool
     Sélectionnez [Network Setup Tool].
   - Lors de la désinstallation Software Operation Panel/Error Recovery Guide
     Sélectionner [Software Operation Panel]
   - Lorsque vous désinstallez Error Recovery Guide (guide)
     Cliquez sur [Error Recovery Guide for fi-8600/fi-8700/fi-8700S].
   - Lors de la désinstallation PaperStream ClickScan
     Sélectionnez [PaperStream ClickScan].
   - Lors de la désinstallation PaperStream Capture
     Cliquez sur [PaperStream Capture].
   - Lorsque vous désinstallez les guides
     Cliquez sur [fi Series manuals for fi-8600/fi-8700/fi-8700S].
   - Lors de la désinstallation fi Series Online Update
     Cliquez sur [fi Series Online Update].
6. **Cliquez sur le bouton [Désinstaller]/[Désinstaller/Modifier].**
7. **Si un message de confirmation apparaît, cliquez sur le bouton [OK]/[Oui].**

   Le logiciel est désinstallé.

## Remarques concernant l'utilisation de IPv6

- **Les paramètres du scanneur qui ne prennent pas en charge IPv6**

  Les paramètres suivants ne prennent pas en charge Ipv6 :

  - Serveur DNS
  - Case à cocher [Activer le DNS dynamique]

## Remarques concernant l'exportation des paramètres du scanneur

Les paramètres du scanneur peuvent être appliqués aux scanneurs du même modèle via la fonction [Importer les informations sur les paramètres du scanneur] dans Paramètres réseau de fi Series.

➡ Importer les informations sur les paramètres du scanneur (page 360)

Cette section vous explique comment exporter les paramètres du scanneur en tant que modèle à partir d'un scanneur, pour appliquer les paramètres sur d'autres scanneurs.
Le tableau suivant présente les éléments des paramètres du scanneur et la procédure d'exportation.

- **Éléments des paramètres du scanneur**

  Les paramètres du scanneur comprennent les éléments suivants :

  - Les paramètres du scanneur qui sont définis dans Paramètres réseau de fi Series

    ➡ Paramètres réseau (Paramètres réseau de fi Series) (page 348)

    Notez qu'il est impossible d'exporter les paramètres suivants :

    - [Nom du Scanneur] sous [Réseau]
    - Adresse IP (IPv4) et adresse IP (IPv6) dans [Réseau LAN câblé] sous [Réseau]

  - Sauvegarde de Software Operation Panel

- **Procédure d'exportation**

  1. **Configurez les paramètres du scanneur dans Paramètres réseau de fi Series et Software Operation Panel.**

     ➡ Paramètres réseau (Paramètres réseau de fi Series) (page 348)

     ➡ Paramètres du scanneur (Software Operation Panel) (page 275)

  2. **Dans Paramètres réseau de fi Series, cliquez sur [Maintenance] → [Exporter les informations sur les paramètres du scanneur], puis exportez les paramètres du scanneur.**

     ➡ Exporter les informations sur les paramètres du scanneur (page 359)

# Comment démarrer Network Setup Tool

## Démarrer l'Outil de sélection du scanneur

Pour utiliser le scanneur connecté à un réseau depuis un ordinateur, vous devez sélectionner le scanneur dans l'Outil de sélection du scanneur.
Pour en savoir plus sur l'Outil de sélection du scanneur, consultez les rubriques d'aide de Network Setup Tool.

- Pour Windows 10/Windows Server 2016/Windows Server 2019/Windows Server 2022
  Cliquez sur le menu [Démarrer] → [Network Setup Tool] → [Outil de sélection du scanneur scanneur].
- Pour Windows 11/Windows Server 2025
  Cliquez sur le menu [Démarrer] → [Toutes les applications] → [Network Setup Tool] → [Outil de sélection du scanneur].

## Démarrer l'Outil de configuration de l'adresse IP

- Pour Windows 10/Windows Server 2016/Windows Server 2019/Windows Server 2022
  Cliquez sur le menu [Démarrer] → [Network Setup Tool] → [Outil de configuration de l'adresse IP].
- Pour Windows 11/Windows Server 2025
  Cliquez sur le menu [Démarrer] → [Toutes les applications] → [Network Setup Tool] → [Outil de configuration de l'adresse IP].

# Comment démarrer Button Event Manager

**1 Procédez de l'une des façons suivantes :**

- Pour Windows 10/Windows Server 2016/Windows Server 2019/Windows Server 2022
  Cliquez sur le menu [Démarrer] → [Network Setup Tool] → [Button Event Manager]
- Pour Windows 11/Windows Server 2025
  Cliquez sur le menu [Démarrer] → [Toutes les applications] → [Network Setup Tool] → [Button Event Manager].

Après le démarrage de Button Event Manager,  s'affiche dans la zone de notification de la barre de tâches.

**2 Lorsque vous souhaitez consulter l'aide relative aux paramètres du bouton, cliquez avec le bouton droit sur , puis cliquez sur [Aide] dans le menu qui s'affiche.**

# Remarques sur le reconditionnement [fi-8700/fi-8700S]

## Fixation de l'unité de transport à l'intérieur du plateau

Fixez l'unité de transport à l'intérieur du plateau afin que celui-ci ne soit pas endommagé pendant le transport.
Suivez la procédure suivante pour fixer l'unité de transport à l'intérieur du plateau.

**1 Allumez le scanneur.**

➡ Mise sous tension (page 47)

L'unité de transport s'arrête au bout d'environ 10 secondes.

**2 Éteignez le scanneur.**

➡ Mise hors tension (page 49)

**3 Retirez le plateau d'alimentation de l'AAD (chargeur), le plateau de réception et les câbles.**

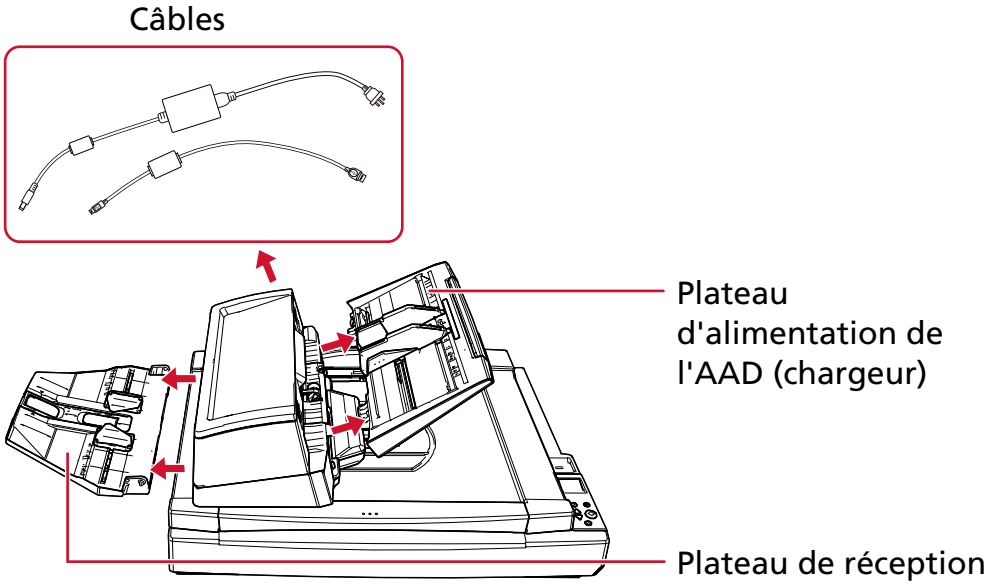


- Retrait du plateau d'alimentation de l'AAD (chargeur)

  **a** Retirez tous les documents du plateau d'alimentation de l'AAD (chargeur).

  **b** Retirez le plateau d'alimentation de l'AAD (chargeur).

Des deux mains, saisissez les extrémités du plateau d'alimentation de l'AAD (chargeur), puis retirez-le dans le sens de la flèche.

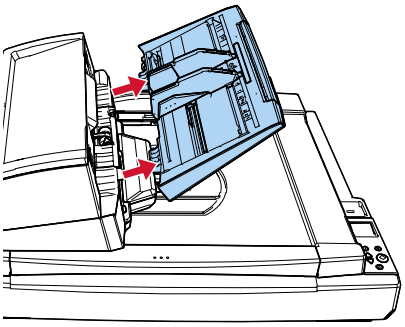

- Retrait du plateau de réception

**a** Vérifiez que le plateau de réception est en position inférieure.

➔ Régler le plateau de réception (page 61)

**b** Retirez le plateau de réception du scanneur.

Tenez le plateau de réception par le centre (1) et rabattez-le légèrement pour dégager la partie de droite (2) de la cavité dans le sens de la flèche.

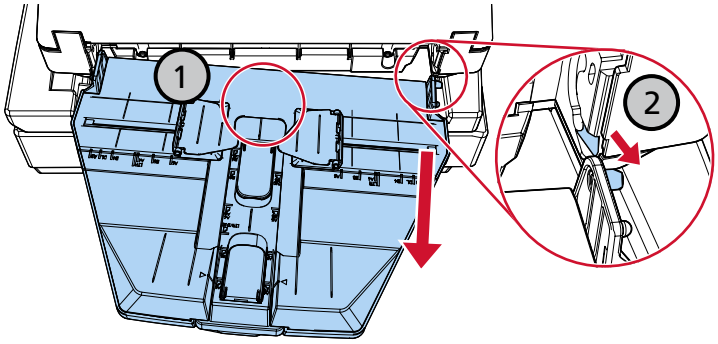

**4** **À l'aide d'une pièce de monnaie ou d'un outil similaire, tournez le verrou de transport jusqu'à ce que la fente soit en position horizontale afin de fixer l'unité de transport à l'intérieur du plateau.**

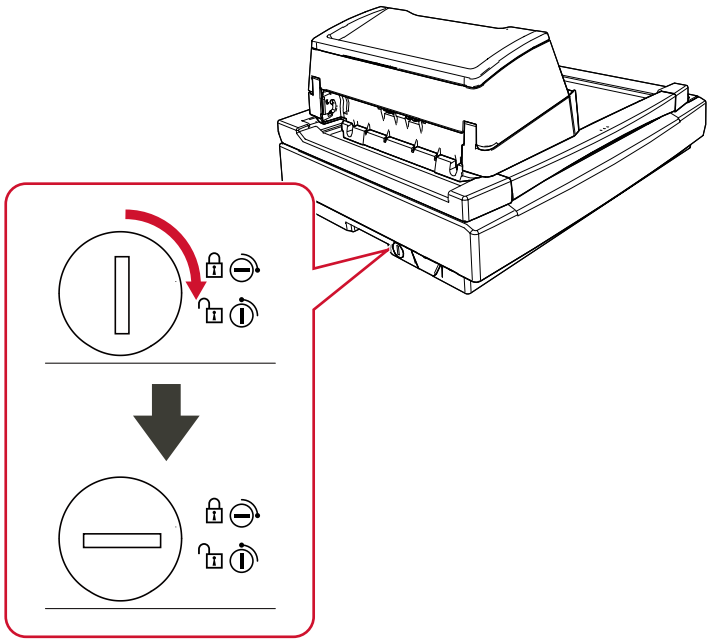

# Fixation de l'AAD

Fixez l'AAD à l'aide des vis de verrouillage de l'AAD de façon à le protéger lors du transport.
Pour fixer l'AAD, procédez comme suit :

**1 Éteignez le scanneur.**

➡ Mise hors tension (page 49)

**2 Retirez le plateau d'alimentation de l'AAD (chargeur), le plateau de réception et les câbles.**

➡ Étape 3 dans Fixation de l'unité de transport à l'intérieur du plateau (page 379)

**3 Déplacez l'AAD vers la gauche.**

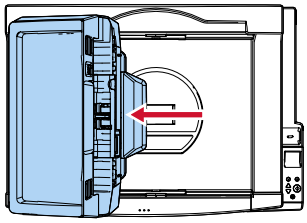

**4 Ouvrez le couvre-document.**

➡ Procédure d'ouverture du couvre-document (page 54)

**5 Retirez les deux vis de verrouillage de l'AAD des trous de stockage des vis de verrouillage et fixez-les aux points de verrouillage de l'AAD.**

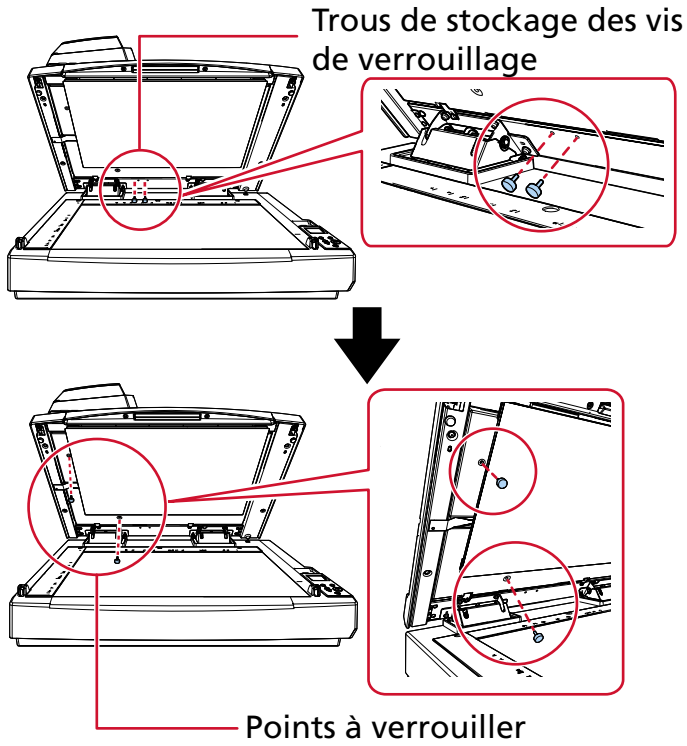

**CONSEIL**

- Enlevez le tampon de maintien de documents si vous avez des difficultés à retirer les vis de verrouillage de l'AAD.
- Si vous retirez le tampon de maintien, procédez comme suit pour le remettre en place :

  **1** Placez le tampon de maintien contre le coin supérieur gauche de la vitre d'exposition.
  Vérifiez que la rainure est à la bonne place sur le tampon de maintien de documents.

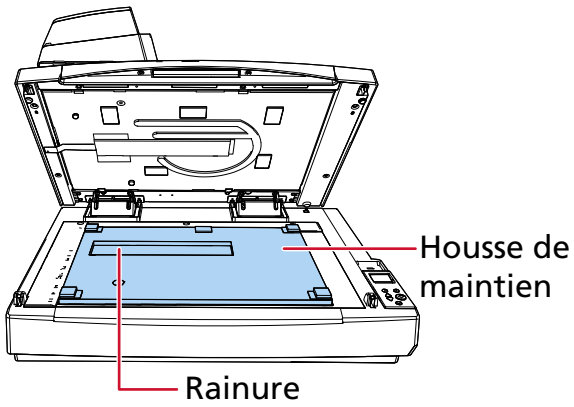


  **2** Fermez délicatement le couvre-document.
  Lorsque vous fermez le couvre-document, le tampon de maintien de documents doit être fixé au couvre-document.

**6 Fermez délicatement le couvre-document.**

➡ Procédure de fermeture du couvre-document (page 55)

# Installation du plateau d'alimentation de l'AAD (chargeur) et du plateau de réception

Pour installer le plateau d'alimentation de l'AAD (chargeur) et le plateau de réception après l'ouverture de l'emballage du scanneur, procédez comme suit :
Pour en savoir plus sur le branchement du scanneur à l'ordinateur, consultez les Instructions préliminaires.

**1 Installez le plateau d'alimentation de l'AAD (chargeur) et le plateau de réception.**

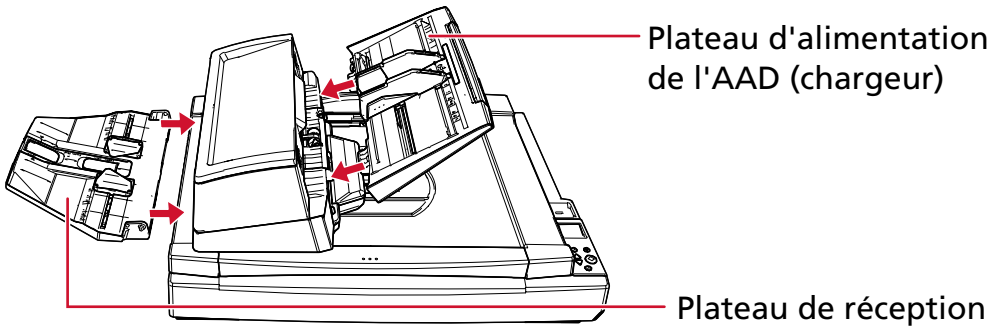


- Fixation du plateau d'alimentation de l'AAD (chargeur)
  Insérez le plateau d'alimentation de l'AAD (chargeur) dans le sens de la flèche et fixez-le de manière à ce que les languettes du plateau s'insèrent dans les trous de l'AAD.
  Fixez le plateau d'alimentation de l'AAD (chargeur) en orientant les guides latéraux vers le haut.

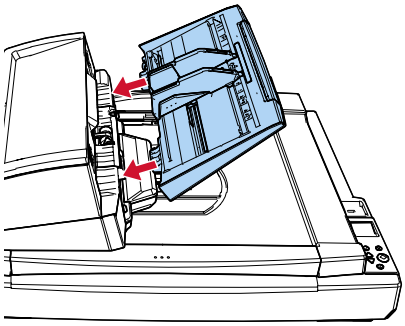

**IMPORTANT**

Assurez-vous de ne laisser aucun espace entre le plateau d'alimentation de l'AAD (chargeur) et l'AAD.

- Fixation du plateau de réception

Insérez la saillie située sur le côté droit du plateau de réception dans la cavité (1), puis appuyez sur le côté gauche du plateau de réception le long de la cavité (2) dans le sens de la flèche.

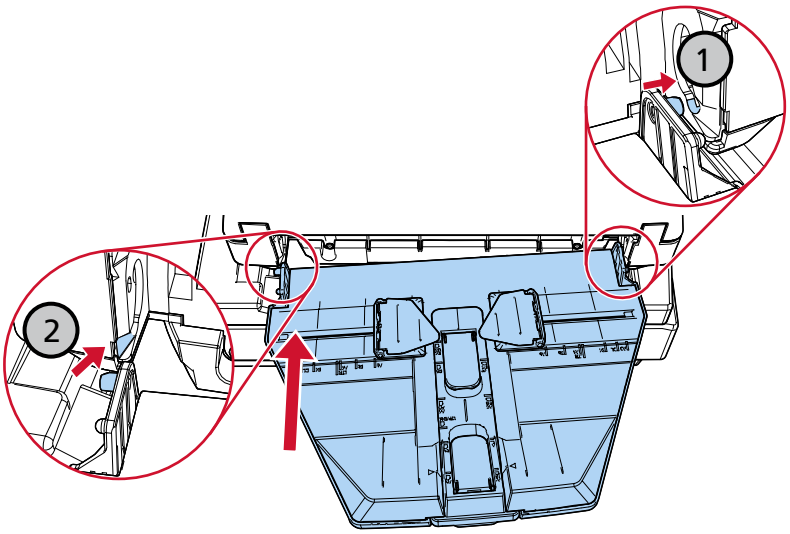

# Pour nous contacter

- **Pour nous contacter**

  Consultez la liste des contacts sur la page Internet suivante :
  https://www.pfu.ricoh.com/global/scanners/contacts/

  - Scanneurs d'image fi Series
    Pour toute autre information concernant le scanneur, consultez la page web suivante :
    https://www.pfu.ricoh.com/global/scanners/fi/support/
    Si vous ne trouvez pas de solution à votre problème sur cette page web, consultez les informations sur votre distributeur/revendeur en consultant la page web suivante :
    https://www.pfu.ricoh.com/global/scanners/inquiry.html

- **Contact pour l'achat de consommables ou de produits d'entretien**

  https://www.pfu.ricoh.com/global/scanners/contacts/