P3PC-7752-01ESZ2

RICOH

fi-8600/fi-8700/fi-8700S

Guía del usuario

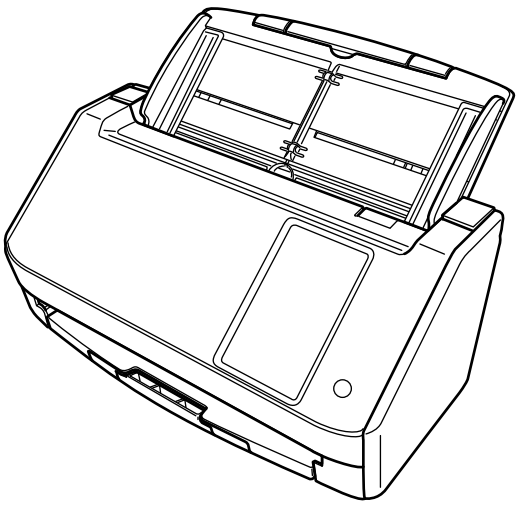

Contenidos

Introducción 10

Acerca de este producto **10**

Manuales **11**

Marcas comerciales **14**

Fabricante **14**

Fecha de publicación/Emisor **14**

Información de seguridad **14**

Símbolos usados en esta guía **15**

Abreviaciones usadas en esta guía **16**

Símbolos de flecha usados en esta guía **17**

Capturas de pantalla usadas en esta guía **17**

Condiciones de uso **17**

Devolución/eliminación/transferencia de la propiedad del escáner **18**

Visión general del escáner 19

Qué se puede hacer con el escáner **19**

Métodos de conexión para el escáner **21**

Componentes y funciones **22**

Inicio de la configuración del escáner 32

Información general del software suministrado **32**

Requisitos del sistema **35**

Cómo instalar el software (en un entorno con conexión) **36**

Cómo instalar el software (en un entorno sin conexión) **39**

Cómo usar el escáner 45

Encender/apagar el escáner **45**

Cómo encender el escáner 46

Cómo apagar el escáner 48

Entrando en el modo ahorro de energía y saliendo de él **49**

Abrir/cerrar el ADF **51**

Cómo abrir el ADF 51

Cómo cerrar el ADF 52

Abrir/Cerrar la cubierta de los documentos [fi-8700/fi-8700S] 53
Cómo abrir la cubierta de los documentos 53
Cómo cerrar la cubierta de los documentos 54
Ajustar la posición del ADF [fi-8700/fi-8700S] 55
Ajustar la bandeja de entrada al ADF (alimentador) 59
Ajuste de la bandeja de salida 60

Cómo realizar una digitalización básica 63

Empezar a digitalizar desde la aplicación de digitalización de imágenes 64
Pulsación de un botón del escáner para iniciar la aplicación de digitalización de imágenes y realizar una digitalización 66
Configuración de los ajustes del botón en las propiedades del escáner en Windows (para conexión USB) 71
Activación de la configuración de botones deseada 74

Cómo colocar los documentos 75

Cargar documentos en la bandeja de entrada de papeles al ADF (alimentador) 75
Preparar documentos para cargarlos en la bandeja de entrada al ADF (alimentador) 75
Cómo cargar documentos en la bandeja de entrada de papeles al ADF (alimentador) 77
Cómo cargar documentos alineados en el centro de la bandeja de entrada de papeles al ADF (alimentador) 77
Cómo cargar documentos alineados a cualquiera de los lados de la bandeja de entrada de papeles del ADF (alimentador) 79
Colocar un documento en la cama plana [fi-8700/fi-8700S] 85
Documentos para la digitalización 86
Tamaño de papel 86
Tipo de documento 86
Gramaje (grosor) 87
Documentos que no se pueden digitalizar correctamente 87
Documentos que no deben digitalizarse 87
Notas sobre documentos y tarjetas de plástico 89
Capacidad de apilamiento 92
Áreas que no deben ser perforadas 93
Colocar documentos con lengüetas de índice o documentos no rectangulares 94
Condiciones necesarias para detectar correctamente documentos superpuestos (alimentación múltiple) 95
Condiciones para la digitalización de lotes mezclados 97
Condiciones para la detección automática del tamaño de papel 101
Condiciones para el uso del portador de hojas 102

Cómo usar el panel del operador 105

Descripción general del panel del operador 105
Nombres y funciones del panel del operador 105
Indicaciones en el LCD 107
Nombres y funciones del indicador 110
Cómo usar el Menú de ajustes 113
Comprobar los contenidos de guía 117
Comprobar la información 119
Comprobar la información del escáner 121
Configuración de operaciones del escáner 123
Comprobar y reiniciar los contadores de los consumibles 125
Contar documentos 127
Elementos configurables el Menú de ajustes 129
Cómo usar Selección de la función 139
Elemento configurable en esta selección de la función 141

Varias forma de digitalización de documentos 142

Digitalización de documentos de diferentes anchuras 142
Digitalización de documentos doblados a la mitad 145
Digitalización de documentos como sobres o papel de transferencia multicapa 149
Digitalización de documentos que pueden dañarse con bastante facilidad sin dañarlos 151
Digitalizar fotografías y recortes sin dañarlos 153
Digitalización de documentos de página larga 155
Alimentación manual de los documentos 157
Ordenación de las imágenes digitalizadas en modo Digitalización símplex en el mismo orden en el que se ordenan las imágenes digitalizadas en modo Digitalización dúplex [fi-8700S] 160
Digitalizar libros con la cama plana [fi-8700/fi-8700S] 162
Escanear documentos en la cama plana con la cubierta de documentos abierta [fi-8700/fi-8700S] 163
Escanear varios documentos a la vez en la cama plana y recortar cada documento como una imagen independiente [fi-8700/fi-8700S] 165
Escaneando documentos automáticamente a intervalos regulares con la cama plana [fi-8700/fi-8700S] 167
Configuración para no detectar determinados patrones de superposición 168
Procedimiento operacional 170
Deshabilitación de la función de protección del papel 174

Procedimiento operacional 174

Cuidado diario 176

Materiales de limpieza 176

Áreas y ciclo de limpieza 178

Limpieza del exterior del escáner 180

Limpieza del interior del escáner (ADF) con una hoja limpiadora 182

Limpieza del interior del escáner (ADF) con un paño 184

Limpieza del interior del escáner (cama plana) [fi-8700/fi-8700S] 191

Limpieza del portador de hojas 193

Reemplazo de los consumibles 194

Consumibles y ciclos de reemplazo 194

Reemplazo del rodillo de freno 196

Reemplazo del rodillo de recogida 200

Solución de problemas 208

Si se produce un atasco de papel 208

Errores 210

Error del Imprinter (cuando el imprinter está instalado) [fi-8600] 216

Malfuncionamiento de la memoria/Error de LSI 216

Error en el portador de cama plana [fi-8700/fi-8700S] 217

Error óptico (Cama plana) [fi-8700/fi-8700S] 218

Error óptico (ADF) 218

Error en el panel del operador 219

Error EEPROM 219

Error de lectura-escritura de la memoria de la imagen 219

Error del brazo de recogida 220

Error en el mecanismo de cambio de fondo 220

Error en el circuito del motor 221

Error en el sistema del imprinter (cuando el imprinter está instalado) [fi-8600] 222

Error en el circuito de la lámpara 222

Prevención de daños en papel 222

Atasco de papel/Error de recogida 223

Atasco de Papel (cuando el imprinter está instalado) [fi-8600] 224

Alimentación múltiple 224

Modo de alimentación cambiado 225

Sensor Sucio 225
Malfuncionamiento del sensor 226
Error de la LAN por cable 226
Error de configuración de la red 227
Error en el seguro de transporte [fi-8700/fi-8700S] 227
ADF abierto 228
Cubierta del Imprinter abierta (cuando el imprinter está instalado) [fi-8600] 228
El cartucho de impresión no se encuentra instalado (cuando el imprinter está instalado) [fi-8600] 229
Error del área de impresión (cuando el imprinter está instalado) [fi-8600] 229
Está siendo utilizado por otros 229
Sin papel 230
Detener 230
Pausa 230

Solución de problemas 231

No se puede encender el escáner 233
La pantalla LCD o el botón [Power] se apagan, o ambos. 234
No se puede conectar el escáner y un ordenador a través del cable USB 235
No se puede conectar el escáner y un ordenador a través de una LAN con cable 236
La digitalización no se inicia 240
La digitalización tarda mucho tiempo 243
Se muestra un error (Error Code "U0:10", "U4:40" o "U5:4A") en el LCD tras el encendido 245
Se cargan documentos superpuestos con frecuencia en el escáner 246
Los documentos no se alimentan en el ADF con frecuencia 249
Se producen con frecuencia errores de prevención de daños en papel 251
Se producen con frecuencia Atascos de papel/Errores de recogida 253
La imagen digitalizada de una imagen o una foto es irregular/aparece ruido de imagen 255
La calidad del texto o de las líneas digitalizadas no es satisfactoria 256
Las imágenes están distorsionadas o borrosas 258
Aparecen rayas verticales en las imágenes 260
Las imágenes aparecen alargadas 262
Aparece una sombra en las partes superior o inferior de la imagen 263
Hay rayas negras en el documento 264
El portador de hojas no se alimenta fluidamente/Se producen atascos de papel 265
Falta parte de la imagen al utilizar el portador de hojas 267
Contraseña del administrador olvidada 268
Ocurre un error al introducir la contraseña predeterminada del administrador 268

Antes de ponerse en contacto con el proveedor de servicios del escáner 269

Acciones que deben llevarse a cabo antes de ponerse en contacto con el proveedor de servicios del escáner 269
Elementos que deben comprobarse antes de ponerse en contacto con el proveedor de servicios del escáner 269

Verificación de la etiqueta del producto 271

Configuracion del escaner (Software Operation Panel) 273

Inicio Software Operation Panel 273

Configuración de Software Operation Panel a [Modo de sólo lectura] 275

Configurar el [Modo de sólo lectura] 276

Salir del [Modo de sólo lectura] 278

Establecimiento de una contraseña 280

Cambiar la contraseña 281

Eliminar la contraseña 282

Restablecer la contraseña 283

Ítems de configuración 284

Configuración de Dispositivo 284

Configuración de Dispositivo 2 286

Configuración relacionada con los contadores de hojas 290

Verificar los contadores de hojas 290

Borrado de los contadores de hojas 293

Mensajes que indican la limpieza o reemplazo de los consumibles. 294

Ciclo de limpieza del escáner [Ciclo de limpieza] 295

Especificar el ciclo de reemplazo de consumibles [Valor para el ciclo de reemplazo] 296

Configuraciones relacionadas con la digitalización 297

Ajuste de la posición de inicio de digitalización [Configuración de OFFSET/Ajuste Vertical] 297

Eliminación de sombras/rayas que aparecen alrededor de los bordes de las imágenes [Relleno del Margen de la Página (ADF)/Relleno del Margen de la Página (Cristal) [fi-8700/fi-8700S]] 299

Configurar los ajustes de digitalización para filtrar colores específicos al digitalizar [Filtrado de Color] 302

Acortar los intervalos de digitalización [Pre-Pick] 303

Especificación del número de reintentos de alimentación de papel [Reintentos de alimentación de papel] 304

Configuración de la hora a la que se inicia la alimentación de documentos [Velocidad de recogida] 305

Configuración para tamaños de la imagen [Recorte automático de bordes] 306

Configuración de la función de protección del papel [Protección del papel] 307

Especificación del nivel de sensibilidad de la protección del papel [Sensibilidad de detección para la protección del papel] 309

Configuración para digitalizar documentos con fichas de índice o documentos no rectangulares [Detección Automática para Tamaño de Página (Fin de página)] 311

Ajuste de la presión de recogida del papel [Fuerza de recogida del papel] 312

Impedir que se pierdan partes de imágenes cuando los documentos se cargan torcidos [Control de overscan] 313

Digitalización a una altitud elevada [Modo para alta altitud] 315

Especificación de la calidad de imagen para digitalizar [Modo de calidad de imagen]....316
Configuración de la función de prevención de daños en el papel [Modo de alimentación de baja velocidad] 317
Especificación de la velocidad de expulsión del papel (Control de apilamiento) 318

Ajustes relacionados con la detección de documentos superpuestos (Alimentación Detección de alimentación múltiple)....319

Especificación de un método para detectar los documentos superpuestos [Detección de alimentación múltiple]....319
Especificación del área para detectar documentos superpuestos [Especificación del área de verificación del documento para Detección de Alimentación Múltiple]....322
Configuración para ignorar determinados patrones de superposición [Función de alimentación múltiple inteligente]....328

Configuraciones relacionadas con el tiempo de espera....331

Tiempo de espera del escáner para entrar en el modo de ahorro de energía [Ahorro de energía]....331
Tiempo de espera en alimentación manual [Alimentación manual]....333

Configuración relacionada a la conexión entre el escáner y el ordenador 335

Especificación de la operación USB [USB]....335
Configuración para el uso del escáner solo mediante conexión USB [Función de red]....336

Configuración relacionada con el encendido/apagado y el consumo de energía del escáner 337

Método para encender/apagar el escáner [Encendido]....337

Configuración relacionada con el mantenimiento del escáner 339

Detección de rayas verticales [Detección de raya vertical]....339
Especificar el nivel de sensibilidad para la detección de rayas verticales [Sensibilidad de detección de rayas verticales]....340
Establecer los ciclos de mantenimiento e inspección del escáner [Mantenimiento y ciclo de inspección]....341

Configuración de red (Configuración de la red de fi Series) 342

Iniciar Configuración de la red de fi Series 342

Ítems de configuración 345

Información del escáner 347

Información del escáner 347

Red 348

Nombre del escáner 348
LAN con cable....349

Seguridad....351

Encriptación de red 351

Mantenimiento....352

Contraseña del Administrador 352

Exportar información de configuración del escáner 353
Importar información de configuración del escáner 354
Restaurar los ajustes predeterminados de fábrica 355
Licencia 356

Apéndice 357

Especificaciones básicas 357
Especificaciones de instalación 360
Dimensiones externas 362
Opciones del escáner 364
Cómo comprobar la conexión de red del escáner 366
Desinstalar los software 367
Notas sobre el uso de IPv6 368
Notas al exportar la configuración del escáner 369
Cómo iniciar Network Setup Tool 370
Iniciar la Herramienta de selección de escáner 370
Iniciar la Herramienta de configuración de dirección IP 371
Cómo iniciar Button Event Manager 372
Notas sobre el reempaquetado [fi-8700/fi-8700S] 373
Fijación de la unidad de transporte dentro de la cama plana 373
Fijación del ADF 376
Instalación de la bandeja de entrada al ADF (alimentador) y la bandeja de salida 378

Contactos para obtener más información 380

Introducción

Gracias por adquirir este producto.

Acerca de este producto

"Este producto" hace referencia a los siguientes tres modelos de escáner: fi-8600/fi-8700/fi-8700S
Todos los modelos están equipados con un alimentador automático de documentos (ADF) que permite la digitalización de documentos automática y puede conectarse mediante cable USB o LAN por cable.
Además, algunos modelos están equipados con una cama plana.
Consulte la lista siguiente para contrastar las diferencias entre cada modelo de escáner.

Modelo	Tipo de escáner		Interfaz		Velocidad de digitalización (*2)
	ADF	Cama plana (*1)	USB	LAN con cable	
fi-8600	○	—	○	○	● ADF Símplex 100 ppm, Dúplex 200 ipm ● Cama plana Ninguna
fi-8700	○	○	○	○	● ADF Símplex 100 ppm, Dúplex 200 ipm ● Cama plana 0,9 s/hoja
fi-8700S	○ (*3)	○	○	○	● ADF Símplex 75 ppm ● Cama plana 0,9 s/hoja

○: Equipado

—: No equipado

***1:** La cama plana permite digitalizar papel delgado y documentos gruesos, como libros.

***2:** En el caso del ADF, esto se aplica cuando se escanean documentos A4 en orientación horizontal a 200/300 ppp utilizando compresión JPEG.
En el caso del escáner de cama plana, esto se aplica cuando se escanean documentos A4 en orientación vertical a 200/300 ppp con compresión JPEG.

***3:** Solo se admite escanear a una cara.

Manuales

Los siguientes manuales están incluidos en este producto.
Léalos según sea necesario.

Manual	Descripción
Precauciones de seguridad (papel, PDF) (*1)	Contiene información importante acerca del uso seguro de este producto. Asegúrese de leerlo antes de usar el escáner.
Comenzando (papel)	Describe los artículos que se incluyen en la caja del escáner y explica cómo retirar el material de protección y cómo preparar el escáner antes de su uso.
Guía del usuario (este manual) (HTML) (*1)	Proporciona información detallada sobre cómo configurar el escáner, cómo utilizarlo y mantenerlo diariamente, cómo reemplazar los consumibles y cómo solucionar los problemas.
fi-760PRBGuía del usuario del Imprinter (PDF) (*1)	Proporciona información detallada sobre el funcionamiento básico, el mantenimiento diario, el reemplazo de consumibles y la resolución de problemas de la impresora fi-760PRB, disponible como opción para este producto.
Guía del usuario de PaperStream Capture (HTML)	Proporciona una descripción general de PaperStream Capture, así como información detallada sobre la instalación, la configuración, los procedimientos de escaneo de documentos, ajustes útiles y elementos de la ventana.
Ayuda de PaperStream IP	Explica cómo usar y ajustar las configuraciones del controlador PaperStream IP.
Ayuda de Network Setup Tool	Explica cómo usar varias herramientas para conectar el escáner a una red.
Ayuda de PaperStream ClickScan	Explica cómo usar y ajustar la configuración de PaperStream ClickScan.
Ayuda de fi Series Online Update	Explica cómo usar y ajustar la configuración de fi Series Online Update.

***1:**Puede consultar los manuales tras instalarlos durante la instalación del software.
Para conocer el procedimiento de instalación del software, consulte lo siguiente:

- Cómo instalar el software (en un entorno con conexión) (página 36)
- Cómo instalar el software (en un entorno sin conexión) (página 39)

Para ver los manuales instalados, realice lo siguiente:

- Para Windows 10/Windows Server 2016/Windows Server 2019/Windows Server 2022
  Haga clic en el menú [Inicio] → [fi Series] → [Precauciones de seguridad - fi-8600 fi-8700 fi-8700S], [Guía del usuario - fi-8600 fi-8700 fi-8700S] o [Guía del usuario del Imprinter - fi-8600 fi-8700 fi-8700S].
- Para Windows 11/Windows Server 2025
  Haga clic en el menú [Inicio] → [Todas las aplicaciones] → [fi Series] → [Precauciones de seguridad - fi-8600 fi-8700 fi-8700S], [Guía del usuario - fi-8600 fi-8700 fi-8700S] o [Guía del usuario del Imprinter - fi-8600 fi-8700 fi-8700S].

En función del software que desee utilizar, consulte el manual relacionado con ese software, además de los manuales indicados anteriormente.
Para obtener detalles acerca del software, consulte Información general del software suministrado (página 32).

- **Manuales de referencia durante la configuración del escáner**

Acción		Consultar
Desde el desembalado hasta la preparación antes de su uso		Comenzando
Instalación del escáner	Comprobación de los métodos de conexión	Guía del usuario ● Métodos de conexión para el escáner (página 21) ● Configuración de red (Configuración de la red de fi Series) (página 342)
	Instalación del software/ Configuración de un método de conexión	● Guía del usuario - Inicio de la configuración del escáner (página 32) ● Ayuda de Network Setup Tool
Estructuración de servidores	Configuración de preferencias para servidores DNS (al buscar un escáner u ordenador con su nombre de host)	Manual de servidores DNS que se utiliza
	De la instalación al funcionamiento de PaperStream Central Admin (cuando se utiliza PaperStream Central Admin)	Guía del usuario de PaperStream Central Admin
Digitalización	Procedimiento de digitalización	Guía del usuario

Acción		Consultar
		● Empezar a digitalizar desde la aplicación de digitalización de imágenes (página 64) ● Pulsación de un botón del escáner para iniciar la aplicación de digitalización de imágenes y realizar una digitalización (página 66)
	Configuración de digitalización	● Ayuda del controlador del escáner ● Manual/Ayuda de la aplicación de digitalización de imágenes
Configuración operativa del escáner		Guía del usuario ● Configuracion del escaner (Software Operation Panel) (página 273)

Marcas comerciales

ISIS es una marca de Open Text.
Intel y Intel Core son marcas comerciales de Intel Corporation o de sus filiales en Estados Unidos y/o en otros países.
Google y Google Chrome son marcas comerciales o marcas comerciales registradas de Google LLC.
Además del software creado por el desarrollador del producto (PFU Limited), este producto contiene otros softwares gratuitos creados por terceros. Para obtener más información acerca de las condiciones de las licencias para el software de código abierto, consulte la ventana que aparece al hacer clic en [Licencia] en el menú para Configuración de la red de fi Series.
Microsoft, Excel, Internet Explorer, Windows y Windows Server son marcas comerciales del grupo de empresas Microsoft.
PaperStream es una marca registrada de PFU Limited en Japón.
Los demás nombres de compañías y productos son las marcas comerciales o las marcas registradas de las respectivas compañías.

Fabricante

PFU Limited
YOKOHAMA i-MARK PLACE, 4-5 Minatomirai 4-chome, Nishi-ku, Yokohama-shi, Kanagawa 220-8567, Japón.

Fecha de publicación/Emisor

Fecha de publicación: Agosto de 2026
Publicado por: PFU Limited
Modelo regulatorio: P3890A/P3890C/P3890E/P3890L/P3890M/P3890N
© PFU Limited 2026

Información de seguridad

El manual suministrado "Precauciones de seguridad" contiene información importante acerca del uso seguro y correcto de este producto.
Asegúrese de leer y entenderlo antes de usar el escáner.

Símbolos usados en esta guía

Las siguientes indicaciones son usadas en esta guía para evitar cualquier accidente o daño al usuario y a los objetos y personas que se encuentran cerca del escáner.
Las etiquetas de advertencia consisten de una símbolo indicando la gravedad y la nota de advertencia.
Los símbolos y sus mensajes son los siguientes:

	Esta indicación alerta a los operadores sobre una operación, que si se no observa estrictamente, puede provocar graves heridas o incluso la muerte.

	Esta indicación alerta a los operadores sobre una operación, que si no se observa estrictamente, puede causar riesgos de seguridad al personal o daños al producto.

Para la convención de nomenclatura se utilizan los siguientes símbolos en este manual:

ATENCIÓN

Este símbolo alerta al usuario de información de especial importancia. Asegúrese de leer esta información.

CONSEJO

Este símbolo alerta al usuario de recomendaciones útiles relacionadas con las operaciones.

Abreviaciones usadas en esta guía

En este manual se utilizan las siguientes abreviaturas.

Nombre	Indicación
Windows® 10 Home (32-bit/64-bit) Windows® 10 Pro (32-bit/64-bit) Windows® 10 Enterprise (32-bit/64-bit) Windows® 10 Education (32-bit/64-bit)	Windows 10 (*1)
Windows® 11 Home (64-bit) Windows® 11 Pro (64-bit) Windows® 11 Enterprise (64-bit) Windows® 11 Education (64-bit)	Windows 11 (*1)
Windows Server™ 2016 Standard (64-bit)	Windows Server 2016 (*1)
Windows Server™ 2019 Standard (64-bit)	Windows Server 2019 (*1)
Windows Server™ 2022 Standard (64-bit)	Windows Server 2022 (*1)
Windows Server™ 2025 Standard (64-bit)	Windows Server 2025 (*1)
Internet Explorer®	Internet Explorer
Google Chrome™	Google Chrome
PaperStream IP (TWAIN) PaperStream IP (TWAIN x64) PaperStream IP (ISIS) fi-8000 Series	Controlador PaperStream IP

***1:**Se usa el término general "Windows" cuando no hay ninguna distinción entre las diferentes versiones de los sistemas operativos mencionados arriba.

Símbolos de flecha usados en esta guía

Los símbolos de la flecha derecha (→) se utilizan para separar iconos u opciones de menú que debe seleccionar en sucesión.

Ejemplo: Haga clic en el menú [Inicio] → [Panel de control].

Capturas de pantalla usadas en esta guía

Las capturas de pantalla de Microsoft han sido reimpresas con el permiso de Microsoft Corporation.
Las capturas de pantalla de esta guía están sujetas a cambios sin previo aviso por el interés dado en la mejora del producto.
Si la pantalla visualizada difiere de las capturas de pantalla de esta guía, opere siguiendo la actual pantalla visualizada mientras consulta el manual del usuario de la aplicación en uso.
Las capturas de pantalla utilizadas en este manual pertenecen a Windows 11. Las ventanas y operaciones reales podrían diferir dependiendo del sistema operativo. Además, tenga en cuenta que las pantallas y operaciones pueden variar con respecto a las de este manual una vez se haya actualizado el software de la aplicación del escáner. En dicho caso, consulte el manual suministrado tras las actualización del software.

Condiciones de uso

Asegúrese de leer las siguientes Condiciones de uso antes de utilizar este manual:

- Para utilizar todas las funciones descritas en este manual, actualice el software y el firmware de la fi Series a la versión más reciente.
- Este manual se pone al servicio de los clientes que han adquirido o instalado nuestro producto. Tenga en cuenta que no podemos garantizar una respuesta a las consultas realizadas en este manual por parte de clientes que no hayan adquirido o instalado este producto.
- Tenga en cuenta que el contenido de este manual puede actualizarse, o el servicio puede interrumpirse, sin previo aviso en interés del desarrollo del producto.
- PFU Limited no asume ninguna responsabilidad por pérdidas o daños derivados del uso de este manual o de la no disponibilidad del mismo.
- PFU Limited no asume responsabilidad alguna por los daños incidentales o consecuentes surgidos por el uso de este producto, así como tampoco por cualquier reclamación realizada por un tercero.
- Queda prohibida bajo la ley de derechos de autor (copyright) la copia de los contenidos de esta guía, en su totalidad o parcialidad, así como la de las aplicaciones del escáner.

Devolución/eliminación/transferencia de la propiedad del escáner

El escáner puede almacenar varias configuraciones, incluidos nombres de usuario o direcciones de correo electrónico.
Si devuelve o desecha el escáner o transfiere su propiedad, elimine usted mismo la información almacenada en el escáner.
Para obtener detalles acerca de cómo eliminar esta información, consulte:

- Configuración de la red de fi Series (navegador)
  - Restaurar los ajustes predeterminados de fábrica (página 355)

Visión general del escáner

Esta sección proporciona una visión general del escáner antes de su uso.

Qué se puede hacer con el escáner

- **Conexiones del escáner**
  - Conexión del escáner a un ordenador mediante un cable USB o un cable LAN
    ➡ Métodos de conexión para el escáner (página 21)
- **Métodos de digitalización**
  - Empezar a digitalizar desde el ordenador
    ➡ Empezar a digitalizar desde la aplicación de digitalización de imágenes (página 64)
  - Empezar a digitalizar con un botón del escáner
    ➡ Pulsación de un botón del escáner para iniciar la aplicación de digitalización de imágenes y realizar una digitalización (página 66)
- **Métodos de escaneado para varios documentos**
  - Escaneado de documentos difíciles de escanear (como documentos doblados por la mitad, sobres o papel de transferencia de varias capas)
    ➡ Documentos para la digitalización (página 86)
    ➡ Digitalización de documentos de diferentes anchuras (página 142)
    ➡ Digitalización de documentos como sobres o papel de transferencia multicapa (página 149)
  - Escaneado de documentos de diferentes gramajes, tamaños y tipos de papel a la vez
    ➡ Condiciones para la digitalización de lotes mezclados (página 97)
    ➡ Digitalización de documentos de diferentes anchuras (página 142)
  - Escaneado de documentos de gran tamaño
    ➡ Digitalización de documentos que pueden dañarse con bastante facilidad sin dañarlos (página 151)
    ➡ Digitalización de documentos de página larga (página 155)
  - Escaneado de documentos, fotografías o recortes importantes protegiéndolos de posibles daños
    ➡ Digitalización de documentos que pueden dañarse con bastante facilidad sin dañarlos (página 151)
    ➡ Digitalizar fotografías y recortes sin dañarlos (página 153)
    ➡ Condiciones para el uso del portador de hojas (página 102)
  - Carga y escaneo manual de una hoja a la vez
    ➡ Alimentación manual de los documentos (página 157)

- Escanear un libro

  ➡ Digitalizar libros con la cama plana [fi-8700/fi-8700S] (página 162)

- Escanear con la cubierta de documentos abierta

  ➡ Escanear documentos en la cama plana con la cubierta de documentos abierta [fi-8700/fi-8700S] (página 163)

- Escanear varios documentos en la cama plana y recortar cada documento como una imagen separada

  ➡ Escanear varios documentos a la vez en la cama plana y recortar cada documento como una imagen independiente [fi-8700/fi-8700S] (página 165)

- Escanear un libro mientras se pasan las páginas

  ➡ Escaneando documentos automáticamente a intervalos regulares con la cama plana [fi-8700/fi-8700S] (página 167)

- Escanear documentos con notas adhesivas, recibos o fotos pegadas en posiciones fijas sin considerarlas errores

  ➡ Configuración para no detectar determinados patrones de superposición (página 168)

- **Administración centralizada de varios escáneres**

  - Con PaperStream Central Admin Agent, puede gestionar escáneres en PaperStream Central Admin
    Para obtener más información, consulte la Guía del usuario de PaperStream Central Admin.

Métodos de conexión para el escáner

- **Conectando el escáner a un ordenador mediante un cable USB**

  Conecte el escáner al ordenador mediante un cable USB.

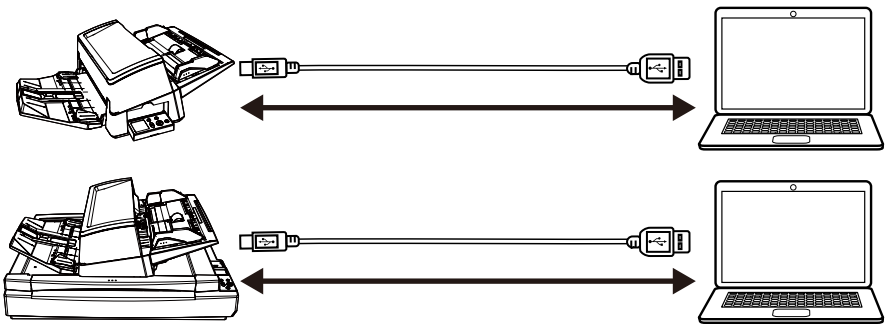

  Puede escanear documentos de las siguientes formas.

  - Uso de un ordenador para escanear

    ➡ Empezar a digitalizar desde la aplicación de digitalización de imágenes (página 64)

  - Uso de los botones del escáner para digitalizar

    ➡ Pulsación de un botón del escáner para iniciar la aplicación de digitalización de imágenes y realizar una digitalización (página 66)

- **Al conectar el escáner mediante una LAN con cable**

  Conecte el escáner a un dispositivo de red (como un conmutador, un concentrador o un router) a través de un cable LAN.
  Cuando el escáner está conectado a un equipo, puede utilizarse desde equipos de la misma red.

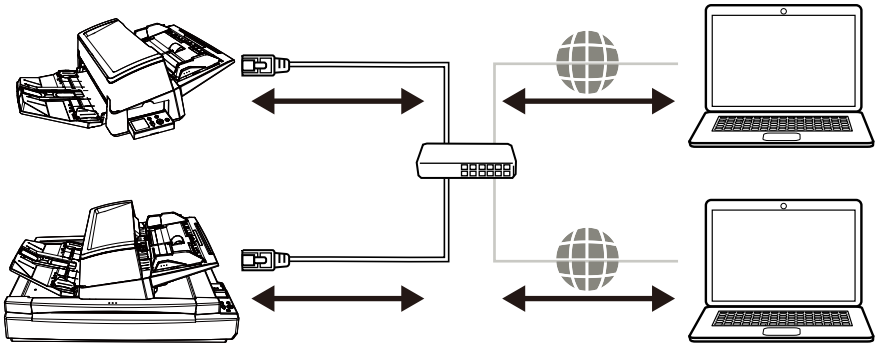

  Puede escanear documentos de las siguientes formas.

  - Uso de un ordenador para escanear

    ➡ Empezar a digitalizar desde la aplicación de digitalización de imágenes (página 64)

  - Uso de los botones del escáner para digitalizar

    ➡ Pulsación de un botón del escáner para iniciar la aplicación de digitalización de imágenes y realizar una digitalización (página 66)

Componentes y funciones

Esta sección muestra los nombres de los componentes del escáner.

- **Lado frontal**
  - fi-8600

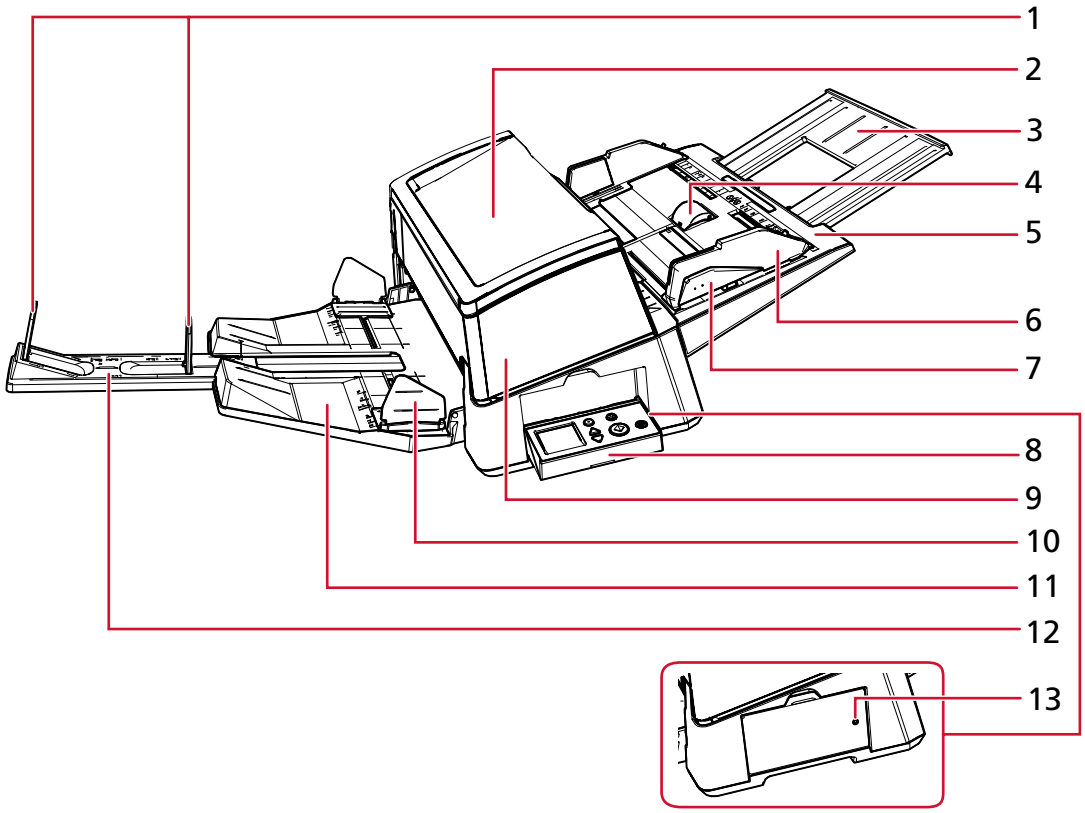

- fi-8700/fi-8700S

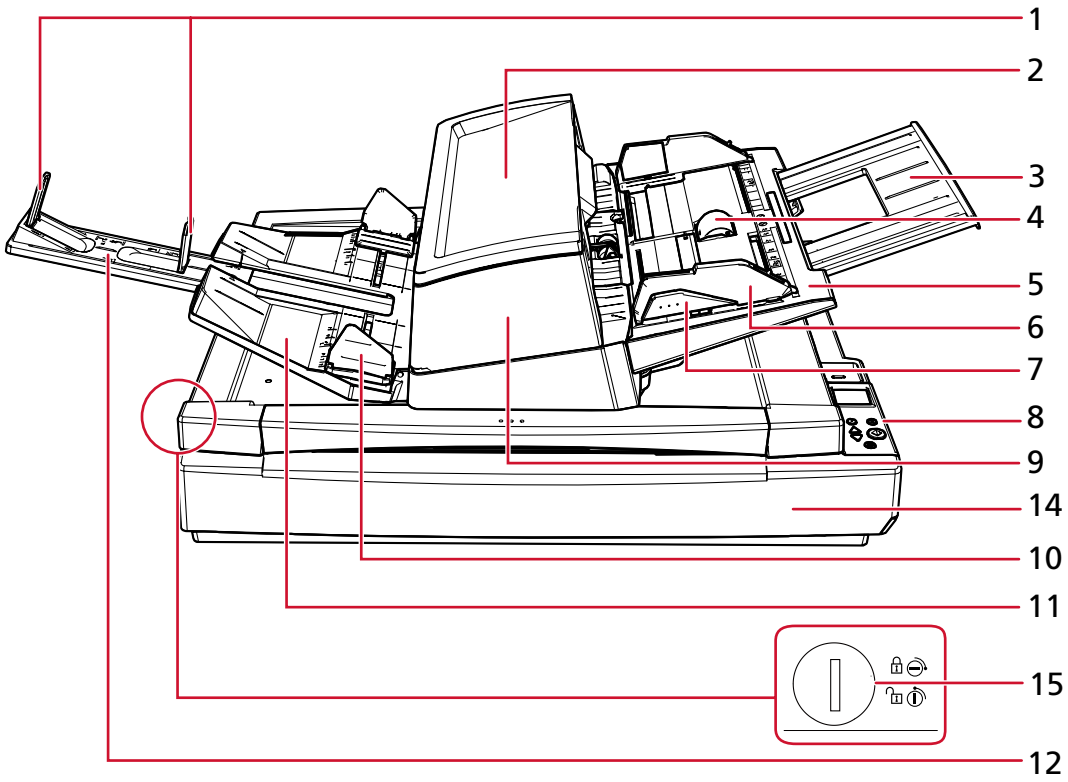

N.º	Nombre	Función
1	Detenedor	Levántela para que se ajuste a la longitud del documento.
2	Bandeja auxiliar	Permite colocar documentos temporalmente para digitalizarlos.
3	Extensión de la bandeja de entrada	Extráigala tirando de ella para que se ajuste a la longitud del documento.
4	Cubierta del rodillo de la bandeja de entrada	Evita que los dedos queden atrapados en el rodillo de la bandeja de entrada.
5	Bandeja de entrada de papeles al ADF (alimentador)	Sostiene los documentos a digitalizar.
6	Guía lateral	Ajusta la posición horizontal de los documentos en función de la anchura de los documentos cargados en la bandeja de entrada al ADF (alimentador). Evita que los documentos se inclinen durante la alimentación.
7	Botón de la guía lateral	Mantenga pulsado este botón para desbloquear la guía lateral para ajustar la posición. La guía lateral se bloqueará al soltar el botón.

N.º	Nombre	Función
8	Panel del operador	Está compuesto por un LCD y botones. Se utiliza para manejar el escáner o verificar el estado. El escáner cuenta con un panel del operador a cada lado, lo que permite su manejo desde cualquiera de ellos. El panel del operador puede instalarse en el lateral del escáner cuando no se utilice. ➔ Cómo usar el panel del operador (página 105)
9	ADF (Alimentador automático de documentos)	Recoge y alimenta los documentos hoja por hoja a la vez de la bandeja de entrada al ADF (alimentador). Ábralo para reemplazar los consumibles o para limpiar el interior del escáner.
10	Guía lateral de la bandeja de salida	Orienta los documentos expulsados a lo ancho para evitar que se dispersen.
11	Bandeja de salida	Amontona los documentos expulsados. Puede ajustar la altura a la posición alta o baja.
12	Extensión de la bandeja de salida	Extráigala tirando de ella para que se ajuste a la longitud del documento.
13	Indicador de estado (LED)	Permite comprobar si el escáner está encendido incluso cuando el panel del operador está colocado en el lateral. Se enciende en verde cuando el escáner está encendido. Se desactiva cuando el escáner está apagado.
14	Cama plana	Coloque los documentos en la base para documentos cuando digitalice documentos finos o gruesos (como libros) que no se puedan digitalizar mediante el ADF.
15	Seguro de transporte	Bloquea o desbloquea el seguro de transporte. Al bloquear el seguro de transporte, se fija la unidad portadora dentro de la cama plana para que esta no sufra daños durante el transporte. Para bloquear el seguro de transporte, utilice una moneda o una herramienta similar para girar el interruptor del seguro de transporte hasta que la ranura quede en posición horizontal. Desbloquear el seguro de transporte te permite escanear documentos en el escáner de cama plana. Para desbloquear el seguro de transporte, utilice una moneda o una herramienta similar para girar el

N.º	Nombre	Función
		interruptor del seguro de transporte hasta que la ranura quede en posición vertical.

- **Lado posterior**

  - fi-8600

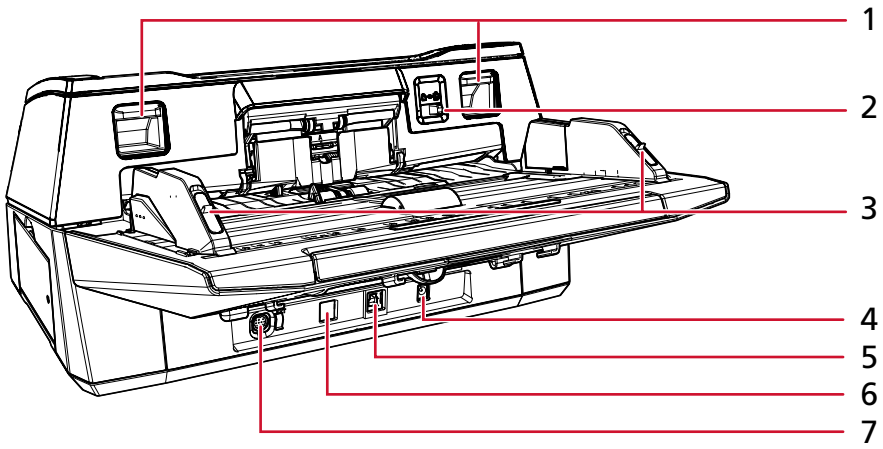

  - fi-8700/fi-8700S

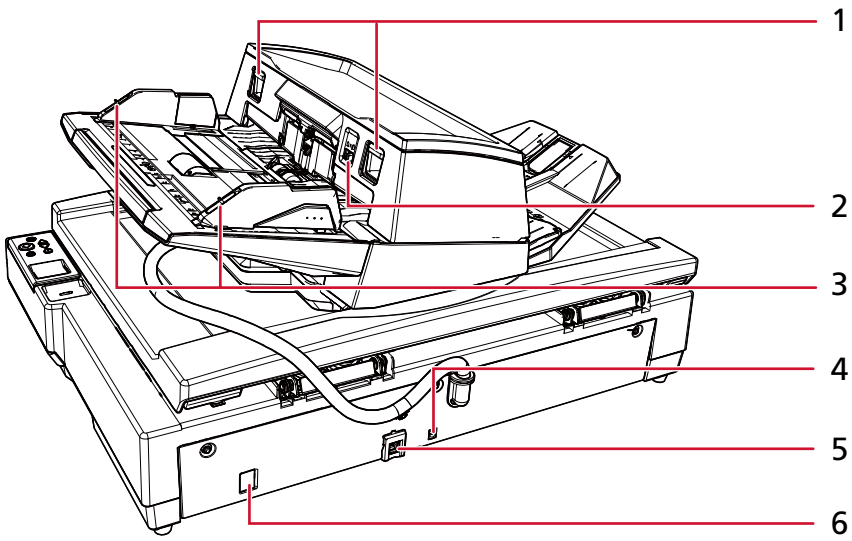

N.º	Nombre	Función
1	Lengüeta de apertura del ADF	Levante las manijas para desbloquear y abrir el ADF.
2	Interruptor del modo de alimentación	Deslice el interruptor del modo de alimentación hacia la izquierda para cambiar el modo de alimentación al modo manual singular.
3	Seguro de la guía lateral	Bloquee las guías laterales.

N.º	Nombre	Función
4	Conector de alimentación	Se utiliza para conectar un cable de alimentación. "Cable de alimentación" se refiere al cable CA y al adaptador CA conectados entre sí.
5	Conector USB	Usado para conectar el cable USB.
6	Conector LAN	Se utiliza para conectar un cable LAN.
7	Conector EXT	Se usa para conectar el imprinter. El imprinter está disponible como un imprinter opcional (se vende por separado) que puede imprimir texto (caracteres alfanuméricos) en un documento después de una digitalización. Permite organizar los documentos mediante la impresión de un nombre, una fecha o un número de serie en el documento digitalizado. ➔ Opciones del escáner (página 364)

- **Interior (ADF)**

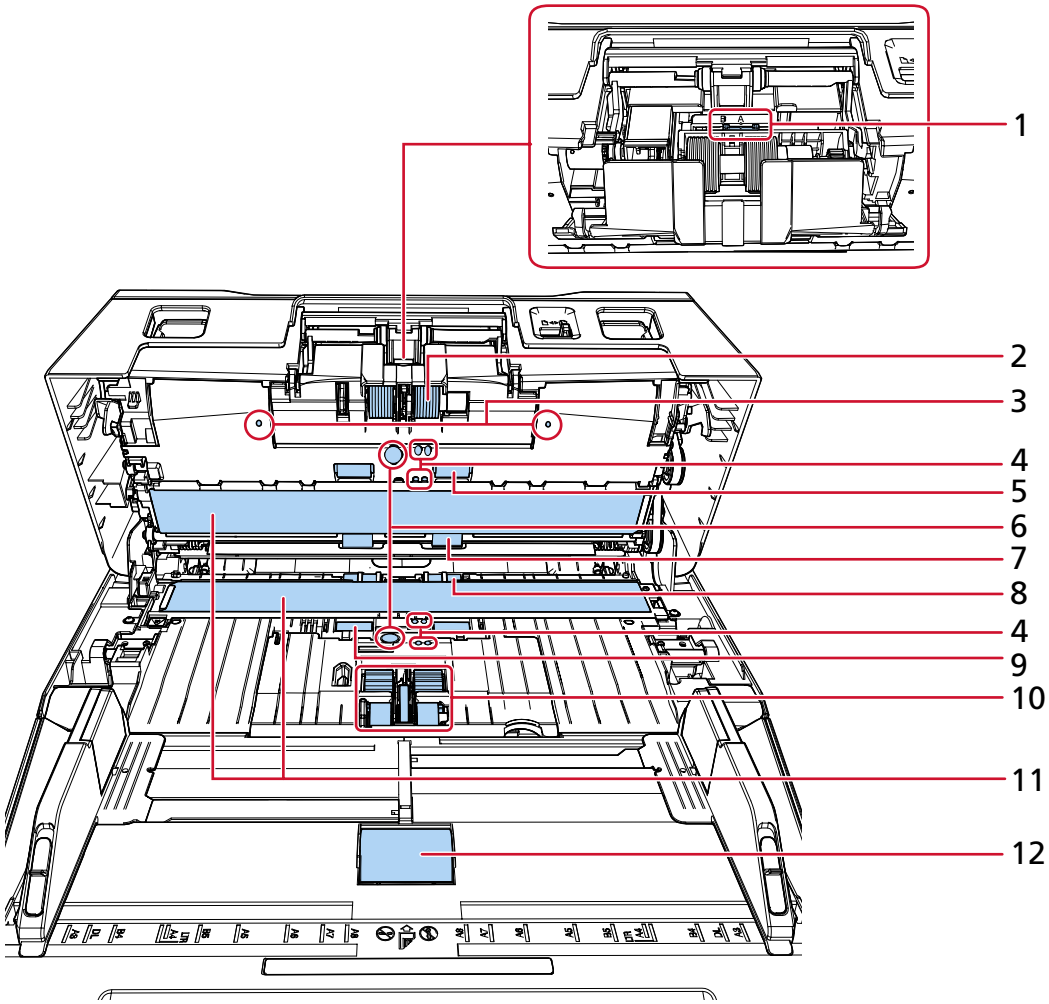

N.º	Nombre	Función
1	Interruptor del nivel de separación (× 1)	Este interruptor se encuentra ajustado en la posición "A" de manera predeterminada.
2	Rodillo de freno (× 2)	Un rodillo que evita que más de una hoja de los documentos sea alimentada por el ADF de una vez.
3	Micrófono (× 2)	Detecta ruidos de atasco de papel.
4	Sensor de documentos (× 8)	Un sensor que detecta si hay un documento.
5	Rodillo de alimentación (× 2)	Rodillo que inserta documentos en el ADF.
6	Sensor ultrasónico (× 2)	Un sensor que detecta los documentos superpuestos por medio de ondas ultrasónicas. Detecta los documentos superpuestos supervisando la diferencia que hay en la cantidad de ondas ultrasónicas transmitidas por los documentos.

N.º	Nombre	Función
7	Rodillo de expulsión (× 2)	Un rodillo que inserta documentos desde el ADF hacia la bandeja de salida.
8	Rodillo de plástico (× 2)	Un rodillo que inserta documentos desde el ADF hacia la bandeja de salida.
9	Rodillo de goma (× 2)	Rodillo que inserta documentos en el ADF.
10	Rodillo de recogida (× 5)	Un conjunto de rodillos que separa una hoja de los documentos colocados en la bandeja de entrada al ADF (alimentador) y alimenta el documento en el ADF.
11	Cristal (× 2)	La superficie que digitaliza documentos.
12	Rodillo de la bandeja de entrada (× 1)	Rodillo que introduce en el ADF los documentos que hay cargados en el ADF (alimentador).

- **Interior (cama plana) [fi-8700/fi-8700S]**

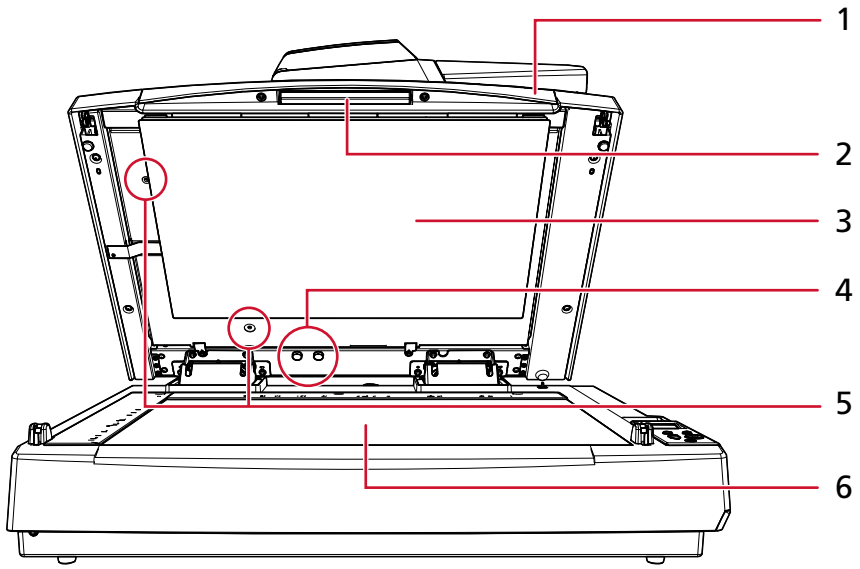

N.º	Nombre	Función
1	Cubierta de los documentos	Ciérrela para sujetar el documento en su sitio.
2	Manija	Se utiliza para abrir y cerrar la cubierta de documentos.
3	Almohadilla para documentos	Sujeta el documento contra la base para documentos. Hay una almohadilla de sujeción de documentos negra disponible de manera opcional (se vende por separado).

N.º	Nombre	Función
		Úsela para realizar una digitalización sobre fondo negro. ➡ Opciones del escáner (página 364)
4	Orificios para almacenamiento de los tornillos de seguridad	Almacene los tornillos de seguridad del ADF que ha retirado después de desbloquear el ADF.
5	Tornillos de seguridad del ADF	Fije el ADF.
6	Base para documentos	Coloque un documento en la sección de vidrio de digitalización. ➡ Colocar un documento en la cama plana [fi-8700/fi-8700S] (página 85)

- **Partes desmontables**

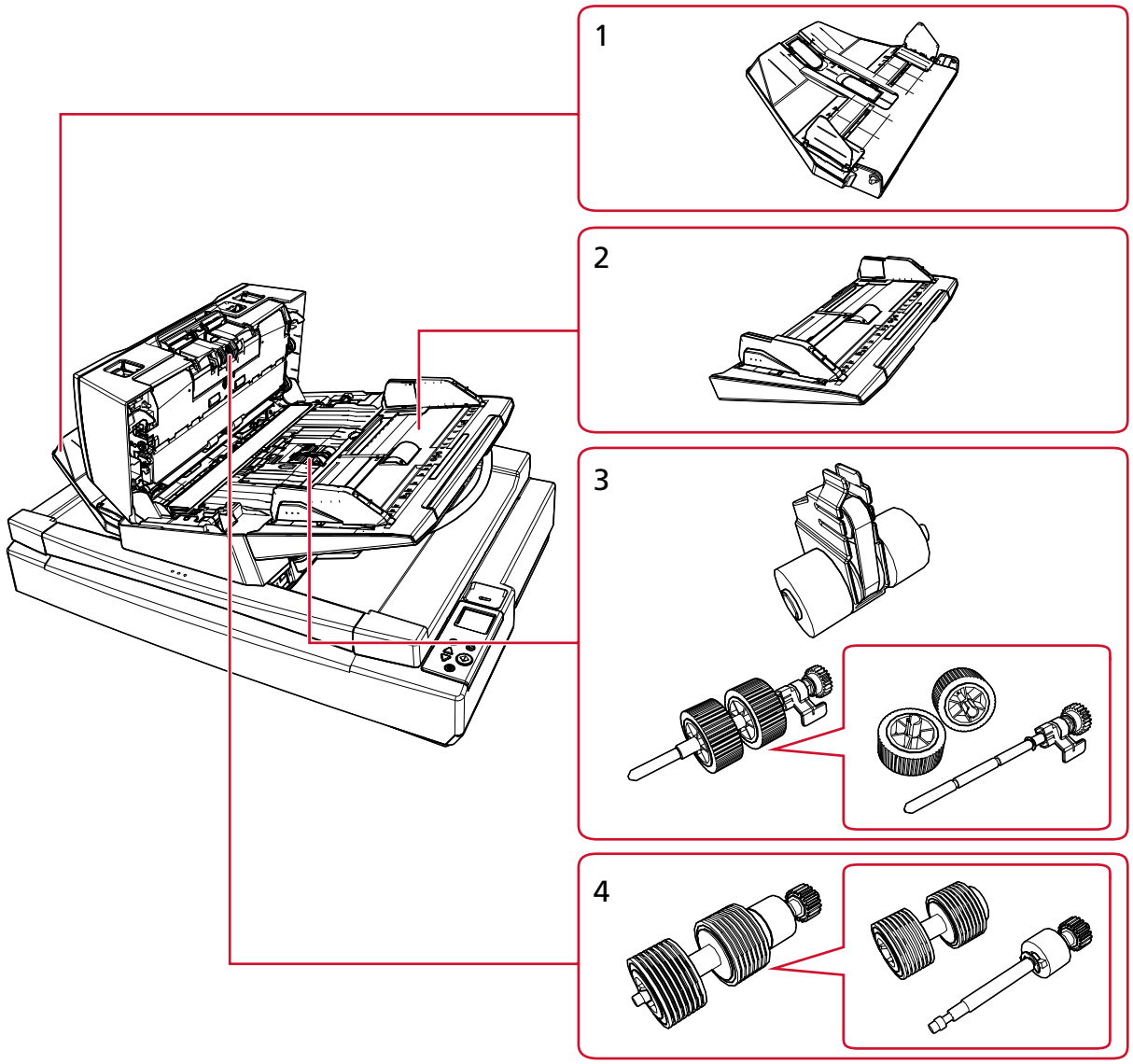

N.º	Nombre	Función
1	Bandeja de salida	Amontona los documentos expulsados. Puede ajustar la altura a la posición alta o baja.
2	Bandeja de entrada de papeles al ADF (alimentador)	Sostiene los documentos a digitalizar.
3	Rodillo de recogida	Un conjunto de rodillos que separa una hoja de los documentos colocados en la bandeja de entrada al ADF (alimentador) y alimenta el documento en el ADF.

N.º	Nombre	Función
4	Rodillo de freno	Un rodillo que evita que más de una hoja de los documentos sea alimentada por el ADF de una vez.

Inicio de la configuración del escáner

En esta sección se explica cómo configurar el escáner.
Para utilizar el escáner, obtenga el instalador del sitio web de descargas y realice la siguiente configuración.

- Instalar el software
  Instale el software necesario en el ordenador que se conectará al escáner.

  ➡ Cómo instalar el software (en un entorno con conexión) (página 36)

  ➡ Cómo instalar el software (en un entorno sin conexión) (página 39)

- Conexión del escáner
  Conexión del escáner a un ordenador mediante un cable USB o un cable LAN.
  Para obtener detalles, consulte la Ayuda de Network Setup Tool.
  Para detalles sobre los tipos de conexión del escáner, véase Métodos de conexión para el escáner (página 21).

Si es necesario, configure los siguientes ajustes:

- Configuración operativa del escáner

  ➡ Configuracion del escaner (Software Operation Panel) (página 273)

- Configuración de red del escáner

  ➡ Configuración de red (Configuración de la red de fi Series) (página 342)

Información general del software suministrado

En esta sección se describe el software requerido para el ordenador al que desea conectar el escáner.
Obtenga el instalador desde el sitio web de descargas y, a continuación, instale todo el *software* a la vez o instale solo el *software* necesario de forma individual.

> **CONSEJO**
> Cuando utilice PaperStream Central Admin, instálelo por separado desde el sitio web de descargas. Para obtener más información, consulte la Guía del usuario de PaperStream Central Admin.

- Controlador PaperStream IP
  PaperStream IP es un controlador de escáner que cumple con el estándar TWAIN/ISIS. Es compatible con los escáneres conectados a una red.
  Hay tres tipos de controladores PaperStream IP:

  - PaperStream IP (TWAIN)
    Compatible con el estándar TWAIN. Se usa cuando opera el escáner utilizando aplicaciones de 32-bit compatibles con TWAIN.
  - PaperStream IP (TWAIN x64)

Compatible con el estándar TWAIN. Se usa cuando opera el escáner utilizando aplicaciones de 64-bit compatibles con TWAIN.
Independientemente de su sistema operativo, si la aplicación de digitalización de imágenes que está usando es una aplicación de 32 bits, use PaperStream IP (TWAIN).

- PaperStream IP (ISIS) fi-8000 Series
  Compatible con el estándar ISIS. Se usa cuando opera el escáner utilizando aplicaciones compatibles con ISIS.

Para obtener detalles, consulte la Ayuda del controlador PaperStream IP.

- Network Setup Tool
  Se incluyen las siguientes aplicaciones.
  Estas aplicaciones se utilizan para conectar el escáner a una red para hacer que esté disponible.
  - Herramienta de selección de escáner
    Utilice esta aplicación para configurar un ordenador para poder utilizar el escáner conectado a la red.
  - Herramienta de configuración de dirección IP
    Utilice esta aplicación para configurar la dirección IP del escáner y el nombre del escáner.
  - Button Event Manager
    Utilice esta aplicación para configurar los ajustes de una aplicación de digitalización de imágenes que se inicie al pulsar el botón del escáner cuando esté conectado a una red.

  Para obtener detalles, consulte la Ayuda de Network Setup Tool.

- Software Operation Panel
  Puede establecer la configuración relacionada con la digitalización de documentos y la administración de consumibles.
  Se instala junto con el controlador PaperStream IP.

  ➡ Configuracion del escaner (Software Operation Panel) (página 273)

- Error Recovery Guide
  Utilice esta aplicación para mostrar el estado del escáner y soluciones para problemas si se producen errores en el escáner.
  Se instala junto con el controlador PaperStream IP.
  Las soluciones para los problemas también se encuentran en Solución de problemas (página 208).

- Error Recovery Guide (manual)
  Este es un manual que describe soluciones para errores notificados por Error Recovery Guide.

- PaperStream ClickScan
  Una aplicación de digitalización de imágenes de 32 bits compatible con PaperStream IP (TWAIN).
  Se puede realizar la digitalización con ajustes y operaciones simples.
  Este programa se iniciará automáticamente al iniciar sesión en su ordenador, hallándose en el área de notificación de la barra de tareas.
  Para obtener detalles, consulte la Ayuda de PaperStream ClickScan.

- PaperStream Capture
  Una aplicación de digitalización de imágenes de 32 bits compatible con PaperStream IP (TWAIN)/ PaperStream IP (ISIS) fi-8000 Series.

Definiendo la configuración de escaneo como trabajos, puede personalizar la configuración de acuerdo con su preferencia.
PaperStream Capture tiene versiones de pago, a saber, PaperStream Capture Pro y PaperStream Capture Pro Premium. Hay disponible una versión de prueba de las funciones de PaperStream Capture Pro Premium.
Para obtener más información, consulte la Guía del usuario de PaperStream Capture.

- Manuales
  Los manuales de Precauciones de seguridad, la Guía del usuario y la Guía del usuario del imprinter fi-760PRB están instalados.
- fi Series Online Update
  Se trata de una aplicación que busca e instala las últimas actualizaciones de los siguientes programas.
  - Software instalado en el ordenador
  - Firmware del escáner conectado al ordenador

  Para obtener detalles, consulte la Ayuda de fi Series Online Update.

Requisitos del sistema

Los requisitos del sistema del ordenador en el que se va a instalar el software son los siguientes.

Sistema operativo	● Windows® 10 Home (32-bit/64-bit) (*1) ● Windows® 10 Pro (32-bit/64-bit) (*1) ● Windows® 10 Enterprise (32-bit/64-bit) (*1) ● Windows® 10 Education (32-bit/64-bit) (*1) ● Windows® 11 Home (64-bit) (*1) ● Windows® 11 Pro (64-bit) (*1) ● Windows® 11 Enterprise (64-bit) (*1) ● Windows® 11 Education (64-bit) (*1) ● Windows Server™ 2016 Standard (64-bit) (*1) ● Windows Server™ 2019 Standard (64-bit) (*1) ● Windows Server™ 2022 Standard (64-bit) (*1) ● Windows Server™ 2025 Standard (64-bit) (*1)
CPU	Procesador Intel o compatible con Intel
Resolución de la pantalla	1024 × 768 píxeles o superior, 65.536 o más colores (*2)
Espacio en el disco	12 GB o más espacio libre en el disco (*3)
Interfaz	USB3.2 Gen 1x1/USB3.0/USB2.0/USB1.1
Navegadores (*4)	● Google Chrome ● Microsoft Edge

***1:**el software suministrado funciona como una aplicación de escritorio.

***2:**Cuando utilice Configuración de la red de fi Series, utilice una pantalla capaz de mostrar al menos 1280 × 768 píxeles o superior.
Cuando utilice PaperStream Capture, use una pantalla capaz de mostrar al menos 1280 × 800 píxeles o superior y 65.536 o más colores.

***3:**el espacio de disco necesario para digitalizar documentos varía de acuerdo al tamaño de archivo de las imágenes digitalizadas.

***4:**Uno de los exploradores es necesario al establecer la configuración de red en Configuración de la red de fi Series.
El modo Internet Explorer en Microsoft Edge no es compatible.

Cómo instalar el software (en un entorno con conexión)

En esta sección se explica cómo instalar el *software* necesario en el equipo que se conectará al escáner.

El ordenador debe estar conectado a Internet.
Si el ordenador que se va a conectar al escáner no puede conectarse a Internet, consulte Cómo instalar el software (en un entorno sin conexión) (página 39) para la instalación.

ATENCIÓN

- Si hay instalada una versión antigua del software, desinstálela primero.

  ➡ Desinstalar los software (página 367)

- Network Setup Tool incluido con este instalador es el producto sucesor de Network Setup Tool for fi Series. Si está instalado Network Setup Tool for fi Series, desinstálelo antes de instalar Network Setup Tool.

1 Inicie sesión en Windows como usuario con privilegios de administrador.

2 Conéctese al sitio web de descargas.
https://www.pfu.ricoh.com/fi/d/

3 Haga clic en [Instalador en línea].



4 En la ventana Contrato de licencia, confirme el contenido y haga clic en el botón [Aceptar y descargar].

Se inicia la descarga del instalador en línea.

5 Haga doble clic en el instalador en línea descargado [Online Installer fi Series.exe].

6 Seleccione una opción entre [Instalar (recomendado)] o [Instalar (personalizado)].

- Instalar (recomendado)
  El siguiente software está instalado:
  - PaperStream IP (TWAIN)
    El siguiente software se instala al mismo tiempo.
    - Software Operation Panel
    - Error Recovery Guide
  - PaperStream Capture
  - PaperStream ClickScan
  - Network Setup Tool
  - Error Recovery Guide (manual)
  - fi Series Online Update
  - Manuales (Precauciones de seguridad, la Guía del Usuario y la fi-760PRB Guía del Usuario del imprinter)

a Seleccione [Instalar (recomendado)] y pulse el botón [Siguiente].



- Instalar (personalizado)
  Seleccione e instale el software que necesite.

a Seleccione [Instalar (personalizado)] y pulse el botón [Siguiente].



b Seleccione las casillas de selección del software que desea instalar y haga clic en el botón [Siguiente].
Para conectar el escáner a la red, instale Network Setup Tool.

7 **Instale el software siguiendo las instrucciones visualizadas en la ventana.**
Si hay una actualización de *firmware*, aparece una ventana preguntando si desea actualizarlo. Seleccione si desea actualizar el *firmware* y proceda con la instalación.

8 **Cuando aparezca una ventana para seleccionar el método de conexión del escáner, seleccione el método de conexión y siga las instrucciones que aparecen en la ventana.**
Para obtener detalles, consulte la Ayuda de Network Setup Tool.

- Para Windows 10/Windows Server 2016/Windows Server 2019/Windows Server 2022
  Haga clic en el menú [Inicio] → [Network Setup Tool] → [Ayuda de Network Setup Tool].
- Para Windows 11/Windows Server 2025
  Haga clic en el menú [Inicio] → [Todas las aplicaciones] → [Network Setup Tool] → [Ayuda de Network Setup Tool].

Cómo instalar el software (en un entorno sin conexión)

En esta sección se explica cómo instalar el software necesario si el ordenador que se va a conectar al escáner no tiene acceso a Internet.

En este caso, en un equipo que pueda conectarse a Internet, obtenga el Creador de instalador sin conexión del sitio web de descargas y cree un instalador sin conexión (archivo ISO).
Ejecute el instalador sin conexión (archivo ISO) en el ordenador que se va a conectar al escáner para instalar el software.

ATENCIÓN

- Si hay instalada una versión antigua del software, desinstálela primero.

  ➡ Desinstalar los software (página 367)

- Network Setup Tool incluido con este instalador es el producto sucesor de Network Setup Tool for fi Series. Si está instalado Network Setup Tool for fi Series, desinstálelo antes de instalar Network Setup Tool.

1. **En un equipo que pueda conectarse a Internet, inicie sesión en Windows como usuario con privilegios de administrador.**

2. **Conéctese al sitio web de descargas.**
   https://www.pfu.ricoh.com/fi/d/

3. **Haga clic "aquí" en "Para instalar en un ordenador sin acceso a Internet, haga clic aquí.".**



4. **En la ventana que describe el proceso de instalación, haga clic en "Creador de instalador sin conexión".**

5 En la ventana Contrato de licencia, confirme el contenido y haga clic en el botón [Aceptar y descargar].

Se inicia la descarga del instalador sin conexión.

6 Haga doble clic en el programa descargado para crear instaladores sin conexión [Offline Installer Creator fi Series.exe].

7 Seleccione una opción entre [Instalar (recomendado)] o [Instalar (personalizado)].
Se creará instalador sin conexión (archivo ISO) con el *software* más reciente en función de la selección que realice aquí.

- Instalar (recomendado)
  El siguiente software está instalado:
  - PaperStream IP (TWAIN)
    El siguiente software se instala al mismo tiempo.
    - Software Operation Panel
    - Error Recovery Guide
  - PaperStream Capture
  - PaperStream ClickScan
  - Network Setup Tool
  - Error Recovery Guide (manual)
  - fi Series Online Update
  - Manuales (Precauciones de seguridad, la Guía del Usuario y la fi-760PRB Guía del Usuario del imprinter)

a Seleccione [Instalar (recomendado)] y pulse el botón [Siguiente].



- Instalar (personalizado)
  Seleccione el *software* que necesite.

a Seleccione [Instalar (personalizado)] y pulse el botón [Siguiente].



b Seleccione las casillas de selección del software que desea instalar y haga clic en el botón [Siguiente].
Para conectar el escáner a la red, seleccione la casilla de selección de Network Setup Tool.

8 Especifique dónde desea guardar el archivo ISO y haga clic en el botón [Siguiente].

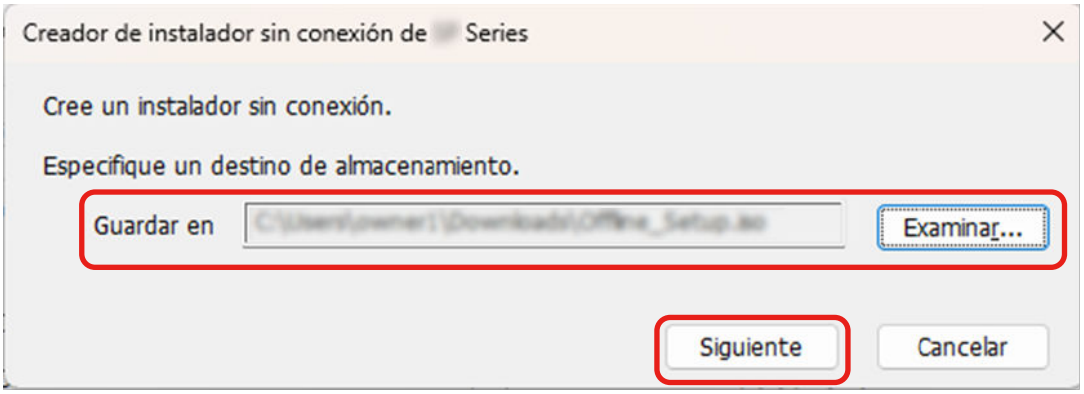

9 **Haga clic en el botón [Cerrar].**

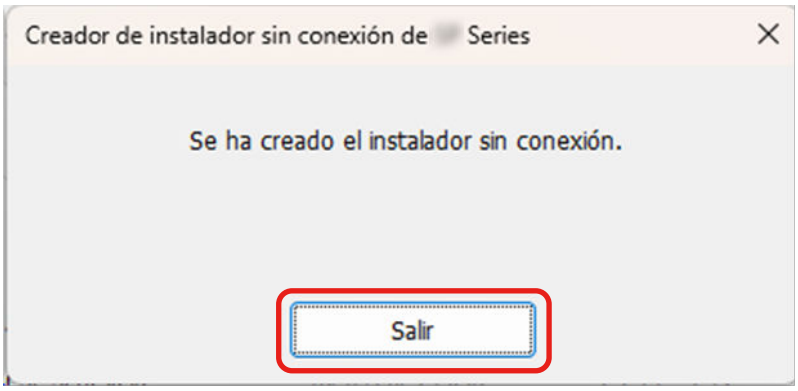

10 **Guarde el archivo ISO creado en el ordenador que se conectará al escáner.**

11 **Haga clic con el botón derecho en el archivo ISO guardado y, a continuación, haga clic en [Montar].**

12 **Haga doble clic en [Setup.exe] en la carpeta mostrada.**

13 **Haga clic en el botón [Siguiente].**

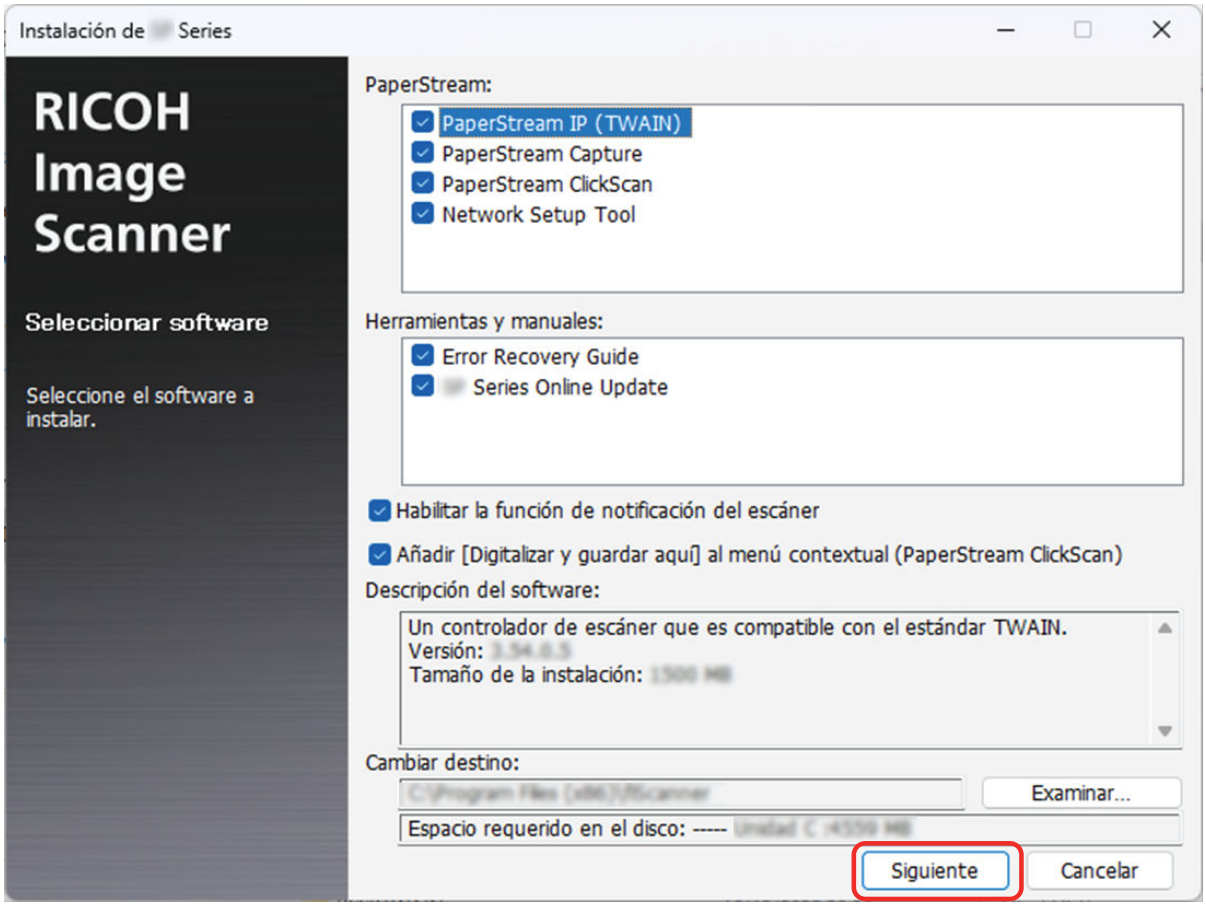

14 **Instale el software siguiendo las instrucciones visualizadas en la ventana.**

15 Cuando aparezca una ventana para seleccionar el método de conexión del escáner, seleccione el método de conexión y siga las instrucciones que aparecen en la ventana.

Para obtener detalles, consulte la Ayuda de Network Setup Tool.

- Para Windows 10/Windows Server 2016/Windows Server 2019/Windows Server 2022
  Haga clic en el menú [Inicio] → [Network Setup Tool] → [Ayuda de Network Setup Tool].
- Para Windows 11/Windows Server 2025
  Haga clic en el menú [Inicio] → [Todas las aplicaciones] → [Network Setup Tool] → [Ayuda de Network Setup Tool].

Cómo usar el escáner

En esta sección se explica cómo utilizar el escáner.

Encender/apagar el escáner

Puede especificar uno de los siguientes métodos para encender/apagar el escáner:

- Pulsar el botón [Power] del escáner
- Cuando la función de red del escáner está desactivada, el encienda o apague el escáner en función de la alimentación del equipo

➡ Método para encender/apagar el escáner [Encendido] (página 337)

Esta sección explica las operaciones del escáner asumiendo que el escáner está configurado para encenderse o apagarse presionando el botón [Power] del escáner.

Cómo encender el escáner

1 Pulse el botón [Power] del escáner.

- fi-8600

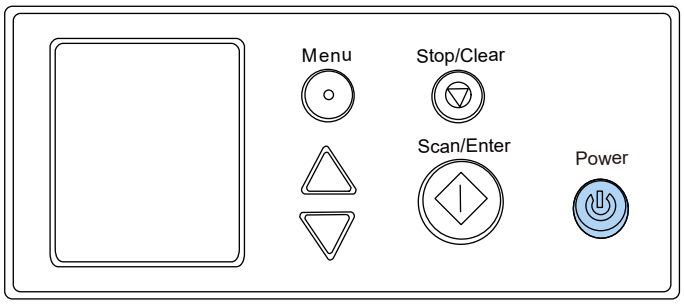

- fi-8700/fi-8700S

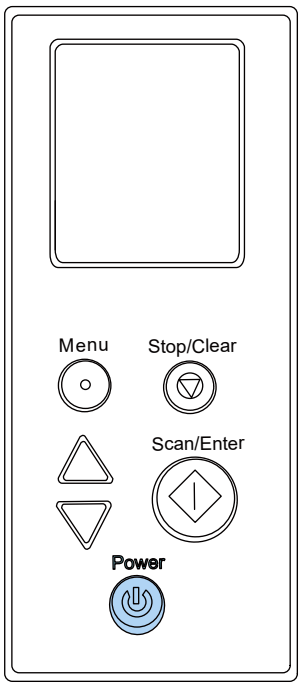

El escáner se encenderá y el botón [Power] se iluminará en verde.

Tenga en cuenta que durante la inicialización se muestra la siguiente pantalla en el LCD.



Cuando se muestra la pantalla [Listo] en el LCD, significa que el escáner está listo para empezar a digitalizar.

Cómo apagar el escáner

1 Pulse el botón [Power] del escáner durante 2 segundos o más.

- fi-8600

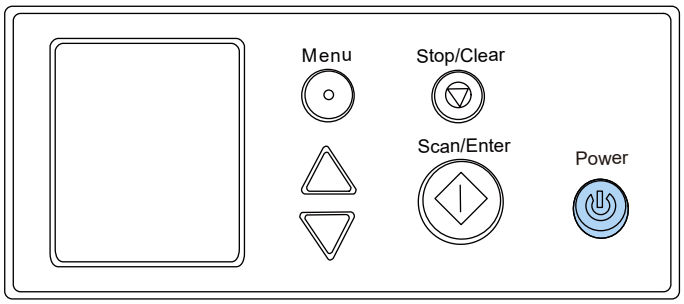

- fi-8700/fi-8700S

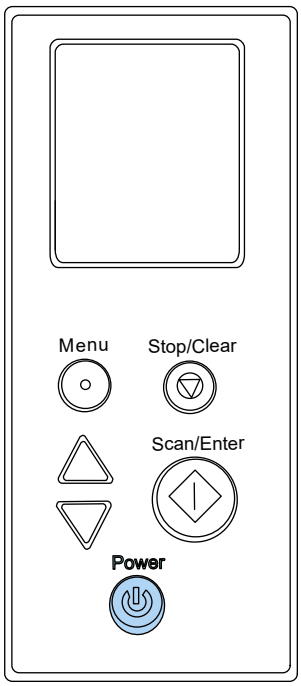

El escáner se apagará y el botón [Power] dejará de estar iluminado.

Entrando en el modo ahorro de energía y saliendo de él

El escáner entra en el modo ahorro de energía cuando no se utiliza durante un período de tiempo determinado.
Con el modo ahorro de energía podrá reducir el consumo de energía cuando no se usa el escáner por un cierto periodo de tiempo.
El modo ahorro de energía tiene dos tipos de ajustes.

- Ahorro de energía
  Si no se utiliza el escáner durante un mínimo de 10 minutos (ajuste predeterminado de fábrica) mientras se encuentra encendido, entrará automáticamente en el modo ahorro de energía.
  Cuando el escáner entra en modo de ahorro de energía, el LCD se apaga. El botón [Power] parpadea en verde.
  Para reanudar del modo ahorro de energía, realice una de las siguientes operaciones:
  - Coloque un documento en la bandeja de entrada al ADF (alimentador)
  - Pulse cualquier botón del escáner
  - Deslice el interruptor del modo de alimentación del escáner
  - Digitalice un documento con la aplicación de digitalización de imágenes
  - Cierre el ADF cuando esté abierto
  - Conecte el escáner al equipo mediante un cable USB
  - Acceda al escáner desde el *software* para cambiar la configuración
- Apagado automático
  El escáner se apaga automáticamente si permanece encendido y no se utiliza durante un determinado periodo de tiempo (20 minutos de manera predeterminada).
  Para encender el escáner de nuevo después de haber sido apagado automáticamente, pulse el botón [Power].

➡ Cómo encender el escáner (página 46)

ATENCIÓN

- Si queda un documento en la ruta del papel, es posible que el escáner no entre en el modo de ahorro de energía. Consulte Si se produce un atasco de papel (página 208) para retirar los documentos.
- Si se muestra cualquiera de las siguientes condiciones en el panel de Operador, el escáner no podrá entrar en el modo de ahorro de energía.
  - Mientras la digitalización está en progreso
  - Mientras el contador de documentos está en progreso en el modo de contador de documentos
  - Mientras se muestra un error
  - En modo de limpieza

- En función de la aplicación de digitalización de imágenes utilizada, el escáner podría no apagarse incluso si se selecciona la casilla de verificación [Apagar después de un cierto periodo de tiempo].
- Si el escáner se apaga automáticamente mientras usa la aplicación de digitalización de imágenes, salga de la aplicación antes de encender el escáner y, a continuación, enciéndalo de nuevo.

CONSEJO

- Puede cambiar el tiempo de espera para que el escáner entre en el modo de ahorro de energía siguiendo uno de los siguientes métodos.
  - [23:Ahorro de energía] en la pantalla [Menú de ajustes] del panel del operador
    ➡ Cómo usar el Menú de ajustes (página 113)
  - Software Operation Panel
    ➡ Tiempo de espera del escáner para entrar en el modo de ahorro de energía [Ahorro de energía] (página 331)
- Puede evitar que el escáner se apague automáticamente mediante uno de los siguientes métodos.
  - [24:Hora de apagar] en la pantalla [Menú de ajustes] del panel del operador.
    ➡ Cómo usar el Menú de ajustes (página 113)
  - Software Operation Panel
    ➡ Tiempo de espera del escáner para entrar en el modo de ahorro de energía [Ahorro de energía] (página 331)

  Si el escáner está configurado para no apagarse automáticamente, el consumo de energía del escáner aumentará.

Abrir/cerrar el ADF

Esta sección describe cómo abrir y cerrar el ADF.

Cómo abrir el ADF

1. **Cuando utilice fi-8700/fi-8700S, asegúrese de que la cubierta del documento esté cerrada.**
   Si abre y cierra el ADF mientras la cubierta de documentos está abierta, es posible que se produzca un error.
2. **Retire cualquier documento de la bandeja de entrada al ADF (alimentador).**
3. **Levante las manijas de apertura del ADF hacia arriba parar abrir el ADF.**

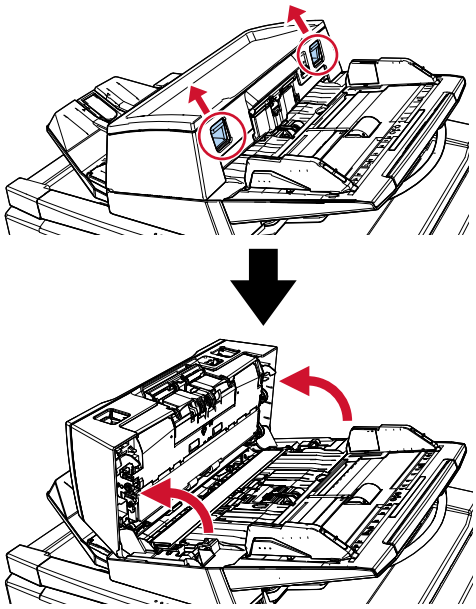

PRECAUCIÓN	El ADF puede cerrarse por accidente cuando está abierto. Tenga cuidado de que sus dedos no queden atrapados.

Cómo cerrar el ADF

1 **Compruebe que ningún material externo quede atascado en el interior del ADF.**

2 **Cierre el ADF.**
Empuje el centro del ADF hasta que quede bloqueado en su posición, indicado mediante un sonido de "clic".

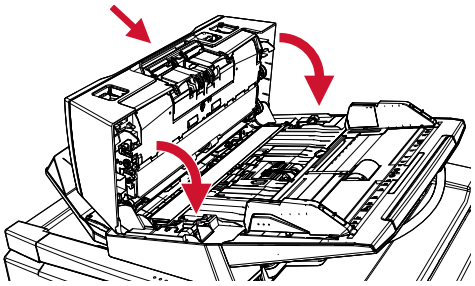

PRECAUCIÓN Tenga cuidado de no pellizcarse los dedos cuando cierre el ADF.

Abrir/Cerrar la cubierta de los documentos [fi-8700/fi-8700S]

En esta sección se describe cómo abrir y cerrar la cubierta de los documentos.

Cómo abrir la cubierta de los documentos

1 **Asegúrese de que el ADF esté cerrado.**
Si abre y cierra el ADF mientras la cubierta de documentos está abierta, es posible que se produzca un error.

2 **Sujete la manija y abra la cubierta de documentos.**

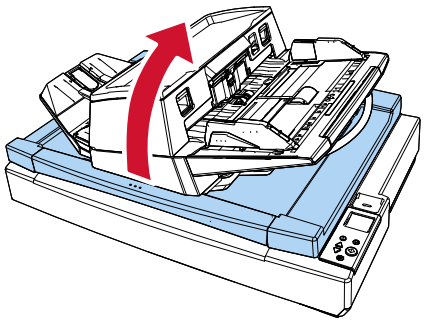

PRECAUCIÓN

La cubierta de documentos no permanece abierta cuando se detiene su apertura o cierre. Por lo tanto, no deje que la cubierta de documentos se cierre dejando sus dedos atrapados.

Cómo cerrar la cubierta de los documentos

1 **Sujete la manija y cierre la cubierta de documentos de manera suave.**
Empuje la cubierta hasta que quede bloqueada en su posición, indicado mediante un sonido de "clic".

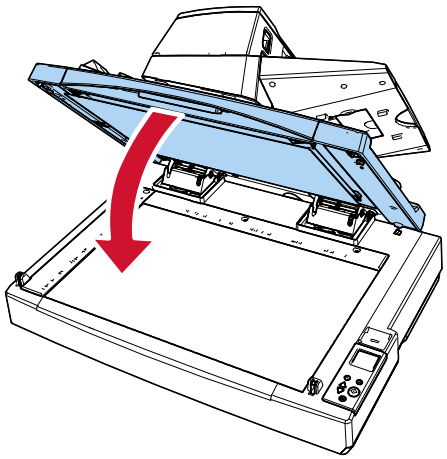

PRECAUCIÓN

La cubierta de documentos no permanece abierta cuando se detiene su apertura o cierre. Por lo tanto, no deje que la cubierta de documentos se cierre dejando sus dedos atrapados.

Ajustar la posición del ADF [fi-8700/fi-8700S]

El ADF se puede reubicar para adaptarlo a espacios más reducidos.
Las posiciones disponibles son las siguientes:

- Posición 1 (predeterminada de fábrica)

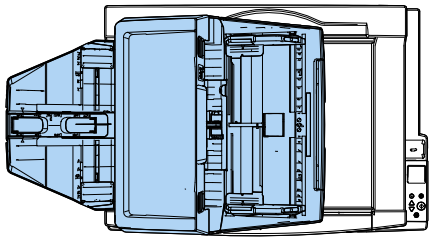

- Posición 2 (ahorro de espacio: los documentos se cargan por la derecha)

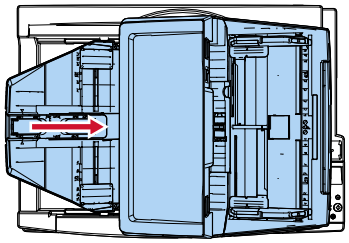

- Posición 3 (ahorro de espacio: los documentos se cargan por la izquierda)

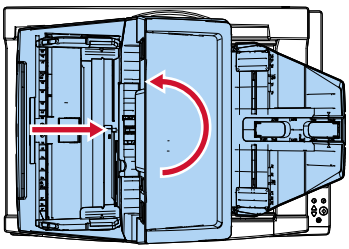

1. **Abra la cubierta de los documentos.**

   ➡ Cómo abrir la cubierta de los documentos (página 53)

2. **Retire los dos tornillos de seguridad del ADF e insértelos en los orificios para almacenamiento de los tornillos de seguridad.**

El ADF queda fijado en su sitio con los tornillos de seguridad del ADF. Si se retiran los tornillos de seguridad del ADF, podrá ajustarse la posición del ADF.

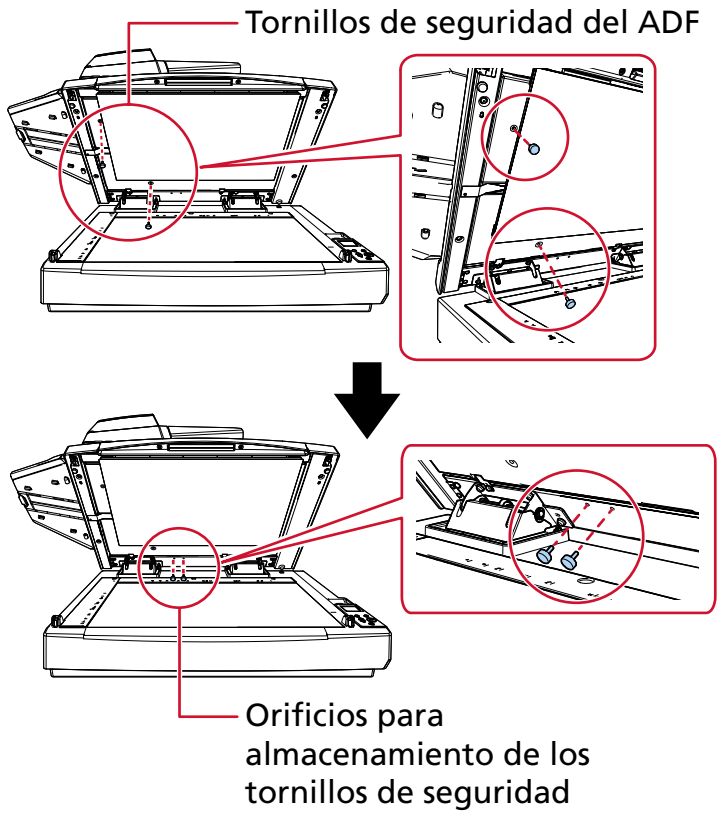

CONSEJO

- Retire la almohadilla para documentos si los tornillos de seguridad del ADF son difíciles de retirar.
- Si retira la almohadilla para documentos, acóplela después siguiendo el procedimiento que se indica a continuación:

    1 Coloque la almohadilla para documentos contra la esquina superior izquierda de la base para documentos.

Asegúrese de que la ranura de la almohadilla para documentos se encuentre en el lugar correcto.

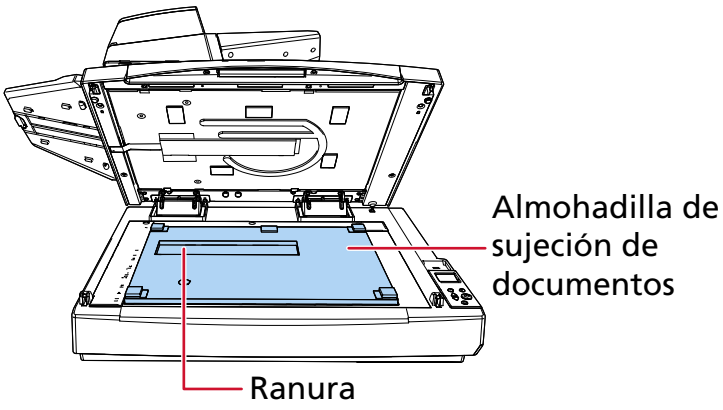

2 Cierre la cubierta de los documentos lentamente.
Cuando cierre la cubierta de los documentos, la almohadilla para documentos se acoplará a dicha cubierta.

3 Cierre la cubierta de los documentos lentamente.

➡ Cómo cerrar la cubierta de los documentos (página 54)

4 Levante la bandeja de salida.

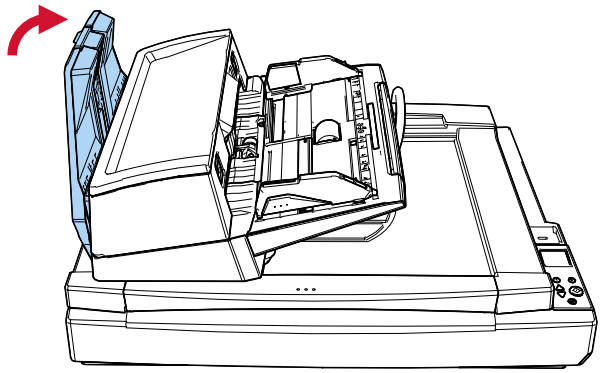

5 Cambie la posición del ADF.
Mueva el ADF hasta que quede bloqueado en su posición, indicado mediante un sonido de "clic". Asegúrese de que el ADF esté bien bloqueado en su posición.

- Para cambiar de la posición 1 a la 2.

Deslice el ADF hacia el centro del escáner.

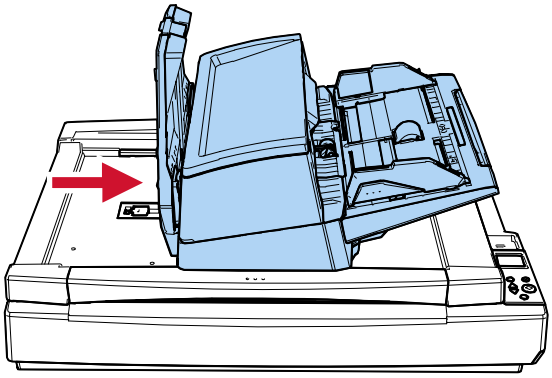

- Para cambiar de la posición 1 a la 3.
  Deslice el ADF hacia el centro del escáner y, a continuación, gírelo 180 grados hacia la izquierda.

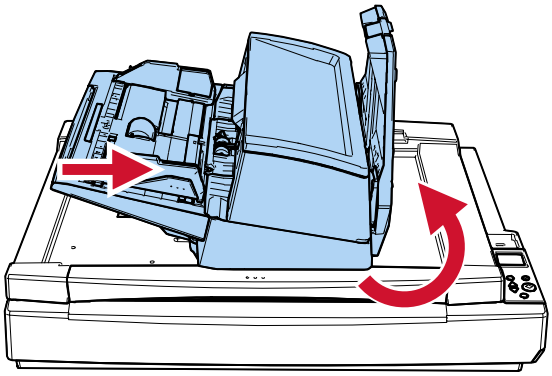

PRECAUCIÓN

- Tenga cuidado de no pellizcarse los dedos cuando mueva el ADF.
- No gire el ADF más de 180 grados. Podría dañar el ADF.

6 Baje la bandeja de salida.

Ajustar la bandeja de entrada al ADF (alimentador)

Los documentos colocados en la bandeja de entrada al ADF (alimentador) son alimentados en el ADF uno por uno al iniciarse la digitalización.
Al digitalizar un documento relativamente largo, como uno de tamaño A4, utilice la extensión de la bandeja de entrada, tal y como se describe a continuación, para que el documento se mantenga recto y se cargue sin problemas.

1 **Sujete bien la bandeja de entrada de papeles al ADF (alimentador) mientras tira de la extensión de la bandeja de entrada.**

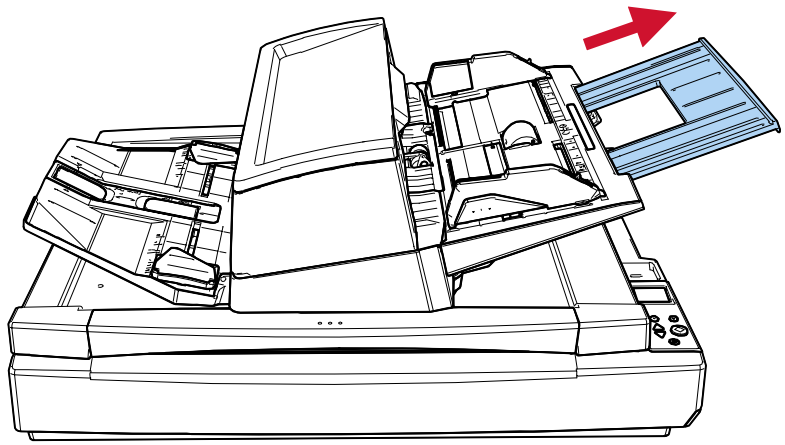

Ajuste de la bandeja de salida

Los documentos colocados en la bandeja de entrada al ADF (alimentador) son expulsados hacia la bandeja de salida uno a uno durante la digitalización.
Al digitalizar un documento relativamente largo, como uno de tamaño A4, use la extensión de la bandeja de salida, los detenedores y las guía laterales de la bandeja de salida, tal y como se describe a continuación, para que los documentos se mantengan rectos y se carguen sin problemas.

1 **Extraiga la extensión de la bandeja de salida y levante el detenedor.**
Asegúrese de que el detenedor esté colocado en una posición al menos tan larga como el documento.

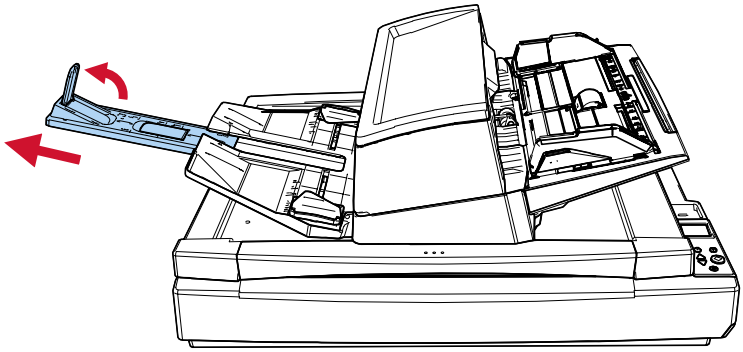

ATENCIÓN

- No sujete el tope para jalar hacia usted la extensión de la bandeja de salida. Es posible que el detenedor quede dañado.
- No levante el tope más de 90 grados puesto que puede romperse.

CONSEJO

- Para digitalizar documentos cortos, como tarjetas de plástico o tarjetas de visita, levante el tope derecho.
- Para digitalizar documentos de mayor longitud que el tamaño A3, retire por completo la extensión de la bandeja de salida sin levantar el tope.
- Cuando digitalice documentos de formato A4/Carta en orientación horizontal, si levanta el detenedor derecho, los documentos expulsados se podrán apilar ordenadamente en la bandeja de salida.
- Si los documentos expulsados no se apilan correctamente, reduzca el espacio (a aproximadamente 10 mm) entre los documentos y el detenedor para alinearlos mejor.

2 **Levante las guías laterales de la bandeja de salida y ajústelas a la anchura de los documentos.**

Asegúrese de que la distancia entre las guías laterales de la bandeja de salida sea mayor que el ancho del documento.

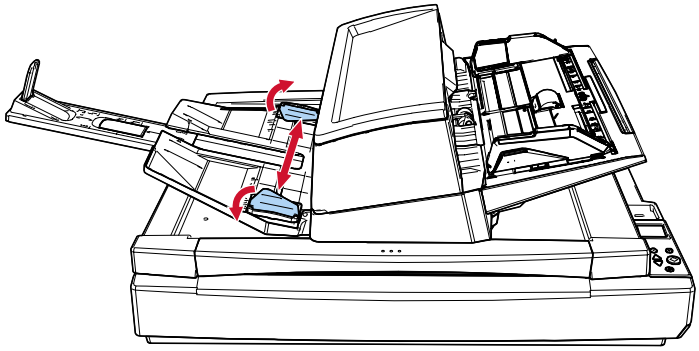

CONSEJO

- Ajuste la altura de la bandeja de salida de acuerdo con el tipo de papel del documento.
  Seleccione la posición inferior para realizar un uso normal.
  Para digitalizar un documento fino o arrugado, seleccione la posición superior.
  Cuando se coloque en posición superior, se reducirá el número de documentos que se pueden cargar en la bandeja de entrada al ADF (alimentador).
  El número sugerido es 100 si el gramaje es de 80 g/m^2 (20 lb).

  - Posición inferior (papel normal)

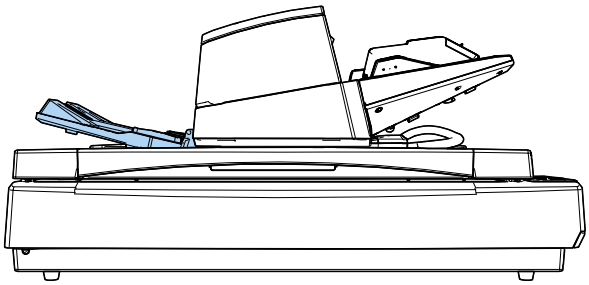

  - Posición superior (papel fino o arrugado)

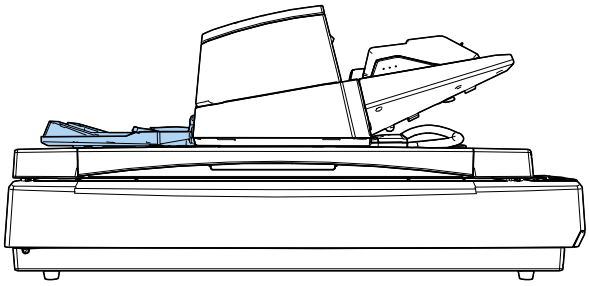

Puede colocar la bandeja de salida en la posición superior sin problemas si sujeta ambos lados de la bandeja de salida firmemente y la empuja hacia delante mientras la levanta.

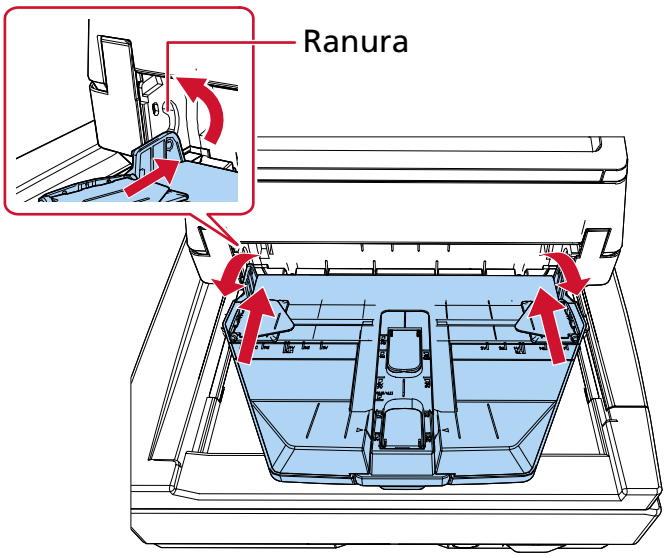

- La ralentización de la velocidad de expulsión de las hojas impide que los documentos se dispersen.
  Es posible ralentizar la velocidad de expulsión de las hojas de una de las siguientes maneras.
  - [11:Control de apilamiento] en la pantalla [Menú de ajustes] del panel del operador

    ➡ Cómo usar el Menú de ajustes (página 113)
  - Software Operation Panel

    ➡ Especificación de la velocidad de expulsión del papel (Control de apilamiento) (página 318)

Cómo realizar una digitalización básica

En esta sección se explica como realizar una digitalización básica.

ATENCIÓN

En función de cómo se use el escáner, utilice únicamente el cable USB para conectar un ordenador o utilice únicamente un cable LAN para conectar a un dispositivo de red. No utilice ambos cables al mismo tiempo.

Inicie una aplicación de digitalización de imágenes en el ordenador conectado al escáner o pulsando un botón en el escáner y, a continuación, escanee los documentos.

- Conexión USB
  - Uso de un ordenador para escanear

    ➡ Empezar a digitalizar desde la aplicación de digitalización de imágenes (página 64)
  - Uso de los botones del escáner para digitalizar

    ➡ Pulsación de un botón del escáner para iniciar la aplicación de digitalización de imágenes y realizar una digitalización (página 66)

    Software relacionado: La ventana de propiedades del escáner en Windows (Eventos)
- Conexión LAN con cable
  - Uso de un ordenador para escanear

    ➡ Empezar a digitalizar desde la aplicación de digitalización de imágenes (página 64)

    Software relacionado: Herramienta de selección de escáner, Configuración de la red de fi Series

    ➡ Iniciar la Herramienta de selección de escáner (página 370)

    ➡ Iniciar Configuración de la red de fi Series (página 342)
  - Uso de los botones del escáner para digitalizar

    ➡ Pulsación de un botón del escáner para iniciar la aplicación de digitalización de imágenes y realizar una digitalización (página 66)

    Software relacionado: Herramienta de selección de escáner, Button Event Manager, Configuración de la red de fi Series

    ➡ Iniciar la Herramienta de selección de escáner (página 370)

    ➡ Cómo iniciar Button Event Manager (página 372)

    ➡ Iniciar Configuración de la red de fi Series (página 342)

Dependiendo de cómo utilice el escáner, puede asignar diferentes configuraciones a los botones. Cuando utilice varios métodos a la vez, asegúrese de que la configuración que desea utilizar está activada.

➡ Activación de la configuración de botones deseada (página 74)

Empezar a digitalizar desde la aplicación de digitalización de imágenes

En esta sección se explica el flujo básico que requiere realizar una digitalización mediante una aplicación de digitalización de imágenes en el ordenador.
En este caso, deben instalarse en el ordenador un controlador de escáner y una aplicación de digitalización de imágenes compatible con el mismo.

- Controlador de escáner
  - Controlador PaperStream IP
- Aplicación de digitalización de imágenes
  - PaperStream ClickScan
  - PaperStream Capture

Para conectar el escáner a través de una LAN por cable, necesita lo siguiente:

- Network Setup Tool
- Configuración de la red de fi Series

➡ Información general del software suministrado (página 32)

➡ Configuración de red (Configuración de la red de fi Series) (página 342)

Los procedimientos, operaciones y elementos de configuración de digitalización varían ligeramente según el controlador del escáner y la aplicación de digitalización de imágenes.
Para obtener más información, consulte la ayuda del controlador del escáner y el manual o ayuda de la aplicación de digitalización de imágenes.

1. **Encienda el escáner.**

   ➡ Cómo encender el escáner (página 46)

2. **Conecte el escáner a su ordenador.**

   - Si utiliza una conexión USB
     Conecte el escáner al ordenador mediante un cable USB.
   - Si utiliza una conexión LAN por cable
     Conecte el escáner a la red y selecciónelo con la Herramienta de seleccionar el escáner.

     ➡ Red (página 348)

     ➡ Iniciar la Herramienta de configuración de dirección IP (página 371)
     Si no se encuentra en un entorno DHCP, necesitará la Herramienta de configuración de dirección IP.

     ➡ Iniciar la Herramienta de selección de escáner (página 370)

3. **Coloque un documento en la bandeja de entrada al ADF (alimentador).**

   ➡ Cómo cargar documentos en la bandeja de entrada de papeles al ADF (alimentador) (página 77)

4. **Inicie una aplicación de imágenes de digitalización.**

5. **Seleccione el controlador de escáner que desea utilizar para la digitalización.**

En algunas aplicaciones de digitalización de imágenes, es posible que la selección de un controlador del escáner no sea necesaria.

6 **Seleccione el escáner que desea utilizar para la digitalización.**
El nombre del escáner depende del tipo de controlador del escáner y el método de conexión del escáner. Para obtener más información, consulte la ayuda del controlador del escáner.
En algunas aplicaciones de digitalización de imágenes, es posible que la selección del escáner no sea necesaria.

7 **Ajuste las configuraciones de digitalización en la ventana de configuración del controlador del escáner.**
En algunas aplicaciones de digitalización de imagen, es posible que no aparezca la ventana de configuración del controlador del escáner..

8 **Digitalice el documento con la aplicación de digitalización de imágenes.**

ATENCIÓN

No realice ninguna de las siguientes operaciones.
Si lo hace, se detendrá la digitalización.

- Desconexión del cable USB
- Desconexión del cable LAN
- Desconexión de la red
- Cerrar sesión en Windows

Pulsación de un botón del escáner para iniciar la aplicación de digitalización de imágenes y realizar una digitalización

En esta sección se explica la configuración previa necesaria y el procedimiento de escaneado cuando se inicia una aplicación de digitalización de imágenes en el ordenador y se realiza un escaneado pulsando el botón del escáner.
En este caso, deben instalarse en el ordenador un controlador de escáner y una aplicación de digitalización de imágenes compatible con el mismo.

- Controlador de escáner
  - Controlador PaperStream IP
- Aplicación de digitalización de imágenes
  - PaperStream Capture

Para conectar el escáner a través de una LAN por cable, necesita lo siguiente:

- Network Setup Tool
- Configuración de la red de fi Series

➡ Información general del software suministrado (página 32)
➡ Configuración de red (Configuración de la red de fi Series) (página 342)

CONSEJO

- Si está instalado, PaperStream Capture se asigna automáticamente al botón del escáner.
- Si PaperStream ClickScan y PaperStream Capture están instalados, la aplicación de digitalización de imágenes que se inicia al pulsar el botón [Scan/Enter] del escáner es diferente en función de si PaperStream ClickScan se encuentra en la barra de tareas o no.
  - Cuando se halla en la barra de tareas
    PaperStream ClickScan se iniciará.
  - Cuando no se halla en la barra de tareas
    PaperStream Capture se iniciará.
- Si cambia la aplicación de digitalización de imágenes asignada al botón del escáner de PaperStream Capture a otra aplicación, se iniciará la aplicación de digitalización de imágenes recién asignada.
  Si PaperStream Capture está configurado para ocupar el escáner, cambie la configuración para desactivar esta función.

1 Encienda el escáner.

➡ Cómo encender el escáner (página 46)

2 Conecte el escáner a su ordenador.

- Si utiliza una conexión USB
  Conecte el escáner al ordenador mediante un cable USB.
- Si utiliza una conexión LAN por cable

Conecte el escáner a la red y selecciónelo con la Herramienta de seleccionar el escáner.

➡ Red (página 348)

➡ Iniciar la Herramienta de configuración de dirección IP (página 371)
Si no se encuentra en un entorno DHCP, necesitará la Herramienta de configuración de dirección IP.

➡ Iniciar la Herramienta de selección de escáner (página 370)

3 Configure los ajustes de digitalización en la aplicación de digitalización de imágenes.

➡ Empezar a digitalizar desde la aplicación de digitalización de imágenes (página 64)

4 En su ordenador, use esta aplicación para especificar una aplicación de digitalización de imágenes para que se inicie al pulsar el botón del escáner.
El procedimiento de configuración de los botones varía en función del método de conexión del escáner.

- Al establecer una conexión mediante un cable USB
  Muestre la pantalla de configuración [Dispositivos e impresoras] de Windows y configure los botones del escáner en [Propiedades de digitalización].

  ➡ Configuración de los ajustes del botón en las propiedades del escáner en Windows (para conexión USB) (página 71)

- Al establecer una conexión mediante una LAN con cable
  Utilice Button Event Manager para configurar el botón.
  Para obtener detalles sobre Button Event Manager, consulte la Ayuda de Network Setup Tool.

  ➡ Cómo iniciar Button Event Manager (página 372)

5 Si es necesario, configure los ajustes de la aplicación de digitalización de imágenes para empezar.
Es posible que sea necesario configurar algunas aplicaciones de digitalización de imágenes. Para obtener más información, consulte el manual o la ayuda de la aplicación de digitalización de imágenes para empezar.

6 Coloque un documento en la bandeja de entrada al ADF (alimentador).

➡ Cómo cargar documentos en la bandeja de entrada de papeles al ADF (alimentador) (página 77)

7 Pulse el botón del escáner para iniciar un escaneado

- Cuando se especifica una aplicación de digitalización de imágenes para [Scan Button] en el paso 4
  Mientras se muestre [F00] en el área de indicadores de la pantalla [Listo], pulse el botón [Scan/Enter].

  a Pulse el botón [△]/[▽] mientras se muestra la pantalla [Listo].
  Aparecerá la pantalla [Selección de la función].

  b Pulse el botón [△]/[▽] para seleccionar [No.00] y pulse el botón [Stop/Clear].

Aparece [F00] en el área de indicadores de la pantalla [Listo].

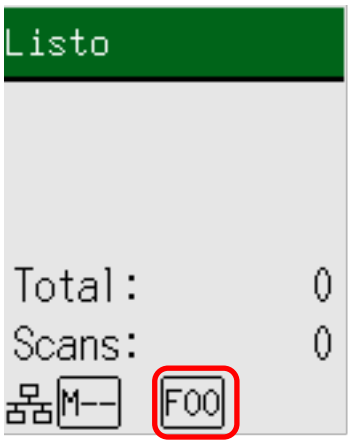

c Pulse el botón [Scan/Enter].

- fi-8600

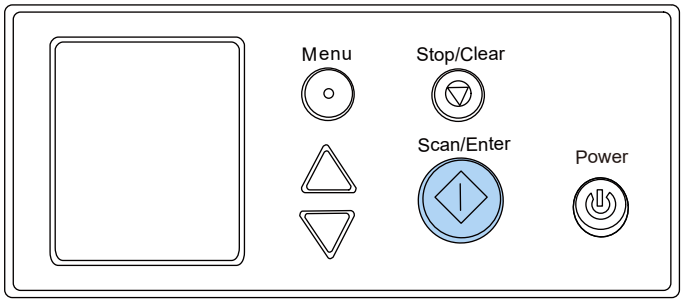

- fi-8700/fi-8700S

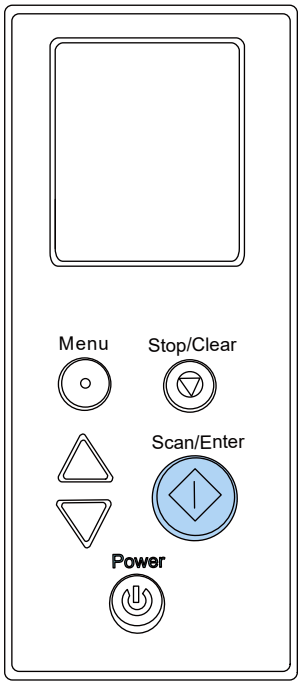

Se inicia la aplicación de digitalización de imágenes especificada para [Scan Button].

- Cuando se especifica una aplicación de digitalización de imágenes para uno de los botones [Send to 01] a [Send to 50] en el paso 4
  Mientras se muestre cualquier código entre [F01] y [F50] en el área de indicadores de la pantalla [Listo], pulsa el botón [Scan/Enter].
  A modo de ejemplo, a continuación se describe el procedimiento para configurar una aplicación de escaneo de imágenes para [Send to 02].

  a Pulse el botón [△]/[▽] mientras se muestra la pantalla [Listo].
  Aparecerá la pantalla [Selección de la función].

  b Pulse el botón [△]/[▽] para seleccionar [No.02] y pulse el botón [Stop/Clear].
  Aparece [F02] en el área de indicadores de la pantalla [Listo].

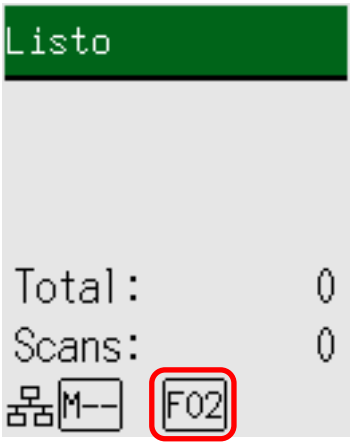

  c Pulse el botón [Scan/Enter].

  - fi-8600

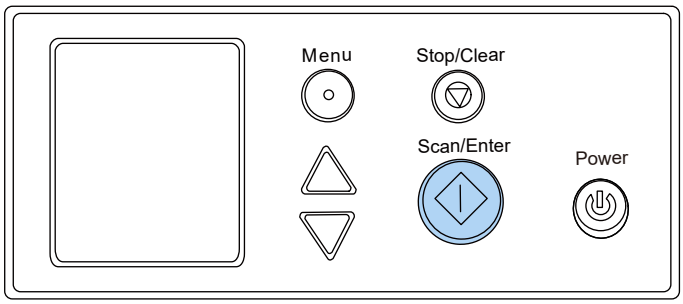

- fi-8700/fi-8700S

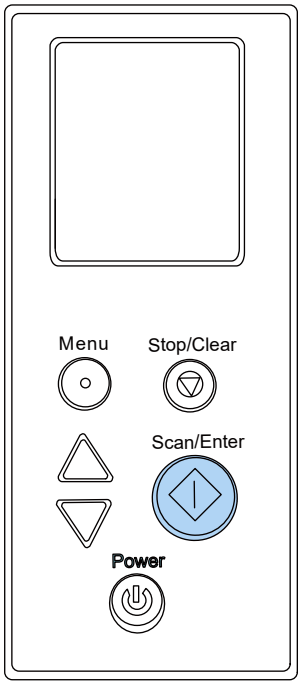

Se inicia la aplicación de digitalización de imágenes especificada en el paso [Send to 02].

8 Si es necesario, digitalice los documentos con la aplicación de digitalización de imágenes.

ATENCIÓN

No realice ninguna de las siguientes operaciones.
Si lo hace, se detendrá la digitalización.

- Desconexión del cable USB
- Desconexión del cable LAN
- Desconexión de la red
- Cerrar sesión en Windows

También consulte

Activación de la configuración de botones deseada (página 74)

Configuración de los ajustes del botón en las propiedades del escáner en Windows (para conexión USB)

Configure el botón del escáner para empezar a digitalizar.
Especifique la aplicación de digitalización de imágenes del ordenador que desea que se inicie al pulsar el botón del escáner.

1 Encienda el escáner.

➡ Cómo encender el escáner (página 46)

2 Verifique si el escáner y el ordenador están conectados mediante el cable USB.

3 Visualice [Configuración] en Windows.

4 Haga clic en [Bluetooth y dispositivos].

5 Haga clic en [Impresoras y escáneres].

6 Haga clic en [fi-8600], [fi-8700] o [fi-8700S].

7 Haga clic en [Propiedades del escáner].

Aparece la ventana Escáneres y cámaras].

8 Haga clic en el icono del escáner y en el botón [Propiedades].

ATENCIÓN

Cuando PaperStream ClickScan reside en la barra de tareas, la ventana de propiedades del escáner no puede mostrarse.
Para mostrar la ventana de propiedades del escáner, salga de PaperStream ClickScan.

9 En la ficha [Eventos], seleccione el botón que desea configurar en la lista desplegable [Seleccione un evento].

- [Scan Button]
  Configure la acción que se llevará a cabo al pulsar el botón [Scan/Enter] mientras se muestra [F00] en el área indicadora de la pantalla [Listo].
- [Send to 01] a [Send to 50]

Configure la acción que se llevará a cabo al pulsar el botón [Scan/Enter] mientras se muestre cualquier código comprendido entre [F01] y [F50] en el área de indicadores de la pantalla [Listo].

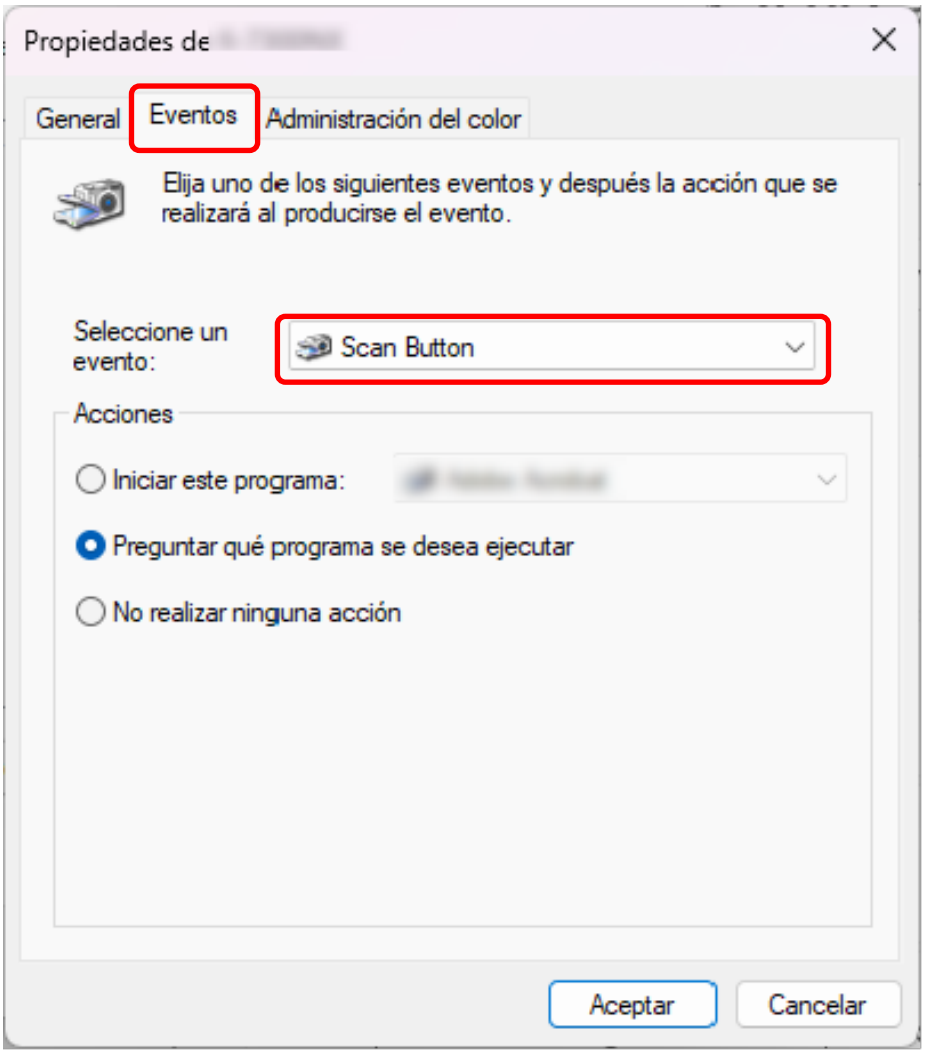

10 Seleccione la aplicación de digitalización de imágenes que desea iniciar al pulsar el botón.

Haga clic en [Iniciar este programa] y seleccione una de las aplicaciones de digitalización de imágenes de la lista de programas.

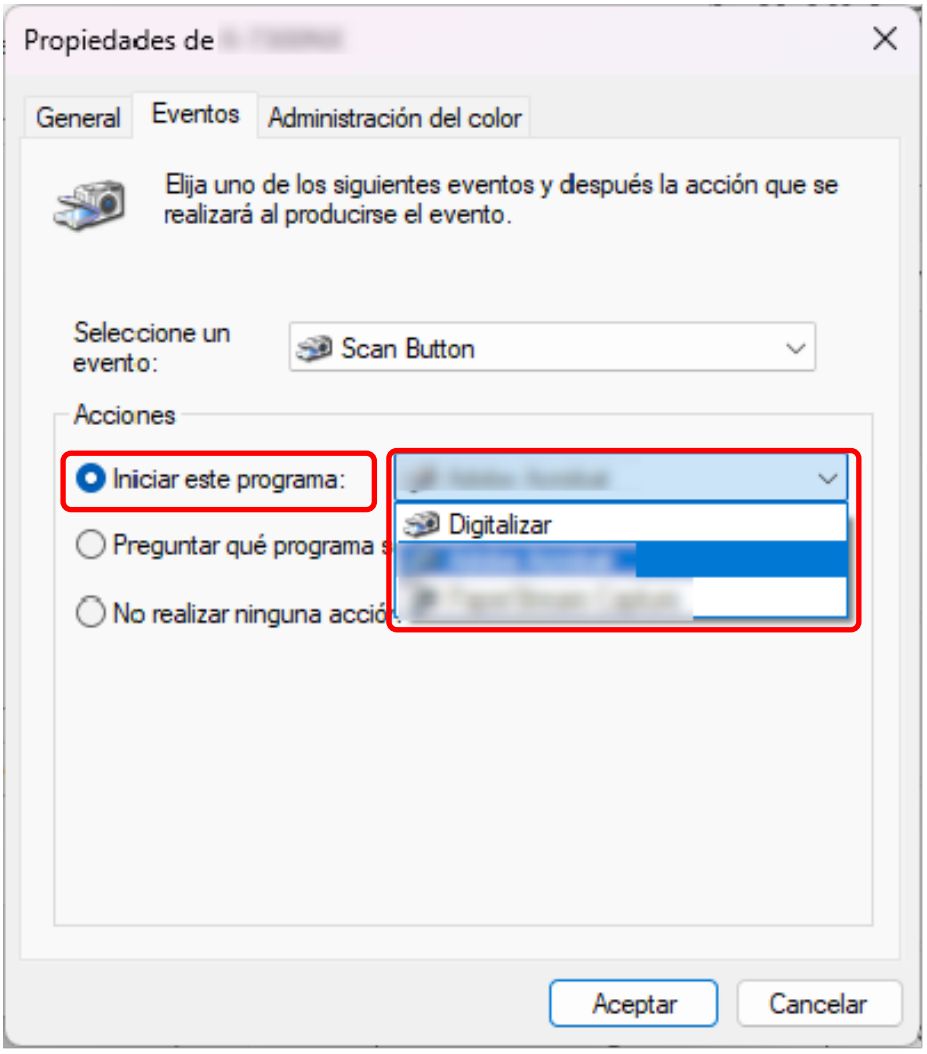

Para configurar varios botones, repita los pasos del 9 al 10.

11 Haga clic en el botón [Aceptar].

También consulte

Activación de la configuración de botones deseada (página 74)

Activación de la configuración de botones deseada

Si ha configurado un botón de más de una forma, active solo la configuración que desee utilizar y desactive las demás.

Método de conexión del escáner	Configuración deseada de los botones	Otras configuraciones a deshabilitar
USB	● La ventana de propiedades del escáner en Windows (Eventos) Configurar operaciones sobre eventos	● Button Event Manager Desactive la casilla de selección [Evento Mirar el botón]
LAN con cable	● Button Event Manager Seleccione la casilla de selección [Evento Mirar el botón] (*1)	Ninguna

***1:**Cuando utilice una conexión LAN por cable, no seleccione la casilla de selección [Evento Mirar el botón] en varios ordenadores al mismo tiempo para el mismo escáner.

CONSEJO

- Si está instalado, PaperStream Capture se asigna automáticamente al botón del escáner.
- Si PaperStream ClickScan y PaperStream Capture están instalados, la aplicación de digitalización de imágenes que se inicia al pulsar el botón [Scan/Enter] del escáner es diferente en función de si PaperStream ClickScan se encuentra en la barra de tareas o no.
  - Cuando se halla en la barra de tareas
    PaperStream ClickScan se iniciará.
  - Cuando no se halla en la barra de tareas
    PaperStream Capture se iniciará.
- Si cambia la aplicación de digitalización de imágenes asignada al botón del escáner de PaperStream Capture a otra aplicación, se iniciará la aplicación de digitalización de imágenes recién asignada.
  Si PaperStream Capture está configurado para ocupar el escáner, cambie la configuración para desactivar esta función.

Cómo colocar los documentos

En esta sección se explica cómo colocar los documentos en el escáner.

Cargar documentos en la bandeja de entrada de papeles al ADF (alimentador)

En esta sección se explica cómo colocar documentos de papel normal.

Preparar documentos para cargarlos en la bandeja de entrada al ADF (alimentador)

1 Compruebe los documentos.

a Compruebe el tamaño y la calidad del papel que se puede escanear con el escáner.

➡ Documentos para la digitalización (página 86)

b Verifique si los documentos colocados son de la misma anchura o no.
La manera de la colocación de los documentos varía en función de si estos son o no son de la misma anchura.
Si los documentos son de diferente anchura, consulte Condiciones para la digitalización de lotes mezclados (página 97) o Digitalización de documentos de diferentes anchuras (página 142).

c Verifique el número de hojas.
El número de hojas que se pueden cargar es el siguiente:

- Documentos tamaño A4/Carta o más pequeños

  300 hojas (con un gramaje de 80 g/m^2 [20 lb] y con un grosor del lote de documentos de menos de 30 mm)

- Documentos más grandes de que el tamaño A4/Carta

  100 hojas (con un gramaje de 80 g/m^2 [20 lb] y un grosor del lote de documentos de menos de 10 mm)

➡ Capacidad de apilamiento (página 92)

2 Airee los documentos.

a Retire una pila de documentos, según el gramaje indicado en las siguientes directrices:

- Documentos tamaño A4/Carta o más pequeños
  30 mm o menos
- Documentos más grandes de que el tamaño A4/Carta
  10 mm o menos

b Sujete los extremos de los documentos y airéelos unas cuantas veces.

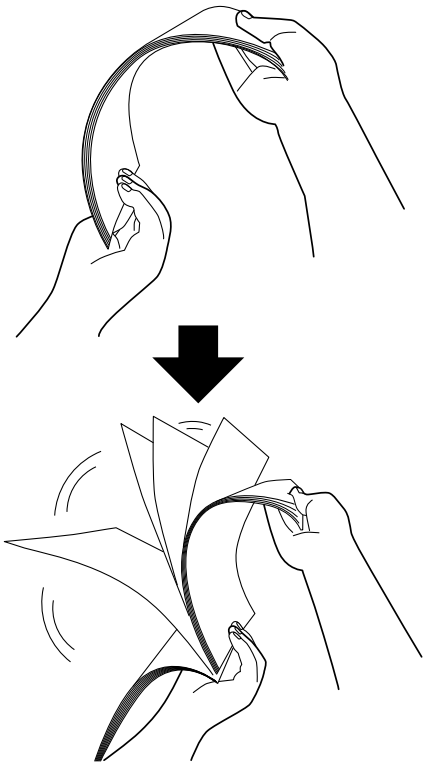

c Gire los documentos 90 grados y airéelos de la misma manera.

d Realice los pasos a a c para todos los documentos.

e Alinee el lado superior de los documentos.

Cómo cargar documentos en la bandeja de entrada de papeles al ADF (alimentador)

Existen dos maneras de colocar los documentos.

- Cómo cargar documentos alineados en el centro de la bandeja de entrada de papeles al ADF (alimentador) (página 77)
  Esta manera se usa principalmente cuando los documentos son del mismo tamaño.
- Cómo cargar documentos alineados a cualquiera de los lados de la bandeja de entrada de papeles del ADF (alimentador) (página 79)
  Esta manera se usa principalmente cuando los documentos tienen diferentes tamaños o cuando desea desplazar el centro de los documentos.

ATENCIÓN

Tenga en cuenta que se aplican condiciones distintas para la detección de alimentación múltiple cuando coloca los documentos a la izquierda o a la derecha de la bandeja de entrada.

Cómo cargar documentos alineados en el centro de la bandeja de entrada de papeles al ADF (alimentador)

1 **Ajuste la bandeja de entrada de papeles al ADF (alimentador) según la longitud de los documentos.**

➡ Ajustar la bandeja de entrada al ADF (alimentador) (página 59)

2 **Ajuste la bandeja de salida en función de la longitud de los documentos.**

➡ Ajuste de la bandeja de salida (página 60)

3 **Cargue los documentos en la bandeja de entrada de papeles al ADF (alimentador) con el lado que se va a escanear hacia abajo.**

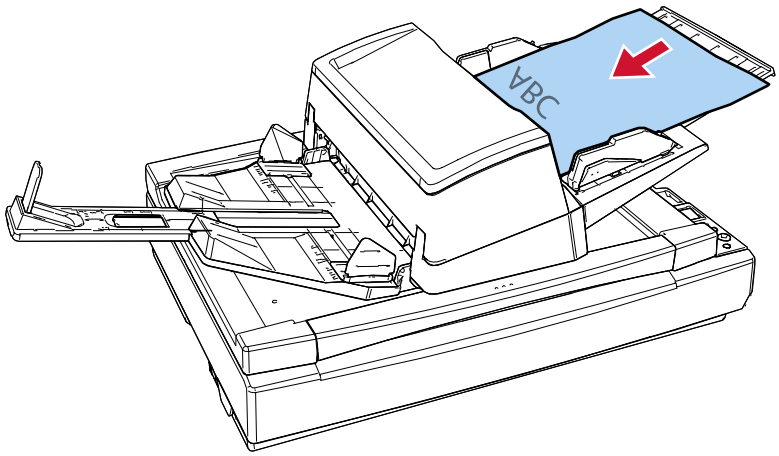

ATENCIÓN

- Quite todos los sujetapapeles (clips) y grapas.
- Reduce el número de documentos cuando no se cargan documentos en el escáner o cuando se cargan documentos superpuestos.

4 Ajuste las guías laterales a la anchura de los documentos.

Mueva las guías laterales mientras presiona el botón de las guías laterales, de modo que no quede espacio entre las guías laterales y los documentos.

Si existe un espacio entre las guías laterales y los documentos, es posible que estos se hayan torcido durante la alimentación.

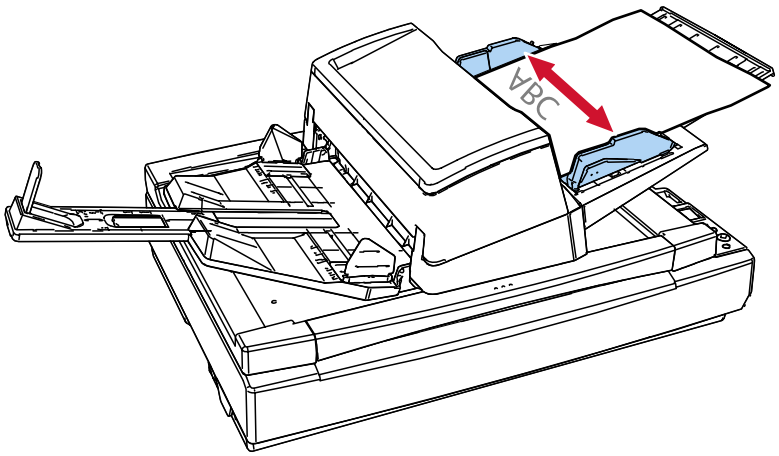

Cómo cargar documentos alineados a cualquiera de los lados de la bandeja de entrada de papeles del ADF (alimentador)

1 **Ajuste la bandeja de entrada de papeles al ADF (alimentador) según la longitud de los documentos.**

➡ Ajustar la bandeja de entrada al ADF (alimentador) (página 59)

2 **Ajuste la bandeja de salida en función de la longitud de los documentos.**

➡ Ajuste de la bandeja de salida (página 60)

3 **Deslice las guías laterales a su posición más abierta.**

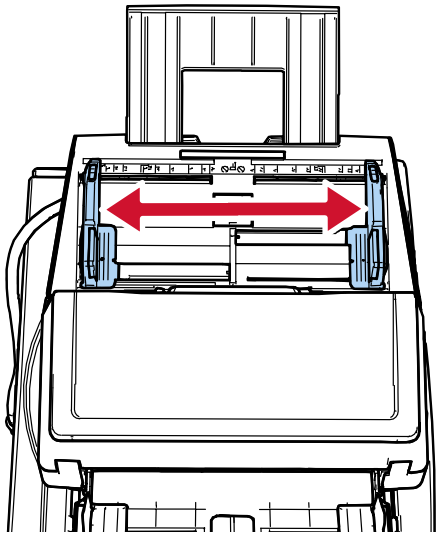

4 Cargue los documentos en la bandeja de entrada de papeles al ADF (alimentador) de modo que el documento más estrecho quepa dentro de la anchura del rodillo de recogida y con el lado que se va a escanear hacia abajo.

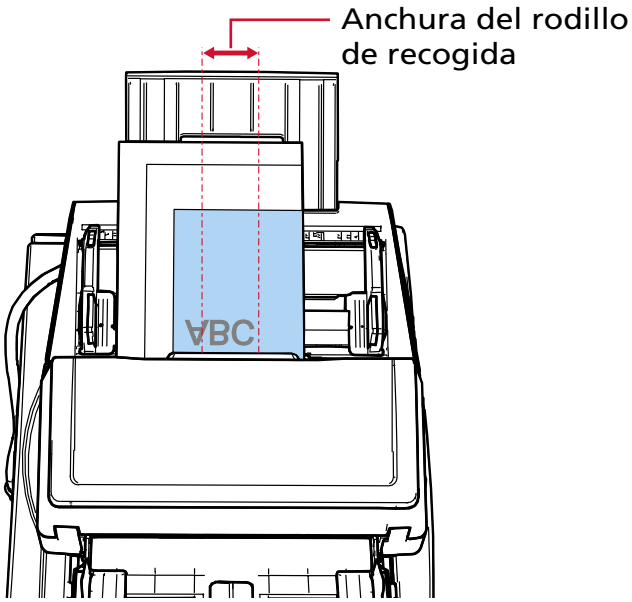

ATENCIÓN

- Quite todos los sujetapapeles (clips) y grapas.
- Reduce el número de documentos cuando no se cargan documentos en el escáner o cuando se cargan documentos superpuestos.
- Cargue todos los documentos de modo que queden totalmente colocados debajo de ambos rodillos de recogida. Los documentos que no estén colocados debajo de ambos rodillos de recogida no se introducirán.

- Ejemplo correcto

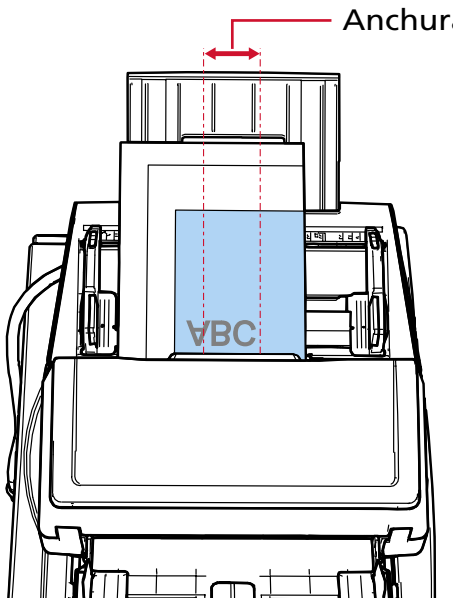

Correcto

- Ejemplo incorrecto

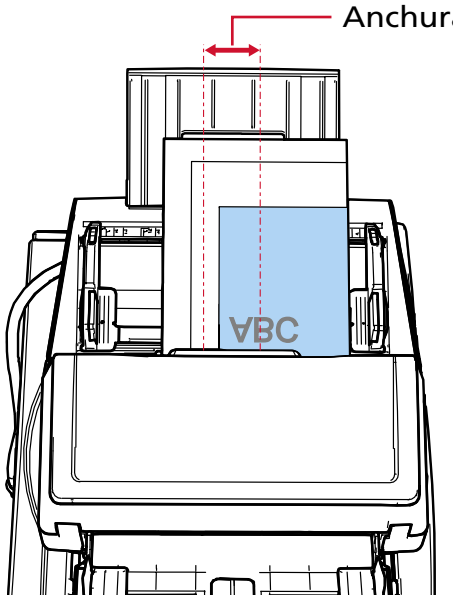

Incorrecto

5 Ajuste las guías laterales a la anchura de los documentos.

Mueva las guías laterales mientras presiona el botón de las guías laterales, de modo que no quede espacio entre las guías laterales y el documento más ancho.

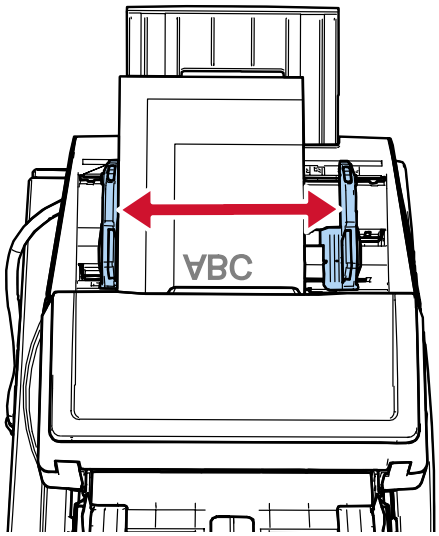

6 Bloquee una de las guías laterales.

Deslice el seguro de la guía lateral de la guía izquierda en la dirección de la flecha roja para asegurar la guía lateral.

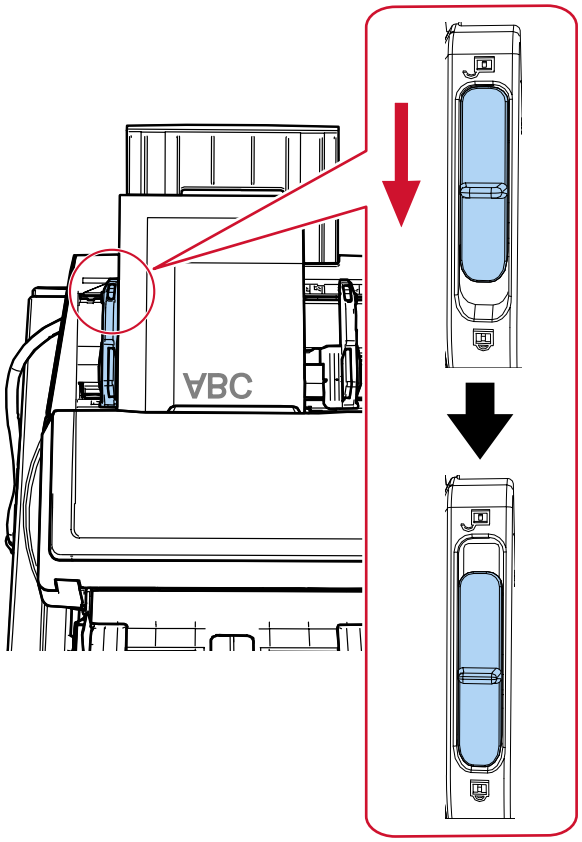

7 Ajuste la otra guía lateral a la posición deseada mientras mantiene pulsado el botón de la guía lateral.

Deslice la guía lateral derecha de modo que no quede espacio entre las guías laterales y los documentos.

Si existe un espacio entre las guías laterales y los documentos, es posible que estos se hayan torcido durante la alimentación.

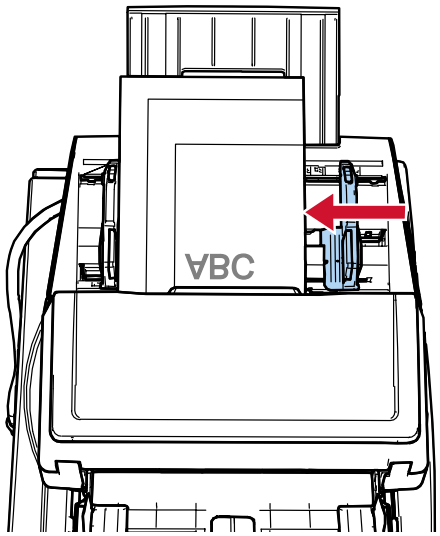

CONSEJO

Para desbloquear la guía lateral, siga estos pasos.

1 Deslice el seguro de la guía lateral de la guía bloqueada en la dirección de la flecha roja.

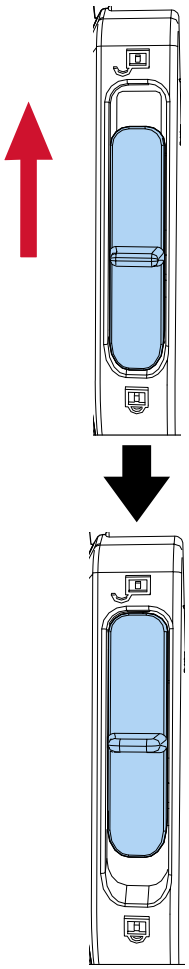

2 Sujete ambas guías laterales y, mientras pulsa los botones de las guías laterales, muévalas hacia dentro hasta que se junten en el centro.

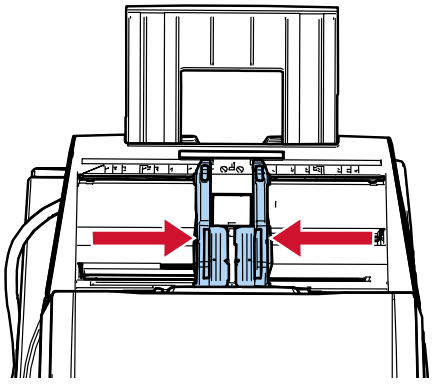

3 Suelte las guías laterales.
Ahora, las dos guías laterales se moverán de manera conjunta.

Colocar un documento en la cama plana [fi-8700/fi-8700S]

1 Abra la cubierta de los documentos.

➡ Cómo abrir la cubierta de los documentos (página 53)

2 Coloque un documento en la base para documentos.

Coloque el documento boca abajo para alinear su esquina superior izquierda con el punto de referencia.

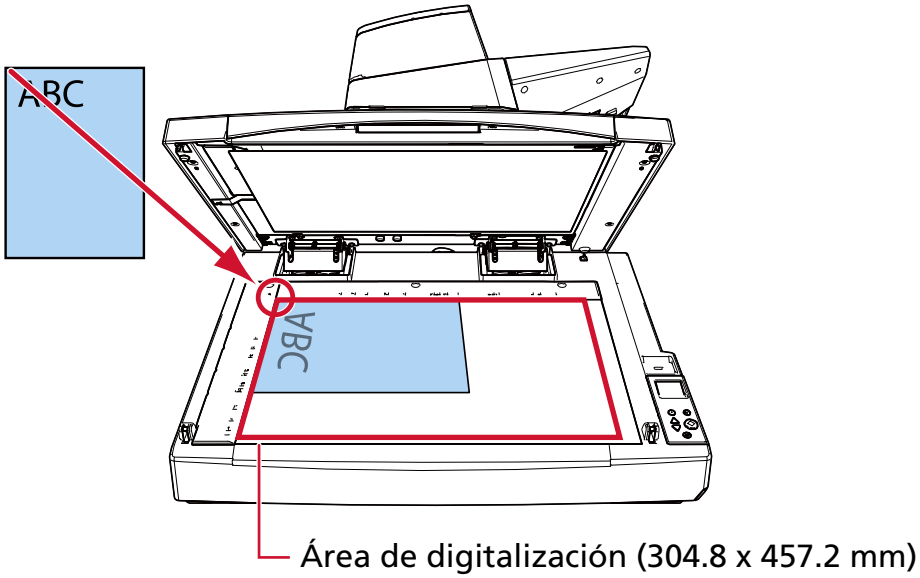

ATENCIÓN

Tenga en cuenta que es posible que un documento arrugado o plegado cree un pequeño hueco entre el documento y el soporte de documentos, lo cual es posible que provoque que la imagen digitalizada se visualice borrosa.

3 Cierre la cubierta de los documentos lentamente.

➡ Cómo cerrar la cubierta de los documentos (página 54)

CONSEJO

- Los documentos pueden digitalizarse con la cubierta de los documentos abierta.

  ➡ Escanear documentos en la cama plana con la cubierta de documentos abierta [fi-8700/fi-8700S] (página 163)

- Para digitalizar documentos sobre un fondo negro, utilice una almohadilla de sujeción de documentos negra opcional (se vende por separado).

  ➡ Opciones del escáner (página 364)

Documentos para la digitalización

Tamaño de papel

Puede digitalizar los siguientes tamaños de papel:

ADF	Tamaño máximo (anchura × longitud) (*1)	304,8 × 431,8 mm (12,0 × 17,0 pda.)
	Tamaño mínimo (anchura × longitud)	50,8 × 69,0 mm/2,0 × 2,7 pda.
Cama plana [fi-8700/fi-8700S]	Tamaño máximo (anchura × longitud)	304,8 × 457,2 mm (12,0 × 18,0 pda.)

***1:**En función del controlador del escáner o de la configuración de digitalización de la aplicación de digitalización de imágenes, es posible que la memoria sea insuficiente para realizar la digitalización.
La digitalización de página larga es compatible con documentos de una longitud de hasta 5.588 mm cuando la resolución se establece en 200 dpi o menos.
Tenga en cuenta que la resolución debe establecerse en el siguiente valor de ppp, en función del tamaño de documento.

- Una longitud que excede 863 mm (34 pda.) pero no supera los 2.700 mm (106,3 pda.)
  600 ppp o menos
- Una longitud que excede 2700 mm (106,3 pda.) pero no supera los 4.064 mm (160 pda.)
  400 ppp o menos
- Una longitud que excede 4.064 mm (160 pda.) pero no supera 5.461 mm (215 pda.)
  300 ppp o menos
- Una longitud que excede 5.461 mm (215 pda.) pero no supera 5.588 mm (220 pda.)
  200 ppp o menos

Si digitaliza un documento de página larga mediante la conexión USB y divide la imagen digitalizada en varias páginas, podrá digitalizarse un documento de hasta 200 m (218,8 yd.).

Tipo de documento

A continuación se detallan los tipos de documento (tipos de papel):

- Papel de pasta química
- Papel de pasta mecánica
- Papel PPC (reciclado)
- Tarjeta de plástico

Cuando escanee un documento de un tipo distinto a los anteriores, realice primero una prueba del mismo tipo de documento (papel) para comprobar si se puede digitalizar.

Gramaje (grosor)

Es posible digitalizar documentos con los siguientes gramajes (grosor) con el ADF:

- 20 a 413 g/m^2 (5,3 a 110 lb)
- 27 a 413 g/m^2 (7,2 a 110 lb) para tamaños superiores a A4/Carta
- 128 a 209 g/m^2 (34 a 56 lb) para tamaño A8
- Tarjetas de plástico de 1,4 mm o menos (se pueden utilizar tarjetas con relieve (compatible con el tipo ISO7810 ID-1))

Documentos que no se pueden digitalizar correctamente

Los siguientes tipos de documentos podrían no digitalizarse correctamente con el ADF:

- Documentos de un grosor no uniforme (como sobres o documentos con adjuntos)
- Documentos con pliegues o arrugas
- Documentos doblados o torcidos
- Papel de calco
- Papel estucado
- Papel carbón
- Papel fotosensible
- Documentos perforados
- Documentos no cuadrados o rectangulares
- Papel muy fino/Papel muy grueso
- Fotografías (papel fotográfico)

CONSEJO

Los documentos que no se puedan digitalizar correctamente podrán digitalizarse utilizando el portador de hojas.
Los documentos con arrugas, ondulaciones o pliegues también se podrán digitalizar alisando las arrugas, las ondulaciones o los pliegues de los documentos.

Documentos que no deben digitalizarse

Los siguientes tipos de documentos no deben digitalizarse con el ADF:

- Documentos con grapas o sujetapapeles (clips)
- Documentos con tinta húmeda
- Documentos de menor tamaño que 50,8 × 69 mm (2 × 2,72 pda.)
- Documentos con una anchura superior a 304,8 mm (12,0 pda.)

- Documentos que no son de papel/tarjeta de plástico (como tela, papel de aluminio y transparencias)
- No deben dañarse documentos importantes, como certificados y recibos

ATENCIÓN

Dado que el papel autocopiativo contiene sustancias químicas que pueden degradar los rodillos, como el rodillo de freno, el escáner puede fallar.

Notas sobre documentos y tarjetas de plástico

- **Notas sobre los documentos**

  En función de los documentos que desee digitalizar, tenga en cuenta lo siguiente.

  - Puesto que el papel autocopiativo contiene sustancias químicas que pueden degradar los rodillos, como el de freno, debe prestar atención a lo siguiente:

    - Limpiar
      Si atascos de papel ocurren con frecuencia, limpie el rodillo de freno y el rodillo de recogida.

      ➡ Cuidado diario (página 176)

    - Reemplazo de los consumibles
      El ciclo de reemplazo del rodillo de freno y rodillo de recogida puede acortarse en comparación con el de la digitalización de papeles de pasta química.

  - Cuando digitaliza papeles de pasta mecánica, el ciclo de reemplazo del rodillo de freno y el rodillo de recogida pueden acortarse comparado cuando digitaliza papeles de pasta química.
  - El rodillo de freno y el rodillo de recogida pueden dañarse cuando una fotografía/nota adherida en un documento entra en contacto con los rodillos durante la digitalización.
  - La superficie del documento podría dañarse al digitalizar papeles con brillo, como fotografías. Para aquellos documentos que se pueden dañar con facilidad, utilice el portador de hojas opcional.
  - La luz del LED podría reflejarse intensamente al digitalizar papeles con brillo.
  - Cuando digitaliza documentos semitransparentes, aumente [Brillo] en el controlador del escáner para evitar la detección de falsas fugas al digitalizar.
  - Al digitalizar documentos escritos con lápiz podría haber rayas negras en el documento, lo que podría provocar errores de alimentación.
    Limpie los rodillos frecuentemente.

    ➡ Cuidado diario (página 176)

  - Si no entran los documentos, o si los documentos que se alimentan están superpuestos o forman un atasco con frecuencia, consulte Solución de problemas (página 231).
  - Al digitalizar documentos con el ADF, todos los documentos deben tener el borde delantero plano.

Asegúrese de que las curvas del borde superior de los documentos estén dentro de los siguientes límites.

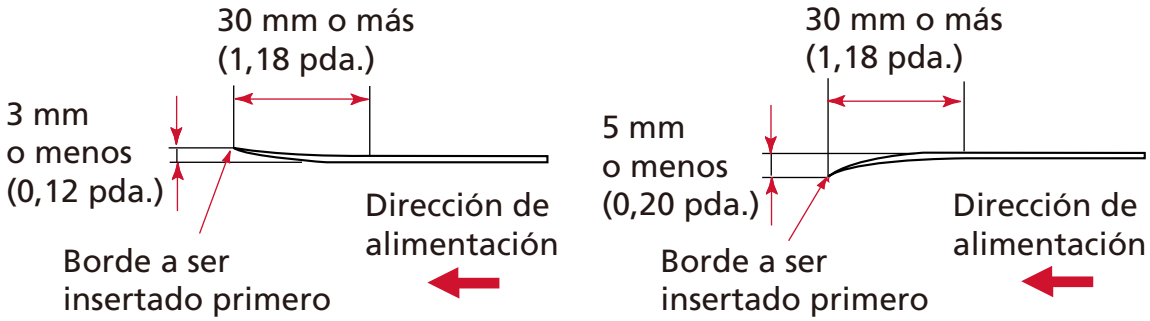

- **Notas acerca de las tarjetas de plástico**

  Cuando digitaliza tarjetas de plástico, tenga en cuenta en lo siguiente:

  - Asegúrese de utilizar una tarjeta que cumpla las siguientes especificaciones y compruebe si la tarjeta se puede alimentar antes de digitalizarla.
    - Tipo: Compatible con el tipo ISO7810 ID-1
    - Tamaño: 85,6 × 53,98 mm/ 3,37 × 2,13 pda.
    - Grosor: 1,4 mm o menos (se pueden utilizar tarjetas con relieve)
    - Material: PVC (cloruro de polivinilo) o PVCA (cloruro de polivinilo acetato)
  - Si digitaliza tarjetas de plástico desde el ADF, puede colocar hasta tres tarjetas en la bandeja de entrada al ADF (alimentador).
    Tenga en cuenta que sólo puede colocar una tarjeta a la vez si la tarjeta de plástico tiene relieves.

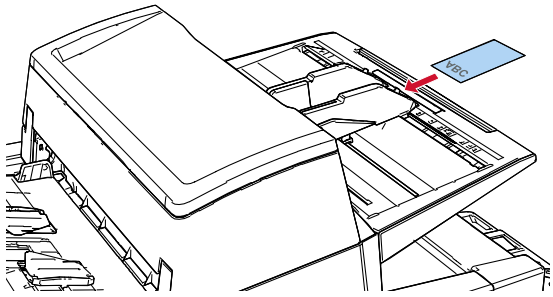

  - Las tarjetas de plástico deben cargarse en posición vertical.
  - Se recomienda cargar las tarjetas de plástico en la bandeja de entrada de papeles al ADF (alimentador) con la cara frontal hacia abajo.
  - Puede que las tarjetas rígidas no se alimenten adecuadamente.
  - Si hay suciedad en la superficie de la tarjeta, como marcas de grasa (huellas digitales), digitalice después de limpiarla.
  - Las tarjetas de plástico no se pueden escanear cuando el impresor está conectado.
  - La digitalización de un documento grueso tal como una tarjeta de plástico siempre se detectará erróneamente como documentos superpuestos.

En este caso, especifique uno de los siguientes ajustes e intente la digitalización de nuevo.

- Configure para no detectar determinados patrones de superposición.
- Desactive el ajuste de detección de documentos superpuestos con el sensor ultrasónico.
- Digitalice con el modo manual simple.

Capacidad de apilamiento

El número de hojas que pueden ser cargadas en la bandeja de entrada al ADF (alimentador) es determinado por el tamaño de papel y el gramaje.
Vea el gráfico de abajo.

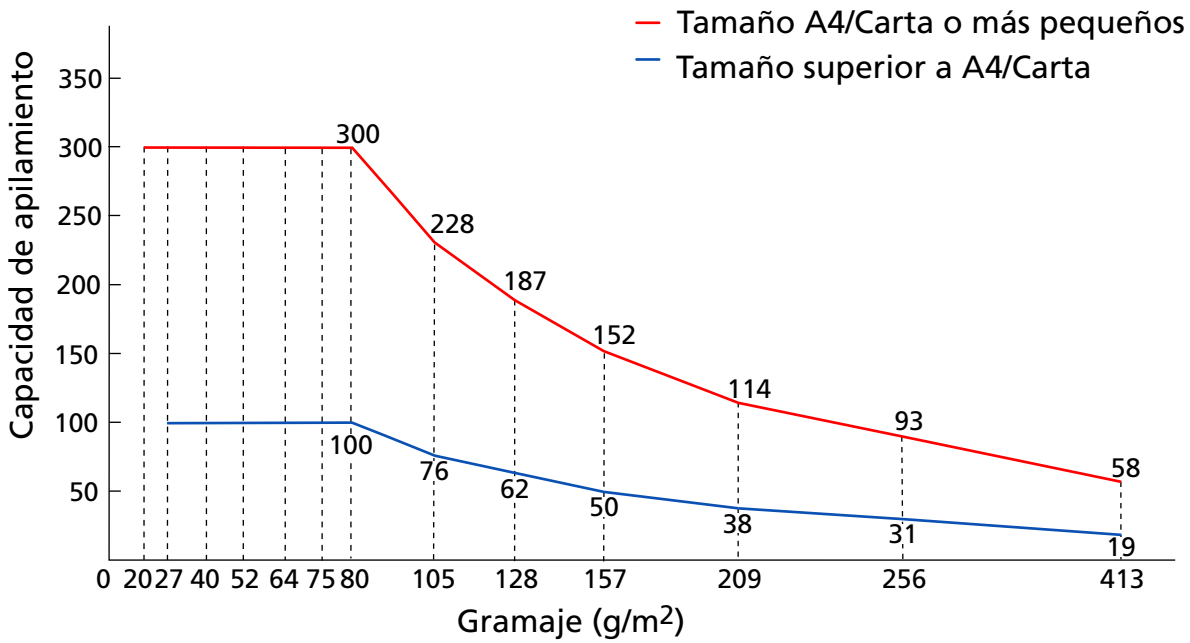

Unidad	g/m²	lb	kg
Conversión	20	5,3	17
	27	7,2	23
	40	11	34,5
	52	14	45
	64	17	55
	75	20	65
	80	21	69
	105	28	90
	128	34	110
	157	42	135
	209	56	180
	256	68	220
	413	110	355

Áreas que no deben ser perforadas

Puede ocurrir un error si existen agujeros en el área coloreada de azul claro en la figura siguiente.
La condición anterior se aplica cuando el documento se carga en el punto central entre los rodillos de recogida.
Use la cama plana [fi-8700/fi-8700S] para digitalizar estos documentos.

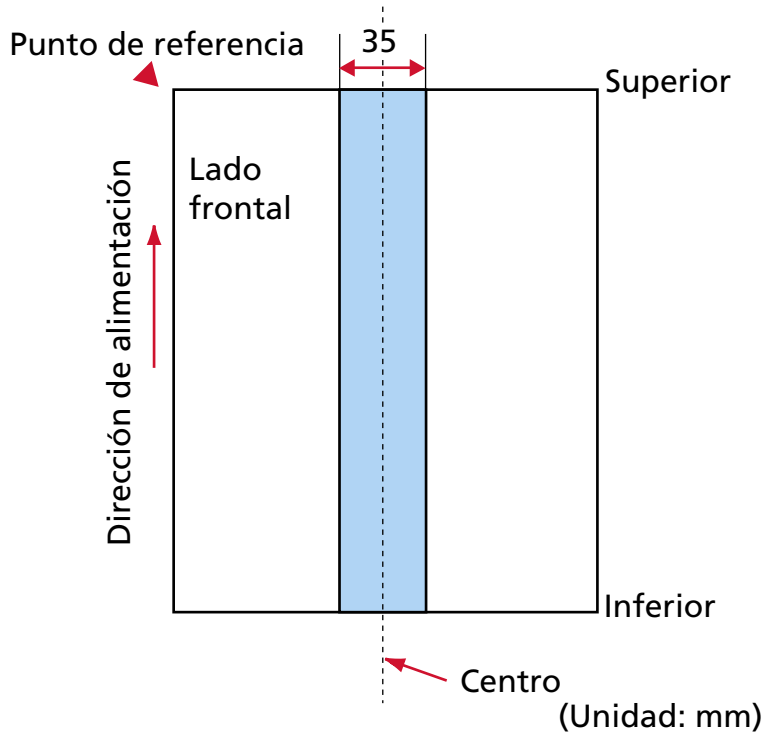

CONSEJO

Si hay agujeros en la columna central de 35 mm de ancho, puede mover el documento hacia la izquierda o derecha para evitar que ocurra un error.

Colocar documentos con lengüetas de índice o documentos no rectangulares

Para digitalizar un documento con lengüetas de índice o no rectangular, colóquelo de forma que no quede atrapado durante su alimentación.

Ejemplo correcto

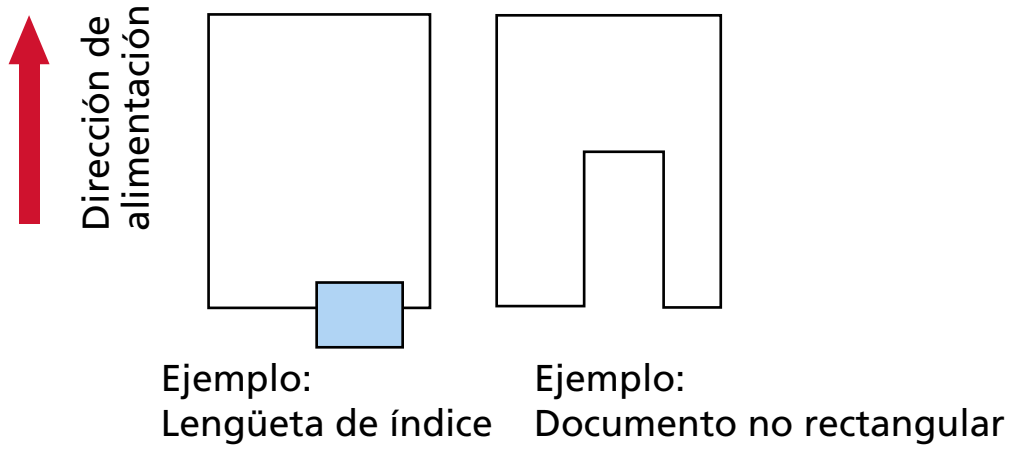

Ejemplo incorrecto

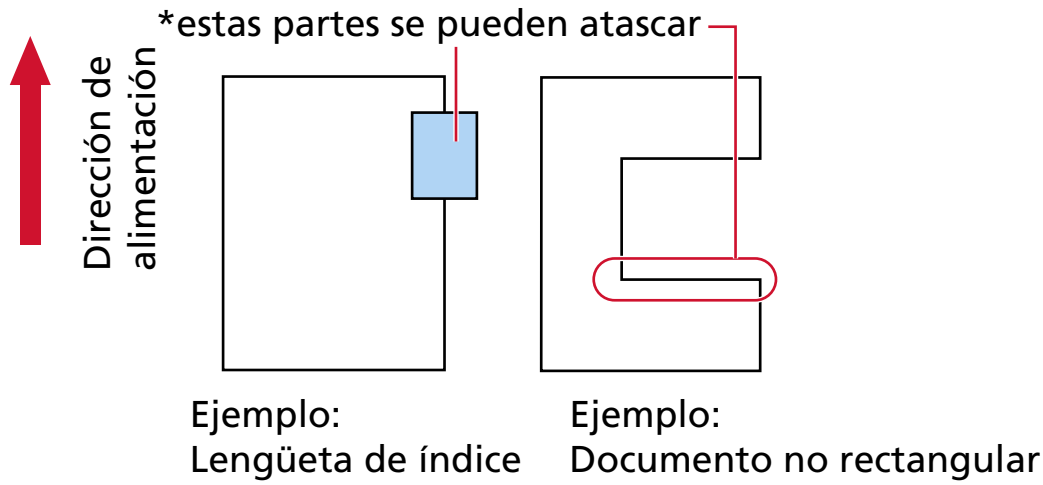

ATENCIÓN

Cuando se digitaliza como se indica en el ejemplo incorrecto, puede que las secciones señaladas queden atrapadas durante la alimentación. Esto puede provocar un atasco de papel o romper el documento.

Condiciones necesarias para detectar correctamente documentos superpuestos (alimentación múltiple)

La alimentación múltiple es un error que se produce cuando dos o más hojas se superponen y se cargan a la vez.
Los documentos superpuestos se detectan con un sensor ultrasónico o según la diferencia de longitud de las hojas.
Al cargar documentos, deben cumplirse las siguientes condiciones para que los documentos superpuestos se detecten correctamente.
La condición anterior se aplica cuando el documento se carga en el punto central entre los rodillos de recogida.

Detección de documentos superpuestos con el sensor ultrasónico

- Gramaje: 20 a 413 g/m^2 (5,3 a 110 lb)
- No realice perforaciones dentro de los 35 mm (1,38 pda.) a los largo de la línea vertical central del documento.

  ➡ Áreas que no deben ser perforadas (página 93)
- No adjunte otros documentos con pegamento u otro adhesivo dentro de los 35 mm (1,38 pda.) a lo largo de la línea vertical central del documento. Hacerlo así puede producir una detección falsa de documentos solapados.

  ➡ Áreas que no deben ser perforadas (página 93)

Detección de documentos superpuestos según la diferencia de longitud

- Coloque los documentos de la misma longitud en la bandeja de entrada al ADF (alimentador).
- Variación en las longitudes del documento: 1% o menos
- No realice perforaciones dentro de los 35 mm (1,38 pda.) a los largo de la línea vertical central del documento.

  ➡ Áreas que no deben ser perforadas (página 93)

Detección de documentos superpuestos con el sensor ultrasónico y según la diferencia de longitud

- Coloque los documentos de la misma longitud en la bandeja de entrada al ADF (alimentador).
- Gramaje: 20 a 413 g/m^2 (5,3 a 110 lb)
- Variación en las longitudes del documento: 1% o menos
- No realice perforaciones dentro de los 35 mm (1,38 pda.) a los largo de la línea vertical central del documento.

  ➡ Áreas que no deben ser perforadas (página 93)
- No adjunte otros documentos con pegamento u otro adhesivo dentro de los 35 mm (1,38 pda.) a lo largo de la línea vertical central del documento. Hacerlo así puede producir una detección falsa de documentos solapados.

➔ Áreas que no deben ser perforadas (página 93)

ATENCIÓN

Si se selecciona una opción para detectar la superposición con el sensor ultrasónico, la digitalización de un documento grueso como una tarjeta de plástico se detectará erróneamente como una superposición de documentos.
En este caso, especifique uno de los siguientes ajustes e intente la digitalización de nuevo.

- Configure para no detectar determinados patrones de superposición.
- Desactive el ajuste de detección de documentos superpuestos con el sensor ultrasónico.
- Digitalice con el modo manual simple.

CONSEJO

- Es posible que la precisión de la detección de documentos superpuestos se vea reducida en función del tipo de documento.
  No se puede detectar la superposición de los 30 mm (1,18 pda.) superiores de un documento colocado en la dirección de alimentación.
- No seleccione el método de detección por longitud del documento cuando digitalice un lote mixto de documentos con longitudes diferentes y se detecten documentos superpuestos.

Condiciones para la digitalización de lotes mezclados

Las siguientes condiciones aplican cuando digitaliza un lote de documentos mezclados de diferentes gramajes/coeficientes de fricción/tamaños.
Primero, asegúrese de hacer una prueba con unas cuantas hojas para verificar si un lote de documentos mezclados puede digitalizarse.
Para obtener detalles acerca de la digitalización, consulte Digitalización de documentos de diferentes anchuras (página 142).

Dirección del papel

Alinee la dirección de la fibra del papel con la dirección de alimentación.

Gramaje (grosor)

Cuando se digitalizan documentos con distinto grosor de papel en el mismo lote, mantenga el grosor del papel dentro del siguiente rango aceptable:

20 a 413 g/m^2 (5,3 a 110 lb)

Coeficiente de fricción

Se recomienda utilizar la misma marca de papel del mismo fabricante para los documentos. Cuando mezcla papeles de diferentes fabricantes/marcas en los documentos que desea digitalizar, afecta el rendimiento de alimentación a medida que aumenta la diferencia en el coeficiente de fricción.
Se recomienda la siguiente coeficiente de fricción:
0,35 a 0,60 (valor referente de la coeficiente de fricción en papel)

Posición del documento

Cargue todos los documentos de modo que queden totalmente debajo de ambos rodillos de recogida (ancho entre ambos rodillos de recogida: aprox. 48 mm/1,89 pda. de ancho).

Consulte las Combinaciones de los tamaños papel estándar en un lote mezclado (página 99) en Tamaño de papel (página 99) para ver las normas de la digitalización de lotes mixtos.

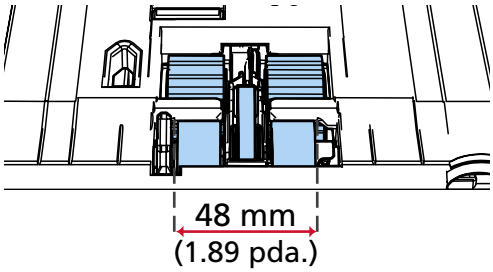

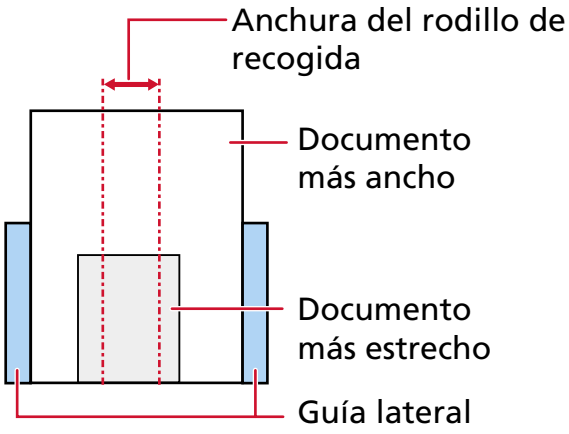

CONSEJO

Cuando el documento más pequeño cubra la anchura del rodillo de recogida, aunque se cargue hacia un lado como se muestra en la siguiente imagen, coloque los documentos alineados en el mismo lado. De ese modo, evitará que los documentos se tuerzan durante la alimentación.

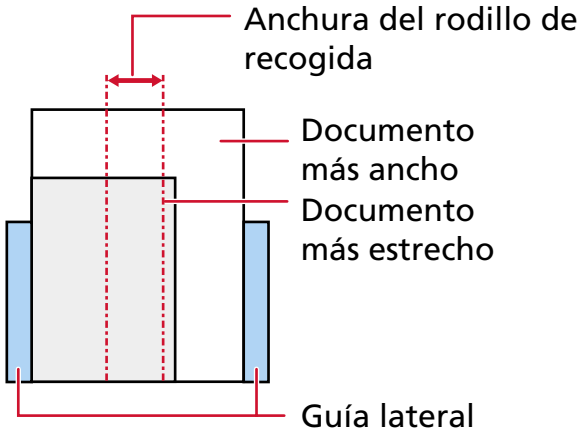

Tamaño de papel

Cuando digitaliza un lote mezclado de documentos de diferentes tamaños, tenga en cuenta que al no alimentar los documentos rectamente podrían ocurrir problemas tales como atascos de papel o perdidas de alguna parte de la imagen.
Se recomienda que compruebe las imágenes escaneadas si los documentos se torcieron durante la alimentación.

ATENCIÓN

Cuando digitaliza un lote de documentos mezclados con diferentes tamaños, es más fácil que ocurran torceduras debido a que las guías laterales no encajan todas las hojas.

Combinaciones de los tamaños papel estándar en un lote mezclado

Consulte la tabla de abajo como norma del intervalo disponible para la digitalización de lote mezclado.

Tamaño de documento Anchura (mm) (*1)			Tamaño máximo												
			A3 (P) A4 (L)	DL (P) LTR (L)	B4 (P) B5 (L)	LTR (P) A3-CS	A4 (P) A5 (L)	B5 (P) B6 (L)	A5 (P) A6 (L)	B6 (P) B7 (L)	A6 (P) A7 (L)	B7 (P) B8 (L)	A7 (P) A8 (L)	B8 (P)	A8 (P)
			297	279	257	216	210	182	149	129	105	91	74.3	64.3	52.5
Mínimo tamaño	A3 (P) A4 (L)	297	■												
	DL (P) LTR (L)	279	■	■											
	B4 (P) B5 (L)	257	■	■	■										
	LTR (P) A3-CS	216	■	■	■	■									
	A4 (P) A5 (L)	210	■	■	■	■	■								
	B5 (P) B6 (L)	182	■	■	■	■	■	■							
	A5 (P) A6 (L)	149			■	■	■	■	■						
	B6 (P) B7 (L)	129				■	■	■	■	■					
	A6 (P) A7 (L)	105				■	■	■	■	■	■				
	B7 (P) B8 (P)	91					■	■	■	■	■	■			
	A7 (P) A8 (L)	74.3						■	■	■	■	■	■		
	B8 (P)	64.3						■	■	■	■	■	■	■	
	A8 (P)	52.5													■

■ Intervalo disponible

DL: Tamaño de carta doble

LTR: Tamaño Carta

A3-CS: Portador de hojas

***1:** La siguiente ilustración muestra cómo colocar los documentos más anchos y más estrechos en el lote entre las guías laterales.

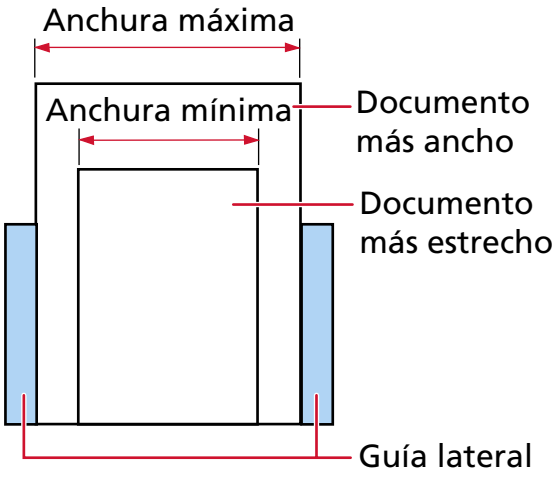

ATENCIÓN

Los documentos de tamaño B8 (vertical) y A8 (vertical) no pueden mezclarse con documentos de otros tamaños en un mismo lote.

Documentos que no se pueden digitalizar en un lote mezclado

Los siguientes tipos de documentos no pueden ser mezclados en el mismo lote:

- Papeles autocopiativo
- Papel bond
- Documentos perforados
- Papel termal
- Papel carbón (papel que tiene una hoja carbón pegada en el lado posterior)
- Transparencias
- Papel de calco

Condiciones para la detección automática del tamaño de papel

La detección del tamaño de página no funcionará para los siguientes tipos de documentos:

- Documentos no rectangulares

Es posible que la detección del tamaño de página no funcione para los siguientes tipos de documentos:

- Papel fino (52 g/m^2 [14 lb] o menos)
- Documentos blancos con bordes lustrosos
- Documentos con bordes obscuros (grises)

Condiciones para el uso del portador de hojas

- **Tamaño de papel**

  Puede digitalizar los siguientes tamaños de papel:

  ● Portador de hojas (216 × 297 mm)

  ● A3 (297 × 420 mm) (*1)

  ● A4 (210 × 297 mm)

  ● A5 (148 × 210 mm)

  ● A6 (105 × 148 mm)

  ● B4 (257 × 364 mm) (*1)

  ● B5 (182 × 257 mm)

  ● B6 (128 × 182 mm)

  ● Tarjeta de visita (51 × 89 mm) (*2)

  ● Letter (8.5 × 11 in./216 × 279.4 mm)

  ● Double Letter (11 × 17 in./279.4 × 431.8 mm) (*1)

  ● Tamaño personalizado

  - Ancho
    25,4 a 216 mm (1 a 8,5 pda.)
  - Longitud
    25,4 a 297 mm (1 a 11,69 pda.)

  ***1:**Para documentos con un ancho mayor que 216 mm (8,5 pda.), dóblelos por la mitad para digitalizarlos.

  ***2:**Disponible cuando se digitaliza con PaperStream IP (ISIS) fi-8000 Series.

- **Condiciones de los documentos**

  Tipo de documento

  A continuación se detallan los tipos de documento (tipos de papel):

  ● Papel de oficina estándar

  ● Documentos más grandes de que el tamaño A4/Carta

  ● Documentos que se pueden dañar fácilmente, como fotografías

  ● Documentos que podrían provocar atascos, como recortes

  Gramaje (grosor)

  Es posible digitalizar documentos con los siguientes gramajes (grosor):

  ● Hasta 209 g/m^2 (56 lb)
  Al escanear documentos doblados por la mitad, el gramaje de papel aceptable es el siguiente:

- Hasta 105 g/m^2 (28 lb)

- **Precauciones para el uso/guardado del portador de hojas**

Precauciones para el uso del portador de hojas

- Es posible cargar hasta tres portadores de hojas a la vez.
- Según la aplicación de digitalización de imágenes, es posible que la memoria sea insuficiente para realizar una digitalización de [Doble página] con el portador de hojas en alta resolución.
  En este caso, especifique una resolución inferior e intente digitalizar de nuevo.
- No escriba, coloree, manche o corte el extremo con un patrón en blanco y negro en el portador de hojas.
  De lo contrario, es posible que el portador de hojas no se reconozca correctamente.
- No cargue el portador de hojas al revés.
  De lo contrario, puede producirse un atasco de papel y dañarse el portador de hojas y el documento que esté en el interior.
  ➡ Digitalización de documentos que pueden dañarse con bastante facilidad sin dañarlos (página 151)
- A medida que vaya utilizando el portador de hojas, la suciedad y el polvo se acumularán en la superficie y en el interior.
  Límpielo con regularidad porque podría provocar problemas relacionados con la digitalización o afectar a los resultados de la digitalización.
  ➡ Limpieza del portador de hojas (página 193)
  Si no se resuelve el problema, sustituya el portador de hojas.
- No doble ni tire del portador de hojas.
- No utilice el portador de hojas si presenta daños.
  De lo contrario, puede provocar daños o que el escáner funcione incorrectamente.
- No deslice el dedo por el borde del portador de hojas.
  De lo contrario, podría hacerse un corte.
- Si se producen atascos de papel de forma habitual, alimente aproximadamente 50 hojas de papel PPC (papel reciclado) antes de digitalizar con el portador de hojas.
  El papel PPC puede estar en blanco o impreso.
- Los atascos de papel se pueden producir cuando se colocan varios documentos de tamaño pequeño (como fotos o postales) en el portador de hojas para su digitalización.
  Se recomienda colocar solo un documento a la vez en el portador de hojas.
- No coloque libretos (como pasaportes) en el portador de hojas para digitalizarlos.
  Si lo hace podría provocar un atasco de papel.
- No utilice un (Portador de) hojas en entornos con altas temperaturas.

Precauciones para guardar el portador de hojas

- No deje ningún documento dentro del portador de hojas durante un periodo prolongado de tiempo.
  De lo contrario, es posible que la tinta del documento se transfiera al portador de hojas.
- No deje el portador de hojas en lugares con altas temperaturas; por ejemplo, bajo la luz solar directa o cerca de un aparato de calefacción durante un periodo prolongado de tiempo.
  De lo contrario, puede deformarse.
- Para evitar la deformación, coloque el portador de hojas en una superficie plana sin que haya ningún peso sobre ella.

Cómo usar el panel del operador

En esta sección se explica cómo usar el panel del operador.

Descripción general del panel del operador

El panel del operador está compuesto por un LCD y botones.

ATENCIÓN

No utilices el panel del operador mientras Software Operation Panel está en funcionamiento.

Nombres y funciones del panel del operador

- fi-8600

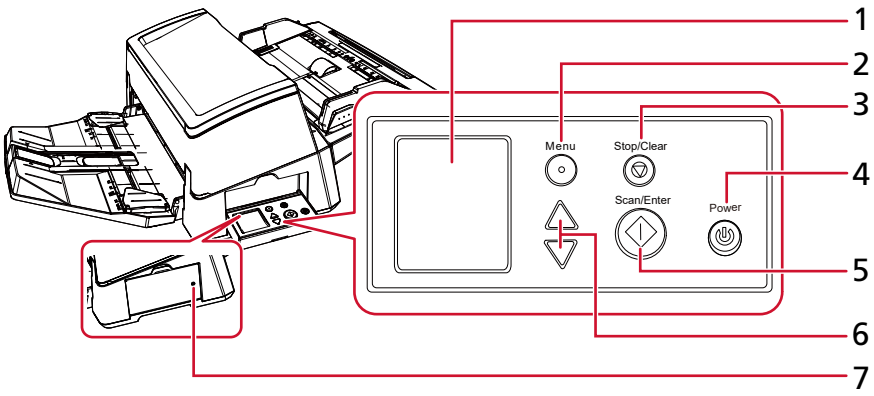

- fi-8700/fi-8700S

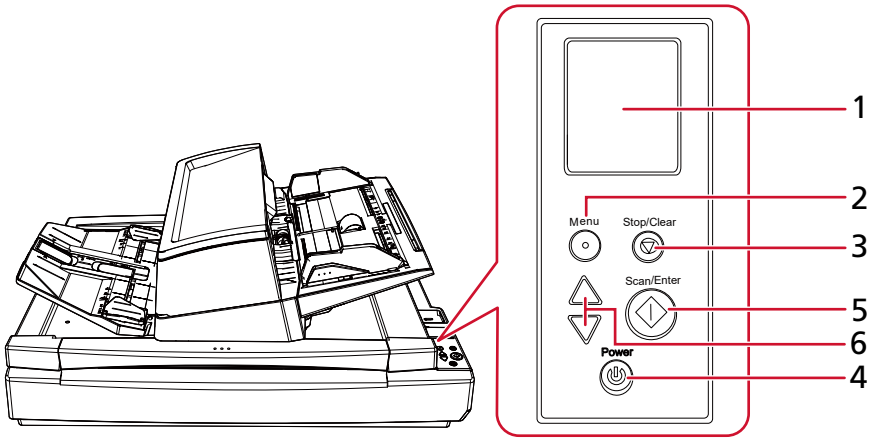

N.º	Nombre	Función
1	LCD	Muestra el estado del escáner y el menú usado para configurar los ajustes de las operaciones del escáner.

N.º	Nombre	Función
		Cuando el escáner entra en modo de ahorro de energía, el LCD se apaga.
2	Botón [Menu]	Muestra el menú usado para configurar los ajustes de las operaciones del escáner en el LCD. Este botón también permite cambiar de operación durante la digitalización.
3	Botón [Stop/Clear]	Detiene la digitalización. Este botón también permite borrar un mensaje de error de la pantalla LCD, volver a la pantalla anterior mientras se está configurando el escáner y reiniciar el contador (si se pulsa durante tres segundos o más).
4	Botón [Power]	Enciende/apaga el escáner. Se enciende en verde cuando el escáner está encendido. Parpadea en verde cuando el escáner entra en modo de ahorro de energía.
5	Botón [Scan/Enter]	Inicia la digitalización. Al pulsar este botón durante la digitalización, se pausa la digitalización. Este botón también sirve para expulsar un documento o configurar los ajustes para las operaciones del escáner en el LCD.
6	Botón [△]/[▽]	Estos botones permiten mover el cursor, desplazarse hacia arriba/abajo y establecer un número en la pantalla LCD.
7	Indicador de estado (LED)	Permite comprobar si el escáner está encendido incluso cuando el panel del operador está colocado en el lateral. Se enciende en verde cuando el escáner está encendido. Se desactiva cuando el escáner está apagado.

Indicaciones en el LCD

Indicación	Descripción
	Esta pantalla se muestra durante el proceso de inicialización.
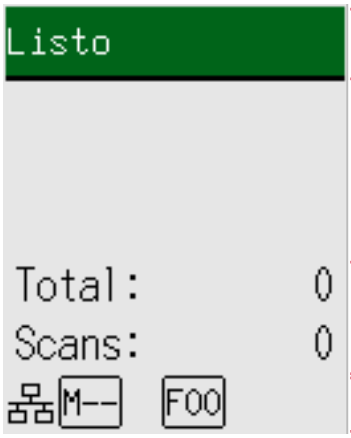	Listo para iniciar la digitalización. Indica que la inicialización ha terminado correctamente. ➔ Nombres y funciones del indicador (página 110)
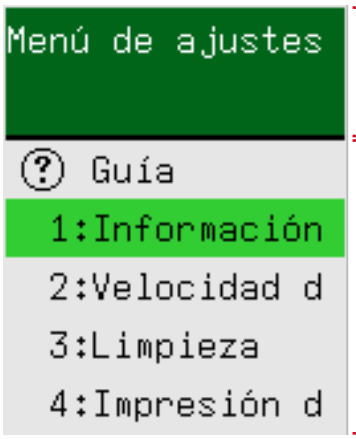	Esta pantalla se muestra para configurar los ajustes de las operaciones del escáner. Al pulsar en el botón [Menu] mientras se muestra la pantalla [Listo], aparece la pantalla [Menú de ajustes]. En el Menú de ajustes se pueden configurar varios ajustes de operaciones tras la digitalización. ➔ Cómo usar el Menú de ajustes (página 113)

Indicación	Descripción
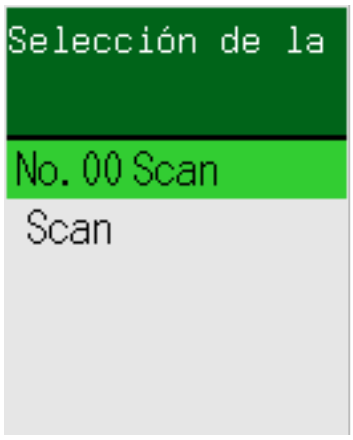	Esta pantalla sirve para seleccionar una acción que se realizará al iniciar una digitalización al pulsar el botón [Scan/Enter]. Seleccione una acción cuando configure un botón del ordenador para que inicie una aplicación de digitalización de imágenes. Al pulsar el botón [△]/[▽] en la pantalla [Listo], se muestra la pantalla [Selección de la función]. Si usa Selección de la función, puede configurar una aplicación de digitalización de imágenes para que se inicie al pulsar el botón [Scan/Enter] en la pantalla [Listo]. ➡ Cómo usar Selección de la función (página 139)
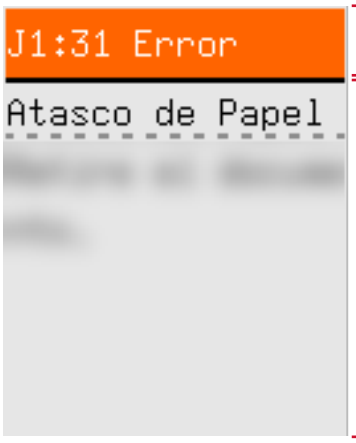	Esta pantalla se muestra cuando se produce un error durante la digitalización. Se muestran los códigos de error que empiezan por la letra "J", "M" o "U". ➡ Errores (página 210) Puede borrar el error que se muestra pulsando el botón [Stop/Clear]. En el caso de un error de atasco de papel, el mensaje desaparece transcurrido cierto tiempo si no hay documentos en el escáner (estado [Listo]).
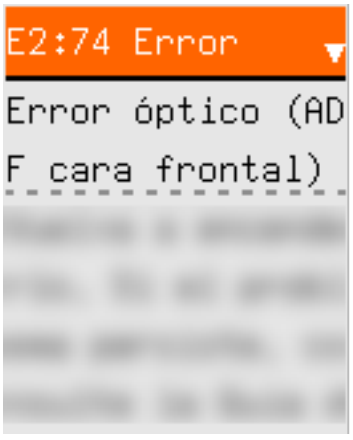	Esta pantalla se muestra cuando se produce un error en el propio escáner. Se muestran los códigos de error que empiezan por la letra "A", "C", "E", "F", "H", "L" o "M". ➡ Errores (página 210) Cuando se muestre esta pantalla, apague el escáner y enciéndalo de nuevo. Si el problema continúa, tome nota del código de error, compruebe cada elemento en Antes de ponerse en contacto con el proveedor de servicios del escáner (página 269) y, después, póngase en contacto con

Indicación	Descripción
	el distribuidor/proveedor al que compró este producto.
	Si el escáner no se utiliza durante el tiempo establecido para el intervalo de suspensión, cambia al modo de ahorro de energía. Pulse cualquier botón del escáner (excepto el botón [Power]) para reanudar desde el modo de ahorro de energía.

Nombres y funciones del indicador

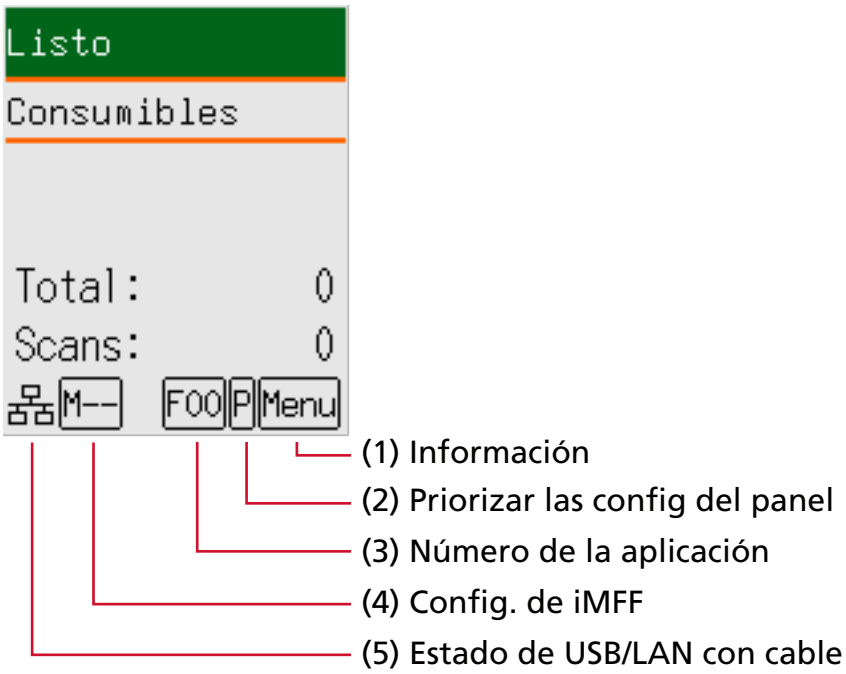

(1) Información

Menu parpadea cuando hay un mensaje para el reemplazo de consumibles/limpieza/limpieza del vidrio/mantenimiento regular.
[Consumibles], [Limpieza], [Limpie el vidrio] o [Mantenimiento] también parpadea en la segunda línea en la pantalla [Listo].
Pulse el botón [Menu] y seleccione [Información].

Para obtener instrucciones sobre cuándo parpadea Menu, consulte Cómo usar el Menú de ajustes (página 113).

(2) Priorizar las config del panel

P se muestra cuando las configuraciones del panel del operador se priorizan sobre las configuraciones de Software Operation Panel.

➡ Cómo usar el Menú de ajustes (página 113)

(3) Número de aplicación

Muestra el número de aplicación que desea que se inicie al pulsar el botón [Scan/Enter] mientras se muestra la pantalla [Listo].

➡ Cómo usar Selección de la función (página 139)

(4) Config. de iMFF

Muestra la config. de iMFF como sigue:

Icono	Modo de funcionamiento
M--	Modo manual
A1-00	Modo automático 1
A2-00	Modo automático 2

En Modo manual, M-- se muestra en todo momento.

En Modo automático 1 y Modo automático 2, se muestra el número de patrones de superposición memorizados.

El número de patrones de superposición que se pueden memorizar depende del modo de funcionamiento que se describe a continuación:

- Para Modo automático 1

  Se pueden memorizar hasta ocho hojas de patrones de superposición (con un máximo de cuatro patrones de superposición por hoja).

  Una vez memorizados los patrones de superposición de ocho hojas, los patrones memorizados se sobrescribirán con los patrones recién detectados a partir de la primera hoja que se memorizó.

  Sin embargo, cuando el escáner se apaga y enciende, el número de patrones de superposición memorizados dependerá de la configuración de [Patrones de superposición al apagar] en Software Operation Panel.

  ➡ Configuración para ignorar determinados patrones de superposición [Función de alimentación múltiple inteligente] (página 328)

> **CONSEJO**
>
> Si quiere que el escáner memorice cinco o más patrón de superposición para un documento, escanee los documentos una vez para que el escáner memorice los patrones de superposición. Después, vuelva a escanearlos para que el escáner memorice los nuevos patrones de superposición para que los patrones de superposición que se acaban de memorizar no se detecten como superpuestos en el siguiente escaneado.
> Dado que el mismo documento se escanea dos veces, el escáner lo almacena efectivamente como dos documentos distintos.

- Para Modo automático 2

  Solo se puede memorizar un patrón de superposición en este modo de funcionamiento.

Para obtener detalles sobre la configuración de iMFF, consulte Cómo usar el Menú de ajustes (página 113).

(5) Estado de USB/LAN con cable

El estado de USB/LAN con cable se muestra del modo siguiente.

Icono	Estado de conexión a través de un cable USB	Estado de conexión a través de un cable de LAN (* 1)	Configuración de función de red (*2)
	Conectado	Conectado	Habilitar
	Conectado	Conectado	Deshabilitar
	Conectado	No conectado	Deshabilitar
	Conectado	No conectado	Habilitar
	No conectado	Conectado	Habilitar
	No conectado	No conectado	Habilitar
Ninguno	No conectado	Conectado	Deshabilitar
	No conectado	No conectado	Deshabilitar

***1:**Si no hay comunicación incluso con el cable LAN conectado, se considera como "No conectado".

***2:**Cuando la función de red está deshabilitada, el estado de la LAN con cable no se muestra. Para obtener información sobre cómo ajustar la configuración de la red, consulte Configuración para el uso del escáner solo mediante conexión USB [Función de red] (página 336).

Cómo usar el Menú de ajustes

En esta sección se explica el Menú de ajustes.
Al pulsar en el botón [Menu] mientras se muestra la pantalla [Listo], aparece la pantalla [Menú de ajustes].
En el Menú de ajustes se pueden configurar varios ajustes de operaciones tras la digitalización.
Hay dos menús en la pantalla [Menú de ajustes].

- Menú de usuario
  Permite configurar los ajustes básicos para realizar operaciones con el escáner y usar el panel del operador.

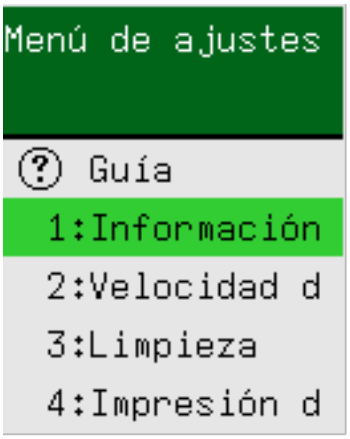

- Menú de administrador
  Permite configurar los ajustes avanzados para realizar operaciones con el escáner y usar el panel del operador.

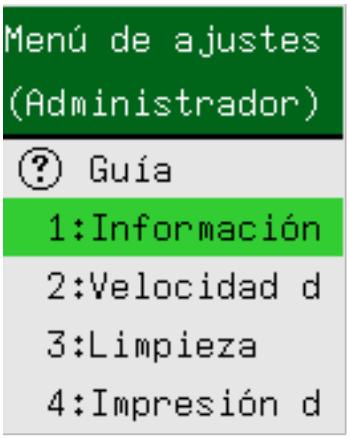

Para cambiar entre los menús, pulse al mismo tiempo los botones [△] y [▽] durante tres segundos o más mientras se muestra la pantalla [Menú de ajustes].
Si el menú no cambia, suelte los botones y vuelva a pulsarlos.
Cuando el escáner está apagado, el menú cambia al menú de usuario.
En esta sección se explica cómo usar el Menú de ajustes del panel del operador según las siguientes categorías.

Operación	Descripción	Ítem de configuración	Menú de usuario	Menú de administrador
			○: Disponible —: No disponible	
Comprobar los contenidos de guía	Puede comprobar cómo reiniciar el contador de páginas. ➡ Comprobar los contenidos de guía (página 117)	Guía	○	○
Comprobar la información	Menu parpadea en el LCD cuando hay un mensaje para el reemplazo de consumibles/limpieza/limpieza el vidrio/ mantenimiento regular. Lea el mensaje y realice las acciones necesarias. ➡ Comprobar la información (página 119)	Información	○	○
Comprobar la información del escáner	Puede comprobar información del escáner, como el nombre de escáner y la información de red. ➡ Comprobar la información del escáner (página 121)	1:Información del escáner	○	○
Configuración operativa del escáner	Permite configurar varios ajustes para realizar operaciones con el escáner y usar el panel del operador. También permite comprobar la certificación. ➡ Configuración de operaciones del escáner (página 123)	2:Velocidad de recogida	○	○
		6:Idioma	○	○
		7:Brillo	○	○
		8:Verificar la velocidad de parpadeo	○	○
		9:Velocidad de desplazamiento del LCD	○	○
		10:Modo de alimentación de baja velocidad	○	○
		11:Control de apilamiento	○	○
		12:Certificación	○	○

Operación	Descripción	Ítem de configuración	Menú de usuario	Menú de administrador
			○: Disponible —: No disponible	
		14:Config. de iMFF	—	○
		15:Nº de intentos de alimentación	—	○
		16:Fuerza de recogida del papel	—	○
		17:Configuración de alimentación Manual/Continua	—	○
		18:Tiempo para la alim. manual	—	○
		19:Protección del papel	—	○
		20:Detección de raya vertical	—	○
		21:Priorizar las config del panel	—	○
		22:Inicializar Panel del ope.	—	○
		23:Ahorro de energía	—	○
		24:Hora de apagar	—	○
		25:Pre-recogida	—	○
		26:Control de overscan	—	○
		27:USB	—	○
Limpiar el escáner	Puede limpiar el escáner usando una hoja limpiadora, una toallita de limpieza, o ambas. ➡ Cuidado diario (página 176)	3:Limpieza	○	○
Impresión de prueba para el imprinter	Puede realizar una impresión de prueba cuando el imprinter esté instalado.	4:Impresión de prueba	○	○

Operación	Descripción	Ítem de configuración	Menú de usuario	Menú de administrador
			○: Disponible —: No disponible	
	Para obtener detalles, consulte la Guía del usuario del imprinter fi-760PRB.			
Comprobación y borrado de los contadores de consumibles	Puede comprobar el ciclo de reemplazo de los consumibles y la cuenta total de páginas. También puede reiniciar el contador después de reemplazar los consumibles o realizar una limpieza. ➡ Comprobar y reiniciar los contadores de los consumibles (página 125)	5:Contadores de los consumibles	○	○
Contar documentos	Puede contar la cantidad de hojas digitalizadas. ➡ Contar documentos (página 127)	13:Modo contador de documentos	○	○

Comprobar los contenidos de guía

1 Encienda el escáner.

➡ Cómo encender el escáner (página 46)

Se muestra la pantalla [Listo] en el LCD.

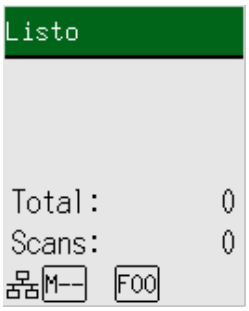

2 Pulse el botón [Menu], pulse el botón [△]/[▽] para seleccionar [Guía] y pulse el botón [Scan/Enter].

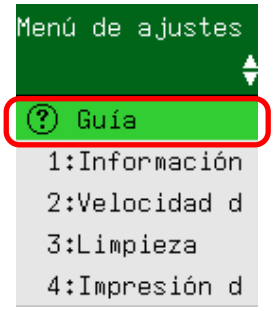

3 Pulse el botón [△]/[▽] para seleccionar [1:Reiniciar el contador] y pulse el botón [Scan/Enter].

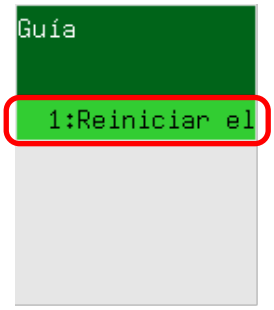

4 Pulse el botón [△]/[▽] y compruebe el contenido de guía.

Puede comprobar cómo reiniciar el contador de páginas.

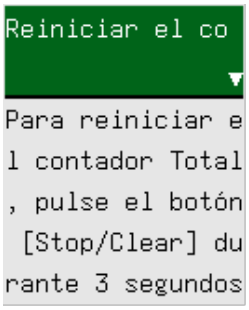

Comprobar la información

1 Encienda el escáner.

➡ Cómo encender el escáner (página 46)

Se muestra la pantalla [Listo] en el LCD.

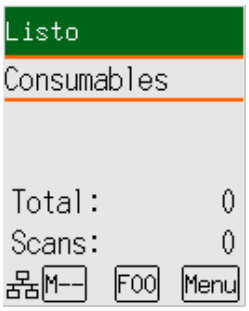

2 Pulse el botón [Menu], pulse el botón [△]/[▽] para seleccionar [Información] y pulse el botón [Scan/Enter].

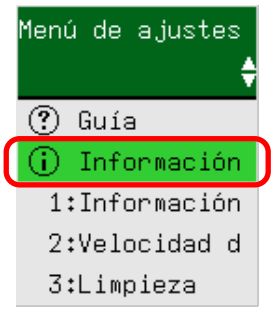

ATENCIÓN

[Información] se puede seleccionar solamente cuando hay un mensaje para el reemplazo de consumibles/limpieza/limpieza el vidrio/mantenimiento regular.

3 Pulse el botón [△]/[▽] y compruebe el contenido de la información.

Puede verificar los mensajes de reemplazo de los consumibles/limpieza/limpieza del vidrio/mantenimiento.

Cuando se muestra un mensaje de reemplazo de consumibles o de limpieza, se resalta el contador correspondiente que requiere el reemplazo de consumibles o limpieza.

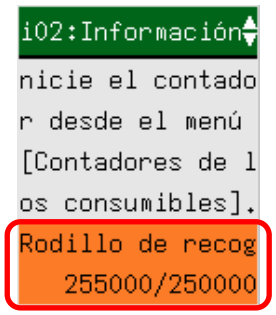

Los contadores aparecerán resaltados cuando:

- El recuento de páginas después del reemplazo de consumible llega al 95% del valor configurado en Especificar el ciclo de reemplazo de consumibles [Valor para el ciclo de reemplazo] (página 296) en Software Operation Panel. (Para los contadores de rodillo de freno/rodillo de recogida)
- El recuento de páginas después de la limpieza llega al valor configurado en Ciclo de limpieza del escáner [Ciclo de limpieza] (página 295) en Software Operation Panel. (Para el contador de limpieza)
- La cantidad de tinta restante está por debajo del 33%. Solo se muestra cuando el imprinter está instalado. (Para el contador de tinta)

4 Tome las medidas necesarias en función del contenido de [Información].

Siga las instrucciones del mensaje si indica que se realice una acción de reemplazo de consumible/limpieza/limpieza del vidrio.

Para obtener detalles sobre el reemplazo de los consumibles, vea lo siguiente:

- Reemplazo del rodillo de recogida (página 200)
- Reemplazo del rodillo de freno (página 196)

Para obtener detalles acerca de la limpieza, consulte Cuidado diario (página 176).

Si el mensaje indica que se realice el mantenimiento regular, pida a un ingeniero de servicio que realice una tarea de inspección o mantenimiento regular.

Para recibir un mantenimiento e inspección regulares por parte de un técnico de servicio, póngase en contacto con el distribuidor/proveedor al que adquirió este producto.

Comprobar la información del escáner

1 Encienda el escáner.

➡ Cómo encender el escáner (página 46)

Se muestra la pantalla [Listo] en el LCD.

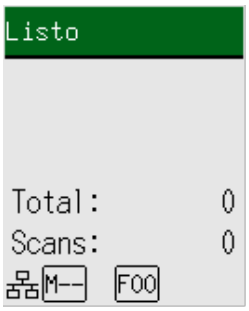

2 Pulse el botón [Menu], pulse el botón [△]/[▽] para seleccionar [1:Información del escáner] y pulse el botón [Scan/Enter].

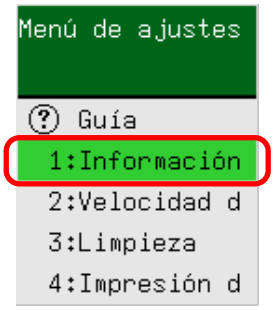

3 Pulse el botón [△]/[▽] para seleccionar [1:Nombre del escáner] o [2:Red] y pulse el botón [Scan/Enter].

En este ejemplo, se ha seleccionado [1:Nombre del escáner].

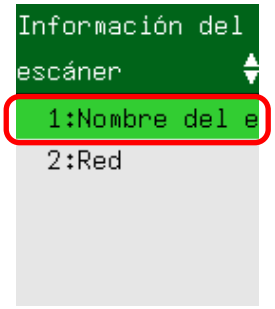

4 Compruebe el contenido del elemento seleccionado.

En este ejemplo, el indicador muestra un nombre de escáner porque [1:Nombre del escáner] está seleccionado.



Configuración de operaciones del escáner

1 Encienda el escáner.

➡ Cómo encender el escáner (página 46)

Se muestra la pantalla [Listo] en el LCD.

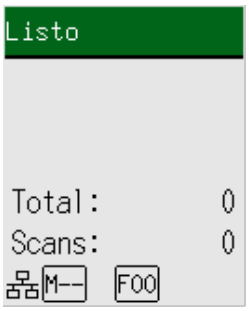

2 Pulse el botón [Menu], pulse el botón [△]/[▽] para seleccionar un elemento de configuración y pulse el botón [Scan/Enter].

En este ejemplo, se ha seleccionado [2:Velocidad de recogida].

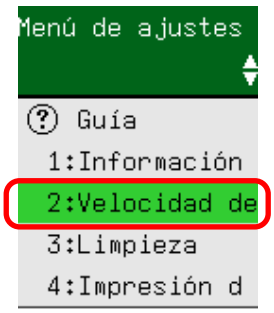

➡ Elementos configurables el Menú de ajustes (página 129)

3 Pulse el botón [△]/[▽] para seleccionar un parámetro y pulse el botón [Scan/Enter].

La configuración predeterminada de fábrica está marcada con "*".
El ajuste actual está marcado con ">".
Si el ajuste actual es el mismo que el ajuste predeterminado de fábrica, no aparece la marca "*" y solo aparece la marca ">".
En este ejemplo, se ha seleccionado [1:Normal].

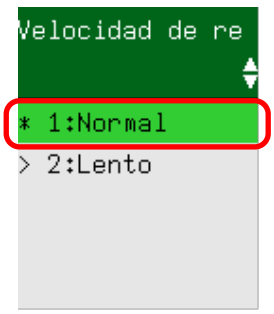

Si la pantalla [Menú de ajustes] se muestra en el LCD, indica que la configuración se ha completado.
Si el LCD muestra una pantalla con los elementos de configuración, repita el paso 3 hasta que muestre el [Menú de ajustes].

Comprobar y reiniciar los contadores de los consumibles

1 Encienda el escáner.

➡ Cómo encender el escáner (página 46)

Se muestra la pantalla [Listo] en el LCD.

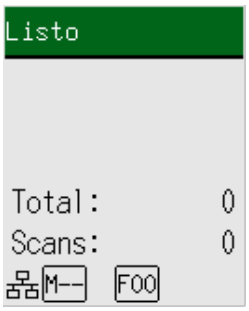

2 Pulse el botón [Menu], pulse el botón [△]/[▽] para seleccionar [5:Contadores de los consumibles] y pulse el botón [Scan/Enter].

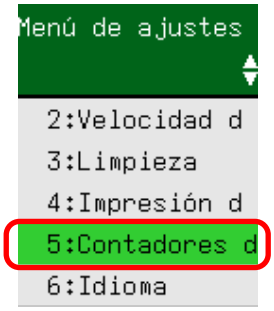

3 Pulse el botón [△]/[▽] y compruebe el contador.

Los contadores se muestran resaltados cuando es necesario reemplazar consumibles o realizar una tarea de limpieza.

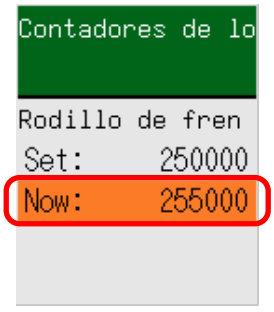

Los contadores aparecerán resaltados cuando:

- El recuento de páginas después del reemplazo de consumible llega al 95% del valor configurado en Especificar el ciclo de reemplazo de consumibles [Valor para el ciclo de reemplazo] (página 296) en Software Operation Panel. (Para los contadores de rodillo de freno/rodillo de recogida)

- El recuento de páginas después de la limpieza llega al valor configurado en Ciclo de limpieza del escáner [Ciclo de limpieza] (página 295) en Software Operation Panel. (Para el contador de limpieza)
- La cantidad de tinta restante está por debajo del 33%. Solo se muestra cuando el imprinter está instalado. (Para el contador de tinta)

En el recuento total de hojas se muestra el número total de hojas digitalizadas. El recuento total de hojas no se puede borrar.

4 Después de sustituir los consumibles o realizar una tarea de limpieza, pulse el botón [△]/[▽] para seleccionar el contador resaltado y pulse el botón [Scan/Enter].

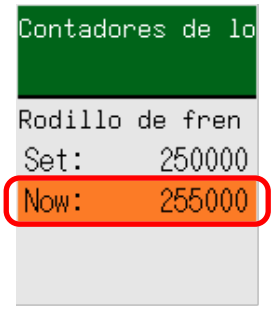

Se muestra un mensaje para confirmar si desea reiniciar el contador.

5 Pulse el botón [△]/[▽] para seleccionar [1:Sí] y pulse el botón [Scan/Enter].

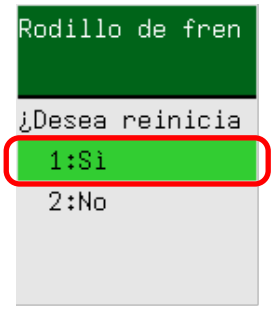

El valor del contador se restablece a 0.

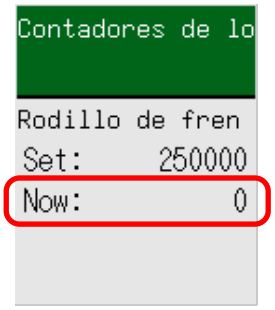

Para la tinta restante, se restablece a 100.

Contar documentos

Es posible contar el número de documentos sin tener que reproducir imágenes de esos documentos. Esta operación resulta útil a la hora de comprobar el número de documentos en caso de que digitalice una gran cantidad.
Se admiten documentos de hasta tamaño Doble Carta (11 × 17 pda., 279,4 × 431,8 mm)

1 Encienda el escáner.

➡ Cómo encender el escáner (página 46)
Se muestra la pantalla [Listo] en el LCD.

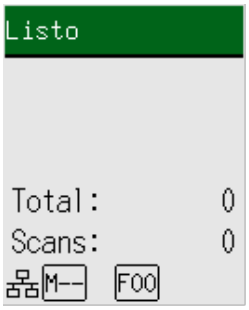

2 Pulse el botón [Menu], pulse el botón [△]/[▽] para seleccionar [13:Modo contador de documentos] y pulse el botón [Scan/Enter].

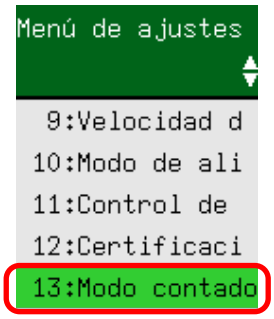

La pantalla [Modo contador de documentos (más documentos)] se muestra en el LCD.

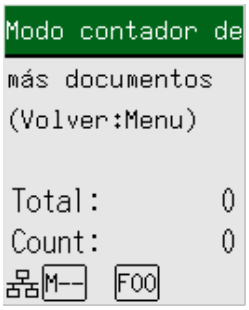

3 Cargue los documentos en la bandeja de entrada al ADF (alimentador) y pulse el botón [Scan/Enter].
Se realiza un recuento de los documentos digitalizados.

El número de hojas contadas se muestra en [Contador].

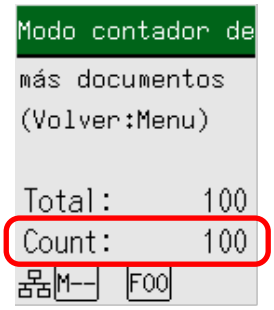

Para reiniciar [Contador], pulse el botón [Stop/Clear] mientras se muestra la pantalla [Modo contador de documentos (más documentos)].
Para terminar el Modo contador de documentos, pulse el botón [Stop/Clear] durante tres segundos o más mientras se muestra la pantalla [Modo contador de documentos (más documentos)].

ATENCIÓN

Los documentos podrían no contarse correctamente si se detectan documentos superpuestos durante la digitalización.

Elementos configurables el Menú de ajustes

Ítem de configuración	Descripción	Parámetro(*1)/Valor	Predeterminado de fábrica (*2)
		- : Sin parámetros/valores	
Guía	Muestra la manera de reiniciar el contador de páginas.	1:Reiniciar el contador	1:Reiniciar el contador
Información	[Información] se muestra como un elemento que parpadea en la pantalla [Menú de ajustes], solamente si Menu está parpadeando en el LCD.	Mensaje para el reemplazo de consumibles/limpieza/ limpieza el vidrio/ mantenimiento regular.	Solo se muestra cuando hay información
1:Información del escáner	Muestra información del escáner, como el nombre de escáner y información de red.	1:Nombre del escáner 2:Red	—
2:Velocidad de recogida	Especifique la hora de inicio de la alimentación de documentos. Cuando se producen superposiciones de documentos o atascos de papel con frecuencia, es posible que se mejore el rendimiento al retrasar la velocidad de alimentación de los documentos. Esta configuración es efectiva cuando digitaliza papeles delgados. Esta configuración también se puede ajustar en Software Operation Panel.	1:Normal 2:Lento	1:Normal
3:Limpieza	Use este ajuste cuando limpie el escáner. Para obtener detalles, consulte Cuidado diario (página 176).	1:Hoja limpiadora 2:Paño del rodillo	—
4:Impresión de prueba	Use esta opción para realizar una impresión de prueba cuando el imprinter esté instalado. Para obtener detalles, consulte la Guía del usuario del imprinter fi-760PRB.	**Nº de hojas escaneadas:** 1:Sólo una hoja 2:Varias hojas **Tipo de impresión:** 1: (L)ABCDEFGHIJKLMNOPQRSTUVWXYZ[¥]^_`00000000	(*3)

Ítem de configuración	Descripción	Parámetro(*1)/Valor	Predeterminado de fábrica (*2)
		- : Sin parámetros/valores	
		2: (L)abcdefghijklmnopqrstuvwxyz{|}¯00000000 3:(L)!"#$%&'()*+,-.V 0123456789:;<=>? @00000000 4: (P)ABCDEFGHIJKLMNOPQRSTUVWXYZ[¥]^_`00000000 5: (P)abcdefghijklmnopqrstuvwxyz{\|}¯00000000 6:(P)!"#$%&'()*+,-./ 0123456789:;<=>? @00000000 **Impresión de prueba:** 1:Sì 2:No	
5:Contadores de los consumibles	Puede ver el estado de cada consumible para determinar cuando reemplazarlos o limpiarlos. Cuando reemplace o limpie un consumible, borre el contador correspondiente. Esta configuración también se puede comprobar y borrar en Software Operation Panel.	Total de las hojas digitalizadas/Rodillo de freno/Rodillo de recogida/Limpieza	0
		Tinta restante (cuando el imprinter está instalado)	Solo se muestra cuando el imprinter está instalado
6:Idioma	Especifica el idioma en que se muestran los datos.	1:Japonés 2:Inglés 3:Francés 4:Alemán 5:Italiano 6:Español 7:Ruso 8:Chino (S) 9:Chino (T) 10:Portugués 11:Turco 12:Coreano	2:Inglés

Ítem de configuración	Descripción	Parámetro(*1)/Valor	Predeterminado de fábrica (*2)
		- : Sin parámetros/valores	
		13:Árabe	
7:Brillo	Especifica el brillo del LCD.	Disminuir ←→ Fuerte ■□□□□ ■■□□□ ■■■□□ ■■■■□ ■■■■■	■■■□□
8:Verificar la velocidad de parpadeo	Especifica un intervalo entre cada parpadeo para Menu e [Información] en la pantalla [Menú de ajustes] cuando Menu parpadea en el LCD.	0,5, 1,0, 1,5, 2,0, 2,5 (segundos)	2,0
9:Velocidad de desplazamiento del LCD	Especifica la velocidad a la que la pantalla se desplaza horizontalmente. El elemento mostrado se desplaza horizontalmente cuando el texto no encaja en el LCD.	1:Rápido 2:Normal 3:Lento 4:Desactivar	2:Normal
10:Modo de alimentación de baja velocidad	Especifique este ajuste para reducir la velocidad de digitalización para proteger los documentos. Al digitalizar con poca resolución (inferior a 400 ppp), la digitalización se realiza más despacio, independientemente de la resolución configurada. Este ajuste es útil para digitalizar documentos de página larga. Esta configuración también se puede ajustar en Software Operation Panel.	1:Habilitar 2:Deshabilitar	2:Deshabilitar
11:Control de apilamiento	Esta opción permite reducir la velocidad de expulsión de los documentos, evitando que los documentos escaneados se dispersen. Esta configuración también se puede ajustar en Software Operation Panel.	1:Habilitar 2:Deshabilitar	2:Deshabilitar

Ítem de configuración	Descripción	Parámetro(*1)/Valor	Predeterminado de fábrica (*2)
		- : Sin parámetros/valores	
12:Certificación	Muestra logotipos.	—	—
13:Modo contador de documentos	Puede contar la cantidad de hojas digitalizadas.	—	—
14:Config. de iMFF	Configure el ajuste para ignorar automáticamente determinados patrones de documentos superpuestos cuando se habilite el ajuste para detectar los documentos superpuestos. Tenga en cuenta que primero deberá especificar [Verificar Grosor(Ultrasónico)] o [Verificar Grosor y Longitud] en el controlador del escáner y Software Operation Panel en el Software Operation Panel antes de configurar este ítem. Al seleccionar [4:Eliminar patrón], puede borrar los patrones de superposición (longitud y ubicación) que se memorizaron antes en el modo Automático. Esta configuración también se puede ajustar en Software Operation Panel.	1:Modo manual 2:Modo automático 1 3:Modo automático 2 4:Eliminar patrón	1:Modo manual
15:Nº de intentos de alimentación	Especifique el número de intentos nuevos de alimentación cuando un documento no se cargue desde la bandeja de entrada al ADF (alimentador). Esta configuración también se puede ajustar en Software Operation Panel.	1 a 12 (veces)	3
16:Fuerza de recogida del papel	Ajuste la presión del rodillo de recogida para la alimentación del papel. Esta configuración también se puede ajustar en Software Operation Panel.	1:Disminuir 2:Normal 3:Fuerte	2:Normal
17:Configuración de	Especifique esto para continuar cargando y digitalizando documentos	1:Habilitar 2:Deshabilitar	2:Deshabilitar

Ítem de configuración	Descripción	Parámetro(*1)/Valor	Predeterminado de fábrica (*2)
		- : Sin parámetros/valores	
alimentación Manual/ Continua	repetidamente después de comenzar a escanear. Para configurar el escáner para que espere a que se cargue un documento en la bandeja de entrada durante un tiempo de espera específico después de que se inicie la digitalización o se complete la alimentación del documento, especifique el tiempo de espera. Esto permite la digitalización continua siempre que cargue un documento dentro del tiempo de espera especificado. Si se excede del tiempo de espera especificado, la digitalización finalizará automáticamente. Esta configuración también se puede ajustar en Software Operation Panel.		
18:Tiempo para la alim. manual	Especifica un tiempo de espera para digitalizar documentos manualmente. Esta configuración también se puede ajustar en Software Operation Panel.	5, 10, 20, 30, 40, 50, 60, 70, 80, 90, 100, 110, 120, 180, 240, 300, 360, 420, 480, 540, 600, 900, 1200, 1500, 1800, 1999 (segundos)	10
19:Protección del papel	Ajuste la configuración para detectar errores de alimentación. Esta función detecta errores de alimentación en los siguientes casos: ● Cuando el escáner detecta un documento que se ha deformado de forma anómala debido a un error de alimentación ● Cuando el escáner detecta ruido de atasco de papel. Los atascos de papel debidos a errores de alimentación pueden dañar o romper documentos importantes.	1:Deshabilitar 2:Detectar torcedura de papel 3:Detectar ruido de atasco de papel 4:Detectar ruido de torcedura y atasco de papel **Sensibilidad de detección de torcedura de papel:** 1:Baja 2:Normal 3:Alta	2:Detectar torcedura de papel **Sensibilidad de detección de torcedura de papel:** 2:Normal **Sensibilidad de detección de ruido de atasco de papel:** 2:Normal

Ítem de configuración	Descripción	Parámetro(*1)/Valor	Predeterminado de fábrica (*2)
		- : Sin parámetros/valores	
	Detectar un error de alimentación de documentos y detenerla puede evitar que se dañen los documentos. Esta función es eficaz cuando se escanean documentos difíciles de alimentar, como documentos de papel fino. Especifique el nivel de sensibilidad para la detección de errores de alimentación cuando esté habilitada la función de protección del papel. Los documentos se tuercen de manera inusual o se produce ruido de atasco de papel cuando no se cargan correctamente. Especifique el nivel de sensibilidad para detectar documentos torcidos de manera inusual o ruido de atasco de papel. El ajuste de protección del papel también se puede configurar en el controlador del escáner o el Software Operation Panel. Tenga en cuenta que la configuración del controlador del escáner tiene prioridad. Cuando el ajuste de protección del papel está activado en el controlador del escáner, [Detectar ruido y torcedura de papel] está habilitado independientemente del ajuste en el Software Operation Panel. Tenga en cuenta que, cuando tienen prioridad los ajustes del panel del operador, los ajustes de protección del papel se aplican en el siguiente orden. **1** Controlador de escáner Para obtener más información, consulte la	**Sensibilidad de detección de ruido de atasco de papel:** 1:Baja 2:Normal 3:Alta	

Ítem de configuración	Descripción	Parámetro(*1)/Valor	Predeterminado de fábrica (*2)
		- : Sin parámetros/valores	
	ayuda del controlador del escáner. **2** [19:Protección del papel] en la pantalla [Menú de ajustes] del panel del operador. ➡ Cómo usar el Menú de ajustes (página 113) **3** Software Operation Panel ➡ Configuración de la función de protección del papel [Protección del papel] (página 307) La sensibilidad también se puede configurar en Software Operation Panel.		
20:Detección de raya vertical	Configure los ajustes para la detección de suciedad en el vidrio de digitalización. Si el vidrio de digitalización está sucio, es posible que aparezcan rayas verticales en las imágenes. Si [Habilitar] está seleccionado para el ajuste de detección de raya vertical, se muestra el siguiente mensaje cuando aparecen rayas verticales en la imagen que digitalizó con el ADF. ● Al abrir o cerrar el ADF ● Al finalizar el escaneo ● Coloque un documento en la bandeja de entrada al ADF (alimentador) ● Cuando el escáner sale del modo de ahorro de energía. Aparece un mensaje como se muestra. ● Menu parpadea en el LCD.	1:Habilitar 2:Deshabilitar **Sensibilidad:** 1:Baja 2:Normal 3:Alta	2:Deshabilitar **Sensibilidad:** 2:Normal

Ítem de configuración	Descripción	Parámetro(*1)/Valor	Predeterminado de fábrica (*2)
		- : Sin parámetros/valores	
	[Limpie el vidrio] también parpadea en la segunda línea de la pantalla [Listo]. Para evitar que aparezcan rayas verticales en las imágenes, compruebe el mensaje y limpie el vidrio. Para obtener detalles sobre cómo comprobar la información, consulte Comprobar la información (página 119). ● Se muestra un mensaje en Error Recovery Guide en el ordenador conectado al escáner. Para evitar que aparezcan rayas verticales en las imágenes, compruebe el mensaje y limpie el vidrio. Para obtener detalles acerca de la limpieza, consulte Cuidado diario (página 176). Especifique el nivel de sensibilidad para detectar rayas verticales (la suciedad en el vidrio de digitalización) cuando se selecciona [Activar] en [Detección de raya vertical]. Ajuste el nivel de sensibilidad de acuerdo con lo sucio que esté el vidrio de digitalización. Esta configuración también se puede ajustar en Software Operation Panel.		
21:Priorizar las config del panel	Para el ajuste de protección del papel, priorice la configuración del Panel de Operador antes que la configuración del Software Operation Panel. No se puede dar prioridad a la configuración antes que la configuración del controlador del escáner.	1:Protección del papel 2:Limpiar	2:Limpiar

Ítem de configuración	Descripción	Parámetro(*1)/Valor	Predeterminado de fábrica (*2)
		- : Sin parámetros/valores	
	Cuando [1:Protección del papel] está seleccionado, se da prioridad al ajuste Protección del papel del panel del operador. Cuando [2:Limpiar] está seleccionado, ya no se da prioridad al ajuste Protección del papel.		
22:Inicializar Panel del ope.	Inicializa la configuración del panel del operador, excepto la configuración de idioma y cualquier elemento sin una configuración predeterminada de fábrica.	1:Sí 2:No	(*4)
23:Ahorro de energía	Especifique el tiempo de espera para que el escáner entre en el modo de ahorro de energía. Esta configuración también se puede ajustar en Software Operation Panel.	5 a 115 (en incrementos de 5) (minutos)	15
24:Hora de apagar	Especifica una hora para que el escáner se apague automáticamente. Cuando se activa la opción [Deshabilitado], el consumo energético del escáner aumentará. Esta configuración también se puede ajustar en Software Operation Panel.	20, 1, 2, 4, 8, Deshabilitar (Unidad: 20 en minutos; 1, 2, 4 y 8 en horas)	20
25:Pre-recogida	Especifique esto para reducir el tiempo de escaneo al escanear más de un documento. "Pre-arranque" hace referencia a la alimentación del siguiente documento en el ADF antes de ejecutar el documento que se está digitalizando en ese momento. Esta configuración también puede ser ajustada desde el controlador del escáner. Tenga en cuenta que la configuración del controlador del escáner tiene prioridad.	1:Sí 2:No	1:Sí

Ítem de configuración	Descripción	Parámetro(*1)/Valor	Predeterminado de fábrica (*2)
		- : Sin parámetros/valores	
26:Control de overscan	Especifique si desea impedir que se pierda parte de la imagen cuando los documentos se cargan torcidos. Esta configuración también se puede ajustar en Software Operation Panel.	1:Normal 2:Expandir	1:Normal
27:USB	Cambie la configuración de USB si se produce un error en el ordenador durante la comunicación. El escáner se reinicia si se cambia este ajuste. Esta configuración también se puede ajustar en Software Operation Panel.	1:Automático 2:USB 2.0	1:Automático

***1:**El ajuste actual está marcado con ">".
Si el ajuste actual es el mismo que el ajuste predeterminado de fábrica, no aparece la marca "*" y solo aparece la marca ">".

***2:**La configuración predeterminada de fábrica está marcada con "*".

***3:**Aunque no hay ningún ajuste predeterminado de fábrica, los ajustes se configuran del siguiente modo al apagar el escáner: [2:Varias hojas] para [N.º de hojas escaneadas], [1:
(L)ABCDEFGHIJKLMNOPQRSTUVWXYZ[¥]^_`00000000] para [Tipo de impresión], y [1:Sì] para [Impresión de prueba]. Por tanto, el ajuste no cambia aunque inicialice la configuración del panel del operador.

***4:**Aunque no hay ningún ajuste predeterminado de fábrica, se establece en [2:No] al apagar el escáner. Por tanto, el ajuste no cambia aunque inicialice la configuración del panel del operador.

Cómo usar Selección de la función

En esta sección se explica Selección de la función.

Al pulsar el botón [△]/[▽] en la pantalla [Listo], se muestra la pantalla [Selección de la función].

Si usa Selección de la función, puede configurar una aplicación de digitalización de imágenes para que se inicie al pulsar el botón [Scan/Enter] en la pantalla [Listo].
Debe configurarse un botón del ordenador para que inicie una aplicación de digitalización de imágenes previamente.

➡ Pulsación de un botón del escáner para iniciar la aplicación de digitalización de imágenes y realizar una digitalización (página 66)

El indicador muestra el número seleccionado en la pantalla [Selección de la función].
Si selecciona [No.02] en la pantalla [Selección de la función], el indicador muestra [F02].

1 Encienda el escáner.

➡ Cómo encender el escáner (página 46)

Se muestra la pantalla [Listo] en el LCD.
El indicador muestra [F00] al encender el escáner.

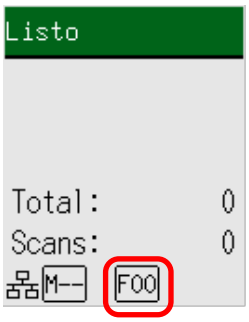

2 Pulse el botón [△]/[▽], pulse el botón [△]/[▽] para seleccionar un número que haya configurado para iniciar la aplicación de digitalización de imágenes que desee, y pulse el botón [Stop/Clear].

En este ejemplo, se ha seleccionado [No.02].

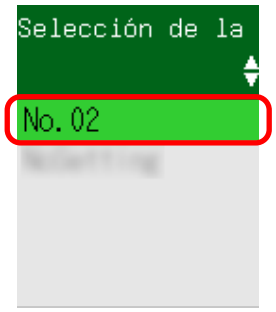

➡ Elemento configurable en esta selección de la función (página 141)

La configuración se ha completado cuando se muestra [Listo] en la pantalla.
El indicador muestra el número seleccionado en la pantalla [Selección de la función].

En este ejemplo, el indicador muestra [F02] porque se ha seleccionado [No.02].

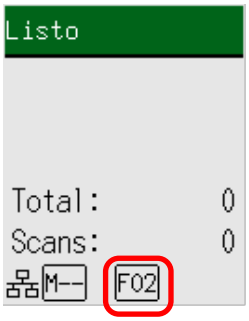

Si selecciona un número del [No.00] al [No.50], se muestra un número del [F00] al [F50] que se corresponda con el que seleccionó en el indicador.
Si selecciona [SOP], el indicador muestra [SOP].
Se ha especificado Software Operation Panel para [SOP] para que se inicie con los valores predeterminados de fábrica y no se puede cambiar.

Elemento configurable en esta selección de la función

Ítem de configuración	Descripción	Configuración	Predeterminado de fábrica
Selección de la función	Puede configurar una aplicación de digitalización de imágenes para que se inicie al pulsar el botón [Scan/Enter] en la pantalla [Listo]. Muestra números que se corresponden con los botones configurados en el ordenador ([Scan Button], desde [Send to 01] hasta [Send to 50]). [No.00] se corresponde con [Scan Button]. Los números del [No.01] al [No.50] se corresponden con botones de [Send to 01] a [Send to 50]. [SOP] se corresponde con [Software Operation Panel]. Para obtener información sobre cómo configurar los ajustes del botón, consulte Pulsación de un botón del escáner para iniciar la aplicación de digitalización de imágenes y realizar una digitalización (página 66).	No.00 hasta No.50/SOP (Se ha especificado Software Operation Panel para [SOP] para que se inicie con los valores predeterminados de fábrica y no se puede cambiar.)	(*1)

***1:** Aunque no hay ningún ajuste predeterminado de fábrica, se establece en [No.00] al apagar el escáner. Por tanto, el ajuste no cambia aunque inicialice la configuración del panel del operador.

Varias forma de digitalización de documentos

En esta sección se explica cómo configurar los ajustes del escáner y escanear diferentes tipos de documentos.
Para obtener información sobre otras maneras de digitalizar que no se explican aquí, consulte la ayuda del controlador del escáner y el manual o la ayuda de la aplicación de digitalización de imágenes.

Digitalización de documentos de diferentes anchuras

ATENCIÓN

Cuando digitaliza un lote mixto con documentos de diferentes anchuras, es posible que algunos de los documentos más estrechos se tuerzan o no se carguen en el ADF.
En dicho caso, separe los documentos por sus anchuras y digitalícelos en diferentes lotes.

1 Compruebe los requisitos de documentos para escanear un lote mixto de documentos.

➡ Condiciones para la digitalización de lotes mezclados (página 97)

2 Alinee el lado superior de los documentos.

- Alinear por el centro

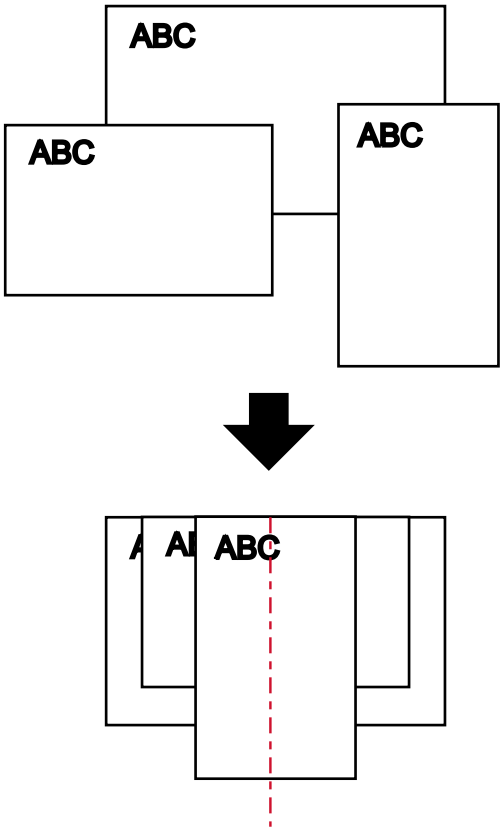

- Alinear por el lateral

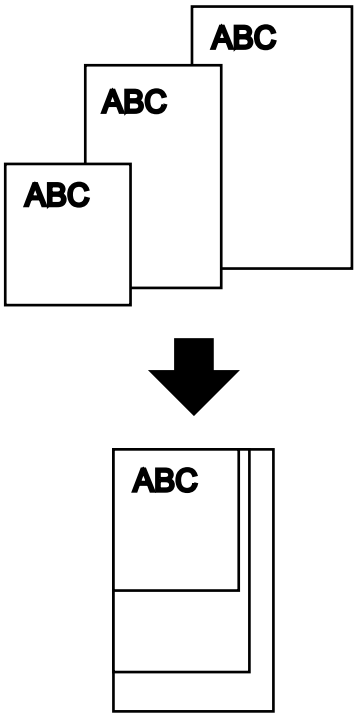

3 Coloque los documentos en la bandeja de entrada al ADF (alimentador), y ajuste las guías laterales al documento más ancho del lote.

➡ Cómo cargar documentos en la bandeja de entrada de papeles al ADF (alimentador) (página 77)

ATENCIÓN

Cargue todos los documentos sobre el centro del rodillo de recogida. Si se cargan documentos que superen la anchura del rodillo de recogida, es posible que se tuerzan o no se carguen en el ADF.

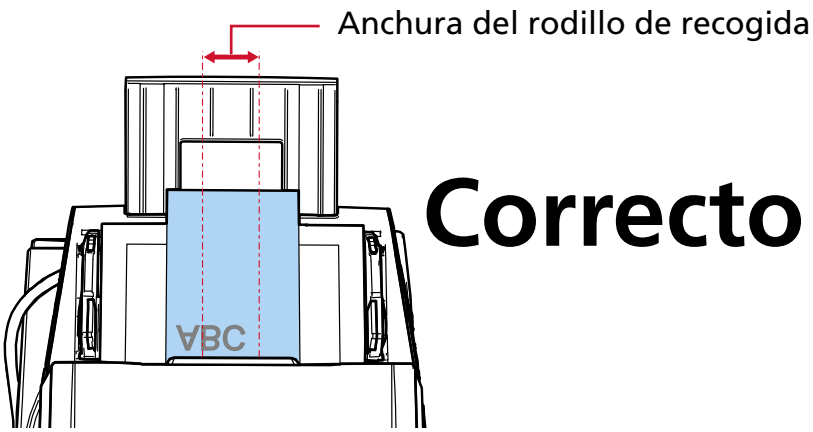

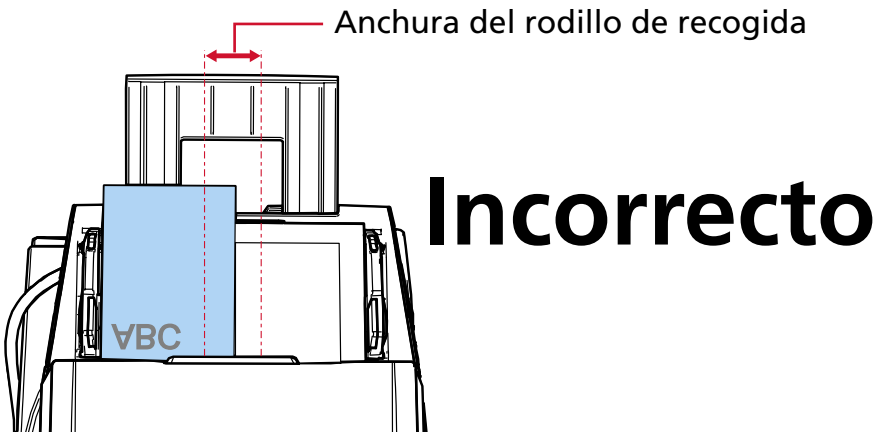

4 **Ajuste las configuraciones de digitalización en el controlador del escáner para detectar el tamaño del documento automáticamente.**
Para obtener más información, consulte la ayuda del controlador del escáner.

5 **Digitalice los documentos con la aplicación de digitalización de imágenes.**
Para obtener más información, consulte el manual o la ayuda de la aplicación de digitalización de imágenes.

Digitalización de documentos doblados a la mitad

Deslizar el interruptor del modo de alimentación hacia la izquierda para cambiar el modo de alimentación al modo manual/singular le permite digitalizar un documento doblado a la mitad (un documento de hasta A1 o A2 de tamaño doblado a la mitad) tal cual.

ATENCIÓN

- Es posible que el documento se alimente torcido si la parte doblada es demasiado gruesa.
- Para digitalizar documentos doblados por la mitad o documentos con varias capas, como un sobre, se emplea el modo manual simple.
  Por tanto, aunque el ajuste para detectar documentos superpuestos esté habilitado, estos documentos no se detectarán como documentos superpuestos.

➡ Especificación de un método para detectar los documentos superpuestos [Detección de alimentación múltiple] (página 319)

1 Doble el documento por la mitad de modo que los lados a digitalizar estén mirando hacia afuera.
Dóblelo con firmeza y alise cualquier arruga.
Si no lo hace, el documento puede torcerse durante la alimentación y resultar en una imagen torcida.

Ejemplo 1: Tamaño A2

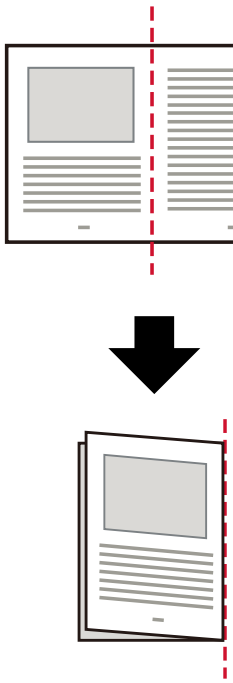

Ejemplo 2: Tamaño A1

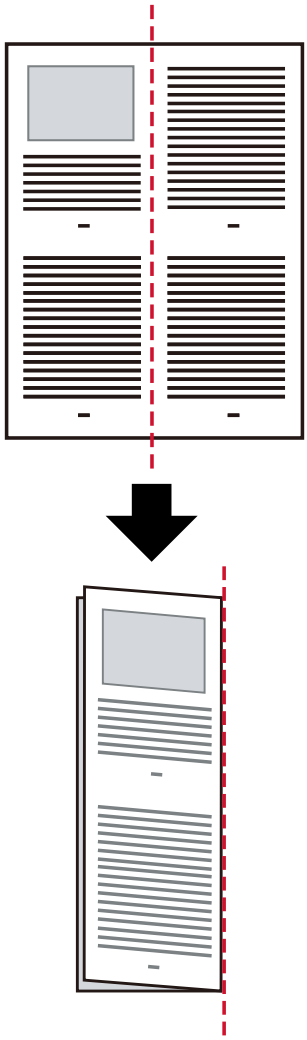

2 Coloque el documento doblado a la mitad en la bandeja de entrada al ADF (alimentador).

➡ Cómo cargar documentos en la bandeja de entrada de papeles al ADF (alimentador) (página 77)

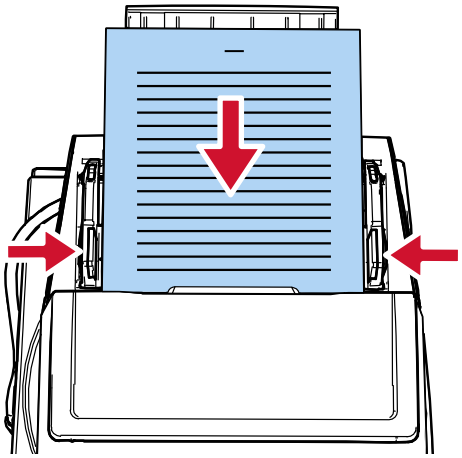

3 Deslice el interruptor del modo de alimentación hacia la izquierda para activar el Modo manual simple.

La velocidad de digitalización se ralentiza cuando el modo de alimentación cambia a modo manual simple.

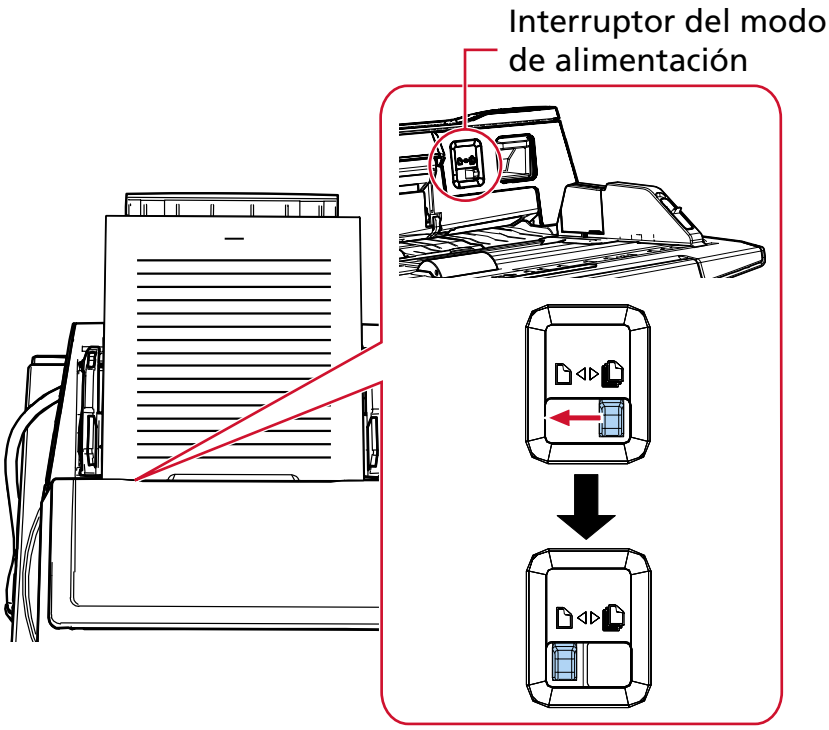

Se muestra [Alimentación manual (Detección alim. múltiple está deshabilitada)] en el LCD.

4 Digitalice el documento con la aplicación de digitalización de imágenes.

Para obtener más información, consulte el manual o la ayuda de la aplicación de digitalización de imágenes.

ATENCIÓN

Al escanear un documento de tamaño A1 doblado por la mitad, sujeta el documento por debajo con la mano para evitar que se tuerza.

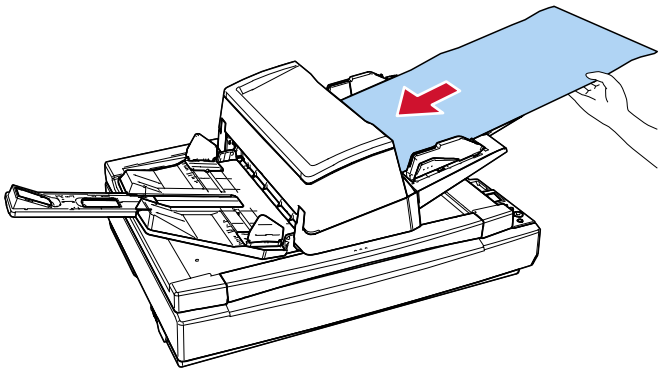

CONSEJO

En el modo manual simple, el escáner esperará a que los documentos se carguen en la bandeja de entrada al ADF (alimentador) hasta que pase el intervalo del tiempo de espera después de haberse iniciado la digitalización o de que se haya expulsado un documento.
La digitalización finalizará si no se ha cargado ningún documento durante el intervalo del tiempo de espera.
Siga uno de estos procedimientos para establecer un intervalo del tiempo de espera.

- [18:Tiempo para la alim. manual] en la pantalla [Menú de ajustes] del panel del operador.

  ➡ Cómo usar el Menú de ajustes (página 113)

- Software Operation Panel

  ➡ Tiempo de espera en alimentación manual [Alimentación manual] (página 333)

Digitalización de documentos como sobres o papel de transferencia multicapa

Al pulsar el interruptor del modo de alimentación hacia la izquierda para cambiar el modo de alimentación a modo manual simple, se puede digitalizar documentos como sobres y papel de transferencia multicapa.

ATENCIÓN

- Para obtener detalles acerca de los gramajes de los documentos que se pueden digitalizar, consulte Documentos para la digitalización (página 86).
- Para digitalizar documentos doblados por la mitad o documentos con varias capas, como un sobre, se emplea el modo manual simple.
  Por tanto, aunque el ajuste para detectar documentos superpuestos esté habilitado, estos documentos no se detectarán como documentos superpuestos.

  ➡ Especificación de un método para detectar los documentos superpuestos [Detección de alimentación múltiple] (página 319)

1 **Coloque un documento en la bandeja de entrada al ADF (alimentador).**
Para digitalizar un papel de transferencia multicapa, coloque el borde encuadernado en primer lugar cuando cargue el papel.

➡ Cómo cargar documentos en la bandeja de entrada de papeles al ADF (alimentador) (página 77)

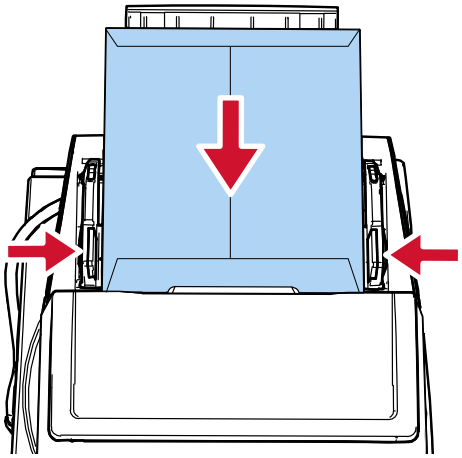

2 **Deslice el interruptor del modo de alimentación hacia la izquierda para activar el Modo manual simple.**

La velocidad de digitalización se ralentiza cuando el modo de alimentación cambia a modo manual simple.

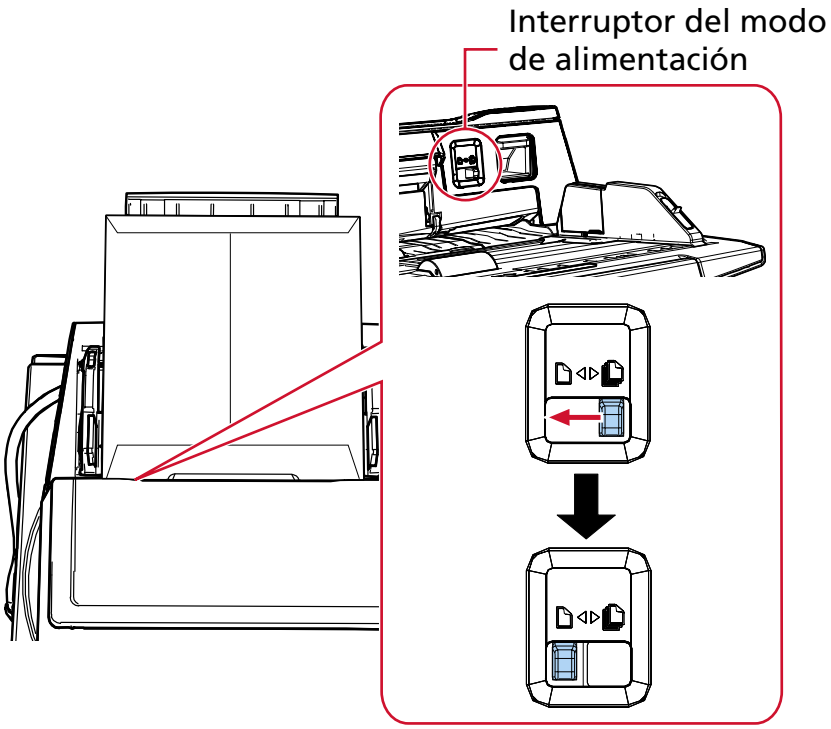

Se muestra [Alimentación manual (Detección alim. múltiple está deshabilitada)] en el LCD.

3 Digitalice el documento con la aplicación de digitalización de imágenes.
Para obtener más información, consulte el manual o la ayuda de la aplicación de digitalización de imágenes.

CONSEJO

En el modo manual simple, el escáner esperará a que los documentos se carguen en la bandeja de entrada al ADF (alimentador) hasta que pase el intervalo del tiempo de espera después de haberse iniciado la digitalización o de que se haya expulsado un documento.
La digitalización finalizará si no se ha cargado ningún documento durante el intervalo del tiempo de espera.
Siga uno de estos procedimientos para establecer un intervalo del tiempo de espera.

- [18:Tiempo para la alim. manual] en la pantalla [Menú de ajustes] del panel del operador.

  ➡ Cómo usar el Menú de ajustes (página 113)

- Software Operation Panel

  ➡ Tiempo de espera en alimentación manual [Alimentación manual] (página 333)

Digitalización de documentos que pueden dañarse con bastante facilidad sin dañarlos

El uso del portador de hojas opcional le permite digitalizar documentos que pueden dañarse fácilmente sin dañarlos.
Doble un documento de tamaño superior a A4/Carta (por ejemplo, tamaño A3 o B4) por la mitad y colóquelo dentro del portador de hojas.

1 Coloque el documento dentro del portador de hojas.

a Doble el documento por la mitad de modo que los lados a digitalizar estén mirando hacia afuera.
Dóblelo con firmeza y alise cualquier arruga.
Es posible que el documento se alimente torcido si la parte doblada es demasiado gruesa.

Ejemplo

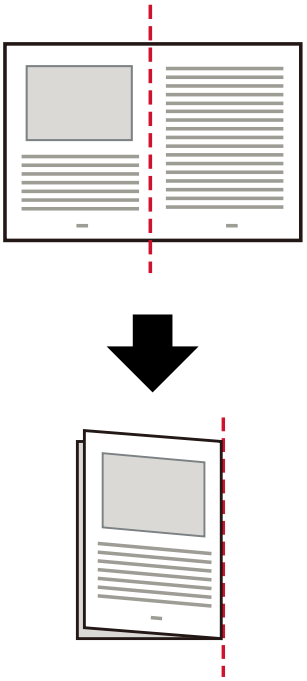

b Abra el portador de hojas para colocar el documento dentro.
Tenga en cuenta que el lado frontal del portador de hojas tiene un patrón en blanco y negro en la parte superior y una línea vertical gruesa en la esquina superior derecha.

Alinee la parte superior y el pliegue del documento con el portador de hojas, de forma que quede ningún hueco en los lados superior y derecha del portador de hojas.

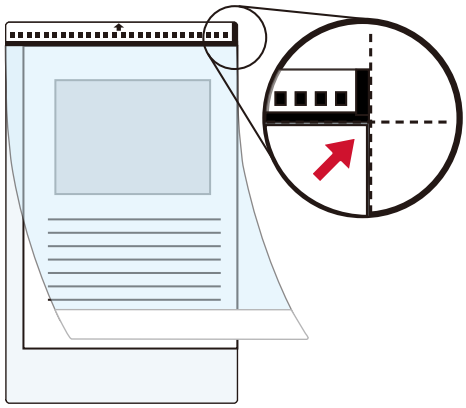

2 **Coloque el portador de hojas con el extremo que tiene el patrón blanco y negro hacia adelante y con el lado de digitalización hacia la bandeja de entrada al ADF (alimentador) (hacia abajo).**
Asegure el portador de hojas con las guías laterales para evitar que se tuerzan.

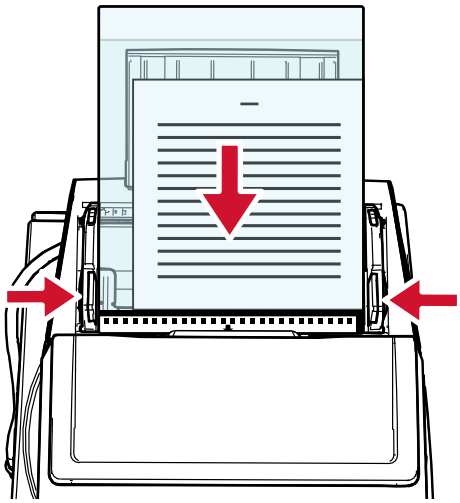

3 **Establezca la configuración del escáner en su controlador para utilizar el portador de hojas.**
Para obtener más información, consulte la ayuda del controlador del escáner.

4 **Digitalice el documento con la aplicación de digitalización de imágenes.**
Para obtener más información, consulte el manual o la ayuda de la aplicación de digitalización de imágenes.

ATENCIÓN

Para obtener información sobre cómo recortar y generar una imagen utilizando el portador de hojas, consulte la ayuda del controlador del escáner.

Digitalizar fotografías y recortes sin dañarlos

Utilice el portador de hojas opcional para digitalizar documentos de tamaño no estándar, como fotografías o recortes, sin dañarlos.

1 **Coloque el documento dentro del portador de hojas.**
Abra el portador de hojas y coloque el documento sobre la parte central superior del portador.

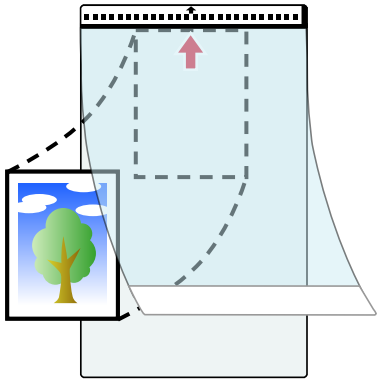

2 **Coloque el portador de hojas con el extremo que tiene el patrón blanco y negro hacia adelante y con el lado de digitalización hacia la bandeja de entrada al ADF (alimentador) (hacia abajo).**
Asegure el portador de hojas con las guías laterales para evitar que se tuerzan.

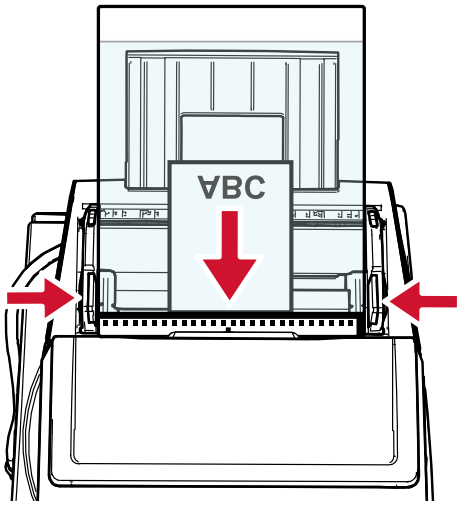

3 **Establezca la configuración del escáner en su controlador para utilizar el portador de hojas.**
Para obtener más información, consulte la ayuda del controlador del escáner.

4 **Digitalice el documento con la aplicación de digitalización de imágenes.**
Para obtener más información, consulte el manual o la ayuda de la aplicación de digitalización de imágenes.

ATENCIÓN

Para obtener información sobre cómo recortar y generar una imagen utilizando el portador de hojas, consulte la ayuda del controlador del escáner.

CONSEJO

En los siguientes casos, coloque una hoja de papel en blanco (blanca) detrás del documento durante la digitalización.

- La imagen digitalizada no se reproducirá en el tamaño real del documento si se especifica [Automático] para [Tamaño de papel] en el controlador del escáner.
- Aparecen sombras alrededor de los bordes de la imagen digitalizada.
- Aparecen líneas negras alrededor de los bordes de un corte de forma única.
- La imagen que se encuentra fuera del documento aparece en la imagen digitalizada.

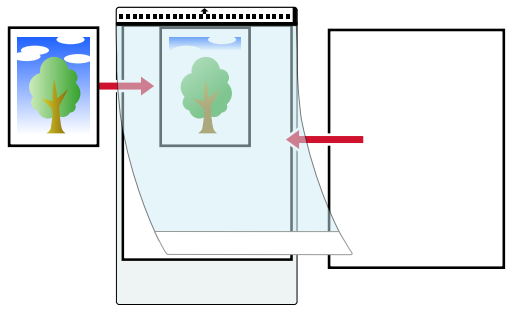

Digitalización de documentos de página larga

Se pueden digitalizar documentos con una longitud de hasta 5.588 mm (220 pda.) con la función de digitalización de página larga.
Los tamaños de documentos que pueden ser digitalizados varían según la configuración de resolución de la aplicación de digitalización de imágenes.
Para obtener más información, consulte Tamaño de papel (página 86), la ayuda del controlador del escáner y el manual o ayuda de la aplicación de digitalización de imágenes.

1 **Coloque un documento en la bandeja de entrada al ADF (alimentador).**

➡ Cómo cargar documentos en la bandeja de entrada de papeles al ADF (alimentador) (página 77)

2 **Sujete el documento cargado con las manos para que no se caiga de la bandeja de entrada al ADF (alimentador).**
Tenga cuidado de no cortarse el dedo en el borde del documento.

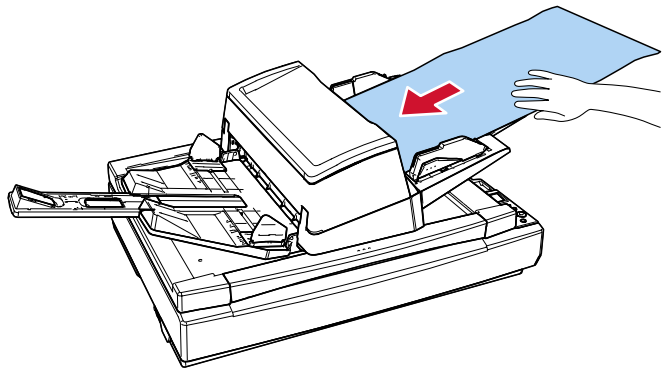

3 **En el controlador del escáner, realice las configuraciones de digitalización para digitalizar el tamaño de papel de la página larga.**
Para obtener más información, consulte la ayuda del controlador del escáner.
En algunas aplicaciones de digitalización de imagen, es posible que no aparezca la ventana de configuración del controlador del escáner..

4 **Digitalice el documento con la aplicación de digitalización de imágenes.**
Para obtener más información, consulte el manual o la ayuda de la aplicación de digitalización de imágenes.

5 **Deje suficiente espacio alrededor de la bandeja de salida y coja la hoja expulsada para que no se caiga de la bandeja.**

Tenga cuidado de no cortarse el dedo en el borde del documento.

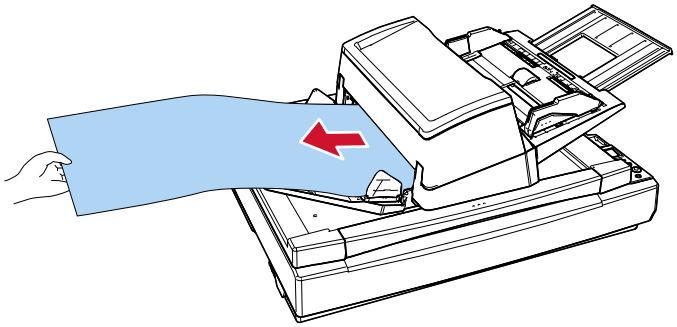

Alimentación manual de los documentos

Al alimentar documentos manualmente, puede continuar cargando y digitalizando documentos repetidamente después de comenzar a digitalizar.
Para configurar el escáner para que espere a que se cargue un documento en la bandeja de entrada durante un tiempo de espera específico después de que se inicie la digitalización o se complete la alimentación del documento, especifique el tiempo de espera.
Esto permite la digitalización continua siempre que cargue un documento dentro del tiempo de espera especificado.
Si se excede del tiempo de espera especificado, la digitalización finalizará automáticamente.
Usando este método, puede digitalizar mientras verifica los documentos uno por uno.
La alimentación manual es efectiva en los siguientes casos:

- Para digitalizar documentos mientras verifica los contenidos de cada hoja
- Para digitalizar documentos que se alimentan superpuestos o se atascan cuando se colocan juntos en un lote
- Para continuar con la digitalización de documentos tales como revistas o recortes de periódicos que no pueden colocarse juntos a la vez
- Para digitalizar un documento doblado a la mitad, un sobre o un papel de transferencia multicapa de cada vez

Los siguientes modos están disponibles al alimentar documentos manualmente:

- Modo manual continuo
  Use este modo cuando digitalice más de un documento sucesivamente de manera manual.
- Modo manual simple
  Use este modo cuando digitalice un documento doblado a la mitad, un sobre o un papel de transferencia multicapa manualmente de cada vez.

Si utiliza la alimentación manual frecuentemente, el ciclo de reemplazo de los consumibles será más corto.

1 Compruebe el rango de gramaje del papel que se puede escanear.

➡ Gramaje (grosor) (página 87)

Al digitalizar un documento doblado a la mitad, es posible que se alimente torcido si la parte doblada es demasiado gruesa.

2 Configure los ajustes del escáner.

- Cuando escanee más de un documento sucesivamente de manera manual

a Siga uno de estos procedimientos para cambiar al Modo manual continuo y establecer un intervalo del tiempo de espera.

- [17:Configuración de alimentación Manual/Continua] y [18:Tiempo para la alim. manual] en la pantalla [Menú de ajustes] del panel del operador

➡ Cómo usar el Menú de ajustes (página 113)

- Software Operation Panel

➡ Tiempo de espera en alimentación manual [Alimentación manual] (página 333)

- Para digitalizar un documento doblado a la mitad, un sobre o un papel de transferencia multicapa manualmente de cada vez

  a Deslice el interruptor del modo de alimentación hacia la izquierda para activar el Modo manual simple.
  La velocidad de digitalización se ralentiza cuando el modo de alimentación cambia a modo manual simple.

  b Siga uno de estos procedimientos para establecer un intervalo del tiempo de espera.

  - [18:Tiempo para la alim. manual] en la pantalla [Menú de ajustes] del panel del operador.

    ➡ Cómo usar el Menú de ajustes (página 113)

  - Software Operation Panel

    ➡ Tiempo de espera en alimentación manual [Alimentación manual] (página 333)

3 Coloque un documento en la bandeja de entrada al ADF (alimentador).
Para digitalizar un papel de transferencia multicapa, coloque el borde encuadernado en primer lugar cuando cargue el papel.

➡ Cómo cargar documentos en la bandeja de entrada de papeles al ADF (alimentador) (página 77)

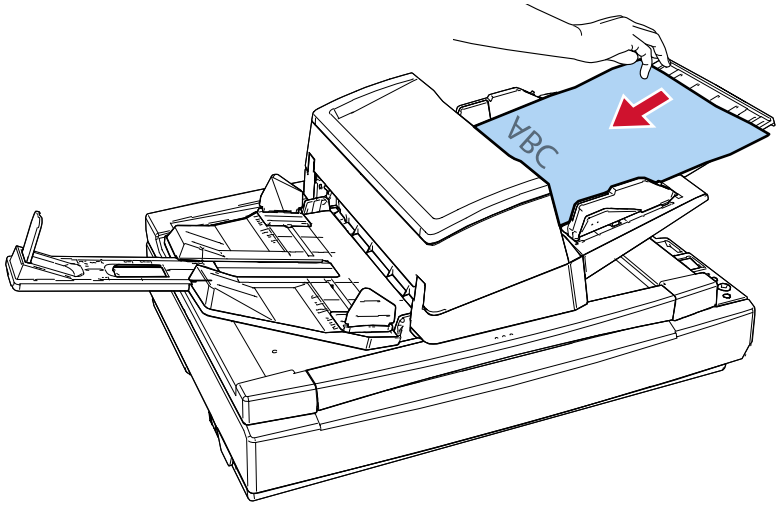

4 Digitalice el documento con la aplicación de digitalización de imágenes.
Para obtener más información, consulte el manual o la ayuda de la aplicación de digitalización de imágenes.

Después de empezar la digitalización o de expulsarse un documento, el escáner esperará a que los documentos se carguen en la bandeja de entrada al ADF (alimentador) hasta que pase el intervalo del tiempo de espera.
Cuando se coloca más de una hoja, se alimenta el documento al fondo de la pila.
En el Modo manual continuo, los rodillos del interior del ADF siguen girando.
En el modo manual simple, los rodillos del interior del ADF no giran.

5 Coloque el siguiente documento en la bandeja de entrada al ADF (alimentador).

6 Repita el paso 5 hasta que todos los documentos sean digitalizados.

7 Termine de digitalizar los documentos.

La digitalización finalizará si no se carga ningún documento durante el intervalo del tiempo de espera.
Para finalizar inmediatamente un escaneo, pulsa el botón [Scan/Enter] o el botón [Stop/Clear].
Ten en cuenta que no se puede cancelar el escaneo aunque pulses el botón [Stop/Clear] mientras se está alimentando un documento.

Ordenación de las imágenes digitalizadas en modo Digitalización símplex en el mismo orden en el que se ordenan las imágenes digitalizadas en modo Digitalización dúplex [fi-8700S]

El escáner admite la digitalización dúplex virtual, con la cual las páginas de la parte frontal de los documentos se digitalizan en primer lugar, las páginas de la parte posterior se digitalizan sucesivamente y, a continuación, las imágenes digitalizadas se ordenan automáticamente.
En este caso, se necesita una aplicación de digitalización de imágenes que admita la función de digitalización dúplex virtual. También necesita configurar los ajustes en el controlador del escáner.

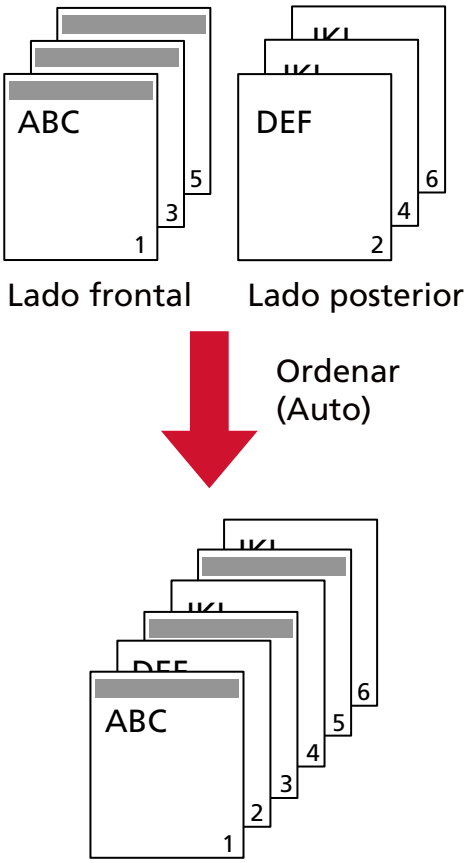

1 **Carga los documentos en la bandeja de entrada de papeles al ADF (alimentador) con el anverso (el lado que se va a escanear) hacia abajo.**

➡ Cómo cargar documentos en la bandeja de entrada de papeles al ADF (alimentador) (página 77)

2 **En el controlador del escáner, configure los ajustes de digitalización para digitalizar ambas caras de los documentos virtualmente.**
Para obtener más información, consulte la ayuda del controlador del escáner.

3 **Digitalice los documentos con la aplicación de digitalización de imágenes.**
Para obtener más información, consulte el manual o la ayuda de la aplicación de digitalización de imágenes.

Una vez completada la digitalización, se mostrará un mensaje para solicitarle que cargue los documentos orientados hacia arriba.

4 Cargue los documentos en la bandeja de entrada de papeles al ADF (alimentador) con el reverso (el lado que se va a escanear) hacia abajo.

➡ Cómo cargar documentos en la bandeja de entrada de papeles al ADF (alimentador) (página 77)

Cuando responda al mensaje mostrado, se digitalizarán las páginas del lado posterior de los documentos.

ATENCIÓN

Al digitalizar las páginas del lado posterior, tenga en cuenta lo siguiente:

- Coloque los documentos de modo que se digitalicen en el mismo orden que las páginas del lado frontal.
- Coloque los documentos de modo que no se digitalicen al revés.

5 Una vez completada la digitalización, las páginas digitalizadas se ordenarán automáticamente.

Si el número de documentos del lado frontal y posterior no coinciden, significa que no están ordenados.

Digitalizar libros con la cama plana [fi-8700/fi-8700S]

1 **Abra la cubierta de los documentos.**

➡ Cómo abrir la cubierta de los documentos (página 53)

2 **Coloque un documento en la base para documentos.**
Coloque el documento boca abajo para alinear su esquina superior izquierda con el punto de referencia.

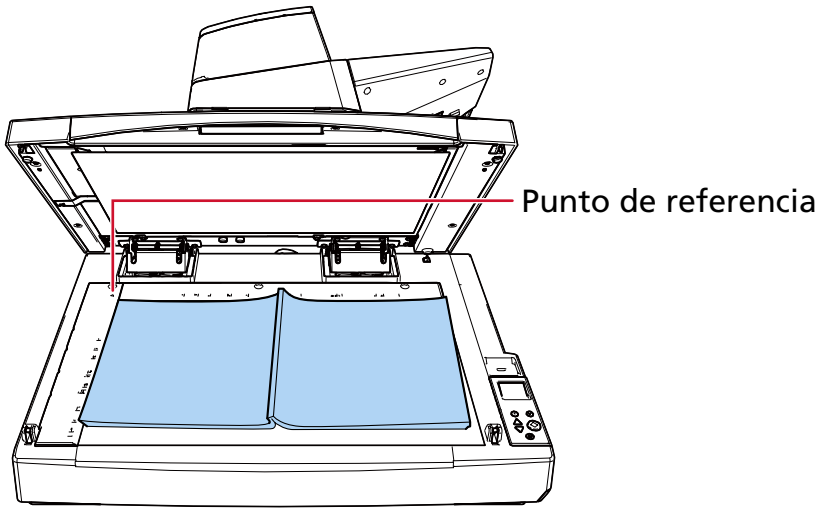

ATENCIÓN

Tenga en cuenta que es posible que un documento arrugado o plegado cree un pequeño hueco entre el documento y el soporte de documentos, lo cual es posible que provoque que la imagen digitalizada se visualice borrosa.

3 **Cierre la cubierta de los documentos lentamente.**

➡ Cómo cerrar la cubierta de los documentos (página 54)

4 **En el controlador del escáner, configure los ajustes de digitalización para la cama plana.**
Para obtener más información, consulte la ayuda del controlador del escáner.

5 **Digitalice el documento con la aplicación de digitalización de imágenes.**
Para obtener más información, consulte el manual o la ayuda de la aplicación de digitalización de imágenes.

Escanear documentos en la cama plana con la cubierta de documentos abierta [fi-8700/fi-8700S]

El escáner le permite digitalizar documentos con la cubierta de los documentos abierta para la cama plana.
El escáner corrige automáticamente una imagen digitalizada que está torcida o reconoce el tamaño de un documento y reproduce la imagen en ese tamaño.
En este caso, necesita configurar los ajustes en el controlador del escáner.

1 **Abra la cubierta de los documentos.**

➡ Cómo abrir la cubierta de los documentos (página 53)

2 **Coloque un documento en la base para documentos.**
Coloque el documento boca abajo para alinear su esquina superior izquierda con el punto de referencia.

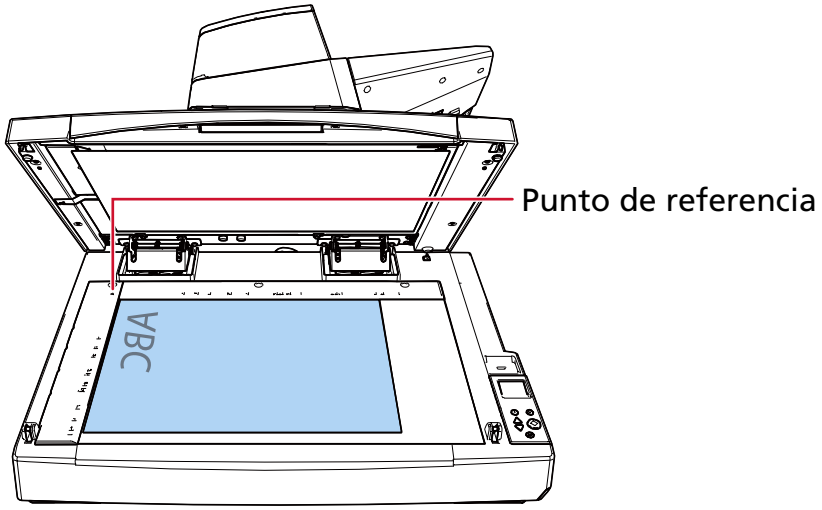

ATENCIÓN

Tenga en cuenta que es posible que un documento arrugado o plegado cree un pequeño hueco entre el documento y el soporte de documentos, lo cual es posible que provoque que la imagen digitalizada se visualice borrosa.

3 **En el controlador del escáner, configura los ajustes de escaneo para bloquear la luz ambiental al escanear con la cama plana.**
Para obtener más información, consulte la ayuda del controlador del escáner.

ATENCIÓN

En función del modo en que se exponga la luz ambiente en el soporte de documentos, es posible que el escáner no pueda corregir automáticamente una imagen digitalizada que esté torcida o reproducir la imagen en el tamaño reconocido.

Para obtener más información, consulte la ayuda del controlador del escáner.

4 Digitalice los documentos con la aplicación de digitalización de imágenes.
Para obtener más información, consulte el manual o la ayuda de la aplicación de digitalización de imágenes.



No mire directamente la fuente de luz durante la digitalización.

Escanear varios documentos a la vez en la cama plana y recortar cada documento como una imagen independiente [fi-8700/fi-8700S]

Se pueden colocar varios documentos en la cama plana y escanearlos, y cada documento se puede recortar como una imagen independiente.
En este caso, necesita configurar los ajustes en el controlador del escáner.

ATENCIÓN

Para recortar cada documento como una imagen independiente, utilice la almohadilla para documentos negra opcional (se vende por separado).

➡ Opciones del escáner (página 364)

1 **Abra la cubierta de los documentos.**

➡ Cómo abrir la cubierta de los documentos (página 53)

2 **Coloque varios documentos en la base para documentos.**
Coloque los documentos boca abajo.

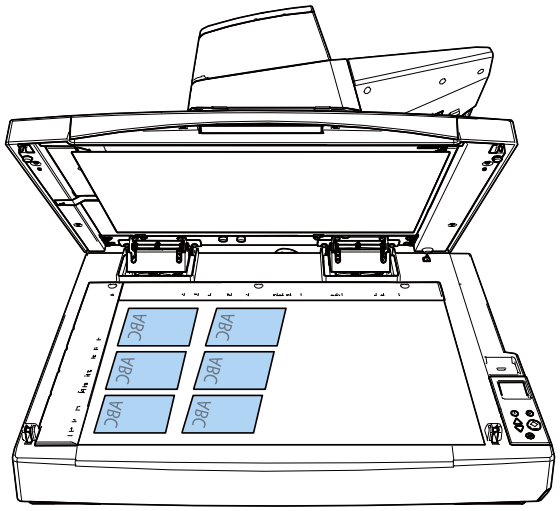

ATENCIÓN

- Tenga en cuenta que es posible que un documento arrugado o plegado cree un pequeño hueco entre el documento y el soporte de documentos, lo cual es posible que provoque que la imagen digitalizada se visualice borrosa.
- Para obtener más información sobre las condiciones necesarias para detectar con precisión varios documentos, consulta la ayuda del controlador del escáner.

3 **Cierre la cubierta de los documentos lentamente.**

➡ Cómo cerrar la cubierta de los documentos (página 54)

4 **En el controlador del escáner, configura los ajustes de escaneo para escanear varios documentos a la vez en la cama plana y recortar cada documento como una imagen independiente.**
Para obtener más información, consulte la ayuda del controlador del escáner.

5 **Digitalice los documentos con la aplicación de digitalización de imágenes.**
Para obtener más información, consulte el manual o la ayuda de la aplicación de digitalización de imágenes.

ATENCIÓN

Para obtener más información sobre el orden de recorte de la imagen, consulte la ayuda del controlador del escáner.

Escaneando documentos automáticamente a intervalos regulares con la cama plana [fi-8700/fi-8700S]

Los documentos se pueden escanear automáticamente a intervalos regulares con la cama plana. Esta función elimina la necesidad de iniciar el escaneo desde la aplicación de digitalización de imágenes cada vez que se coloca un documento en la cama plana.
En este caso, necesita configurar los ajustes en el controlador del escáner.

1 **Abra la cubierta de los documentos.**

➡ Cómo abrir la cubierta de los documentos (página 53)

2 **Coloque un documento en la base para documentos.**

➡ Colocar un documento en la cama plana [fi-8700/fi-8700S] (página 85)

3 **Cierre la cubierta de los documentos lentamente.**

➡ Cómo cerrar la cubierta de los documentos (página 54)

4 **En el controlador del escáner, configura los ajustes de escaneo para escanear documentos automáticamente a intervalos regulares con la cama plana.**
Para obtener más información, consulte la ayuda del controlador del escáner.

5 **Digitalice el documento con la aplicación de digitalización de imágenes.**
Para obtener más información, consulte el manual o la ayuda de la aplicación de digitalización de imágenes.
Cuando finalice el proceso de escaneo, aparecerá en el ordenador una ventana con el temporizador (en segundos) y comenzará la cuenta atrás.

6 **Antes de que el temporizador (en segundos) llegue a 0, coloque el siguiente documento en la base para documentos.**

7 **Cierre la cubierta de los documentos lentamente.**
Cuando el temporizador llegue a 0, se iniciará el siguiente escaneo.
Cuando finalice el siguiente escaneo, aparecerá en el ordenador una ventana que muestra el temporizador (en segundos) y comenzará la cuenta atrás.

8 **Repita los pasos del 6 al 7 hasta que todos los documentos sean digitalizados.**

9 **Termine de digitalizar los documentos.**
Haga clic en el botón [Finalizar] de la ventana que muestra el temporizador (en segundos).

ATENCIÓN

Si la selección automática del ADF o de la cama plana está activada en el controlador del escáner, el ADF funciona de la misma manera.

Configuración para no detectar determinados patrones de superposición

Si se establece la detección de documentos superpuestos durante una digitalización, cuando digitalice un documento con un papel adherido tal como una nota adhesiva, una factura o una foto, se detecta como documentos superpuestos y es posible que se detenga la digitalización. Utilice la función de detección de alimentación múltiple inteligente para no detectar los documentos de ese tipo.
Esta función tiene dos modos, un modo que se utiliza para que un usuario configure los ajustes de forma manual cada vez que el escáner detecte documentos superpuestos y un modo que se utiliza para que el escáner configure los ajustes automáticamente según los patrones de superposición (longitud y posición) que ha memorizado de los papeles adheridos como pueden ser las notas adhesivas, las facturas o las fotos.
Para utilizar este ajuste, debe configurar antes la detección de documentos superpuestos.

- [Detección de alimentación múltiple] en el controlador del escáner
  Para obtener más información, consulte la ayuda del controlador del escáner.
- [Detección de alimentación múltiple] en Software Operation Panel

➡ Especificación de un método para detectar los documentos superpuestos [Detección de alimentación múltiple] (página 319)

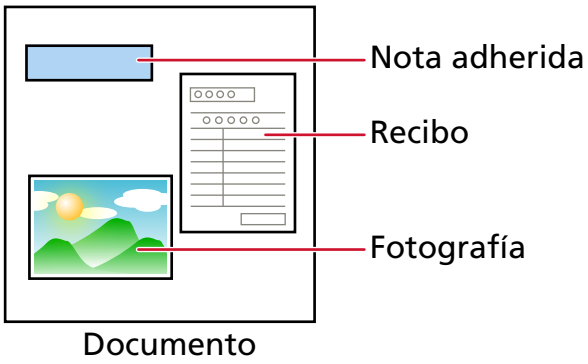

Se pueden usar los siguientes tres modos de funcionamiento.

Modo de funcionamiento	Descripción
Modo manual	Indique si desea que se detecten o no los documentos superpuestos cada vez que se detectan. La digitalización se detendrá automáticamente si se detectan documentos superpuestos. Tenga en cuenta que si el ajuste para detener la digitalización para comprobar las imágenes está habilitado en el controlador del escáner, se detendrá la digitalización después de expulsarse los documentos superpuestos.
Modo automático 1	Especifique el ajuste para que no se detecten los documentos superpuestos automáticamente cuando el

Modo de funcionamiento	Descripción
	papel adherido tenga la misma longitud y esté en la misma posición que el documento que ha memorizado. La digitalización se detendrá después de expulsarse los documentos superpuestos. Se pueden memorizar hasta ocho hojas de patrones de superposición (con un máximo de cuatro patrones de superposición por hoja). Una vez memorizados los patrones de superposición de ocho hojas, los patrones memorizados se sobrescribirán con los patrones recién detectados a partir de la primera hoja que se memorizó. Sin embargo, cuando el escáner se apaga y enciende, el número de patrones de superposición memorizados dependerá de la configuración de [Patrones de superposición al apagar] en Software Operation Panel. ➡ Configuración para ignorar determinados patrones de superposición [Función de alimentación múltiple inteligente] (página 328) **CONSEJO** Si quiere que el escáner memorice cinco o más patrón de superposición para un documento, escanee los documentos una vez para que el escáner memorice los patrones de superposición. Después, vuelva a escanearlos para que el escáner memorice los nuevos patrones de superposición para que los patrones de superposición que se acaban de memorizar no se detecten como superpuestos en el siguiente escaneado. Dado que el mismo documento se escanea dos veces, el escáner lo almacena efectivamente como dos documentos distintos.
Modo automático 2	Especifique el ajuste para que no se detecten los documentos superpuestos automáticamente cuando el papel adherido tenga la misma longitud o sea más corto que el documento que ha memorizado. La digitalización se detendrá después de expulsarse los documentos superpuestos. Solo se puede memorizar un patrón de superposición en este modo de funcionamiento.

Siga uno de estos procedimientos para seleccionar un modo de funcionamiento.

- [14:Config. de iMFF] en la pantalla [Menú de ajustes] del panel del operador.

➡ Cómo usar el Menú de ajustes (página 113)

- Software Operation Panel

➡ Configuración para ignorar determinados patrones de superposición [Función de alimentación múltiple inteligente] (página 328)

Procedimiento operacional

1 Cuando se detectan documentos superpuestos, se muestra lo siguiente en el LCD:

Cuando se detectan documentos superpuestos
Detección de Alimentación Múltiple (por grosor o superposición) Pulse el botón [Scan/Enter]. Si se está introduciendo un documento, se expulsará.
Detección de Alimentación Múltiple (por longitud) Pulse el botón [Scan/Enter]. Si se está introduciendo un documento, se expulsará.

2 Siga cada una de las siguientes instrucciones en función del modo de funcionamiento que se haya seleccionado.

- Modo manual

  La digitalización se detendrá automáticamente cuando se detecten documentos superpuestos. Pulse el botón [Scan/Enter] para expulsar el documento de la ruta de papel o abra el ADF para retirar el documento. Después, vuelva a colocar los documentos superpuestos en la bandeja de entrada al ADF (alimentador).

  ➡ Cómo abrir el ADF (página 51)

  PRECAUCIÓN El ADF puede cerrarse por accidente cuando está abierto. Tenga cuidado de que sus dedos no queden atrapados.

  Tras retirar los documentos con el ADF abierto, cierre el ADF.

  ➡ Cómo cerrar el ADF (página 52)

  PRECAUCIÓN Tenga cuidado de no pellizcarse los dedos cuando cierre el ADF.

  ATENCIÓN

  Asegúrese de que el ADF esté cerrado correctamente. De lo contrario, es posible que los documentos no se alimenten en el ADF.

  Tenga en cuenta que si el ajuste para detener la digitalización para comprobar las imágenes está habilitado en el controlador del escáner, la digitalización se detendrá después de expulsarse los documentos superpuestos. Pulse el botón [Scan/Enter] y cargue los documentos superpuestos de nuevo en la bandeja de entrada al ADF (alimentador).

- Modo automático 1/Modo automático 2

La digitalización se detendrá después de expulsar los documentos superpuestos. Pulse el botón [Scan/Enter] para cargar los documentos superpuestos de nuevo en la bandeja de entrada al ADF (alimentador).

3 Cuando se expulsan los documentos, la indicación del LCD cambia a lo siguiente, en función del modo de funcionamiento seleccionado.

- Modo manual

Cuando se detectan documentos superpuestos	Cuando se expulsan los documentos
Detección de Alimentación Múltiple (por grosor o superposición) Pulse el botón [Scan/Enter]. Si se está introduciendo un documento, se expulsará.	La detección de alimentación múltiple en el siguiente documento está habilitada. ———————— Al pulsar el botón [Menu] se habilita/deshabilita la función. Al pulsar el botón [Scan/Enter] se reanuda la digitalización.
Detección de Alimentación Múltiple (por longitud) Pulse el botón [Scan/Enter]. Si se está introduciendo un documento, se expulsará.	Pantalla [Listo]

- Modo automático 1/Modo automático 2

Cuando se detectan documentos superpuestos	Cuando se expulsan los documentos
Detección de Alimentación Múltiple (por grosor o superposición) Pulse el botón [Scan/Enter]. Si se está introduciendo un documento, se expulsará.	La función para memorizar un patrón de superposición está deshabilitada. ———————— Al pulsar el botón [Menu] se habilita/deshabilita la función. Al pulsar el botón [Scan/Enter] se reanuda la digitalización.
Detección de Alimentación Múltiple (por longitud) Pulse el botón [Scan/Enter]. Si se está introduciendo un documento, se expulsará.	Pantalla [Listo]

4 Realice las siguientes operaciones en el escáner y reanude la digitalización.

La indicación del LCD cambia de [La detección de alimentación múltiple en el siguiente documento está habilitada.] y [La detección de alimentación múltiple en el siguiente documento está deshabilitada.] o de [La función para memorizar un patrón de superposición está habilitada.] y [La función para memorizar un patrón de superposición está deshabilitada.] cada vez que se pulsa el botón [Menu].

Asegúrese de que [La detección de alimentación múltiple en el siguiente documento está deshabilitada.] o [La función para memorizar un patrón de superposición está habilitada.] se muestra en el LCD y pulse el botón [Scan/Enter] o inicie la digitalización desde el ordenador.

Si se digitalizan documentos mientras se muestran [La detección de alimentación múltiple en el siguiente documento está deshabilitada.] o [La función para memorizar un patrón de superposición está habilitada.], el escáner funciona en cada modo como se describe a continuación.

- Modo manual (Ignorar detección mediante el botón en el panel del operador)
  El escáner digitaliza la siguiente hoja sin detectar los documentos superpuestos y a partir de la segunda hoja detecta los documentos superpuestos en función del ajuste configurado en el controlador del escáner o en el Software Operation Panel.
- Modo automático 1 (Ignorar detección mediante la verificación de longitud y posición)
  El escáner memoriza la longitud y la posición del papel adherido que detecta como documentos superpuestos y continúa digitalizando.
  Si se reconoce un patrón de superposición memorizado en una digitalización posterior, los documentos con el patrón no se detectarán como documentos superpuestos automáticamente (*1) (*2).
- Modo automático 2 (Ignorar detección mediante la verificación de longitud)
  El escáner memoriza la longitud del papel adherido más largo que detecta como documentos superpuestos y continúa digitalizando.
  Si en una digitalización posterior se reconoce un patrón de superposición de la longitud memorizada o inferior, los documentos con el patrón no se detectarán automáticamente como documentos superpuestos (*2) (*3).

***1:**Se pueden memorizar hasta ocho hojas de patrones de superposición (con un máximo de cuatro patrones de superposición por hoja).
Una vez memorizados los patrones de superposición de ocho hojas, los patrones memorizados se sobrescribirán con los patrones recién detectados a partir de la primera hoja que se memorizó.
Sin embargo, cuando el escáner se apaga y enciende, el número de patrones de superposición memorizados dependerá de la configuración de [Patrones de superposición al apagar] en Software Operation Panel.

➡ Configuración para ignorar determinados patrones de superposición [Función de alimentación múltiple inteligente] (página 328)

CONSEJO

Si quiere que el escáner memorice cinco o más patrón de superposición para un documento, escanee los documentos una vez para que el escáner memorice los patrones de superposición. Después, vuelva a escanearlos para que el escáner memorice los nuevos patrones de superposición para que los patrones de superposición que se acaban de memorizar no se detecten como superpuestos en el siguiente escaneado.
Dado que el mismo documento se escanea dos veces, el escáner lo almacena efectivamente como dos documentos distintos.

***2:**Puede borrar los patrones de superposición memorizados utilizando uno de los siguientes métodos.

- [14:Config. de iMFF] en la pantalla [Menú de ajustes] del panel del operador.

➡ Cómo usar el Menú de ajustes (página 113)

- Software Operation Panel

➡ Configuración para ignorar determinados patrones de superposición [Función de alimentación múltiple inteligente] (página 328)

Cuando se borran los patrones, la pantalla LCD muestra A1-00 o A2-00.

Puede borrar los patrones de superposición que no deberían haberse memorizado.
Tenga cuidado con esta operación porque se eliminarán todos los patrones de superposición que se hayan memorizado.

***3:**Solo se puede memorizar un patrón de superposición en este modo de funcionamiento.

Deshabilitación de la función de protección del papel

Cuando la función de protección del papel está habilitada, en los siguientes casos es posible que la digitalización se detenga aunque los documentos se alimenten correctamente.

- Al digitalizar un documento arrugado
- Al digitalizar un documento que no es cuadrado ni rectangular
- Al digitalizar un documento con un fondo oscuro
- Al digitalizar un documento con un fondo impreso con texto o trama próximo al borde
- Al cargar un documento torcido

En ese caso, puede deshabilitar la protección del papel solo para el documento protegido que va a volver digitalizar.

Procedimiento operacional

1 Cuando la protección del papel está deshabilitada mientras se está digitalizando un documento, se muestra lo siguiente en el LCD.

Cuando la protección del papel está deshabilitada
Protección del papel (ruido de atasco de papel) Retire el documento. Tenga cuidado de que el documento no se atasque ni se tuerza al volver a cargarlo. Para más detalles, consulte la Guía del operario.
Protección del papel (torcedura de papel) Retire el documento. Tenga cuidado de que el documento no se atasque ni se tuerza al volver a cargarlo. Para más detalles, consulte la Guía del operario.

2 Abra el ADF y retire el documento.

➡ Cómo abrir el ADF (página 51)



El ADF puede cerrarse por accidente cuando está abierto. Tenga cuidado de que sus dedos no queden atrapados.

3 Cierre el ADF.

➡ Cómo cerrar el ADF (página 52)

Al cerrar el ADF, la indicación del LCD cambia como se explica a continuación.

Cuando la protección del papel está deshabilitada	Cuando se expulsan los documentos
Protección del papel (ruido de atasco de papel) Retire el documento. Tenga cuidado de que el documento no se atasque ni se tuerza al volver a cargarlo. Para más detalles, consulte la Guía del operario.	La función de protección del papel está habilitada. ——————— Al pulsar el botón [Menu] se habilita/deshabilita la función. Al pulsar el

Cuando la protección del papel está deshabilitada	Cuando se expulsan los documentos
Protección del papel (torcedura de papel) Retire el documento. Tenga cuidado de que el documento no se atasque ni se tuerza al volver a cargarlo. Para más detalles, consulte la Guía del operario.	botón [Scan/Enter] se reanuda la digitalización.



Tenga cuidado de no pellizcarse los dedos cuando cierre el ADF.

ATENCIÓN

Asegúrese de que el ADF esté cerrado correctamente. De lo contrario, es posible que los documentos no se alimenten en el ADF.

4 Vuelva a colocar el documento retirado en la bandeja de entrada al ADF (alimentador).

5 Realice las siguientes operaciones en el escáner y reanude la digitalización.

Tenga en cuenta que la indicación del LCD cambia de [La función de protección del papel está habilitada.] ↔ [La función de protección del papel está deshabilitada.] cada vez que se pulsa el botón [Menu].

Confirme que se muestra [La función de protección del papel está deshabilitada.] en el LCD y pulse el botón [Scan/Enter] o inicie la digitalización desde el ordenador.

Cuando se muestra [La función de protección del papel está deshabilitada.], el siguiente documento se digitaliza con la protección del papel deshabilitada. Después, los documentos posteriores se digitalizan de acuerdo con la configuración de protección del papel del controlador del escáner, el Software Operation Panel o el panel del operador.

CONSEJO

Si se muestran con frecuencia errores de protección de los documentos en el LCD, consulte Se producen con frecuencia errores de prevención de daños en papel (página 251).

Cuidado diario

En esta sección se describe como limpiar el escáner.

PRECAUCIÓN

- No use pulverizador de aerosol o pulverizadores que contienen alcohol. El polvo de papel expulsado por el fuerte aire del pulverizador podría ingresar en el escáner y causar un fallo o mal funcionamiento del escáner.
  También tenga en cuenta que las chispas generadas por la electricidad estática pueden causar fuego.
- El interior del ADF alcanza altas temperaturas durante el uso del escáner. Antes de empezar a limpiar el interior del ADF, asegúrese de apagarlo, desconectar el cable de alimentación y espere por lo menos 15 minutos para que el interior del ADF se enfríe.

Materiales de limpieza

Nombre	Nº de componente	Notas
Limpiador F1 	PA03950-0352	100 ml Limpiador líquido para eliminar suciedad y manchas
Hoja limpiadora 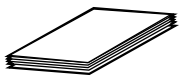	CA99501-0012	10 hojas Se utiliza para limpiar dentro del escáner fácilmente. Pulverícelo con Limpiador F1 y digitalícelo con el escáner del mismo modo que un documento.
Toallitas de limpieza 	PA03950-0419	24 paquetes Paño prehumedecido con el limpiador F1. Podrá usarlas en lugar de humedecer un paño de tela con el limpiador F1.
Bastoncillo de algodón	Disponible comercialmente	Se utiliza para limpiar piezas diminutas como el sensor ultrasónico.
Paño seco		Se utiliza para eliminar la suciedad y las manchas. Humedézcalo con el limpiador F1 para efectuar la limpieza.

ATENCIÓN

Para usar los materiales de limpieza correctamente y con seguridad, lea detenidamente las precauciones de cada producto.

Para obtener más información acerca de los materiales de limpieza, póngase en contacto con el distribuidor/proveedor al que compró este producto.

Áreas y ciclo de limpieza

Áreas		Frecuencia
Interior del escáner (ADF)	Rodillo de freno	Cada 10 000 hojas
	Rodillo de recogida	
	Rodillo de alimentación	
	Rodillo de expulsión	
	Rodillo de plástico	
	Rodillo de goma	
	Rodillo de la bandeja de entrada	
	Sensor de documentos	
	Sensor ultrasónico	
	Vidrio de digitalización	
	Ruta del papel	
Interior del escáner (cama plana) [fi-8700/fi-8700S]	Almohadilla de sujeción de documentos	
	Base para documentos	

El interior del escáner (ADF) debe limpiarse regularmente cada cierto número de hojas digitalizadas. El escáner registra el número de hojas digitalizadas para que puede comprobar cuántas se han digitalizado desde la última limpieza.
Siga uno de estos procedimientos para comprobar el número de hojas que se pueden digitalizar.

- [5:Contadores de los consumibles] en la pantalla [Menú de ajustes] del panel del operador

  ➡ Cómo usar el Menú de ajustes (página 113)

- Software Operation Panel

  ➡ Verificar los contadores de hojas (página 290)

ATENCIÓN

Los ciclos de limpieza pueden variar dependiendo de las condiciones de los documentos. Se debe limpiar más frecuentemente cuando los siguientes tipos de documentos son digitalizados:

- Documentos de superficie suave tales como papeles estucados
- Documentos cuya superficie está casi completamente impresa con textos/gráficos
- Documentos procesados con sustancias químicas tales como papeles autocopiativos
- Documentos que contienen gran cantidad de carbonato de calcio
- Documentos escritos con lápiz

- Documentos recién impresos, cuya superficie aún no se ha secado por completo

Limpieza del exterior del escáner

El escáner, incluyendo la bandeja de entrada al ADF (alimentador) y la bandeja de salida, deben limpiarse con un paño seco, un paño humedecido con el limpiador F1/detergente suave o una de las toallitas de limpieza.

ATENCIÓN

- Nunca use tinta diluyente u otros solventes orgánicos debido a que estos podrían causar deformación o decoloración.
- Tenga cuidado de no dejar que el agua o la humedad penetre en el escáner durante la digitalización.
- Si usa una cantidad excesiva del limpiador F1/detergente suave, las superficies limpiadas tardarán más tiempo en secarse. Utilice solo una pequeña cantidad. Quite por completo el limpiador para no dejar restos en las partes limpiadas.

- **fi-8600**

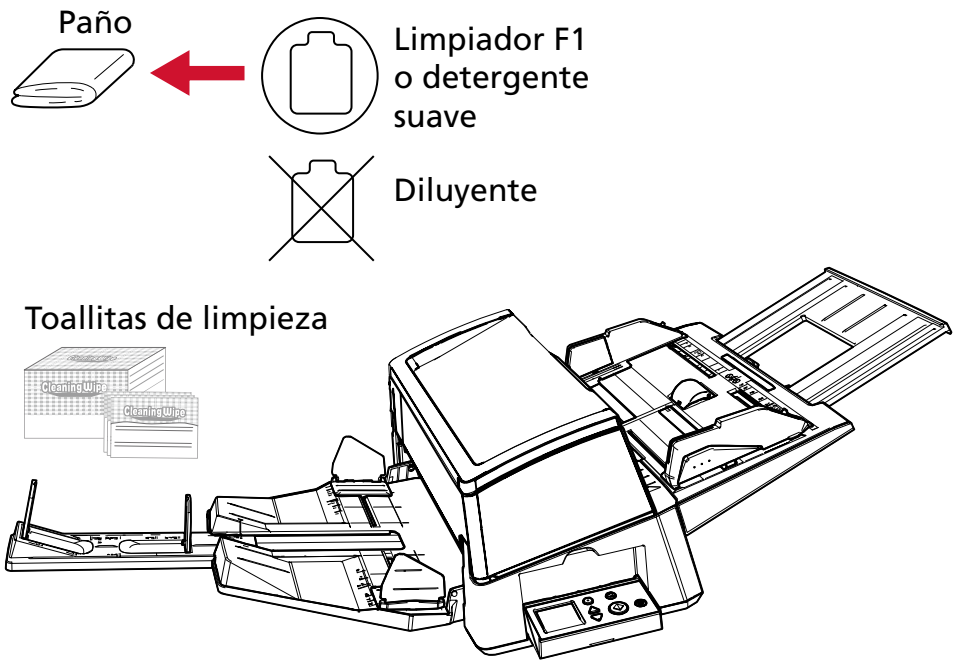

- **fi-8700/fi-8700S**

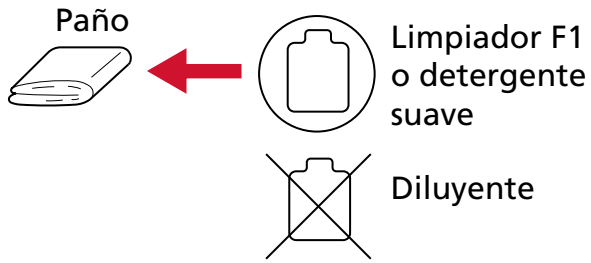

Toallitas de limpieza

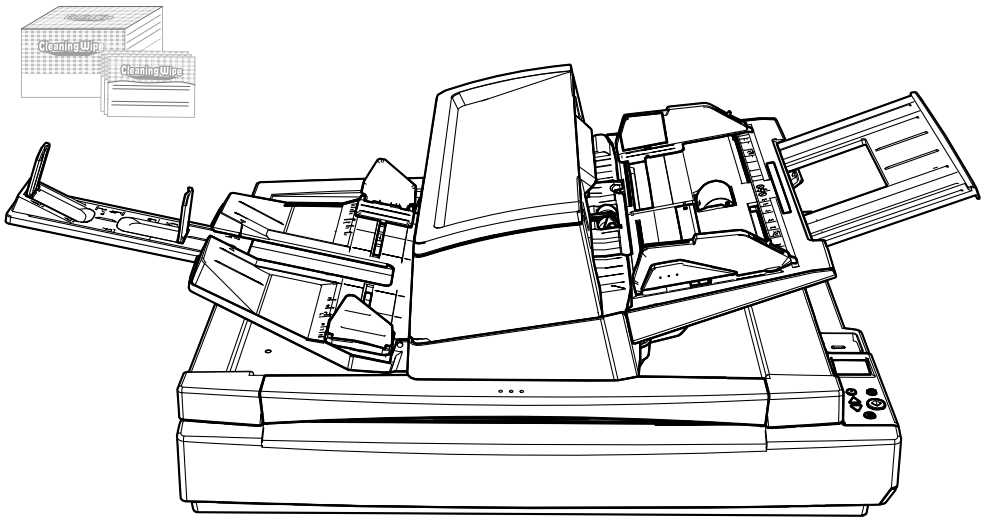

Limpieza del interior del escáner (ADF) con una hoja limpiadora

Puede limpiar el interior del ADF con una hoja limpiadora humedecida con el limpiador F1.
A medida que se van alimentando documentos en el escáner, el polvo de papel se va acumulando dentro del ADF y podría causar problemas de digitalización o afectar a los resultados de la digitalización. Debe limpiar el escáner aproximadamente después de cada 10.000 hojas digitalizadas. Tenga en cuenta que esta norma puede cambiar dependiendo del tipo de documento que haya digitalizado. Por lo tanto, es posible que tenga que limpiar el escáner más frecuentemente si digitaliza documentos en los cuales la fusión del tóner no es buena.

ATENCIÓN

- No use agua o un detergente suave para limpiar el ADF.
- Si usa una cantidad excesiva del limpiador F1, las superficies limpiadas tardarán más tiempo en secarse. Utilice solo una pequeña cantidad.

1 **Encienda el escáner.**

➡ Cómo encender el escáner (página 46)

Se muestra la pantalla [Listo] en el LCD.

2 **Pulse el botón [Menu].**

Se muestra la pantalla [Menú de ajustes] en el LCD.

3 **Pulse el botón [△]/ [▽] para seleccionar [3:Limpieza] y, después, pulse el botón [Scan/Enter].**

Se muestra la pantalla [Limpieza] en el LCD.

4 **Pulse el botón [△]/[▽] para seleccionar [1:Hoja limpiadora] y, después, pulse el botón [Scan/Enter].**

Se muestra un mensaje en el LCD.

ATENCIÓN

No empiece a digitalizar con una aplicación de digitalización de imágenes durante la limpieza.

5 **Rocíe el limpiador F1 a la hoja limpiadora.**

6 **Extraiga la extensión de la bandeja de entrada según la longitud de la hoja limpiadora.**

➡ Ajustar la bandeja de entrada al ADF (alimentador) (página 59)

7 **Ajuste la bandeja de salida en función de la longitud de la hoja limpiadora.**

➡ Ajuste de la bandeja de salida (página 60)

8 **Coloque la hoja limpiadora en la bandeja de entrada al ADF (alimentador).**

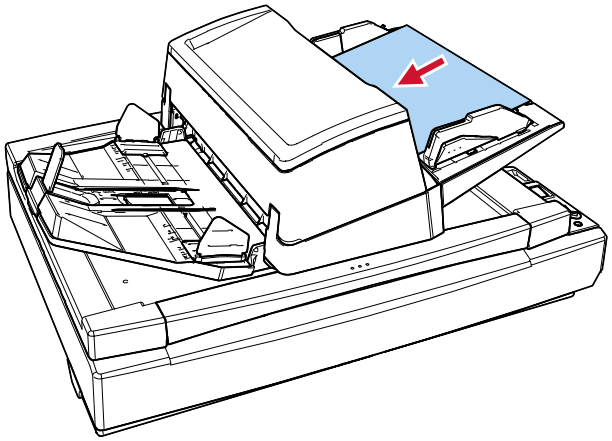

9 **Ajuste las guías laterales a la anchura de la hoja limpiadora.**
Mueva las guías laterales mientras presiona los botones de las guías laterales, de modo que no quede espacio entre las guías laterales y la hoja limpiadora.
De lo contrario, la hoja limpiadora podría ser digitalizada torcidamente.

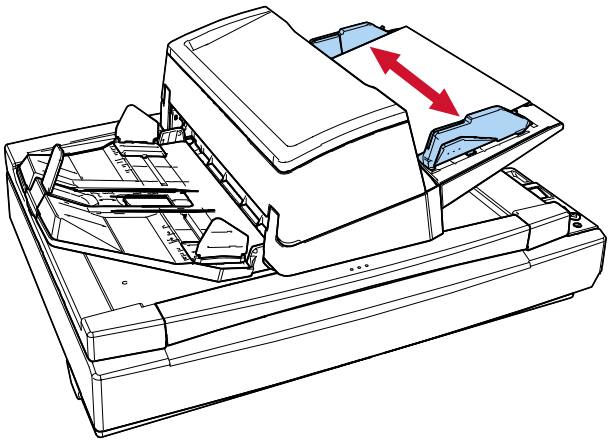

10 **Pulse el botón [Scan/Enter] y digitalice la hoja limpiadora.**
La hoja limpiadora es alimentada y expulsada en la bandeja de salida.

11 **Siga uno de estos procedimientos para reiniciar el contador de limpieza.**

- [5:Contadores de los consumibles] en la pantalla [Menú de ajustes] del panel del operador

  ➡ Cómo usar el Menú de ajustes (página 113)

- Software Operation Panel

  ➡ Borrado de los contadores de hojas (página 293)

Limpieza del interior del escáner (ADF) con un paño

Puede limpiar el interior del ADF con un paño humedecido con el limpiador F1 o una de las toallitas de limpieza.
A medida que se van alimentando documentos en el escáner, el polvo de papel se va acumulando dentro del ADF y podría causar problemas de digitalización o afectar a los resultados de la digitalización. Debe limpiar el escáner aproximadamente después de cada 10.000 hojas digitalizadas. Tenga en cuenta que esta norma puede cambiar dependiendo del tipo de documento que haya digitalizado. Por lo tanto, es posible que tenga que limpiar el escáner más frecuentemente si digitaliza documentos en los cuales la fusión del tóner no es buena.

PRECAUCIÓN

El interior del ADF alcanza altas temperaturas durante el uso del escáner. Antes de empezar a limpiar el interior del ADF, asegúrese de apagarlo, desconectar el cable de alimentación y espere por lo menos 15 minutos para que el interior del ADF se enfríe.

ATENCIÓN

- No use agua o un detergente suave para limpiar el ADF.
- Si usa una cantidad excesiva del limpiador F1, las superficies limpiadas tardarán más tiempo en secarse. Utilice solo una pequeña cantidad. Quite por completo el limpiador para no dejar restos en las partes limpiadas.

1 **Apague el escáner, desenchufe el cable de alimentación y espere al menos 15 minutos hasta que baje la temperatura dentro del ADF.**

➡ Cómo apagar el escáner (página 48)

2 **Abra el ADF.**

➡ Cómo abrir el ADF (página 51)

PRECAUCIÓN

El ADF puede cerrarse por accidente cuando está abierto. Tenga cuidado de que sus dedos no queden atrapados.

3 Limpie las siguientes áreas con un paño humedecido con el limpiador F1 o con una de las toallitas de limpieza.

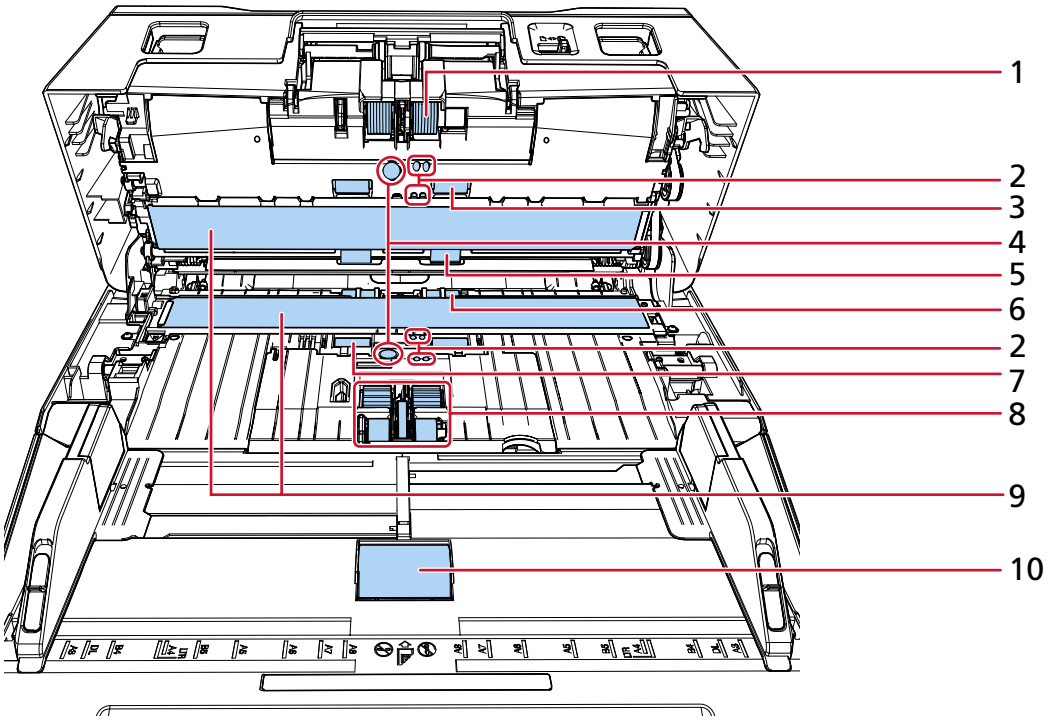

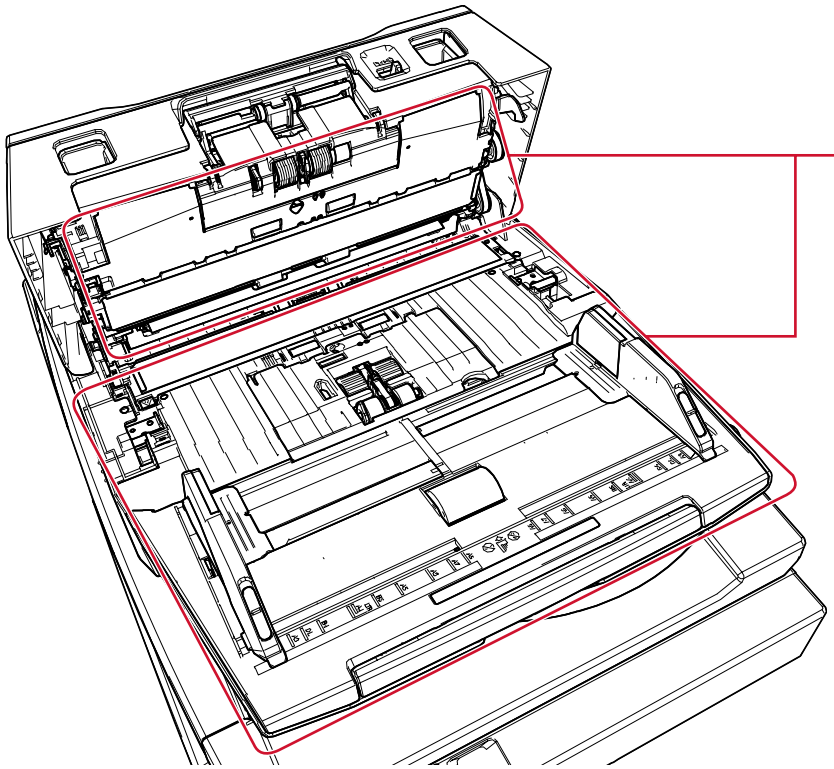

N.°	Áreas
1	Rodillo de freno (× 2)
2	Sensor de documentos (× 8)
3	Rodillo de alimentación (× 2)
4	Sensor ultrasónico (× 2)
5	Rodillo de expulsión (× 2)
6	Rodillo de plástico (× 2)
7	Rodillo de goma (× 2)
8	Rodillo de recogida (× 5)
9	Cristal (× 2)
10	Rodillo de la bandeja de entrada (× 1)
11	Recorrido del papel (× 2)

1 Rodillo de freno (× 2)

Retire el rodillo de freno del escáner.
Para obtener detalles acerca de cómo retirar el rodillo de freno, consulte Reemplazo del rodillo de freno (página 196).
Limpie y quite con cuidado cualquier suciedad o polvo que se encuentra a lo largo de las ranuras, teniendo cuidado de no rayar la superficie del rodillo.

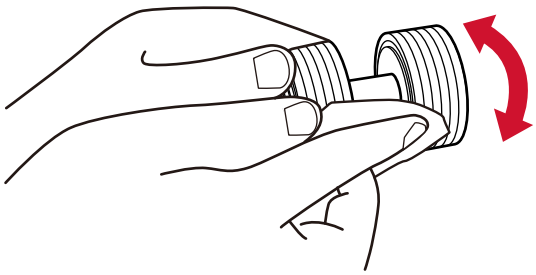

2 Sensor de documentos (× 2)

4 Sensor ultrasónico (× 2)

Limpie y quite con cuidado la suciedad y el polvo de la superficie de los sensores ultrasónicos y de documentos.

CONSEJO

Si le es difícil limpiar, use un bastoncillo de algodón.

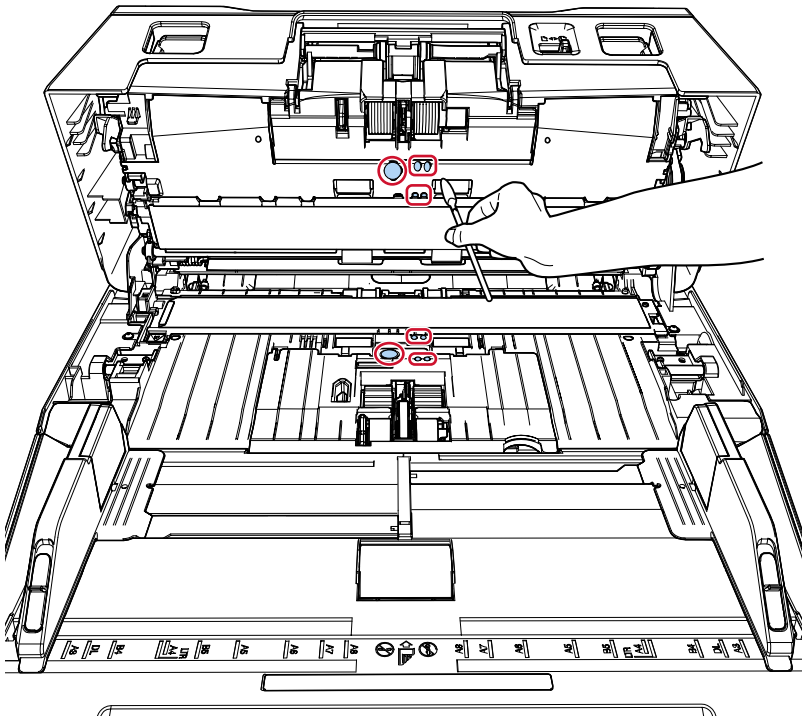

3 Rodillo de alimentación (× 2)

5 Rodillo de expulsión (× 2)

Debe encender el escáner para girar los rodillos de alimentación/rodillos de expulsión para su limpieza.

a Conecte el cable de alimentación y encienda el escáner.

➡ Cómo encender el escáner (página 46)

Se muestra la pantalla [Listo] en el LCD.

b Pulse el botón [Menu].
Se muestra la pantalla [Menú de ajustes] en el LCD.

c Pulse el botón [△]/ [▽] para seleccionar [3:Limpieza] y, después, pulse el botón [Scan/Enter].
Se muestra la pantalla [Limpieza] en el LCD.

d Pulse el botón [△]/ [▽] para seleccionar [2:Paño del rodillo] y, después, pulse el botón [Scan/Enter].
Se muestra un mensaje en el LCD.

ATENCIÓN

No empiece a digitalizar con una aplicación de digitalización de imágenes durante la limpieza.

e Abra el ADF.

➡ Cómo abrir el ADF (página 51)

PRECAUCIÓN

El ADF puede cerrarse por accidente cuando está abierto. Tenga cuidado de que sus dedos no queden atrapados.

f Si pulsa el botón [Scan/Enter], los rodillos de alimentación/expulsión giran simultáneamente un determinado número de veces.
Como guía, al presionar el botón [Scan/Enter] siete veces, los rodillos de alimentación/expulsión giran una revolución.

- fi-8600

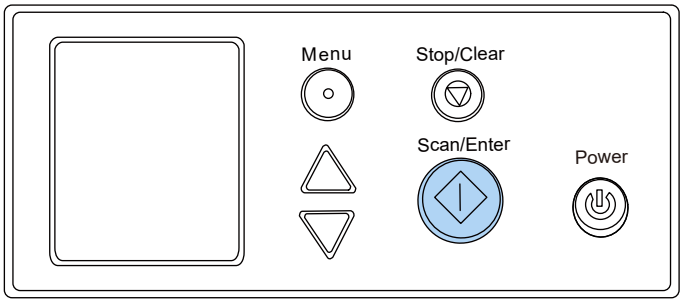

- fi-8700/fi-8700S

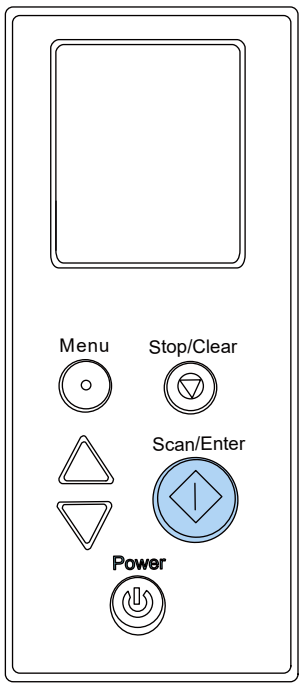

> PRECAUCIÓN Tenga cuidado de no tocar los rodillos con sus manos mientras están girando.

g Coloque un paño humedecido con Limpiador F1 o una de las toallitas de limpieza sobre la superficie de los rodillos de alimentación/expulsión giratorios y, a continuación, limpie y quite la suciedad y el polvo de toda la superficie.
Asegúrese de limpiarlo correctamente, ya que los residuos negros que quedan en los rodillos afectarán al rendimiento de alimentación.

6 Rodillo de plástico (× 2)

Limpie y quite con cuidado cualquier suciedad o polvo que se encuentre en el rodillo, teniendo cuidado de no rayar su superficie. Asegúrese de limpiarlo correctamente, ya que los residuos negros que quedan en los rodillos afectarán al rendimiento de alimentación.
Tenga cuidado de no dañar la esponja que está fijada al rodillo.

7 Rodillo de goma (× 2)

Limpie y quite con cuidado cualquier suciedad o polvo que se encuentre en el rodillo, teniendo cuidado de no rayar su superficie. Asegúrese de limpiarlo correctamente, ya que los residuos negros que quedan en los rodillos afectarán al rendimiento de alimentación.

8 Rodillo de recogida (× 5)

Limpie y quite con cuidado cualquier suciedad o polvo que se encuentre a lo largo de las ranuras mientras gira el rodillo manualmente, teniendo cuidado de no rayar su superficie.

Asegúrese de limpiarlo correctamente, ya que los residuos negros que quedan en los rodillos afectarán al rendimiento de alimentación.

9 Vidrio de digitalización (× 2)

Limpie y quite con cuidado la suciedad y el polvo de las secciones del vidrio de digitalización.

ATENCIÓN

Si la sección del vidrio de digitalización está sucia, es posible que aparezcan rayas verticales en las imágenes.

10 Rodillo de la bandeja de entrada (× 1)

Con la cubierta del rodillo de la bandeja de entrada abierta, limpie con cuidado cualquier resto de suciedad o polvo de la superficie del rodillo. Asegúrese de limpiarlo correctamente, ya que los residuos negros que quedan en los rodillos afectarán al rendimiento de alimentación.

11 Recorrido del papel (× 2)

Limpie y quite con cuidado la suciedad y el polvo de la superficie del recorrido del papel.

4 Cierre el ADF.

➡ Cómo cerrar el ADF (página 52)



Tenga cuidado de no pellizcarse los dedos cuando cierre el ADF.

ATENCIÓN

Asegúrese de que el ADF esté cerrado correctamente. De lo contrario, es posible que los documentos no se alimenten en el ADF.

5 Siga uno de estos procedimientos para reiniciar el contador de limpieza.

- [5:Contadores de los consumibles] en la pantalla [Menú de ajustes] del panel del operador

  ➡ Cómo usar el Menú de ajustes (página 113)

- Software Operation Panel

  ➡ Borrado de los contadores de hojas (página 293)

Limpieza del interior del escáner (cama plana) [fi-8700/fi-8700S]

Puede limpiar la cama plana con un paño humedecido con el limpiador F1 o una de las toallitas de limpieza.

1 Abra la cubierta de los documentos.

➡ Cómo abrir la cubierta de los documentos (página 53)

2 Limpie las siguientes áreas con un paño humedecido con el limpiador F1 o con una de las toallitas de limpieza.

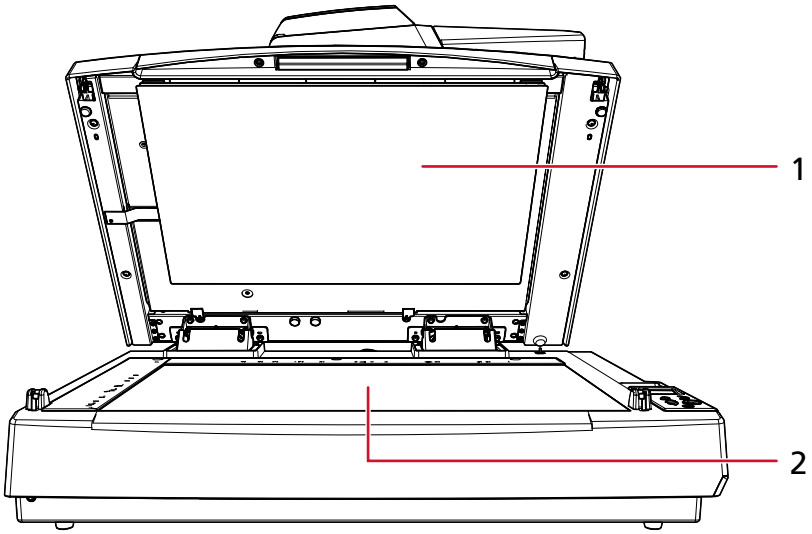

N.º	Áreas
1	Almohadilla para documentos
2	Base para documentos

ATENCIÓN

Tenga cuidado de no dejar el limpiador entre la base para documentos y el marco de plástico.

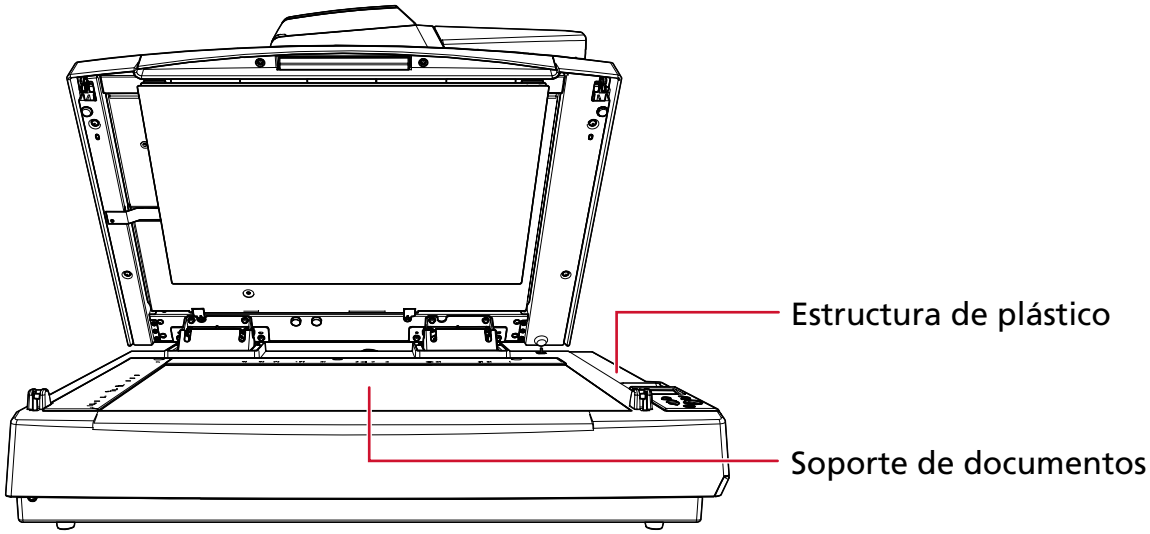

3 **Espere a que se sequen las partes limpiadas.**

4 **Cierre la cubierta de los documentos lentamente.**

➡ Cómo cerrar la cubierta de los documentos (página 54)

Limpieza del portador de hojas

Debe limpiar el portador de hojas con un paño seco, un paño humedecido con el limpiador F1/ detergente suave o una de las toallitas de limpieza.
Limpie y quite con cuidado la suciedad y el polvo de la superficie y del interior del portador de hojas.
A medida que vaya utilizando el portador de hojas, la suciedad y el polvo se acumularán en la superficie y en el interior.
Límpielo con regularidad porque podría provocar problemas relacionados con la digitalización o afectar a los resultados de la digitalización.

ATENCIÓN

- Compruebe que el portador de hojas no esté arrugado.
- Nunca use tinta diluyente u otros solventes orgánicos debido a que estos podrían causar deformación o decoloración.
- No utilice la fuerza para frotar el portador de hojas, ya que esto podría causar daños o deformación.
- Una vez haya limpiado el interior del portador de hojas con un paño humedecido con el limpiador F1/detergente suave o una de las toallitas de limpieza, no cierre el portador de hojas hasta que esté totalmente seco.
- El portador de hojas debe sustituirse cada 500 digitalizaciones aproximadamente.
  Tenga en cuenta que estas directrices varían según el tipo de documentos digitalizados y la frecuencia con que se utiliza y se usa el escáner.
  Para obtener más información acerca de la compra de portadores de hojas, póngase en contacto con el distribuidor/proveedor al que compró este producto.

Reemplazo de los consumibles

En esta sección se explica cómo reemplazar los consumibles del escáner.

> PRECAUCIÓN
> El interior del ADF alcanza altas temperaturas durante el uso del escáner. Antes de reemplazar los consumibles, asegúrese de apagarlo, desconectar el cable de alimentación y espere por lo menos 15 minutos para que el interior del ADF se enfríe.

Consumibles y ciclos de reemplazo

Nombre	Nº de componente	Ciclo regular de reemplazo
Rodillo de freno 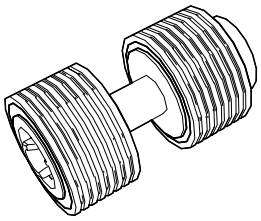	PA03740-K010	Cada 250.000 hojas
Rodillo de recogida 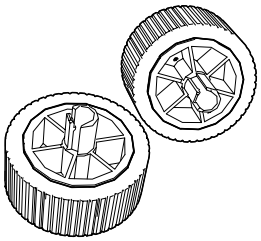 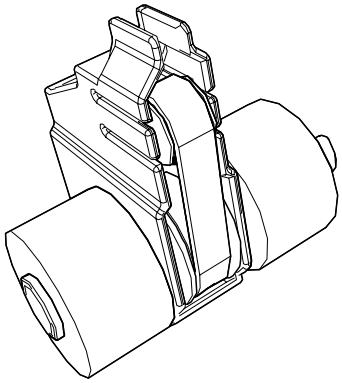	PA03740-K011	Cada 250.000 hojas

Los consumibles necesitan ser reemplazados periódicamente. Se recomienda tener una reserva de nuevos consumibles para reemplazarlos antes que los usados se consuman por completo. El escáner

registra el número de hojas digitalizadas para cada consumible (rodillo de freno y rodillo de recogida) y la cantidad de tinta restante (cartucho de impresión), lo que le permite determinar el momento de reemplazar los consumibles.
Siga uno de estos procedimientos para comprobar el número de hojas que se pueden digitalizar y la cantidad de tinta restante.

- [5:Contadores de los consumibles] en la pantalla [Menú de ajustes] del panel del operador

  ➡ Cómo usar el Menú de ajustes (página 113)

- Software Operation Panel

  ➡ Verificar los contadores de hojas (página 290)

Tenga en cuenta que los ciclos de reemplazo recomendados son orientativos para el uso de papel A4 (80 g/m^2 [20 libras]) con o sin madera, ya que estos ciclos varían en función del tipo de documentos escaneados, la frecuencia de uso y limpieza del escáner y el entorno operativo.

ATENCIÓN

Use solamente los consumibles especificados.

Para obtener más información acerca de la compra de consumibles, póngase en contacto con el distribuidor/proveedor al que compró este producto.

Reemplazo del rodillo de freno

1 **Apague el escáner, desenchufe el cable de alimentación y espere al menos 15 minutos hasta que baje la temperatura dentro del ADF.**

➡ Cómo apagar el escáner (página 48)

2 **Retire todos los documentos de la bandeja de entrada al ADF (alimentador).**

3 **Abra el ADF.**

➡ Cómo abrir el ADF (página 51)

> ⚠ PRECAUCIÓN El ADF puede cerrarse por accidente cuando está abierto. Tenga cuidado de que sus dedos no queden atrapados.

4 **Abra la cubierta del rodillo de freno en dirección de la flecha.**

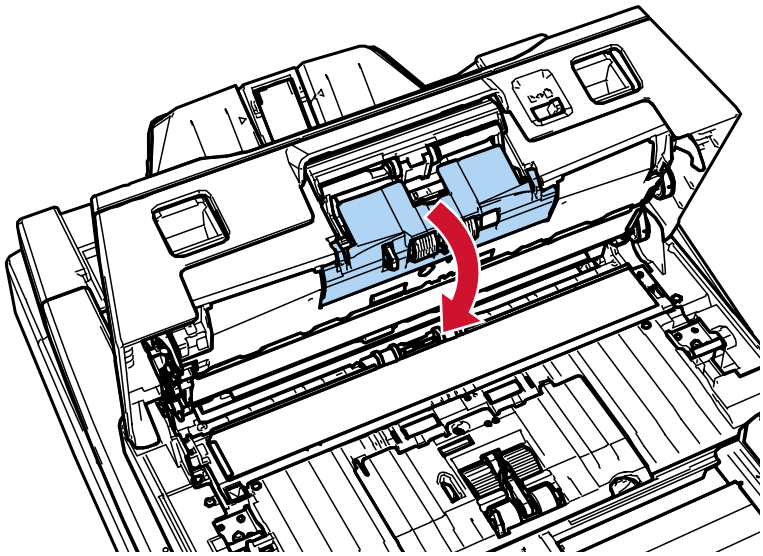

5 **Retire el rodillo de freno.**

Levante primero el lado izquierdo del rodillo en la dirección de la flecha ① y, a continuación, tire el eje desde la ranura que se encuentra en la derecha en la dirección de la flecha ②.

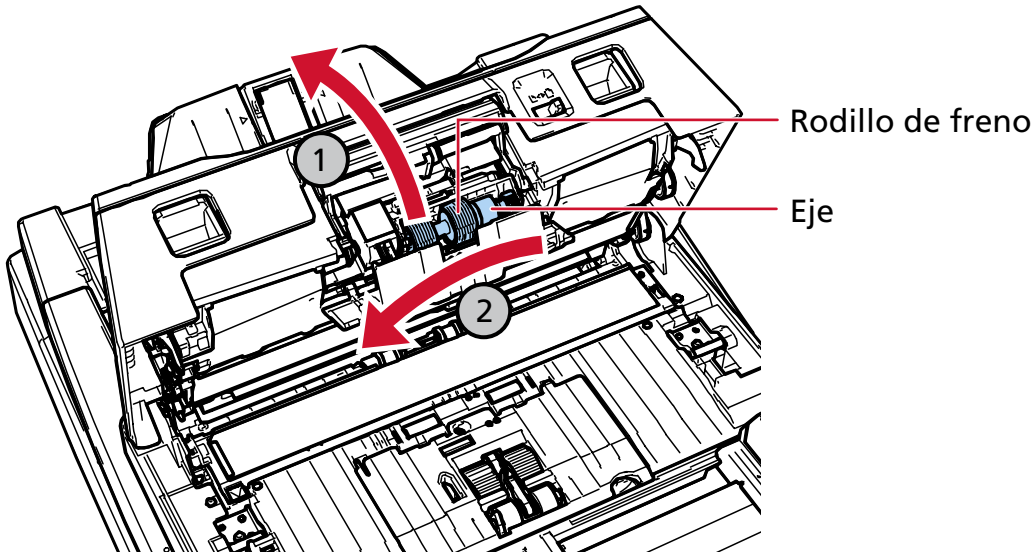

6 Retire el rodillo de freno de su eje.

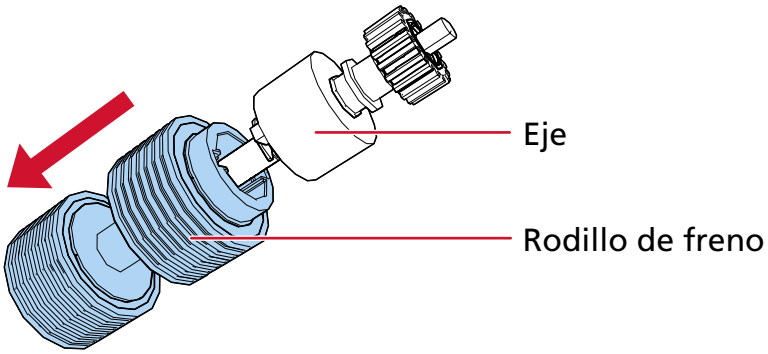

7 Instale el nuevo rodillo de freno en el eje.

Inserte la traba del eje en la ranura.

Asegúrese de insertar el rodillo hasta que quede asegurado en su lugar, indicado mediante un sonido de "clic".

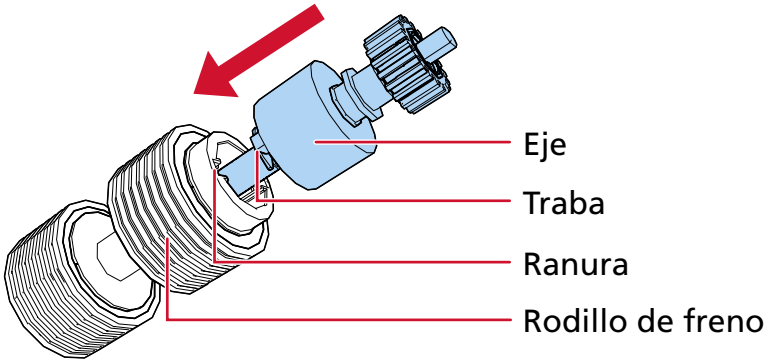

Asegúrese de que el rodillo de freno esté instalado correctamente. De lo contrario, pueden producirse atascos de papel.

8 Acople el rodillo de freno.

Inserte el extremo derecho del eje en la ranura en función de la forma de la ranura en la dirección de la flecha (1) y, a continuación, instale el lado izquierdo del eje en la dirección de la flecha (2).

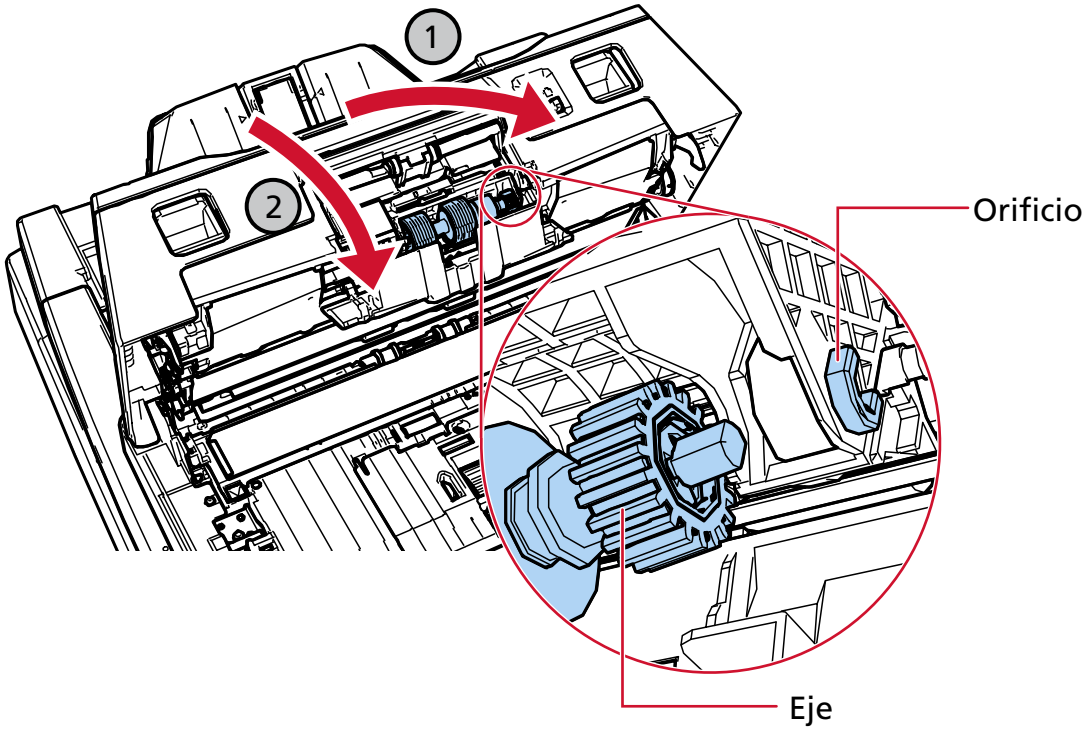

Asegúrese de que el rodillo de freno esté instalado correctamente. De lo contrario, pueden producirse atascos de papel.

9 Cierre la cubierta del rodillo de freno.

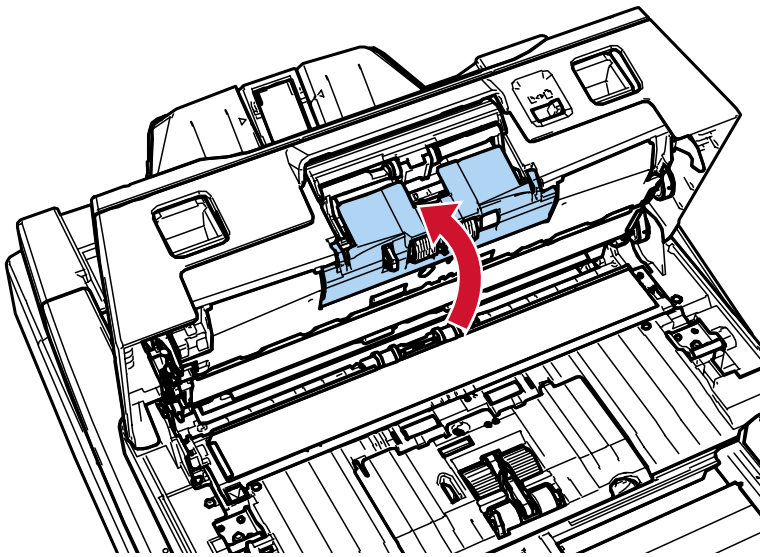

10 Cierre el ADF.

➡ Cómo cerrar el ADF (página 52)

> PRECAUCIÓN Tenga cuidado de no pellizcarse los dedos cuando cierre el ADF.

11 Conecte el cable de alimentación y encienda el escáner.

➡ Cómo encender el escáner (página 46)

12 Siga uno de estos procedimientos para reiniciar el contador del rodillo de freno.

- [5:Contadores de los consumibles] en la pantalla [Menú de ajustes] del panel del operador

  ➡ Cómo usar el Menú de ajustes (página 113)

- Software Operation Panel

  ➡ Borrado de los contadores de hojas (página 293)

Reemplazo del rodillo de recogida

Existen dos tipos de rodillos de recogida. Cuando desee sustituir los rodillos de recogida, asegúrese de sustituir ambos tipos al mismo tiempo.

1 **Apague el escáner, desenchufe el cable de alimentación y espere al menos 15 minutos hasta que baje la temperatura dentro del ADF.**

➡ Cómo apagar el escáner (página 48)

2 **Retire todos los documentos de la bandeja de entrada al ADF (alimentador).**

3 **Abra el ADF.**

➡ Cómo abrir el ADF (página 51)

> PRECAUCIÓN El ADF puede cerrarse por accidente cuando está abierto. Tenga cuidado de que sus dedos no queden atrapados.

4 **Abra la guía de papel.**

Deslice las guías laterales hasta el fondo mientras mantiene pulsados los botones de las guías laterales (1) y tire de la guía de papel hasta abrirla desde la hendidura (2).

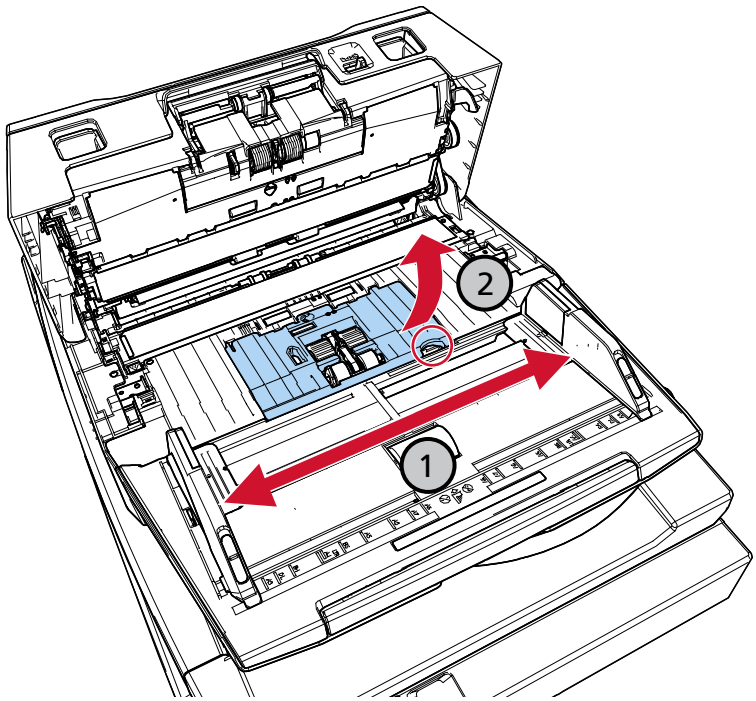

5 **Retire el rodillo de recogida que está situado más cerca de usted.**

a Gire los bujes (× 2) del eje en dirección de la flecha.

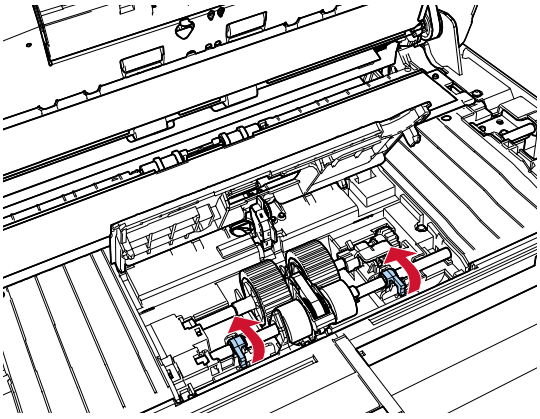

b Deslice los bujes (× 2) del eje en dirección de la flecha.

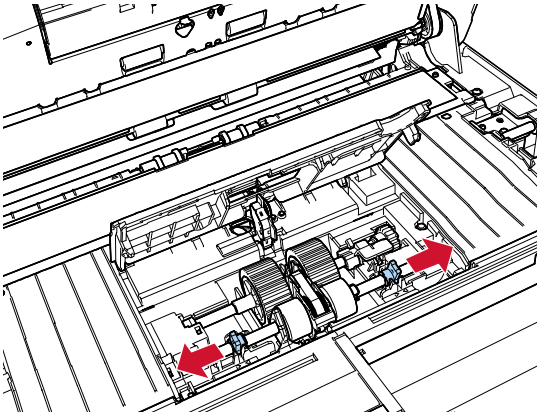

c Retire el rodillo de recogida.

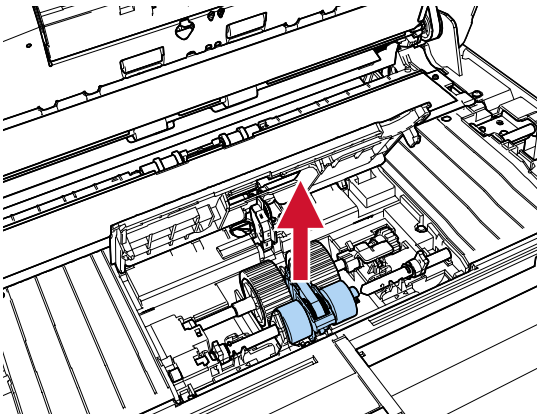

6 Retire el eje del rodillo de recogida que se encuentra más lejos de usted.

a Gire el buje del eje en dirección de la flecha.

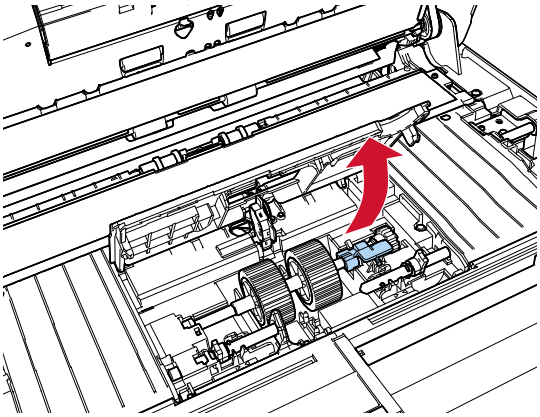

b Levante el buje en dirección (1) (unos 5 mm), deslice el eje en dirección (2) para extraer el extremo delantero de la ranura y, a continuación, levante el eje en dirección (3) para retirarlo.

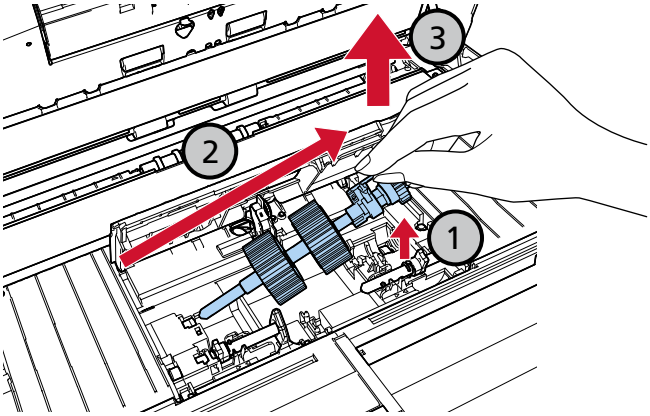

El engranaje situado cerca del buje en el eje está engrasado. Tenga cuidado de no tocar el engranaje.

7 Retire los rodillos de recogida (× 2) del eje uno por uno.

a Retire el rodillo de recogida del eje mientras levanta la pestaña de retención.

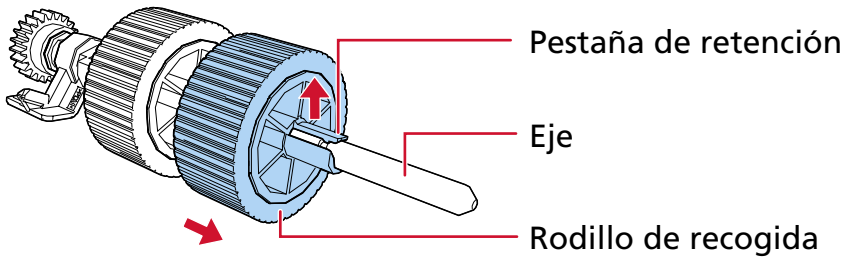

b Retire el otro rodillo de recogida del eje mientras levanta la pestaña de retención.

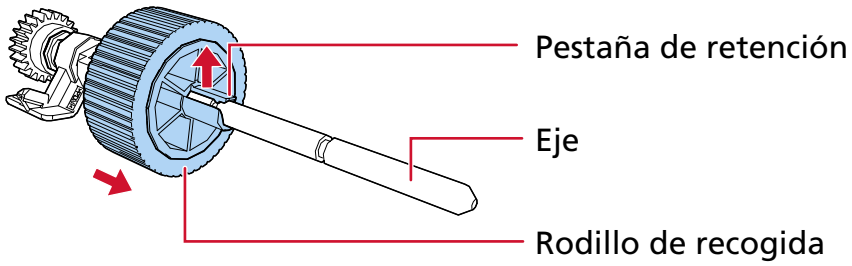

8 Inserte los nuevos rodillos de recogida (× 2) en el eje uno por uno.

a Sujete el buje del eje en una mano y el rodillo de recogida con la pestaña de retención orientada hacia usted en la otra mano, a continuación, coloque el rodillo de recogida sobre el eje en la dirección de la flecha (1). Si gira el rodillo de recogida en la dirección de la flecha (2), podrá colocarlo sobre el eje con mayor facilidad.

Asegúrese de insertar el rodillo hasta que quede asegurado en su lugar, indicado mediante un sonido de "clic".

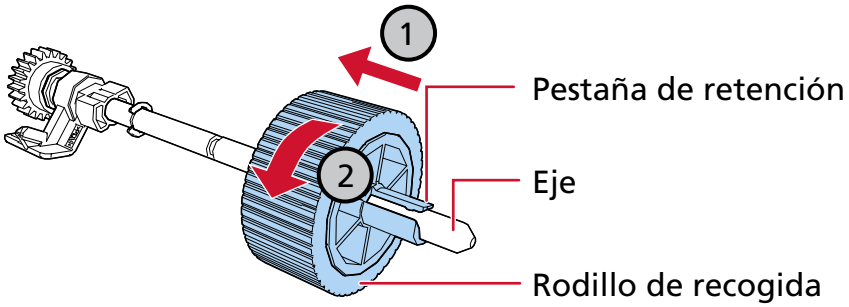

Confirme que se hayan colocado correctamente los rodillos de recogida. De lo contrario, pueden producirse atascos de papel.

b Sujete el buje del eje en una mano y el otro rodillo de recogida con la pestaña de retención orientada hacia usted en la otra mano, a continuación, coloque el rodillo de recogida sobre el eje en la dirección de la flecha (1). Si gira el rodillo de recogida en la dirección de la flecha (2), podrá colocarlo sobre el eje con mayor facilidad.

Asegúrese de insertar el rodillo hasta que quede asegurado en su lugar, indicado mediante un sonido de "clic".

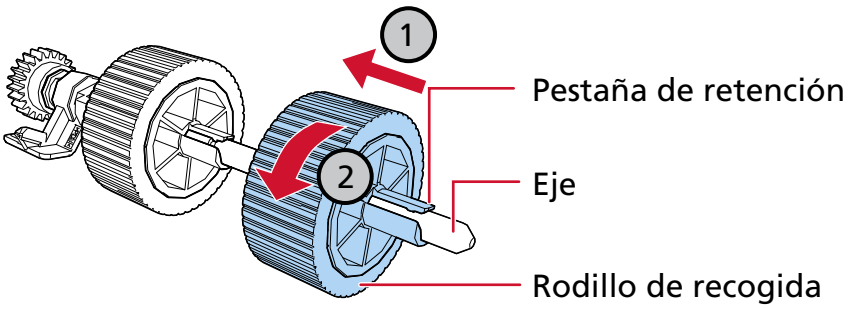

Confirme que se hayan colocado correctamente los rodillos de recogida. De lo contrario, pueden producirse atascos de papel.

9 Instale el rodillo de recogida en la posición más lejana a usted.

a Introduzca el extremo izquierdo del eje en la ranura y baje el otro extremo gradualmente.

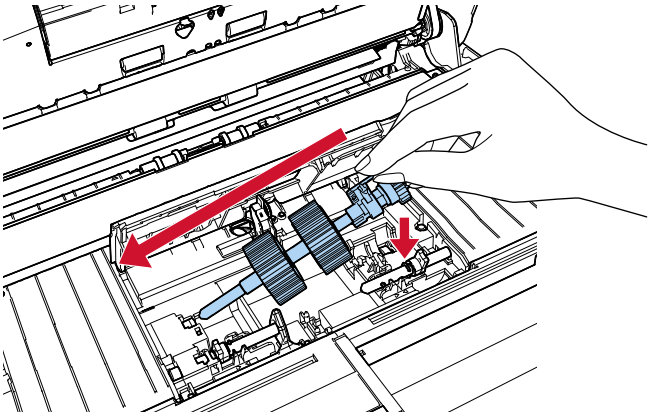

b Gire el buje del eje en dirección de la flecha.

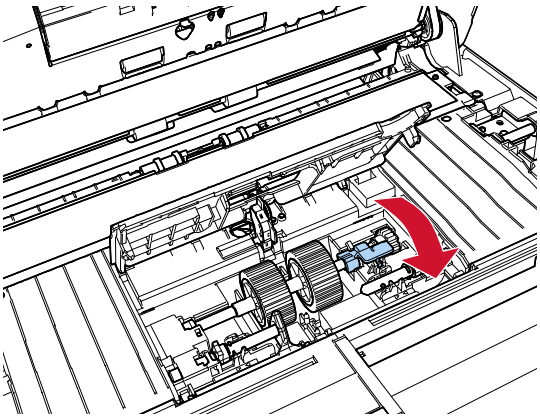

10 Instale el rodillo de recogida en la posición más cercana a usted.

a Inserte las trabas (× 2) del escáner en los orificios (× 2) del rodillo de recogida.

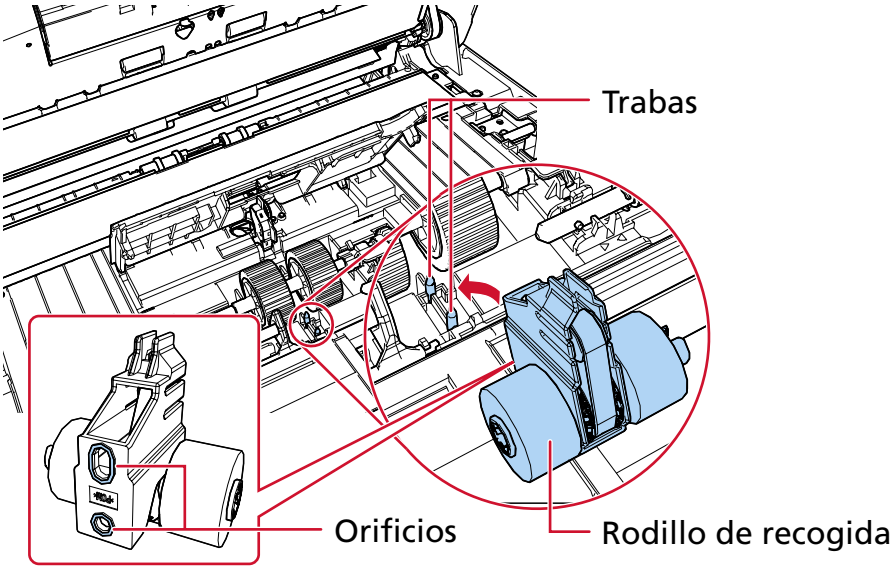

b Deslice el buje del eje izquierdo en dirección de la flecha.

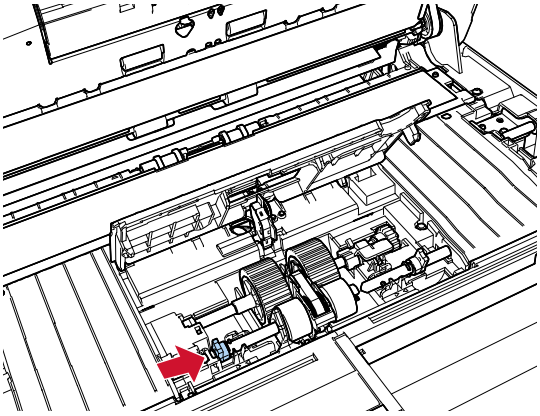

c Coloque la traba del eje derecho en la muesca del rodillo de recogida y deslice el buje del eje derecho en la dirección de la flecha.

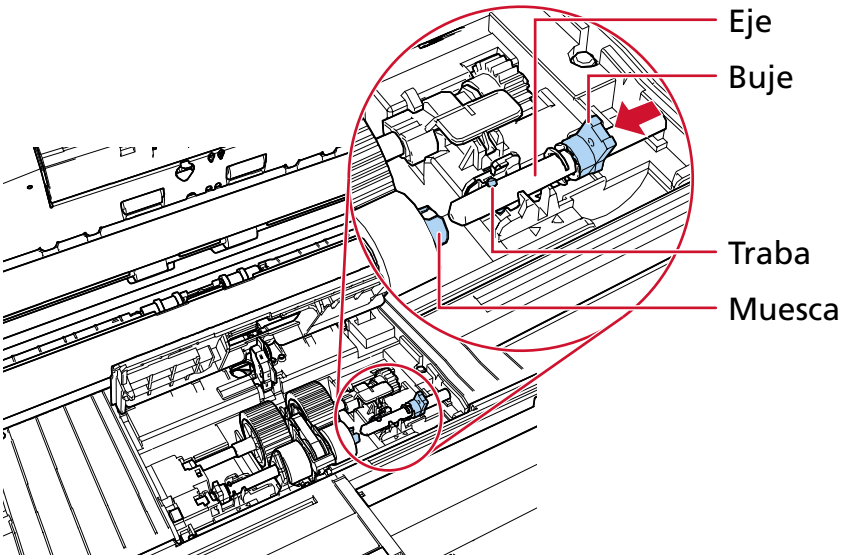

d Gire los bujes (× 2) del eje en dirección de la flecha.

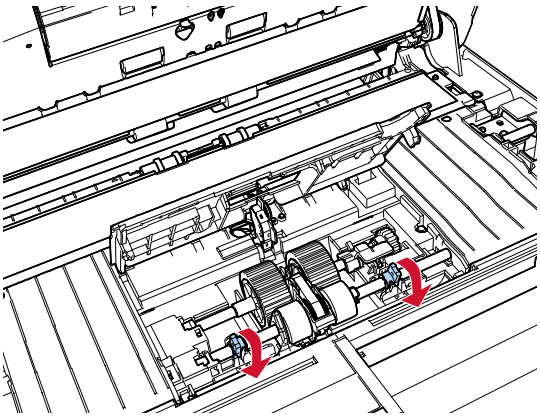

Confirme que se hayan colocado correctamente los rodillos de recogida. De lo contrario, pueden producirse atascos de papel.

11 Cierre la guía de papel.

Asegúrese que ambos extremos de la guía de papel estén asegurados firmemente.

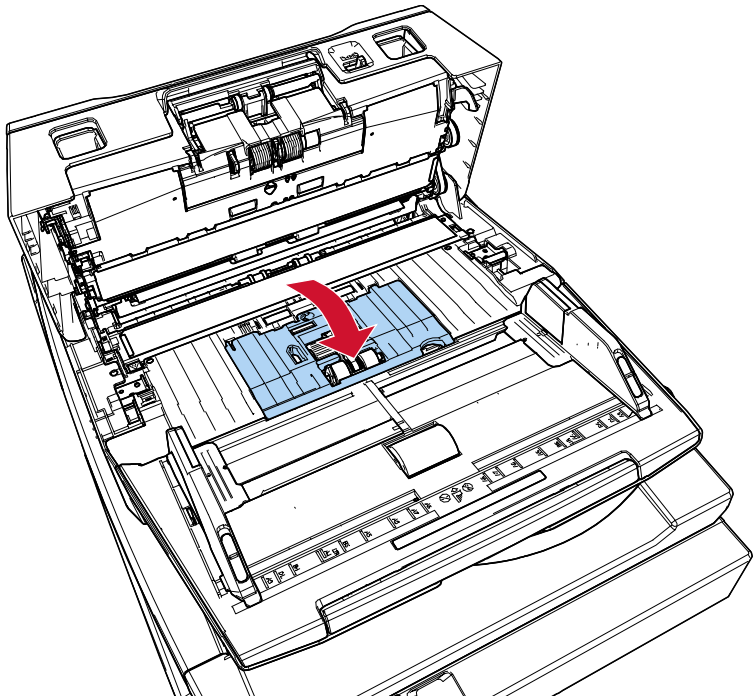

12 **Cierre el ADF.**

➡ Cómo cerrar el ADF (página 52)

> PRECAUCIÓN Tenga cuidado de no pellizcarse los dedos cuando cierre el ADF.

13 **Conecte el cable de alimentación y encienda el escáner.**

➡ Cómo encender el escáner (página 46)

14 **Siga uno de estos procedimientos para reiniciar el contador del rodillo de recogida.**

- [5:Contadores de los consumibles] en la pantalla [Menú de ajustes] del panel del operador

  ➡ Cómo usar el Menú de ajustes (página 113)

- Software Operation Panel

  ➡ Borrado de los contadores de hojas (página 293)

Solución de problemas

En estas sección se explican los pasos a realizar cuando ocurre un error de atasco de papel y otros problemas, los ítems que deberá verificar antes de ponerse en contacto con su distribuidor local y cómo leer las indicaciones de la etiqueta del escáner.

ATENCIÓN

Para obtener más información sobre otros errores/problemas que no se tratan en esta sección, consulte el manual/ayuda del controlador del escáner y la aplicación de digitalización de imágenes.

Si se produce un atasco de papel

Retire los documentos que quedan en el ADF siguiendo el procedimiento que se indica a continuación:

PRECAUCIÓN

- No intente extraer los documentos atascados con fuerza; primero asegúrese de abrir el ADF.
- Tenga cuidado de no tocar las partes puntiagudas cuando retire los documentos atascados. Si lo hace, podría sufrir heridas.
- Evite que el pelo u otros artículos como corbatas o collares queden enganchados en el interior del escáner cuando retire los documentos atascados.
- El interior del ADF puede alcanzar temperaturas muy altas durante la operación. Tenga cuidado de no quemarse.

1 Retire todos los documentos de la bandeja de entrada al ADF (alimentador).

2 Abra el ADF.

➡ Cómo abrir el ADF (página 51)

PRECAUCIÓN

El ADF puede cerrarse por accidente cuando está abierto. Tenga cuidado de que sus dedos no queden atrapados.

3 Retire los documentos atascados.

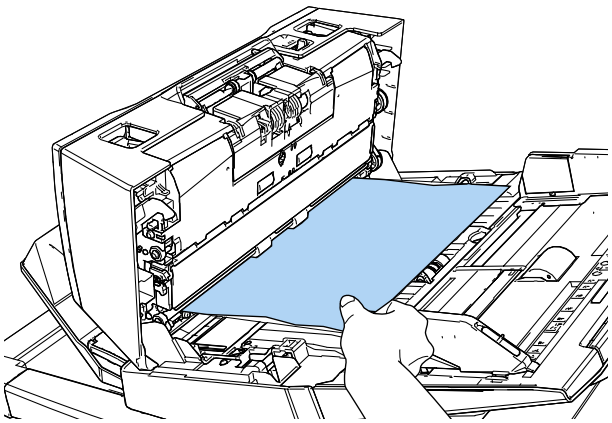

ATENCIÓN

- Asegúrese de verificar los documentos y toda la ruta del papel detalladamente. Retire cualquier objeto de metal, como grapas o clips para evitar atascos de papel.
- Tenga cuidado de no dañar la superficie del vidrio de digitalización o las guías laterales con objetos metálicos tales como grapas o clips cuando retira los documentos.

4 Cierre el ADF.

➡ Cómo cerrar el ADF (página 52)

PRECAUCIÓN Tenga cuidado de no pellizcarse los dedos cuando cierre el ADF.

ATENCIÓN

- Asegúrese de que el ADF esté cerrado correctamente. De lo contrario, es posible que los documentos no se alimenten en el ADF.
- Hay veces que algunos documentos quedan en el interior del ADF sin que aparezca ningún mensaje de error cuando finaliza o cancela la digitalización. En ese caso, siga los pasos 14 anteriores para retirar los documentos.
- Para continuar la digitalización, compruebe desde qué página desea reanudarla y vuelva a colocar el documento en la bandeja de entrada al ADF (alimentador).

Errores

- **Indicación de error**

  Cuando se produce un error mientras se está utilizando el escáner, se muestra la información del error en las dos ubicaciones siguientes.

  - LCD (página 210)
  - Ventana Error Recovery Guide (página 211)

- **LCD**

  Cuando se produce un error mientras se está utilizando el escáner, se muestra un código y un mensaje de error en el LCD.
  Puede borrar el error que se muestra pulsando el botón [Stop/Clear].
  En el caso de un atasco de papel, el mensaje desaparece transcurrido cierto tiempo si no hay documentos en el escáner (estado [Listo]).

  - fi-8600

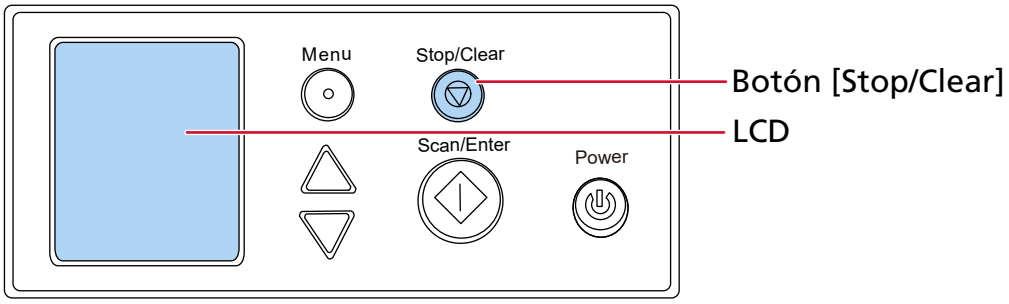

- fi-8700/fi-8700S

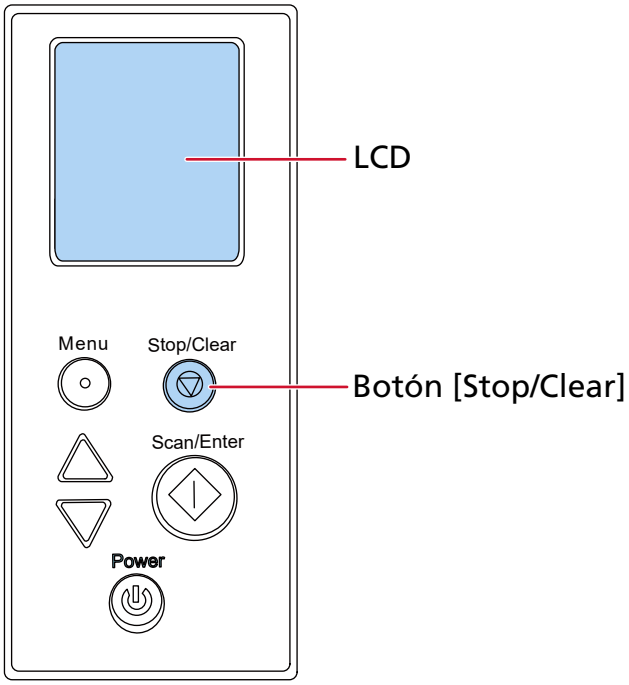

- **Ventana Error Recovery Guide**

  Cuando se produce un error mientras se está utilizando el escáner, se muestra un código y un mensaje de error en la ventana Error Recovery Guide.
  Al iniciar sesión en Windows, se inicia Error Recovery Guide y se muestra el icono de Error Recovery Guide en el área de notificación, en el extremo derecho de la barra de tareas.
  Tome nota de la información que aparece y haga clic en el botón [Más información] para revisar el procedimiento de solución de problemas.

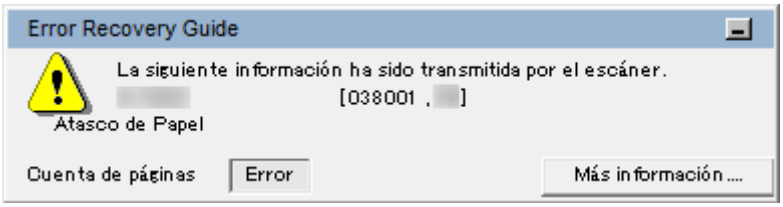

- **Lista de errores**

LCD		Ventana Error Recovery Guide	Consultar
Código de error	**Resumen de mensajes de error**		
Error A1:B3	Error del Imprinter (tiempo de espera de la comunicación)	Error del Imprinter (tiempo de espera de la comunicación)	Error del Imprinter (cuando el imprinter está instalado) [fi-8600] (página 216)

LCD		Ventana Error Recovery Guide	Consultar
Código de error	Resumen de mensajes de error		
Error A2:B5	Error del Imprinter (cabezal de impresión)	Error del Imprinter (cabezal de impresión)	
Error A3:B6	Error del Imprinter (EEPROM)	Error del Imprinter (EEPROM)	
Error A4:B8	Error del Imprinter (ROM)	Error del Imprinter (ROM)	
Error C0:E5	Malfuncionamiento de la memoria (Frontal)	Error de la memoria	Malfuncionamiento de la memoria/Error de LSI (página 216)
Error C0:E6	Malfuncionamiento de la memoria (Posterior)		
Error C0:E9	Malfuncionamiento del LSI (Frontal)	Malfuncionamiento del LSI	
Error C0:EA	Malfuncionamiento del LSI (Posterior)		
Error E0:87	Error en el portador de FB	Malfuncionamiento del motor de la Unidad del Cristal	Error en el portador de cama plana [fi-8700/fi-8700S] (página 217)
Error E1:7E	Error óptico (FB)	Error óptico (en la Unidad de Cristal)	Error óptico (Cama plana) [fi-8700/fi-8700S] (página 218)
Error E2:74	Error óptico (ADF cara frontal)	Error óptico (ADF cara frontal)	Error óptico (ADF) (página 218)
Error E3:75	Error óptico (ADF cara posterior)	Error óptico (ADF cara posterior)	
Error E6:D3	Error en el Panel del operador	Error en el Panel del operador	Error en el panel del operador (página 219)
Error E7:D2	EEPROM error	Error EEPROM	Error EEPROM (página 219)
Error E9:F5	Error de lectura-escritura de la memoria de la imagen (Frontal)	Error de lectura de la memoria de la imagen (F)	Error de lectura-escritura de la memoria de la imagen (página 219)
Error E9:F6	Error de lectura-escritura de la memoria de la imagen (Posterior)	Error de lectura de la memoria de la imagen (B)	
F2:C4 Error	Malfuncionamiento del brazo de recogida	Error del brazo de recogida	Error del brazo de recogida (página 220)

LCD		Ventana Error Recovery Guide	Consultar
Código de error	Resumen de mensajes de error		
Error F4:C2	Error en el mecanismo de cambio de fondo (ADF cara frontal)	Fallo de la Unidad de Cambios de Fondo	Error en el mecanismo de cambio de fondo (página 220)
Error F4:C3	Error en el mecanismo de cambio de fondo (ADF cara posterior)		
Error H0:83	Error en el circuito del motor	Fusible fundido para motor de ADF	Error en el circuito del motor (página 221)
Error H1:80			
Error H2:81			
Error H6:B1	Error en el sistema del imprinter	Malfuncionamiento del fusible del Imprinter	Error en el sistema del imprinter (cuando el imprinter está instalado) [fi-8600] (página 222)
Error H7:84	Error en el circuito de la lámpara	L Malfuncionamiento del fusible de la lámpara	Error en el circuito de la lámpara (página 222)
Error H8:88	Error en el circuito del motor	Fusible fundido para motor de ADF	Error en el circuito del motor (página 221)
Error J0:37	Protección del papel (ruido de atasco de papel)	La digitalización se ha detenido para prevenir daños al papel.	Prevención de daños en papel (página 222)
ErrorJ0:51	Protección del papel (torcedura de papel)		
Error J1:31	Atasco de papel	Atasco de Papel	Atasco de papel/Error de recogida (página 223)
ErrorJ1:36			
Error J1:50	Error de recogida		
Error J1:5A	Atasco de papel	Atasco de Papel	Atasco de Papel (cuando el imprinter está instalado) [fi-8600] (página 224)
Error J2:55	Detección de Alimentación Múltiple (por grosor o superposición)	Alimentación múltiple	Alimentación múltiple (página 224)
Error J2:56	Detección de Alimentación Múltiple (por longitud)		

LCD		Ventana Error Recovery Guide	Consultar
Código de error	Resumen de mensajes de error		
J7:5F Error	Modo de alimentación cambiado	Modo de alimentación cambiado	Modo de alimentación cambiado (página 225)
Error J8:01	Sensor Sucio	Sensor Sucio	Sensor Sucio (página 225)
Error J8:04			
J9:39 Error	Atasco de papel	Atascos de Papel (Rodillos Sucios)	Atasco de papel/Error de recogida (página 223)
Error L0:11	Malfuncionamiento del sensor	Malfuncionamiento del sensor	Malfuncionamiento del sensor (página 226)
Error L2:13			
Error L6:1B			
Error M1:D5	Error de la LAN por cable	—	Error de la LAN por cable (página 226)
Error M4:AB	Error de red	—	Error de configuración de la red (página 227)
Error U0:10	Error en el seguro de transporte	Malfuncionamiento del seguro de transporte	Error en el seguro de transporte [fi-8700/ fi-8700S] (página 227)
Error U4:40	ADF abierto	Cubierta abierta	ADF abierto (página 228)
Error U5:4A	Cubierta del Imprinter abierta	Cubierta abierta	Cubierta del Imprinter abierta (cuando el imprinter está instalado) [fi-8600] (página 228)
Error U6:B4	El cartucho de impresión no se encuentra instalado	El cartucho de impresión no se encuentra instalado	El cartucho de impresión no se encuentra instalado (cuando el imprinter está instalado) [fi-8600] (página 229)
Error U7:B9	Error del área de impresión	Fallo de detección de papel en el Imprinter o error del área de impresión	Error del área de impresión (cuando el imprinter está instalado) [fi-8600] (página 229)
—	—	Está siendo utilizado por otros	Está siendo utilizado por otros (página 229)
—	Sin papel	—	Sin papel (página 230)

LCD		Ventana Error Recovery Guide	Consultar
Código de error	Resumen de mensajes de error		
—	Detener	—	Detener (página 230)
—	Pausa	—	Pausa (página 230)

Error del Imprinter (cuando el imprinter está instalado) [fi-8600]

Si se produce un error en el imprinter, se muestra la siguiente información de error.

LCD		Ventana Error Recovery Guide
Código de error	Mensaje de error	
Error A1:B3	Error del Imprinter (tiempo de espera de la comunicación) Vuelva a encenderlo. Si el problema persiste, consulte la Guía del operario y realice las acciones necesarias.	Error del Imprinter (tiempo de espera de la comunicación)
Error A2:B5	Error del Imprinter (cabezal de impresión) Vuelva a encenderlo. Si el problema persiste, consulte la Guía del operario y realice las acciones necesarias.	Error del Imprinter (cabezal de impresión)
Error A3:B6	Error del Imprinter (EEPROM) Vuelva a encenderlo. Si el problema persiste, consulte la Guía del operario y realice las acciones necesarias.	Error del Imprinter (EEPROM)
Error A4:B8	Error del Imprinter (ROM) Vuelva a encenderlo. Si el problema persiste, consulte la Guía del operario y realice las acciones necesarias.	Error del Imprinter (ROM)

Tome las siguientes medidas.

- Consulte la Guía de usuario del imprinter fi-760PRB para comprobar si el cartucho de impresión está instalado correctamente.
- Consulte la Guía de usuario del imprinter fi-760PRB para volver a conectar el cable EXT.
- Apague el escáner y luego vuelva a encenderlo.

Si el problema continúa, tome nota del código de error, compruebe cada elemento en Antes de ponerse en contacto con el proveedor de servicios del escáner (página 269) y, después, póngase en contacto con el distribuidor/proveedor al que compró este producto.

Malfuncionamiento de la memoria/Error de LSI

Si se produce un malfuncionamiento de la memoria o un error del LSI, se muestra la siguiente información de error.

LCD		Ventana Error Recovery Guide
Código de error	Mensaje de error	
Error C0:E5	Malfuncionamiento de la memoria (Frontal)	Error de la memoria

LCD		Ventana Error Recovery Guide
Código de error	Mensaje de error	
	Vuelva a encenderlo. Si el problema persiste, consulte la Guía del operario y realice las acciones necesarias.	
Error C0:E6	Malfuncionamiento de la memoria (Posterior) Vuelva a encenderlo. Si el problema persiste, consulte la Guía del operario y realice las acciones necesarias.	
Error C0:E9	Malfuncionamiento del LSI (Frontal) Vuelva a encenderlo. Si el problema persiste, consulte la Guía del operario y realice las acciones necesarias.	Malfuncionamiento del LSI
Error C0:EA	Malfuncionamiento del LSI (Posterior) Vuelva a encenderlo. Si el problema persiste, consulte la Guía del operario y realice las acciones necesarias.	

Apague el escáner y luego vuelva a encenderlo.
Si el problema continúa, tome nota del código de error, compruebe cada elemento en Antes de ponerse en contacto con el proveedor de servicios del escáner (página 269) y, después, póngase en contacto con el distribuidor/proveedor al que compró este producto.

Error en el portador de cama plana [fi-8700/fi-8700S]

Si se produce un error en el transportador de cama plana, se muestra la siguiente información de error.

LCD		Ventana Error Recovery Guide
Código de error	Mensaje de error	
Error E0:87	Error en el portador de FB Desasegure el seguro de transporte.	Malfuncionamiento del motor de la Unidad del Cristal

Compruebe que el seguro de transporte no esté bloqueado.
Si el seguro de transporte está bloqueado, desbloquee el seguro de transporte.

➡ Error en el seguro de transporte [fi-8700/fi-8700S] (página 227)
Si el problema continúa, tome nota del código de error, compruebe cada elemento en Antes de ponerse en contacto con el proveedor de servicios del escáner (página 269) y, después, póngase en contacto con el distribuidor/proveedor al que compró este producto.

Error óptico (Cama plana) [fi-8700/fi-8700S]

Si se produce un error en la cama plana, se muestra la siguiente información de error.

LCD		Ventana Error Recovery Guide
Código de error	Mensaje de error	
Error E1:7E	Error óptico (FB) Vuelva a encenderlo. Si el problema persiste, consulte la Guía del operario y realice las acciones necesarias.	Error óptico (en la Unidad de Cristal)

Tome las siguientes medidas.

- Compruebe que el seguro de transporte no esté bloqueado.
  Si el seguro de transporte está bloqueado, desbloquee el seguro de transporte.

  ➡ Error en el seguro de transporte [fi-8700/fi-8700S] (página 227)

- Consulte Limpieza del interior del escáner (cama plana) [fi-8700/fi-8700S] (página 191) y limpie la base para documentos (sección de vidrio).

- Apague el escáner y luego vuelva a encenderlo.

Si el problema continúa, tome nota del código de error, compruebe cada elemento en Antes de ponerse en contacto con el proveedor de servicios del escáner (página 269) y, después, póngase en contacto con el distribuidor/proveedor al que compró este producto.

Error óptico (ADF)

Si se produce un error en el ADF, se muestra la siguiente información de error.

LCD		Ventana Error Recovery Guide
Código de error	Mensaje de error	
Error E2:74	Error óptico (ADF cara frontal) Vuelva a encenderlo. Si el problema persiste, consulte la Guía del operario y realice las acciones necesarias.	Error óptico (ADF cara frontal)
Error E3:75	Error óptico (ADF cara posterior) Vuelva a encenderlo. Si el problema persiste, consulte la Guía del operario y realice las acciones necesarias.	Error óptico (ADF cara posterior)

Tome las siguientes medidas.

- Consulte Limpieza del interior del escáner (ADF) con un paño (página 184) y limpie el vidrio de digitalización.

- Apague el escáner y luego vuelva a encenderlo.

Si el problema continúa, tome nota del código de error, compruebe cada elemento en Antes de ponerse en contacto con el proveedor de servicios del escáner (página 269) y, después, póngase en contacto con el distribuidor/proveedor al que compró este producto.

Error en el panel del operador

Si se produce un error en el panel del operador, se muestra la siguiente información de error.

LCD		Ventana Error Recovery Guide
Código de error	Mensaje de error	
Error E6:D3	Error en el Panel del operador Vuelva a encenderlo. Si el problema persiste, consulte la Guía del operario y realice las acciones necesarias.	Error en el Panel del operador

Apague el escáner y luego vuelva a encenderlo.
Si el problema continúa, tome nota del código de error, compruebe cada elemento en Antes de ponerse en contacto con el proveedor de servicios del escáner (página 269) y, después, póngase en contacto con el distribuidor/proveedor al que compró este producto.

Error EEPROM

Si se produce un error de EEPROM, se muestra la siguiente información de error.

LCD		Ventana Error Recovery Guide
Código de error	Mensaje de error	
Error E7:D2	EEPROM error Turn the power back on. If the problem persists, refer to the Operator's Guide and take measures accordingly.	Error EEPROM

Apague el escáner y luego vuelva a encenderlo.
Si el problema continúa, tome nota del código de error, compruebe cada elemento en Antes de ponerse en contacto con el proveedor de servicios del escáner (página 269) y, después, póngase en contacto con el distribuidor/proveedor al que compró este producto.

Error de lectura-escritura de la memoria de la imagen

Si se produce un error cuando se leen datos de la memoria de imagen o se escriben datos en ella, se muestra la siguiente información de error.

LCD		Ventana Error Recovery Guide
Código de error	Mensaje de error	
Error E9:F5	Error de lectura-escritura de la memoria de la imagen (Frontal)	Error de lectura de la memoria de la imagen (F)

LCD		Ventana Error Recovery Guide
Código de error	Mensaje de error	
	Vuelva a encenderlo. Si el problema persiste, consulte la Guía del operario y realice las acciones necesarias.	
Error E9:F6	Error de lectura-escritura de la memoria de la imagen (Posterior) Vuelva a encenderlo. Si el problema persiste, consulte la Guía del operario y realice las acciones necesarias.	Error de lectura de la memoria de la imagen (B)

Apague el escáner y luego vuelva a encenderlo.
Si el problema continúa, tome nota del código de error, compruebe cada elemento en Antes de ponerse en contacto con el proveedor de servicios del escáner (página 269) y, después, póngase en contacto con el distribuidor/proveedor al que compró este producto.

Error del brazo de recogida

Cuando se produce un fallo en el brazo de recogida, se muestra la siguiente información de error.

LCD		Ventana Error Recovery Guide
Código de error	Mensaje de error	
F2:C4 Error	Malfuncionamiento del brazo de recogida Vuelva a encenderlo. Si el problema persiste, consulte la Guía del operario y realice las acciones necesarias.	Error del brazo de recogida

Apague el escáner y luego vuelva a encenderlo.
Si el problema continúa, tome nota del código de error, compruebe cada elemento en Antes de ponerse en contacto con el proveedor de servicios del escáner (página 269) y, después, póngase en contacto con el distribuidor/proveedor al que compró este producto.

Error en el mecanismo de cambio de fondo

Si se produce un error en el mecanismo de conmutación de fondo, se muestra la siguiente información de error.

LCD		Ventana Error Recovery Guide
Código de error	Mensaje de error	
Error F4:C2	Error en el mecanismo de cambio de fondo (ADF cara frontal) Vuelva a encenderlo. Si el problema persiste, consulte la Guía del operario y realice las acciones necesarias.	Fallo de la Unidad de Cambios de Fondo

LCD		Ventana Error Recovery Guide
Código de error	Mensaje de error	
Error F4:C3	Error en el mecanismo de cambio de fondo (ADF cara posterior) Vuelva a encenderlo. Si el problema persiste, consulte la Guía del operario y realice las acciones necesarias.	

Abra el ADF para comprobar que no queden documentos y, a continuación, apague y vuelva a encender el escáner.
Si el problema continúa, tome nota del código de error, compruebe cada elemento en Antes de ponerse en contacto con el proveedor de servicios del escáner (página 269) y, después, póngase en contacto con el distribuidor/proveedor al que compró este producto.

Error en el circuito del motor

Si se produce un error en el circuito del motor, se muestra la siguiente información de error.

LCD		Ventana Error Recovery Guide
Código de error	Mensaje de error	
Error H0:83	Error en el circuito del motor Vuelva a encenderlo. Si el problema persiste, consulte la Guía del operario y realice las acciones necesarias.	Fusible fundido para motor de ADF
Error H1:80	Error en el circuito del motor Vuelva a encenderlo. Si el problema persiste, consulte la Guía del operario y realice las acciones necesarias.	
Error H2:81	Error en el circuito del motor Vuelva a encenderlo. Si el problema persiste, consulte la Guía del operario y realice las acciones necesarias.	
Error H8:88	Error en el circuito del motor Vuelva a encenderlo. Si el problema persiste, consulte la Guía del operario y realice las acciones necesarias.	

Apague el escáner y luego vuelva a encenderlo.
Si el problema continúa, tome nota del código de error, compruebe cada elemento en Antes de ponerse en contacto con el proveedor de servicios del escáner (página 269) y, después, póngase en contacto con el distribuidor/proveedor al que compró este producto.

Error en el sistema del imprinter (cuando el imprinter está instalado) [fi-8600]

Si se produce un error de circuito en la impresora, se muestra la siguiente información de error.

LCD		Ventana Error Recovery Guide
Código de error	Mensaje de error	
Error H6:B1	Error en el sistema del imprinter Vuelva a encenderlo. Si el problema persiste, consulte la Guía del operario y realice las acciones necesarias.	Malfuncionamiento del fusible del Imprinter

Apague el escáner y luego vuelva a encenderlo.
Si el problema continúa, tome nota del código de error, compruebe cada elemento en Antes de ponerse en contacto con el proveedor de servicios del escáner (página 269) y, después, póngase en contacto con el distribuidor/proveedor al que compró este producto.

Error en el circuito de la lámpara

Si se produce un error en el circuito de la lámpara, se muestra la siguiente información de error.

LCD		Ventana Error Recovery Guide
Código de error	Mensaje de error	
Error H7:84	Error en el circuito de la lámpara Vuelva a encenderlo. Si el problema persiste, consulte la Guía del operario y realice las acciones necesarias.	L Malfuncionamiento del fusible de la lámpara

Apague el escáner y luego vuelva a encenderlo.
Si el problema continúa, tome nota del código de error, compruebe cada elemento en Antes de ponerse en contacto con el proveedor de servicios del escáner (página 269) y, después, póngase en contacto con el distribuidor/proveedor al que compró este producto.

Prevención de daños en papel

Cuando se activa la función de protección del papel, la alimentación de papel se detiene y se muestra la siguiente información de error.

LCD		Ventana Error Recovery Guide
Código de error	Mensaje de error	
Error J0:37	Protección del papel (ruido de atasco de papel) Retire el documento. Tenga cuidado de que el documento no se atasque ni se tuerza al volver	La digitalización se ha detenido para prevenir daños al papel.

LCD		Ventana Error Recovery Guide
Código de error	Mensaje de error	
	a cargarlo. Para más detalles, consulte la Guía del operario.	
Error J0:51	Protección del papel (torcedura de papel) Retire el documento. Tenga cuidado de que el documento no se atasque ni se tuerza al volver a cargarlo. Para más detalles, consulte la Guía del operario.	

La función de protección de documentos (Protección del papel) evita que los documentos se dañen durante la digitalización con el ADF mediante el aumento del nivel de sensibilidad de cara a la detección de atascos de papel.
Tome las siguientes medidas.

- Si se produce este error, compruebe si el documento cumple con los requisitos descritos en Documentos para la digitalización (página 86).
- Si se produce este error con frecuencia a pesar de que el documento cumple los requisitos de digitalización, reduzca el nivel de sensibilidad de protección del papel.
- Si quedan documentos en el ADF, consulte Si se produce un atasco de papel (página 208) para retirarlos.

Atasco de papel/Error de recogida

Si se produce un atasco de papel o un error de recogida, se muestra la siguiente información de error.

LCD		Ventana Error Recovery Guide
Código de error	Mensaje de error	
Error J1:31	Atasco de papel Retire el documento.	Atasco de Papel
Error J1:36	Atasco de papel Retire el documento.	
Error J1:50	Error de recogida Retire el documento.	
J9:39 Error	Atasco de papel Limpie los rodillos.	Atascos de Papel (Rodillos Sucios)

Tome las siguientes medidas.

- Cuando se produzca un atasco de papel dentro del escáner, consulte Si se produce un atasco de papel (página 208) para quitar los documentos atascados.

- Consulte Documentos para la digitalización (página 86) para comprobar si el documento es adecuado para su digitalización.
- Si se producen atascos de papel con frecuencia, tome las medidas oportunas de acuerdo con Se producen con frecuencia Atascos de papel/Errores de recogida (página 253).
- Consulte Cuidado diario (página 176) y limpie los rodillos.

Si el problema continúa, tome nota del código de error, compruebe cada elemento en Antes de ponerse en contacto con el proveedor de servicios del escáner (página 269) y, después, póngase en contacto con el distribuidor/proveedor al que compró este producto.

Atasco de Papel (cuando el imprinter está instalado) [fi-8600]

Si se produce un atasco de papel en la impresora, se muestra la siguiente información de error.

LCD		Ventana Error Recovery Guide
Código de error	Mensaje de error	
Error J1:5A	Atasco de papel Retire el documento.	Atasco de Papel

Tome las siguientes medidas.

- Cuando se produzca un atasco de papel en el imprinter, consulte la Guía del usuario del imprinter fi-760PRB para quitar los documentos atascados.
- Consulte la Guía del usuario del imprinter fi-760PRB para asegurarse de que el documento cumple los requisitos de los documentos que se pueden cargar en el imprinter.
- Consulte la Guía de usuario del imprinter fi-760PRB para limpiar los rodillos.

Si el problema continúa, tome nota del código de error, compruebe cada elemento en Antes de ponerse en contacto con el proveedor de servicios del escáner (página 269) y, después, póngase en contacto con el distribuidor/proveedor al que compró este producto.

Alimentación múltiple

Si se produce una alimentación múltiple, se muestra la siguiente información de error.

LCD		Ventana Error Recovery Guide
Código de error	Mensaje de error	
Error J2:55	Detección de Alimentación Múltiple (por grosor o superposición) Pulse el botón [Scan/Enter]. Si se está introduciendo un documento, se expulsará.	Alimentación múltiple
Error J2:56	Detección de Alimentación Múltiple (por longitud) Pulse el botón [Scan/Enter]. Si se está introduciendo un documento, se expulsará.	

Si quedan documentos en el escáner, consulte Si se produce un atasco de papel (página 208) para saber cómo quitarlos.
Si entran en el escáner documentos superpuestos con frecuencia, tome medidas de acuerdo con Se cargan documentos superpuestos con frecuencia en el escáner (página 246).
Si el problema continúa, tome nota del código de error, compruebe cada elemento en Antes de ponerse en contacto con el proveedor de servicios del escáner (página 269) y, después, póngase en contacto con el distribuidor/proveedor al que compró este producto.

Modo de alimentación cambiado

Si se cambia el modo de alimentación durante un escaneo, se muestra la siguiente información de error.

LCD		Ventana Error Recovery Guide
Código de error	Mensaje de error	
J7:5F Error	Modo de alimentación cambiado Verifique la configuración del interruptor del modo de alimentación, vuelva a colocar los documentos e inténtelo de nuevo.	Modo de alimentación cambiado

Compruebe la posición del interruptor del modo de alimentación.
Si quedan documentos en el ADF, consulte Si se produce un atasco de papel (página 208) para retirarlos.
Si el problema continúa, tome nota del código de error, compruebe cada elemento en Antes de ponerse en contacto con el proveedor de servicios del escáner (página 269) y, después, póngase en contacto con el distribuidor/proveedor al que compró este producto.

Sensor Sucio

Si los sensores están sucios, se muestra la siguiente información de error.

LCD		Ventana Error Recovery Guide
Código de error	Mensaje de error	
Error J8:01	Sensor Sucio Limpie el Sensor de recogida.	Sensor Sucio
Error J8:04	Sensor Sucio Limpie el Sensor superior de lectura.	

Tome las siguientes medidas.

- Consulte Limpieza del interior del escáner (ADF) con un paño (página 184) para limpiar los sensores de documentos.
- Apague el escáner y luego vuelva a encenderlo.

Si el problema continúa, tome nota del código de error, compruebe cada elemento en Antes de ponerse en contacto con el proveedor de servicios del escáner (página 269) y, después, póngase en contacto con el distribuidor/proveedor al que compró este producto.

Malfuncionamiento del sensor

Si se produce un error en un sensor, se muestra la siguiente información de error.

LCD		Ventana Error Recovery Guide
Código de error	**Mensaje de error**	
Error L0:11	Malfuncionamiento del sensor Vuelva a encenderlo. Si el problema persiste, consulte la Guía del operario y realice las acciones necesarias.	Malfuncionamiento del sensor
Error L2:13	Malfuncionamiento del sensor Vuelva a encenderlo. Si el problema persiste, consulte la Guía del operario y realice las acciones necesarias.	
Error L6:1B	Malfuncionamiento del sensor Vuelva a encenderlo. Si el problema persiste, consulte la Guía del operario y realice las acciones necesarias.	

Tome las siguientes medidas.

- Consulte Limpieza del interior del escáner (ADF) con un paño (página 184) para limpiar los sensores ultrasónicos.
- Apague el escáner y luego vuelva a encenderlo.

Si el problema continúa, tome nota del código de error, compruebe cada elemento en Antes de ponerse en contacto con el proveedor de servicios del escáner (página 269) y, después, póngase en contacto con el distribuidor/proveedor al que compró este producto.

Error de la LAN por cable

Si se produce un error en la LAN por cable, se muestra la siguiente información de error.

LCD		Ventana Error Recovery Guide
Código de error	**Mensaje de error**	
Error M1:D5	Error de la LAN por cable Vuelva a encenderlo. Si el problema persiste, consulte la Guía del operario y realice las acciones necesarias.	—

Apague el escáner y luego vuelva a encenderlo.

Si el problema continúa, tome nota del código de error, compruebe cada elemento en Antes de ponerse en contacto con el proveedor de servicios del escáner (página 269) y, después, póngase en contacto con el distribuidor/proveedor al que compró este producto.

Error de configuración de la red

Cuando se produce un error de configuración de red, se muestra la siguiente información de error.

LCD		Ventana Error Recovery Guide
Código de error	Mensaje de error	
Error M4:AB	Error de red No se pueden enviar los datos. Consulte la Guía del operario y realice las acciones necesarias.	—

Tome las siguientes medidas.

- Compruebe la configuración de red del escáner.
  Siga uno de estos procedimientos para comprobar la configuración de red del escáner.
  - [1:Información del escáner] en la pantalla [Menú de ajustes] en el panel del operador

    ➡ Cómo usar el Menú de ajustes (página 113)
  - Herramienta de configuración de dirección IP
    Para obtener detalles, consulte la Ayuda de Network Setup Tool.
    Para más detalles sobre cómo iniciar la Herramienta de configuración de dirección IP, consulte Iniciar la Herramienta de configuración de dirección IP (página 371).
  - Configuración de la red de fi Series

    ➡ Configuración de red (Configuración de la red de fi Series) (página 342)
- Compruebe la conexión de red.

Si el problema continúa, tome nota del código de error, compruebe cada elemento en Antes de ponerse en contacto con el proveedor de servicios del escáner (página 269) y, después, póngase en contacto con el distribuidor/proveedor al que compró este producto.

Error en el seguro de transporte [fi-8700/fi-8700S]

Si se produce un error del seguro de transporte, se muestra la siguiente información de error.

LCD		Ventana Error Recovery Guide
Código de error	Mensaje de error	
Error U0:10	Error en el seguro de transporte Desasegure el seguro de transporte.	Malfuncionamiento del seguro de transporte

Compruebe que el seguro de transporte no esté bloqueado.

Si el seguro de transporte está bloqueado, utilice una moneda o una herramienta similar para girar el interruptor del seguro de transporte hasta que la ranura quede en posición vertical y desbloquee el seguro de transporte.

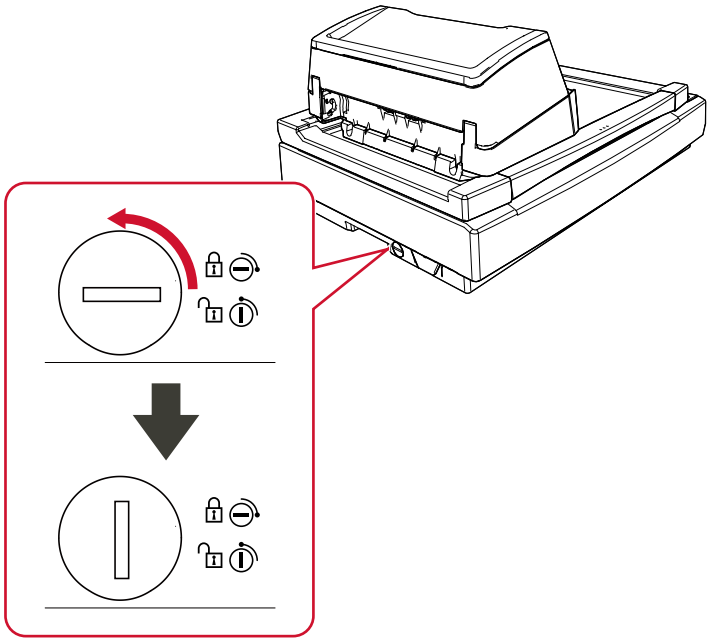

ADF abierto

Si abre el ADF durante un escaneo, se muestra la siguiente información de error.
Si se abre el ADF mientras el escáner está en modo de espera, solo aparecerá el mensaje de error en la pantalla LCD, sin el código de error.

LCD		Ventana Error Recovery Guide
Código de error	Mensaje de error	
Error U4:40	ADF abierto	Cubierta abierta

Retire el documento del ADF y cierre el ADF.
Asegúrese de que el ADF esté cerrado correctamente.
Para comprobar si está completamente cerrado, abra el ADF y vuelva a cerrarlo.
Para obtener más información acerca de la apertura y cierre del ADF, consulte Abrir/cerrar el ADF (página 51).

Cubierta del Imprinter abierta (cuando el imprinter está instalado) [fi-8600]

Si abre la sección de impresión (cubierta de la impresora) durante la digitalización, se muestra la siguiente información de error.
Si se abre la sección de impresión (cubierta del cartucho de impresión) mientras el escáner está en modo de espera, solo aparecerá el mensaje de error en la pantalla LCD, sin el código de error.

LCD		Ventana Error Recovery Guide
Código de error	Mensaje de error	
Error U5:4A	Cubierta del Imprinter abierta	Cubierta abierta

Retire el documento del ADF y cierre la sección de impresión (cubierta del imprinter).
Confirme que la sección de impresión (cubierta del imprinter) está cerrada correctamente.
Para comprobar si está completamente cerrada, abra la sección de impresión (cubierta del imprinter) y vuelva a cerrarla.
Para obtener detalles sobre la apertura y el cierre de la sección de impresión (cubierta del imprinter), consulte la Guía del usuario del imprinter fi-760PRB.

El cartucho de impresión no se encuentra instalado (cuando el imprinter está instalado) [fi-8600]

Si el cartucho de impresión no está instalado en la impresora, se muestra la siguiente información de error.

LCD		Ventana Error Recovery Guide
Código de error	Mensaje de error	
Error U6:B4	El cartucho de impresión no se encuentra instalado Verifique si el Cartucho de impresión se encuentra instalado correctamente.	El cartucho de impresión no se encuentra instalado

Consulte la Guía de usuario del imprinter fi-760PRB para instalar el cartucho de impresión.

Error del área de impresión (cuando el imprinter está instalado) [fi-8600]

Si se produce un error con la posición inicial de impresión en la impresora, se muestra la siguiente información de error.

LCD		Ventana Error Recovery Guide
Código de error	Mensaje de error	
Error U7:B9	Error del área de impresión	Fallo de detección de papel en el Imprinter o error del área de impresión

Ajuste la posición de inicio y la cadena de caracteres para la impresión, de modo que el área de impresión quede dentro del documento.
Para obtener detalles, consulte la fi-760PRBGuía de usuario del imprinter.

Está siendo utilizado por otros

Ya se está utilizando el escáner.

- Asegúrese de que no haya otra aplicación utilizando el escáner.
- Asegúrese de que el método de conexión del escáner sea el correcto.
- Asegúrese de que no se están realizando operaciones en el panel del operador.
- Asegúrese de que de que las aplicaciones residentes del equipo no utilizan el escáner.
  Por ejemplo, las siguientes aplicaciones pueden estar ocupando el escáner.
  - PaperStream Capture
  - PaperStream ClickScan
  - Button Event Manager ([Evento Mirar el botón] está activado)

Sin papel

No se ha cargado ningún documento.
Coloque un documento en la bandeja de entrada al ADF (alimentador).

Detener

La digitalización se detuvo porque se pulsó el botón [Stop/Clear] antes de que terminara la digitalización.
Antes de reanudar la digitalización, si quedan documentos en el escáner, consulte Si se produce un atasco de papel (página 208) para quitarlos. Después, pulse el botón [Stop/Clear] para borrar la pantalla.

Pausa

La digitalización fue suspendida temporalmente por el usuario.
Al pulsar el botón [Scan/Enter] durante el transcurso de una digitalización, la digitalización se detiene temporalmente.
Para reanudar la digitalización, pulse el botón [Scan/Enter].

Solución de problemas

En esta sección se describen ejemplos de problemas que puede encontrar al utilizar el escáner y, además, se describen las soluciones de los mismos.
Antes de solicitar una reparación, tome las medidas pertinentes tras observar los ejemplos de los problemas y soluciones.
Si el problema continúa, verifique primero cada ítem en Antes de ponerse en contacto con el proveedor de servicios del escáner (página 269) y, a continuación, póngase en contacto con el distribuidor/proveedor al que compró este producto.

- **Energía del escáner**
  - No se puede encender el escáner (página 233)
  - La pantalla LCD o el botón [Power] se apagan, o ambos. (página 234)
- **Conexión del escáner**

  USB
  - No se puede conectar el escáner y un ordenador a través del cable USB (página 235)

  LAN con cable
  - No se puede conectar el escáner y un ordenador a través de una LAN con cable (página 236)
- **Operaciones de digitalización**
  - La digitalización no se inicia (página 240)
  - La digitalización tarda mucho tiempo (página 243)
  - Se muestra un error (Error Code "U0:10", "U4:40" o "U5:4A") en el LCD tras el encendido (página 245)
  - Se cargan documentos superpuestos con frecuencia en el escáner (página 246)
  - Los documentos no se alimentan en el ADF con frecuencia (página 249)
  - Se producen con frecuencia errores de prevención de daños en papel (página 251)
  - Se producen con frecuencia Atascos de papel/Errores de recogida (página 253)
- **Resultados de digitalización**
  - La imagen digitalizada de una imagen o una foto es irregular/aparece ruido de imagen (página 255)
  - La calidad del texto o de las líneas digitalizadas no es satisfactoria (página 256)
  - Las imágenes están distorsionadas o borrosas (página 258)
  - Aparecen rayas verticales en las imágenes (página 260)
  - Las imágenes aparecen alargadas (página 262)
  - Aparece una sombra en las partes superior o inferior de la imagen (página 263)

- Hay rayas negras en el documento (página 264)

- **Portador de hojas**
  - El portador de hojas no se alimenta fluidamente/Se producen atascos de papel (página 265)
  - Falta parte de la imagen al utilizar el portador de hojas (página 267)

- **Contraseña**
  - Contraseña del administrador olvidada (página 268)
  - Ocurre un error al introducir la contraseña predeterminada del administrador (página 268)

No se puede encender el escáner

Verifique los siguientes puntos

- ¿El cable de alimentación está conectado correctamente? (página 233)
- ¿Ha pulsado el botón [Power] del escáner? (página 233)

Si el problema continúa, verifique primero cada ítem en Antes de ponerse en contacto con el proveedor de servicios del escáner (página 269) y, a continuación, póngase en contacto con el distribuidor/proveedor al que compró este producto.

- **¿El cable de alimentación está conectado correctamente?**

Solución

Conecte correctamente el cable de alimentación.

➡ Inicio de la configuración del escáner (página 32)

- **¿Ha pulsado el botón [Power] del escáner?**

Solución

Pulse el botón [Power] del escáner.

➡ Cómo encender el escáner (página 46)

La pantalla LCD o el botón [Power] se apagan, o ambos.

Verifique los siguientes puntos

● ¿No ha operado el escáner por un largo tiempo después de encenderlo? (página 234)
Si el problema continúa, verifique primero cada ítem en Antes de ponerse en contacto con el proveedor de servicios del escáner (página 269) y, a continuación, póngase en contacto con el distribuidor/proveedor al que compró este producto.

- **¿No ha operado el escáner por un largo tiempo después de encenderlo?**

Solución

El escáner ha entrado al modo ahorro de energía y se ha apagado automáticamente.

● Si el escáner ha entrado al modo ahorro de energía
El LCD se apaga y el botón [Power] parpadea en verde.
Para salir del modo ahorro de energía, realice una de las siguientes operaciones:

- Coloque un documento en la bandeja de entrada al ADF (alimentador).
- Pulse cualquier botón del escáner (excepto el botón [Power]).
- Digitalice un documento con la aplicación de digitalización de imágenes.

➡ Entrando en el modo ahorro de energía y saliendo de él (página 49)

● Si el escáner se ha apagado automáticamente
El LCD y el botón [Power] se apagan.
Encienda el escáner.

➡ Cómo encender el escáner (página 46)

No se puede conectar el escáner y un ordenador a través del cable USB

Verifique los siguientes puntos

- ¿Está el cable USB conectado correctamente? (página 235)
- ¿Está el conector en el cable USB roto o dañado? (página 235)
- ¿El controlador del escáner es la última versión disponible? (página 235)
- ¿Ha seleccionado [Automático] para el ajuste USB del escáner? (página 235)

Si el problema continúa, verifique primero cada ítem en Antes de ponerse en contacto con el proveedor de servicios del escáner (página 269) y, a continuación, póngase en contacto con el distribuidor/proveedor al que compró este producto.

- **¿Está el cable USB conectado correctamente?**

  Solución

  use el cable USB suministrado.
  Verifique si el escáner y el ordenador están conectados mediante el cable USB.

  ➡ Inicio de la configuración del escáner (página 32)

- **¿Está el conector en el cable USB roto o dañado?**

  Solución

  Utilice un cable USB nuevo y conéctelo adecuadamente.

- **¿El controlador del escáner es la última versión disponible?**

  Solución

  Actualice el controlador del escáner a la última versión.

- **¿Ha seleccionado [Automático] para el ajuste USB del escáner?**

  Solución

  Si selecciona [Automático] para el ajuste USB del escáner, es posible que no pueda establecerse la conexión entre el escáner y un ordenador.
  Cambie el ajuste USB del escáner a [USB 2.0] mediante uno de los siguientes métodos:

  - [27:USB] en la pantalla [Menú de ajustes] del panel del operador.

    ➡ Cómo usar el Menú de ajustes (página 113)

  - Software Operation Panel

    ➡ Especificación de la operación USB [USB] (página 335)

No se puede conectar el escáner y un ordenador a través de una LAN con cable

Verifique los siguientes puntos

- ¿Está el escáner conectado a un dispositivo de red (como un conmutador, un concentrador o un router) a través de un cable LAN? (página 236)
- ¿Está encendido el dispositivo de red (como un interruptor, un concentrador o un rúter)? (página 237)
- ¿La versión de firmware del dispositivo de red es la más reciente? (página 237)
- ¿Está el ordenador conectado a un dispositivo de red (como un conmutador, un concentrador o un router)? (página 237)
- ¿Estableció la configuración relacionada con las condiciones de comunicación en un dispositivo de red (como un conmutador, un concentrador o un router)? (página 237)
- ¿Existen limitaciones de seguridad en la red? (página 237)
- ¿Está la red estable? (página 238)
- ¿Existen restricciones de seguridad en el ordenador? (página 238)
- ¿Está conectado el ordenador a una LAN con cable? (página 238)
- ¿El escáner está conectado a otro ordenador? (página 238)
- ¿La dirección IP del escáner es correcta? (página 238)
- ¿La dirección IP del escáner se utiliza para otros dispositivos de comunicación? (página 239)
- ¿El controlador del escáner es la última versión disponible? (página 239)

Si el problema continúa, verifique primero cada ítem en Antes de ponerse en contacto con el proveedor de servicios del escáner (página 269) y, a continuación, póngase en contacto con el distribuidor/proveedor al que compró este producto.

- **¿Está el escáner conectado a un dispositivo de red (como un conmutador, un concentrador o un router) a través de un cable LAN?**

Solución

Conecte el escáner a un dispositivo de red (como un conmutador, un concentrador o un router) a través de un cable LAN. Además, conecte correctamente el cable de alimentación.
Si se conecta el cable LAN correctamente, tome las siguientes medidas:

- Sustituya el cable LAN.
- Cambie el puerto en el dispositivo de red al que está conectado el cable LAN.
- Cambie la velocidad y el método de transmisión del dispositivo de red a "Automático".
  Si la configuración del dispositivo de red solo puede ajustarse como "Manual", seleccione "medio dúplex" como método de transmisión.

- **¿Está encendido el dispositivo de red (como un interruptor, un concentrador o un rúter)?**

  Solución

  Encienda el dispositivo de red (como un interruptor, un concentrador o un rúter).
  Compruebe también que no se ha producido ningún error ni ningún fallo de funcionamiento en el dispositivo de red.
  En el caso de errores que ocurran en el dispositivo de red, consulte el manual de su dispositivo de red.

- **¿La versión de firmware del dispositivo de red es la más reciente?**

  Solución

  Si no se trata de la versión más reciente del dispositivo de red, pueden producirse operaciones inesperadas.
  Póngase en contacto con el administrador de la red para comprobar la versión del firmware y considere actualizarlo a la versión más reciente.
  Para obtener más información acerca de la actualización del firmware del dispositivo de red, consulte el manual del dispositivo de red.

- **¿Está el ordenador conectado a un dispositivo de red (como un conmutador, un concentrador o un router)?**

  Solución

  Conecte el ordenador a un dispositivo de red (como un conmutador, un concentrador o u router).
  Para obtener más información, consulte el manual de su ordenador.

- **¿Estableció la configuración relacionada con las condiciones de comunicación en un dispositivo de red (como un conmutador, un concentrador o un router)?**

  Solución

  Si se establecen los siguientes ajustes en el dispositivo de red (como un interruptor, un concentrador o un rúter), tome las medidas oportunas.

  - Se ha habilitado la función de filtro de protocolo.
    Permita el protocolo que se debe usar para la comunicación.
  - El filtrado de la dirección MAC está deshabilitado.
    Configure el dispositivo de red (como un conmutador, un concentrador o un router) con la dirección MAC del escáner.

  Para configurar el dispositivo de red, consulte el manual de su dispositivo de red.

- **¿Existen limitaciones de seguridad en la red?**

  Solución

  Las limitaciones de acceso a los usuarios se pueden configurar en la red.

Para obtener más información, póngase en contacto con el administrador de la red.

- **¿Está la red estable?**

  Solución

  Conéctese a la red cuando se estabilice.
  Una red puede ser inestable debido a los siguientes eventos:

  • Se está ejecutando un programa de supervisión de la red.

  • Se está transfiriendo un archivo.

  Si la red es inestable, reinicie los dispositivos de red. Sin embargo, antes de reiniciarlos, compruebe que las comunicaciones con otros dispositivos no se vean afectadas en caso de reiniciar los dispositivos de red. Los dispositivos de red pueden desestabilizarse.

- **¿Existen restricciones de seguridad en el ordenador?**

  Solución

  En la configuración de Firewall de Windows o en la configuración de firewall de su software de seguridades, desbloquee la comunicación de los números de puerto que esté utilizando el siguiente software.

  • Herramienta de selección de escáner
    Número de puerto: 52217

  Para obtener más información acerca del desbloqueo de la comunicación, consulte el manual o la ayuda de su ordenador o del software de seguridad.

- **¿Está conectado el ordenador a una LAN con cable?**

  Solución

  Compruebe el estado de conexión del ordenador.

  ➡ Cómo comprobar la conexión de red del escáner (página 366)

- **¿El escáner está conectado a otro ordenador?**

  Solución

  Solo puede conectarse a un ordenador a la vez. Espere hasta que se desconecte el otro ordenador del escáner y, a continuación, vuelva a conectar el ordenador que desea utilizar.

- **¿La dirección IP del escáner es correcta?**

  Solución

  Compruebe la dirección IP del escáner.
  Puede utilizar la Herramienta de configuración de dirección IP para comprobar la dirección IP.
  Para obtener detalles, consulte la Ayuda de Network Setup Tool.
  Para más detalles sobre cómo iniciar la Herramienta de configuración de dirección IP, consulte Iniciar la Herramienta de configuración de dirección IP (página 371).
  Si especifica una dirección IP manualmente, especifique la correcta.

Si configura la dirección IP automáticamente, compruebe si el servidor DHCP funciona correctamente.
Aunque el servidor DHCP funcione adecuadamente, es posible que la dirección IP no esté asignada correctamente en función de los ajustes del servidor DHCP. Verifique el estado de funcionamiento y los ajustes del servidor DHCP.

- **¿La dirección IP del escáner se utiliza para otros dispositivos de comunicación?**

  Solución

  Si hay varios dispositivos de comunicación con la misma dirección IP en la misma red, es posible que falle la comunicación. Asegúrese de que no se repiten las direcciones IP.

- **¿El controlador del escáner es la última versión disponible?**

  Solución

  Actualice el controlador del escáner a la última versión.

La digitalización no se inicia

Verifique los siguientes puntos

- ¿Ha desbloqueado el seguro de transporte? [fi-8700/fi-8700S] (página 240)
- ¿Ha configurado los ajustes del botón que va a utilizar para iniciar una digitalización? (página 240)
- ¿Está el documento correctamente cargado en la bandeja de entrada al ADF (alimentador)? (página 240)
- ¿Está el ADF cerrado correctamente? (página 240)
- ¿El escáner y el ordenador están conectados adecuadamente? (página 241)
- Si utiliza una conexión LAN por cable, ¿se han configurado los ajustes del proxy WinHTTP en el ordenador? (página 241)

Si el problema continúa, verifique primero cada ítem en Antes de ponerse en contacto con el proveedor de servicios del escáner (página 269) y, a continuación, póngase en contacto con el distribuidor/proveedor al que compró este producto.

- **¿Ha desbloqueado el seguro de transporte? [fi-8700/fi-8700S]**

  Solución

  Apague el escáner y desbloquee el seguro de transporte.
  Para obtener información acerca de cómo apagar el escáner, consulte Cómo apagar el escáner (página 48).
  Para obtener detalles acerca de cómo desbloquear el seguro de transporte, consulte Error en el seguro de transporte [fi-8700/fi-8700S] (página 227).

- **¿Ha configurado los ajustes del botón que va a utilizar para iniciar una digitalización?**

  Solución

  Configure los ajustes del botón que va a utilizar para iniciar una digitalización.

  ➡ Pulsación de un botón del escáner para iniciar la aplicación de digitalización de imágenes y realizar una digitalización (página 66)

- **¿Está el documento correctamente cargado en la bandeja de entrada al ADF (alimentador)?**

  Solución

  Vuelva a colocar el documento en la bandeja de entrada al ADF (alimentador).

- **¿Está el ADF cerrado correctamente?**

  Solución

  Cierre firmemente el ADF.
  Si el documento se atasca en el ADF, retire el documento y cierre el ADF.

- **¿El escáner y el ordenador están conectados adecuadamente?**

  Solución

  - Para LAN con cable
    Conecte el escáner y el ordenador a través de una LAN con cable. Si no puede conectarlos a través de una LAN con cable, consulte No se puede conectar el escáner y un ordenador a través de una LAN con cable (página 236).
  - Para USB
    Conecte el cable USB correctamente.

- **Si utiliza una conexión LAN por cable, ¿se han configurado los ajustes del proxy WinHTTP en el ordenador?**

  Aunque haya seleccionado un escáner con la Herramienta de selección de escáner, es posible que no pueda conectarse al escáner o que la conexión sea lenta, dependiendo de la configuración del servidor proxy de su ordenador'.

  Solución

  Cambie la configuración del proxy WinHTTP mediante el siguiente procedimiento:

  1. Abra el símbolo del sistema en el equipo como administrador.
  2. Ejecute el siguiente comando para comprobar el nombre del servidor proxy y el número de puerto.

     ```
     netsh winhttp show proxy
     ```

     Los resultados mostrados son los siguientes.
     "*ProxyServerName*:*PortNumber*"
  3. Ejecute uno de los siguientes comandos.
     - Cuando se establece un servidor proxy
       Cambie la configuración para no utilizar un servidor proxy.

       ```
       netsh winhttp set proxy proxy-server="XXXXXX:YYYY" bypass-list=ZZZ.ZZZ.ZZZ.ZZZ
       ```

       XXXXXX: Nombre del servidor proxy
       YYYY: Número de puerto utilizado
       ZZZ.ZZZ.ZZZ.ZZZ: Dirección IP del escáner (*1) (*2)
     - Cuando no está configurado un servidor proxy
       Restablecer la configuración puede permitir que el ordenador acceda al escáner.

       ```
       netsh winhttp reset proxy
       ```

  ***1:**Para comprobar la dirección IP del escáner, seleccione [Información del escáner] → [Información del escáner] en la Configuración de la red de fi Series.

  ***2:**El formato de dirección IPv4 se muestra a continuación como ejemplo.

El siguiente formato se utiliza para una dirección IPv6:
ZZZZ:ZZZZ:ZZZZ:ZZZZ:ZZZZ:ZZZZ:ZZZZ:ZZZZ

La digitalización tarda mucho tiempo

Verifique los siguientes puntos

- Si se utiliza una conexión USB, ¿debe conectarse el cable USB a un puerto USB 1.1 del ordenador? (página 243)
- ¿Comenzó la digitalización mientras el ordenador estaba inestable (por ejemplo, inmediatamente después de iniciar el ordenador o la sesión)? (página 243)
- ¿Están limpios los rodillos? (página 243)
- ¿El ordenador cumple con los requisitos recomendados en el entorno de medición? (página 243)
- ¿Está digitalizando el documento en modo manual simple? (página 243)

Si el problema continúa, verifique primero cada ítem en Antes de ponerse en contacto con el proveedor de servicios del escáner (página 269) y, a continuación, póngase en contacto con el distribuidor/proveedor al que compró este producto.

- **Si se utiliza una conexión USB, ¿debe conectarse el cable USB a un puerto USB 1.1 del ordenador?**

Solución

Si se utiliza una conexión USB, conecte el cable USB al puerto USB 3.2 Gen 1x1 (USB 3.0)/USB 2.0.

- **¿Comenzó la digitalización mientras el ordenador estaba inestable (por ejemplo, inmediatamente después de iniciar el ordenador o la sesión)?**

Solución

Cuando inicie el ordenador o la sesión, espere un momento antes de comenzar una digitalización.

- **¿Están limpios los rodillos?**

Solución

Limpie los rodillos.

➡ Cuidado diario (página 176)

- **¿El ordenador cumple con los requisitos recomendados en el entorno de medición?**

Solución

Si el ordenador no cumple los requisitos en lo relativo a la CPU y la memoria en el entorno de medición (descrito en Especificaciones básicas (página 357)), utilice otro ordenador que cumpla los requisitos.

- **¿Está digitalizando el documento en modo manual simple?**

La velocidad de escaneo disminuye al escanear documentos en Modo manual simple.

➔ Digitalización de documentos doblados a la mitad (página 145)
➔ Digitalización de documentos como sobres o papel de transferencia multicapa (página 149)

Se muestra un error (Error Code "U0:10”, "U4:40” o "U5:4A") en el LCD tras el encendido

Verifique los siguientes puntos

- ¿Ha desbloqueado el seguro de transporte? [fi-8700/fi-8700S] (página 245)
- ¿Está el ADF cerrado correctamente? (página 245)
- ¿La sección de impresión (cubierta del imprinter) está cerrada correctamente? (cuando el imprinter está instalado) [fi-8600] (página 245)

Si el problema continúa, verifique primero cada ítem en Antes de ponerse en contacto con el proveedor de servicios del escáner (página 269) y, a continuación, póngase en contacto con el distribuidor/proveedor al que compró este producto.

- **¿Ha desbloqueado el seguro de transporte? [fi-8700/fi-8700S]**

Solución

Apague el escáner y desbloquee el seguro de transporte.
Para obtener información acerca de cómo apagar el escáner, consulte Cómo apagar el escáner (página 48).
Para obtener detalles acerca de cómo desbloquear el seguro de transporte, consulte Error en el seguro de transporte [fi-8700/fi-8700S] (página 227).

- **¿Está el ADF cerrado correctamente?**

Solución

Cierre firmemente el ADF.

➡ Cómo cerrar el ADF (página 52)

- **¿La sección de impresión (cubierta del imprinter) está cerrada correctamente? (cuando el imprinter está instalado) [fi-8600]**

Solución

Cierre la sección de impresión (cubierta del imprinter) con firmeza.
Para obtener detalles, consulte la fi-760PRBGuía de usuario del imprinter.

Se cargan documentos superpuestos con frecuencia en el escáner

Verifique los siguientes puntos

- ¿Los documentos cumplen con los requisitos correspondientes? (página 246)
- ¿Utiliza el portador de hojas? (página 246)
- Si se activa el ajuste para la detección de documentos superpuestos, ¿los documentos cumplen con las condiciones para detectar documentos superpuestos con precisión? (página 247)
- ¿Digitalizó un documento grueso como una tarjeta de plástico? (página 247)
- ¿Ha aireado los documentos antes de colocarlos? (página 247)
- ¿Ha imprimido los documentos en una fotocopiadora o una impresora láser recientemente? (página 247)
- ¿La altura de la pila de documentos es inferior a 30 mm (para documentos de tamaño A4 o más pequeños) o inferior a 10 mm (para documentos de tamaño superior a A4)? (página 247)
- ¿Están correctamente instalados los rodillos de freno y los rodillos de recogida? (página 248)
- ¿Están limpios los rodillos de freno y los rodillos de recogida? (página 248)
- ¿Están desgastados los rodillos de freno y los rodillos de recogida? (página 248)
- ¿Está utilizando el escáner a una altitud de 2.000 m o mayor? (página 248)

Si el problema continúa, verifique primero cada ítem en Antes de ponerse en contacto con el proveedor de servicios del escáner (página 269) y, a continuación, póngase en contacto con el distribuidor/proveedor al que compró este producto.

- **¿Los documentos cumplen con los requisitos correspondientes?**

  Solución

  Use documentos que cumplan con los requisitos.

  ➡ Documentos para la digitalización (página 86)

- **¿Utiliza el portador de hojas?**

  Solución

  Active la configuración para utilizar el Portador de hoja en el controlador del escáner.
  Para obtener más información sobre cómo escanear con el portador de hojas, consulte lo siguiente.

  - Digitalización de documentos que pueden dañarse con bastante facilidad sin dañarlos (página 151)
  - Digitalizar fotografías y recortes sin dañarlos (página 153)

- **Si se activa el ajuste para la detección de documentos superpuestos, ¿los documentos cumplen con las condiciones para detectar documentos superpuestos con precisión?**

  Solución

  Algunos documentos podrían ser detectados como documentos solapados por accidente.

  ➡ Condiciones necesarias para detectar correctamente documentos superpuestos (alimentación múltiple) (página 95)

  Especifique el área para detectar los documentos superpuestos si es necesario.

  ➡ Especificación del área para detectar documentos superpuestos [Especificación del área de verificación del documento para Detección de Alimentación Múltiple] (página 322)

- **¿Digitalizó un documento grueso como una tarjeta de plástico?**

  Solución

  Realice una de los siguientes procedimientos para la digitalización:

  • Configure para no detectar determinados patrones de superposición.

  • Desactive el ajuste de detección de documentos superpuestos con el sensor ultrasónico.

  • Digitalice con el modo manual simple.

- **¿Ha aireado los documentos antes de colocarlos?**

  Solución

  Airee los documentos.

  ➡ Preparar documentos para cargarlos en la bandeja de entrada al ADF (alimentador) (página 75)

- **¿Ha imprimido los documentos en una fotocopiadora o una impresora láser recientemente?**

  Solución

  Airee los documentos varias veces para eliminar la electricidad estática.

  ➡ Preparar documentos para cargarlos en la bandeja de entrada al ADF (alimentador) (página 75)

- **¿La altura de la pila de documentos es inferior a 30 mm (para documentos de tamaño A4 o más pequeños) o inferior a 10 mm (para documentos de tamaño superior a A4)?**

  Solución

  Se pueden cargar documentos hasta una altura de 30 mm (para documentos de tamaño A4 o inferior) o hasta 10 mm (para documentos de tamaño superior a A4). Reduzca el número de hojas para que la altura de la pila de documentos sea inferior a 30 mm (para documentos de tamaño A4 o inferior) o inferior a 10 mm (para documentos de tamaño superior a A4).

- **¿Están correctamente instalados los rodillos de freno y los rodillos de recogida?**

  Solución

  Instalación de los rodillos de freno y los rodillos de recogida.

  ➡ Reemplazo del rodillo de freno (página 196)

  ➡ Reemplazo del rodillo de recogida (página 200)

- **¿Están limpios los rodillos de freno y los rodillos de recogida?**

  Solución

  Limpieza de los rodillos de freno y los rodillos de recogida.

  ➡ Cuidado diario (página 176)

- **¿Están desgastados los rodillos de freno y los rodillos de recogida?**

  Solución

  Compruebe los contadores del rodillo de freno y el rodillo de recogida mediante uno de estos procedimientos.

  • [5:Contadores de los consumibles] en la pantalla [Menú de ajustes] del panel del operador.

  ➡ Cómo usar el Menú de ajustes (página 113)

  • Software Operation Panel

  ➡ Verificar los contadores de hojas (página 290)

  Sustituya los rodillos de freno y los rodillos de recogida, si fuera necesario.

  ➡ Reemplazo del rodillo de freno (página 196)

  ➡ Reemplazo del rodillo de recogida (página 200)

- **¿Está utilizando el escáner a una altitud de 2.000 m o mayor?**

  Solución

  Si el escáner se utiliza a una altitud de 2000 m o superior, active el [Modo para alta altitud] en Software Operation Panel.

  > **CONSEJO**
  > Si se utiliza el escáner en una superficie plana a menos de 2.000 m con [Modo para alta altitud] activado, es posible que no se detecten los documentos superpuestos.
  > Si el escáner se utiliza en terrenos llanos a menos de 2.000 m, desactive el [Modo para alta altitud].

Los documentos no se alimentan en el ADF con frecuencia

Verifique los siguientes puntos

- ¿Los documentos cumplen con los requisitos correspondientes? (página 249)
- ¿Ha aireado los documentos antes de colocarlos? (página 249)
- ¿Están correctamente instalados los rodillos de freno y los rodillos de recogida? (página 249)
- ¿Están limpios los rodillos de freno y los rodillos de recogida? (página 249)
- ¿Están desgastados los rodillos de freno y los rodillos de recogida? (página 250)
- ¿Digitalizó un documento grueso como una tarjeta de plástico? (página 250)
- ¿Los documentos que se van a escanear son gruesos o están rizados? (página 250)

Si el problema continúa, verifique primero cada ítem en Antes de ponerse en contacto con el proveedor de servicios del escáner (página 269) y, a continuación, póngase en contacto con el distribuidor/proveedor al que compró este producto.

- **¿Los documentos cumplen con los requisitos correspondientes?**

  Solución

  Use documentos que cumplan con los requisitos.

  ➡ Documentos para la digitalización (página 86)

- **¿Ha aireado los documentos antes de colocarlos?**

  Solución

  Airee los documentos.

  ➡ Preparar documentos para cargarlos en la bandeja de entrada al ADF (alimentador) (página 75)

- **¿Están correctamente instalados los rodillos de freno y los rodillos de recogida?**

  Solución

  Instalación de los rodillos de freno y los rodillos de recogida.

  ➡ Reemplazo del rodillo de freno (página 196)

  ➡ Reemplazo del rodillo de recogida (página 200)

- **¿Están limpios los rodillos de freno y los rodillos de recogida?**

  Solución

  Limpieza de los rodillos de freno y los rodillos de recogida.

  ➡ Cuidado diario (página 176)

- **¿Están desgastados los rodillos de freno y los rodillos de recogida?**

  Solución

  Compruebe los contadores del rodillo de freno y el rodillo de recogida mediante uno de estos procedimientos.

  - [5:Contadores de los consumibles] en la pantalla [Menú de ajustes] del panel del operador.

    ➡ Cómo usar el Menú de ajustes (página 113)

  - Software Operation Panel

    ➡ Verificar los contadores de hojas (página 290)

  Sustituya los rodillos de freno y los rodillos de recogida, si fuera necesario.

  ➡ Reemplazo del rodillo de freno (página 196)

  ➡ Reemplazo del rodillo de recogida (página 200)

- **¿Digitalizó un documento grueso como una tarjeta de plástico?**

  Solución

  Realice una de los siguientes procedimientos para la digitalización:

  - Configure para no detectar determinados patrones de superposición.
  - Desactive el ajuste de detección de documentos superpuestos con el sensor ultrasónico.
  - Digitalice con el modo manual simple.

- **¿Los documentos que se van a escanear son gruesos o están rizados?**

  Solución

  Utilice cualquiera de los siguientes métodos para ajustar la presión de recogida al nivel alto.

  - [16:Fuerza de recogida del papel] en la pantalla [Menú de ajustes] en el panel del operador

    ➡ Cómo usar el Menú de ajustes (página 113)

  - Software Operation Panel

    ➡ Ajuste de la presión de recogida del papel [Fuerza de recogida del papel] (página 312)

Se producen con frecuencia errores de prevención de daños en papel

Verifique los siguientes puntos

- Cuando carga documentos, ¿alinea las guías laterales con la anchura de los documentos? (página 251)
- ¿Los documentos cumplen con los requisitos correspondientes? (página 251)
- ¿Hay algún material extraño en el ADF? (página 251)
- ¿Están correctamente instalados los rodillos de freno y los rodillos de recogida? (página 251)
- ¿Están limpios los rodillos de freno y los rodillos de recogida? (página 252)
- ¿Están desgastados los rodillos de freno y los rodillos de recogida? (página 252)
- ¿El nivel de sensibilidad de detección para la protección del papel es alto? (página 252)

Si el problema continúa, verifique primero cada ítem en Antes de ponerse en contacto con el proveedor de servicios del escáner (página 269) y, a continuación, póngase en contacto con el distribuidor/proveedor al que compró este producto.

- **Cuando carga documentos, ¿alinea las guías laterales con la anchura de los documentos?**

  Solución

  Asegúrese de que no haya espacio entre las guías laterales y los bordes de los documentos cuando los cargue.

- **¿Los documentos cumplen con los requisitos correspondientes?**

  Solución

  Use documentos que cumplan con los requisitos.

  ➡ Documentos para la digitalización (página 86)

- **¿Hay algún material extraño en el ADF?**

  Solución

  Limpiar el ADF
  Quite el material extraño del ADF.

  ➡ Cuidado diario (página 176)

- **¿Están correctamente instalados los rodillos de freno y los rodillos de recogida?**

  Solución

  Instalación de los rodillos de freno y los rodillos de recogida.

  ➡ Reemplazo del rodillo de freno (página 196)

  ➡ Reemplazo del rodillo de recogida (página 200)

- **¿Están limpios los rodillos de freno y los rodillos de recogida?**

  Solución

  Limpieza de los rodillos de freno y los rodillos de recogida.

  ➡ Cuidado diario (página 176)

- **¿Están desgastados los rodillos de freno y los rodillos de recogida?**

  Solución

  Compruebe los contadores del rodillo de freno y el rodillo de recogida mediante uno de estos procedimientos.

  • [5:Contadores de los consumibles] en la pantalla [Menú de ajustes] del panel del operador.

  ➡ Cómo usar el Menú de ajustes (página 113)

  • Software Operation Panel

  ➡ Verificar los contadores de hojas (página 290)

  Sustituya los rodillos de freno y los rodillos de recogida, si fuera necesario.

  ➡ Reemplazo del rodillo de freno (página 196)

  ➡ Reemplazo del rodillo de recogida (página 200)

- **¿El nivel de sensibilidad de detección para la protección del papel es alto?**

  Solución

  Siga uno de estos procedimientos para reducir el nivel de sensibilidad de detección para la protección del papel.

  • [19: Protección del papel] en la pantalla [Menú de ajustes] del panel del operador

  ➡ Cómo usar el Menú de ajustes (página 113)

  • Software Operation Panel

  ➡ Especificación del nivel de sensibilidad de la protección del papel [Sensibilidad de detección para la protección del papel] (página 309)

Se producen con frecuencia Atascos de papel/Errores de recogida

Verifique los siguientes puntos

- ¿Los documentos cumplen con los requisitos correspondientes? (página 253)
- ¿Hay algún material extraño en el ADF? (página 253)
- ¿Queda algún documento en el ADF? (página 253)
- ¿Están correctamente instalados los rodillos de freno y los rodillos de recogida? (página 253)
- ¿Están limpios los rodillos de freno y los rodillos de recogida? (página 253)
- ¿Están desgastados los rodillos de freno y los rodillos de recogida? (página 254)

Si el problema continúa, verifique primero cada ítem en Antes de ponerse en contacto con el proveedor de servicios del escáner (página 269) y, a continuación, póngase en contacto con el distribuidor/proveedor al que compró este producto.

- **¿Los documentos cumplen con los requisitos correspondientes?**

  Solución

  Use documentos que cumplan con los requisitos.

  ➡ Documentos para la digitalización (página 86)

- **¿Hay algún material extraño en el ADF?**

  Solución

  Limpiar el ADF
  Quite el material extraño del ADF.

  ➡ Cuidado diario (página 176)

- **¿Queda algún documento en el ADF?**

  Solución

  Quite el documento del ADF.

  ➡ Si se produce un atasco de papel (página 208)

- **¿Están correctamente instalados los rodillos de freno y los rodillos de recogida?**

  Solución

  Instalación de los rodillos de freno y los rodillos de recogida.

  ➡ Reemplazo del rodillo de freno (página 196)

  ➡ Reemplazo del rodillo de recogida (página 200)

- **¿Están limpios los rodillos de freno y los rodillos de recogida?**

  Solución

  Limpieza de los rodillos de freno y los rodillos de recogida.

➡ Cuidado diario (página 176)

- **¿Están desgastados los rodillos de freno y los rodillos de recogida?**

  Solución

  Compruebe los contadores del rodillo de freno y el rodillo de recogida mediante uno de estos procedimientos.

  ● [5:Contadores de los consumibles] en la pantalla [Menú de ajustes] del panel del operador.

  ➡ Cómo usar el Menú de ajustes (página 113)

  ● Software Operation Panel

  ➡ Verificar los contadores de hojas (página 290)

  Sustituya los rodillos de freno y los rodillos de recogida, si fuera necesario.

  ➡ Reemplazo del rodillo de freno (página 196)

  ➡ Reemplazo del rodillo de recogida (página 200)

La imagen digitalizada de una imagen o una foto es irregular/aparece ruido de imagen

Verifique los siguientes puntos

- ¿Ajustó las configuraciones en el controlador del escáner para digitalizar en el modo blanco y negro? (página 255)
- ¿Ha especificado una resolución de digitalización más baja en el controlador del escáner? (página 255)
- ¿Están limpios el vidrio de digitalización y los rodillos internos del ADF? (página 255)

Consulte también "Reproducción de imagen" en la ayuda del controlador del escáner y tome las medidas correspondientes.
Si el problema continúa, verifique primero cada ítem en Antes de ponerse en contacto con el proveedor de servicios del escáner (página 269) y, a continuación, póngase en contacto con el distribuidor/proveedor al que compró este producto.

- **¿Ajustó las configuraciones en el controlador del escáner para digitalizar en el modo blanco y negro?**

Solución

Es posible que la imagen digitalizada difiera significativamente de la original si simplemente "binariza" (reproduce en blanco y negro) una ilustración o una fotografía.
Establezca el modo de color o escala de grises en el controlador de escáner.

- **¿Ha especificado una resolución de digitalización más baja en el controlador del escáner?**

Solución

Si digitaliza un documento impreso en semitonos, es posible que en la imagen se muestre ruido de patrones (muaré).
Especifique una resolución más alta en el controlador del escáner.

- **¿Están limpios el vidrio de digitalización y los rodillos internos del ADF?**

Solución

Limpie las piezas sucias.

➡ Cuidado diario (página 176)

La calidad del texto o de las líneas digitalizadas no es satisfactoria

Verifique los siguientes puntos

- ¿La almohadilla de sujeción de documentos y la base para documentos están limpias cuando digitaliza documentos con la cama plana? [fi-8700/fi-8700S] (página 256)
- ¿Están limpios el vidrio de digitalización y los rodillos internos del ADF? (página 256)
- ¿La resolución especificada es apropiada? (página 256)
- ¿Ajustó las configuraciones en el controlador del escáner para digitalizar en el modo escala de grises o color? (página 256)
- ¿Hay algún material extraño (por ejemplo residuos, polvo de papel) en el documento? (página 257)

Consulte también "Reproducción de imagen" en la ayuda del controlador del escáner y tome las medidas correspondientes.
Si el problema continúa, verifique primero cada ítem en Antes de ponerse en contacto con el proveedor de servicios del escáner (página 269) y, a continuación, póngase en contacto con el distribuidor/proveedor al que compró este producto.

- **¿La almohadilla de sujeción de documentos y la base para documentos están limpias cuando digitaliza documentos con la cama plana? [fi-8700/fi-8700S]**

Solución

Limpie las piezas sucias.

➡ Cuidado diario (página 176)

- **¿Están limpios el vidrio de digitalización y los rodillos internos del ADF?**

Solución

Limpie las piezas sucias.

➡ Cuidado diario (página 176)

- **¿La resolución especificada es apropiada?**

Solución

Especifique una resolución más alta en el controlador del escáner.

- **¿Ajustó las configuraciones en el controlador del escáner para digitalizar en el modo escala de grises o color?**

Solución

Establezca el modo blanco y negro en el controlador de escáner.
cuando digitaliza en el modo escala de grises o color, la imagen digitalizada puede no ser nítida y clara.

- **¿Hay algún material extraño (por ejemplo residuos, polvo de papel) en el documento?**

  Solución

  Quite el material extraño del documento.
  Es posible que se haya depositado material extraño en el vidrio de digitalización del interior del ADF o en la base para documentos de la cama plana [fi-8700/fi-8700S], lo que podría causar que la imagen se ensucie.

Las imágenes están distorsionadas o borrosas

Verifique los siguientes puntos

- ¿La almohadilla de sujeción de documentos y la base para documentos están limpias cuando digitaliza documentos con la cama plana? [fi-8700/fi-8700S] (página 258)
- ¿Están limpios el vidrio de digitalización y los rodillos internos del ADF? (página 258)
- ¿Ha presionado el ADF hacia abajo durante la digitalización? ¿O hay algún objeto pesado encima del ADF? (página 258)
- ¿Ha realizado una digitalización en un lugar inestable o con vibraciones? (página 258)
- ¿El escáner se encuentra sobre una superficie plana o llana? ¿Hay almohadillas de goma en la parte inferior del escáner? (página 259)
- ¿El documento tiene algún pliegue o arruga? (página 259)

Si el problema continúa, verifique primero cada ítem en Antes de ponerse en contacto con el proveedor de servicios del escáner (página 269) y, a continuación, póngase en contacto con el distribuidor/proveedor al que compró este producto.

- **¿La almohadilla de sujeción de documentos y la base para documentos están limpias cuando digitaliza documentos con la cama plana? [fi-8700/fi-8700S]**

  Solución

  Limpie las piezas sucias.

  ➡ Cuidado diario (página 176)

- **¿Están limpios el vidrio de digitalización y los rodillos internos del ADF?**

  Solución

  Limpie las piezas sucias.

  ➡ Cuidado diario (página 176)

- **¿Ha presionado el ADF hacia abajo durante la digitalización? ¿O hay algún objeto pesado encima del ADF?**

  Solución

  No presione la parte superior del ADF o coloque objetos pesados encima del ADF durante la digitalización.

- **¿Ha realizado una digitalización en un lugar inestable o con vibraciones?**

  Solución

  Realice una digitalización en un lugar estable y sin vibraciones.

- **¿El escáner se encuentra sobre una superficie plana o llana? ¿Hay almohadillas de goma en la parte inferior del escáner?**

  Solución

  Coloque el escáner sobre una superficie plana y llana.
  O bien, coloque las almohadillas de goma en la parte inferior del escáner.

- **¿El documento tiene algún pliegue o arruga?**

  Solución

  Alise los pliegues o arrugas del documento.

Aparecen rayas verticales en las imágenes

Verifique los siguientes puntos

- ¿La almohadilla de sujeción de documentos y la base para documentos están limpias cuando digitaliza documentos con la cama plana? [fi-8700/fi-8700S] (página 260)
- ¿Están limpios el vidrio de digitalización y los rodillos internos del ADF? (página 260)
- ¿Las rayas verticales desaparecen cuando se especifica una resolución más baja? (página 260)
- ¿Hay algún material extraño (por ejemplo residuos, polvo de papel) en el documento? (página 260)
- ¿Está activada la función Reducción de rayas verticales en el controlador del escáner? (página 261)

Si el problema continúa, verifique primero cada ítem en Antes de ponerse en contacto con el proveedor de servicios del escáner (página 269) y, a continuación, póngase en contacto con el distribuidor/proveedor al que compró este producto.

- **¿La almohadilla de sujeción de documentos y la base para documentos están limpias cuando digitaliza documentos con la cama plana? [fi-8700/fi-8700S]**

  Solución

  Limpie las piezas sucias.

  ➡ Cuidado diario (página 176)

- **¿Están limpios el vidrio de digitalización y los rodillos internos del ADF?**

  Solución

  Limpie las piezas sucias.

  ➡ Cuidado diario (página 176)

- **¿Las rayas verticales desaparecen cuando se especifica una resolución más baja?**

  Solución

  Especifique una resolución más baja para digitalizar documentos.

- **¿Hay algún material extraño (por ejemplo residuos, polvo de papel) en el documento?**

  Solución

  Quite el material extraño del documento.
  Es posible que se haya depositado material extraño en el vidrio de digitalización del interior del ADF o en la base para documentos de la cama plana [fi-8700/fi-8700S], lo que podría causar que la imagen se ensucie.

- **¿Está activada la función Reducción de rayas verticales en el controlador del escáner?**

  Solución

  Active la función Reducción de rayas verticales en el controlador del escáner.
  Sin embargo, cuando está habilitada la opción Reducción de rayas verticales, dependiendo del grosor y la ubicación de las rayas, es posible que no se reduzcan lo suficiente y que se produzcan sangrados de color en el texto y en las líneas rayadas.

Las imágenes aparecen alargadas

Verifique los siguientes puntos

- ¿Están limpios los rodillos? (página 262)
- ¿Los documentos cumplen con los requisitos correspondientes? (página 262)
- ¿Están desgastados los rodillos de freno y los rodillos de recogida? (página 262)
- ¿Ha ajustado el nivel de aumento? (página 262)

Si el problema continúa, verifique primero cada ítem en Antes de ponerse en contacto con el proveedor de servicios del escáner (página 269) y, a continuación, póngase en contacto con el distribuidor/proveedor al que compró este producto.

- **¿Están limpios los rodillos?**

  Solución

  Limpie los rodillos.

  ➡ Cuidado diario (página 176)

- **¿Los documentos cumplen con los requisitos correspondientes?**

  Solución

  Use documentos que cumplan con los requisitos.

  ➡ Documentos para la digitalización (página 86)

- **¿Están desgastados los rodillos de freno y los rodillos de recogida?**

  Solución

  Compruebe los contadores del rodillo de freno y el rodillo de recogida mediante uno de estos procedimientos.

  - [5:Contadores de los consumibles] en la pantalla [Menú de ajustes] del panel del operador.

    ➡ Cómo usar el Menú de ajustes (página 113)

  - Software Operation Panel

    ➡ Verificar los contadores de hojas (página 290)

  Sustituya los rodillos de freno y los rodillos de recogida, si fuera necesario.

  ➡ Reemplazo del rodillo de freno (página 196)

  ➡ Reemplazo del rodillo de recogida (página 200)

- **¿Ha ajustado el nivel de aumento?**

  Solución

  Ajuste el nivel de ampliación para la dirección de alimentación en Software Operation Panel.

  ➡ Ajuste de la posición de inicio de digitalización [Configuración de OFFSET/Ajuste Vertical] (página 297)

Aparece una sombra en las partes superior o inferior de la imagen

Verifique los siguientes puntos

- ¿Ha ajustado el Offset (posición inicial para la digitalización)? (página 263)
- ¿Ha usado la función de relleno del margen de la página para rellenar las sombras alrededor del borde? (página 263)

Si el problema continúa, verifique primero cada ítem en Antes de ponerse en contacto con el proveedor de servicios del escáner (página 269) y, a continuación, póngase en contacto con el distribuidor/proveedor al que compró este producto.

- **¿Ha ajustado el Offset (posición inicial para la digitalización)?**

Solución

Ajuste el desplazamiento en la dirección de subescaneado en Software Operation Panel.

➡ Ajuste de la posición de inicio de digitalización [Configuración de OFFSET/Ajuste Vertical] (página 297)

- **¿Ha usado la función de relleno del margen de la página para rellenar las sombras alrededor del borde?**

Solución

Siga uno de estos procedimientos para rellenar la sombra que hay alrededor del borde.

- Software Operation Panel

  ➡ Eliminación de sombras/rayas que aparecen alrededor de los bordes de las imágenes [Relleno del Margen de la Página (ADF)/Relleno del Margen de la Página (Cristal) [fi-8700/fi-8700S]] (página 299)

- Controlador de escáner
  El Relleno de borde de página se aplica a las imágenes cuyos bordes ya se han rellenado de acuerdo con la configuración de Software Operation Panel.
  Para obtener más información, consulte la ayuda del controlador del escáner.

Hay rayas negras en el documento

Verifique los siguientes puntos

- ¿Ha digitalizado documentos escritos con lápiz o papel carbón? (página 264)
- ¿Están limpios el vidrio de digitalización y los rodillos internos del ADF? (página 264)

Si el problema continúa, verifique primero cada ítem en Antes de ponerse en contacto con el proveedor de servicios del escáner (página 269) y, a continuación, póngase en contacto con el distribuidor/proveedor al que compró este producto.

- **¿Ha digitalizado documentos escritos con lápiz o papel carbón?**

Solución

Cuando digitaliza documentos escritos con lápiz, asegúrese de limpiar los rodillos con frecuencia.

➡ Cuidado diario (página 176)

- **¿Están limpios el vidrio de digitalización y los rodillos internos del ADF?**

Solución

Limpie las piezas sucias.

➡ Cuidado diario (página 176)

El portador de hojas no se alimenta fluidamente/Se producen atascos de papel

Verifique los siguientes puntos

- ¿Digitalizó únicamente el portador de hojas de forma continua? (página 265)
- ¿Está limpio el portador de hojas? (página 265)
- ¿Inició la digitalización tras colocar el portador de hojas en la bandeja de entrada al ADF (alimentador)? (página 265)
- ¿Están limpios el vidrio de digitalización y los rodillos internos del ADF? (página 266)
- ¿Están desgastados los rodillos de freno y los rodillos de recogida? (página 266)
- ¿Hay algún material extraño en el ADF? (página 266)
- ¿Colocó un documento grueso dentro del portador de hojas? (página 266)

Si el problema continúa, verifique primero cada ítem en Antes de ponerse en contacto con el proveedor de servicios del escáner (página 269) y, a continuación, póngase en contacto con el distribuidor/proveedor al que compró este producto.

- **¿Digitalizó únicamente el portador de hojas de forma continua?**

  Solución

  Alimente aproximadamente 50 hojas de papel PPC (papel reciclado) antes de digitalizar con el portador de hojas.
  El papel PPC puede estar en blanco o impreso.

- **¿Está limpio el portador de hojas?**

  Solución

  Seleccione una de las siguientes opciones.

  - Limpie el portador de hojas.

    ➡ Limpieza del portador de hojas (página 193)

  - Sustituya el portador de hojas.
    Para obtener más información acerca de la compra de portadores de hojas, póngase en contacto con el distribuidor/proveedor al que compró este producto.

- **¿Inició la digitalización tras colocar el portador de hojas en la bandeja de entrada al ADF (alimentador)?**

  Solución

  Inicie la digitalización tras colocar el portador de hojas en la bandeja de entrada al ADF (alimentador).

  ➡ Digitalización de documentos que pueden dañarse con bastante facilidad sin dañarlos (página 151)

  ➡ Digitalizar fotografías y recortes sin dañarlos (página 153)

- **¿Están limpios el vidrio de digitalización y los rodillos internos del ADF?**

  Solución

  Limpie las piezas sucias.

  ➡ Cuidado diario (página 176)

- **¿Están desgastados los rodillos de freno y los rodillos de recogida?**

  Solución

  Compruebe los contadores del rodillo de freno y el rodillo de recogida mediante uno de estos procedimientos.

  • [5:Contadores de los consumibles] en la pantalla [Menú de ajustes] del panel del operador.

  ➡ Cómo usar el Menú de ajustes (página 113)

  • Software Operation Panel

  ➡ Verificar los contadores de hojas (página 290)

  Sustituya los rodillos de freno y los rodillos de recogida, si fuera necesario.

  ➡ Reemplazo del rodillo de freno (página 196)

  ➡ Reemplazo del rodillo de recogida (página 200)

- **¿Hay algún material extraño en el ADF?**

  Solución

  Limpiar el ADF
  Quite el material extraño del ADF.

  ➡ Cuidado diario (página 176)

- **¿Colocó un documento grueso dentro del portador de hojas?**

  Solución

  Algunos papeles pueden ser demasiado gruesos como para colocarlos dentro del portador.
  Use documentos que cumplan con los requisitos.

  ➡ Condiciones para el uso del portador de hojas (página 102)

Falta parte de la imagen al utilizar el portador de hojas

Verifique los siguientes puntos

- ¿Colocó varios documentos pequeños (como fotos o postales) en el portador de hojas para su digitalización? (página 267)
- ¿La línea de pliegue del documento sobresale del portador de hojas? (página 267)

Si el problema continúa, verifique primero cada ítem en Antes de ponerse en contacto con el proveedor de servicios del escáner (página 269) y, a continuación, póngase en contacto con el distribuidor/proveedor al que compró este producto.

- **¿Colocó varios documentos pequeños (como fotos o postales) en el portador de hojas para su digitalización?**

Solución

Coloque solo uno (como una foto o postal) a la vez en el portador de hojas.

- **¿La línea de pliegue del documento sobresale del portador de hojas?**

Solución

Si la línea del pliegue del documento sobresale del portador de hojas, es posible que no se muestre parte de la imagen alrededor del pliegue.
Coloque el documento de forma que su línea de pliegue se encuentre dentro del portador de hojas, aproximadamente a 1 mm del borde.

Contraseña del administrador olvidada

Solución

Si necesita más información sobre la contraseña predeterminada del administrador, consulte Contraseña del Administrador (página 352).
Si ha olvidado la contraseña actual, póngase en contacto con el distribuidor donde adquirió este producto después de comprobar los detalles del escáner que figuran en Antes de ponerse en contacto con el proveedor de servicios del escáner (página 269).

Ocurre un error al introducir la contraseña predeterminada del administrador

Verifique los siguientes puntos

- ¿Es correcta la contraseña predeterminada del administrador que ha introducido? (página 268)

Si el problema continúa, verifique primero cada ítem en Antes de ponerse en contacto con el proveedor de servicios del escáner (página 269) y, a continuación, póngase en contacto con el distribuidor/proveedor al que compró este producto.

- **¿Es correcta la contraseña predeterminada del administrador que ha introducido?**

Solución

Puede comprobar la contraseña de administrador predeterminada en la etiqueta.
Para obtener más información acerca de la etiqueta, consulte Verificación de la etiqueta del producto (página 271).

Antes de ponerse en contacto con el proveedor de servicios del escáner

Esta sección explica las acciones que deben llevarse a cabo y los elementos que deben comprobarse antes de ponerse en contacto con el distribuidor/proveedor al que compró este producto.

Acciones que deben llevarse a cabo antes de ponerse en contacto con el proveedor de servicios del escáner

Si se producen problemas o errores al utilizar el escáner, realice las siguientes comprobaciones antes de ponerse en contacto con el proveedor de servicios del escáner:

- Compruebe que se suministra suficiente energía al escáner. No utilice cables alargadores.
- Utilice el cable CA y el adaptador CA que se proporcionan.
- Consulte Cuidado diario (página 176) para limpiar el interior del escáner.
- Apague el escáner y luego vuelva a encenderlo.

Si el problema continúa, verifique primero cada ítem en Elementos que deben comprobarse antes de ponerse en contacto con el proveedor de servicios del escáner (página 269) y, a continuación, póngase en contacto con el distribuidor/proveedor al que compró este producto.

Elementos que deben comprobarse antes de ponerse en contacto con el proveedor de servicios del escáner

- **General**

Ítem	Descripciones
Nombre del modelo	Ejemplo: fi-8600 ➡ Verificación de la etiqueta del producto (página 271)
Número de serie	Ejemplo: XXXX000001 ➡ Verificación de la etiqueta del producto (página 271)
Fecha de fabricación	Ejemplo: 01-20XX (Enero 20XX) ➡ Verificación de la etiqueta del producto (página 271)
Fecha de adquisición	
Síntoma	
Frecuencia de aparición	Ejemplo: Constante/Intermitente
Garantía	
Opciones usadas	Ejemplo: Portador de hojas ➡ Opciones del escáner (página 364)

- **Estado de error**

Problemas de conexión del ordenador

Ítem	Descripciones
Sistema operativo (Windows)	
Mensaje de error	
Interfaz	Ejemplo: Interfaz USB
Controlador de interfaz	Ejemplo: Se utiliza una tarjeta LAN.
Método de conexión	Ejemplo: USB, LAN con cable

Problemas de alimentación

Ítem	Descripciones
Tipo de papel	
Propósito principal de uso	
Fecha de la última limpieza	
Fecha del reemplazo de consumibles	

Problemas de calidad de la imagen

Ítem	Descripciones
Tipo y versión del controlador de escáner	
Controlador de interfaz	Ejemplo: Se utiliza una tarjeta LAN.
Sistema operativo (Windows)	
Aplicación	Ejemplo: PaperStream ClickScan
Lados de digitalización	Ejemplo: frontal, posterior, ambos
Resolución	Ejemplo: 600 ppp, 75 ppp
Modo de imagen	Ejemplo: color, escala de grises, blanco y negro

Otros

Si es posible, envíe la imagen reproducida y una fotografía que muestre la condición del papel por correo electrónico.

Verificación de la etiqueta del producto

Esta sección le explica acerca de la etiqueta del producto adherida al escáner.
La etiqueta se encuentra en la parte de atrás del escáner.

- fi-8600
  Retire la bandeja de entrada al ADF (alimentador) para comprobarlo.

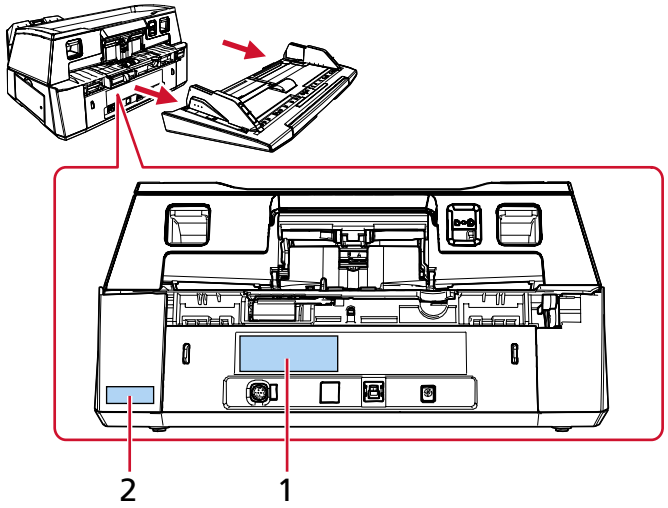

- fi-8700/fi-8700S

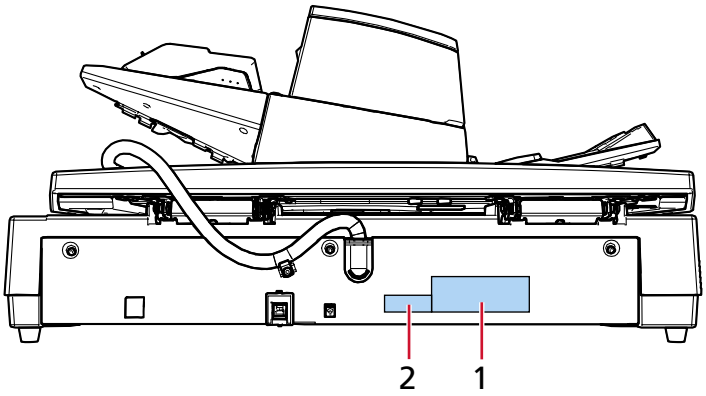

Etiqueta 1 (ejemplo)

muestra la información del escáner.

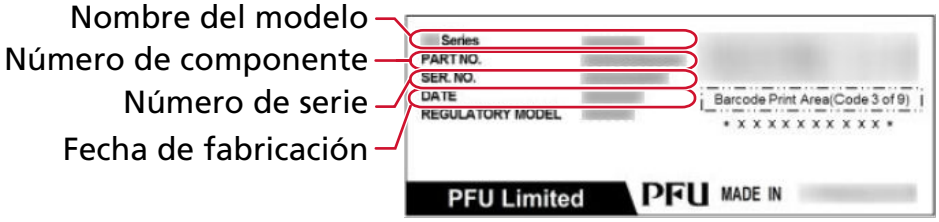

Etiqueta 2 (ejemplo)

Muestra la contraseña predeterminada del administrador. La parte xxxxxxxx (número de 8 dígitos) es la contraseña.

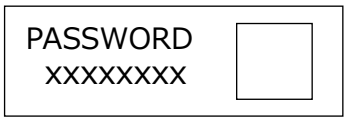

Configuracion del escaner (Software Operation Panel)

En esta sección se explica cómo usar Software Operation Panel para establecer la configuración del escáner.
Con Software Operation Panel, podrá configurar los ajustes de las operaciones del escáner y administrar los consumibles.

Inicio Software Operation Panel

ATENCIÓN

- No inicie Software Operation Panel durante un escaneo.
- Si cambia los ajustes de Software Operation Panel mientras se muestra la ventana del controlador del escáner, es posible que los cambios no se apliquen de forma inmediata. En ese caso, cierre la ventana del controlador del escáner y ábrala otra vez.
- No utilices el panel del operador mientras Software Operation Panel está en funcionamiento.

1 Compruebe que el escáner está conectado al ordenador.

- Si utiliza una conexión USB
  Conecte el escáner al ordenador mediante un cable USB.
- Si utiliza una conexión LAN por cable
  Conecte el escáner a la red y selecciónelo con la Herramienta de seleccionar el escáner.

  ➡ Red (página 348)

  ➡ Iniciar la Herramienta de configuración de dirección IP (página 371)
  Si no se encuentra en un entorno DHCP, necesitará la Herramienta de configuración de dirección IP.

  ➡ Iniciar la Herramienta de selección de escáner (página 370)

2 Abra Software Operation Panel.

- Para Windows 10/Windows Server 2016/Windows Server 2019/Windows Server 2022
  Haga clic en el menú [Inicio] → [fi Series] → [Software Operation Panel].
- Para Windows 11/Windows Server 2025
  Haga clic en el menú [Inicio] → [Todas las aplicaciones] → [fi Series] → [Software Operation Panel].

Si aparece la ventana de selección de escáner, seleccione el escáner para el que desea iniciar Software Operation Panel y haga clic en el botón [Seleccionar].

Aparece la ventana Software Operation Panel .

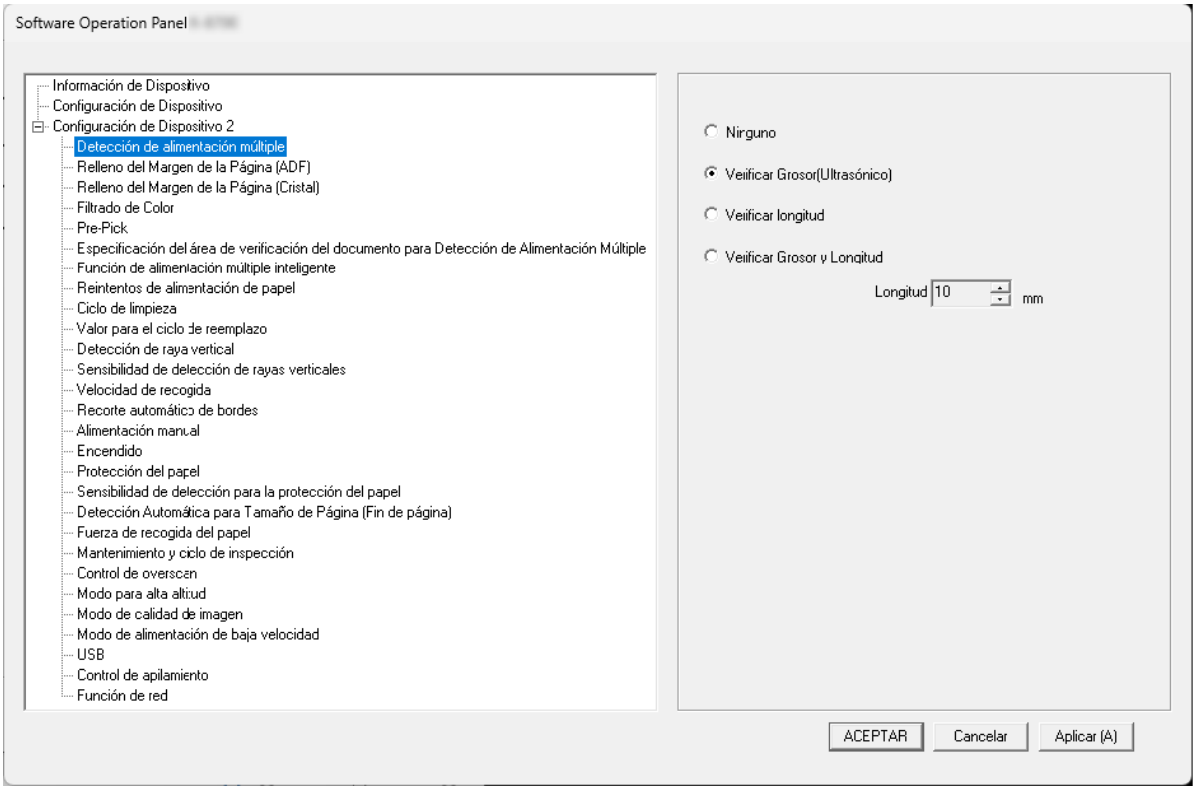

El icono Software Operation Panel se visualizará en el menú que aparece cuando hace clic en

ubicado en la barra de tareas.

Para que siempre se visualice el icono Software Operation Panel en el área de notificación, arrastre el icono y colóquelo en dicha área.

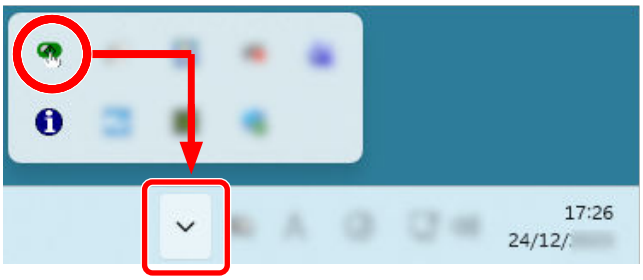

Configuración de Software Operation Panel a [Modo de sólo lectura]

Estableciendo una contraseña, el Software Operation Panel puede ejecutarse en [Modo de sólo lectura], cual permite a los usuarios a sólo ver las configuraciones del escáner.
Las configuraciones del escáner pueden ser ajustadas si no se establece una contraseña.
Para prevenir cambios innecesarios de las configuraciones, puede usar una contraseña para restringir las operaciones de los usuarios.

Configurar el [Modo de sólo lectura]

Configurar Software Operation Panel para el [Modo de sólo lectura].

1 **Establezca una contraseña.**

➡ Establecimiento de una contraseña (página 280)

2 **Haga clic derecho en el icono Software Operation Panel ubicado en el área de notificaciones en la barra de tareas, y seleccione [Modo de sólo lectura] del menú.**

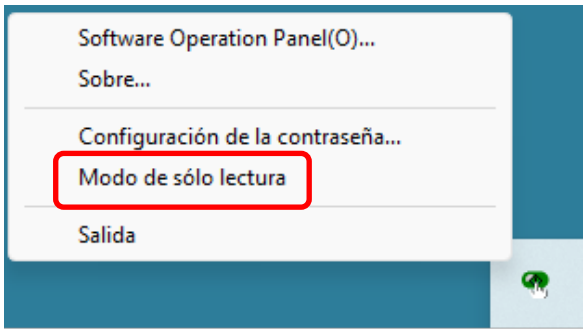

Software Operation Panel entra en [Modo de sólo lectura].

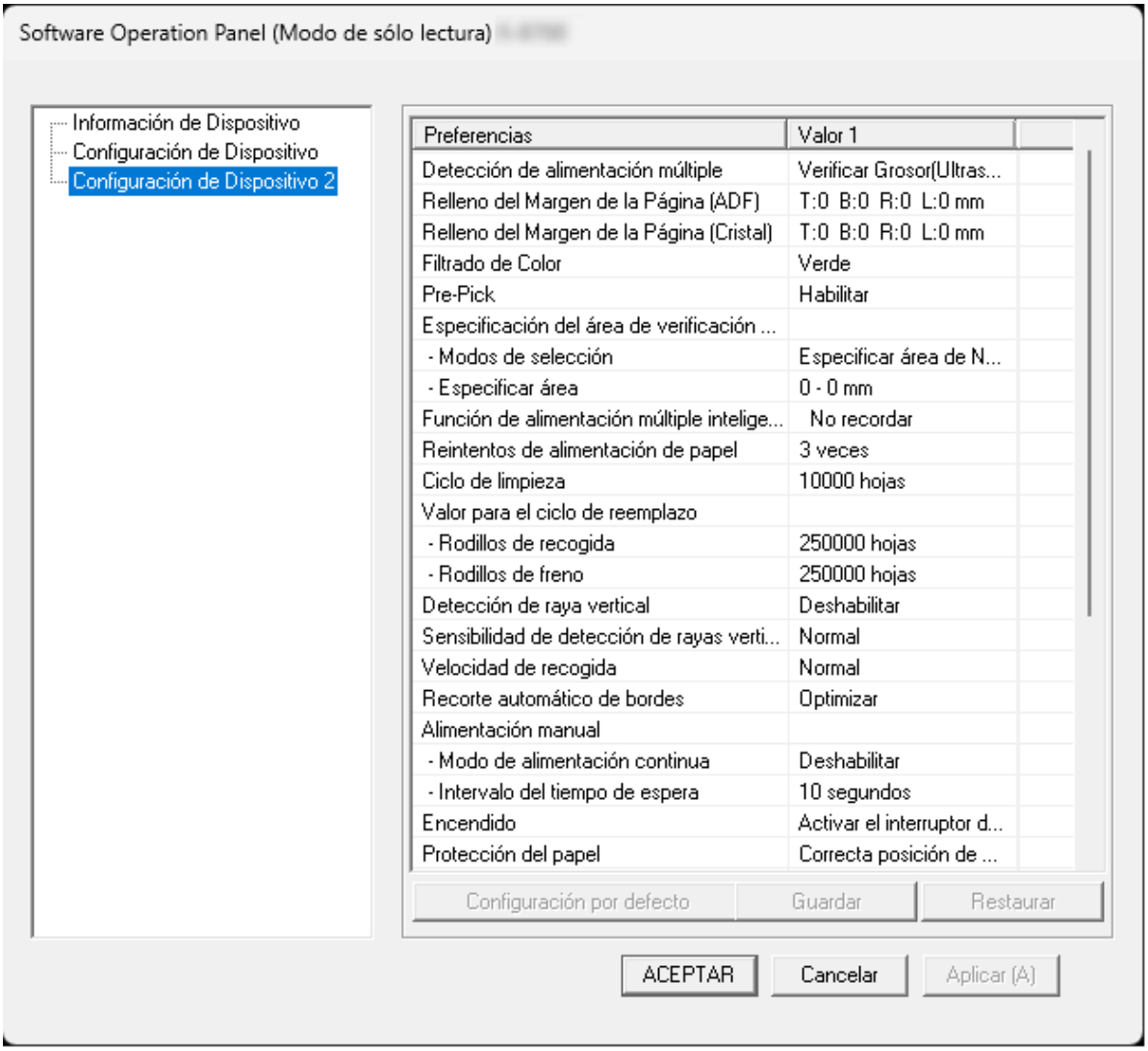

CONSEJO

En [Modo de sólo lectura], aparecerá una marca al lado de [Modo de sólo lectura] en el menú que se visualiza al hacer clic derecho en el icono Software Operation Panel.

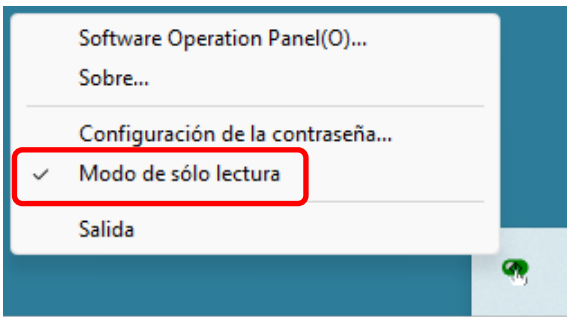

Salir del [Modo de sólo lectura]

Salga del [Modo de sólo lectura] en Software Operation Panel mediante el siguiente procedimiento.

1 **Haga clic derecho en el icono Software Operation Panel ubicado en el área de notificaciones en la barra de tareas, y seleccione [Modo de sólo lectura] del menú.**

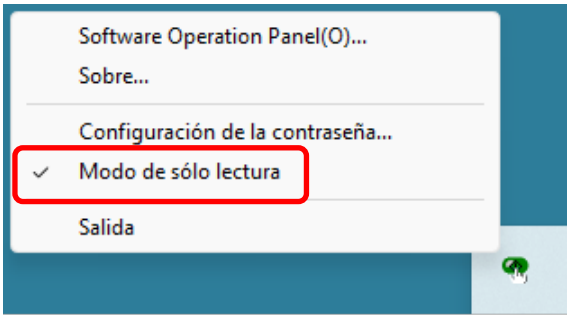

2 **Introduzca la contraseña actual y haga clic en el botón [ACEPTAR].**

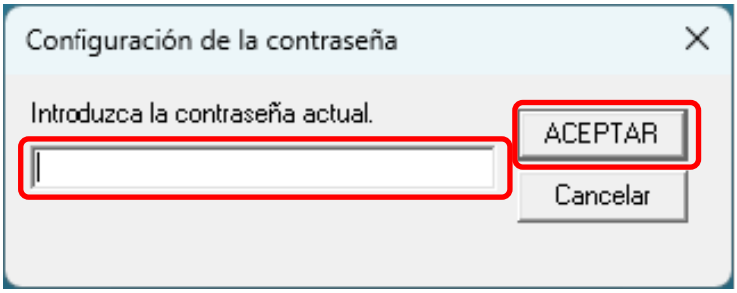

Software Operation Panel saldrá del [Modo de sólo lectura] y ya podrá cambiar la configuración del escáner.

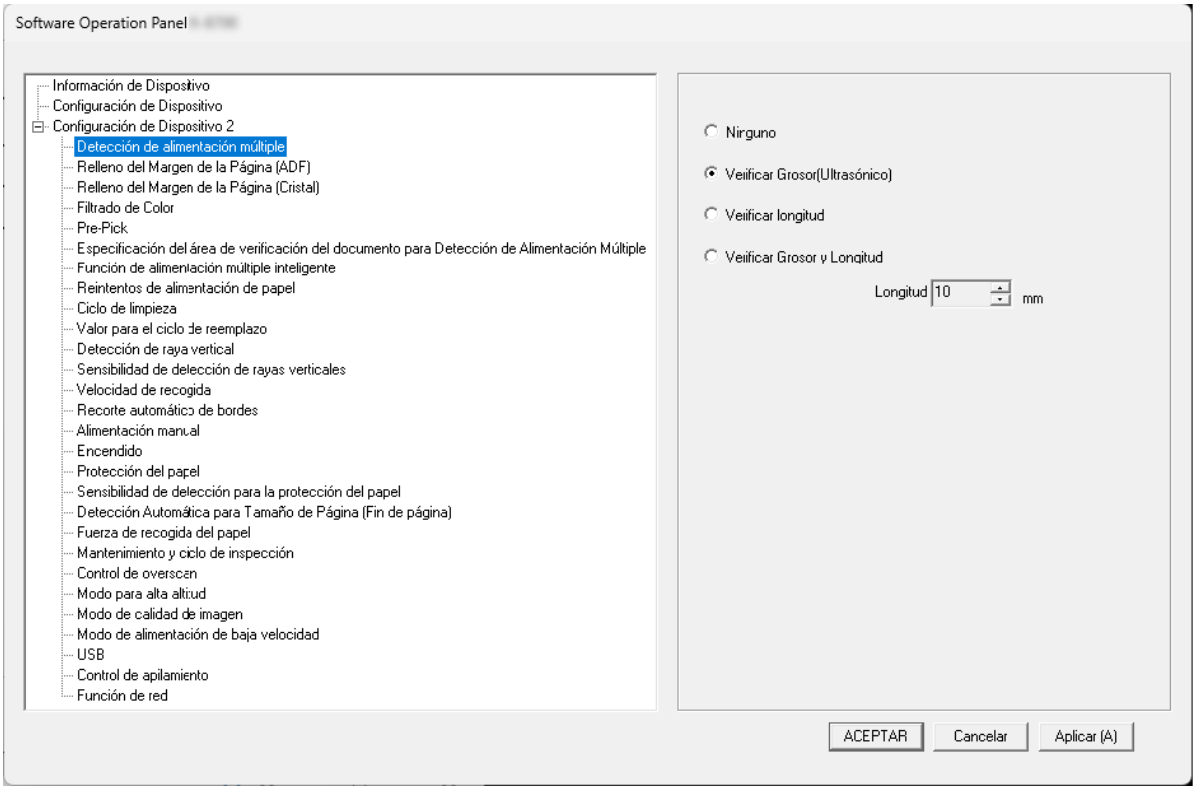

CONSEJO

Cuando Software Operation Panel sale del [Modo de sólo lectura], la marca ubicada al lado de [Modo de sólo lectura] desaparecerá del menú que se visualiza al hacer clic derecho en el icono Software Operation Panel en el área de notificación.

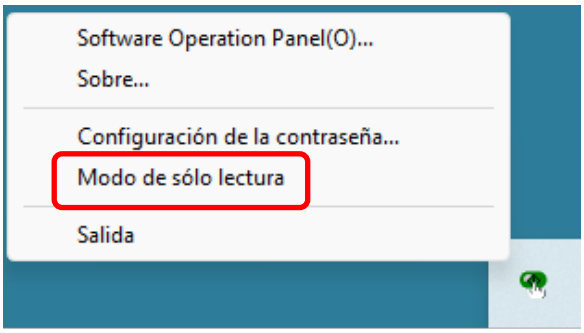

Establecimiento de una contraseña

Establezca una contraseña en Software Operation Panel.

1 Haga clic derecho en el icono Software Operation Panel ubicado en la barra de tareas, y seleccione [Configuración de la contraseña] del menú.

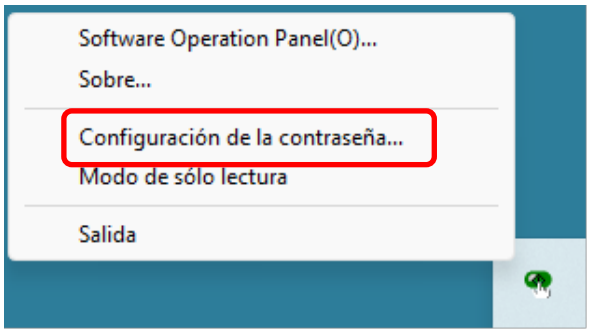

2 Introduzca dos veces su contraseña y haga clic en el botón [ACEPTAR].

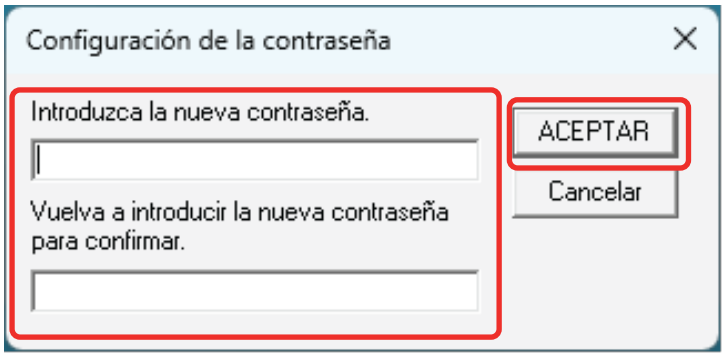

- Hasta 32 caracteres
- Caracteres alfanuméricos (de la a a la z, A a Z, 0 a 9)

Aparecerá una ventana de mensaje.

3 Haga clic en el botón [Aceptar].

La contraseña será establecida.

Cambiar la contraseña

1 Haga clic derecho en el icono Software Operation Panel ubicado en la barra de tareas, y seleccione [Configuración de la contraseña] del menú.

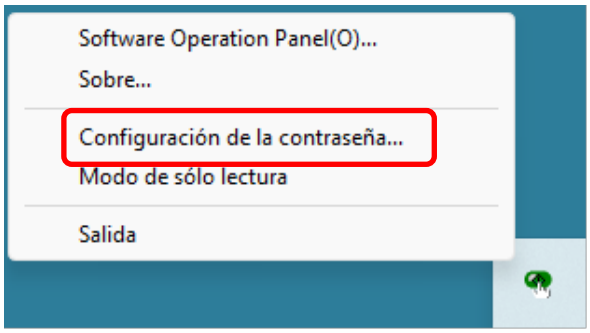

2 Introduzca la contraseña actual y haga clic en el botón [ACEPTAR].

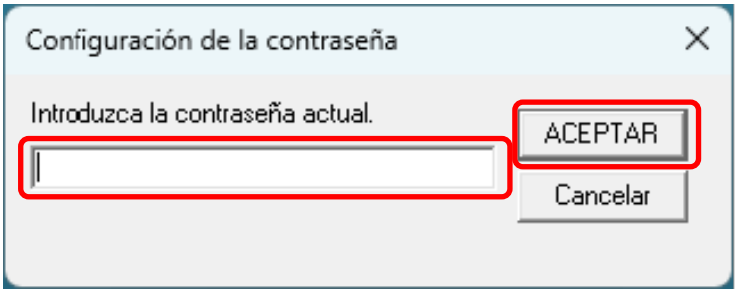

3 Introduzca la nueva contraseña dos veces y haga clic en el botón [ACEPTAR].

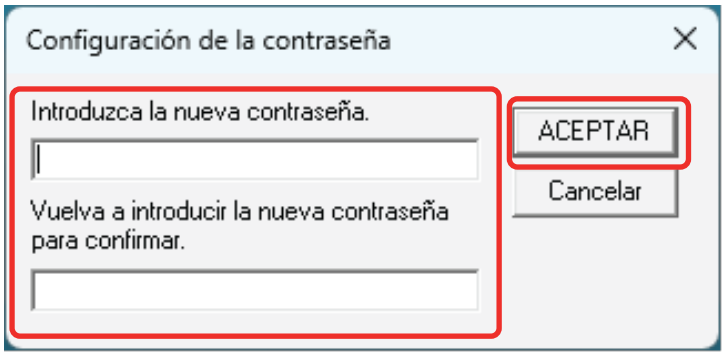

- Hasta 32 caracteres
- Caracteres alfanuméricos (de la a a la z, A a Z, 0 a 9)

Aparecerá una ventana de mensaje.

4 Haga clic en el botón [Aceptar].

La contraseña será establecida.

Eliminar la contraseña

1 Haga clic derecho en el icono Software Operation Panel ubicado en la barra de tareas, y seleccione [Configuración de la contraseña] del menú.

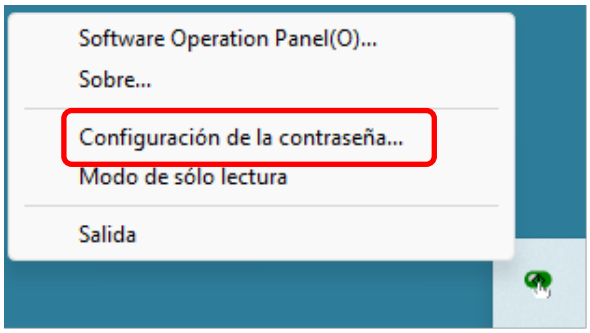

2 Introduzca la contraseña actual y haga clic en el botón [ACEPTAR].

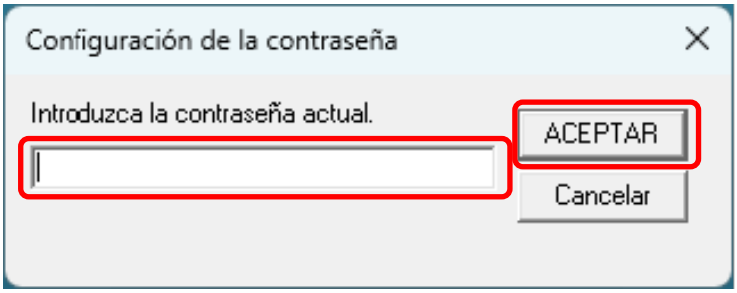

3 Deje ambos campos en blanco y haga clic en el botón [ACEPTAR].

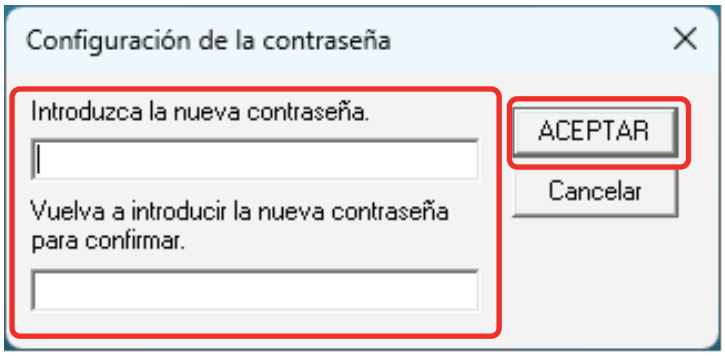

Aparecerá una ventana de mensaje.

4 Haga clic en el botón [Aceptar].

La contraseña será eliminada.

Restablecer la contraseña

Si ha olvidado la contraseña, restablézcala.

1 Haga clic derecho en el icono Software Operation Panel ubicado en la barra de tareas, y seleccione [Configuración de la contraseña] del menú.

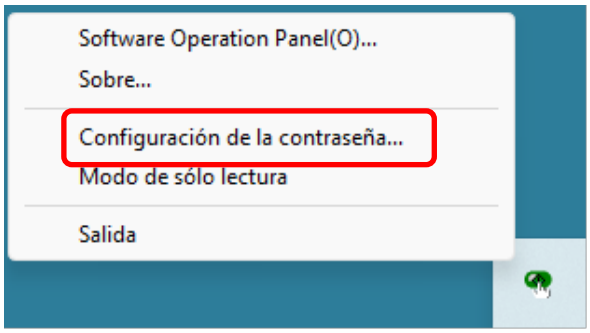

2 Introduzca la contraseña predeterminada, que es "fi-scanner", y haga clic en el botón [Aceptar].

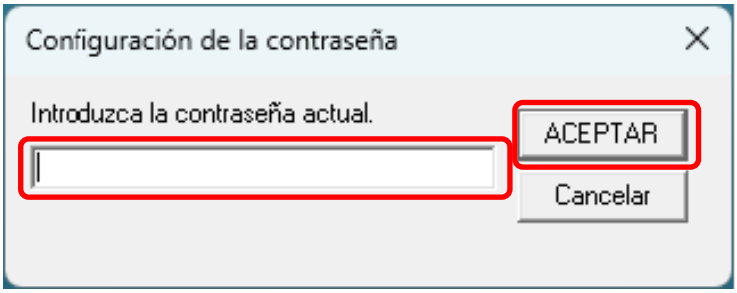

3 Introduzca la nueva contraseña dos veces y haga clic en el botón [ACEPTAR].

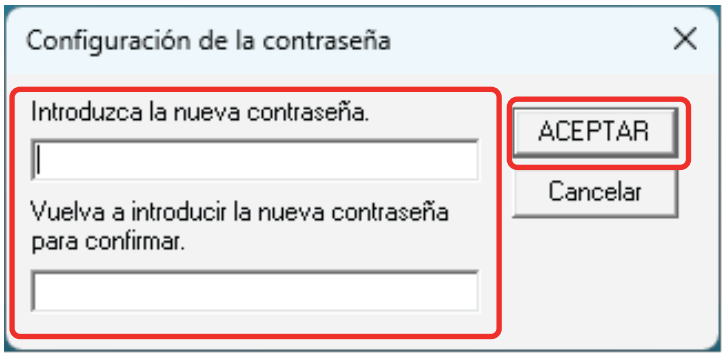

- Hasta 32 caracteres
- Caracteres alfanuméricos (de la a a la z, A a Z, 0 a 9)

Aparecerá una ventana de mensaje.

4 Haga clic en el botón [Aceptar].

La contraseña será establecida.

Ítems de configuración

Software Operation Panel permite la configuración de los ajustes relacionados con la digitalización de documentos o la administración de consumibles del escáner.
Se utilizan las siguientes listas para la configuración.

- Configuración de Dispositivo
  Puede establecer la configuración relacionada con el recuento del número de hojas digitalizadas y la administración de consumibles. Además, puede configurar los ajustes relacionados con la administración de energía de un escáner y el ajuste de la posición de inicio de la digitalización.
- Configuración de Dispositivo 2
  Puede establecer la configuración relacionada con la digitalización de documentos.

Configuración de Dispositivo

1 Abra Software Operation Panel.

➡ Inicio Software Operation Panel (página 273)

2 Seleccione [Configuración de Dispositivo] desde la lista y luego haga clic en el botón [Offset].

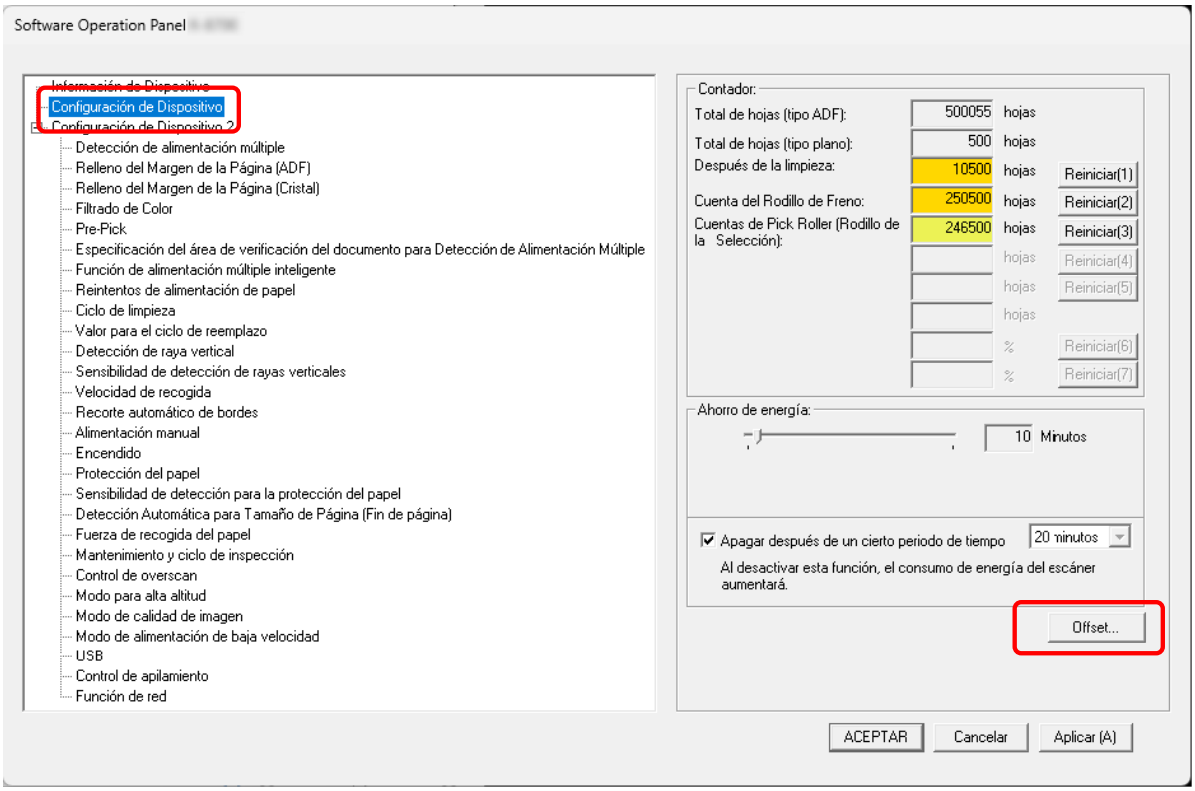

Aparecerá la ventana [Offset].

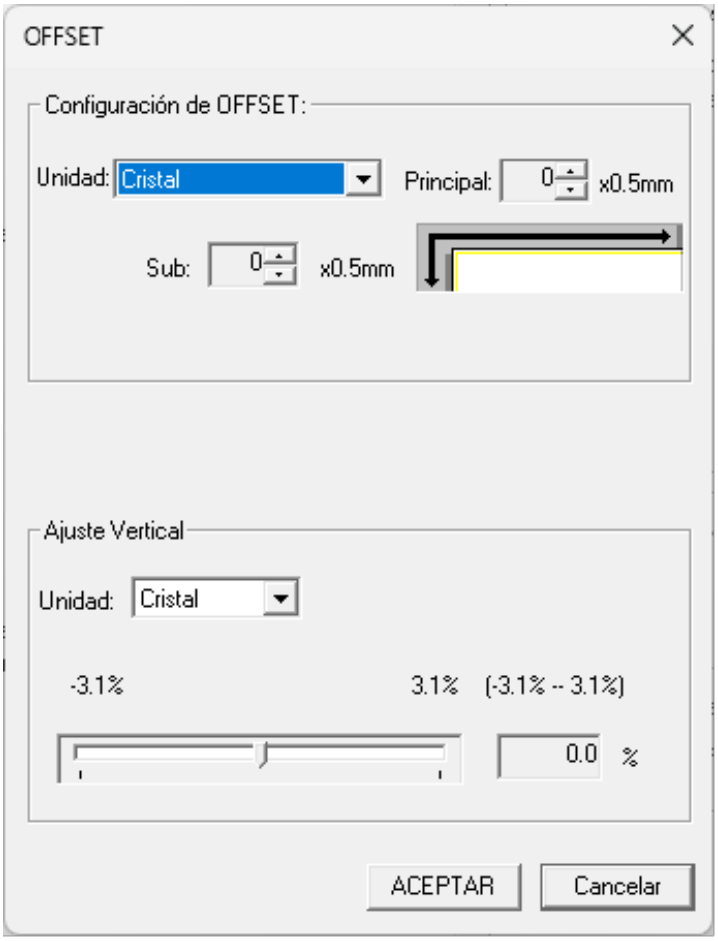

Los ítems que se pueden configurar en estas ventanas son los siguientes:

Ítem de configuración	Descripción
Contador (Comprobación/Borrado)	Puede ver el estado de cada consumible para determinar cuando reemplazarlos o limpiarlos. Cuando reemplace o limpie un consumible, borre el contador correspondiente.
Ahorro de energía	Especifique el tiempo de espera para que el escáner entre en el modo de ahorro de energía.
Configuración de OFFSET	Especifique una posición inicial para la digitalización.
Ajuste Vertical	Especifique el nivel de aumento para la dirección de alimentación.

Configuración de Dispositivo 2

1 Abra Software Operation Panel.

➡ Inicio Software Operation Panel (página 273)

2 Desde la lista, seleccione [Configuración de Dispositivo 2].

Los ajustes que están actualmente configurados en [Configuración de Dispositivo 2], se encuentran listados.

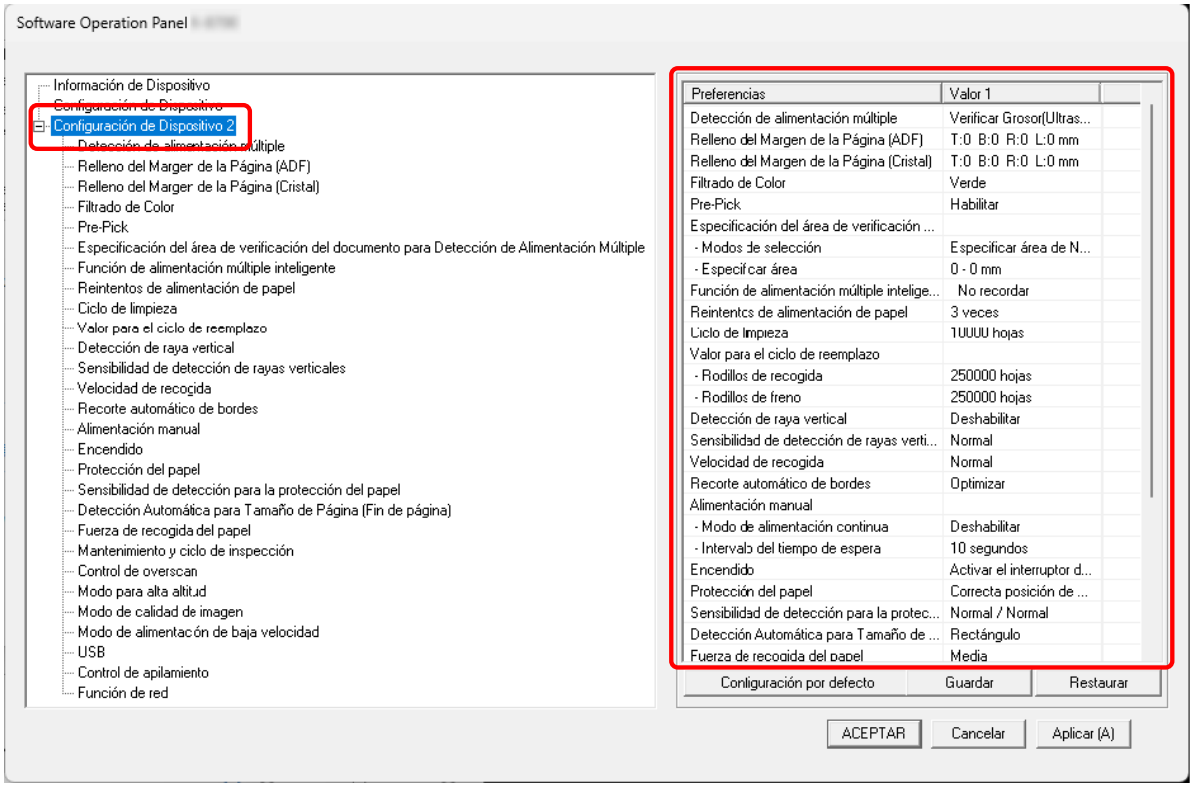

CONSEJO

- Las configuraciones de Software Operation Panel pueden ser restauradas a las predeterminadas de fábrica.
  Haga clic en el botón [Configuración por defecto] para restablecer las configuraciones predeterminadas de fábrica. Luego de que se visualice un mensaje, haga clic en el botón [ACEPTAR].
  Tenga en cuenta que las configuraciones que ha ajustado serán eliminadas.
- Se puede hacer una copia de seguridad de los ajustes de [Configuración de Dispositivo 2] en Software Operation Panel.
  Para hacer la copia de seguridad de la configuración para [Configuración de Dispositivo 2], haga clic en el botón [Guardar], luego especifique el nombre del archivo y haga clic en el botón [Guardar] de la ventana visualizada.
- Puede usar una copia de seguridad de la configuración de [Configuración de Dispositivo 2] en Software Operation Panel para restaurar la configuración en otros escáneres solo si el tipo de escáner es el mismo.

Para restaurar las configuraciones, haga clic en el botón [Restaurar], luego especifique el nombre del archivo y haga clic en el botón [Abrir] de la ventana visualizada. Luego de que se visualice un mensaje, haga clic en el botón [ACEPTAR].
Tenga en cuenta que la restauración no se puede realizarse en un modelo de escáner diferente.

Los ítems que se pueden configurar son los siguientes:

Ítem de configuración	Descripción
Detección de alimentación múltiple	Configure los ajustes para detectar los documentos superpuestos durante una digitalización.
Relleno del Margen de la Página (ADF)/Relleno del Margen de la Página (Cristal) [fi-8700/fi-8700S]	Configure los ajustes para rellenar las rayas negras y las sombras que aparezcan alrededor de los bordes de la imagen digitalizada.
Filtrado de Color	Al imprimir imágenes en blanco y negro y en escala de grises, puede excluir la digitalización de un color mediante la selección de rojo, verde o azul (tres colores primarios).
Pre-Pick	Especifique esto para reducir el tiempo de escaneo al escanear más de un documento.
Especificación del área de verificación del documento para Detección de Alimentación Múltiple	Especifique un campo en el que no detectar documentos superpuestos o un campo en el que detectarlos.
Función de alimentación múltiple inteligente	Configure el ajuste para ignorar automáticamente determinados patrones de documentos superpuestos cuando se habilite el ajuste para detectar los documentos superpuestos.
Reintentos de alimentación de papel	Especifique el número de intentos nuevos de alimentación cuando un documento no se cargue desde la bandeja de entrada al ADF (alimentador).
Ciclo de limpieza	Especifique el ciclo de limpieza del interior del escáner.
Valor para el ciclo de reemplazo	Especifique el ciclo de reemplazo de los consumibles.
Detección de raya vertical	Configure los ajustes para la detección de suciedad en el vidrio de digitalización.
Sensibilidad de detección de rayas verticales	Especifique el nivel de sensibilidad para detectar rayas verticales (la suciedad en el vidrio de digitalización) cuando se selecciona [Activar] en [Detección de raya vertical].
Velocidad de recogida	Especifique la hora de inicio de la alimentación de documentos.

Ítem de configuración	Descripción
Recorte automático de bordes	Si se configura el escáner para detectar el tamaño del documento automáticamente, indique si desea optimizar o no (recortar la parte superior o inferior) la fracción de la imagen digitalizada.
Alimentación manual	Especifique esto para continuar cargando y digitalizando documentos repetidamente después de comenzar a escanear.
Encendido	Configure los ajustes para encender y apagar el escáner.
Protección del papel	Ajuste la configuración para detectar errores de alimentación.
Sensibilidad de detección para la protección del papel	Especifique el nivel de sensibilidad para la detección de errores de alimentación cuando esté habilitada la función de protección del papel.
Detección Automática para Tamaño de Página (Fin de página)	Para documentos con pegatinas de índice o con lengüeta de índice (documentos con lengüeta de índice) o documentos no rectangulares, ajuste esta configuración para digitalizar más allá del borde del documento detectado por el escáner para que la imagen digitalizada incluya etiquetas de índice o pestañas de índice.
Fuerza de recogida del papel	Ajuste la presión del rodillo de recogida para la alimentación del papel.
Mantenimiento y ciclo de inspección	Especifique el ciclo de mantenimiento e inspección del escáner que debe llevar a cabo un técnico de servicio.
Control de overscan	Especifique si desea impedir que se pierda parte de la imagen cuando los documentos se cargan torcidos.
Modo para alta altitud	Habilite este modo para utilizar el escáner a una altitud de 2.000 m o superior.
Modo de calidad de imagen	Para obtener una calidad de imagen cercana a la que se obtiene al digitalizar con fi-7800/fi-7900, establezca el modo de calidad de la imagen.
Modo de alimentación de baja velocidad	Especifique este ajuste para reducir la velocidad de digitalización para proteger los documentos.
USB	Cambie la configuración de USB si se produce un error en el ordenador durante la comunicación. Este ajuste no puede configurarse cuando el escáner está conectado a través de una LAN por cable.

Ítem de configuración	Descripción
Control de apilamiento	Esta opción permite reducir la velocidad de expulsión de los documentos, evitando que los documentos escaneados se dispersen.
Función de red	Especifique si desea usar el escáner solamente mediante el conector USB. Este ajuste no puede configurarse cuando el escáner está conectado a través de una LAN por cable.

Configuración relacionada con los contadores de hojas

Verificar los contadores de hojas

Puede ver el estado de cada consumible para determinar cuando reemplazarlos o limpiarlos.
El color de fondo del contador cambia a medida que se acerca el momento de sustituir los consumibles o limpiar el escáner.
El color de cada contador cambia como se muestra a continuación:

- Contadores [Cuenta del Rodillo de Freno]/[Cuentas de Pick Roller (Rodillo de la Selección)]
  Estos contadores se tornan amarillo claro cuando, después de reemplazar el consumible, la cuenta de hojas alcanza el 95% del valor especificado Especificar el ciclo de reemplazo de consumibles [Valor para el ciclo de reemplazo] (página 296) en Software Operation Panel, y se tornan amarillo cuando llegan al 100%.
- Contador [Después de la limpieza]
  Este contador se torna amarillo cuando, después de la limpieza, la cuenta de hojas llega al valor especificado Ciclo de limpieza del escáner [Ciclo de limpieza] (página 295) en Software Operation Panel.
- Contador [Queda tinta]
  Este contador se enciende en amarillo cuando la cantidad de tinta restante está por debajo del 33% (solo se muestra cuando el imprinter está instalado).

1. **Abra Software Operation Panel.**

   ➡ Inicio Software Operation Panel (página 273)

2. **Desde la lista, seleccione [Configuración de Dispositivo].**

3 Compruebe cada contador.

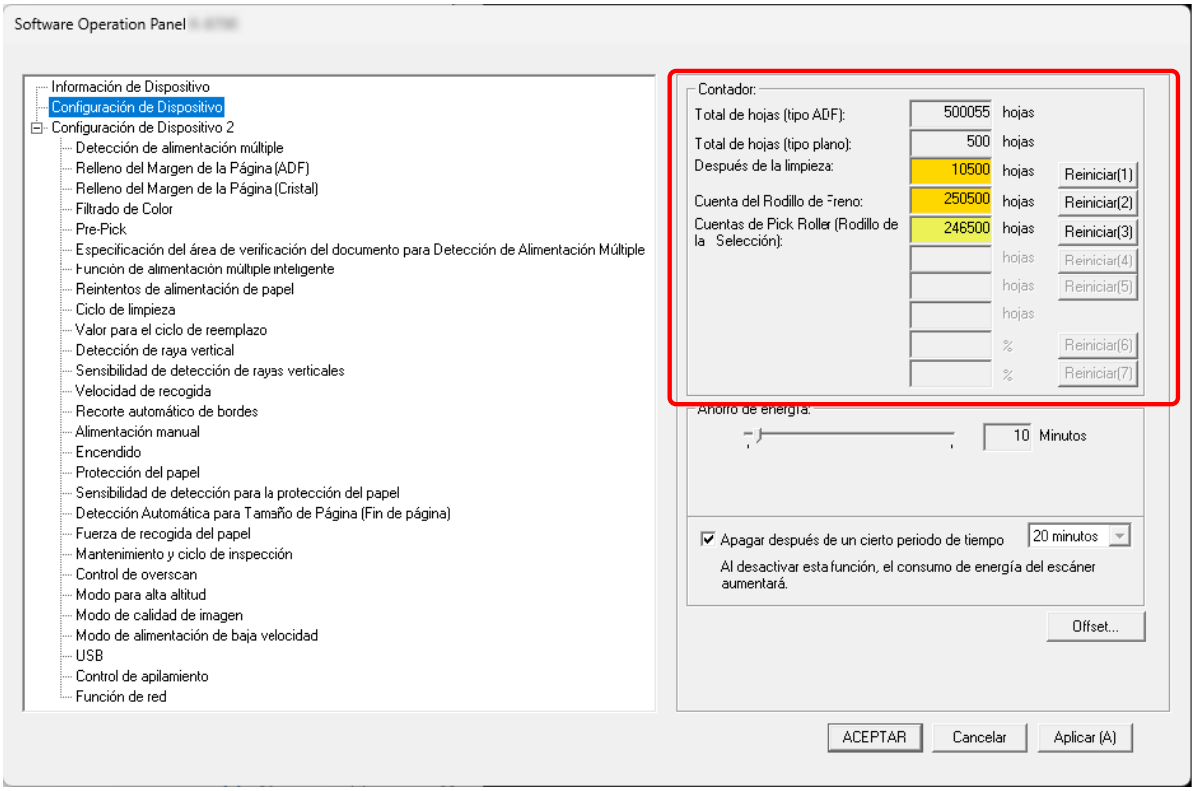

Total de hojas (tipo ADF)

Número total de hojas digitalizadas utilizando el ADF (en incrementos de 1 hoja)

Total de hojas (tipo plano) [fi-8700/fi-8700S]

Número total de hojas digitalizadas utilizando el ADF [fi-8700/fi-8700S] (en incrementos de 1 hoja)

Después de la limpieza

Número total de hojas digitalizadas tras la última limpieza (en incrementos de 1 hoja)

Cuenta del Rodillo de Freno

Número aproximado de hojas digitalizadas desde la última sustitución del rodillo de freno (en unidades de 500)

Cuentas de Pick Roller (Rodillo de la Selección)

Número aproximado de hojas digitalizadas desde la última sustitución de los rodillos de recogida (en unidades de 500)

Queda tinta

Cantidad de tinta restante en el cartucho de impresión (solo se muestra cuando el imprinter está instalado)

El ajuste predeterminado de fábrica para cada contador es "0".

Los ajustes predeterminados de fábrica para el contador [Queda tinta] se muestran solamente cuando el imprinter está instalado.

ATENCIÓN

Si ha apagado el escáner desconectando el cable de alimentación, es posible que el número de hojas digitalizadas no sean contadas en [Total de hojas].

CONSEJO

Este ajuste también se puede configurar en el panel del operador.

Borrado de los contadores de hojas

Cuando reemplace o limpie un consumible, borre el contador correspondiente.

1 **Abra Software Operation Panel.**

➡ Inicio Software Operation Panel (página 273)

2 **Desde la lista, seleccione [Configuración de Dispositivo].**

3 **Haga clic en el botón [Reiniciar] para el consumible que ha sustituido y haga clic en el botón [Reiniciar] para [Después de la limpieza] cuando se realice la limpieza.**

El valor del contador se restablece a 0.
Para la tinta restante, se restablece a 100.

4 **Haga clic en el botón [ACEPTAR].**

Aparecerá una ventana de mensaje.

5 **Haga clic en el botón [ACEPTAR].**

Las configuraciones serán guardadas.

> **CONSEJO**
>
> Este ajuste también se puede configurar en el panel del operador.

Mensajes que indican la limpieza o reemplazo de los consumibles.

Es posible que aparezca el siguiente mensaje en el ordenador mientras usa el escáner.

Ejemplo: Mensaje que indica el reemplazo de los consumibles

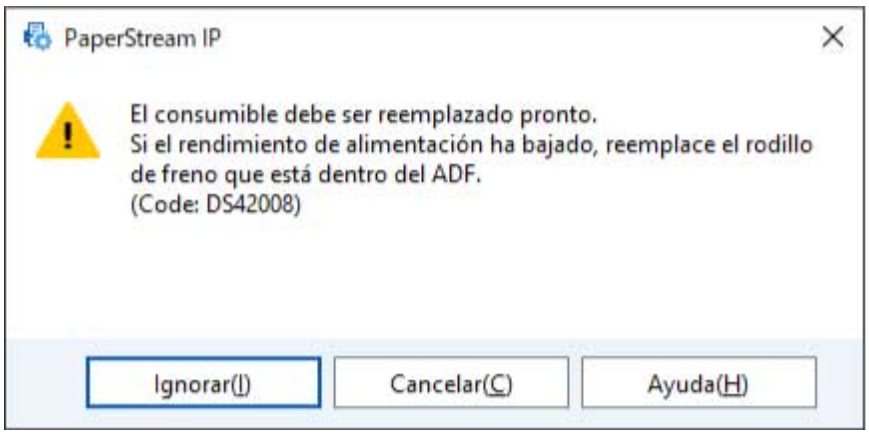

Ejemplo: Mensaje que indica la limpieza

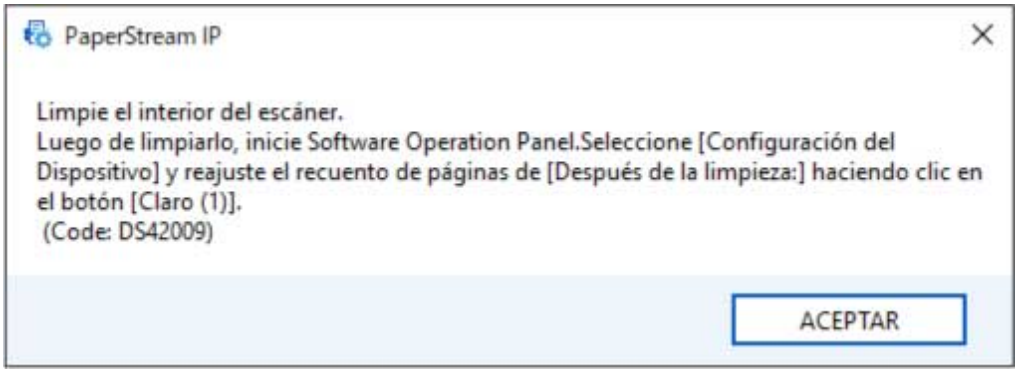

Realice las acciones necesarias siguientes en función del mensaje que se muestre.

- Cuando se muestra un mensaje para reemplazar consumibles
  Verifique el mensaje y reemplace el consumible correspondiente.
  Si hace clic en el botón [Ignorar], el mensaje desaparece y la digitalización puede continuar. Sin embargo, se recomienda reemplazar los consumibles lo antes posible.
  Para detener la digitalización y sustituir los consumibles, haga clic en el botón [Cancelar].
  Para obtener detalles sobre el reemplazo de los consumibles, vea lo siguiente:
  - Reemplazo del rodillo de freno (página 196)
  - Reemplazo del rodillo de recogida (página 200)
- Cuando se muestra un mensaje de limpieza
  Compruebe el mensaje y realice la limpieza según corresponda.
  Para obtener detalles acerca de la limpieza, consulte Cuidado diario (página 176).

Ciclo de limpieza del escáner [Ciclo de limpieza]

Especifique el ciclo de limpieza del interior del escáner.
El color de fondo del contador [Después de la limpieza] de [Configuración de Dispositivo] cambia a amarillo cuando el contador alcanza el valor especificado para este ítem.
También puede mostrar un mensaje con la indicación de limpieza descrito en Mensajes que indican la limpieza o reemplazo de los consumibles. (página 294).

1. **Abra Software Operation Panel.**

   ➡ Inicio Software Operation Panel (página 273)

2. **Desde la lista, seleccione [Configuración de Dispositivo 2] → [Ciclo de limpieza].**

3. **Especifique un valor para el ciclo de reemplazo.**
   El valor puede ser entre 1.000 y 255.000 hojas (en incrementos de 1.000).
   Ajustes predeterminados de fábrica: 10

4. **Puede especificar si desea o no mostrar el mensaje con la indicación de limpieza.**
   La casilla de verificación [Mostrar las instrucciones de limpieza] está desactivada de forma predeterminada.

Especificar el ciclo de reemplazo de consumibles [Valor para el ciclo de reemplazo]

Especifique el ciclo de reemplazo de los consumibles.
El color de fondo del contador del [Rodillos de freno] o [Rodillos de recogida] (en [Configuración de Dispositivo) cambia a amarillo claro cuando la cuenta de hojas llega al 95% del valor especificado en esta configuración después de reemplazar el consumible, y cambia a amarillo cuando llega al 100 %.
También puede visualizar el mensaje de sustitución de los consumibles, descrito en Mensajes que indican la limpieza o reemplazo de los consumibles. (página 294).

1 **Abra Software Operation Panel.**

➡ Inicio Software Operation Panel (página 273)

2 **Desde la lista, seleccione [Configuración de Dispositivo 2] → [Valor para el ciclo de reemplazo].**

3 **Especifique un valor para el ciclo de reemplazo de cada uno de los rodillos.**
El valor puede ser entre 10.000 a 2.550.000 hojas (en incrementos de 10.000).
Ajustes predeterminados de fábrica: 25

Configuraciones relacionadas con la digitalización

Ajuste de la posición de inicio de digitalización [Configuración de OFFSET/ Ajuste Vertical]

Cuando la posición reproducción de la imagen digitalizada no es correcta o está acortada/alargada en dirección vertical, realice lo siguiente para ajustar el offset y el aumento vertical.

ATENCIÓN

Normalmente no hay necesidad de modificar nada, ya que los ajustes predeterminados de fábrica ya utilizan valores ajustados.

1. **Abra Software Operation Panel.**

   ➡ Inicio Software Operation Panel (página 273)

2. **Seleccione [Configuración de Dispositivo] desde la lista y luego haga clic en el botón [Offset].**

3. **Ajuste el nivel de offset/ajuste vertical según sea necesario.**

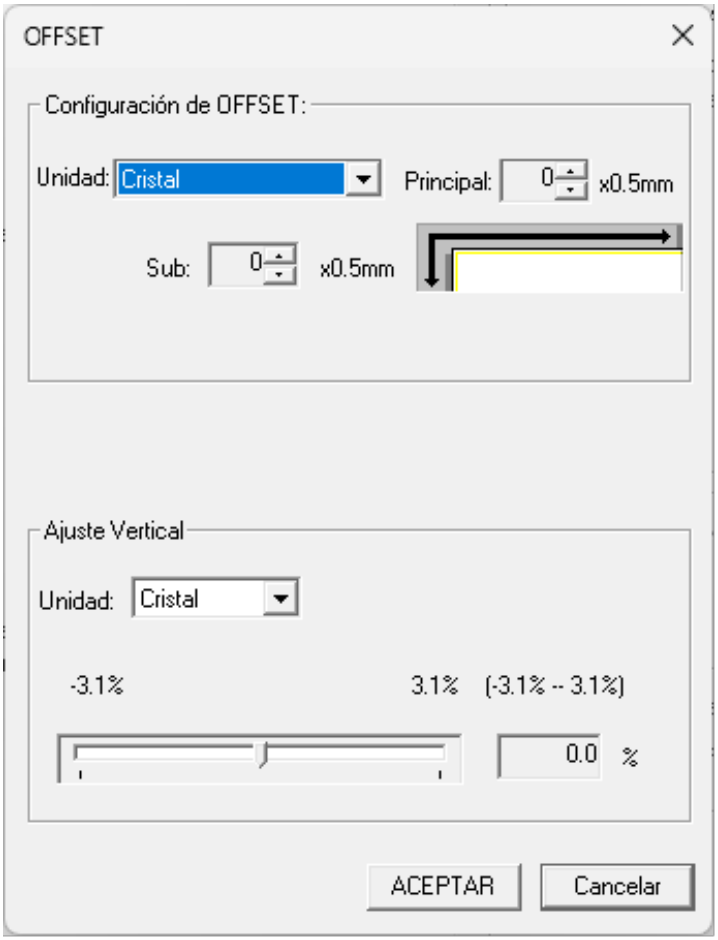

Configuración de OFFSET

Unidad

Seleccione [Cristal] [fi-8700/fi-8700S], [ADF(frente)] o [ADF(atrás)] como la unidad para el ajuste de compensación.

Principal

Especifique el offset horizontal (anchura).
El valor especificado puede ser entre -2 a +3 mm (en incrementos de 0,5).
Ajustes predeterminados de fábrica: 0

Sub

Especifique el Offset vertical (longitud) en la parte superior de una página.
El valor especificado puede ser entre -2 a +3 mm (en incrementos de 0,5).
Ajustes predeterminados de fábrica: 0

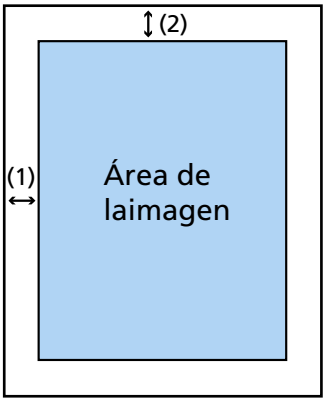

(1): Principal = de -2 a 3 mm
(2): Sub = de -2 a 3 mm
(en incrementos de 0,5 mm)

Ajuste Vertical

Unidad

Seleccione [Cristal] [fi-8700/fi-8700S] o [ADF] como la unidad para el ajuste de compensación.

Ajuste Vertical

Especifique el aumento vertical (longitud).
El valor especificado puede ser entre -3,1 y +3,1% (en incrementos de 0,1).
Ajustes predeterminados de fábrica: 0.0

Eliminación de sombras/rayas que aparecen alrededor de los bordes de las imágenes [Relleno del Margen de la Página (ADF)/Relleno del Margen de la Página (Cristal) [fi-8700/fi-8700S]]

Configure los ajustes para rellenar las rayas negras y las sombras que aparezcan alrededor de los bordes de la imagen digitalizada.
Dependiendo de la condición de los documentos que digitaliza, la sombra del documento podría aparecer como rayas negras en los bordes de la imagen digitalizada.
En ese caso, elimine las rayas negras rellenando los bordes de la imagen digitalizada.

1. **Abra Software Operation Panel.**

   ➡ Inicio Software Operation Panel (página 273)

2. **En la lista, seleccione [Configuración de Dispositivo 2] → [Relleno del Margen de la Página (ADF)] o [Relleno del Margen de la Página (Cristal)] [fi-8700/fi-8700S].**

3. **Especifique el ancho de cada margen (Superior/Inferior/Derecha/Izquierda) a rellenar.**

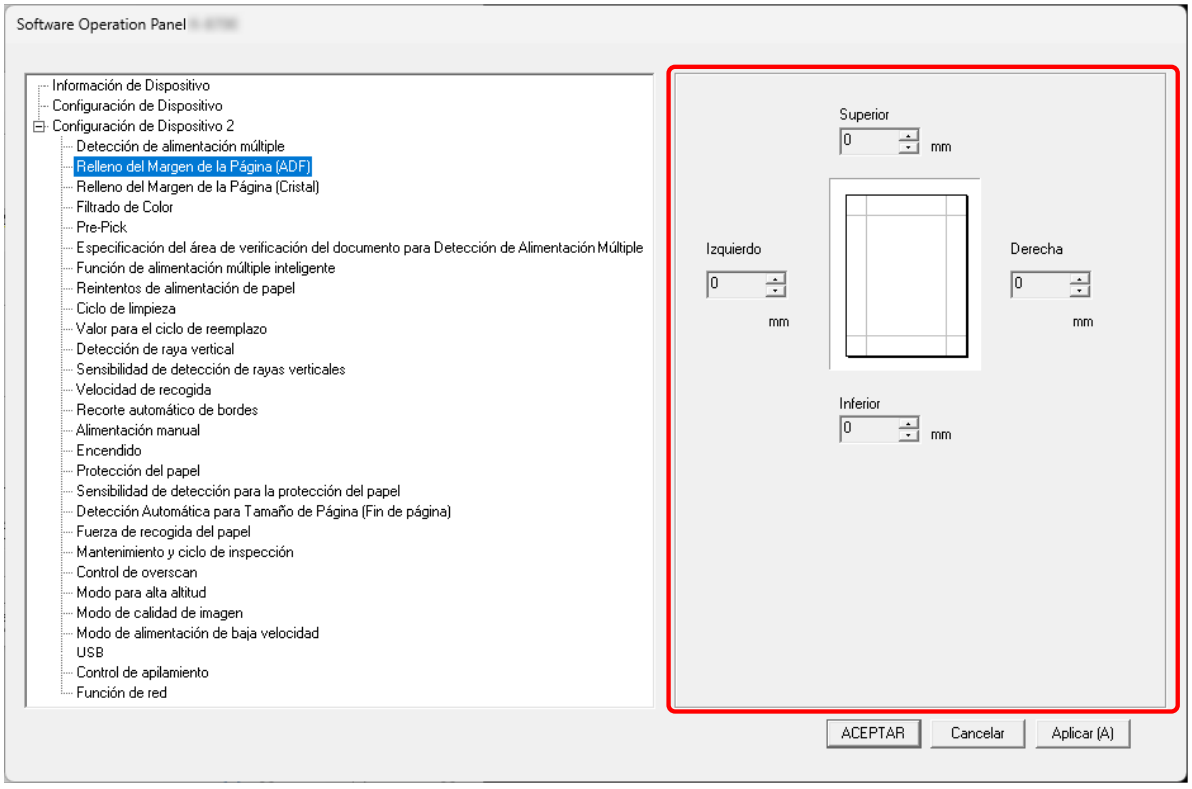

Ajustes predeterminados de fábrica: 0

El área especificada será rellenada con blanco o negro, de acuerdo al color de fondo.

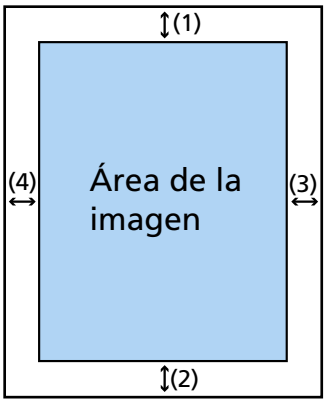

ADF

(1): Superior = 0 a 15 mm
(2): Inferior = -7 a 7 mm
(3): Derecha = 0 a 15 mm
(4): Izquierda = 0 a 15 mm

Cama plana [fi-8700/fi-8700S]

(1): Superior = 0 a 15 mm
(2): Inferior = de 0 a 15 mm
(3): Derecha = 0 a 15 mm
(4): Izquierda = 0 a 15 mm

(en incrementos de 1 mm)

ATENCIÓN

Tenga en cuenta que si el relleno del margen de la página es muy ancho, algunos caracteres escritos cerca de los bordes podrían perderse.

CONSEJO

- Puede cambiar el color de fondo a negro o blanco en el controlador del escáner.
  Para obtener más información, consulte la ayuda del controlador del escáner.
- Según el valor que especifique en el margen inferior de [Relleno del Margen de la Página (ADF)], la función del relleno del margen de la página funcionará como se muestra a continuación:
  - 1 a 7 mm
    Rellena el área especificada con el color de fondo desde el borde inferior de la imagen hacia el interior.
  - -1 a -7 mm

Reproduce la imagen sin rellenar el área especificada con el color de fondo desde el borde inferior de la imagen hacia fuera. (Reproduce la imagen con el área especificada añadida cuando está configurada la [Detección de Página Final] en el controlador del escáner.)

- Esta configuración también puede ser ajustada desde el controlador del escáner. El Relleno de borde de página se aplica a las imágenes cuyos bordes ya se han rellenado de acuerdo con la configuración de Software Operation Panel.

Configurar los ajustes de digitalización para filtrar colores específicos al digitalizar [Filtrado de Color]

Al imprimir imágenes en blanco y negro y en escala de grises, puede excluir la digitalización de un color mediante la selección de rojo, verde o azul (tres colores primarios).
Por ejemplo, cuando se digitaliza un documento con caracteres negros y un marco verde, si selecciona el verde para el filtrado de color, se digitalizarán únicamente los caracteres negros del documento.

1 **Abra Software Operation Panel.**

➡ Inicio Software Operation Panel (página 273)

2 **En la lista, seleccione [Configuración de Dispositivo 2] → [Filtrado de Color].**

3 **Seleccione un color que desee eliminar.**

Rojo, Verde, Azul, Blanco

Se elimina el color seleccionado.
Ajustes predeterminados de fábrica: Verde

Ninguna

No se eliminan colores.

ATENCIÓN

Si el color de la parte que se va a excluir es demasiado oscuro, es posible que el color no se excluya.

CONSEJO

También se puede especificar un color distinto al rojo, verde o azul en los siguientes ajustes de escaneado. Estos ajustes anulan los de Software Operation Panel.

Acortar los intervalos de digitalización [Pre-Pick]

Especifique esto para reducir el tiempo de escaneo al escanear más de un documento.
"Pre-arranque" hace referencia a la alimentación del siguiente documento en el ADF antes de ejecutar el documento que se está digitalizando en ese momento.

1. **Abra Software Operation Panel.**

   ➡ Inicio Software Operation Panel (página 273)

2. **En la lista, seleccione [Configuración de Dispositivo 2] → [Pre-Pick].**

3. **Seleccione si desea habilitar o deshabilitar [Pre-Pick].**
   Ajustes predeterminados de fábrica: Habilitar

CONSEJO

- Si cancela en medio de la digitalización mientras pre-pick está habilitado, tendrá que retirar el documento que ha sido recogido antes por la función pre-pick, y volver a colocarlo.
- Este ajuste también se puede configurar en el controlador del escáner o en el panel del operador.
  Tenga en cuenta que la configuración del controlador del escáner tiene prioridad.

Especificación del número de reintentos de alimentación de papel [Reintentos de alimentación de papel]

Especifique el número de intentos nuevos de alimentación cuando un documento no se cargue desde la bandeja de entrada al ADF (alimentador).

1. **Abra Software Operation Panel.**

   ➡ Inicio Software Operation Panel (página 273)

2. **En la lista, seleccione [Configuración de Dispositivo 2] → [Reintentos de alimentación de papel].**

3. **Especifique el número de reintentos de alimentación de papel.**
   El valor que puede especificar es de 1 a 12 veces.
   Ajustes predeterminados de fábrica: 3 veces

> **CONSEJO**
>
> Este ajuste también se puede configurar en el panel del operador.

Configuración de la hora a la que se inicia la alimentación de documentos [Velocidad de recogida]

Especifique la hora de inicio de la alimentación de documentos.
Cuando se producen superposiciones de documentos o atascos de papel con frecuencia, es posible que se mejore el rendimiento al retrasar la velocidad de alimentación de los documentos.
Esta configuración es efectiva cuando digitaliza papeles delgados.

1. **Abra Software Operation Panel.**

   ➡ Inicio Software Operation Panel (página 273)

2. **En la lista, seleccione [Configuración de Dispositivo 2] → [Velocidad de recogida].**

3. **Seleccione el momento en que se inicia la alimentación de documentos en el escáner.**

   Normal

   Este es el ajuste predeterminado de fábrica.

   Lento

   El momento en el que se inicia la alimentación de documentos es más lento que [Normal].

ATENCIÓN

El tiempo total de la digitalización es mayor porque se retrasa el tiempo de inicio de la alimentación de documentos.

CONSEJO

Este ajuste también se puede configurar en el panel del operador.

Configuración para tamaños de la imagen [Recorte automático de bordes]

Si se configura el escáner para detectar el tamaño del documento automáticamente, indique si desea optimizar o no (recortar la parte superior o inferior) la fracción de la imagen digitalizada.
Cuando se detecta el tamaño del documento, es posible que haya una fracción de la imagen digitalizada en comparación con el tamaño de papel estándar.
El tamaño de la imagen de salida varía en función de cómo se procese la fracción.

1 **Abra Software Operation Panel.**

➡ Inicio Software Operation Panel (página 273)

2 **En la lista, seleccione [Configuración de Dispositivo 2] → [Recorte automático de bordes].**

3 **Seleccione si desea incluir o excluir el dato fraccionario.**
Seleccione [Optimizar] para evitar que los elementos del documento se omitan parcialmente.
Ajustes predeterminados de fábrica: Optimizar

ATENCIÓN

- Aunque la opción [Optimizar] puede evitar que los elementos del documento se omitan parcialmente, puede aparecer una sombra alrededor de los bordes de una imagen.
- Cuando escanea un documento con elementos como texto en los bordes con [Redondear (hacia abajo)] seleccionado, los elementos del documento pueden omitirse parcialmente en la imagen de salida.

Configuración de la función de protección del papel [Protección del papel]

Ajuste la configuración para detectar errores de alimentación.
Esta función detecta errores de alimentación en los siguientes casos:

- Cuando el escáner detecta un documento que se ha deformado de forma anómala debido a un error de alimentación
- Cuando el escáner detecta ruido de atasco de papel.

Los atascos de papel debidos a errores de alimentación pueden dañar o romper documentos importantes.
Detectar un error de alimentación de documentos y detenerla puede evitar que se dañen los documentos.
Esta función es eficaz cuando se escanean documentos difíciles de alimentar, como documentos de papel fino.

1 Abra Software Operation Panel.

➡ Inicio Software Operation Panel (página 273)

2 En la lista del lado izquierdo, seleccione [Configuración de Dispositivo 2] → [Protección del papel].

3 Seleccione un método de detección.

Deshabilitar

No detecta errores de alimentación.

Correcta posición de papel

Cuando el escáner detecta un documento que se ha deformado de forma anómala debido a un error de alimentación
Este es el ajuste predeterminado de fábrica.

Detectar ruido de atasco de papel

Detiene la digitalización cuando el escáner detecta un ruido de atasco de papel.

Ruido y correcta posición de papel

Detiene la digitalización cuando el escáner detecta un documento torcido inusual a causa de un error de alimentación o cuando detecta ruido de atasco de papel.

ATENCIÓN

Tenga en cuenta que la función de protección del papel sirve para evitar daños en los documentos, pero no se garantiza la protección de todos los documentos.

CONSEJO

- Cuando la [Protección del papel] está habilitada, en los siguientes casos es posible que la digitalización se detenga aunque los documentos se alimenten correctamente.

- Al digitalizar un documento arrugado
- Al digitalizar un documento que no es cuadrado ni rectangular
- Al digitalizar un documento con un fondo oscuro
- Al digitalizar un documento con un fondo impreso con texto o trama próximo al borde

La función de protección del papel solo se puede desactivar al volver a escanear el documento desde el panel del operador.

➡ Deshabilitación de la función de protección del papel (página 174)

- Si la función de protección del papel detiene las alimentación con frecuencia, tome medidas oportunas conforme a Se producen con frecuencia errores de prevención de daños en papel (página 251).
- [Protección del papel] estará deshabilitada en los casos siguientes.
  - Al activar el ajuste para utilizar el Portador de hojas en el controlador del escáner
  - Si utiliza el Modo manual simple
- Este ajuste también se puede configurar en el controlador del escáner o en el panel del operador.
  Tenga en cuenta que la configuración del controlador del escáner tiene prioridad.
  Cuando el ajuste de protección del papel está activado en el controlador del escáner, [Detectar ruido y torcedura de papel] está habilitado independientemente del ajuste en el Software Operation Panel.
  Tenga en cuenta que, cuando tienen prioridad los ajustes del panel del operador, los ajustes de protección del papel se aplican en el siguiente orden.

  1 Controlador de escáner
  Para obtener más información, consulte la ayuda del controlador del escáner.

  2 [19:Protección del papel] en la pantalla [Menú de ajustes] del panel del operador.

  ➡ Cómo usar el Menú de ajustes (página 113)

  3 Software Operation Panel

  ➡ Configuración de la función de protección del papel [Protección del papel] (página 307)

Especificación del nivel de sensibilidad de la protección del papel [Sensibilidad de detección para la protección del papel]

Especifique el nivel de sensibilidad para la detección de errores de alimentación cuando esté habilitada la función de protección del papel.
Los documentos se tuercen de manera inusual o se produce ruido de atasco de papel cuando no se cargan correctamente.
Especifique el nivel de sensibilidad para detectar documentos torcidos de manera inusual o ruido de atasco de papel.

1 Abra Software Operation Panel.

➡ Inicio Software Operation Panel (página 273)

2 En la lista del lado izquierdo, seleccione [Configuración de Dispositivo 2] → [Sensibilidad de detección para la protección del papel].

3 Seleccione el nivel de sensibilidad.

- Seleccione el nivel de sensibilidad para [Correcta posición de papel].

Baja

Disminuye el nivel de sensibilidad para la detección de documentos deformados de manera anómala.
Especifique esta opción para detectar documentos torcidos solo cuando estén muy torcidos.

Normal

Detecta un documento deformado de manera anómala con la máxima sensibilidad.
Este es el ajuste predeterminado de fábrica.

Alta

Aumenta el nivel de sensibilidad para la detección de documentos deformados de manera anómala.
Especifique esta opción para detectar documentos torcidos incluso cuando estén ligeramente deformados.

CONSEJO

Para detectar inmediatamente un documento deformado de manera anómala y detener la digitalización, seleccione [Alta].

- Seleccione el nivel de sensibilidad para [Ruido de atasco de papel].

Baja

Disminuye el nivel de sensibilidad para detectar ruido de atasco de papel.
Especifique esta opción para detectar solo ruido de atasco de papel fuerte.

Normal

Detecta ruido de atasco de papel con el nivel de sensibilidad máximo.
Este es el ajuste predeterminado de fábrica.

Alta

Aumenta el nivel de sensibilidad para detectar ruido de atasco de papel.
Especifique esta opción para detectar hasta los ruidos de atasco de papel más leves.

CONSEJO

- Para detectar inmediatamente ruido de atasco de papel y detener la digitalización, seleccione [Alta].
- Si la digitalización se detiene con frecuencia a causa de la función de protección del papel, seleccione [Baja].
- Este ajuste también se puede configurar en el panel del operador.

Configuración para digitalizar documentos con fichas de índice o documentos no rectangulares [Detección Automática para Tamaño de Página (Fin de página)]

Para documentos con pegatinas de índice o con lengüeta de índice (documentos con lengüeta de índice) o documentos no rectangulares, ajuste esta configuración para digitalizar más allá del borde del documento detectado por el escáner para que la imagen digitalizada incluya etiquetas de índice o pestañas de índice.
Para digitalizar documentos con lengüetas de índice, cargue los documentos de modo que el borde donde se adjuntan las etiquetas adhesivas o lengüetas de índice sea el borde inferior.

➡ Colocar documentos con lengüetas de índice o documentos no rectangulares (página 94)

1 **Abra Software Operation Panel.**

➡ Inicio Software Operation Panel (página 273)

2 **En la lista, seleccione [Configuración de Dispositivo 2] → [Detección Automática para Tamaño de Página (Fin de página)].**

3 **Seleccione la forma del documento.**

Rectángulo

Detiene la digitalización cuando detecta el borde inferior del documento.
Este es el ajuste predeterminado de fábrica.

Con lengüeta de índice

Digitaliza hasta 35 mm desde el borde inferior del documento con una lengüeta.

No rectángulo

Digitaliza hasta 120 mm desde el borde inferior del documento detectado.

ATENCIÓN

Si selecciona [Con lengüeta de índice] o [No rectángulo], se reducirá la velocidad de digitalización.

Ajuste de la presión de recogida del papel [Fuerza de recogida del papel]

Ajuste la presión del rodillo de recogida para la alimentación del papel.
Al escanear papel fino o cuando el papel no se alimenta con fluidez y los rodillos de recogida giran repetidamente sin rumbo fijo hasta que el papel se alimenta, ajustar la presión de recogida del papel mejora el rendimiento del escaneo.

1 **Abra Software Operation Panel.**

➡ Inicio Software Operation Panel (página 273)

2 **En la lista, seleccione [Configuración de Dispositivo 2] → [Fuerza de recogida del papel].**

3 **Ajuste la presión del rodillo de recogida para la alimentación del papel.**

Baja

Seleccione esta opción para papel fino.
Esta opción resulta útil para escanear papel relativamente fino.
Incluso el papel fino puede alimentarse. Sin embargo, si escanea un documento con un tipo de papel no recomendado, asegúrese de probar primero con el mismo tipo de papel para comprobar si el documento se puede escanear.
Es posible que al escanear papel grueso no se alimente correctamente, lo que provocaría que los rodillos de recogida giraran repetidamente en vacío.

Media

Presión de recogida de papel predeterminada. Mantenga esta configuración para el uso normal.
Este es el ajuste predeterminado de fábrica.

Alta

Seleccione esta opción para papel grueso o rizado.
Esta opción resulta útil para escanear papel relativamente grueso.
La fuerza de alimentación del rodillo de recogida aumenta, por lo que incluso los documentos difíciles de alimentar se pueden alimentar rápidamente.
Escanear papel fino puede provocar un atasco de papel.

CONSEJO

Este ajuste también se puede configurar en el panel del operador.

Impedir que se pierdan partes de imágenes cuando los documentos se cargan torcidos [Control de overscan]

Especifique si desea impedir que se pierda parte de la imagen cuando los documentos se cargan torcidos.
Si se configura [Expandir] en [Control de overscan], cuando se introducen documentos torcidos, el área de escaneo se amplía automáticamente para evitar que falte alguna parte de la imagen.

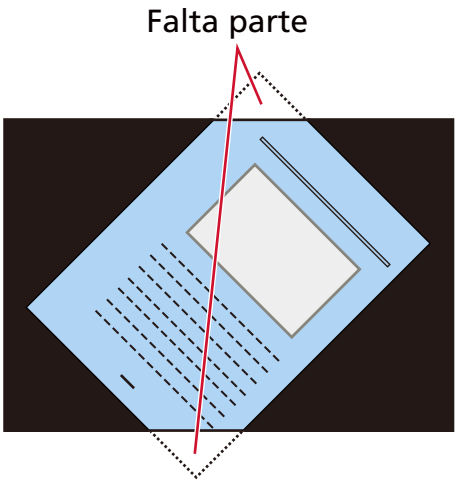

Cuando falta parte de una imagen

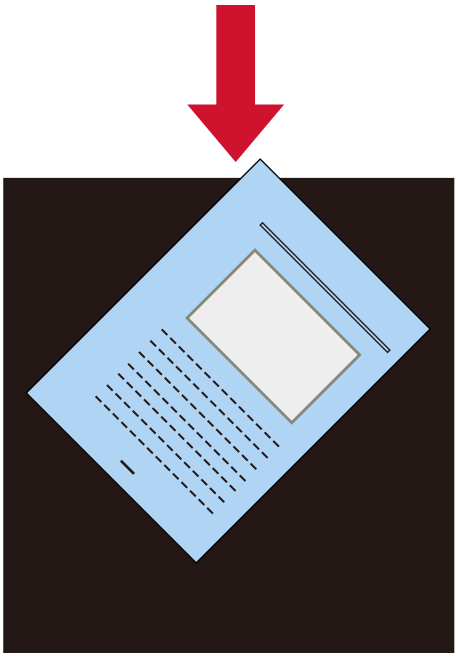

Cuando [Expandir] está seleccionado

1 **Abra Software Operation Panel.**

➡ Inicio Software Operation Panel (página 273)

2 **En la lista, haga clic en [Configuración de Dispositivo 2] → [Control de overscan].**

3 **Seleccione [Expandir].**
Ajustes predeterminados de fábrica: Normal

CONSEJO

- Se recomienda digitalizar con el tamaño de papel más grande que haya disponible.
- Este ajuste también se puede configurar en el panel del operador.

Digitalización a una altitud elevada [Modo para alta altitud]

Habilite este modo para utilizar el escáner a una altitud de 2.000 m o superior.
Una presión atmosférica reducida a altitudes elevadas podría reducir la precisión de la detección de documentos superpuestos con el sensor ultrasónico.
Al activar [Habilitar] para el Modo para alta altitud se mejora la precisión a la hora de detectar documentos superpuestos.

1. **Abra Software Operation Panel.**

   ➡ Inicio Software Operation Panel (página 273)

2. **En la lista, seleccione [Configuración de Dispositivo 2] → [Modo para alta altitud].**

3. **Seleccione [Habilitar].**
   Ajustes predeterminados de fábrica: Deshabilitar

Especificación de la calidad de imagen para digitalizar [Modo de calidad de imagen]

Para obtener una calidad de imagen cercana a la que se obtiene al digitalizar con fi-7800/fi-7900, establezca el modo de calidad de la imagen.

1. **Abra Software Operation Panel.**

   ➡ Inicio Software Operation Panel (página 273)

2. **En la lista, seleccione [Configuración de Dispositivo 2] → [Modo de calidad de imagen].**

3. **Seleccione si desea obtener una calidad de imagen cercana a la del fi-7700/fi-7600/fi-7700S.**
   Ajustes predeterminados de fábrica: Deshabilitar

Configuración de la función de prevención de daños en el papel [Modo de alimentación de baja velocidad]

Especifique este ajuste para reducir la velocidad de digitalización para proteger los documentos. Al digitalizar con poca resolución (inferior a 400 ppp), la digitalización se realiza más despacio, independientemente de la resolución configurada. Este ajuste es útil para digitalizar documentos de página larga.

1. **Abra Software Operation Panel.**

   ➡ Inicio Software Operation Panel (página 273)

2. **En la lista, seleccione [Configuración de Dispositivo 2] → [Modo de alimentación de baja velocidad].**

3. **Seleccione [Habilitar] si realiza una digitalización lenta para proteger los documentos.**
   Ajustes predeterminados de fábrica: Deshabilitar

> **CONSEJO**
>
> Este ajuste también se puede configurar en el panel del operador.

Especificación de la velocidad de expulsión del papel (Control de apilamiento)

Esta opción permite reducir la velocidad de expulsión de los documentos, evitando que los documentos escaneados se dispersen.
Esta configuración resulta útil cuando se escanean documentos de diferentes tamaños.

1. **Abra Software Operation Panel.**

   ➡ Inicio Software Operation Panel (página 273)

2. **En la lista, seleccione [Configuración de Dispositivo 2] → [Control de apilamiento].**

3. **Seleccione [Activar] para evitar que los documentos escaneados se dispersen.**
   Tenga en cuenta que la velocidad de escaneo se reduce, ya que la velocidad de expulsión se controla para que los documentos salgan más lentamente.
   Ajustes predeterminados de fábrica: Deshabilitar

> **CONSEJO**
> Este ajuste también se puede configurar en el panel del operador.

Ajustes relacionados con la detección de documentos superpuestos (Alimentación Detección de alimentación múltiple)

Especificación de un método para detectar los documentos superpuestos [Detección de alimentación múltiple]

La alimentación múltiple es un error que se produce cuando dos o más hojas se superponen y se cargan a la vez.
Configure los ajustes para detectar los documentos superpuestos durante una digitalización.
Los documentos superpuestos se detectan con un sensor ultrasónico o según la diferencia de longitud de las hojas.
Cuando se detectan documentos superpuestos, se muestra un mensaje de error y se detiene la digitalización. Si los documentos se superponen a 30 mm del borde delantero de entrada al escáner, no se detectan como superpuestos.

ATENCIÓN

Cuando se utiliza el modo «Manual simple», no se detectará el solapamiento de documentos.
Para digitalizar documentos doblados por la mitad o documentos con varias capas, como un sobre, se emplea el modo manual simple. Por tanto, aunque el ajuste para detectar documentos superpuestos esté habilitado, estos documentos no se detectarán como documentos superpuestos.

1 **Abra Software Operation Panel.**

➡ Inicio Software Operation Panel (página 273)

2 **En la lista, seleccione [Configuración de Dispositivo 2] → [Detección de alimentación múltiple].**

3 **Seleccione un método de detección.**

Ninguna

No detecta los documentos superpuestos.

Verificar Grosor(Ultrasónico)

Detecta los documentos superpuestos con el sensor ultrasónico.
Cuando este método se encuentra seleccionado, puede especificar las siguientes dos opciones:

- Especifique un área de detección de los documentos superpuestos según la longitud desde el borde delantero del documento al colocarlo en el sentido de la alimentación.
  Para obtener detalles, consulte Especificación del área para detectar documentos superpuestos [Especificación del área de verificación del documento para Detección de Alimentación Múltiple] (página 322).
- Cuando un documento tiene una hoja de papel adherida, es posible memorizar la longitud y la posición del papel y configurar que se ignore la superposición de documentos.

Para obtener detalles, consulte Configuración para no detectar determinados patrones de superposición (página 168).

Este es el ajuste predeterminado de fábrica.

Verificar longitud

Detecta los documentos superpuestos según la diferencia de longitud.
Seleccione esta opción para digitalizar documentos que tengan la misma longitud.

> **ATENCIÓN**
> Tenga en cuenta que no es posible detectar los documentos superpuestos con exactitud cuando se digitaliza un lote con documentos de diferentes longitudes mezclados.

Verificar Grosor y Longitud

Detecta los documentos superpuestos por la combinación de [Verificar Grosor(Ultrasónico)] y [Verificar longitud].
Cuando este método se encuentra seleccionado, puede especificar las siguientes dos opciones:

- Especifique un área de detección de los documentos superpuestos según la longitud desde el borde delantero del documento al colocarlo en el sentido de la alimentación.
  Para obtener detalles, consulte Especificación del área para detectar documentos superpuestos [Especificación del área de verificación del documento para Detección de Alimentación Múltiple] (página 322).
- Cuando un documento tiene una hoja de papel adherida, es posible memorizar la longitud y la posición del papel y configurar que se ignore la superposición de documentos.
  Para obtener detalles, consulte Configuración para no detectar determinados patrones de superposición (página 168).

> **ATENCIÓN**
> Tenga en cuenta que no es posible detectar los documentos superpuestos con exactitud cuando se digitaliza un lote con documentos de diferentes longitudes mezclados.

Longitud

Especifique este elemento cuando seleccione [Verificar longitud] o [Verificar Grosor y Longitud].
Especifique la diferencia de longitud de los documentos que se van a detectar como documentos superpuestos.
Los documentos superpuestos se detectan cuando la diferencia de longitud de los documentos es más larga que el valor especificado.
Las longitudes inferiores al valor especificado se consideran un pequeño error y no se detectan como documentos superpuestos.
Ajustes predeterminados de fábrica: 10

ATENCIÓN

- Para digitalizar documentos con diferentes longitudes, seleccione [Verificar Grosor(Ultrasónico)].
- Cuando se selecciona [Verificar Grosor(Ultrasónico)] si se adjunta al documento un archivo adjunto, como una nota adhesiva, un recibo o una fotografía, la parte adjunta del documento puede detectarse como documentos superpuestos.
  Para deshabilitar la detección de documentos superpuestos, configure uno de los siguientes:
  - Seleccione [Verificar longitud]
  - Configure los ajustes para que no se detecten las áreas en las que se adjuntan trozos de papel en [Especificación del área de verificación del documento para Detección de Alimentación Múltiple]
  - En [Función de alimentación múltiple inteligente], seleccione [Modo automático 1] o [Modo automático 2]

CONSEJO

- Los documentos superpuestos no se detectan en los casos siguientes:
  - Al activar el ajuste para utilizar el Portador de hojas en el controlador del escáner
  - Si utiliza el Modo manual simple
- Esta configuración también puede ser ajustada desde el controlador del escáner.
  Tenga en cuenta que la configuración del controlador del escáner tiene prioridad.

Especificación del área para detectar documentos superpuestos [Especificación del área de verificación del documento para Detección de Alimentación Múltiple]

Especifique un campo en el que no detectar documentos superpuestos o un campo en el que detectarlos.
Especifique esta opción cuando se seleccionen [Verificar Grosor(Ultrasónico)] o [Verificar Grosor y Longitud] para [Detección de alimentación múltiple].

1 Abra Software Operation Panel.

➡ Inicio Software Operation Panel (página 273)

2 En la lista del lado izquierdo, seleccione [Configuración de Dispositivo 2] → [Especificación del área de verificación del documento para Detección de Alimentación Múltiple].

3 Especifique el área de detección.
Active la casilla [Intervalo seleccionado].

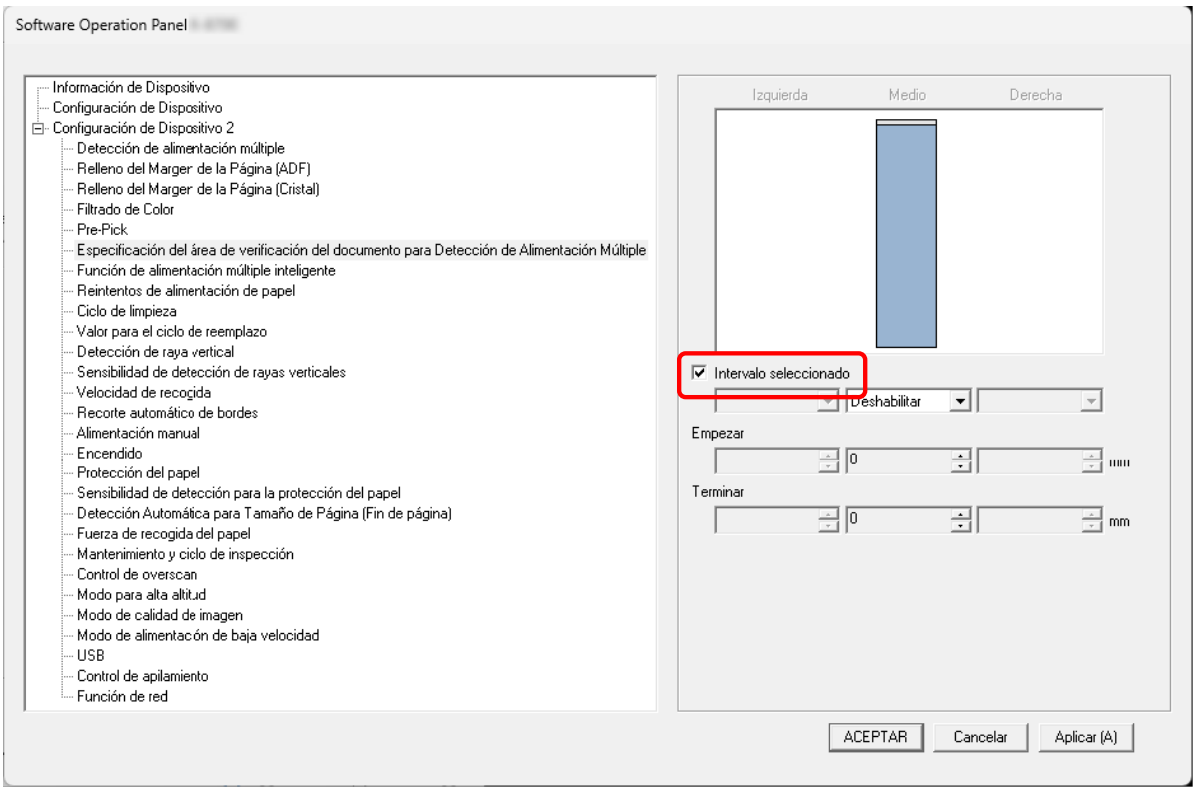

Casilla de selección [Intervalo seleccionado]

Seleccione la casilla para especificar el campo de detección (de color azul claro) de la figura que aparece a continuación.

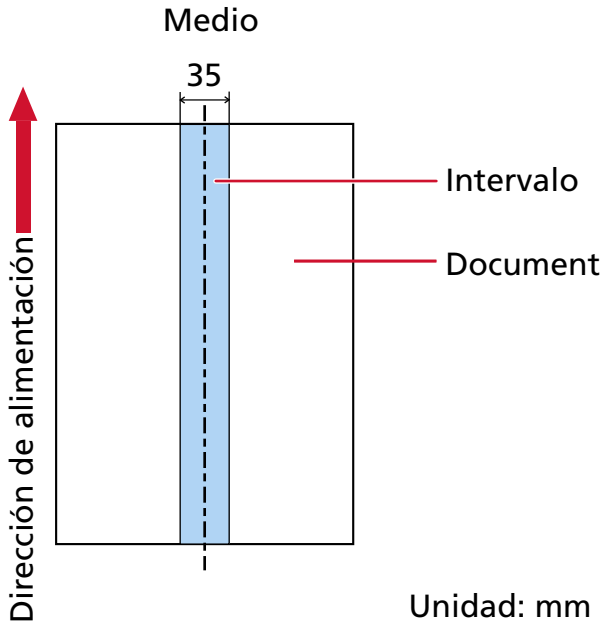

La casilla está desactivada en los ajustes predeterminados de fábrica.
Al desactivar esta casilla, las posiciones de inicio y fin se ajustan en "0" y se detectan los documentos superpuestos en todo el documento.
La condición anterior se aplica cuando el documento se carga en el punto central entre los rodillos de recogida.
Si los documentos se superponen a 30 mm del borde delantero de entrada al escáner, no se detectan como superpuestos.

Deshabilitar (Medio)

Esta opción se puede seleccionar si está marcada la casilla de verificación [Intervalo seleccionado].
Los documentos superpuestos no se detectan en el área especificada.
Este es el ajuste predeterminado de fábrica.

Habilitar (Medio)

Esta opción se puede seleccionar si está marcada la casilla de verificación [Intervalo seleccionado].
Los documentos superpuestos se detectan en el área especificada.

Empezar (Medio)

Especifique la posición de inicio del área de detección por longitud desde el borde delantero del documento en el sentido de la alimentación.
Intervalo: 0 a 510 mm, en incrementos de 2 mm, Empezar < Terminar
Ajustes predeterminados de fábrica: 0

Terminar (Medio)

Especifique la posición final del área de detección por longitud desde el borde delantero del documento en el sentido de la alimentación.
Intervalo: 0 a 510 mm, en incrementos de 2 mm, Empezar < Terminar
Ajustes predeterminados de fábrica: 0

CONSEJO

- Cuando la posición de inicio y la de fin son "0", se detectan los documentos superpuestos en todo el documento sin importar el ajuste de [Intervalo seleccionado].
- Para deshabilitar la detección de los documentos superpuestos para todo el documento, seleccione [Deshabilitar] para [Intervalo seleccionado] y configure la posición de inicio en "0" y la posición final en un valor mayor o igual que la longitud del documento.
- Si se ajusta la posición de inicio con una longitud mayor que la longitud del documento, se detectarán los documentos superpuestos en todo el documento cuando se seleccione [Deshabilitar] en [Intervalo seleccionado] y no se detectarán los documentos superpuestos en parte alguna del documento cuando se seleccione [Habilitar] en [Intervalo seleccionado].
- La longitud mínima del área para la detección de documentos superpuestos es de 5 mm. Ajuste las configuraciones de manera que el valor de la posición de terminar menos la posición de empezar sea igual a 6 mm o más.
- También puede ajustar las posiciones de inicio y fin con los siguientes métodos:
  - Dibuje un cuadrado arrastrando el puntero del ratón en la ventana donde se especifica el área de detección.
  - Arrastre las asas que indican la posición inicial y la posición final en la ventana donde se especifica el área de detección.
- Para ver ejemplos de la configuración del área de detección de superposición, consulte Ejemplos de ajustes del área de detección de superposición de documentos (página 325).

■ Ejemplos de ajustes del área de detección de superposición de documentos

Ejemplo 1

Los detalles de configuración son los siguientes.
Área de detección: Especifique el área habilitada; inicio: 50 mm; fin: 200 mm

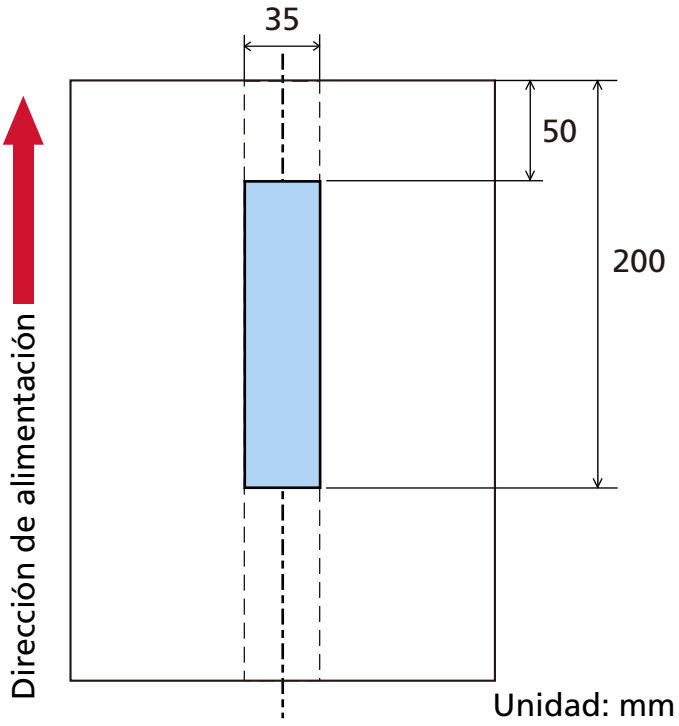

La superposición de documentos sólo se detecta dentro del área de color azul claro.

Ejemplo 2

Los detalles de configuración son los siguientes.

Área de detección: Especifique el área deshabilitada; inicio: 0 mm; fin: 300 mm

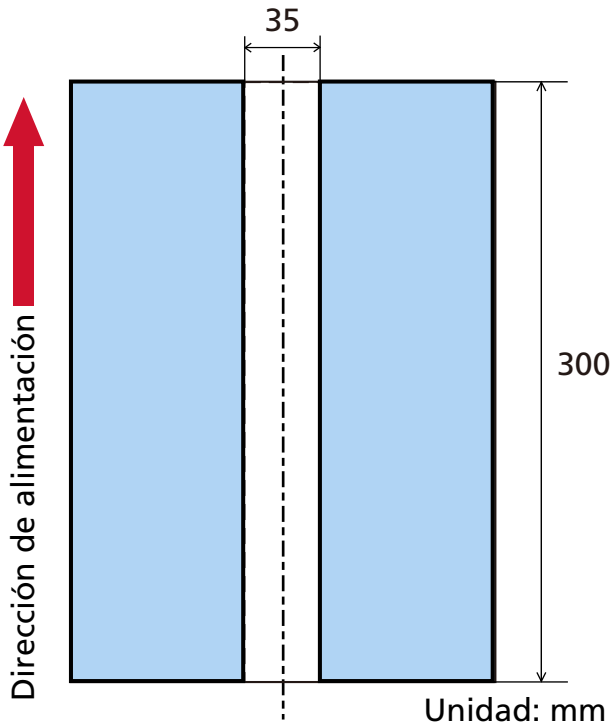

La superposición de documentos sólo se detecta dentro del área de color azul claro.

Ejemplo 3 (ejemplo incorrecto)

Los detalles de configuración son los siguientes.
Área de detección: Especifique el área habilitada; inicio: 100 mm; fin: 102 mm

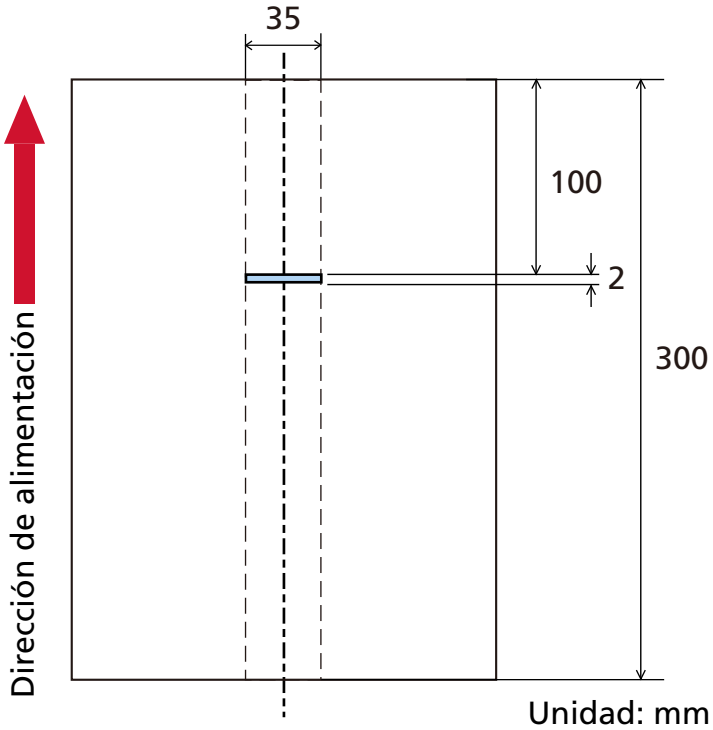

Dado que el área de detección (longitud) es menor a 5 mm, no es posible detectar correctamente los documentos superpuestos.

Configuración para ignorar determinados patrones de superposición [Función de alimentación múltiple inteligente]

Configure el ajuste para ignorar automáticamente determinados patrones de documentos superpuestos cuando se habilite el ajuste para detectar los documentos superpuestos.
Tenga en cuenta que primero deberá especificar [Verificar Grosor(Ultrasónico)] o [Verificar Grosor y Longitud] en el controlador del escáner y Software Operation Panel en el Software Operation Panel antes de configurar este ítem.

1 **Abra Software Operation Panel.**

➡ Inicio Software Operation Panel (página 273)

2 **En la lista del lado izquierdo, seleccione [Configuración de Dispositivo 2] → [Función de alimentación múltiple inteligente].**

3 **Seleccione un modo de funcionamiento.**

Modo manual

Indique si desea que se detecten los documentos superpuestos al volver a digitalizar documentos que se hayan detectado como documentos superpuestos.
No memorizará el tamaño ni la ubicación del papel adherido.
La digitalización se detendrá automáticamente si se detectan documentos superpuestos.
Tenga en cuenta que si el ajuste para detener la digitalización para comprobar las imágenes está habilitado en el controlador del escáner, se detendrá la digitalización después de expulsarse los documentos superpuestos.
Este es el ajuste predeterminado de fábrica.

Modo automático 1

Indique si desea que se memoricen como un patrón de superposición la longitud y la posición de una hoja de papel adherida a un documento que se haya detectado como documentos superpuestos.
Si se memoriza el patrón de superposición, los documentos que tengan el mismo patrón no se detectarán como documentos superpuestos a partir de la siguiente digitalización.
La digitalización se detendrá después de expulsarse los documentos superpuestos.
Se pueden memorizar hasta ocho hojas de patrones de superposición (con un máximo de cuatro patrones de superposición por hoja).
Una vez memorizados los patrones de superposición de ocho hojas, los patrones memorizados se sobrescribirán con los patrones recién detectados a partir de la primera hoja que se memorizó.
Sin embargo, cuando el escáner se apaga y enciende, el número de patrones de superposición memorizados dependerá de la configuración de [Patrones de superposición al apagar] en Software Operation Panel.

➡ Configuración para ignorar determinados patrones de superposición [Función de alimentación múltiple inteligente] (página 328)

CONSEJO

Si quiere que el escáner memorice cinco o más patrón de superposición para un documento, escanee los documentos una vez para que el escáner memorice los patrones de superposición. Después, vuelva a escanearlos para que el escáner memorice los nuevos patrones de superposición para que los patrones de superposición que se acaban de memorizar no se detecten como superpuestos en el siguiente escaneado.
Dado que el mismo documento se escanea dos veces, el escáner lo almacena efectivamente como dos documentos distintos.

Modo automático 2

Indique si desea que se memorice como un patrón de superposición la longitud de la hoja de papel más larga adherida a un documento que se haya detectado como documentos superpuestos.
Si se memoriza el patrón de superposición, un documento que tenga una hoja de papel adherida con la misma longitud o una longitud menor no se detectará como documentos superpuestos a partir de la siguiente digitalización.
La digitalización se detendrá después de expulsarse los documentos superpuestos.
Solo se puede memorizar un patrón de superposición en este modo de funcionamiento.

Casilla de verificación [Borrar patrón de superposición]

Marque esta casilla para borrar los patrones de superposición memorizados en el modo Automático.
Al seleccionar esta casilla, podrá eliminar los patrones de superposición memorizados en el modo Automático.
Puede borrar los patrones de superposición que no pretendía memorizar, pero tenga cuidado con esta operación puesto que todos los patrones memorizados se borrarán.
La casilla está desactivada en los ajustes predeterminados de fábrica.

Casilla de verificación [Memorizar patrón de superposición]

Para Modo automático 1 o Modo automático 2, cambie manualmente si se memorizará o no un patrón de superposición cuando se detecten documentos superpuestos.
Marque esta casilla para cambiar la configuración predeterminada a habilitar para memorizar el patrón de superposición cuando se detecten documentos superpuestos.
La casilla está desactivada en los ajustes predeterminados de fábrica.
Para obtener detalles sobre la función que memoriza un patrón de superposición, consulte Configuración para no detectar determinados patrones de superposición (página 168).

Patrones de superposición al apagar

Podrá especificar si se guardará o no el patrón de superposición al apagar el escáner.
Cuando se selecciona [Recordar], la próxima vez que se encienda el escáner se pueden usar los patrones de superposición más recientes (para ocho documentos) para el modo automático 1 y un patrón de superposición para el modo automático 2.
Ajustes predeterminados de fábrica: No recordar

CONSEJO

Este ajuste también se puede configurar en el panel del operador.

Configuraciones relacionadas con el tiempo de espera

Tiempo de espera del escáner para entrar en el modo de ahorro de energía [Ahorro de energía]

Especifique el tiempo de espera para que el escáner entre en el modo de ahorro de energía.

1 Abra Software Operation Panel.

➡ Inicio Software Operation Panel (página 273)

2 Desde la lista, seleccione [Configuración de Dispositivo].

3 Especifique el tiempo de espera para que el escáner entre en el modo de ahorro de energía.

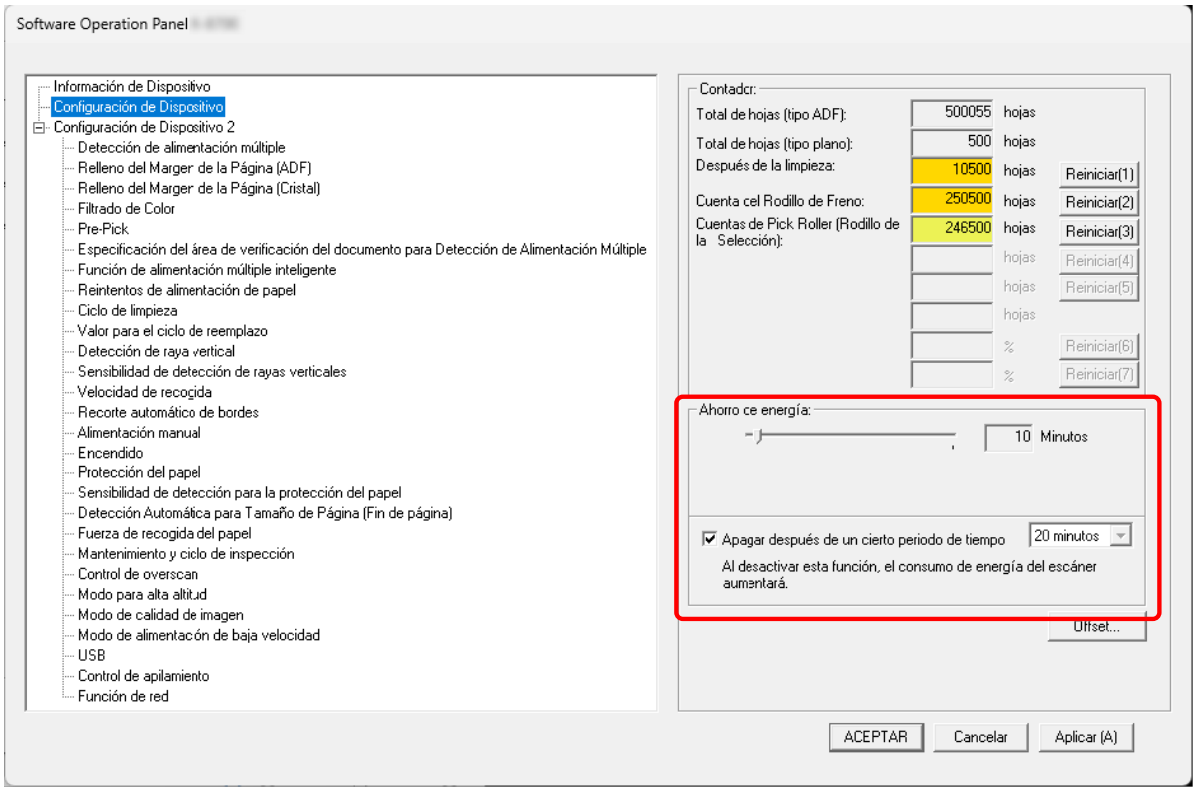

Ahorro de energía

Utilice la barra de desplazamiento para especificar el tiempo de espera, un valor de 5 a 115 minutos (en incrementos de 5), antes de entrar en el modo de ahorro de energía.
Ajustes predeterminados de fábrica: 10

Casilla [Apagar después de un cierto periodo de tiempo]

Selecciónela cuando apague el escáner automáticamente.
Una vez seleccionado, el escáner se apaga automáticamente cuando no se utiliza durante un período de tiempo determinado.
La casilla de verificación está seleccionada de forma predeterminada.

Seleccione una hora para que el escáner se apague automáticamente en la lista desplegable.
Ajustes predeterminados de fábrica: 20 minutos

CONSEJO

- Cuando se desmarca la casilla [Apagar después de un cierto periodo de tiempo], el consumo energético del escáner aumentará.
- Este ajuste también se puede configurar en el panel del operador.

Tiempo de espera en alimentación manual [Alimentación manual]

Especifique esto para continuar cargando y digitalizando documentos repetidamente después de comenzar a escanear.
Para configurar el escáner para que espere a que se cargue un documento en la bandeja de entrada durante un tiempo de espera específico después de que se inicie la digitalización o se complete la alimentación del documento, especifique el tiempo de espera.
Esto permite la digitalización continua siempre que cargue un documento dentro del tiempo de espera especificado.
Si se excede del tiempo de espera especificado, la digitalización finalizará automáticamente.

1 Abra Software Operation Panel.

➡ Inicio Software Operation Panel (página 273)

2 En la lista del lado izquierdo, seleccione [Configuración de Dispositivo 2] → [Alimentación manual].

3 Establezca [Intervalo del tiempo de espera].
En [Intervalo del tiempo de espera], especifique el periodo de tiempo hasta el cual el escáner confirma que no hay documentos cargados en la bandeja de entrada al ADF (alimentador) (el intervalo entre la última digitalización y la detección de si el siguiente documento se ha colocado o no).
Ajustes predeterminados de fábrica: 10 segundos

- Cuando escanee más de un documento sucesivamente de manera manual

  a Selecciona [Habilitar] en [Modo de alimentación continua] para pasar al modo continuo manual.
  Ajustes predeterminados de fábrica: Deshabilitar

  b Seleccione el tiempo en [Intervalo del tiempo de espera].

- Para digitalizar un documento doblado a la mitad, un sobre o un papel de transferencia multicapa manualmente de cada vez

  a Deslice el interruptor del modo de alimentación hacia la izquierda para activar el Modo manual simple.

  b Seleccione el tiempo en [Intervalo del tiempo de espera].

CONSEJO

- En modo manual continuo o en modo manual simple, el escáner esperará a que los documentos se carguen en la bandeja de entrada al ADF (alimentador) hasta que pase el intervalo del tiempo de espera después de haberse iniciado la digitalización o de que se haya expulsado un documento.
  La digitalización finalizará si no se ha cargado ningún documento durante el intervalo del tiempo de espera.
  Para finalizar inmediatamente un escaneo, pulsa el botón [Scan/Enter] o el botón [Stop/Clear].

Ten en cuenta que no se puede cancelar el escaneo aunque pulses el botón [Stop/Clear] mientras se está alimentando un documento.

- Este ajuste también se puede configurar en el panel del operador.

Configuración relacionada a la conexión entre el escáner y el ordenador

Especificación de la operación USB [USB]

Cambie la configuración de USB si se produce un error en el ordenador durante la comunicación.
Este ajuste no puede configurarse cuando el escáner está conectado a través de una LAN por cable.
El escáner se reinicia si se cambia este ajuste.

1. **Abra Software Operation Panel.**

   ➡ Inicio Software Operation Panel (página 273)

2. **En la lista de la izquierda, seleccione [Configuración de Dispositivo 2] → [USB].**

3. **Especifique cómo opera la función USB.**

   Automática

   Función según el entorno de conexión. Este es el ajuste predeterminado de fábrica.

   USB 2.0

   Funciona con USB 2.0.

> **CONSEJO**
>
> Este ajuste también se puede configurar en el panel del operador.

Configuración para el uso del escáner solo mediante conexión USB [Función de red]

Con la configuración predeterminada de fábrica, puede usar el escáner tanto con una conexión USB como con una conexión LAN por cable.
Deshabilite la conexión LAN por cable si desea usar el escáner solo mediante la conexión USB por las siguientes razones.

- Para reducir el consumo eléctrico
- Para aumentar la seguridad
- Para usar Activar la alimentación de energía por USB

➡ Método para encender/apagar el escáner [Encendido] (página 337)

Este ajuste no puede configurarse cuando el escáner está conectado a través de una LAN por cable.
El escáner se reinicia si se cambia este ajuste.

1. **Abra Software Operation Panel.**

   ➡ Inicio Software Operation Panel (página 273)

2. **En la lista de la izquierda, seleccione [Configuración de Dispositivo 2] → [Función de red].**
   [Función de red] aparece cuando el escáner está conectado a través de un cable USB.

3. **Seleccione [Deshabilitar].**
   Ajustes predeterminados de fábrica: Habilitar

Configuración relacionada con el encendido/apagado y el consumo de energía del escáner

Método para encender/apagar el escáner [Encendido]

Configure los ajustes para encender y apagar el escáner.
Especifique el método para encender y apagar el escáner, distinto al uso del botón [Power] del propio escáner.

1 Abra Software Operation Panel.

➡ Inicio Software Operation Panel (página 273)

2 En la lista, seleccione [Configuración de Dispositivo 2] → [Encendido].

3 Seleccione uno de los siguientes métodos para encender o apagar el escáner.

Activar el interruptor de encendido

El botón [Power] del escáner se utiliza para encender y apagar el escáner.
Este es el ajuste predeterminado de fábrica.

Desactivar el interruptor de encendido

Seleccione esta opción para utilizar un conector múltiple de CA que se corresponda con la alimentación del ordenador para controlar el suministro de alimentación para periféricos como un escáner.
El botón [Power] del escáner no se utiliza para encender y apagar el escáner.

ATENCIÓN

La opción [Apagar después de un cierto periodo de tiempo] en [Configuración de Dispositivo] en Software Operation Panel se desactivará.

Activar la alimentación de energía por USB

Este ajuste entra en vigor cuando [Función de red] en [Configuración de Dispositivo 2] está ajustado a [Deshabilitar] en Software Operation Panel.
Configure si el escáner se puede encender o apagar mediante las siguientes acciones, además de pulsar el botón [Power] del escáner.

- Encender o apagar el equipo
- Conexión o desconexión del cable USB

ATENCIÓN

- Si se selecciona [Activar la alimentación de energía por USB], el interruptor de encendido siempre estará habilitado.

- Algunos ordenadores y concentradores USB continúan enviando energía al bus USB incluso después de apagar el ordenador.
  En dicho caso, es posible que el modo [Activar la alimentación de energía por USB] no funcione correctamente.

CONSEJO

Cuando se activa la opción [Desactivar el interruptor de encendido], el consumo energético del escáner aumentará.

Configuración relacionada con el mantenimiento del escáner

Detección de rayas verticales [Detección de raya vertical]

Configure los ajustes para la detección de suciedad en el vidrio de digitalización.
Si el vidrio de digitalización está sucio, es posible que aparezcan rayas verticales en las imágenes.
Si [Habilitar] está seleccionado para el ajuste de detección de raya vertical, se muestra el siguiente mensaje cuando aparecen rayas verticales en la imagen que digitalizó con el ADF.

- Al abrir o cerrar el ADF
- Al finalizar el escaneo
- Coloque un documento en la bandeja de entrada al ADF (alimentador)
- Cuando el escáner sale del modo de ahorro de energía.

Aparece un mensaje como se muestra.

- Menu parpadea en el LCD.
  [Limpie el vidrio] también parpadea en la segunda línea de la pantalla [Listo].
  Para evitar que aparezcan rayas verticales en las imágenes, compruebe el mensaje y limpie el vidrio.
  Para obtener detalles sobre cómo comprobar la información, consulte Comprobar la información (página 119).
- Se muestra un mensaje en Error Recovery Guide en el ordenador conectado al escáner.
  Para evitar que aparezcan rayas verticales en las imágenes, compruebe el mensaje y limpie el vidrio.

Para obtener detalles acerca de la limpieza, consulte Cuidado diario (página 176).

1. **Abra Software Operation Panel.**
   ➡ Inicio Software Operation Panel (página 273)
2. **En la lista del lado izquierdo, seleccione [Configuración de Dispositivo 2] → [Detección de raya vertical].**
3. **Seleccione [Habilitar].**
   Ajustes predeterminados de fábrica: Deshabilitar

> **CONSEJO**
> - La función que le avisa de que el cristal está sucio no le notifica necesariamente toda la suciedad. Si aparecen rayas verticales en la imagen, tome medidas según Aparecen rayas verticales en las imágenes (página 260).
> - Este ajuste también se puede configurar en el panel del operador.

Especificar el nivel de sensibilidad para la detección de rayas verticales [Sensibilidad de detección de rayas verticales]

Especifique el nivel de sensibilidad para detectar rayas verticales (la suciedad en el vidrio de digitalización) cuando se selecciona [Activar] en [Detección de raya vertical].
Ajuste el nivel de sensibilidad de acuerdo con lo sucio que esté el vidrio de digitalización.

1 Abra Software Operation Panel.

➡ Inicio Software Operation Panel (página 273)

2 En la lista del lado izquierdo, seleccione [Configuración de Dispositivo 2] → [Sensibilidad de detección de rayas verticales].

3 Seleccione el nivel de sensibilidad para detectar la suciedad en el vidrio de digitalización.

Baja

disminuye el nivel de sensibilidad para detectar la suciedad en el vidrio de digitalización. Especifique esta opción para detectar suciedad solo cuando el vidrio de digitalización esté muy sucio.

Normal

Detecta suciedad en el vidrio de digitalización con una sensibilidad máxima.
Este es el ajuste predeterminado de fábrica.

Alta

aumenta el nivel de sensibilidad para detectar la suciedad en el vidrio de digitalización. Especifique esta opción para detectar suciedad cuando el vidrio de digitalización esté ligeramente sucio.

CONSEJO

- Si [Limpie el vidrio] parpadea con frecuencia en la segunda línea en la pantalla [Listo], seleccione [Baja].
- Este ajuste también se puede configurar en el panel del operador.

Establecer los ciclos de mantenimiento e inspección del escáner [Mantenimiento y ciclo de inspección]

Especifique el ciclo de mantenimiento e inspección del escáner que debe llevar a cabo un técnico de servicio.

Si ha transcurrido el tiempo especificado desde la última fecha de mantenimiento e inspección, Menu parpadea en la pantalla LCD.
[Mantenimiento] también parpadea en la segunda línea de la pantalla [Listo].
Compruebe la información y pida al ingeniero de servicio técnico que realice una tarea habitual de mantenimiento e inspección del escáner.
Para obtener detalles sobre cómo comprobar la información, consulte Comprobar la información (página 119).
Para recibir un mantenimiento e inspección regulares por parte de un técnico de servicio, póngase en contacto con el distribuidor/proveedor al que adquirió este producto.

1. **Abra Software Operation Panel.**

   ➡ Inicio Software Operation Panel (página 273)

2. **En la lista del lado izquierdo, seleccione [Configuración de Dispositivo 2] → [Mantenimiento y ciclo de inspección].**

3. **Seleccione [Habilitar] para recibir un mensaje en el LCD cuando falte poco para el mantenimiento.**
   Ajustes predeterminados de fábrica: Deshabilitar

4. **Seleccione el ciclo para recibir un mensaje.**
   Ajustes predeterminados de fábrica: 12 meses

Configuración de red (Configuración de la red de fi Series)

En esta sección se explica cómo usar la Configuración de la red de fi Series para configurar la red. Puede ajustar la configuración de red del escáner con un navegador en el ordenador mediante la Configuración de la red de fi Series.

Iniciar Configuración de la red de fi Series

1 Conecte el escáner al ordenador como se describe a continuación.

- fi-8600

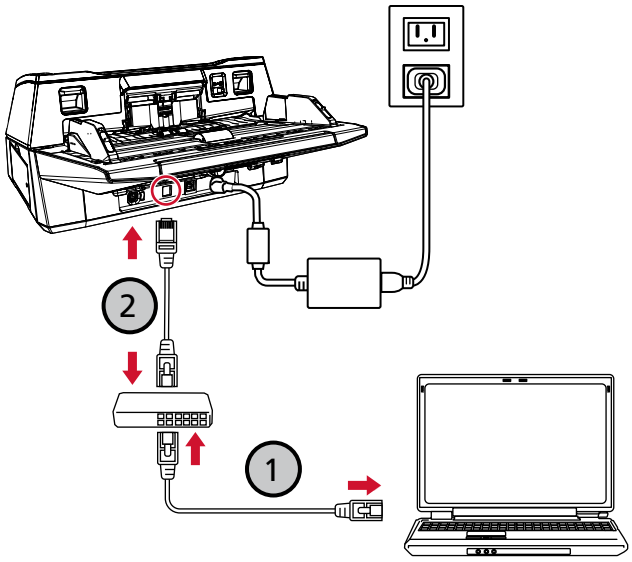

- fi-8700/fi-8700S

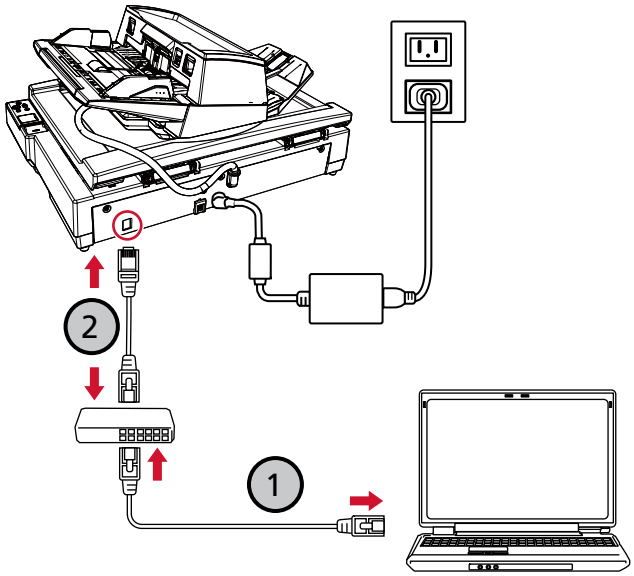

a Conecte el ordenador a un dispositivo de red mediante una LAN con cable (1).

Para obtener información sobre cómo conectar el ordenador a una red, consulte el manual del ordenador.

b Conecte el escáner a un dispositivo de red mediante una LAN con cable (2).

2 Compruebe la dirección IP del escáner.

Puede utilizar la Herramienta de configuración de dirección IP para comprobar la dirección IP.
Para obtener detalles, consulte la Ayuda de Network Setup Tool.
Para más detalles sobre cómo iniciar la Herramienta de configuración de dirección IP, consulte Iniciar la Herramienta de configuración de dirección IP (página 371).

3 Asegúrese de que el escáner esté conectado a la red.

➡ Cómo comprobar la conexión de red del escáner (página 366)

4 Inicie un navegador en el ordenador e introduzca la siguiente URL en el campo de entrada URL para conectarse al escáner.

Dirección IP o FQDN del escáner

Ejemplo

Dirección IPv4
xxx.xxx.xxx.xxx/(cada "xxx" es un valor de 0 a 255)

Ejemplo

Para una dirección IPv6
[xxxx:xxxx:xxxx:xxxx:xxxx:xxxx:xxxx:xxxx]/(cada "xxxx" es un valor de 0 a ffff)

5 Introduzca la contraseña de administrador y haga clic en el botón [Inicio de sesión].

Para obtener detalles sobre la contraseña de administrador, consulte Contraseña del Administrador (página 352).
Aparecerá la ventana Configuración de la red de fi Series.

6 Haga clic en cada menú para ajustar la configuración.

➡ Información del escáner (página 347)

➡ Red (página 348)

➡ Seguridad (página 351)

➡ Mantenimiento (página 352)

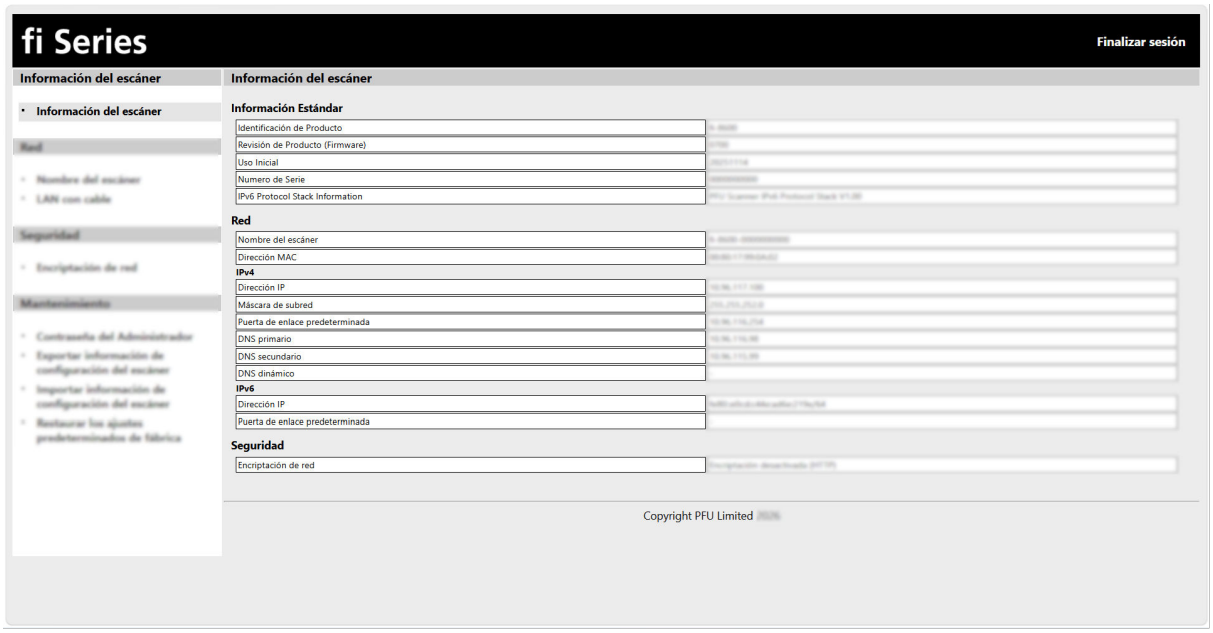

ATENCIÓN

Para poder usar la función en la ventana sin problemas, compruebe que los siguientes ajustes están configurados en el explorador.

- Las cookies están habilitadas
- JavaScript está habilitado

Ítems de configuración

En esta sección se muestra una lista de elementos de configuración que puede configurar en la ventana Configuración de la red de fi Series.

ATENCIÓN

Para utilizar Configuración de la red de fi Series, se requiere una contraseña de administrador.
Puede comprobar la contraseña de administrador predeterminada en la etiqueta.
Para obtener más información acerca de la etiqueta, consulte Verificación de la etiqueta del producto (página 271).
Cambie la contraseña del administrador para evitar que otros usuarios modifiquen la configuración.
Después, cambie la contraseña del administrador con frecuencia.
Puede configurar la contraseña del administrador en [Contraseña del Administrador] en [Mantenimiento].

- **Información del escáner**

Ítem de configuración	Descripción
Información del escáner (página 347)	Se muestra información sobre la unidad del escáner y su configuración.

- **Red**

Ítem de configuración	Descripción
Nombre del escáner (página 348)	Establezca un nombre de escáner.
LAN con cable (página 349)	Configure una dirección IPv4 o IPv6 para el escáner. **ATENCIÓN** Las siguientes configuraciones no son compatibles con IPv6 ● Servidor DNS ● Casilla de selección [Habilitar DNS dinámico]

- **Seguridad**

Ítem de configuración	Descripción
Encriptación de red (página 351)	Indique si desea cifrar las comunicaciones de red.

- **Mantenimiento**

Ítem de configuración	Descripción
Contraseña del Administrador (página 352)	Cambie la contraseña del administrador.
Exportar información de configuración del escáner (página 353)	Exportar la configuración del escáner a un archivo.
Importar información de configuración del escáner (página 354)	Importe la configuración del escáner.
Restaurar los ajustes predeterminados de fábrica (página 355)	Restaure la configuración del escáner a los ajustes predeterminados de fábrica.
Licencia (página 356)	Muestra la información de licencia.

Información del escáner

Información del escáner

Se muestra información sobre la unidad del escáner y su configuración.
Haga clic en [Información del escáner] → [Información del escáner] para mostrar la ventana.

Red

Nombre del escáner

Establezca un nombre de escáner.
Haga clic en [Red] → [Nombre del escáner] para mostrar la ventana.

Nombre del escáner

Escriba un nombre de escáner con un máximo de 64 caracteres.
El nombre del escáner puede contener los siguientes caracteres:

- Caracteres alfanuméricos
- Espacio
  El espacio antes de la cadena de caracteres inicial o final se omite.
- Símbolos
  -_

Ajustes predeterminados de fábrica: [fi-8600, fi-8700 o fi-8700S]-[*Número de serie del escáner*]

Botón [Aplicar al escáner]

Aplica los ajustes configurados.

CONSEJO

- El número de serie del escáner se puede comprobar en la etiqueta del producto.
  ➡ Verificación de la etiqueta del producto (página 271)
- Cuando la casilla de selección [Habilitar DNS dinámico] esté seleccionada, introduzca un nombre de escáner con un máximo de 63 caracteres.
  Para obtener detalles acerca del DNS dinámico, consulte LAN con cable (página 349).
  También se recomienda no utilizar los siguientes caracteres en el nombre del escáner ya que se sustituirán por "-" cuando el nombre se registre en los servidores DNS.
  - Barra baja "_"
  - Espacio

LAN con cable

Configure una dirección IPv4 o IPv6 para el escáner.
Haga clic en [Red] → [LAN con cable] para mostrar la ventana.

Configuración IPv4

Configure una dirección IPv4 del escáner.
Ajustes predeterminados de fábrica: Automático
Si selecciona [Manual], especifique los siguientes elementos:

- Dirección IP
- Máscara de subred
- Puerta de enlace predeterminada

Servidor DNS

Configure los servidores DNS.
Ajustes predeterminados de fábrica: Automático
Si selecciona [Manual], especifique los siguientes elementos:

- DNS primario
- DNS secundario

ATENCIÓN

Tenga en cuenta que una dirección IPv6 no es compatible.

Configuración IPv6

Configure una dirección IPv6 del escáner.
Ajustes predeterminados de fábrica: Automático
Si selecciona [Manual], especifique los siguientes elementos:

- Casilla de verificación [Recibir paquete RA]
  Seleccione la casilla de verificación para activar una dirección IPv6 que se haya generado automáticamente.
  Puede comprobar la dirección IPv6 que se ha generado automáticamente en la ventana [Información del escáner].
  La casilla de verificación está seleccionada de forma predeterminada.
- Dirección IP

ATENCIÓN

Las siguientes direcciones IPv6 no pueden configurarse manualmente.

- Dirección de bucle invertido
- Dirección de enlace local
- Dirección de sitio local
- Dirección de multidifusión

- Dirección compatible con IPv4
- Dirección asignada a IPv4
- Dirección que comience por 2001:0000
- Dirección que comience por 2002
- Dirección que comience por 3FFE

- Longitud del prefijo de subred
- Puerta de enlace predeterminada

Casilla de selección [Habilitar DNS dinámico]

Configure este ítem para obtener una dirección IP del escáner automáticamente.
La casilla está desactivada en los ajustes predeterminados de fábrica.
Cuando la casilla esté seleccionada y se conecte un escáner a la red, el nombre del escáner (nombre de host) y se registrará automáticamente una dirección IP en los servidores DNS.
Puede especificar el nombre del escáner (nombre de host) para registrarlo con el servidor DNS en [Nombre del escáner].

➡ Nombre del escáner (página 348)

CONSEJO

- Es necesario configurar el servidor DNS principal.
  No se admite el servidor DNS secundario.
- Si introduce un espacio en blanco o "_" para el [Nombre del escáner], se convierte en "-" y se registra en el servidor DNS.
  Tenga en cuenta que los nombres de host registrados en los servidores DNS pueden tener hasta 63 caracteres.

ATENCIÓN

Tenga en cuenta que una dirección IPv6 no es compatible.

Cuando el nombre del escáner (nombre del host) está registrado en los servidores DNS, puede buscar el escáner especificando el nombre del escáner (nombre del host) en la Herramienta de selección de escáner, incluso si la dirección IP asignada por el servidor DHCP ha cambiado.
Para obtener detalles para buscar un escáner, consulte la Ayuda de Network Setup Tool.
Para obtener información acerca de cómo iniciar la Herramienta de selección de escáner, consulte Iniciar la Herramienta de selección de escáner (página 370).

Botón [Aplicar al escáner]

Aplica los ajustes configurados.

Seguridad

Encriptación de red

Indique si desea cifrar las comunicaciones de red.
Haga clic en [Seguridad] → [Encriptación de red] para mostrar la ventana.
Ajustes predeterminados de fábrica: Encriptación desactivada (HTTP)

Encriptación desactivada (HTTP)

Este es un método de transmisión que da prioridad a la velocidad de digitalización.

Encriptación activada (HTTPS)

Este es un método de transmisión que da prioridad a la seguridad. Con este ajuste, la velocidad de digitalización es lenta.

Botón [Aplicar al escáner]

Aplica los ajustes configurados.

Mantenimiento

Contraseña del Administrador

Cambie la contraseña del administrador.
Cambie la contraseña del administrador para evitar que otros usuarios modifiquen la configuración.
Cambie la contraseña del administrador con frecuencia.
Haga clic en [Mantenimiento] → [Contraseña del Administrador] para mostrar la ventana.

Contraseña Actual

Introduzca la contraseña actual.
Puede comprobar la contraseña de administrador predeterminada en la etiqueta.
Para obtener más información acerca de la etiqueta, consulte Verificación de la etiqueta del producto (página 271).

Contraseña Nueva

Introduzca una contraseña nueva con un máximo de 16 caracteres para cambiar la contraseña actual.
Pueden usarse los siguientes caracteres para una nueva contraseña:

- Caracteres alfanuméricos
- Espacio
- Símbolos

  -/:;()\&@".,?!'#%^*+=_|~<>$[]`{}

- Diacríticos

  èéêëÈÉÊËùúûüÙÚÛÜìíîïÌÍÎÏòóôõöœÒÓÔÕÖŒàáâãäæÀÁÂÃÄÆşŞğĞçÇ
  ßñÑ

Los espacios antes y después de la cadena de caracteres se mantienen.

Confirmar Contraseña Nueva

Vuelva a introducir la contraseña indicada en [Contraseña Nueva] para confirmar el cambio de la contraseña actual.

Casilla de selección [Mostrar pulsaciones de teclas]

Seleccione la casilla de selección para mostrar los caracteres de la contraseña.
La casilla está desactivada en los ajustes predeterminados de fábrica.

Botón [Aplicar al escáner]

Aplica los ajustes configurados.

Exportar información de configuración del escáner

Exportar la configuración del escáner a un archivo.
Haga clic en [Mantenimiento] → en [Exportar información de configuración del escáner] para mostrar la ventana.
Puede usar la configuración del escáner de las siguientes formas:

● Importar los ajustes a otro escáner para aplicarlos

Versión/Nombre

Escriba una versión o un nombre con un máximo de 31 caracteres para identificar los ajustes del escáner.
Se va a utilizar [Versión/Nombre] como nombre del archivo.
No se pueden usar los siguientes caracteres:

● Símbolos

" * / : < > ? \ | ~

Botón [Exportar]

Exporta la configuración del escáner a un archivo.
El archivo saldrá con la cadena de caracteres indicada en [Versión/Nombre].
Ejemplo: ScannerSettings_[Versión/Nombre].cab

También consulte

Notas al exportar la configuración del escáner (página 369)

Importar información de configuración del escáner

Importe la configuración del escáner.
Haga clic en [Mantenimiento] → [Importar información de configuración del escáner] para mostrar la ventana.

Botón [Seleccionar un archivo]

Seleccione el archivo de reproducción en Exportar información de configuración del escáner (página 353).

Botón [Importar]

Esto está disponible cuando se ha seleccionado un archivo.
Importa la configuración del escáner.
El escáner se reinicia.

Restaurar los ajustes predeterminados de fábrica

Restaure la configuración del escáner a los ajustes predeterminados de fábrica.
Haga clic en [Mantenimiento] → [Restaurar los ajustes predeterminados de fábrica] para mostrar la ventana.

Botón [Restaurar los ajustes predeterminados de fábrica]

Restaura los ajustes predeterminados de fábrica.
El escáner se reinicia.

Licencia

Muestra la información de licencia.
Haga clic en [Mantenimiento] → [Licencia] para mostrar la ventana.

Apéndice

Especificaciones básicas

Ítem		Especificación
Tipo de escáner		● fi-8600 ADF (Alimentador automático de documentos) La alimentación manual (individual/continua) está disponible con el ADF. ● fi-8700/fi-8700S ADF (Alimentador automático para Documento) + Cama plana La alimentación manual (individual/continua) está disponible con el ADF.
Sensor de imagen		● fi-8600 CCD a color × 2 (frontal, posterior) ● fi-8700 CCD a color × 3 (frontal, posterior, cama plana) ● fi-8700S CCD a color × 2 (frontal, cama plana)
Fuente de luz		● fi-8600 LED blanco × 4 (frontal, trasero) ● fi-8700 LED blanco × 6 (delantero, trasero, cama plana) ● fi-8700S LED blanco × 4 (frontal, cama plana)
Área de digitalización (anchura × longitud)	Tamaño mínimo	50,8 × 69 mm (2 × 2,72 pda.)
	Tamaño máximo (*1)	● fi-8600 ADF: 304,8 × 431,8 mm (12,0 × 17,0 pda.) ● fi-8700/fi-8700S ADF: 304,8 × 431,8 mm (12,0 × 17,0 pda.) Cama plana: 304,8 × 457,2 mm (12,0 × 18,0 pda.)
Gramaje (grosor) (*2)		20 a 413 g/m^2 (5,3 a 110 lb) 27 a 413 g/m^2 (7,2 a 110 lb) para tamaños superiores a A4/Carta

Ítem		Especificación
		128 a 209 g/m^2 (34 a 56 lb) para tamaño A8 Tarjetas de plástico de 1,4 mm o menos (se pueden utilizar tarjetas con relieve (compatible con el tipo ISO7810 ID-1)) (*3)
Velocidad de digitalización del ADF (A4, horizontal, 300 ppp) (*4)	Binario (blanco y negro)	● fi-8600/fi-8700 Símplex 100 ppm, Dúplex 200 ipm ● fi-8700S Símplex 75 ppm
	Escala de grises	
	Color	
Velocidad de digitalización de la cama plana (A4, vertical, 300 ppp) (*4)	Binario (blanco y negro)	● fi-8700/fi-8700S 0,9 s/hoja
	Escala de grises	
	Color	
Capacidad de apilamiento (*5)		● Documentos tamaño A4/Carta o más pequeños 300 hojas (con un gramaje de 80 g/m^2 [20 lb] y con un grosor del lote de documentos de menos de 30 mm) ● Documentos más grandes de que el tamaño A4/Carta 100 hojas (con un gramaje de 80 g/m^2 [20 lb] y un grosor del lote de documentos de menos de 10 mm)
Resolución óptica		600 ppp
Resolución de la reproducción	Binario (blanco y negro)	50 a 600 ppp (configurable en incrementos de 1 ppp) Puede establecerse 1.200 ppp para el controlador del escáner
	Escala de grises	
	Color	
Nivel multivalorado		Color: 24-bit Escala de grises: 8-bit Binario (blanco y negro) 1-bit
Nivel de escala de grises		4.096 niveles de gradación (12-bit)
Interfaz	USB	USB3.2 Gen 1x1/USB3.0/USB2.0/USB1.1(*6) Tipo B
	LAN con cable	Ethernet IEEE802.3 10BASE-T/100BASE-TX/1000BASE-T Conector RJ-45 de 8 polos

Ítem	Especificación
Protocolo de red (LAN con cable)	TCP/IP (IPv4/IPv6), DHCP, HTTP/HTTPS (*7), DNS, DDNS, UDP
LCD	Pantalla: Color Puntos de visualización: 16 Líneas de visualización: 7 × 16 (filas × carácter)

***1:**Para obtener detalles acerca del tamaño máximo, consulte Tamaño de papel (página 86).

***2:**Valores medidos durante el uso del ADF. No hay límite de gramaje cuando se digitaliza un documento con la cama plana.

***3:**Para obtener más información acerca de las tarjetas de plástico, consulte Notas acerca de las tarjetas de plástico (página 90).

***4:**Tenga en cuenta que esta es la limitación de hardware, y el tiempo de procesamiento del software tal como el tiempo en la transferencia de los datos se añade al tiempo actual de la digitalización.
La velocidad de digitalización es la misma cuando el escáner está conectado mediante USB o mediante un LAN con cable.
El entorno de medición para la velocidad del escáner en el siguiente:

Sistema operativo	Windows 11
CPU	Intel® Core™ i3-13100 de hasta 4,5 GHz
Memoria	8 GB
Almacenamiento	SSD

***5:**La capacidad varía de acuerdo al grosor del documento.

➡ Capacidad de apilamiento (página 92)

***6:**Use el cable USB suministrado.
Cuando conecte el cable USB a un concentrador USB, asegúrese de conectarlo al concentrador USB que esté conectado al puerto USB de un ordenador.
Para realizar la conexión con el USB 3.2 Gen 1x1/USB 3.0/USB 2.0/USB 1.1 se necesita que el puerto USB y el concentrador sea compatible con el USB 3.2 Gen 1x1/USB 3.0/USB 2.0.
También tenga en cuenta que la velocidad de digitalización disminuye cuando usa USB 1.1.

***7:**Se admite TLS 1.2/TLS 1.3.

Especificaciones de instalación

Ítem		Especificación
Dimensiones externas (anchura × profundidad × altura) (*1)		● fi-8600 236 × 432 × 214 mm/9,29 × 17,01 × 8,43 pda. (*2) ● fi-8700/fi-8700S 706 × 500 × 345 mm/27,80 × 19,69 × 13,58 pda.
Espacio necesario para la instalación (anchura × profundidad × altura) (*3)		● fi-8600 1.220 × 614 × 395 mm/48.03 × 24.17 × 15.55 pda. ● fi-8700/fi-8700S 1.285 × 815 × 704 mm/50,59 × 32,09 × 27,72 pda.
Peso		● fi-8600 11 Kg (24,26 lb) ● fi-8700/fi-8700S 35 Kg (77,18 lb)
Corriente de entrada	Voltaje	AC 100 a 240 V ±10%
	Fase	Fase simple
	Frecuencia	50/60 Hz ±3 Hz
Consumo eléctrico	En funcionamiento	55 W o menos
	Ahorro de energía	Para la conexión LAN con cable: 2,6 W o menos Para la conexión USB: 1,7 W o menos
	Apagado	0,3 W o menos
Condiciones ambientales	Temperatura	En operación: 5 a 35 ℃ (41 a 95 °F) En reposo: -20 a 60 ℃ (-4 a 140 °F)
	Humedad	En operación: De 15 a 80% En reposo: De 8 a 95%
Valor calorífico	En funcionamiento	47,3 kcal/h o menos
	Ahorro de energía	Para la conexión LAN con cable: 2,3 kcal/h o menos Para la conexión USB: 1,5 kcal/h o menos
	Apagado	0,3 kcal/h o menos

Ítem	Especificación
Peso de embarque (*4)	● fi-8600 15 Kg (33,08 lb) ● fi-8700/fi-8700S 44 Kg (97,02 lb)
Periodo de asistencia	5 años

***1:**La profundidad y la altura indican el tamaño del escáner sin la bandeja de entrada al ADF (alimentador) ni la bandeja de salida. Las partes salientes del escáner no están incluidas en el tamaño.

***2:**La profundidad indica el tamaño del escáner con los paneles del operador colocados en los laterales.

***3:**El espacio necesario para la instalación es una referencia para la digitalización de documentos de tamaño A3.

***4:**Incluye el peso del embalaje.

Dimensiones externas

Las dimensiones externas son las siguientes:

- **fi-8600**

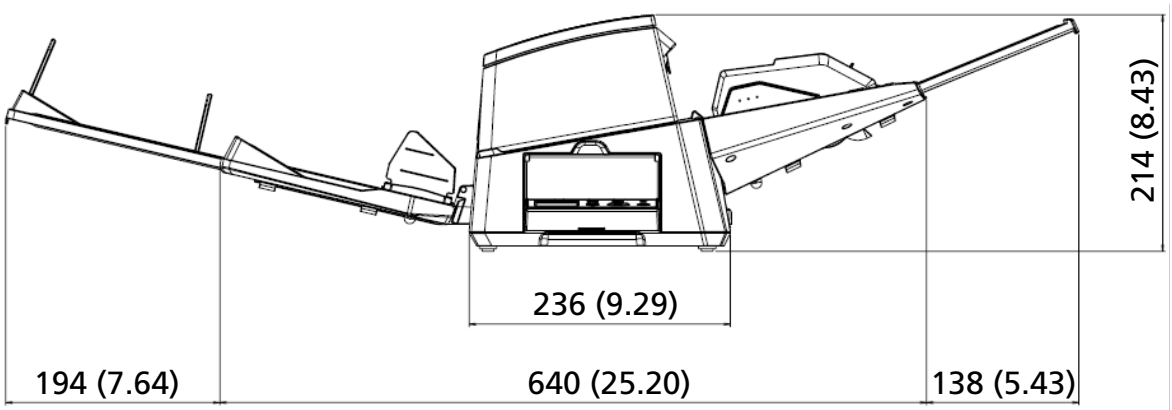

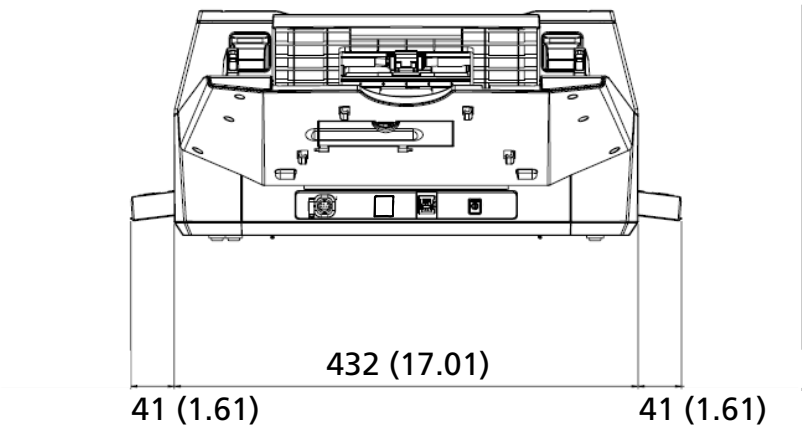

Unidad: mm (pda.)

- **fi-8700/fi-8700S**

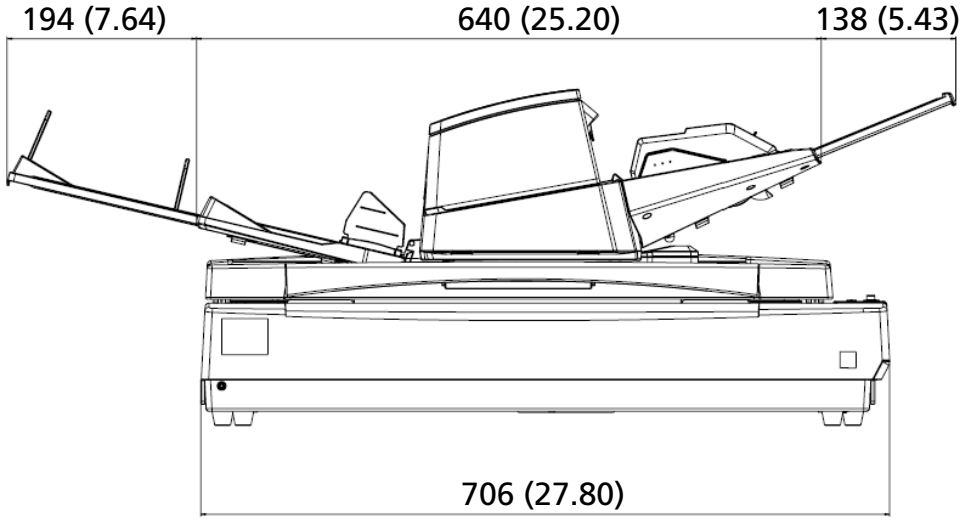

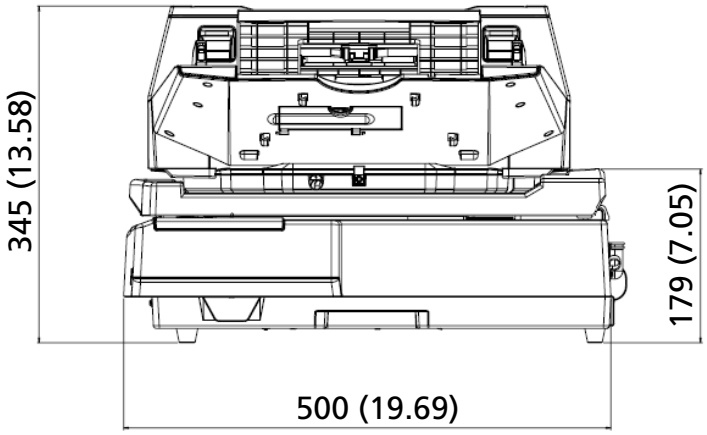

Unidad: mm (pda.)

Opciones del escáner

Nombre	Nº de componente	Modelo compatible	Descripción
fi-760PRB	PA03740-D101	fi-8600	fi-760PRB es un dispositivo opcional que permite imprimir texto (caracteres alfanuméricos) en la parte posterior de un documento tras su digitalización. Permite organizar los documentos mediante la impresión de un nombre, una fecha o un número de serie en la parte posterior del documento digitalizado. Para obtener detalles, consulte la fi-760PRBGuía de usuario del imprinter.
fi-575BK	PA03338-D960	fi-8700/fi-8700S	Una almohadilla para documentos negra que hace que el fondo sea negro al escanear con el escáner de cama plana. Esta almohadilla se utiliza como reemplazo de la almohadilla de sujeción de documentos blanca estándar. Utiliza esta base para los siguientes tipos de escaneo: ● Para recortar una imagen al mismo tamaño que el documento (blanco) ● Para escanear varios documentos (blanco) a la vez y recortar cada documento como una imagen independiente

Nombre	Nº de componente	Modelo compatible	Descripción
Portador de hojas 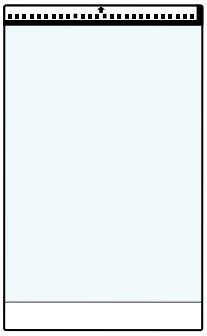	PA03360-0013	Todos los modelos	Portador de hojas: Estas hojas se utilizan para alimentar los documentos sin dañarlos. El portador de hojas permite digitalizar documentos con un tamaño superior a A4/Carta (por ejemplo, A3 o B4) y documentos como recortes sin dañarlos. El portador de hojas debe sustituirse cada 500 digitalizaciones aproximadamente. Sin embargo, deberá sustituirlo antes si advierte daños o suciedad.

Para obtener más información acerca de las opciones de digitalización y otra información, póngase en contacto con el distribuidor/proveedor al que compró este producto.

Cómo comprobar la conexión de red del escáner

Compruebe el estado de conexión de la red cuando el escáner esté conectado a una red a través de una LAN con cable.
Inicie el símbolo del sistema en su equipo, luego verifique el estado de la conexión entre el equipo y el escáner usando el comando PING.

1. Abra el símbolo del sistema en el equipo.
2. Cuando utilice el comando PING, introduzca la dirección IP del escáner'o el nombre del host.

   ATENCIÓN

   Al introducir un nombre de *host*, es necesario realizar previamente los siguientes ajustes:

   - Configuración de los ajustes del servidor DNS
   - Registro del nombre del escáner (nombre de host) en el servidor DNS

   ➔ LAN con cable (página 349)

3. Presione la tecla [Enter].
   Se muestra el resultado de la prueba de conexión.
   Cuando haya disponible una conexión entre el equipo y el escáner, se mostrará una notificación similar a la siguiente:

   ```
   Respuesta de xxx.xxx.xxx.xxx: bytes=32 tiempo=59ms TTL=246
   ```

   Si falla la conexión entre el equipo y el escáner, verifique que se haya especificado la dirección IP o el nombre de *host* correctos.
   Si aún no puede conectarse, consulte No se puede conectar el escáner y un ordenador a través de una LAN con cable (página 236) y tome las medidas adecuadas.

Desinstalar los software

1 Encienda el ordenador e inicie sesión en Windows como un usuario con privilegios de administrador.

2 Salga de todos los software en ejecución.

3 Abra [Panel de control] en Windows.

4 Seleccione [Desinstalar un programa].

La ventana [Programas y características] aparece con una lista de los software actualmente instalados.

5 Seleccione el software a desinstalar.

- Al desinstalar el controlador PaperStream IP
  Seleccione uno de los siguientes:
  - PaperStream IP (TWAIN)
  - PaperStream IP (TWAIN x64)
  - PaperStream IP (ISIS) fi-8000 Series
- Al desinstalar Network Setup Tool
  Seleccione [Network Setup Tool].
- Al desinstalar Software Operation Panel/Error Recovery Guide
  Seleccione [Software Operation Panel].
- Al desinstalar Error Recovery Guide (manual)
  Haga clic en [Error Recovery Guide for fi-8600/fi-8700/fi-8700S].
- Al desinstalar PaperStream ClickScan
  Seleccione [PaperStream ClickScan].
- Al desinstalar PaperStream Capture
  Seleccione [PaperStream Capture].
- Al desinstalar manuales
  Haga clic en [fi Series manuals for fi-8600/fi-8700/fi-8700S].
- Al desinstalar fi Series Online Update
  Haga clic en [fi Series Online Update].

6 Haga clic en el botón [Desinstalar]/[Desinstalar/Cambiar].

7 Si aparece un mensaje de confirmación, haga clic en el botón [Aceptar]/[Sí].

Se desinstalará la aplicación.

Notas sobre el uso de IPv6

- **Configuraciones del escáner no compatibles con IPv6**

  Las siguientes configuraciones no son compatibles con IPv6

  - Servidor DNS
  - Casilla de selección [Habilitar DNS dinámico]

Notas al exportar la configuración del escáner

La configuración del escáner puede aplicarse a escáneres del mismo modelo a través de [Importar información de configuración del escáner] en Configuración de la red de fi Series.

➡ Importar información de configuración del escáner (página 354)

En esta sección se explica cómo exportar la configuración del escáner en forma de una plantilla desde un escáner, para aplicar la configuración a otros escáneres.
A continuación se muestran los elementos de la configuración del escáner y el procedimiento para exportarlos.

- **Elementos de la configuración del escáner**

  La configuración del escáner incluye lo siguiente:

  - La configuración del escáner definida en Configuración de la red de fi Series.

    ➡ Configuración de red (Configuración de la red de fi Series) (página 342)

    Tenga en cuenta que no se pueden exportar los siguientes ajustes:

    - [Nombre del escáner] en [Red]
    - Dirección IP (IPv4) y dirección IP (IPv6) en [LAN con cable] en [Red]

  - Copia de seguridad de Software Operation Panel

- **Procedimiento de exportación**

  1. **Ajuste la configuración del escáner en Configuración de la red de fi Series y Software Operation Panel.**

     ➡ Configuración de red (Configuración de la red de fi Series) (página 342)

     ➡ Configuracion del escaner (Software Operation Panel) (página 273)

  2. **En Configuración de la red de fi Series, seleccione [Mantenimiento] → [Exportar información de configuración del escáner] y a continuación exporte la configuración del escáner.**

     ➡ Exportar información de configuración del escáner (página 353)

Cómo iniciar Network Setup Tool

Iniciar la Herramienta de selección de escáner

Para utilizar un escáner conectado a la red desde un ordenador debe seleccionar el escáner en la herramienta de selección de escáner.
Para obtener información sobre la herramienta de selección de escáner, consulte la Ayuda de Network Setup Tool.

- Para Windows 10/Windows Server 2016/Windows Server 2019/Windows Server 2022
  Haga clic en el menú [Inicio] → [Network Setup Tool] → [Herramienta de selección de escáner].
- Para Windows 11/Windows Server 2025
  Haga clic en el menú [Inicio] → [Todas las aplicaciones] → [Network Setup Tool] → [Herramienta de selección de escáner].

Iniciar la Herramienta de configuración de dirección IP

- Para Windows 10/Windows Server 2016/Windows Server 2019/Windows Server 2022
  Haga clic en el menú [Inicio] → [Network Setup Tool] → [Herramienta de configuración de dirección IP].
- Para Windows 11/Windows Server 2025
  Haga clic en el menú [Inicio] → [Todas las aplicaciones] → [Network Setup Tool] → [Herramienta de configuración de dirección IP].

Cómo iniciar Button Event Manager

1 Seleccione una de las siguientes opciones:

- Para Windows 10/Windows Server 2016/Windows Server 2019/Windows Server 2022
  Haga clic en el menú [Inicio] → [Network Setup Tool] → [Button Event Manager].
- Para Windows 11/Windows Server 2025
  Haga clic en el menú [Inicio] → [Todas las aplicaciones] → [Network Setup Tool] → [Button Event Manager].

Una vez iniciado Button Event Manager,  aparece en el área de notificación de la barra de tareas.

2 Cuando desee consultar la ayuda de la configuración de los botones, haga clic con el botón derecho en  y, a continuación, seleccione [Ayuda] en el menú que aparece.

Notas sobre el reempaquetado [fi-8700/fi-8700S]

Fijación de la unidad de transporte dentro de la cama plana

Fije la unidad de transporte dentro de la cama plana para que esta no sufra daños durante el transporte.
Siga el siguiente procedimiento para asegurar la unidad de transporte dentro de la cama plana.

1 Encienda el escáner.

➡ Cómo encender el escáner (página 46)
La unidad portadora se detendrá en aproximadamente 10 segundos.

2 Apague el escáner.

➡ Cómo apagar el escáner (página 48)

3 Retire la bandeja de entrada al ADF (alimentador), la bandeja de salida y los cables.

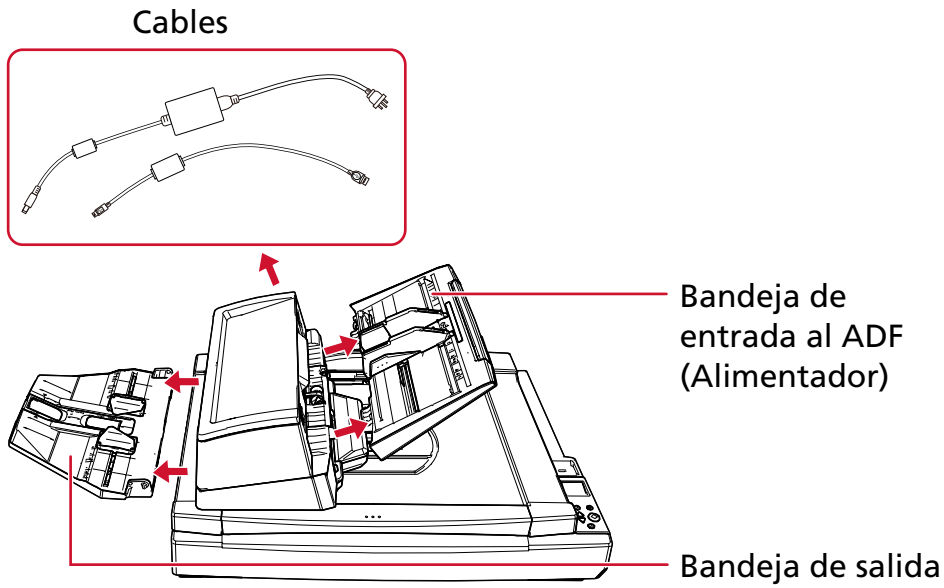

- Retirada de la bandeja de entrada al ADF (alimentador)

  a Retire todos los documentos de la bandeja de entrada al ADF (alimentador).

  b Retire la bandeja de entrada al ADF (alimentador).

Sujete ambos extremos de la bandeja de entrada de papeles al ADF (alimentador) y retírela en la dirección de la flecha.

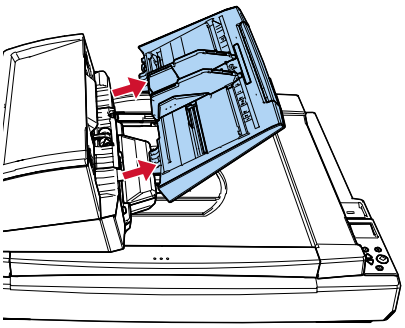

- Retirada de la bandeja de salida

a Compruebe que la bandeja de salida esté situada en la posición inferior.

➔ Ajuste de la bandeja de salida (página 60)

b Retire la bandeja de salida del escáner.

Sujete el centro (1) de la bandeja de salida y dóblelo ligeramente para retirar la parte derecha (2) de la bandeja de salida de la ranura en la dirección de la flecha.

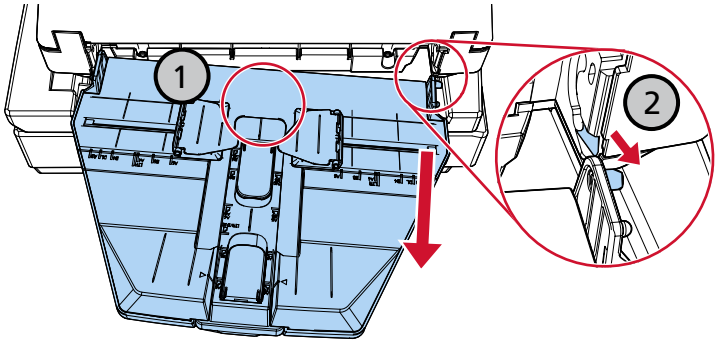

4 **Utilice una moneda o una herramienta similar para girar el seguro de transporte hasta que la ranura quede en posición horizontal para fijar la unidad portadora dentro de la cama plana.**

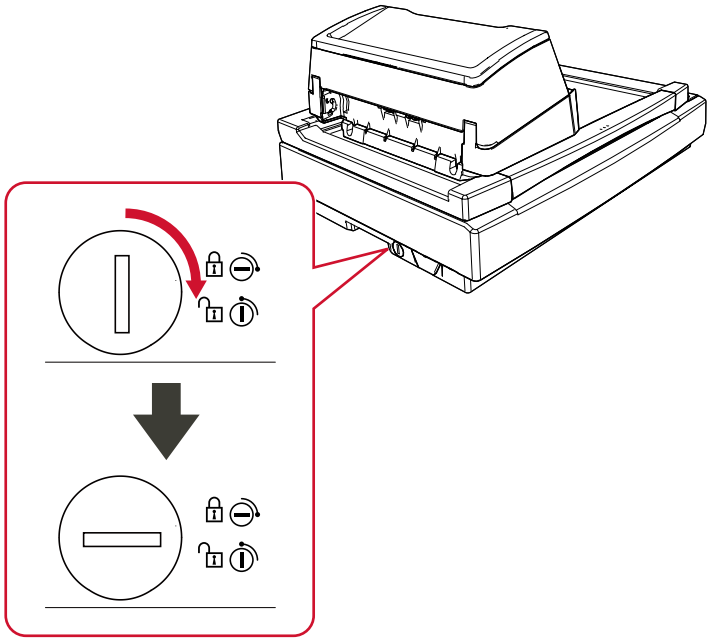

Fijación del ADF

Fije el ADF con los tornillos de seguridad del ADF de modo que este no quede dañado durante el transporte.
El procedimiento de fijación del ADF es el siguiente:

1 **Apague el escáner.**

➡ Cómo apagar el escáner (página 48)

2 **Retire la bandeja de entrada al ADF (alimentador), la bandeja de salida y los cables.**

➡ Paso 3 en Fijación de la unidad de transporte dentro de la cama plana (página 373)

3 **Mueva el ADF hacia la izquierda.**

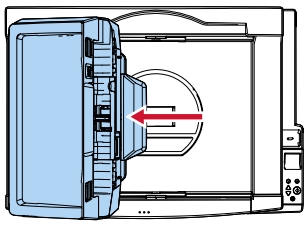

4 **Abra la cubierta de los documentos.**

➡ Cómo abrir la cubierta de los documentos (página 53)

5 **Retire los dos tornillos de seguridad del ADF de los orificios para almacenamiento de los tornillos de seguridad y fíjelos en los puntos de bloqueo del ADF.**

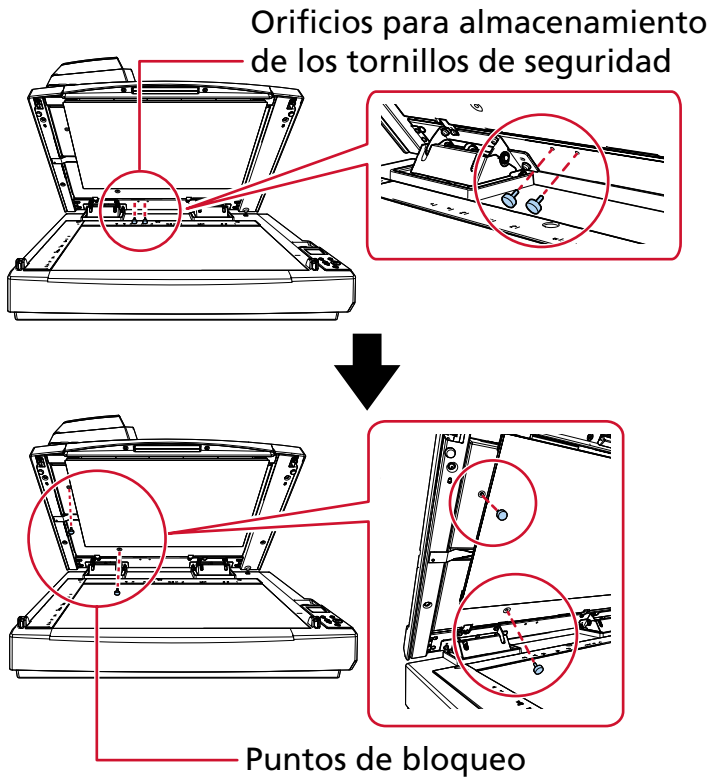

CONSEJO

- Retire la almohadilla para documentos si los tornillos de seguridad del ADF son difíciles de retirar.
- Si retira la almohadilla para documentos, acóplela después siguiendo el procedimiento que se indica a continuación:

  1 Coloque la almohadilla para documentos contra la esquina superior izquierda de la base para documentos.
  Asegúrese de que la ranura de la almohadilla para documentos se encuentre en el lugar correcto.

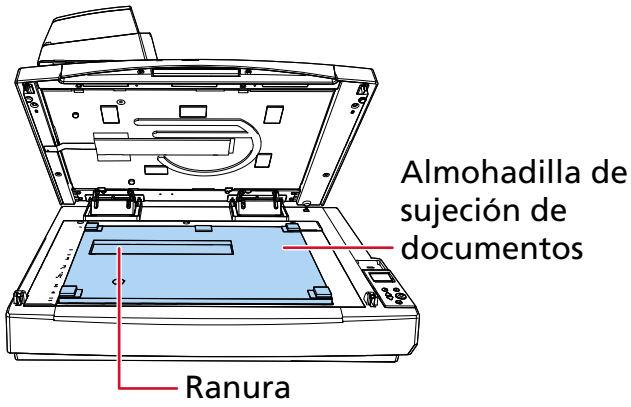

  2 Cierre la cubierta de los documentos lentamente.
  Cuando cierre la cubierta de los documentos, la almohadilla para documentos se acoplará a dicha cubierta.

6 Cierre la cubierta de los documentos lentamente.

➡ Cómo cerrar la cubierta de los documentos (página 54)

Instalación de la bandeja de entrada al ADF (alimentador) y la bandeja de salida

El procedimiento de instalación de la bandeja de entrada al ADF (alimentador) y la bandeja de salida tras abrir el paquete del escáner es el siguiente:
Para obtener información acerca de cómo conectar el escáner al ordenador, consulte Comenzando.

1 Instale la bandeja de entrada al ADF (alimentador) y la bandeja de salida.

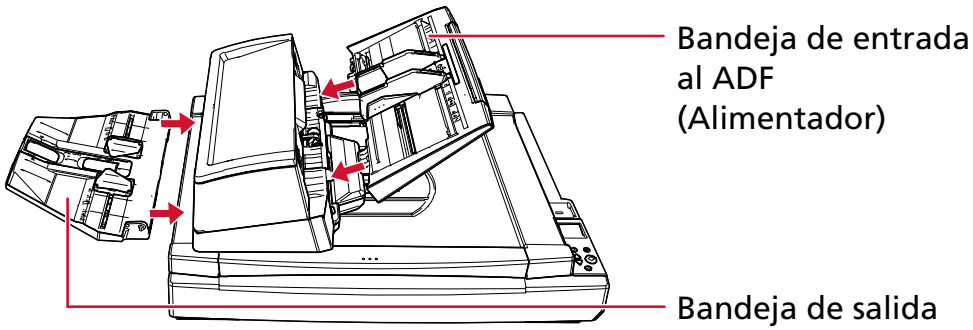

- Colocación de la bandeja de entrada al ADF (alimentador)
  Inserta la bandeja de entrada de papeles al ADF (alimentador) en la dirección de la flecha y fíjala de modo que las lengüetas de la bandeja encajen en los orificios del ADF.
  Coloque la bandeja de entrada al ADF (alimentador) con las guías laterales orientadas hacia arriba.

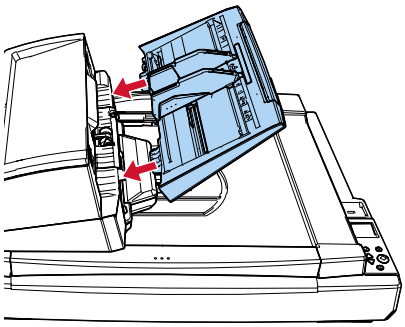

ATENCIÓN

No deje ningún espacio entre la bandeja de entrada al ADF (alimentador) y el ADF.

- Colocación de la bandeja de salida

Inserte la traba del lado derecho de la bandeja de salida en la ranura (1) y, a continuación, empuje el lado izquierdo de la bandeja de salida por la ranura (2) en la dirección de la flecha.

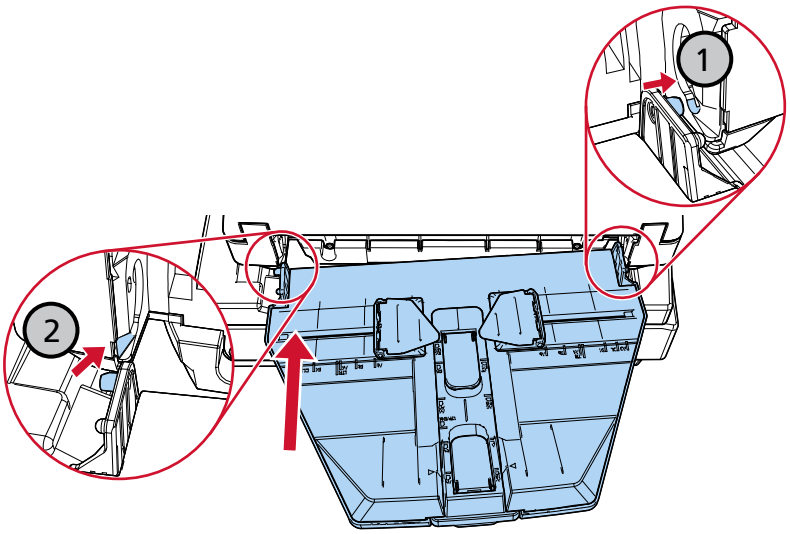

Contactos para obtener más información

- **Contactos para obtener más información**

  Consulte la lista de contactos que se encuentra en la siguiente página web:
  https://www.pfu.ricoh.com/global/scanners/contacts/

  - Escáneres de imágenes de la fi Series
    Para otras preguntas relacionadas con el escáner, consulte la siguiente página web:
    https://www.pfu.ricoh.com/global/scanners/fi/support/
    Si no pudiera encontrar la solución para el problema en la página web mencionada, consulte la información de contacto de su distribuidor/vendedor en la siguiente página web:
    https://www.pfu.ricoh.com/global/scanners/inquiry.html

- **Contacto para adquirir consumibles o materiales de limpieza**

  https://www.pfu.ricoh.com/global/scanners/contacts/