P3PC-7752-01ALZ2

RICOH

fi-8600/fi-8700/fi-8700S

Guida dell'operatore

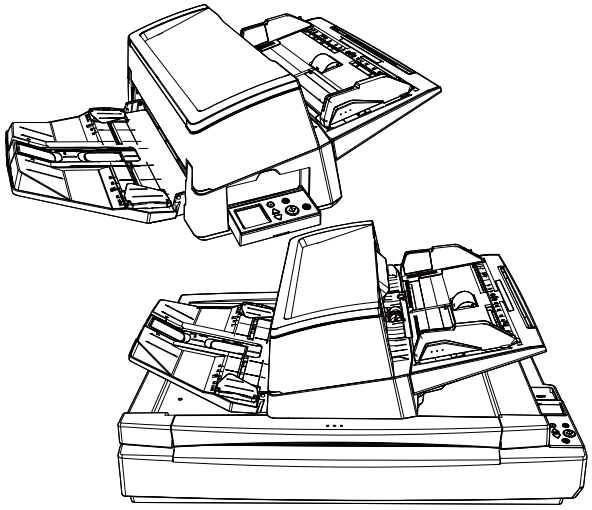

Sommario

Introduzione 10

Informazioni sul prodotto **10**

Manuali **11**

Marchi di fabbrica **14**

Produttore **14**

Data di emissione/Emittente **14**

Informazioni di sicurezza **14**

Simboli utilizzati nel manuale **15**

Abbreviazioni utilizzate nel manuale **16**

Simboli di collegamento nella presente guida **17**

Schermate di esempio nella guida **17**

Termini di utilizzo **17**

Restituzione/smaltimento/trasferimento della proprietà dello scanner **17**

Panoramica dello scanner 19

Operazioni possibili con lo scanner **19**

Metodi di connessione dello scanner **21**

Parti e funzioni **22**

Inizio della configurazione dello scanner 31

Panoramica dei software forniti **31**

Requisiti di sistema **34**

Modalità di installazione del software (in un ambiente online) **35**

Modalità di installazione del software (in un ambiente offline) **38**

Come usare lo scanner 44

Accensione e spegnimento **44**

Accensione 45

Spegnimento 47

Ingresso e uscita dalla modalità Risparmio energia **48**

Apertura e chiusura dell'ADF **50**

Apertura dell'ADF 50

Chiusura dell'ADF 51

Apertura/Chiusura del coperchio documenti [fi-8700/fi-8700S] 52
Come aprire il coperchio documenti 52
Come chiudere il coperchio documenti 53
Regolazione della posizione dell'ADF [fi-8700/fi-8700S] 54
Impostazione dello scivolo della carta dell'ADF (alimentatore) 58
Impostazione del vassoio 59

Come eseguire una scansione base 62

Avvio di una scansione da un'applicazione di scansione delle immagini 63
Pressione di un tasto sullo scanner per avviare un'applicazione di scansione delle immagini ed eseguire una scansione 65
Configurazione delle impostazioni dei tasti nelle proprietà dello scanner in Windows (per la connessione USB) 71
Abilitazione della configurazione desiderata dei pulsanti 74

Caricamento dei documenti 75

Caricamento di documenti nello scivolo della carta dell'ADF (alimentatore) 75
Preparazione dei documenti per caricarli nello scivolo della carta dell'ADF (alimentatore) 75
Come caricare i documenti nello scivolo della carta dell'ADF (alimentatore) 77
Come caricare i documenti al centro dello scivolo della carta dell'ADF (alimentatore) 77
Come caricare i documenti allineati su entrambi i lati dello scivolo della carta dell'ADF (alimentatore) 79
Posizionamento di un documento sul piano di scansione [fi-8700/fi-8700S] 84
Documenti adatti alla scansione 85
Misura della carta 85
Tipo di documenti 85
Peso della carta (spessore) 86
Documenti che potrebbero non essere scanditi correttamente 86
Documenti che non devono essere scanditi 86
Note sui documenti e sulle schede di plastica 88
Capacità di caricamento 90
Area non perforabile 91
Caricamento di documenti con cavalierini indice o documenti non rettangolari 92
Condizioni richieste per rilevare con precisione i documenti sovrapposti (Rilevamento dell'alimentazione multipla) 93
Condizioni per la scansione di una pila mista 95
Condizioni per il rilevamento automatico di dimensione pagina 99
Condizioni per l'utilizzo del Trasporto fogli 100

Uso del pannello di comando 103

Panoramica del pannello di comando 103
Nomi e funzioni del pannello di comando 103
Indicazioni sull'LCD 105
Nomi e funzioni dell'indicatore 108
Uso del menu delle impostazioni 111
Controllo del contenuto della guida 115
Controllo delle informazioni 117
Controllo delle informazioni sullo scanner 119
Impostazioni operative per lo scanner 121
Controllo e azzeramento dei contatori materiali usurabili 123
Conteggio dei documenti 125
Elementi configurabili nel Menu delle impostazioni 127
Come usare Selezione funzione 137
Elemento configurabile in Selezione funzione 139

Varie modalità di scansione dei documenti 140

Scansione di documenti di larghezza diversa 140
Scansione di documenti piegati a metà 143
Scansione di documenti come buste o parta trasferibile multistrato 147
Scansione di documenti che possono danneggiarsi piuttosto facilmente senza danneggiarli 149
Scansione di fotografie e ritagli senza danneggiarli 151
Scansione di documenti a pagina lunga 153
Alimentazione manuale dei documenti 155
Ordinamento delle immagini scandite in modalità di scansione lato singolo nello stesso ordine di disposizione delle immagini scandite in modalità di scansione fronte-retro [fi-8700S] 158
Scansione di libri con il piano di scansione [fi-8700/fi-8700S] 160
Scansione di documenti sul piano di scansione con il coperchio documenti aperto [fi-8700/fi-8700S] 161
Scansione di più documenti contemporaneamente sul piano di scansione e ritaglio di ciascun documento come immagine separata [fi-8700/fi-8700S] 163
Scansione automatica di documenti a intervalli regolari con il piano di scansione [fi-8700/fi-8700S] 165
Configurazione per non rilevare determinati modelli di sovrapposizione 166
Procedure operative 168

Disattivazione della funzione di protezione della carta 172
Procedure operative 172

Manutenzione quotidiana 174

Materiali per la pulizia 174
Parti da pulire e frequenza della pulizia 176
Pulizia dell'esterno dello scanner 178
Pulizia dell'interno dello scanner (ADF) con carta per la pulizia 180
Pulizia dell'interno dello scanner (ADF) con un panno 182
Pulizia dell'interno dello scanner (Piano di scansione) [fi-8700/fi-8700S] 189
Pulizia del Trasporto fogli 191

Sostituzione dei materiali usurati 192

Materiali usurabili e cicli di sostituzione 192
Sostituzione del rullo di freno 194
Sostituzione del rullo di presa 198

Soluzione dei problemi 206

Quando si verifica un inceppamento della carta 206
Errori 208
Errore imprinter (Quando l'imprinter è installato) [fi-8600] 213
Errore di memoria/Errore dell'LSI 213
Errore trasporto piano di scansione [fi-8700/fi-8700S] 214
Errore ottico (piano di scansione) [fi-8700/fi-8700S] 215
Errore ottico (ADF) 215
Errore Pannello di comando 216
Errore EEPROM 216
Errore di lettura/scrittura della memoria dell'immagine 216
Malfunzionamento del Braccio di presa 217
Errore del meccanismo di cambio dello sfondo 217
Errore circuito motore 218
Errore di sistema dell'Imprinter (Quando l'imprinter è installato) [fi-8600] 219
Errore circuito lampada 219
Prevenzione dei danni alla carta 219
Inceppamento della carta/Errore di presa 220
Inceppamento della carta (Quando l'imprinter è installato) [fi-8600] 221
Alimentazione multipla 221

Modalità di alimentazione cambiata 222
Sensore(i) sporco 222
Errore del sensore 223
Errore LAN cablata 223
Errore di impostazione della rete 224
Errore leva di blocco [fi-8700/fi-8700S] 225
ADF aperto 225
Coperchio Imprinter aperto (Quando l'imprinter è installato) [fi-8600] 226
La cartuccia dell'inchiostro non è inserita (Quando l'imprinter è installato) [fi-8600] 226
Errore nell'area di stampa (Quando l'imprinter è installato) [fi-8600] 226
In uso da altri 227
Mancanza doc. 227
Stop 227
Pausa 227

Soluzione dei problemi 228
Non è possibile accendere lo scanner 230
Lo schermo LCD e/o il tasto [Power] si spengono 231
Impossibile collegare lo scanner e un computer tramite il cavo USB 232
Impossibile collegare lo scanner e un computer tramite una LAN cablata 233
La scansione non si avvia 237
La scansione richiede del tempo 240
Un errore (Codice di errore "U0:10", "U4:40" o "U5:4A") è già visualizzato nell'LCD dopo l'accensione 241
Documenti sovrapposti alimentati frequentemente nello scanner 242
Spesso il documento non viene alimentato nell'ADF 245
Si verificano spesso errori per la prevenzione dei danni alla carta 247
Si verificano spesso inceppamenti della carta o errori di presa 249
L'immagine scandita di un'immagine o una foto è irregolare/Sono presenti disturbi dell'immagine 251
La qualità del testo scandito o delle linee non è soddisfacente 252
Le immagini sono distorte o non chiare 254
Appaiono linee verticali sulle immagini 256
Le immagini sono oblunghe 258
Nella parte alta o bassa dell'immagine si visualizza un'ombra 260
Sono presenti delle linee nere sul documento 261
Il Trasporto fogli non è alimentato uniformemente/Si verificano inceppamenti della carta 262
Parte dell'immagine sembra essere mancante quando si utilizza il Trasporto fogli 264
Password amministrazione dimenticata 265
Si verifica un errore quando si inserisce la password dell'amministratore predefinita 265

Prima di contattare il centro autorizzato di servizi scanner 266
Azioni da eseguire prima di contattare il centro autorizzato di servizi scanner 266
Elementi da controllare prima di contattare il centro autorizzato di servizi scanner 266

Verifica delle etichette del prodotto 268

Impostazioni dello scanner (Software Operation Panel) 270

Avvio di Software Operation Panel 270

Impostazione di Software Operation Panel su [Modalità sola visualizzazione] 272

Impostazione di [Modalità sola visualizzazione] 273

Chiusura di [Modalità sola visualizzazione] 275

Impostazione della password 277

Modifica della password 278

Annullamento della password 279

Reimpostazione della password 280

Elementi di impostazione 281

Impostazione dispositivo 281

Impostazione dispositivo 2 283

Impostazioni relative ai contatori dei fogli 287

Controllo del Contatore fogli 287

Azzeramento dei contatori dei fogli 290

Messaggi per la pulizia o la sostituzione dei materiali usurati 291

Ciclo di pulizia dello scanner [Ciclo di pulizia] 292

Specificare il ciclo di sostituzione dei materiali usurabili [Impostazione dell'allarme per il contatore di durata] 293

Impostazioni relative alla scansione 294

Regolazione della posizione iniziale della scansione [Impostazione Offset/Regolazione ingrandimento verticale] 294

Rimozione di ombre e linee che si visualizzano intorno ai margini delle immagini [Riempimento margine pagina (ADF)/Riempimento margine pagina (FB) [fi-8700/fi-8700S]] 296

Configurazione dell'impostazione di scansione per escludere colori specificati durante la scansione [Colore marginale] 299

Riduzione degli intervalli di scansione [Pre-Pick] 300

Specificare il numero tentativi di alimentazione della carta [Numero di tentativi di alimentazione della carta] 301

Impostazione del tempo quando avviare l'alimentazione dei documenti [Velocità di presa] 302

Impostazioni per dimensione immagini [Limite AutoCrop] 303

Impostazioni della funzione di protezione della carta [Protezione carta] 304

Specificare il livello di sensibilità per la protezione della carta [Sensibilità protezione carta] 306

Impostazione della scansione dei documenti con cavalierini indice o documenti non rettangolari [Rilevamento automatico di dimensione pagina (Fine pagina)] 308

Regolazione della pressione di prelievo della carta [Forza di presa della carta] 309

Impedire l'assenza di parti in un'immagine quando i documenti sono alimentati disallineati [Controllo sovrascansione] 310

Scansione ad alta quota [Modalità alta quota] 312
Specificare la qualità dell'immagine per la scansione [Modalità qualità dell'immagine] 313
Impostazioni della funzione di Prevenzione dei danni alla carta [Modalità alimentazione lenta] 314
Impostazione della velocità di espulsione della carta (Controllo impilamento) 315

Impostazioni relative al rilevamento di documenti sovrapposti (Rilevamento dell'alimentazione multipla) 316
Specificare un metodo per rilevare i documenti sovrapposti [Rilevamento dell'alimentazione multipla] 316
Specificare l'area per rilevare i documenti sovrapposti [Specificazione dell'area di controllo del documento per il rilevamento dell'alimentazione multipla] 319
Impostazione per ignorare alcuni modelli di sovrapposizione [Funzione di alimentazione multipla intelligente] 325

Impostazioni relative al tempo di attesa 328
Tempo di attesa dello scanner per entrare in modalità di risparmio energia [Risparmio energia] 328
Tempo di attesa per l'alimentazione manuale [Alimentazione manuale] 330

Impostazioni correlate alla connessione tra lo scanner e il computer 332
Specifica dell'operazione USB [USB] 332
Impostazioni per usare lo scanner solo tramite connessione USB [Funzione di rete] 333

Impostazioni correlate all'accensione/spegnimento e al consumo energetico dello scanner 334
Metodo per l'accensione e spegnimento dello scanner [Interruttore] 334

Impostazioni relative alla manutenzione dello scanner 336
Rilevamento di linee verticali [Rilevamento di linee verticali] 336
Specificare il livello di sensibilità per il rilevamento di linee verticali [Sensibilità linee verticali] 337
Impostazione dei cicli di manutenzione/ispezione per lo scanner [Ciclo di manutenzione e ispezione] 338

Impostazioni di rete (Impostazioni di rete di fi Series) 339

Avvio di Impostazioni di rete di fi Series 339

Elementi di impostazione 342

Informazioni sullo scanner 344
Informazioni sullo scanner 344

Rete 345
Nome dello scanner 345
LAN cablata 346

Protezione 348
Crittografia di rete 348

Manutenzione 349
Password amministrazione 349

Esporta informazioni sulle impostazioni dello scanner 350
Importa informazioni sulle impostazioni dello scanner 351
Ripristina impostazioni predefinite di fabbrica 352
Licenza 353

Appendice 354

Specifiche generali 354
Specifiche di posizionamento 357
Dimensioni esterne 359
Opzioni dello scanner 361
Controllo della connessione di rete per lo scanner 363
Disinstallazione dei software 364
Note per l'uso di IPv6 365
Note quando si esportano le impostazioni dello scanner 366
Come iniziare Network Setup Tool 367
Avvio del Programma di selezione dello scanner 367
Avvio del Programma di impostazione dell'indirizzo IP 368
Come iniziare Button Event Manager 369
Note sul reimballaggio [fi-8700/fi-8700S] 370
Fissaggio dell’unità di trasporto all’interno del piano di scansione 370
Fissaggio dell'ADF 373
Installazione dello scivolo della carta dell'ADF (alimentatore) e del vassoio 375

Per informazioni 377

Introduzione

Grazie per aver acquistato questo prodotto.

Informazioni sul prodotto

"Questo prodotto" si riferisce ai tre modelli di scanner seguenti: fi-8600/fi-8700/fi-8700S
Tutti i modelli sono dotati di un Alimentatore automatico di documenti (ADF) che consente l'alimentazione automatica dei documenti e possono essere collegati tramite un cavo USB o LAN cablata.
Inoltre, alcuni modelli sono dotati di un piano di scansione.
Vedere l'elenco seguente per le differenze tra ogni modello di scanner.

Modello	Tipo di scanner		Interfaccia		Velocità di scansione (*2)
	ADF	Piano di scansione (*1)	USB	LAN cablata	
fi-8600	○	—	○	○	● ADF Lato singolo 100 ppm, Fronte-retro 200 ipm ● Piano di scansione Nessuno
fi-8700	○	○	○	○	● ADF Lato singolo 100 ppm, Fronte-retro 200 ipm ● Piano di scansione 0,9 sec/foglio
fi-8700S	○ (*3)	○	○	○	● ADF Lato singolo 75 ppm ● Piano di scansione 0,9 sec/foglio

○: In dotazione

—: Non in dotazione

***1:** il piano di scansione consente di scandire carta sottile e documenti spessi come un libro.

***2:** Per l'ADF, ciò si applica quando i documenti A4 in orientamento orizzontale vengono scansionati a 200/300 dpi utilizzando la compressione JPEG.
Per il piano di scansione, ciò si applica quando si scansionano documenti A4 in orientamento verticale a 200/300 dpi utilizzando la compressione JPEG.

***3:** È supportata solo la scansione su un solo lato.

Manuali

Sono acclusi a questo prodotto i seguenti manuali.
Leggerli attentamente.

Manuale	Descrizione
Precauzioni di sicurezza (cartaceo, PDF) (*1)	Contiene informazioni importanti per un uso sicuro di questo prodotto. Leggerlo attentamente prima di usare lo scanner.
Avvio rapido (cartaceo)	Descrive gli elementi inclusi nella confezione dello scanner, come rimuovere i materiali protettivi e come preparare lo scanner prima dell'uso.
Guida dell'operatore (questo manuale) (HTML) (*1)	Fornisce informazioni dettagliate sulla configurazione dello scanner, sulla gestione e la manutenzione quotidiana dello scanner, sulla sostituzione dei materiali usurati e sulla soluzione dei problemi.
Guida dell'operatore dell'imprinter fi-760PRB (PDF) (*1)	Fornisce informazioni dettagliate sul funzionamento di base, sulla gestione quotidiana, sulla sostituzione dei materiali di consumo e sulla risoluzione dei problemi dell'imprimitore fi-760PRB, disponibile come opzione per questo prodotto.
Guida dell'utente di PaperStream Capture (HTML)	Fornisce una panoramica di PaperStream Capture, nonché informazioni dettagliate sull'installazione, la configurazione, le procedure di scansione dei documenti, le impostazioni utili e gli elementi della finestra.
Aiuto di PaperStream IP	Descrive l'uso e la configurazione delle impostazioni dei driver PaperStream IP.
Network Setup Tool Guida	Descrive l'uso di vari programmi per collegare lo scanner a una rete.
Aiuto di PaperStream ClickScan	Descrive l'uso e la configurazione delle impostazioni di PaperStream ClickScan.
Aiuto di fi Series Online Update	Descrive l'uso e la configurazione delle impostazioni di fi Series Online Update.

***1:**È possibile consultare i manuali dopo averli installati.
Per la procedura di installazione del software, fare riferimento a quanto segue:

- Modalità di installazione del software (in un ambiente online) (pag. 35)
- Modalità di installazione del software (in un ambiente offline) (pag. 38)

Per visualizzare i manuali installati, procedere come segue:

- Per Windows 10/Windows Server 2016/Windows Server 2019/Windows Server 2022

Fare clic sul menu [Start] → [fi Series] → [Precauzioni di sicurezza - fi-8600 fi-8700 fi-8700S], [Guida dell'operatore) - fi-8600 fi-8700 fi-8700S], or [Guida dell'operatore dell'imprinter - fi-8600 fi-8700 fi-8700S].

- Per Windows 11/Windows Server 2025
  Fare clic sul menu [Start] → [Tutte le app] → [fi Series] → [Precauzioni di sicurezza - fi-8600 fi-8700 fi-8700S], [Guida dell'operatore - fi-8600 fi-8700 fi-8700S], o [Guida dell'operatore dell'imprinter - fi-8600 fi-8700 fi-8700S].

In base al software da usare, consultare il relativo manuale oltre ai manuali sopra.
Per dettagli sul software, vedere Panoramica dei software forniti (pag. 31).

- **Manuali di riferimento per la configurazione dello scanner**

Azione		Vedere
Dal disimballaggio alla preparazione prima dell'uso		Avvio rapido
Installazione dello scanner	Verifica dei metodi di connessione	Guida dell'operatore ● Metodi di connessione dello scanner (pag. 21) ● Impostazioni di rete (Impostazioni di rete di fi Series) (pag. 339)
	Installazione del software/ Impostazione di un metodo di connessione	● Guida dell'operatore - Inizio della configurazione dello scanner (pag. 31) ● Network Setup Tool Guida
Strutturazione dei server	Configurazione delle preferenze per i server DNS (quando si cerca uno scanner o un computer con il suo nome host)	Manuale dei server DNS utilizzato
	Dall'installazione al funzionamento di PaperStream Central Admin (quando si utilizza PaperStream Central Admin)	Guida dell'utente di PaperStream Central Admin
Scansione	Procedura di scansione	Guida dell'operatore ● Avvio di una scansione da un'applicazione di scansione delle immagini (pag. 63)

Azione		Vedere
		● Pressione di un tasto sullo scanner per avviare un'applicazione di scansione delle immagini ed eseguire una scansione (pag. 65)
	Impostazioni di scansione	● Aiuto per il driver dello scanner ● Manuale/Aiuto per l'applicazione di scansione delle immagini
Impostazioni operative per lo scanner		Guida dell'operatore ● Impostazioni dello scanner (Software Operation Panel) (pag. 270)

Marchi di fabbrica

ISIS è un marchio di fabbrica di Open Text.
Intel e Intel Core sono marchi di Intel Corporation o di società controllate da Intel negli Stati Uniti e/o in altri Paesi.
Google e Google Chrome sono marchi di fabbrica o marchi di fabbrica registrati di Google LLC.
Oltre ai software creati dallo sviluppatore del prodotto (PFU Limited), questo prodotto contiene software open source creati da terze parti. Per dettagli riguardanti le condizioni delle licenze per i software open source, consultare la finestra visualizzata cliccando [Licenza] nel menu per le Impostazioni di rete di fi Series.
Microsoft, Internet Explorer, Windows e Windows Server sono marchi di fabbrica del gruppo di società Microsoft.
PaperStream è un marchio di fabbrica registrato di PFU Limited in Giappone.
I nomi di altre compagnie e di altri prodotti sono marchi di fabbrica o marchi di fabbrica registrati delle rispettive compagnie.

Produttore

PFU Limited
YOKOHAMA i-MARK PLACE, 4-5 Minatomirai 4-chome, Nishi-ku, Yokohama-shi, Kanagawa 220-8567 Giappone.

Data di emissione/Emittente

Pubblicato a Agosto 2026
Pubblicato da PFU Limited
Modello normativo: P3890A/P3890C/P3890E/P3890L/P3890M/P3890N
© PFU Limited 2026

Informazioni di sicurezza

L'allegato manuale "Precauzioni di sicurezza" contiene informazioni importanti sulla sicurezza e sull'uso corretto del prodotto.
Leggerla attentamente prima di usare lo scanner.

Simboli utilizzati nel manuale

Al fine di evitare incidenti o danni alle persone e al prodotto, nella guida vengono utilizzate le indicazioni descritte di seguito.
Le etichette di avvertimento indicano con dei simboli il livello di avvertimento e le istruzioni.
I simboli e il loro significato sono i seguenti:

⚠ AVVERTIMENTO	Questa indicazione segnala all'utente un'operazione che, se non osservata attentamente, può causare lesioni gravi o morte.

⚠ AVVISO	Questa indicazione segnala all'utente un'operazione che, se non osservata attentamente, può causare lesioni alle persone o danneggiare il prodotto.

Per convenzione notazionale, in questo manuale vengono utilizzati i simboli seguenti:

ATTENZIONE

Questo simbolo segnala agli operatori informazioni particolarmente importanti. Accertarsi di leggere queste informazioni.

CONSIGLIO

Questo simbolo segnala agli operatori consigli utili sulle operazioni.

Abbreviazioni utilizzate nel manuale

In questo manuale sono utilizzate le abbreviazioni seguenti.

Nome	Indicazione
Windows® 10 Home (32 bit/64 bit) Windows® 10 Pro (32 bit/64 bit) Windows® 10 Enterprise (32 bit/64 bit) Windows® 10 Education (32 bit/64 bit)	Windows 10 (*1)
Windows® 11 Home (64 bit) Windows® 11 Pro (64 bit) Windows® 11 Enterprise (64 bit) Windows® 11 Education (64 bit)	Windows 11 (*1)
Windows Server™ 2016 Standard (64 bit)	Windows Server 2016 (*1)
Windows Server™ 2019 Standard (64 bit)	Windows Server 2019 (*1)
Windows Server™ 2022 Standard (64 bit)	Windows Server 2022 (*1)
Windows Server™ 2025 Standard (64 bit)	Windows Server 2025 (*1)
Internet Explorer®	Internet Explorer
Google Chrome™	Google Chrome
PaperStream IP (TWAIN) PaperStream IP (TWAIN x64) PaperStream IP (ISIS) fi-8000 Series	Driver PaperStream IP

***1:**se non vi sono distinzioni tra le diverse versioni del sistema operativo, viene usato il termine generico "Windows".

Simboli di collegamento nella presente guida

Le frecce rivolte a destra (→) vengono usate per separare icone o opzioni di menu da selezionare in successione.

Esempio: Cliccare il menu [Start] → [Pannello di controllo].

Schermate di esempio nella guida

Le schermate dei prodotti Microsoft sono riprodotte con il permesso di Microsoft Corporation.
Le schermate di esempio riportate nella guida sono soggette a modifica senza preavviso nell'interesse del miglioramento del prodotto.
Se la schermata visualizzata è diversa da quella riportata nel manuale, procedere seguendo la schermata effettiva e facendo riferimento al manuale dell'utente per l'applicazione dello scanner in uso.
Le schermate utilizzate in questo manuale sono quelle di Windows 11. Le finestre effettive e le operazioni potrebbero differire a seconda del sistema operativo. Le schermate e le operazioni, inoltre, potrebbero risultare diverse da questo manuale dopo l'aggiornamento del software dell'applicazione dello scanner. In tal caso, consultare il manuale fornito con l'aggiornamento dei software.

Termini di utilizzo

Leggere attentamente i seguenti termini di utilizzo prima di usare questo manuale:

- Per usare tutte le funzioni descritte in questo manuale, aggiornare il software e il firmware correlati a fi Series alla versione aggiornata.
- Questo manuale è fornito ai clienti che hanno acquistato o installato il nostro prodotto. Non possiamo garantire una risposta alle domande riferite a questo manuale poste da clienti che non hanno acquistato o installato il prodotto.
- È possibile che il contenuto di questo manuale venga aggiornato o il servizio venga interrotto senza preavviso, nell'interesse dello sviluppo del prodotto.
- PFU Limited non si assume alcuna responsabilità per perdite o danni derivanti dall'utilizzo o dalla mancata disponibilità di questo manuale.
- PFU Limited non si assume alcuna responsabilità per danni causati dall'uso di questo prodotto né per qualsiasi altro reclamo da parte di terzi.
- La copia in toto o in parte di questo manuale o la copia delle applicazioni dello scanner è proibita sulla base della legge per il copyright.

Restituzione/smaltimento/trasferimento della proprietà dello scanner

Lo scanner può archiviare varie impostazioni tra cui i nomi utente o gli indirizzi e-mail.

In caso di reso, smaltimento o trasferimento di proprietà dello scanner, eliminare le proprie informazioni memorizzate nello scanner.
Per i dettagli su come eliminare queste informazioni, vedere quanto segue:

- Impostazioni di rete di fi Series (browser)
  - Ripristina impostazioni predefinite di fabbrica (pag. 352)

Panoramica dello scanner

Questa sezione fornisce una panoramica dello scanner prima dell'uso.

Operazioni possibili con lo scanner

- **Collegamenti dello scanner**
  - Collegamento dello scanner a un computer tramite cavo USB o LAN cablata
    ➡ Metodi di connessione dello scanner (pag. 21)
- **Metodi di scansione**
  - Avvio di una scansione dal computer
    ➡ Avvio di una scansione da un'applicazione di scansione delle immagini (pag. 63)
  - Avvio di una scansione con un tasto sullo scanner
    ➡ Pressione di un tasto sullo scanner per avviare un'applicazione di scansione delle immagini ed eseguire una scansione (pag. 65)
- **Metodi di scansione per vari documenti**
  - Scansione di documenti difficili da scansionare (come ad esempio documenti piegati a metà, buste o carta transfer multistrato)
    ➡ Documenti adatti alla scansione (pag. 85)
    ➡ Scansione di documenti di larghezza diversa (pag. 140)
    ➡ Scansione di documenti come buste o parta trasferibile multistrato (pag. 147)
  - Scansione contemporaneamente di documenti di peso della carta, dimensioni e tipologie diversi
    ➡ Condizioni per la scansione di una pila mista (pag. 95)
    ➡ Scansione di documenti di larghezza diversa (pag. 140)
  - Scansione di documenti di grandi dimensioni
    ➡ Scansione di documenti che possono danneggiarsi piuttosto facilmente senza danneggiarli (pag. 149)
    ➡ Scansione di documenti a pagina lunga (pag. 153)
  - Scansionare documenti importanti, fotografie o ritagli proteggendoli da eventuali danni
    ➡ Scansione di documenti che possono danneggiarsi piuttosto facilmente senza danneggiarli (pag. 149)
    ➡ Scansione di fotografie e ritagli senza danneggiarli (pag. 151)
    ➡ Condizioni per l'utilizzo del Trasporto fogli (pag. 100)
  - Caricamento e scansione manuali di un foglio alla volta
    ➡ Alimentazione manuale dei documenti (pag. 155)

- Scansionare un libro

  ➡ Scansione di libri con il piano di scansione [fi-8700/fi-8700S] (pag. 160)

- Scansionare con il coperchio documenti lasciato aperto

  ➡ Scansione di documenti sul piano di scansione con il coperchio documenti aperto [fi-8700/fi-8700S] (pag. 161)

- Scansione di più documenti sul piano di scansione e ritaglio di ciascun documento come immagine separata

  ➡ Scansione di più documenti contemporaneamente sul piano di scansione e ritaglio di ciascun documento come immagine separata [fi-8700/fi-8700S] (pag. 163)

- Scansionare un libro sfogliandone le pagine

  ➡ Scansione automatica di documenti a intervalli regolari con il piano di scansione [fi-8700/fi-8700S] (pag. 165)

- Scansionare documenti con post-it, ricevute o foto allegati in posizioni fisse senza considerarli come errori

  ➡ Configurazione per non rilevare determinati modelli di sovrapposizione (pag. 166)

- **Gestione centralizzata di più scanner**

  - Con PaperStream Central Admin Agent, è possibile gestire gli scanner in PaperStream Central Admin
    Per dettagli consultare la Guida dell'utente di PaperStream Central Admin.

Metodi di connessione dello scanner

- **Collegamento dello scanner tramite un cavo USB**

  Collegare lo scanner al computer mediante un cavo USB.

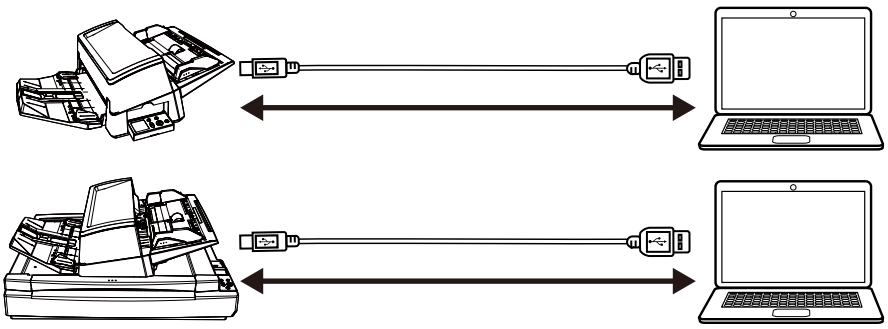

  È possibile scansionare i documenti nei seguenti modi.

  - Utilizzando un computer per eseguire una scansione

    ➡ Avvio di una scansione da un'applicazione di scansione delle immagini (pag. 63)

  - Utilizzando i pulsanti dello scanner per eseguire una scansione

    ➡ Pressione di un tasto sullo scanner per avviare un'applicazione di scansione delle immagini ed eseguire una scansione (pag. 65)

- **Collegamento dello scanner tramite una LAN cablata**

  Collegare lo scanner a un dispositivo di rete (ad esempio uno switch, un hub o un router) tramite un cavo LAN.
  Se lo scanner è collegato a un computer, può essere utilizzato dai computer della stessa rete.

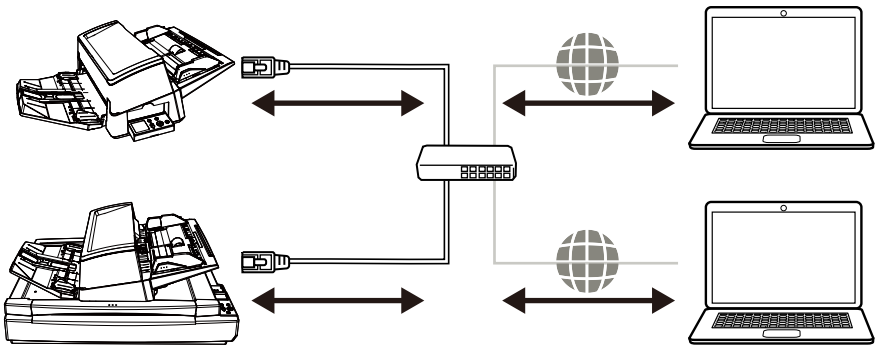

  È possibile scansionare i documenti nei seguenti modi.

  - Utilizzando un computer per eseguire una scansione

    ➡ Avvio di una scansione da un'applicazione di scansione delle immagini (pag. 63)

  - Utilizzando i pulsanti dello scanner per eseguire una scansione

    ➡ Pressione di un tasto sullo scanner per avviare un'applicazione di scansione delle immagini ed eseguire una scansione (pag. 65)

Parti e funzioni

Questa sezione mostra i nomi delle parti dello scanner.

- **Fronte**
  - fi-8600

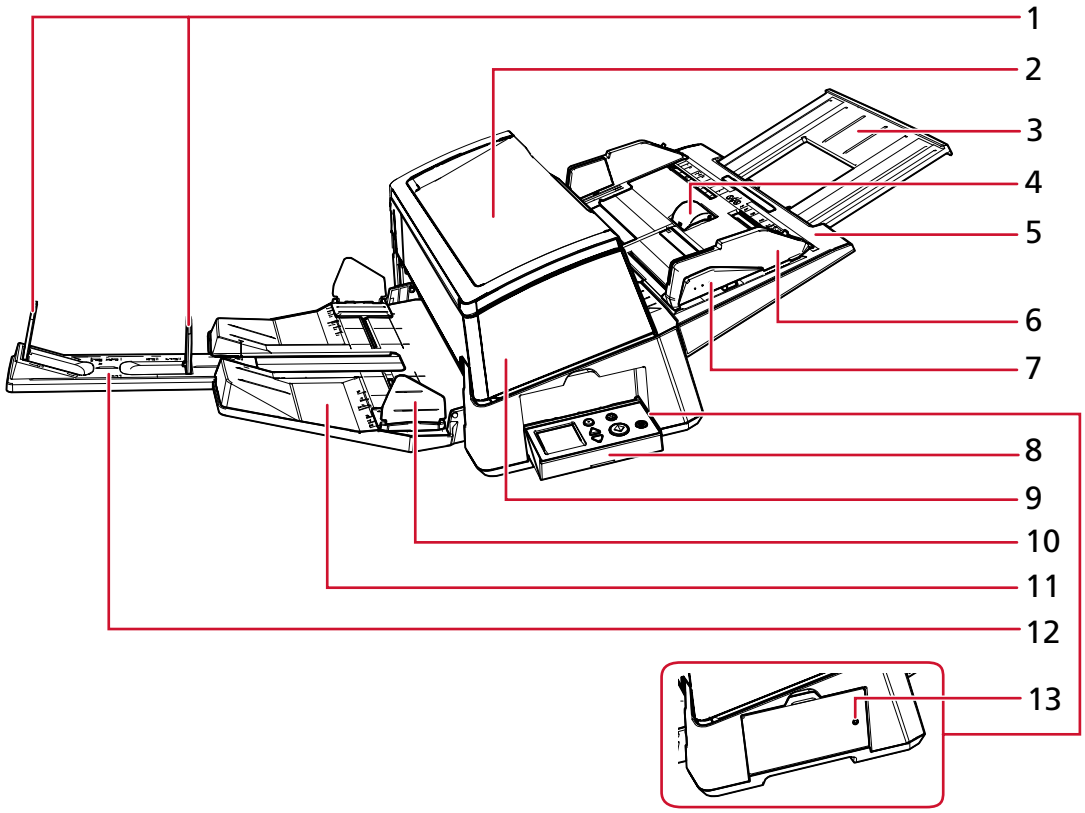

● fi-8700/fi-8700S

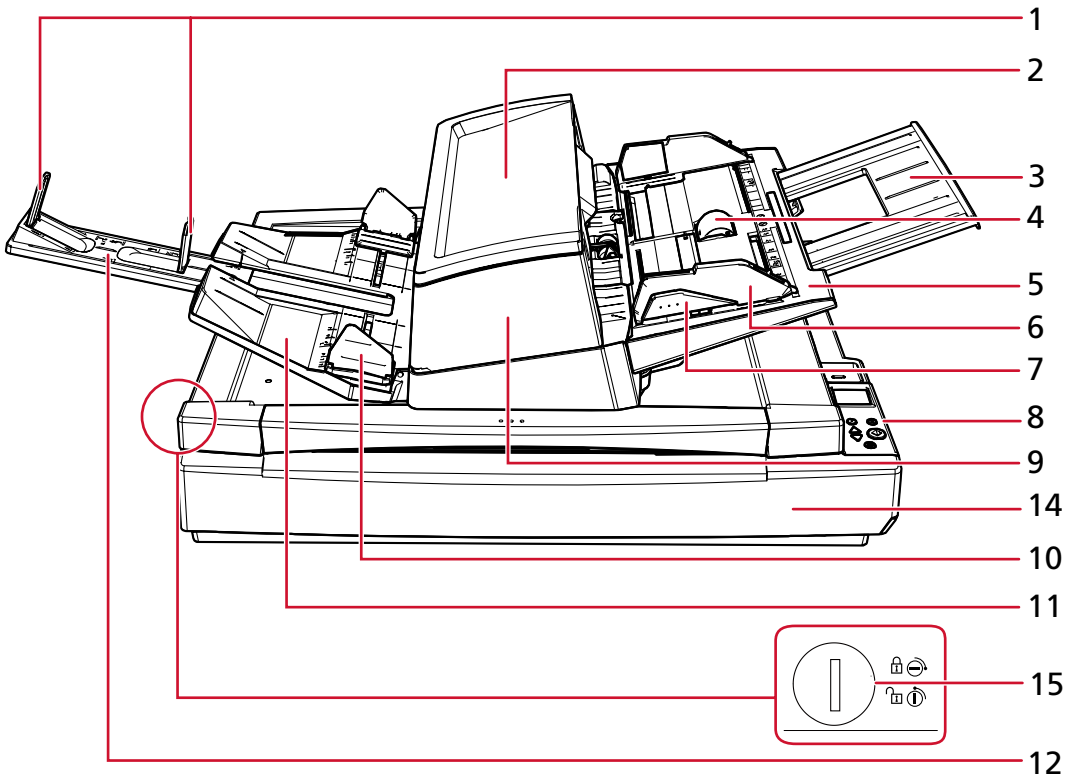

N.	Nome	Funzione
1	Fermo	Sollevarlo per adattarlo alla lunghezza del documento.
2	Vassoio secondario	Consente di posizionare temporaneamente i documenti da scandire.
3	Estensione dello scivolo	Estrarla per adattarla alla lunghezza del documento.
4	Coperchio rulli dello scivolo	Impedisce di pizzicarsi le dita nel rullo dello scivolo.
5	Scivolo della carta dell'ADF (alimentatore)	Raccoglie i documenti da scandire.
6	Guida laterale	Regola la posizione orizzontale dei documenti in base alla larghezza dei documenti caricati nello scivolo della carta dell'ADF (alimentatore). Impedisce ai documenti di inclinarsi durante l'alimentazione.
7	Tasto guide laterali	Tenerlo premuto per sbloccare la guida laterale per la regolazione della posizione. La guida laterale è bloccata quando si rilascia il tasto.
8	Pannello di comando	È costituito da un LCD e tasti.

N.	Nome	Funzione
		Usato per eseguire le operazioni dello scanner o per verificarne lo stato. Lo scanner è dotato di un pannello di comando su ciascun lato, che ne consente l'utilizzo da entrambi i lati. Il pannello di comando può essere posizionato a lato dello scanner quando non è in uso. ➔ Uso del pannello di comando (pag. 103)
9	ADF (Automatic Document Feeder - alimentatore automatico di documenti)	Prende e alimenta i documenti un foglio alla volta dallo scivolo della carta dell'ADF (alimentatore). Aprire lo scivolo per sostituire i materiali usurati o per pulire l'interno dello scanner.
10	Guida laterale vassoio	Guida i documenti espulsi in direzione della larghezza per evitare che si sparpaglino.
11	Vassoio	Impila i documenti espulsi. È possibile impostare l'altezza nella posizione alta o bassa.
12	Estensione del vassoio	Estrarla per adattarla alla lunghezza del documento.
13	Indicatore di stato (LED)	Consente di verificare se lo scanner è acceso anche quando il pannello di comando è montato lateralmente. Si accende in verde quando lo scanner è acceso. Si disattiva quando lo scanner è spento.
14	Piano di scansione	Posizionare i documenti sul piano documenti quando si scandiscono documenti sottili o spessi (ad esempio libri) che non possono essere scanditi con l'ADF.
15	Chiusura di sicurezza	Blocca o sblocca la chiusura di sicurezza. La chiusura di sicurezza blocca l'unità di trasporto all'interno del piano di scansione, in modo che il piano di scansione non subisca danni durante il trasporto. Per bloccare la chiusura di sicurezza, utilizzare una moneta o uno strumento simile per ruotare l'interruttore della chiusura di sicurezza fino a quando la fessura non si trova in posizione orizzontale. Sbloccando la chiusura di sicurezza è possibile scansionare i documenti sul piano di scansione. Per sbloccare la chiusura di sicurezza, utilizzare una moneta o uno strumento simile per ruotare la

N.	Nome	Funzione
		chiusura di sicurezza finché la fessura non si trova in posizione verticale.

- **Retro**

  - fi-8600

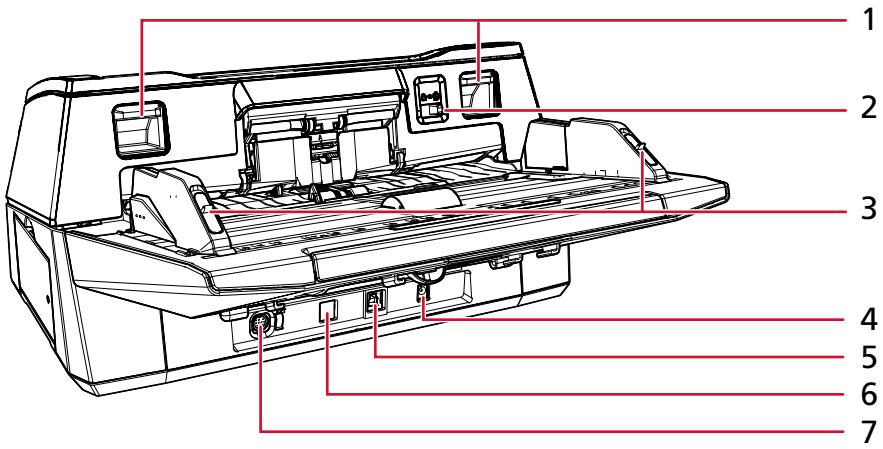

  - fi-8700/fi-8700S

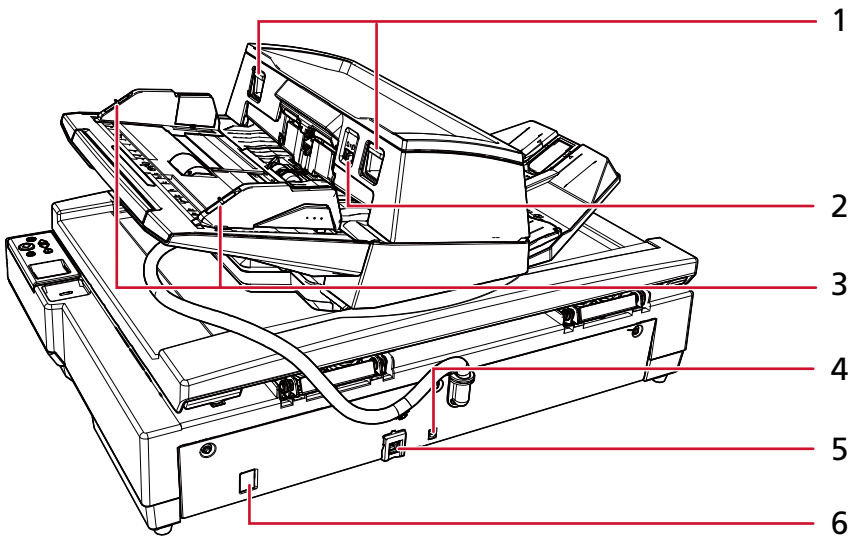

N.	Nome	Funzione
1	Gancio di rilascio dell'ADF	Sollevare questi ganci per sbloccare e aprire l'ADF.
2	Cambio della modalità di alimentazione	Far scorrere il cambio della modalità di alimentazione a sinistra per cambiare la modalità di alimentazione in Manuale Singola.
3	Blocco della guida laterale	Bloccano le guide laterali.

N.	Nome	Funzione
4	Connettore di alimentazione	Usato per collegare un cavo di alimentazione. Con cavo di alimentazione si intende il cavo CA e l'adattatore CA collegati insieme.
5	Connettore USB	Usato per collegare il cavo USB.
6	Connettore LAN	Usato per collegare un cavo LAN.
7	Connettore EXT	Usato per collegare l'imprinter. L'imprinter è disponibile come imprinter opzionale (venduto separatamente) in grado di stampare testo (es. caratteri alfabetici, numeri) su un documento dopo una scansione. Può essere usato per organizzare i documenti stampando nome, data o numero di serie sul documento scandito. ➔ Opzioni dello scanner (pag. 361)

- **Interno (ADF)**

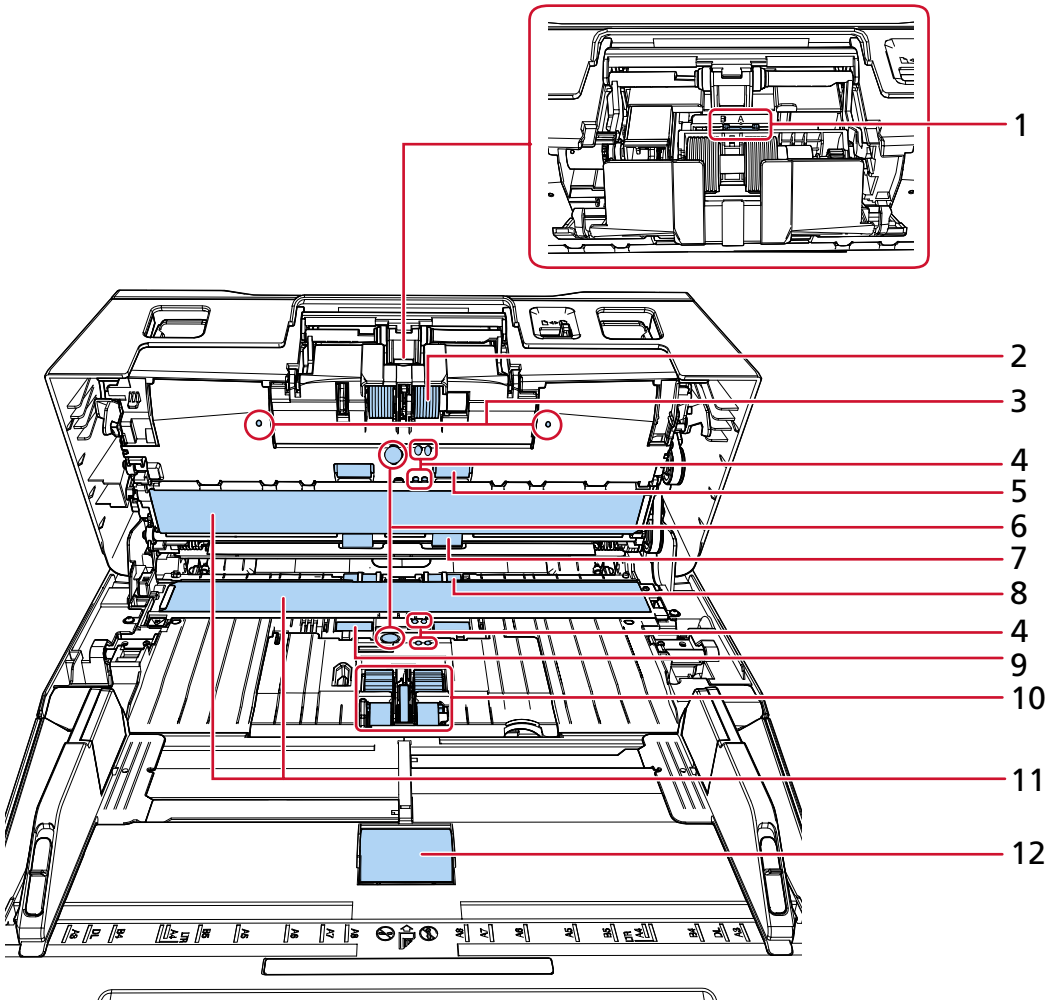

N.	Nome	Funzione
1	Interruttore livello di separazione (× 1)	Questo interruttore è impostato su "A" come impostazione predefinita.
2	Rullo di freno (× 2)	È un rullo che previene l'alimentazione contemporanea di più fogli dei documenti nell'ADF.
3	Microfono (× 2)	Rileva i disturbi dovuti all'inceppamento della carta.
4	Sensore del documento (x 8)	Un sensore che rileva se è presente un documento.
5	Rullo di alimentazione (× 2)	Rullo che alimenta i documenti nell'ADF.
6	Sensore a ultrasuoni (× 2)	È un sensore che rileva i documenti sovrapposti attraverso gli ultrasuoni. Rileva i documenti sovrapposti riconoscendo le differenze nel numero di onde ultrasoniche trasmesse attraverso i documenti.

N.	Nome	Funzione
7	Rullo di uscita (× 2)	Rullo che trasporta i documenti dall'ADF al vassoio.
8	Rullo di plastica (× 2)	Rullo che trasporta i documenti dall'ADF al vassoio.
9	Rullo di gomma (× 2)	Rullo che alimenta i documenti nell'ADF.
10	Rullo di presa (× 5)	È un rullo che separa un foglio dal documento caricato nello scivolo della carta dell'ADF e lo alimenta nell'ADF (alimentatore).
11	Vetro (× 2)	La superficie che scandisce i documenti.
12	Rullo dello scivolo (× 1)	Rullo che alimenta i documenti caricati sullo scivolo della carta dell'ADF (alimentatore).

- **Interno (Piano di scansione) [fi-8700/fi-8700S]**

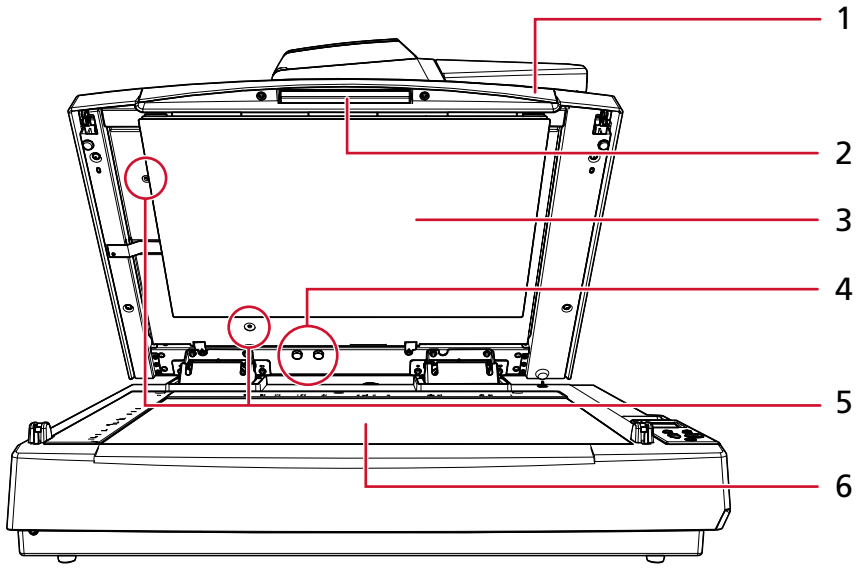

N.	Nome	Funzione
1	Coperchio documenti	Chiuderlo per mantenere in posizione il documento.
2	Maniglia	Usata per aprire e chiudere il coperchio documenti.
3	Cuscinetto ritenuta documenti	Mantiene il documento contro il piano documenti. Un cuscinetto ritenuta documenti nero è disponibile come opzione (venduto separatamente). Usato per eseguire la scansione su sfondo nero. ➡ Opzioni dello scanner (pag. 361)
4	Foro di alloggiamento per le viti di bloccaggio	Conservare le viti di blocco ADF rimosse dopo lo sblocco dell'ADF.
5	Vite di blocco ADF	Fissa l'ADF.

N.	Nome	Funzione
6	Piano documenti	Posizionare un documento sulla sezione del vetro. ➡ Posizionamento di un documento sul piano di scansione [fi-8700/fi-8700S] (pag. 84)

- **Parti rimovibili**

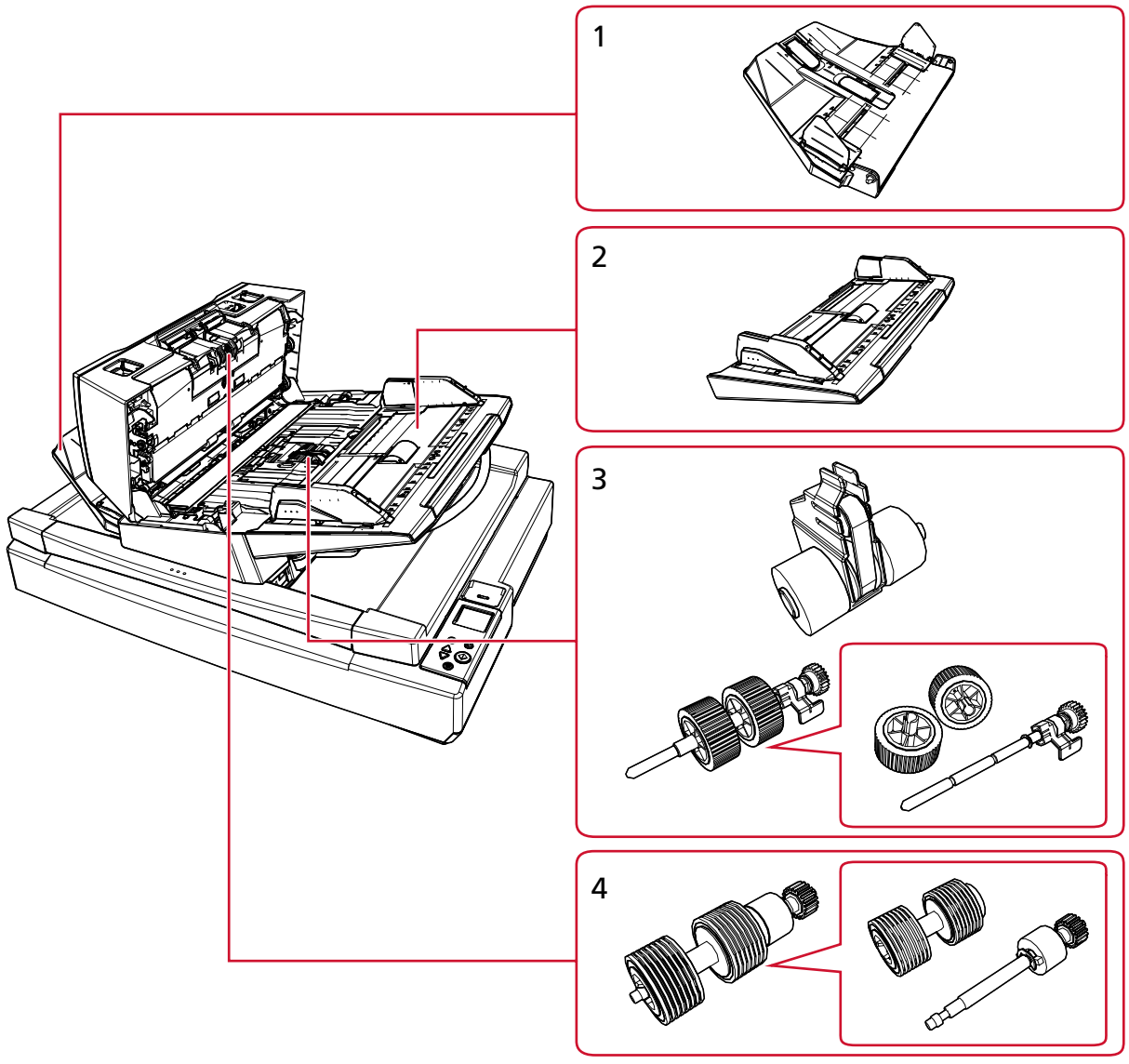

N.	Nome	Funzione
1	Vassoio	Impila i documenti espulsi. È possibile impostare l'altezza nella posizione alta o bassa.
2	Scivolo della carta dell'ADF (alimentatore)	Raccoglie i documenti da scandire.

N.	Nome	Funzione
3	Rullo di presa	È un rullo che separa un foglio dal documento caricato nello scivolo della carta dell'ADF e lo alimenta nell'ADF (alimentatore).
4	Rullo di freno	È un rullo che previene l'alimentazione contemporanea di più fogli dei documenti nell'ADF.

Inizio della configurazione dello scanner

Questa sezione descrive come configurare lo scanner.
Per utilizzare lo scanner, ottenere il programma di installazione dal sito Web di download ed eseguire la seguente configurazione.

- Installazione del software
  Installare il software necessario sul computer da collegare allo scanner.

  ➡ Modalità di installazione del software (in un ambiente online) (pag. 35)

  ➡ Modalità di installazione del software (in un ambiente offline) (pag. 38)

- Connessione dello scanner
  Connettere lo scanner a un computer tramite cavo USB o LAN cablata.
  Per dettagli consultare l'Aiuto dello Network Setup Tool.
  Per dettagli sui tipi di connessione dello scanner vedere Metodi di connessione dello scanner (pag. 21).

Se necessario, configurare le seguenti impostazioni:

- Impostazioni operative per lo scanner

  ➡ Impostazioni dello scanner (Software Operation Panel) (pag. 270)

- Impostazioni di rete dello scanner

  ➡ Impostazioni di rete (Impostazioni di rete di fi Series) (pag. 339)

Panoramica dei software forniti

Questa sezione descrive il software necessario per il computer a cui collegare lo scanner.
Ottenere il programma di installazione dal sito Web di download, quindi installare tutto il software in una volta sola o installare solo il singolo software necessario singolarmente.

> **CONSIGLIO**
> Se si utilizza PaperStream Central Admin, installarlo separatamente dal sito Web di download.
> Per dettagli consultare la Guida dell'utente di PaperStream Central Admin.

- Driver PaperStream IP
  Il driver PaperStream IP e un driver dello scanner conforme agli standard di TWAIN e ISIS.
  Supporta gli scanner collegati a una rete.
  I tipi di driver PaperStream IP sono tre:

  - PaperStream IP (TWAIN)
    È conforme agli standard TWAIN. Viene usato quando si gestisce lo scanner con applicazioni a 32 bit compatibili con TWAIN.
  - PaperStream IP (TWAIN x64)
    È conforme agli standard TWAIN. Viene usato quando si gestisce lo scanner con applicazioni a 64 bit compatibili con TWAIN.

A prescindere dal sistema operativo, se l'applicazione di scansione delle immagini in uso è un'applicazione a 32 bit, usare PaperStream IP (TWAIN).

- PaperStream IP (ISIS) fi-8000 Series
  È conforme agli standard ISIS. Viene usato quando si gestisce lo scanner con applicazioni compatibili con ISIS.

Per dettagli consultare l'Aiuto del driver di PaperStream IP.

- Network Setup Tool
  Sono incluse le applicazioni seguenti.
  Queste applicazioni sono necessarie per collegare lo scanner a una rete e renderlo disponibile all'uso.
  - Programma di selezione dello scanner
    Usare questa applicazione per impostare un computer in modo che possa usare lo scanner collegato a una rete.
  - Programma di impostazione dell'indirizzo IP
    Usare quest'applicazione per impostare l'indirizzo IP e il nome dello scanner.
  - Button Event Manager
    Usare quest'applicazione per configurare le impostazioni dell'applicazione di scansione di immagini avviata dalla pressione del tasto dello scanner quando è collegato a una rete.

  Per dettagli consultare l'Aiuto dello Network Setup Tool.
- Software Operation Panel
  È possibile configurare le impostazioni correlate alla scansione di documenti e alla gestione dei materiali usurabili.
  Si installa insieme al driver PaperStream IP.

  ➡ Impostazioni dello scanner (Software Operation Panel) (pag. 270)
- Error Recovery Guide
  Usare questa applicazione per visualizzare lo stato dello scanner e una soluzione per un problema se si verifica un errore nello scanner.
  Si installa insieme al driver PaperStream IP.
  È possibile controllare le soluzioni per i problemi anche in Soluzione dei problemi (pag. 206).
- Error Recovery Guide (manuale)
  È un manuale che descrive le soluzioni per gli errori notificati da Error Recovery Guide.
- PaperStream ClickScan
  Un'applicazione di scansione delle immagini a 32 bit che supporta PaperStream IP (TWAIN).
  È possibile eseguire una scansione con semplici impostazioni e operazioni.
  Questo programma sia avvia automaticamente dopo aver effettuato l'accesso nel computer ed è presente nell'area di notifica della barra delle applicazioni.
  Per dettagli, fare riferimento all'Aiuto di PaperStream ClickScan.
- PaperStream Capture
  Un'applicazione di scansione delle immagini a 32 bit che supporta PaperStream IP (TWAIN)/ PaperStream IP (ISIS) fi-8000 Series.
  Definendo le impostazioni di scansione come lavori, è possibile personalizzare le impostazioni secondo le proprie esigenze.

PaperStream Capture ha versioni a pagamento, ovvero PaperStream Capture Pro e PaperStream Capture Pro Premium. È disponibile una versione di valutazione per provare le funzioni di PaperStream Capture Pro Premium.
Per dettagli consultare la Guida dell'utente di PaperStream Capture.

- Manuali
  Le Precauzioni di sicurezza, la Guida dell'operatore e la fi-760PRB Guida dell'operatore dell'imprinter sono installate.
- fi Series Online Update
  Si tratta di un'applicazione che controlla e installa gli ultimi aggiornamenti dei seguenti programmi.
  - Software installato sul computer
  - Firmware dello scanner collegato al computer

  Per i dettagli, vedere l'Aiuto di fi Series Online Update.

Requisiti di sistema

I requisiti di sistema per il computer su cui installar il software sono i seguenti.

Sistema operativo	● Windows® 10 Home (32 bit/64 bit) (*1) ● Windows® 10 Pro (32 bit/64 bit) (*1) ● Windows® 10 Enterprise (32 bit/64 bit) (*1) ● Windows® 10 Education (32 bit/64 bit) (*1) ● Windows® 11 Home (64 bit) (*1) ● Windows® 11 Pro (64 bit) (*1) ● Windows® 11 Enterprise (64 bit) (*1) ● Windows® 11 Education (64 bit) (*1) ● Windows Server™ 2016 Standard (64 bit) (*1) ● Windows Server™ 2019 Standard (64 bit) (*1) ● Windows Server™ 2022 Standard (64 bit) (*1) ● Windows Server™ 2025 Standard (64 bit) (*1)
CPU	Processore Intel o compatibile Intel
Risoluzione dello schermo	1024 × 768 pixel o superiore, 65.536 o più colori (*2)
Spazio nel disco	Min. 12 GB di spazio libero su disco (*3)
Interfaccia	USB3.2 Gen 1x1/USB3.0/USB2.0/USB1.1
Browser (*4)	● Google Chrome ● Microsoft Edge

***1:**Il software fornito opera come applicazione desktop.

***2:**Quando si utilizza Impostazioni di rete di fi Series, utilizzare un display in grado di visualizzare almeno 1.280 × 768 pixel o superiore.
Quando si utilizza PaperStream Capture, utilizzare un display in grado di visualizzare almeno 1280 × 800 pixel o superiore e 65.536 o più colori.

***3:**Lo spazio su disco per la scansione dei documenti varia a seconda della dimensione del file delle immagini scandite.

***4:**Uno dei browser è necessario per la configurazione delle impostazioni di rete per lo scanner in Impostazioni di rete di fi Series.
La modalità Internet Explorer su Microsoft Edge non è supportata.

Modalità di installazione del software (in un ambiente online)

Questa sezione spiega come installare il software necessario sul computer che verrà collegato allo scanner.

Il computer deve essere collegato a Internet.
Se il computer da collegare allo scanner non è in grado di connettersi a Internet, consultare Modalità di installazione del software (in un ambiente offline) (pag. 38) per l'installazione.

ATTENZIONE

- Se è installata una versione obsoleta del software, prima disinstallarla.

  ➡ Disinstallazione dei software (pag. 364)

- Network Setup Tool incluso in questo programma di installazione è il prodotto successore di Network Setup Tool for fi Series. Se Network Setup Tool for fi Series è installato, disinstallarlo prima di installare Network Setup Tool.

1. **Accedere a Windows come utente con privilegi di amministratore.**
2. **Collegatevi al sito Web dei download.**
   https://www.pfu.ricoh.com/fi/d/
3. **Fare clic su [Programma di installazione online].**

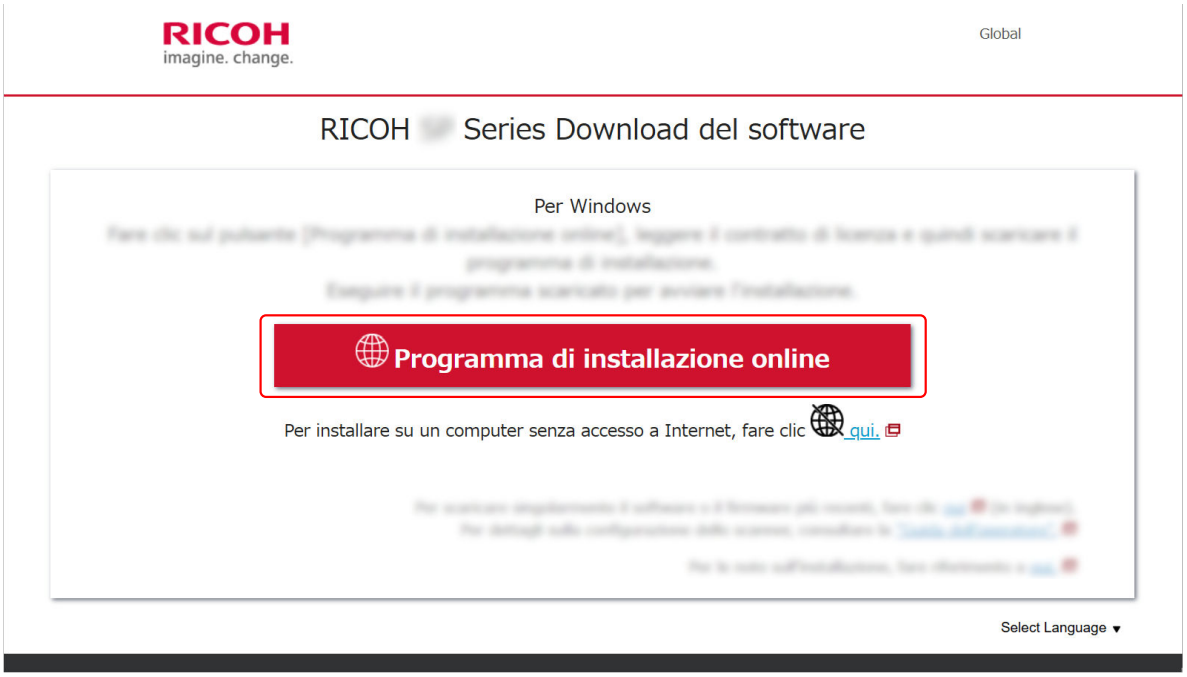

4. **Nella finestra del Contratto di licenza, confermare il contenuto e fare clic sul pulsante [Accetta e scarica].**

   Si avvia il download del programma di installazione online.
5. **Fare doppio clic sul programma di installazione online scaricato [Online Installer fi Series.exe].**

6 Selezionare [INSTALLAZIONE (consigliata)] o [INSTALLAZIONE (personalizzata)].

- INSTALLAZIONE (consigliata)
  Sono installati i seguenti software:
  - PaperStream IP (TWAIN)
    I seguenti software vengono installati contemporaneamente.
    - Software Operation Panel
    - Error Recovery Guide
  - PaperStream Capture
  - PaperStream ClickScan
  - Network Setup Tool
  - Error Recovery Guide (manuale)
  - fi Series Online Update
  - Manuali (Precauzioni di sicurezza, Guida dell'operatore e Guida dell'operatore dell'imprinter fi-760PRB)

    a Selezionare [INSTALLAZIONE (consigliata)] e fare clic sull tasto [Avanti].

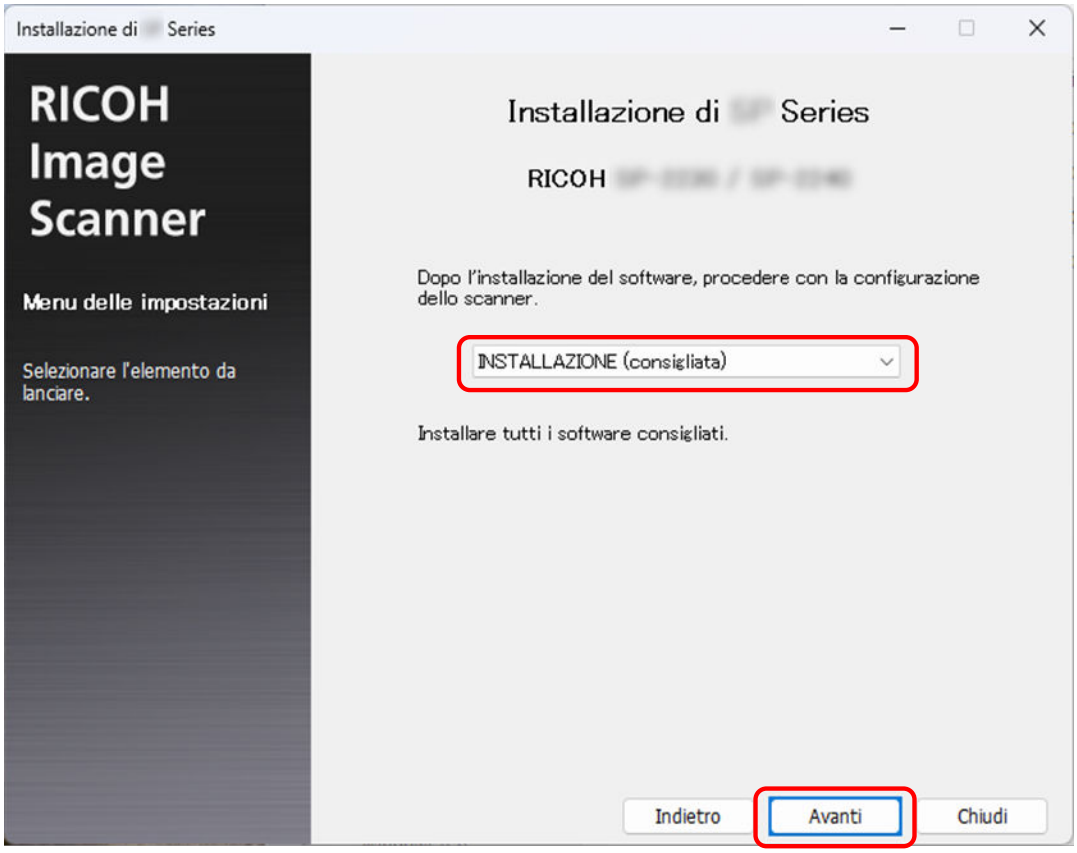

- INSTALLAZIONE (personalizzata)
  Selezionare e installare il software necessario.

a Selezionare [INSTALLAZIONE (personalizzata)] e fare clic sul tasto [Avanti].

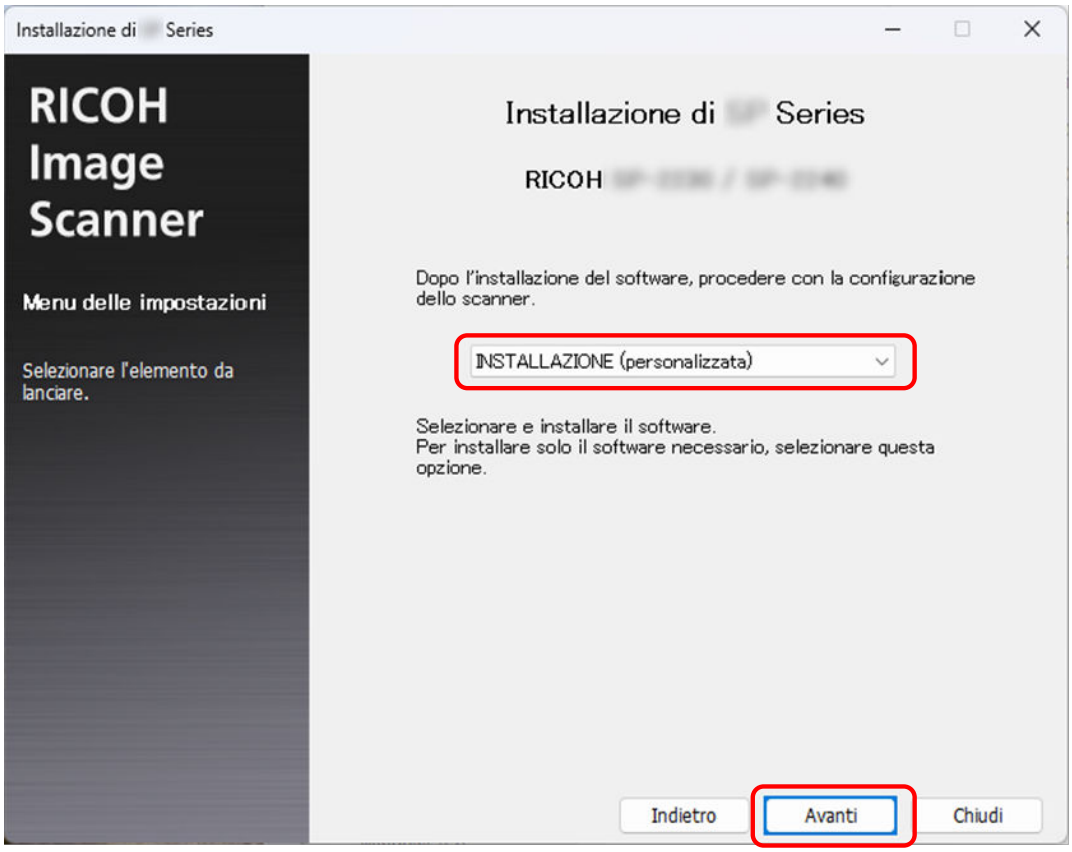

b Selezionare le caselle di spunta per il software da installare e cliccare il tasto [Avanti].
Per collegare lo scanner alla rete, installare Network Setup Tool.

7 **Installare il software secondo le istruzioni visualizzate nella finestra.**
Se è presente un aggiornamento del firmware, viene visualizzata una finestra che chiede se si desidera aggiornare il firmware.
Selezionare se aggiornare il firmware e procedere con l'installazione.

8 **Quando viene visualizzata la finestra per la selezione del metodo di connessione dello scanner, selezionare il metodo di connessione e seguire le istruzioni visualizzate nella finestra.**
Per dettagli consultare l'Aiuto dello Network Setup Tool.

- Per Windows 10/Windows Server 2016/Windows Server 2019/Windows Server 2022
  Fare clic sul menu [Start] → [Network Setup Tool] → [Aiuto di Network Setup Tool].
- Per Windows 11/Windows Server 2025
  Fare clic sul menu [Start] → [Tutte le app] → [Network Setup Tool] → [Aiuto di Network Setup Tool].

Modalità di installazione del software (in un ambiente offline)

Questa sezione spiega come installare il software necessario se il computer che verrà collegato allo scanner non dispone di accesso a Internet.

In questo caso, su un computer in grado di connettersi a Internet, scaricare il creatore di programmi di installazione offline dal sito Web di download e creare un programma di installazione offline (file ISO). Eseguire il programma di installazione offline (file ISO) sul computer da collegare allo scanner per installare il software.

ATTENZIONE

- Se è installata una versione obsoleta del software, prima disinstallarla.

  ➡ Disinstallazione dei software (pag. 364)

- Network Setup Tool incluso in questo programma di installazione è il prodotto successore di Network Setup Tool for fi Series. Se Network Setup Tool for fi Series è installato, disinstallarlo prima di installare Network Setup Tool.

1. **Su un computer che è in grado di connettersi a Internet, accedere a Windows come utente con privilegi di amministratore.**

2. **Collegatevi al sito Web dei download.**
   https://www.pfu.ricoh.com/fi/d/

3. **Fare clic "qui" in "Per installare su un computer senza accesso a Internet, fare clic qui.".**

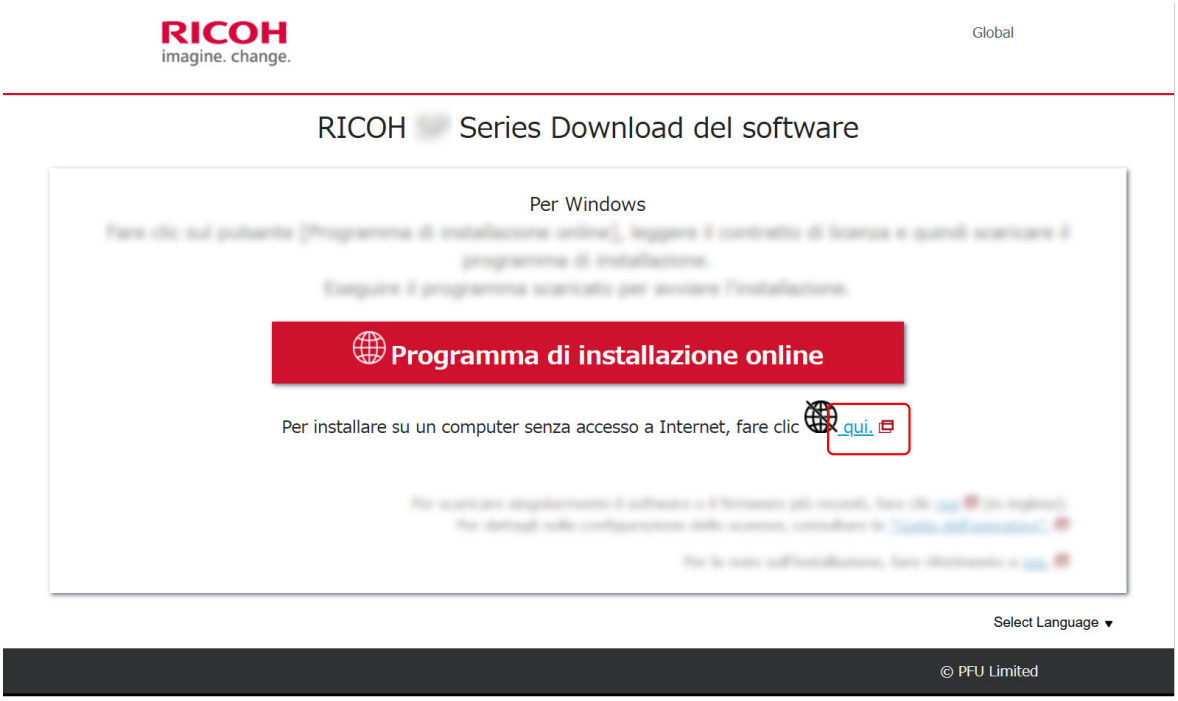

4. **Nella finestra che descrive la procedura di installazione, fare clic su "Offline Installer Creator".**

5 Nella finestra del Contratto di licenza, confermare il contenuto e fare clic sul pulsante [Accetta e scarica].

Si avvia il download del creatore di programmi di installazione offline.

6 Fare doppio clic sul creatore del programma di installazione offline scaricato [Offline Installer Creator fi Series.exe].

7 Selezionare [INSTALLAZIONE (consigliata)] o [INSTALLAZIONE (personalizzata)].
In base alla selezione qui effettuata, viene creato un programma di installazione offline (file ISO) contenente il software più recente.

- INSTALLAZIONE (consigliata)
  Sono installati i seguenti software:
  - PaperStream IP (TWAIN)
    I seguenti software vengono installati contemporaneamente.
    - Software Operation Panel
    - Error Recovery Guide
  - PaperStream Capture
  - PaperStream ClickScan
  - Network Setup Tool
  - Error Recovery Guide (manuale)
  - fi Series Online Update
  - Manuali (Precauzioni di sicurezza, Guida dell'operatore e Guida dell'operatore dell'imprinter fi-760PRB)

a Selezionare [INSTALLAZIONE (consigliata)] e fare clic sull tasto [Avanti].

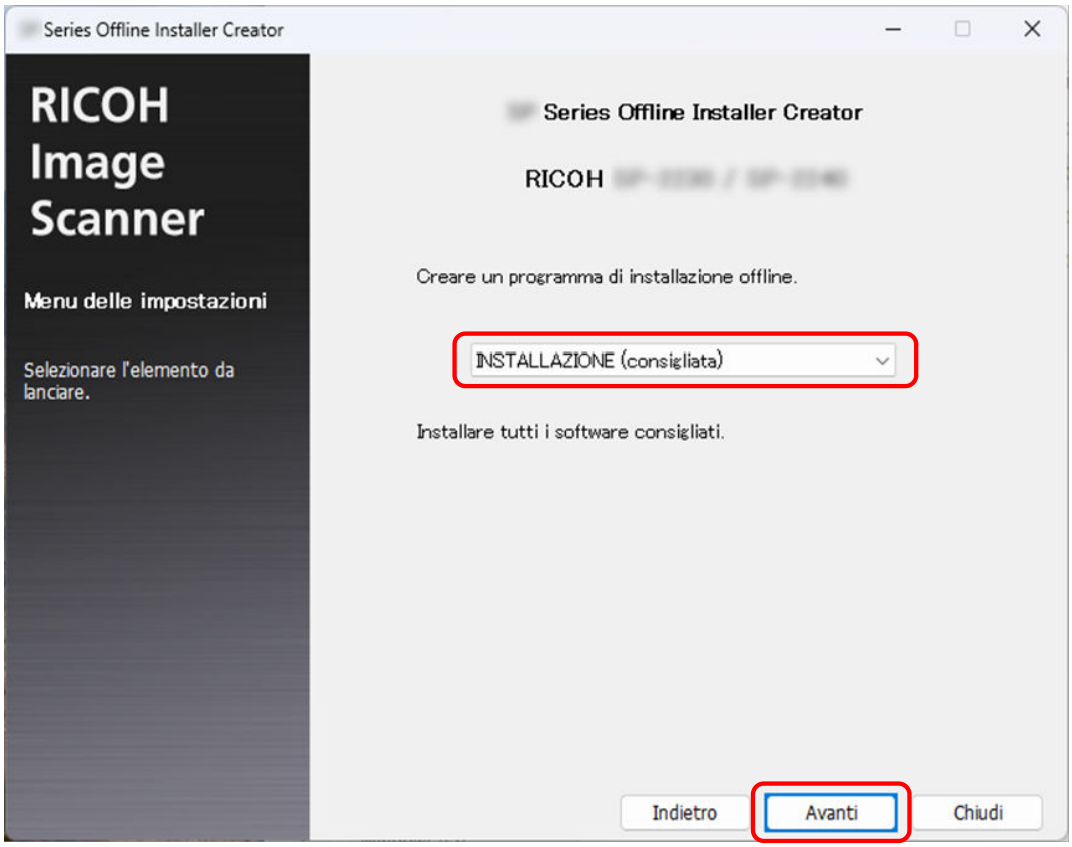

- INSTALLAZIONE (personalizzata)
  Selezionare il software necessario.

a Selezionare [INSTALLAZIONE (personalizzata)] e fare clic sul tasto [Avanti].

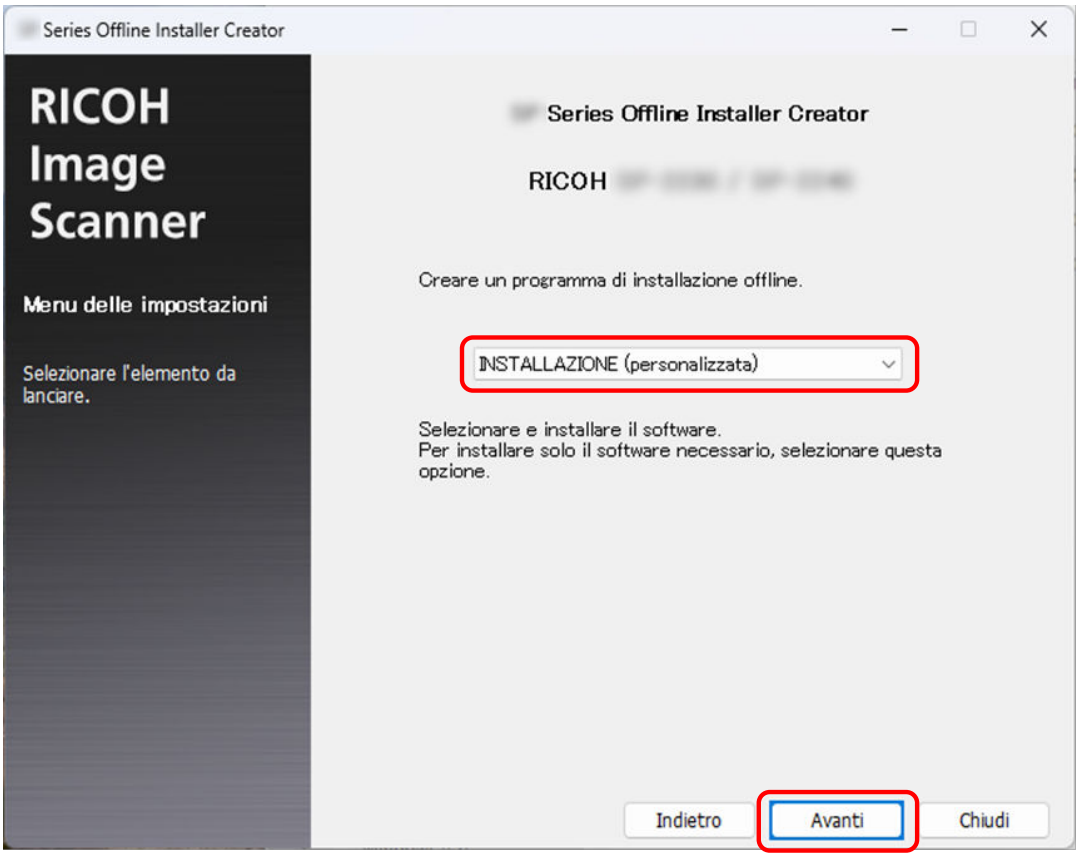

b Selezionare le caselle di spunta per il software da installare e cliccare il tasto [Avanti].
Per collegare lo scanner alla rete, selezionare la casella di spunta di Network Setup Tool.

8 Specificare dove salvare il file ISO e fare clic sul tasto [Avanti].

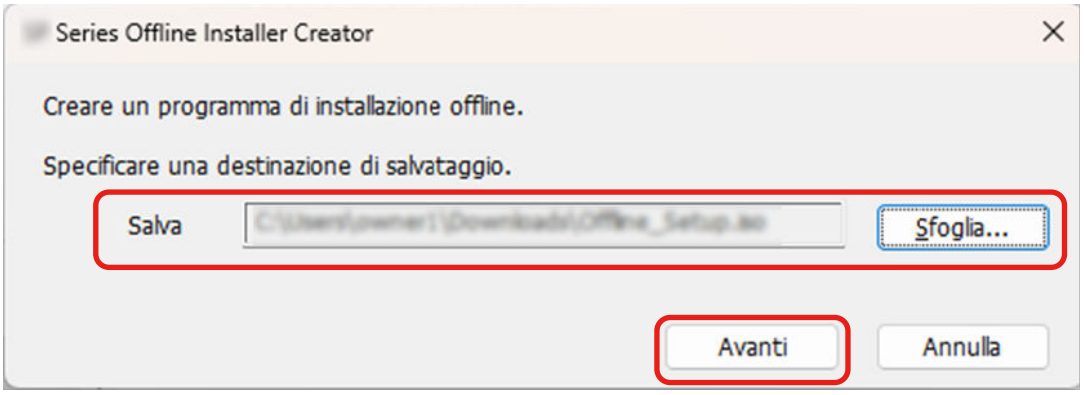

9 **Cliccare il tasto [Chiudi].**

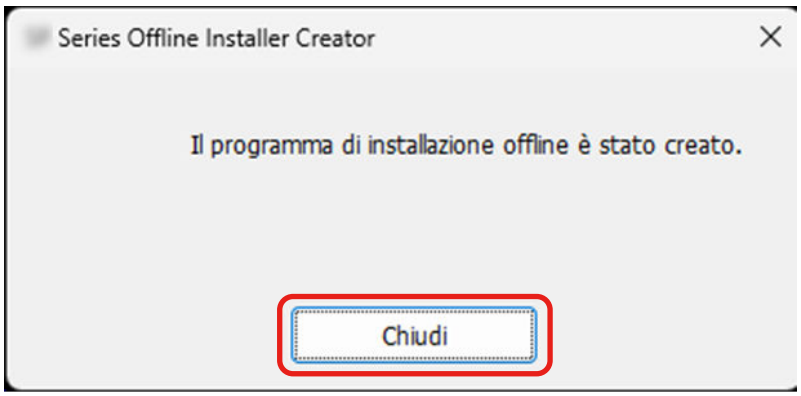

10 **Salvare il file ISO creato sul computer che sarà collegato allo scanner.**

11 **Fare clic con il pulsante destro del mouse sul file ISO salvato, quindi fare clic su [Installa].**

12 **Fare doppio clic su [Setup.exe] nella cartella visualizzata.**

13 **Cliccare il tasto [Avanti].**

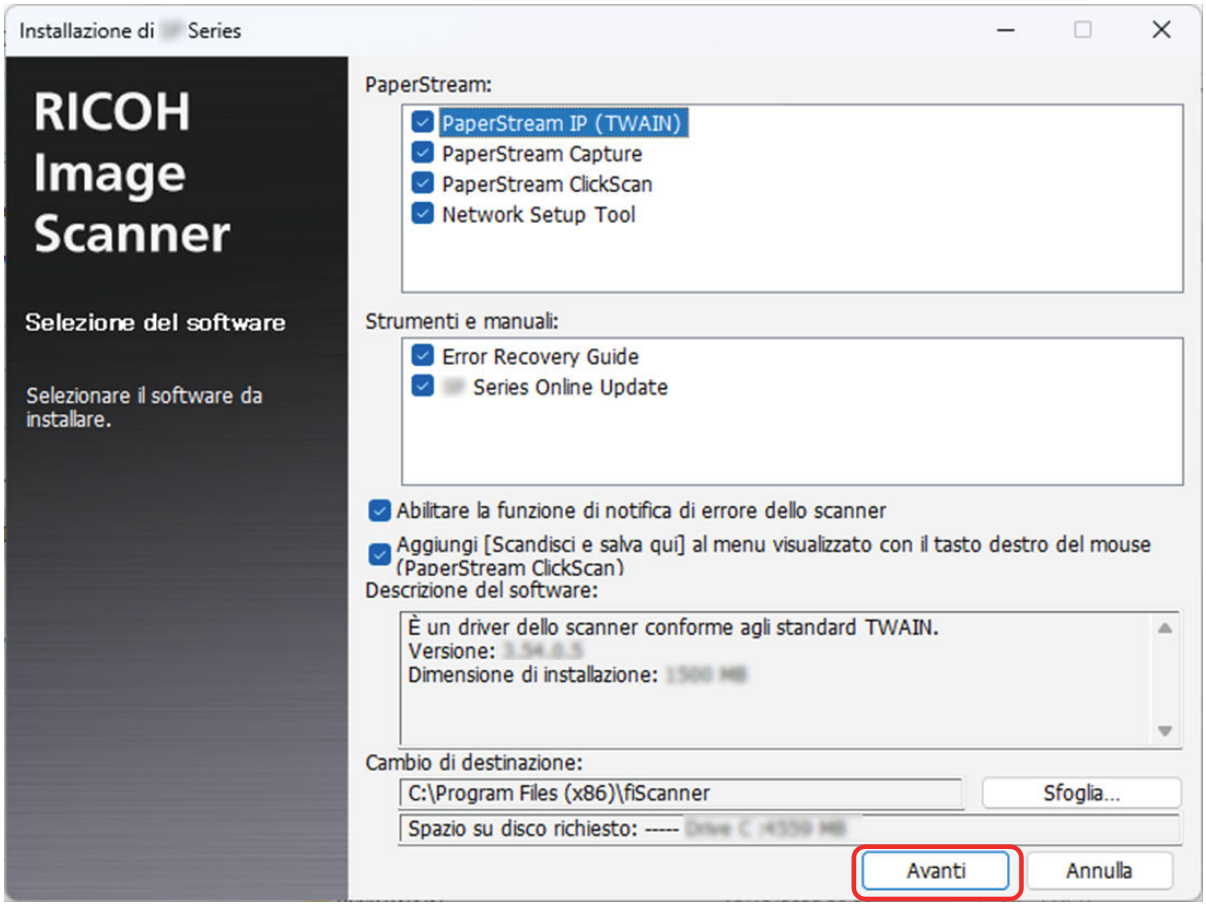

14 **Installare il software secondo le istruzioni visualizzate nella finestra.**

15 **Quando viene visualizzata la finestra per la selezione del metodo di connessione dello scanner, selezionare il metodo di connessione e seguire le istruzioni visualizzate nella finestra.**

Per dettagli consultare l'Aiuto dello Network Setup Tool.

- Per Windows 10/Windows Server 2016/Windows Server 2019/Windows Server 2022
  Fare clic sul menu [Start] → [Network Setup Tool] → [Aiuto di Network Setup Tool].
- Per Windows 11/Windows Server 2025
  Fare clic sul menu [Start] → [Tutte le app] → [Network Setup Tool] → [Aiuto di Network Setup Tool].

Come usare lo scanner

Questa sezione spiega come utilizzare lo scanner.

Accensione e spegnimento

Il metodo di accensione e spegnimento dello scanner può essere specificato in uno dei modi seguenti:

- Premendo il tasto [Power] sullo scanner
- Quando la funzione di rete dello scanner è disabilitata, l'accensione e lo spegnimento dello scanner in base all'alimentazione del computer sono possibili solo se lo scanner è in funzione

➡ Metodo per l'accensione e spegnimento dello scanner [Interruttore] (pag. 334)

Questa sezione spiega le operazioni dello scanner supponendo che lo scanner sia configurato per accendersi o spegnersi premendo il tasto [Power].

Accensione

1 Premere il tasto [Power] sullo scanner.

- fi-8600

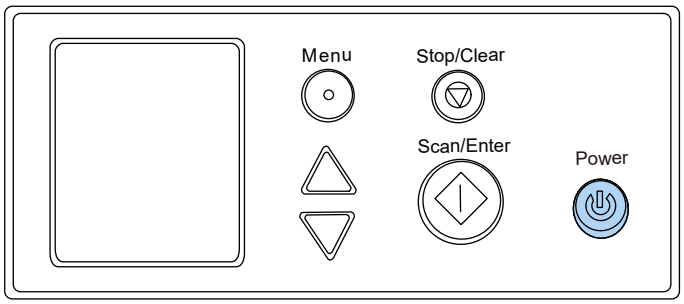

- fi-8700/fi-8700S

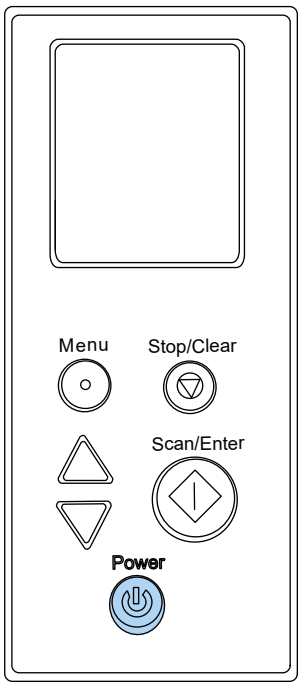

Lo scanner si accende e il tasto [Power] si illumina in verde.

La schermata seguente si visualizza sull'LCD durante l'inizializzazione.



Quando la schermata [Pronto] si visualizza sull'LCD, lo scanner è pronto per iniziare la scansione.

Spegnimento

1 Premere il tasto [Power] sullo scanner per 2 o più secondi.

- fi-8600

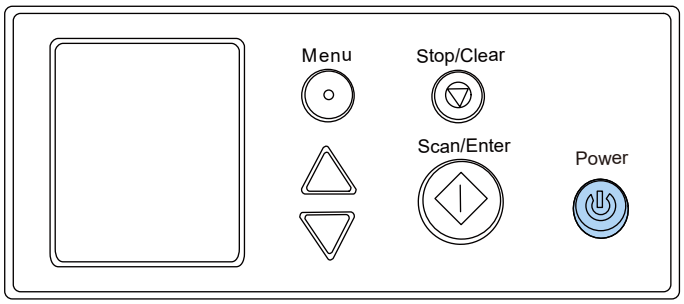

- fi-8700/fi-8700S

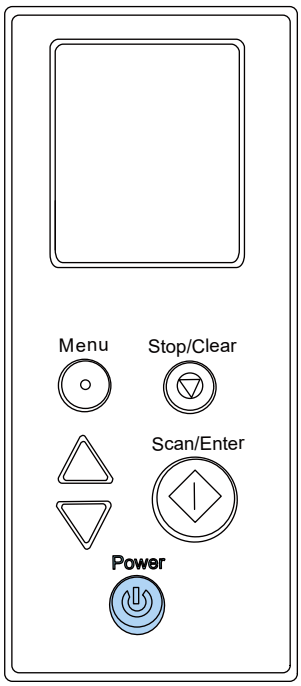

Lo scanner e il tasto [Power] si spengono.

Ingresso e uscita dalla modalità Risparmio energia

Lo scanner entra in modalità di risparmio energia quando viene lasciato acceso senza essere usato per un certo periodo di tempo.
La modalità di risparmio energia mantiene basso il consumo di corrente quando lo scanner non viene usato per un certo periodo di tempo.
La modalità Risparmio energia: ha due tipi di impostazioni.

- Risparmio energia
  Se lo scanner rimane acceso per 10 minuti (impostazione predefinite di fabbrica) o più a lungo senza essere usato, entra automaticamente in modalità di risparmio energetico.
  Quando lo scanner entra in modalità di risparmio energia, l'LCD si spegne. Il tasto [Power] lampeggia in verde.
  Per uscire dalla modalità di risparmio energia, procedere in uno dei modi seguenti:
  - Caricare un documento nello scivolo della carta dell'ADF (alimentatore)
  - Premere qualsiasi tasto sullo scanner
  - Far scorrere il cambio della modalità di alimentazione dello scanner
  - Scandire un documento con l'applicazione di scansione dell'immagine
  - Chiudere l'ADF quando è aperto
  - Collegare lo scanner al computer mediante un cavo USB
  - Accedere allo scanner dal software per modificare le impostazioni
- Spegnimento automatico
  Lo scanner si spegne automaticamente se rimane acceso senza essere usato per un certo periodo (20 minuti per l'impostazione predefinita di fabbrica).
  Per riaccendere lo scanner dopo lo spegnimento automatico, premere il tasto [Power].

➡ Accensione (pag. 45)

ATTENZIONE

- Se rimane un documento sul percorso della carta, lo scanner potrebbe non entrare in modalità di risparmio energia. Rimuovere i documenti facendo riferimento a Quando si verifica un inceppamento della carta (pag. 206).
- Se sul pannello di comando è visualizzata una delle seguenti condizioni, lo scanner potrebbe non entrare in modalità di risparmio energia.
  - Durante la scansione
  - Durante il conteggio documenti in modalità Conteggio documenti
  - Quando è visualizzato un errore
  - In modalità pulizia
- A seconda dell'applicazione di scansione delle immagini in uso, lo scanner potrebbe non spegnersi anche se la casella di spunta [Spegnere dopo un periodo di tempo definito] è selezionata.

- Se lo scanner si spegne automaticamente mentre si sta usando l'applicazione di scansione dell'immagine, chiudere l'applicazione e riaccendere lo scanner.

CONSIGLIO

- È possibile modificare il tempo di attesa per l'entrata nella modalità di risparmio energia da parte dello scanner con uno dei metodi seguenti.
  - [23:Risparmio energia] nella schermata [Menu delle impostazioni] del pannello di comando
    ➡ Uso del menu delle impostazioni (pag. 111)
  - Software Operation Panel
    ➡ Tempo di attesa dello scanner per entrare in modalità di risparmio energia [Risparmio energia] (pag. 328)
- È possibile impedire lo spegnimento automatico dello scanner con uno dei metodi seguenti.
  - [24:Orario spegnimento] nella schermata [Menu delle impostazioni] del pannello di comando
    ➡ Uso del menu delle impostazioni (pag. 111)
  - Software Operation Panel
    ➡ Tempo di attesa dello scanner per entrare in modalità di risparmio energia [Risparmio energia] (pag. 328)

  Se lo scanner è configurato in modo da non spegnersi automaticamente, il consumo energetico dello scanner aumenterà.

Apertura e chiusura dell'ADF

Questa sezione descrive l'apertura e la chiusura dell'ADF.

Apertura dell'ADF

1 **Quando si utilizza l'fi-8700/fi-8700S, assicurarsi che il coperchio dei documenti sia chiuso.**
Se si apre e chiude l'ADF con il coperchio documenti aperto, potrebbe verificarsi un errore.

2 **Togliere eventuali documenti dallo scivolo della carta dell'ADF (alimentatore).**

3 **Sollevare i ganci di rilascio dell'ADF per aprire l'ADF.**

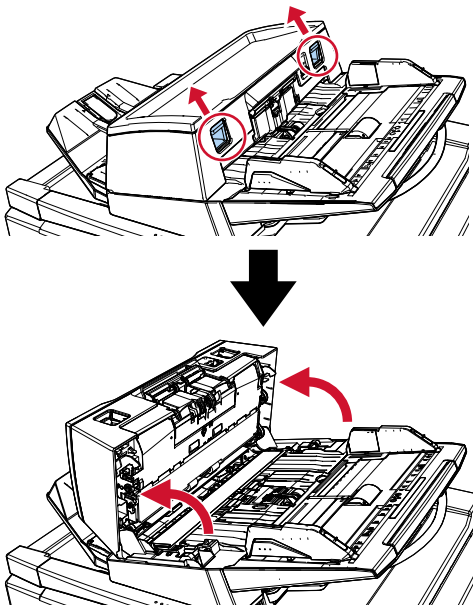

⚠ AVVISO	Quando è aperto, l'ADF potrebbe chiudersi accidentalmente. Attenzione a non chiudersi l'ADF sulle dita.

Chiusura dell'ADF

1 **Accertarsi di non intrappolare del materiale estraneo all'interno dell'ADF.**

2 **Chiudere l'ADF.**
Premere il centro dell'ADF fino a farlo scattare in posizione, il che è indicato da un suono di scatto.

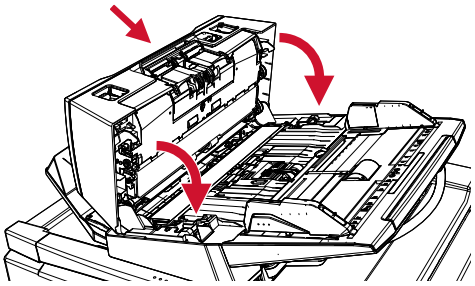

AVVISO	Attenzione a non chiudersi l'ADF sulle dita quando lo si chiude.

Apertura/Chiusura del coperchio documenti [fi-8700/fi-8700S]

Questa sezione descrive come aprire e chiudere il coperchio documenti.

Come aprire il coperchio documenti

1 **Controllare che l'ADF sia chiuso.**
Se si apre e chiude l'ADF con il coperchio documenti aperto, potrebbe verificarsi un errore.

2 **Afferrare la maniglia e aprire il coperchio documenti.**

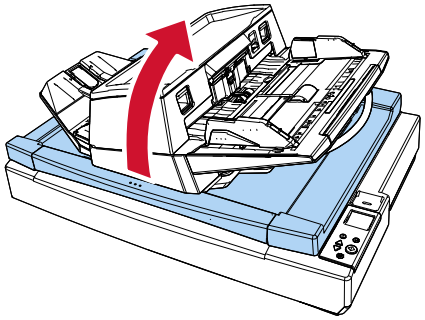

⚠ AVVISO	Il coperchio documenti non rimane aperto nel punto di interruzione apertura o chiusura. Pertanto, prestare attenzione a non far chiudere il coperchio documenti sulle mani.

Come chiudere il coperchio documenti

1 **Afferrare la maniglia e chiudere delicatamente il coperchio documenti.**
Premere il coperchio fino a farlo scattare in posizione, il che è indicato da un suono di scatto.

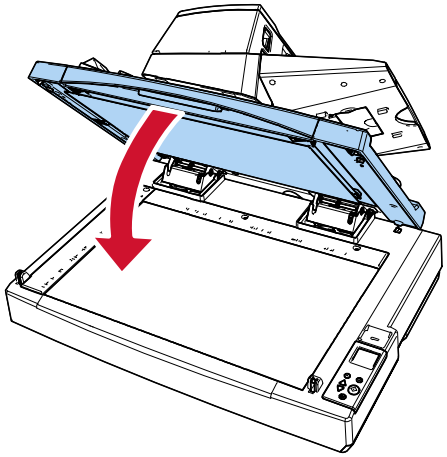

⚠ AVVISO	Il coperchio documenti non rimane aperto nel punto di interruzione apertura o chiusura. Pertanto, prestare attenzione a non far chiudere il coperchio documenti sulle mani.

Regolazione della posizione dell'ADF [fi-8700/fi-8700S]

L'ADF può essere riposizionato per adattarsi a spazi più ristretti.
Le posizioni disponibili sono le seguenti:

- Posizione 1 (impostazioni di fabbrica)

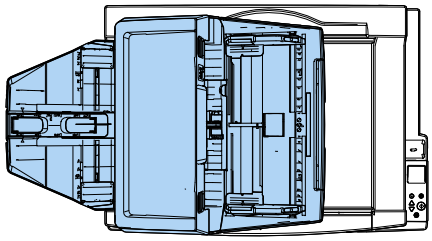

- Posizione 2 (tipo salvaspazio: documenti caricati a destra)

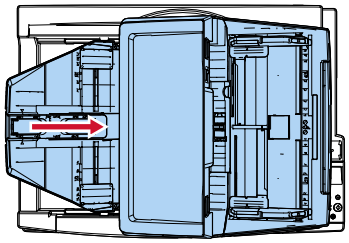

- Posizione 3 (tipo salvaspazio: documenti caricati a sinistra)

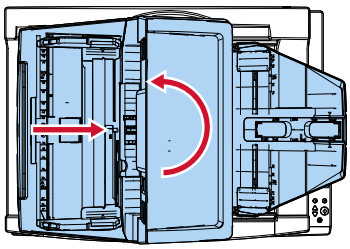

1. **Aprire il coperchio documenti.**

   ➡ Come aprire il coperchio documenti (pag. 52)

2. **Rimuovere le due viti di blocco ADF e inserirle nei fori di alloggiamento per le viti di bloccaggio.**

L'ADF è fissato in posizione con le viti di blocco ADF. Rimuovendo le viti di blocco ADF è possibile regolare la posizione dell'ADF.

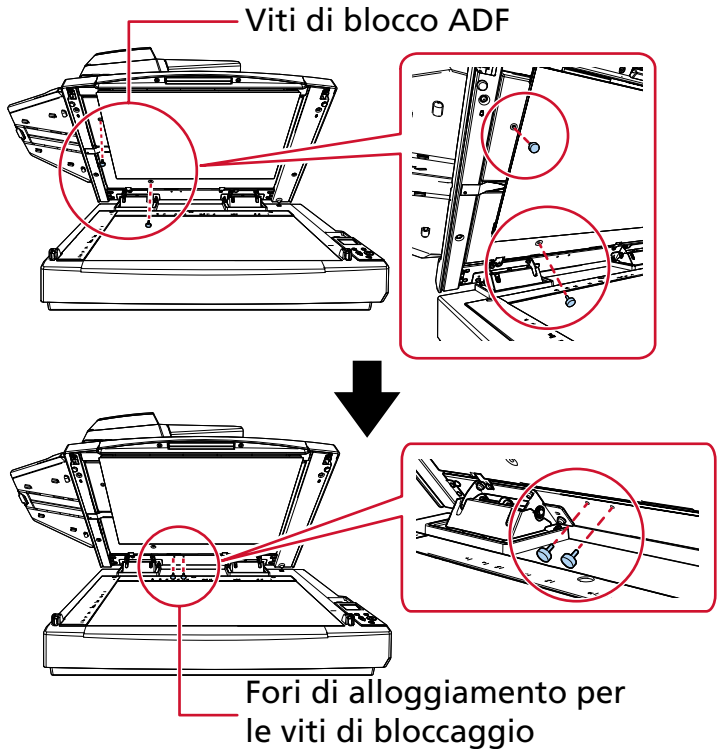

CONSIGLIO

- Togliere il cuscinetto ritenuta documenti se risulta difficile rimuovere le viti di blocco ADF.
- Se si toglie il cuscinetto ritenuta documenti, rimontarlo come segue:

1 Posizionare il cuscinetto ritenuta documenti contro l'angolo in alto a sinistra del piano documenti.
Verificare che la scanalatura nel cuscinetto ritenuta documenti sia nella posizione corretta.

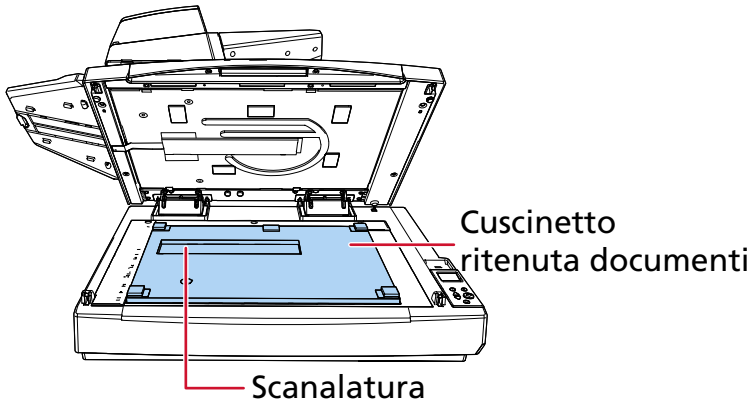

2 Chiudere lentamente il coperchio documenti.

Quando si chiude il coperchio documenti, il cuscinetto ritenuta documenti è fissato al coperchio.

3 **Chiudere lentamente il coperchio documenti.**

➡ Come chiudere il coperchio documenti (pag. 53)

4 **Estrarre il vassoio.**

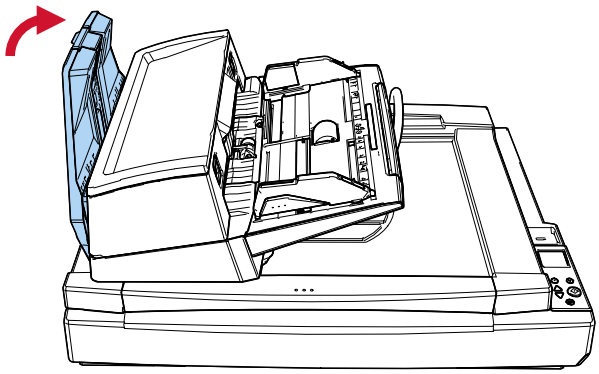

5 **Modificare la posizione dell'ADF.**

Spostare l'ADF fino a farlo scattare in posizione, il che è indicato da un suono di scatto. Assicurarsi che l'ADF sia bloccato saldamente in posizione.

- Per passare dalla posizione 1 alla posizione 2
  Far scorrere l'ADF al centro dello scanner.

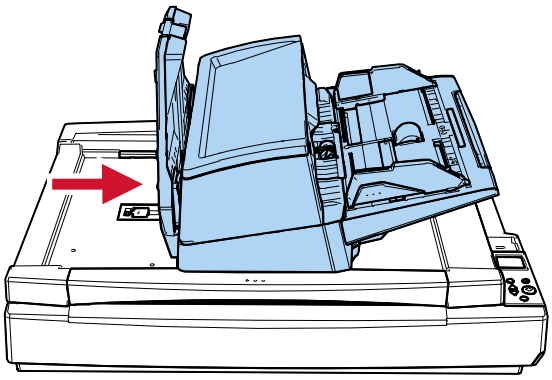

- Per passare dalla posizione 1 alla posizione 3

Far scorrere l'ADF al centro dello scanner e ruotarlo in senso antiorario di 180 gradi.

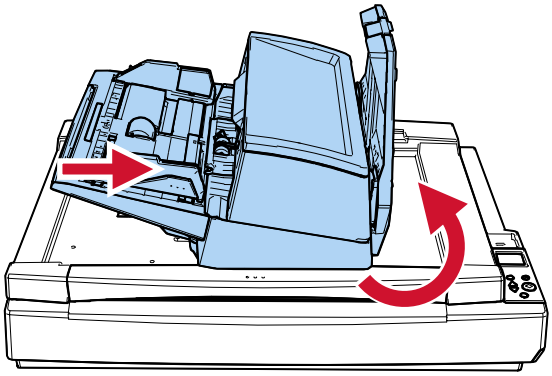

AVVISO

- Attenzione a non chiudersi l'ADF sulle dita quando lo si sposta.
- Non ruotare l'ADF di oltre 180 gradi. L'ADF si potrebbe danneggiare.

6 Abbassare il vassoio di raccolta.

Impostazione dello scivolo della carta dell'ADF (alimentatore)

I documenti caricati nello scivolo della carta dell'ADF (alimentatore) vengono alimentati nell'ADF uno alla volta all'avvio della scansione.
Per scandire un documento relativamente lungo, come un documento in formato A4, usare l'estensione dello scivolo come descritto di seguito, in modo che il documento rimanga dritto e sia alimentato uniformemente.

1 Tenere lo scivolo della carta dell'ADF (alimentatore) mentre si estrae l'estensione dello scivolo.

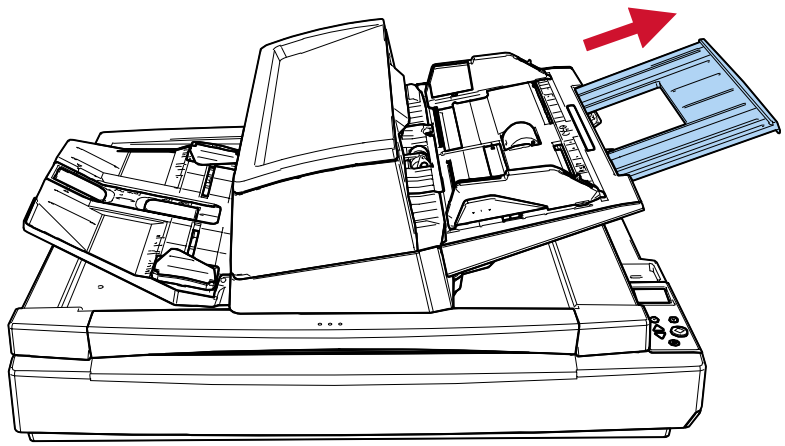

Impostazione del vassoio

I documenti caricati nello scivolo della carta dell'ADF (alimentatore) vengono espulsi nel vassoio uno alla volta durante la scansione.
Per scandire un documento relativamente lungo, come un documento in formato A4, l'uso dell'estensione del vassoio, dei fermi e delle guide laterali del vassoio come descritto di seguito manterrà i documenti diritti e consentirà di alimentarli uniformemente.

1 **Estrarre l'estensione del vassoio e sollevare il fermo.**
Assicurarsi che il fermo sia impostato in una posizione almeno pari alla lunghezza del documento.

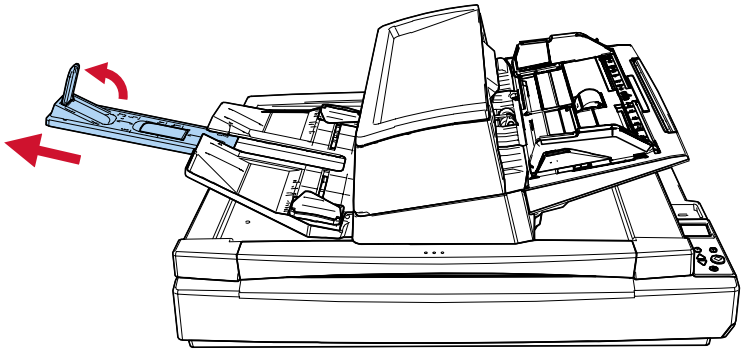

ATTENZIONE

- Non tenere il fermo per estrarre l'estensione del vassoio. Il fermo si potrebbe danneggiare.
- Non sollevare il fermo a più di 90 gradi perché potrebbe rompersi.

CONSIGLIO

- Per la scansione di documenti corti come i biglietti da visita o carte plastificate, sollevare il fermo destro.
- Per la scansione di documenti più lunghi del formato A3, estrarre completamente l'estensione del vassoio senza sollevare il fermo.
- Durante la scansione di documenti orizzontali A4/Letter, è possibile impilare ordinatamente i documenti emessi sollevando il fermo destro.
- Se i documenti espulsi non si impilano in modo ordinato, ridurre lo spazio (a circa 10 mm) tra i documenti e il fermo aiuterà ad allinearli in modo più ordinato.

2 **Sollevare le guide laterali vassoio e regolare la distanza tra loro in base alla larghezza dei documenti.**

Verificare che la distanza impostata tra le guide laterali del vassoio sia più larga della larghezza del documento.

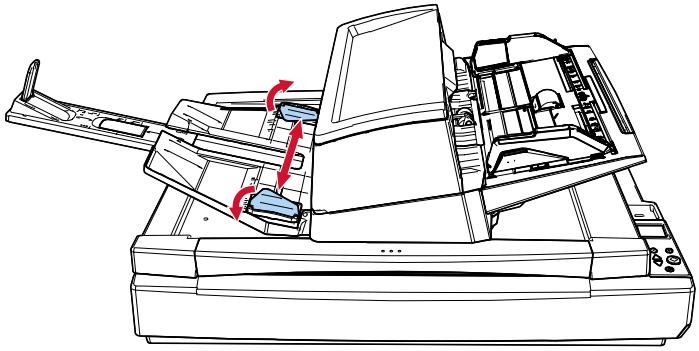

CONSIGLIO

- Regolare l'altezza del vassoio in base al tipo di carta del documento.
  Selezionare la posizione più bassa per l'uso normale.
  Per la scansione di un documento sottile o arricciato, selezionare la posizione più alta.
  Quando si trova nella posizione più alta, il numero di documenti che è possibile caricare nello scivolo della carta dell'ADF (alimentatore) è inferiore.
  Il numero consigliato è 100 se il peso della carta è 80 g/m^2.

  - Posizione più bassa (carta normale)

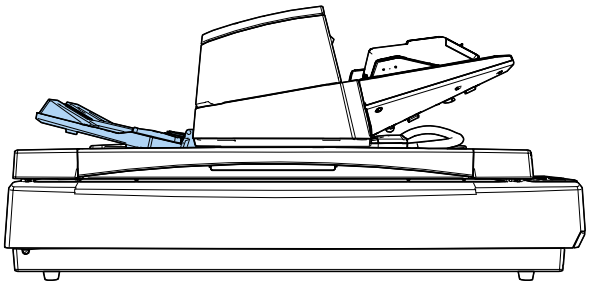

  - Posizione più alta (carta sottile o arricciata)

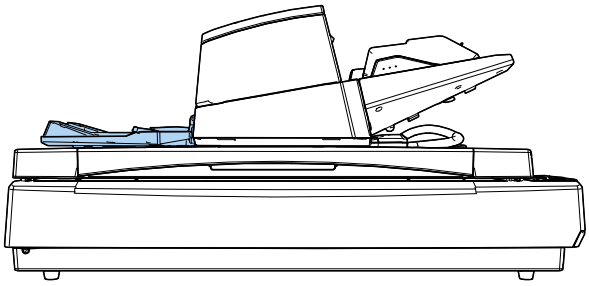

È possibile posizionare comodamente il vassoio nella posizione più alta tenendo saldamente entrambi i lati e spingendolo in avanti mentre si solleva.

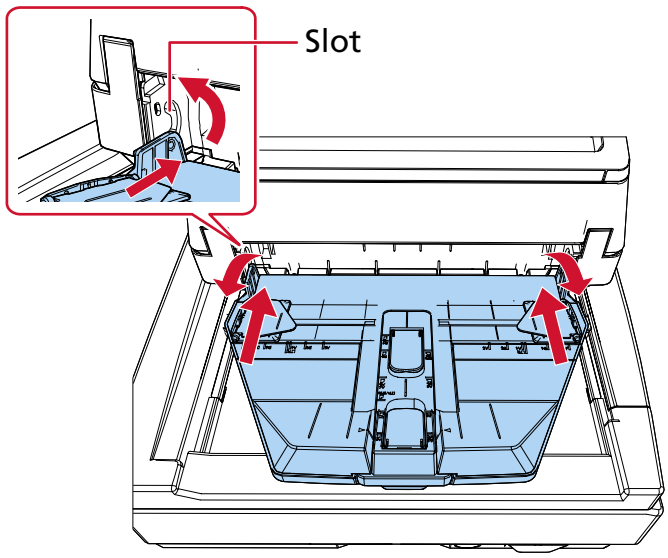

- Rallentando la velocità di espulsione fogli si evita che i documenti si sparpaglino.
  È possibile ridurre la velocità di espulsione fogli in uno dei modi seguenti.
  - [11:Controllo impilamento] nella schermata [Menu delle impostazioni] del pannello di comando

    ➡ Uso del menu delle impostazioni (pag. 111)
  - Software Operation Panel

    ➡ Impostazione della velocità di espulsione della carta (Controllo impilamento) (pag. 315)

Come eseguire una scansione base

Questa sezione spiega come eseguire una scansione base.

ATTENZIONE

A seconda dell'utilizzo dello scanner, usare solo il cavo USB per il collegamento al computer o usare solo il cavo LAN per il collegamento a un dispositivo di rete. Non usare entrambi i cavi contemporaneamente.

Avviare un'applicazione di scansione delle immagini sul computer collegato allo scanner, oppure premendo un tasto sullo scanner, quindi scandire i documenti.

- Connessione USB
  - Utilizzando un computer per eseguire una scansione

    ➡ Avvio di una scansione da un'applicazione di scansione delle immagini (pag. 63)
  - Utilizzando i pulsanti dello scanner per eseguire una scansione

    ➡ Pressione di un tasto sullo scanner per avviare un'applicazione di scansione delle immagini ed eseguire una scansione (pag. 65)

    Software correlati: La finestra delle proprietà dello scanner in Windows (Eventi)
- Connessione LAN cablata
  - Utilizzando un computer per eseguire una scansione

    ➡ Avvio di una scansione da un'applicazione di scansione delle immagini (pag. 63)

    Software correlati: Programma di selezione dello scanner, Impostazioni di rete di fi Series

    ➡ Avvio del Programma di selezione dello scanner (pag. 367)

    ➡ Avvio di Impostazioni di rete di fi Series (pag. 339)
  - Utilizzando i pulsanti dello scanner per eseguire una scansione

    ➡ Pressione di un tasto sullo scanner per avviare un'applicazione di scansione delle immagini ed eseguire una scansione (pag. 65)

    Software correlati: Programma di selezione dello scanner, Button Event Manager, Impostazioni di rete di fi Series

    ➡ Avvio del Programma di selezione dello scanner (pag. 367)

    ➡ Come iniziare Button Event Manager (pag. 369)

    ➡ Avvio di Impostazioni di rete di fi Series (pag. 339)

A seconda dell'utilizzo dello scanner, è possibile assegnare ai tasti impostazioni diverse. Quando si utilizzano più metodi insieme, assicurarsi che l'impostazione che si desidera utilizzare sia abilitata.

➡ Abilitazione della configurazione desiderata dei pulsanti (pag. 74)

Avvio di una scansione da un'applicazione di scansione delle immagini

Questa sezione descrive il flusso base di esecuzione di una scansione con un'applicazione di scansione delle immagini sul computer.
In questo caso, è necessario installare sul computer un driver dello scanner e un'applicazione di scansione delle immagini che lo supporta.

- Driver dello scanner
  - Driver PaperStream IP
- Applicazione di scansione delle immagini
  - PaperStream ClickScan
  - PaperStream Capture

Per collegare lo scanner tramite una LAN cablata, è necessario quanto segue:

- Network Setup Tool
- Impostazioni di rete di fi Series

➡ Panoramica dei software forniti (pag. 31)

➡ Impostazioni di rete (Impostazioni di rete di fi Series) (pag. 339)

Procedure di scansione, operazioni ed elementi di impostazione di scansione variano leggermente a seconda del driver dello scanner e dell'applicazione di scansione delle immagini.
Per dettagli consultare l'Aiuto del driver dello scanner e il manuale/l'Aiuto dell'applicazione di scansione delle immagini.

1. **Accendere lo scanner.**

   ➡ Accensione (pag. 45)

2. **Collegare lo scanner al computer.**

   - Quando si utilizza una connessione USB
     Collegare lo scanner al computer mediante un cavo USB.
   - Quando si utilizza una connessione LAN cablata
     Collegare lo scanner alla rete e selezionarlo utilizzando il Programma di selezione dello scanner.

     ➡ Rete (pag. 345)

     ➡ Avvio del Programma di impostazione dell'indirizzo IP (pag. 368)
     Se non si è in un ambiente DHCP, è necessario il Programma di impostazione dell'indirizzo IP.

     ➡ Avvio del Programma di selezione dello scanner (pag. 367)

3. **Caricare un documento nello scivolo della carta dell'ADF (alimentatore).**

   ➡ Come caricare i documenti nello scivolo della carta dell'ADF (alimentatore) (pag. 77)

4. **Avviare l'applicazione di scansione delle immagini.**

5. **Selezionare un driver dello scanner da usare per la scansione.**

Per alcune applicazioni di scansione delle immagini potrebbe non essere necessaria la selezione di un driver dello scanner.

6 **Selezionare lo scanner da usare per la scansione.**
Il nome dello scanner dipende dal tipo di driver dello scanner e dal metodo di connessione dello scanner. Per dettagli consultare l'Aiuto del driver dello scanner.
Per alcune applicazioni di scansione delle immagini potrebbe non essere necessaria la selezione dello scanner.

7 **Configurare le impostazioni per la scansione nella finestra delle impostazioni del driver dello scanner.**
Per alcune applicazioni di scansione dell'immagine, la finestra delle impostazioni del driver potrebbe non visualizzarsi.

8 **Scandire il documento con l'applicazione di scansione delle immagini.**

ATTENZIONE

Non eseguire le operazioni seguenti,
altrimenti la scansione si interrompe.

- Disconnessione del cavo USB
- Disconnessione del cavo LAN
- Disconnessione della rete
- Uscita da Windows

Pressione di un tasto sullo scanner per avviare un'applicazione di scansione delle immagini ed eseguire una scansione

Questa sezione spiega le preimpostazioni e la procedura di scansione necessarie quando si avvia un'applicazione di scansione delle immagini sul computer e si esegue una scansione premendo il pulsante sullo scanner.
In questo caso, è necessario installare sul computer un driver dello scanner e un'applicazione di scansione delle immagini che lo supporta.

- Driver dello scanner
  - Driver PaperStream IP
- Applicazione di scansione delle immagini
  - PaperStream Capture

Per collegare lo scanner tramite una LAN cablata, è necessario quanto segue:

- Network Setup Tool
- Impostazioni di rete di fi Series

➡ Panoramica dei software forniti (pag. 31)

➡ Impostazioni di rete (Impostazioni di rete di fi Series) (pag. 339)

CONSIGLIO

- Se è installato PaperStream Capture, PaperStream Capture viene automaticamente assegnato al pulsante dello scanner.
- Se PaperStream ClickScan e PaperStream Capture sono stati installati, l'applicazione di scansione delle immagini che viene avviata quando si preme il tasto [Scan/Enter] sullo scanner varia a seconda che PaperStream ClickScan si trovi o meno nella barra delle applicazioni.
  - Quando è presente nella barra delle attività
    PaperStream ClickScan si avvierà.
  - Quando non è presente nella barra delle attività
    PaperStream Capture si avvierà.
- Se si cambia l'applicazione di scansione delle immagini assegnata al tasto dello scanner da PaperStream Capture a un'altra applicazione, si avvia la nuova applicazione di scansione delle immagini assegnata.
  Se PaperStream Capture è impostato per occupare lo scanner, modificare l'impostazione per disattivare questa funzione.

1 Accendere lo scanner.

➡ Accensione (pag. 45)

2 Collegare lo scanner al computer.

- Quando si utilizza una connessione USB
  Collegare lo scanner al computer mediante un cavo USB.

- Quando si utilizza una connessione LAN cablata
  Collegare lo scanner alla rete e selezionarlo utilizzando il Programma di selezione dello scanner.

  ➡ Rete (pag. 345)

  ➡ Avvio del Programma di impostazione dell'indirizzo IP (pag. 368)
  Se non si è in un ambiente DHCP, è necessario il Programma di impostazione dell'indirizzo IP.

  ➡ Avvio del Programma di selezione dello scanner (pag. 367)

3 Configurare le impostazioni di scansione nell'applicazione di scansione delle immagini.

➡ Avvio di una scansione da un'applicazione di scansione delle immagini (pag. 63)

4 Sul computer specificare un'applicazione di scansione delle immagini da avviare quando si preme il tasto sullo scanner.

La procedura di impostazione dei tasti dipende dal metodo di connessione dello scanner.

- Quando si stabilisce una connessione tramite un cavo USB
  Visualizzare la finestra delle impostazioni [Dispositivi e stampanti] per Windows e impostare i tasti in [Proprietà digitalizzazione] per lo scanner.

  ➡ Configurazione delle impostazioni dei tasti nelle proprietà dello scanner in Windows (per la connessione USB) (pag. 71)

- Quando si stabilisce una connessione tramite una LAN cablata
  Utilizzare Button Event Manager per impostare il pulsante.
  Per i dettagli su Button Event Manager, consultare l'Aiuto dello strumento di configurazione della rete.

  ➡ Come iniziare Button Event Manager (pag. 369)

5 Se necessario, configurare le impostazioni sull'applicazione di scansione delle immagini da avviare.

Per alcune applicazioni di scansione delle immagini, potrebbero essere necessarie le impostazioni sull'applicazione di scansione delle immagini.
Per dettagli consultare il manuale/l'Aiuto dell'applicazione di scansione delle immagini da avviare.

6 Caricare un documento nello scivolo della carta dell'ADF (alimentatore).

➡ Come caricare i documenti nello scivolo della carta dell'ADF (alimentatore) (pag. 77)

7 Premere il pulsante sullo scanner per avviare una scansione

- Quando si specifica un'applicazione di scansione delle immagini per [Scan Button] nel passaggio 4
  Mentre [F00] è visualizzato nell'area di indicazione della schermata [Pronto], premere il tasto [Scan/Enter].

  a Premere il tasto [△]/[▽] mentre la schermata [Pronto] è visualizzata.
  Si visualizza la schermata [Selezione funzione].

b Premere il tasto [△]/[▽] per selezionare [No.00], quindi premere il tasto [Stop/Clear]. [F00] viene visualizzato nell'area di indicazione della schermata [Pronto].

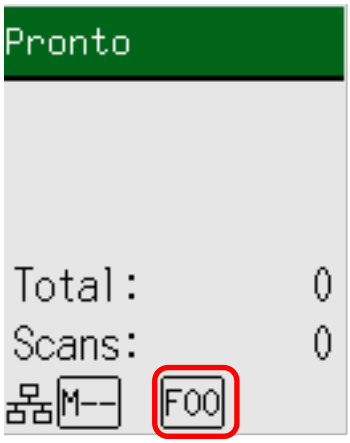

c Premere il tasto [Scan/Enter].

- fi-8600

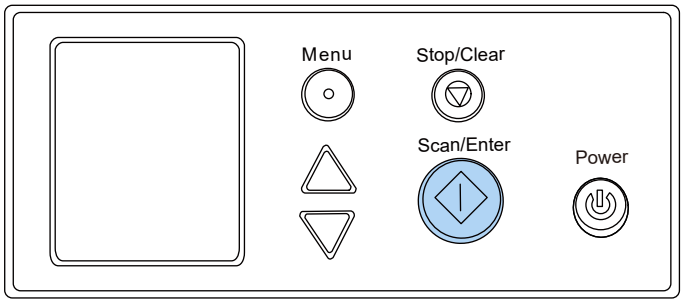

- fi-8700/fi-8700S

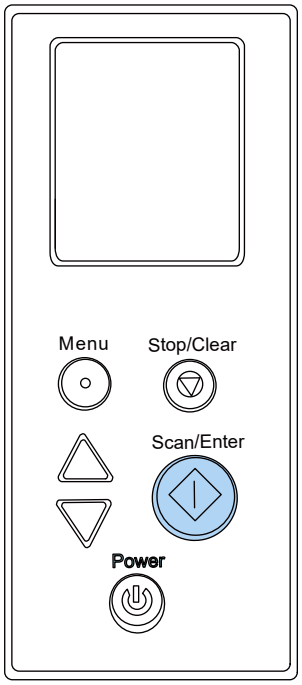

L'applicazione di scansione delle immagini specificata per [Scan Button] si avvia.

- Quando un'applicazione di scansione delle immagini è specificata per uno dei pulsanti da [Send to 01] a [Send to 50] nel passaggio 4
  Mentre nell'area di indicazione della schermata [Pronto] è visualizzato un codice compreso tra [F01] e [F50], premere il tasto [Scan/Enter].
  Come esempio, di seguito è descritta la procedura per configurare un'applicazione di scansione delle immagini per [Send to 02].

  a Premere il tasto [△]/[▽] mentre la schermata [Pronto] è visualizzata.
  Si visualizza la schermata [Selezione funzione].

  b Premere il tasto [△]/[▽] per selezionare [No.02], quindi premere il tasto [Stop/Clear].
  [F02] viene visualizzato nell'area di indicazione della schermata [Pronto].

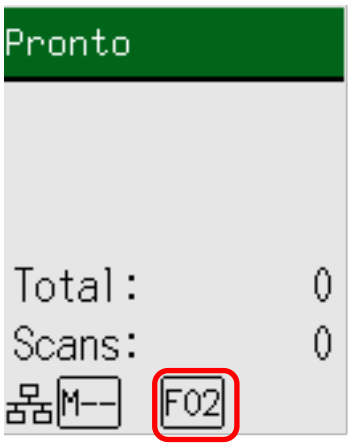

c Premere il tasto [Scan/Enter].

- fi-8600

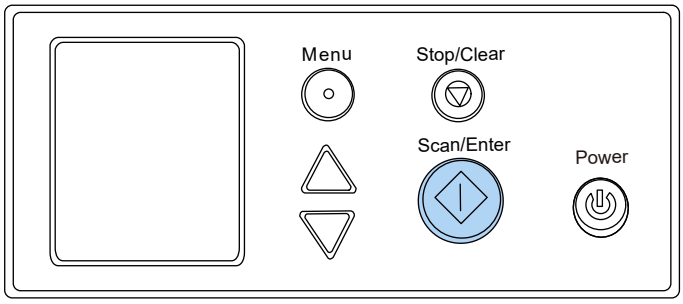

- fi-8700/fi-8700S

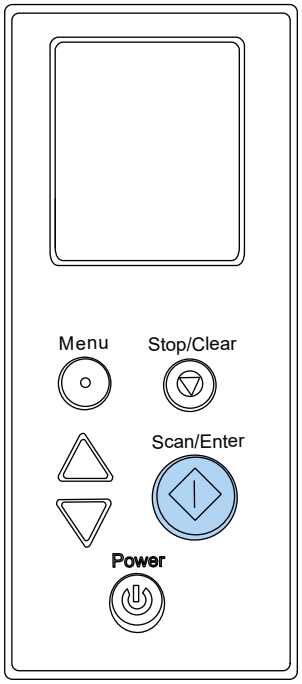

L'applicazione di scansione delle immagini specificata per [Send to 02] si avvia.

8 Se necessario, scandire i documenti con l'applicazione di scansione delle immagini.

ATTENZIONE

Non eseguire le operazioni seguenti,
altrimenti la scansione si interrompe.

- Disconnessione del cavo USB
- Disconnessione del cavo LAN
- Disconnessione della rete
- Uscita da Windows

Vedere anche

Abilitazione della configurazione desiderata dei pulsanti (pag. 74)

Configurazione delle impostazioni dei tasti nelle proprietà dello scanner in Windows (per la connessione USB)

Configurare il tasto sullo scanner che avvia la scansione.
Specificare un'applicazione di scansione delle immagini per il tasto sul computer da avviare quando si preme il tasto sullo scanner.

1 Accendere lo scanner.

➡ Accensione (pag. 45)

2 Controllare se lo scanner e il computer sono collegati tramite il cavo USB.

3 Visualizzare [Impostazioni] in Windows.

4 Fare clic su [Bluetooth e dispositivi].

5 Fare clic su [Stampanti e scanner].

6 Fare clic su [fi-8600], [fi-8700] o [fi-8700S].

7 Fare clic su [Proprietà scanner].

Viene visualizzata la finestra [Scanner e fotocamere digitali].

8 Cliccare sull'icona dello scanner e cliccare sul tasto [Proprietà].

> **ATTENZIONE**
> Quando PaperStream ClickScan si trova nella barra delle applicazioni, la finestra delle proprietà dello scanner non può essere visualizzata.
> Per visualizzare la finestra delle proprietà dello scanner, uscire da PaperStream ClickScan.

9 Nella scheda [Eventi], selezionare il tasto che si desidera configurare dall'elenco a discesa [Selezionare un evento].

- [Scan Button]
  Configurare l'azione da eseguire quando si preme il tasto [Scan/Enter] mentre [F00] è visualizzato nell'area indicatore della schermata [Pronto].
- [Send to 01] e [Send to 50]

Configurare l'azione da eseguire quando si preme il tasto [Scan/Enter] mentre nell'area di indicazione della schermata [Pronto] è visualizzato un codice compreso tra [F01] e [F50].

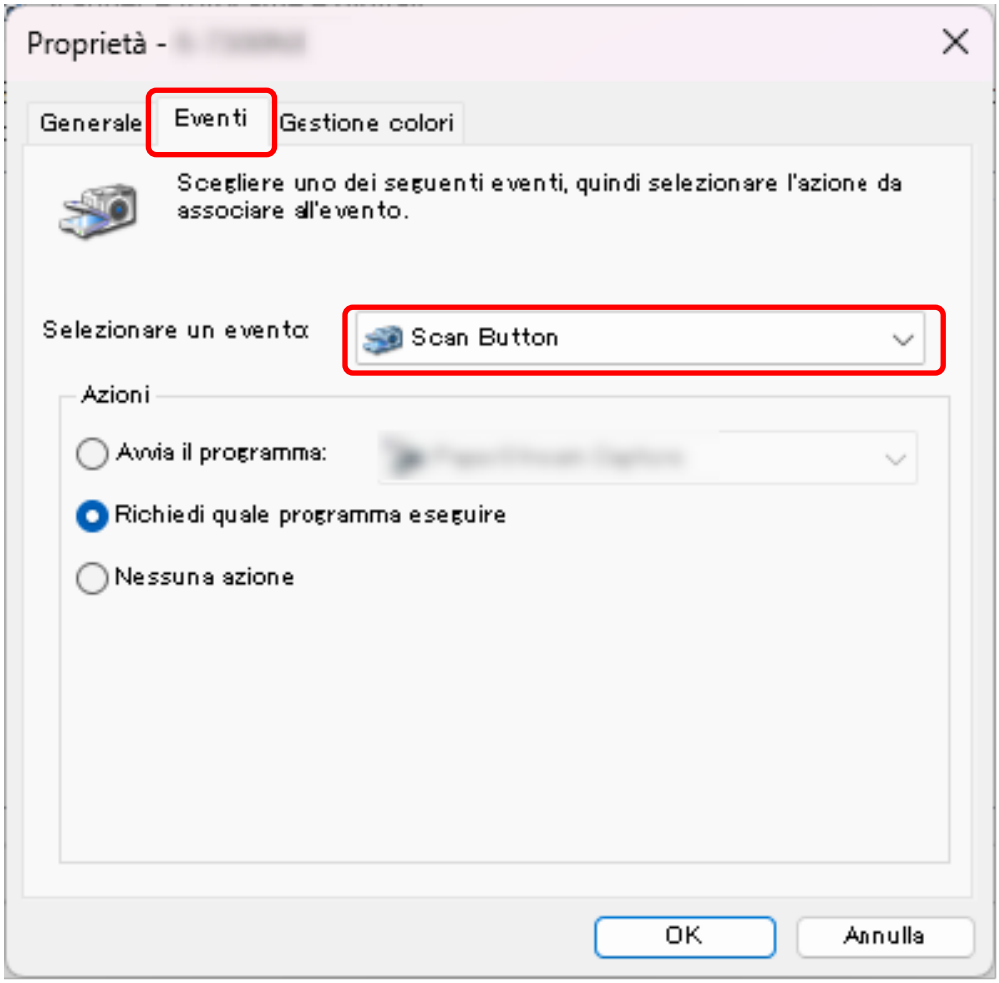

10 Selezionare un'applicazione di scansione delle immagini da avviare quando si preme il tasto.

Cliccare [Avvia il programma] e selezionare un'applicazione di scansione delle immagini dall'elenco dei programmi.

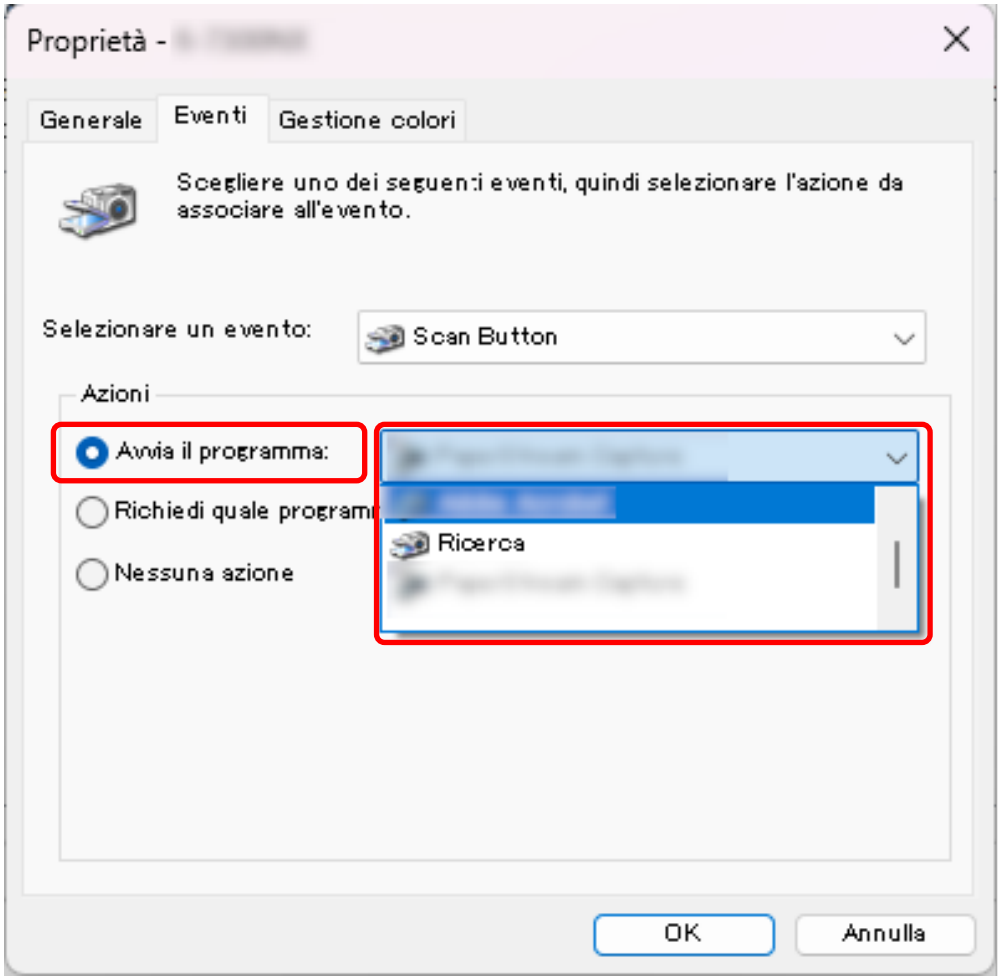

Per impostare più tasti, ripetere i punti da 9 a 10.

11 Cliccare il tasto [OK].

Vedere anche

Abilitazione della configurazione desiderata dei pulsanti (pag. 74)

Abilitazione della configurazione desiderata dei pulsanti

Se un tasto è stato configurato in più modi, abilitare solo la configurazione che si intende utilizzare e disabilitare le altre.

Metodo di connessione dello scanner	Configurazione dei pulsanti desiderata	Altre configurazioni da disabilitare
USB	● La finestra delle proprietà dello scanner in Windows (Eventi) Configurare le operazioni sugli eventi	● Button Event Manager Deselezionare la casella di spunta [Guarda evento pulsante]
LAN cablata	● Button Event Manager Selezionare la casella di spunta [Guarda evento pulsante] (*1)	Nessuno

***1:**Quando si utilizza una connessione LAN cablata, non selezionare la casella di spunta [Guarda evento pulsante] su più computer contemporaneamente per lo stesso scanner.

CONSIGLIO

- Se è installato PaperStream Capture, PaperStream Capture viene automaticamente assegnato al pulsante dello scanner.
- Se PaperStream ClickScan e PaperStream Capture sono stati installati, l'applicazione di scansione delle immagini che viene avviata quando si preme il tasto [Scan/Enter] sullo scanner varia a seconda che PaperStream ClickScan si trovi o meno nella barra delle applicazioni.
  - Quando è presente nella barra delle attività
    PaperStream ClickScan si avvierà.
  - Quando non è presente nella barra delle attività
    PaperStream Capture si avvierà.
- Se si cambia l'applicazione di scansione delle immagini assegnata al tasto dello scanner da PaperStream Capture a un'altra applicazione, si avvia la nuova applicazione di scansione delle immagini assegnata.
  Se PaperStream Capture è impostato per occupare lo scanner, modificare l'impostazione per disattivare questa funzione.

Caricamento dei documenti

Questa sezione descrive come caricare i documenti nello scanner.

Caricamento di documenti nello scivolo della carta dell'ADF (alimentatore)

Questa sezione descrive come caricare i documenti di carta normale.

Preparazione dei documenti per caricarli nello scivolo della carta dell'ADF (alimentatore)

1 Verificare i documenti.

a Controllare il formato e la qualità della carta che può essere scansionata con lo scanner.

➡ Documenti adatti alla scansione (pag. 85)

b Verificare se i documenti da caricare sono della stessa larghezza.
La modalità di caricamento dei documenti cambia a seconda che abbiano la stessa larghezza o larghezze diverse.
Se i documenti hanno larghezze diverse, vedere Condizioni per la scansione di una pila mista (pag. 95) o Scansione di documenti di larghezza diversa (pag. 140).

c Controllare il numero dei fogli.
Il numero di fogli che è possibile caricare è il seguente:

- Documenti in formato A4/Letter o più piccoli

  300 fogli (con peso della carta di 80 g/m^2 e spessore della pila di documenti inferiore a 30 mm)

- Documenti più grandi del formato A4 o Lettera

  100 fogli (con peso della carta di 80 g/m^2 e spessore della pila di documenti inferiore a 10 mm)

➡ Capacità di caricamento (pag. 90)

2 Smazzare i documenti.

a Estrarre una pila di documenti, in base allo spessore indicato nelle seguenti linee guida:

- Documenti in formato A4/Letter o più piccoli
  max. 30 mm
- Documenti più grandi del formato A4 o Lettera
  max. 10 mm

b Tenere entrambe le estremità del documento e smazzarle alcune volte.

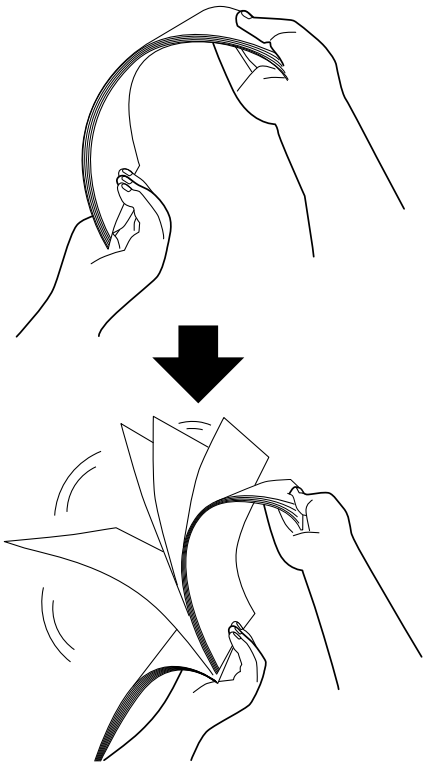

c Ruotare il documento di 90° e smazzarlo nello stesso modo.

d Ripetere dal punto a al punto c per tutti i documenti.

e Allineare la parte superiore dei documenti.

Come caricare i documenti nello scivolo della carta dell'ADF (alimentatore)

Due sono i modi per caricare i documenti.

- Come caricare i documenti al centro dello scivolo della carta dell'ADF (alimentatore) (pag. 77)
  Questo stile viene usato principalmente quando i documenti sono dello stesso formato.
- Come caricare i documenti allineati su entrambi i lati dello scivolo della carta dell'ADF (alimentatore) (pag. 79)
  Questo stile viene usato principalmente quando i documenti sono di formato diverso o per cambiare il centro dei documenti.

ATTENZIONE

Quando si impostano dal lato sinistro o destro dello scivolo si applicano condizioni diverse per il rilevamento dell'alimentazione multipla.

Come caricare i documenti al centro dello scivolo della carta dell'ADF (alimentatore)

1 **Regolare lo scivolo della carta dell'ADF (alimentatore) in base alla lunghezza dei documenti.**

➡ Impostazione dello scivolo della carta dell'ADF (alimentatore) (pag. 58)

2 **Adattare il vassoio alla larghezza dei documenti.**

➡ Impostazione del vassoio (pag. 59)

3 **Caricare i documenti nello scivolo della carta dell'ADF (alimentatore) con il lato da scansionare rivolto verso il basso.**

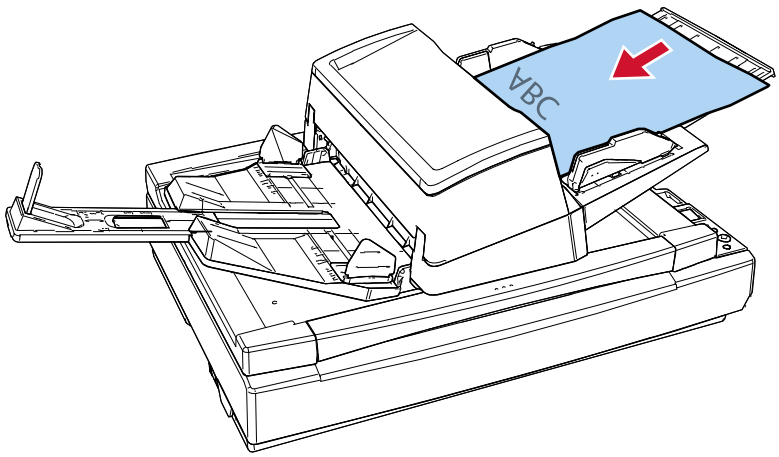

ATTENZIONE

- Togliere graffette e fermagli.
- Ridurre il numero di documenti quando i documenti non vengono alimentati nello scanner o vengono alimentati documenti sovrapposti.

4 Adattare le guide laterali alla larghezza dei documenti.

Spostare le guide laterali tenendo premuto il tasto guide laterali in modo che non vi sia spazio tra le guide laterali e i documenti.

Quando c'è uno spazio tra le guide laterali e i documenti, i documenti potrebbero essere alimentati disallineati.

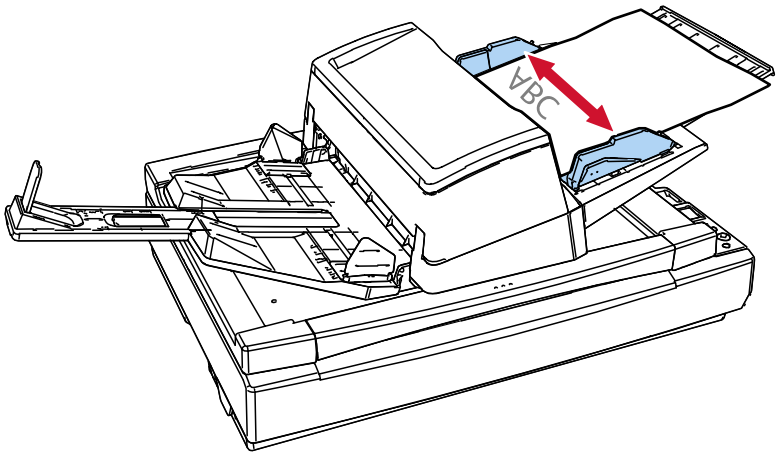

Come caricare i documenti allineati su entrambi i lati dello scivolo della carta dell'ADF (alimentatore)

1 **Regolare lo scivolo della carta dell'ADF (alimentatore) in base alla lunghezza dei documenti.**

➡ Impostazione dello scivolo della carta dell'ADF (alimentatore) (pag. 58)

2 **Adattare il vassoio alla larghezza dei documenti.**

➡ Impostazione del vassoio (pag. 59)

3 **Far scorrere le guide laterali nelle posizioni più esterne.**

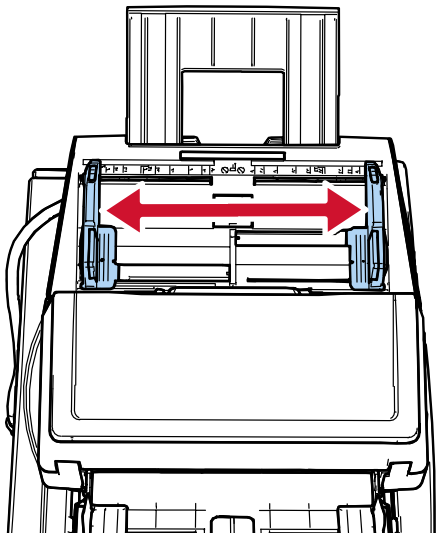

4 **Caricare i documenti nello scivolo della carta dell'ADF (alimentatore) in modo che il documento più stretto rientri nella larghezza del rullo di presa e con il lato da scansionare rivolto verso il basso.**

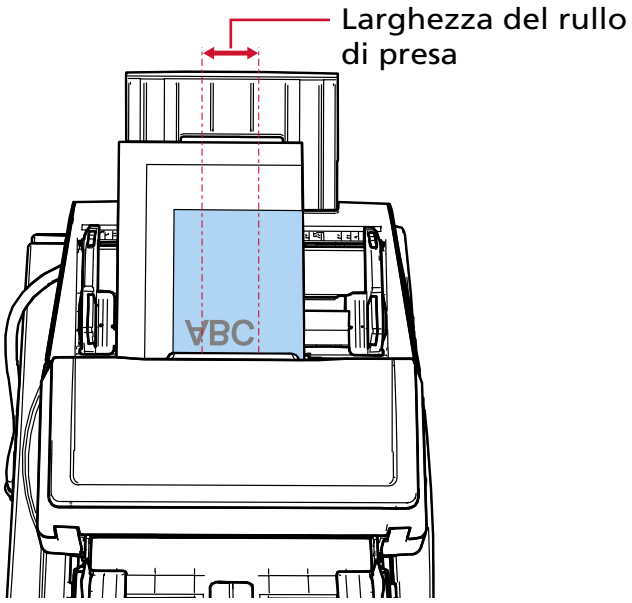

ATTENZIONE

- Togliere graffette e fermagli.
- Ridurre il numero di documenti quando i documenti non vengono alimentati nello scanner o vengono alimentati documenti sovrapposti.
- Caricare tutti i documenti in modo che siano posizionati completamente sotto entrambi i rulli di presa. I documenti non posizionati sotto entrambi i rulli di presa non verranno inseriti.

  - Esempio corretto

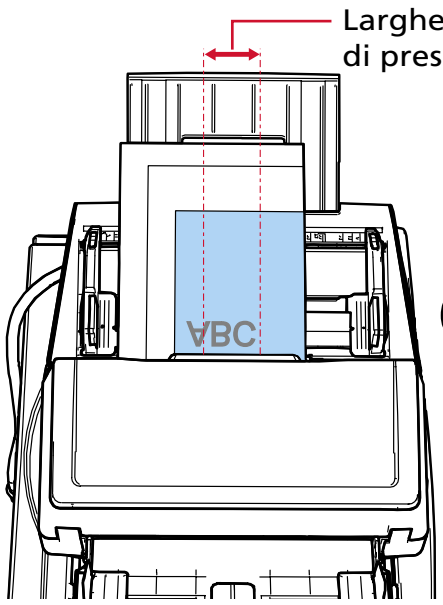

Corretto

  - Esempio errato

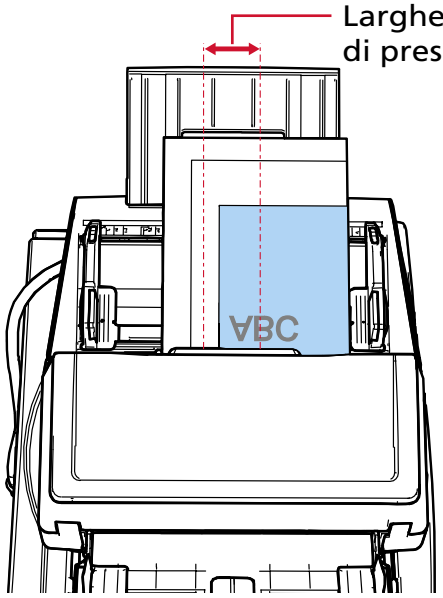

Non corretto

5 **Adattare le guide laterali alla larghezza dei documenti.**
Spostare le guide laterali tenendo premuto il tasto guide laterali in modo che non vi sia spazio tra le guide laterali e il documento più largo.

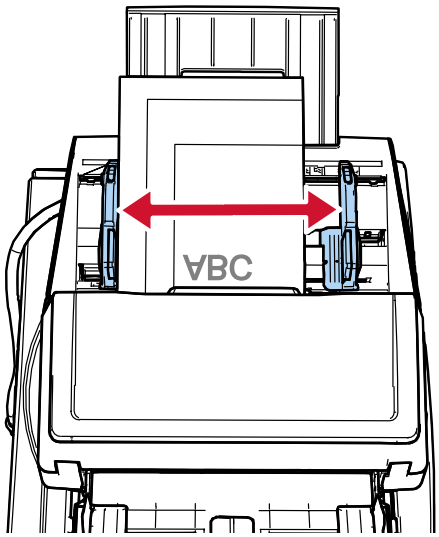

6 **Bloccare una delle guide laterali.**
Far scorrere il blocco della guida laterale sulla guida laterale sinistra nella direzione della freccia rossa per bloccare la guida laterale.

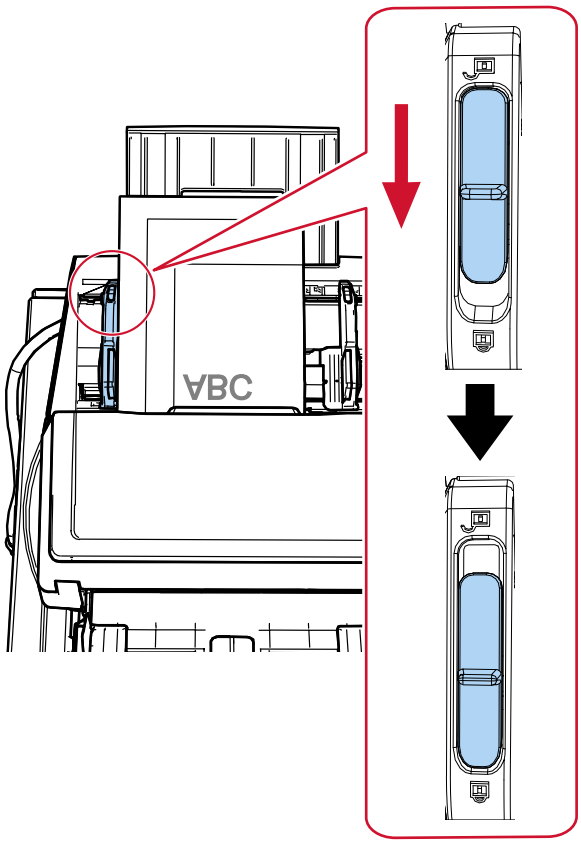

7 Regolare l’altra guida laterale nella posizione desiderata tenendo premuto il tasto della guida laterale.

Spostare la guida laterale destra in modo che non vi sia spazio tra la guida laterale e i documenti. Quando c'è uno spazio tra le guide laterali e i documenti, i documenti potrebbero essere alimentati disallineati.

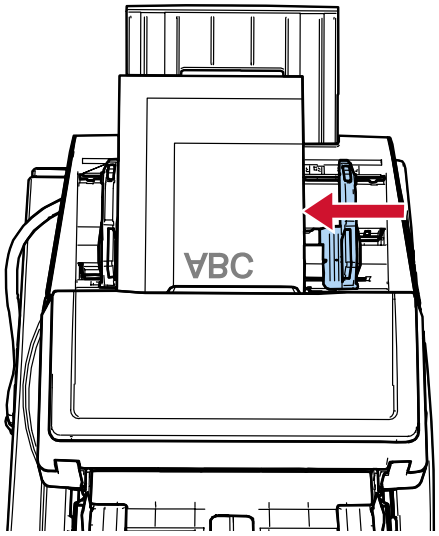

CONSIGLIO

Per sbloccare la guida laterale, procedere come segue.

1 Far scorrere il blocco della guida laterale sulla guida laterale bloccata nella direzione della freccia rossa.

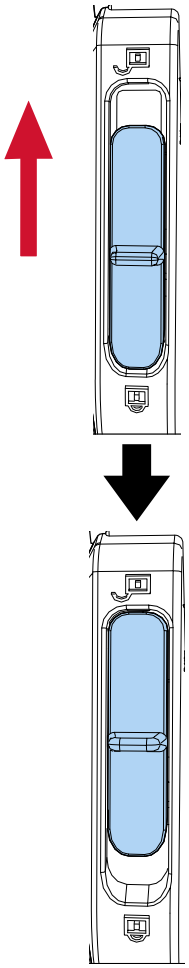

2 Tenere entrambe le guide laterali e, tenendo premuti i tasti delle guide laterali, spostarle verso l'interno finché non si incontrano al centro.

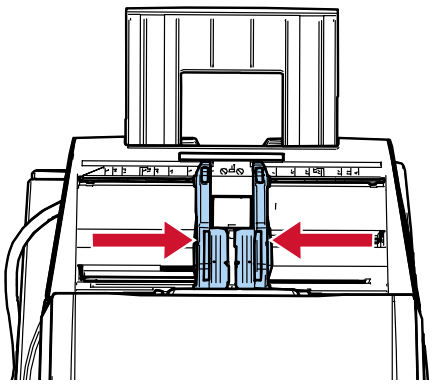

3 Sbloccare le guide laterali.
Entrambe le guide laterali si spostano insieme.

Posizionamento di un documento sul piano di scansione [fi-8700/fi-8700S]

1 **Aprire il coperchio documenti.**

➡ Come aprire il coperchio documenti (pag. 52)

2 **Posizionare un documento sul piano documenti.**
Posizionare il documento rivolto verso il basso per allineare l'angolo in alto a sinistra con il punto di riferimento.

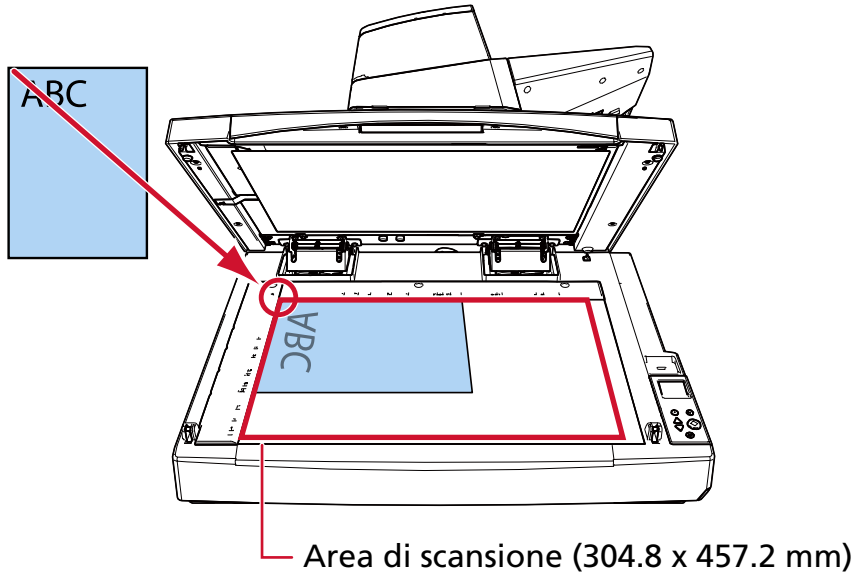

ATTENZIONE

Un documento arricciato o piegato potrebbe creare un piccolo spazio tra il documento e il piano documenti, generando un'immagine scandita sfocata.

3 **Chiudere lentamente il coperchio documenti.**

➡ Come chiudere il coperchio documenti (pag. 53)

CONSIGLIO

- È possibile scandire un documento con il coperchio documenti aperto.

  ➡ Scansione di documenti sul piano di scansione con il coperchio documenti aperto [fi-8700/fi-8700S] (pag. 161)

- Per scandire i documenti su uno sfondo nero, utilizzare un cuscinetto ritenuta documenti nero opzionale (venduto separatamente).

  ➡ Opzioni dello scanner (pag. 361)

Documenti adatti alla scansione

Misura della carta

I formati della carta adatti alla scansione sono i seguenti:

ADF	Dimensione massima (larghezza × lunghezza) (*1)	304,8 × 431,8 mm (12,0 × 17,0 in.)
	Dimensione minima (larghezza × lunghezza)	50,8 × 69,0 mm/2,0 × 2,7 pollici.
Piano di scansione [fi-8700/ fi-8700S]	Dimensione massima (larghezza × lunghezza)	304,8 × 457,2 mm

***1:**a seconda del driver dello scanner o dell'impostazione di scansione dell'applicazione di scansione delle immagini, la memoria per eseguire la scansione potrebbe essere insufficiente. La scansione di pagine lunghe supporta documenti con una lunghezza massima di 5.588 mm quando la risoluzione è impostata al massimo su 200 dpi.
La risoluzione deve essere impostata al valore di dpi seguente a seconda della dimensione del documento.

- Lunghezza che supera 863 mm ma non supera 2.700 mm
  Max. 600 dpi
- Lunghezza che supera 2700 mm ma che non supera 4.064 mm
  Max. 400 dpi
- Lunghezza che supera 4.064 mm ma non supera 5.461 mm
  Max. 300 dpi
- Lunghezza che supera 5.461 mm ma non supera 5.588 mm
  Max. 200 dpi

Se si scandisce un documento pagina lunga tramite connessione USB e si divide l'immagine scandita in più pagine, è possibile scandire un documento lungo fino a 200 m.

Tipo di documenti

I tipi di documento (tipi di carta) sono i seguenti:

- carta priva di legno
- carta contenente legno
- carta PPC (riciclata)
- schede plastificate

Quando si scandisce un documento di tipo diverso da quelli sopra, eseguire prima una prova sullo stesso tipo di documento (carta) per controllare se è possibile scandirlo.

Peso della carta (spessore)

È possibile scandire documenti con i seguenti pesi della carta (spessore) con l'ADF:

- Da 20 a 413 g/m^2
- Da 27 a 413 g/m^2 per formati più grandi di A4/Letter
- Da 128 a 209 g/m^2 per il formato A8
- Max. 1,4 mm per le carte plastificate (schede con rilievi consentite (conformi al tipo ISO7810 ID-1))

Documenti che potrebbero non essere scanditi correttamente

I tipi di documenti seguenti potrebbero non essere scanditi correttamente con l'ADF:

- documenti di spessore non uniforme (per esempio, buste e documenti con allegati)
- documenti spiegazzati o curvati
- documenti piegati o strappati
- carta da ricalco
- carta patinata
- carta carbone
- carta fotosensibile
- documenti forati
- documenti né quadrati né rettangolari
- Carta molto sottile/Carta molto spessa
- fotografie (carta fotografica)

CONSIGLIO

I documenti che potrebbero non essere scanditi correttamente possono essere scanditi usando il Trasporto fogli.
Anche i documenti spiegazzati, curvati o piegati possono essere scanditi spianando le grinze, le curve o le pieghe dei documenti.

Documenti che non devono essere scanditi

Non scandire i seguenti tipi di documenti con l'ADF:

- documenti con fermagli o graffette
- documenti con inchiostro non completamente asciutto
- Documenti più piccoli di 50,8 × 69 mm
- Documenti più larghi di 304,8 mm
- documenti diversi dalla carta o da carta plastificata, come tessuto, fogli metallici o lucidi OHP

- Documenti importanti come certificati e buoni che non devono essere danneggiati

ATTENZIONE

Poiché la carta autocopiante contiene sostanze chimiche che possono deteriorare i rulli, come il rullo di freno, lo scanner potrebbe guastarsi.

Note sui documenti e sulle schede di plastica

- **Note sui documenti**

  A seconda dei documenti da scandire, notare quanto segue.

  - Poiché la carta chimica contiene sostanze chimiche che possono rovinare i rulli (per esempio il rullo di freno e il rullo di presa), tenere presente quanto segue:

    - Pulizia
      Se si verificano spesso inceppamenti della carta, pulire il rullo di freno e il rullo di presa.

      ➡ Manutenzione quotidiana (pag. 174)

    - Sostituzione dei materiali usurabili
      La durata del rullo di freno e del rullo di presa potrebbe essere inferiore rispetto alla scansione con carta priva di legno.

  - Quando si scandisce carta contenente legno, il rullo di freno e il rullo di presa potrebbero avere una durata inferiore rispetto alla scansione con carta priva di legno.
  - Il rullo di freno e il rullo di presa potrebbero danneggiarsi quando delle foto o dei fogli adesivi vengono a contatto con queste parti durante la scansione.
  - La superficie del documento potrebbe danneggiarsi quando si scandiscono fogli patinati come fotografie.
    Per i documenti che possono danneggiarsi piuttosto facilmente, utilizzare il Trasporto fogli opzionale.
  - La luce del LED potrebbe riflettersi quando si scandisce carta patinata.
  - Per scandire documenti semitrasparenti, aumentare la [Luminosità] nel driver dello scanner per evitare la permeazione.
  - Quando si scandiscono documenti scritti a matita, potrebbero rimanere linee nere sul documento, con conseguenti errori di alimentazione.
    Pulire i rulli frequentemente.

    ➡ Manutenzione quotidiana (pag. 174)
  - Se frequentemente i documenti non vengono alimentati o vengono alimentati sovrapposti o inceppati, vedere Soluzione dei problemi (pag. 228).
  - Quando si scandiscono i documenti con l'ADF, tutti i documenti devono avere un bordo di entrata piatto.
    Assicurarsi che le piegature sul bordo di entrata dei documenti rientrino nei seguenti intervalli.



- **Note sulle schede plastificate**

  Quando si scandiscono schede plastificate, considerare quanto segue:

  - Accertarsi di utilizzare una scheda con le specifiche seguenti e controllare se è possibile alimentare la scheda prima della scansione.
    - Tipo: Conforme al tipo ISO7810 ID-1
    - Dimensione: 85,6 × 53,98 mm
    - Spessore: Max. 1,4 mm (schede con rilievi consentite)
    - Materiale: PVC (cloruro di polivinile) o PVCA (cloruro acetato di polivinile)
  - Quando si scandiscono biglietti plastificati con l'ADF, è possibile caricare fino a tre biglietti nello scivolo della carta dell'ADF (alimentatore).
    Si può caricare solo una carta alla volta se la carta ha dei rilievi;

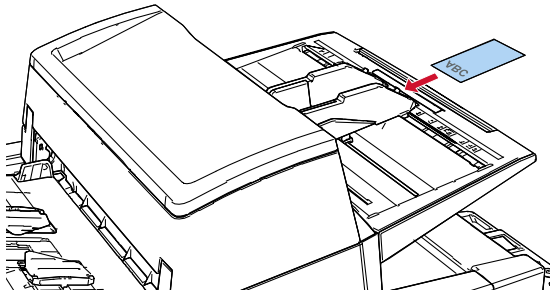

  - Le tessere plastificate devono essere inserite in verticale.
  - Si consiglia di caricare le carte di plastica nello scivolo della carta dell'ADF con il lato anteriore rivolto verso il basso.
  - Le carte rigide potrebbero non essere alimentate correttamente.
  - Se la superficie della carta è unta (per esempio presenta ditate), eseguire la scansione dopo averla pulita.
  - Le tessere di plastica non possono essere scansionate quando l’imprinter è collegato.
  - La scansione di un documento spesso come un biglietto plastificato potrebbe essere rilevata erroneamente come documenti sovrapposti.
    In questo caso, specificare una delle impostazioni seguenti e ripetere la scansione.
    - Configurare per non rilevare determinati modelli di sovrapposizione.
    - Disattivare l'impostazione per rilevare i documenti sovrapposti dal sensore a ultrasuoni.
    - Scandire con la Modalità singola manuale.

Capacità di caricamento

Il numero massimo di fogli che possono essere caricati nello scivolo della carta dell'ADF (alimentatore) viene determinato dalle dimensioni e dal peso della carta.
Vedere il grafico successivo:

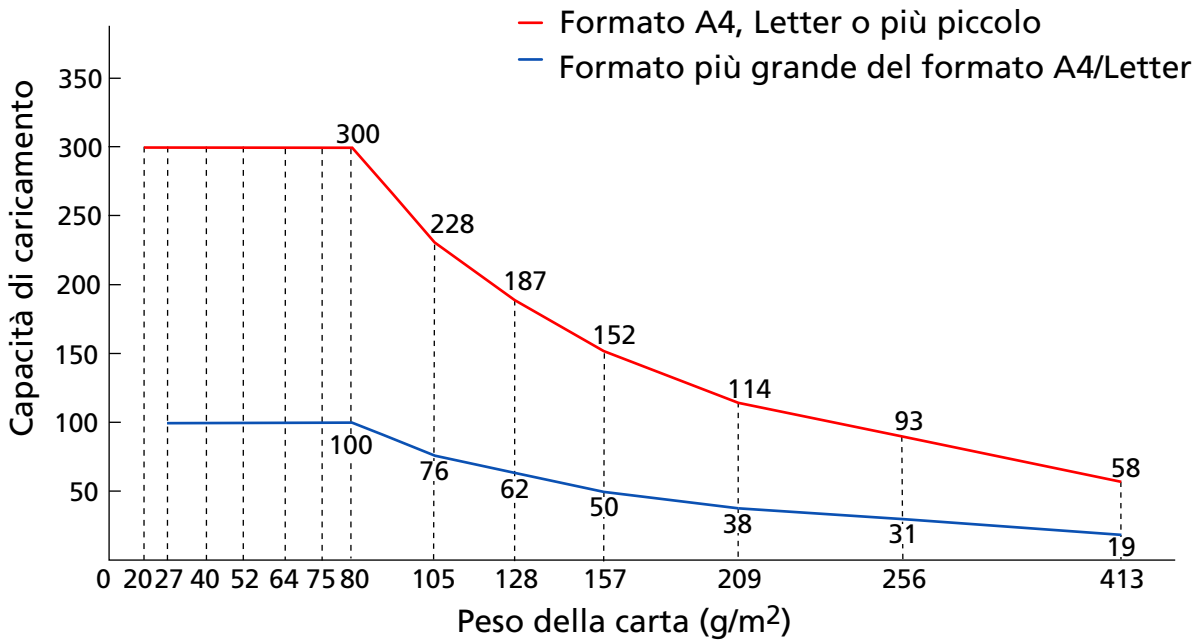

Unità	g/m²	lb	kg
Conversione	20	5,3	17
	27	7,2	23
	40	11	34,5
	52	14	45
	64	17	55
	75	20	65
	80	21	69
	105	28	90
	128	34	110
	157	42	135
	209	56	180
	256	68	220
	413	110	355

Area non perforabile

Nella figura seguente, l'area colorata di celeste chiaro può presentare un errore se sono presenti dei fori.
Le condizioni di cui sopra vengono applicate quando il documento viene caricato nel punto centrale tra i rulli di presa.
Usare il piano di scansione [fi-8700/fi-8700S] per scandire questi documenti.

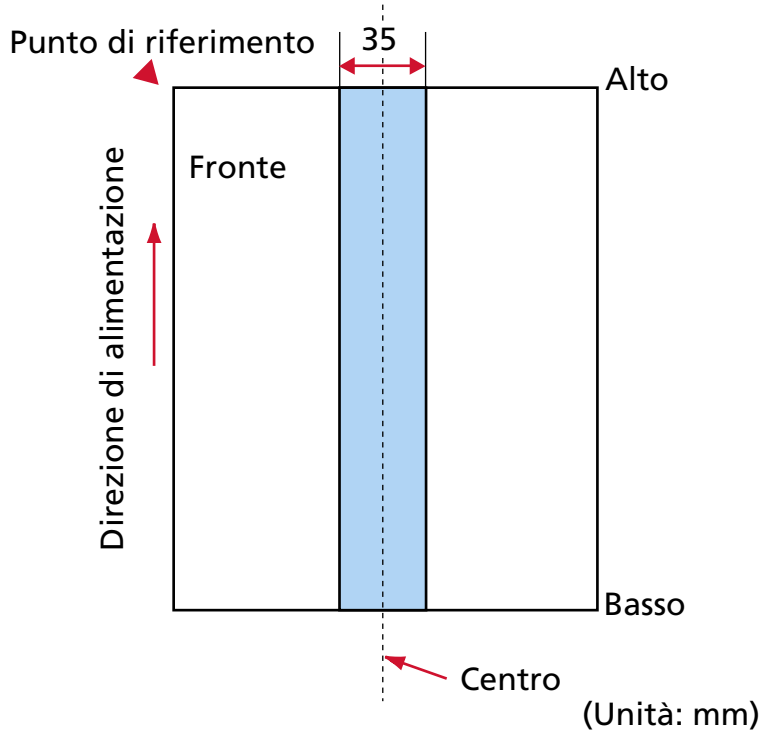

CONSIGLIO

Se sono presenti fori nella banda centrale con una larghezza di 35 mm, è possibile spostare il documento a destra o a sinistra per evitare errori.

Caricamento di documenti con cavalierini indice o documenti non rettangolari

Per scandire un documento con cavalierini indice o un documento non rettangolare, posizionarlo in modo che non si incastri durante l'alimentazione.

Esempio corretto

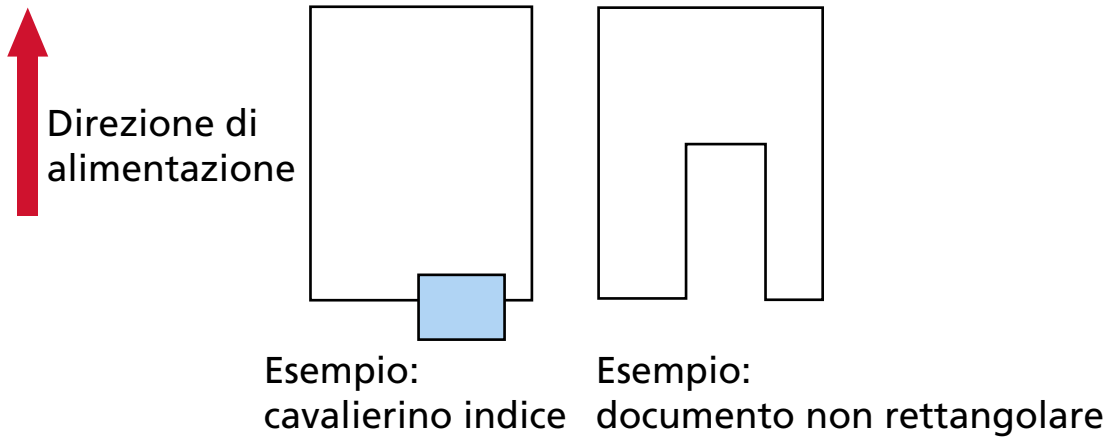

Esempio errato

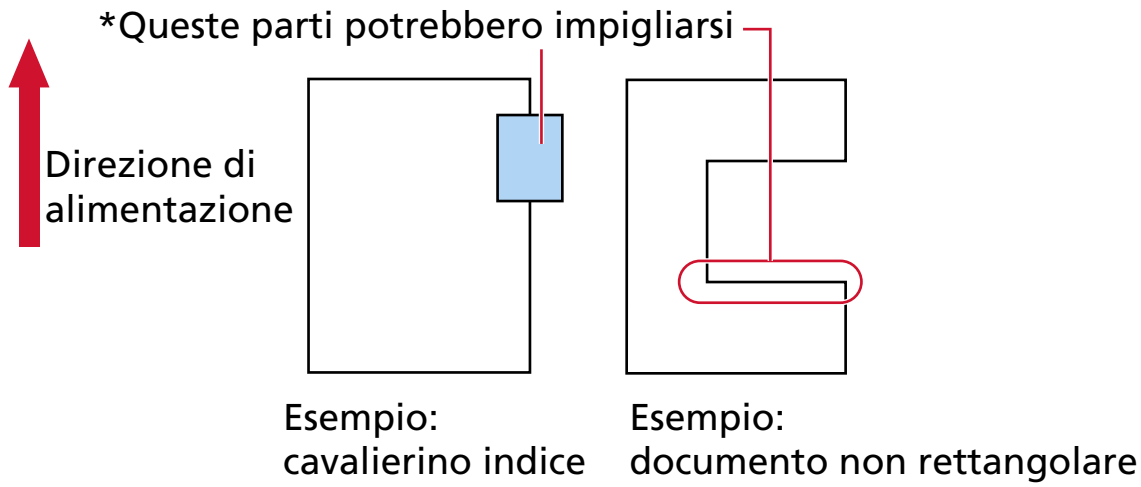

ATTENZIONE

Quando si esegue una scansione come mostrato nell'esempio errato sopra, le sezioni indicate potrebbero incastrarsi durante l'alimentazione. Ciò può causare un inceppamento della carta o strappare il documento.

Condizioni richieste per rilevare con precisione i documenti sovrapposti (Rilevamento dell'alimentazione multipla)

L'alimentazione multipla è un errore che si verifica quando più fogli sono sovrapposti e vengono alimentati contemporaneamente.
I documenti sovrapposti vengono rilevati tramite il sensore a ultrasuoni o in base alla differenza di lunghezza dei documenti.
Per i documenti caricati, sono richieste le condizioni seguenti per il rilevamento accurato dei documenti sovrapposti.
Le condizioni di cui sopra vengono applicate quando il documento viene caricato nel punto centrale tra i rulli di presa.

Rilevamento dii documenti sovrapposti con il sensore a ultrasuoni

- Peso della carta: Da 20 a 413 g/m^2
- Non forare entro i 35 mm al centro del documento.

  ➡ Area non perforabile (pag. 91)
- Non inserire altri documenti con colla o altri adesivi entro i 35 mm al centro del documento. In tal caso, viene erroneamente rilevata una sovrapposizione di documenti.

  ➡ Area non perforabile (pag. 91)

Rilevamento di documenti sovrapposti in base alla differenza di lunghezza

- Caricare i documenti della stessa lunghezza nello scivolo della carta dell'ADF (alimentatore).
- Variazione nella lunghezza dei documenti: max. 1%
- Non forare entro i 35 mm al centro del documento.

  ➡ Area non perforabile (pag. 91)

Rilevamento di documenti sovrapposti con il sensore a ultrasuoni e in base alla differenza di lunghezza

- Caricare i documenti della stessa lunghezza nello scivolo della carta dell'ADF (alimentatore).
- Peso della carta: Da 20 a 413 g/m^2
- Variazione nella lunghezza dei documenti: max. 1%
- Non forare entro i 35 mm al centro del documento.

  ➡ Area non perforabile (pag. 91)
- Non inserire altri documenti con colla o altri adesivi entro i 35 mm al centro del documento. In tal caso, viene erroneamente rilevata una sovrapposizione di documenti.

  ➡ Area non perforabile (pag. 91)

ATTENZIONE

Quando è selezionata un'opzione per rilevare la sovrapposizione con il sensore a ultrasuoni, la scansione di un documento spesso come una scheda plastificata sarà rilevata erroneamente come sovrapposizione di documenti.
In questo caso, specificare una delle impostazioni seguenti e ripetere la scansione.

- Configurare per non rilevare determinati modelli di sovrapposizione.
- Disattivare l'impostazione per rilevare i documenti sovrapposti dal sensore a ultrasuoni.
- Scandire con la Modalità singola manuale.

CONSIGLIO

- La precisione di rilevamento di documenti sovrapposti potrebbe diminuire a seconda del tipo di documento.
  La sovrapposizione non è rilevabile entro i 30 mm (1,18 in.) dal bordo di entrata del documento in direzione di alimentazione.
- Non specificare il metodo di rilevamento per lunghezza del documento quando si scandisce una pila di documenti mista con lunghezze diverse e si rilevamento i documenti sovrapposti.

Condizioni per la scansione di una pila mista

Le seguenti condizioni si applicano quando si scandisce una pila mista di documenti con peso della carta, coefficiente di attrito e misura diversi.
Accertarsi di provare alcuni fogli per controllare se è possibile alimentare la pila mista di documenti.
Per dettagli sulla scansione, vedere Scansione di documenti di larghezza diversa (pag. 140).

Direzione di alimentazione

Allineare la direzione della carta alla direzione di alimentazione.

Peso della carta (spessore)

Quando si scandiscono documenti con peso della carta diverso nella stessa sequenza, tenere la grammatura nell'intervallo accettabile seguente:

Da 20 a 413 g/m^2

Coefficiente di attrito

Si consiglia di utilizzare la stessa marca di carta dello stesso produttore per i documenti.
Quando si usa carta di produttori o marche diversi per i documenti da scandire, l'alimentazione ne risente per l'aumento della differenza del coefficiente di attrito.
I coefficienti di attrito consigliati sono i seguenti:
da 0,35 a 0,60 (valore di riferimento per il coefficiente di attrito della carta)

Posizione del documento

Caricare tutti i documenti in modo che siano posizionati completamente sotto entrambi i rulli di presa (larghezza su entrambi i rulli di presa: circa 48 mm di larghezza).

Per indicazioni per la scansione di una pila mista, vedere Combinazione di misura della carta standard in una pila mista (pag. 97) in Misura della carta (pag. 97).

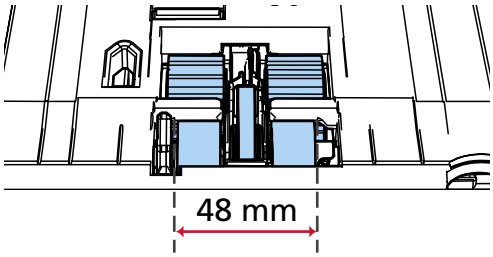

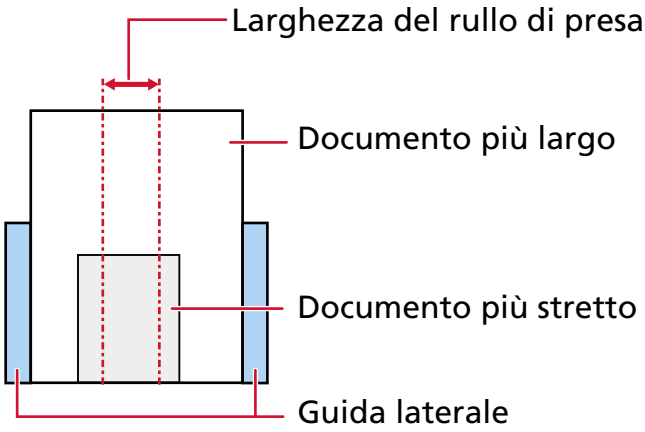

CONSIGLIO

Quando il documento più stretto copre la larghezza del rullo di presa anche quando è caricato verso un lato come mostrato nell'immagine seguente, caricare i documenti allineati su un solo lato. In questo modo si evita il disallineamento dei documenti durante l'alimentazione.

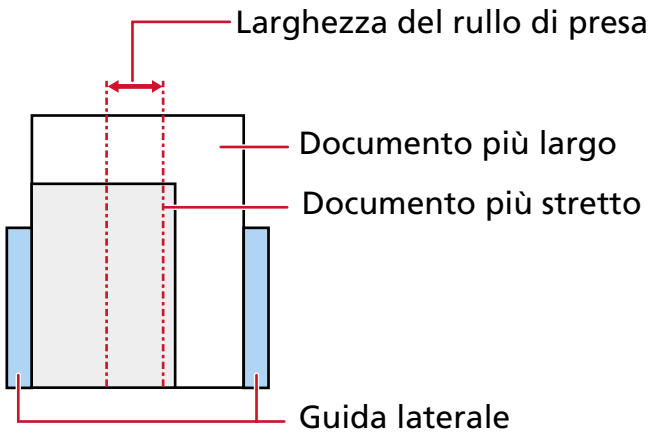

Misura della carta

Quando si scandisce una pila mista con misure diverse, se il documento non viene alimentato correttamente potrebbero verificarsi problemi quali inceppamenti della carta o alcune parti dell'immagine potrebbero andare perse.
Si consiglia di verificare le immagini scandite se i documenti sono stati alimentati disallineati.

ATTENZIONE

Quando si scandiscono pile miste di misure diverse, i documenti tendono a disallinearsi, poiché le guide laterali non si adattano correttamente a tutti i fogli.

Combinazione di misura della carta standard in una pila mista

Fare riferimento alla tabella riportata di seguito per le linee guida dei valori disponibili per la scansione di una pila mista.

Dimensione del documento Larghezza (mm) (*1)			Formato massimo												
			A3 (P) A4 (L)	DL (P) LTR (L)	B4 (P) B5 (L)	LTR (P) A3-CS	A4 (P) A5 (L)	B5 (P) B6 (L)	A5 (P) A6 (L)	B6 (P) B7 (L)	A6 (P) A7 (L)	B7 (P) B8 (L)	A7 (P) A8 (L)	B8 (P)	A8 (P)
			297	279	257	216	210	182	149	129	105	91	74,3	64,3	52,5
Formato minimo	A3 (P) A4 (L)	297	■												
	DL (P) LTR (L)	279	■	■											
	B4 (P) B5 (L)	257	■	■	■										
	LTR (P) A3-CS	216	■	■	■	■									
	A4 (P) A5 (L)	210	■	■	■	■	■								
	B5 (P) B6 (L)	182	■	■	■	■	■	■							
	A5 (P) A6 (L)	149			■	■	■	■	■						
	B6 (P) B7 (L)	129				■	■	■	■	■					
	A6 (P) A7 (L)	105				■	■	■	■	■	■				
	B7 (P) B8 (P)	91					■	■	■	■	■	■			
	A7 (P) A8 (L)	74,3						■	■	■	■	■	■		
	B8 (P)	64,3						■	■	■	■	■	■	■	
	A8 (P)	52,5													■

■ Intervallo disponibile

DL: Doppio formato Letter

LTR: Formato Lettera

A3-CS: Trasporto fogli

***1:** Nella figura seguente è mostrato come impostare il documento più largo e quello più stretto della pila tra le guide laterali.

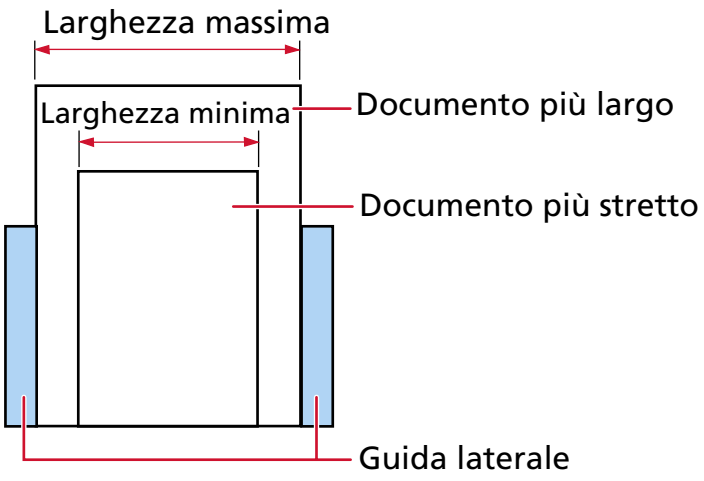

ATTENZIONE

Non è possibile mettere nella stessa pila documenti B8 (verticale) e A8 (verticale) con documenti di altre dimensioni.

Documenti non scandibili in una pila mista

Non è possibile mettere nella stessa pila i seguenti tipi di documento:

- carta priva di carbone
- carta fine
- documenti forati
- carta termica
- carta carbone
- lucidi OHP
- carta da lucidi

Condizioni per il rilevamento automatico di dimensione pagina

Il rilevamento della dimensione della pagina non funzionerà con i seguenti tipi di documenti:

- documenti non rettangolari

Il rilevamento della dimensione della pagina potrebbe non funzionare anche con i seguenti tipi di documento:

- carta sottile (max. 52 g/m^2)
- documenti bianchi con margini lucidi
- documenti con margini scuri (grigi)

Condizioni per l'utilizzo del Trasporto fogli

- **Misura della carta**

  I formati della carta adatti alla scansione sono i seguenti:

  ● Trasporto fogli (216 × 297 mm)

  ● A3 (297 × 420 mm) (*1)

  ● A4 (210 × 297 mm)

  ● A5 (148 × 210 mm)

  ● A6 (105 × 148 mm)

  ● B4 (257 × 364 mm) (*1)

  ● B5 (182 × 257 mm)

  ● B6 (128 × 182 mm)

  ● Biglietto da visita (51 × 89 mm) (*2)

  ● Letter (8.5 × 11 in./216 × 279.4 mm)

  ● Double Letter (11 × 17 in./279.4 × 431.8 mm) (*1)

  ● Formato personalizzato

  - Larghezza
    Da 25,4 a 216 mm
  - Lunghezza
    Da 25,4 a 297 mm

  ***1:**Per i documenti più larghi di 216 mm, piegarli a metà per scandirli.

  ***2:**Disponibile durante la scansione con PaperStream IP (ISIS) fi-8000 Series.

- **Condizioni del documento**

  Tipo di documenti

  I tipi di documento (tipi di carta) sono i seguenti:

  ● Carta da ufficio standard

  ● Documenti più grandi del formato A4 o Lettera

  ● Documenti che possono danneggiarsi piuttosto facilmente come le fotografie

  ● Documenti che possono causare inceppamenti della carta come i ritagli

  Peso della carta (spessore)

  È possibile scandire documenti con i seguenti pesi della carta (spessore):

  ● Fino a 209 g/m^2

  Quando si scansionano documenti piegati a metà, il peso della carta accettabile è il seguente:

  ● Fino a 105 g/m^2

- **Precauzioni per l'utilizzo/conservazione del Trasporto fogli**

  Precauzioni per l'utilizzo del Trasporto fogli

  - È possibile caricare contemporaneamente fino a tre Trasporti fogli.
  - A seconda dell'applicazione di scansione delle immagini, la memoria potrebbe non essere sufficiente per eseguire una scansione [A pagina doppia] con il Trasporto fogli ad alta risoluzione.
    In questo caso, specificare una risoluzione inferiore e ripetere la scansione.
  - Non scrivere, colorare, macchiare o tagliare l'estremità con un disegno in bianco e nero sul Trasporto fogli,
    altrimenti il Trasporto fogli potrebbe non essere riconosciuto correttamente.
  - Non caricare il Trasporto fogli capovolto,
    altrimenti si potrebbe verificare un inceppamento della carta, danneggiando il Trasporto fogli e il documento al suo interno.

    ➡ Scansione di documenti che possono danneggiarsi piuttosto facilmente senza danneggiarli (pag. 149)
  - Continuando a utilizzare il Trasporto fogli, sporco e polvere si accumuleranno sulla superficie e all'interno.
    Pulirlo regolarmente perché potrebbe causare problemi correlati alla scansione o influire sui risultati scanditi.

    ➡ Pulizia del Trasporto fogli (pag. 191)
    Se il problema persiste. sostituire il Trasporto fogli.
  - Non piegare o tirare il Trasporto fogli.
  - Non utilizzare un Trasporto fogli danneggiato,
    altrimenti si potrebbe danneggiare lo scanner o causarne il malfunzionamento.
  - Non far scorrere il dito sul bordo del Trasporto fogli,
    per evitare di tagliarsi.
  - Se si verificano frequentemente inceppamenti della carta, alimentare 50 fogli di carta PPC (carta riciclata) prima di scandire con il Trasporto fogli.
    La carta PPC può essere bianca o stampata.
  - Si possono verificare inceppamenti della carta quando sono stati posizionati diversi documenti piccoli (come foto o cartoline) nel Trasporto fogli per la scansione.
    Si consiglia di posizionare un solo documento alla volta nel Trasporto fogli.
  - Non posizionare un libretto (come un passaporto) nel Trasporto fogli per la scansione.
    Ciò potrebbe causare un inceppamento della carta.
  - Non utilizzare il Trasporto fogli in ambienti ad alta temperatura.

  Precauzioni per la conservazione del Trasporto fogli

  - Non lasciare un documento all'interno del Trasporto fogli a lungo,
    altrimenti, l'inchiostro sul documento potrebbe essere trasferito sul Trasporto fogli.

- Non lasciare a lungo il Trasporto fogli in luoghi a temperatura elevata, ad esempio alla luce diretta del sole o vicino a un dispositivo di riscaldamento.
  altrimenti potrebbe danneggiarsi.
- Per evitare la deformazione, tenere il Trasporto fogli su una superficie piana senza pesi sopra.

Uso del pannello di comando

Questa sezione descrive l'uso del pannello di comando.

Panoramica del pannello di comando

Il pannello di comando è costituito da un LCD e tasti.

ATTENZIONE

Non utilizzare il pannello di comando mentre è in esecuzione Software Operation Panel.

Nomi e funzioni del pannello di comando

- fi-8600

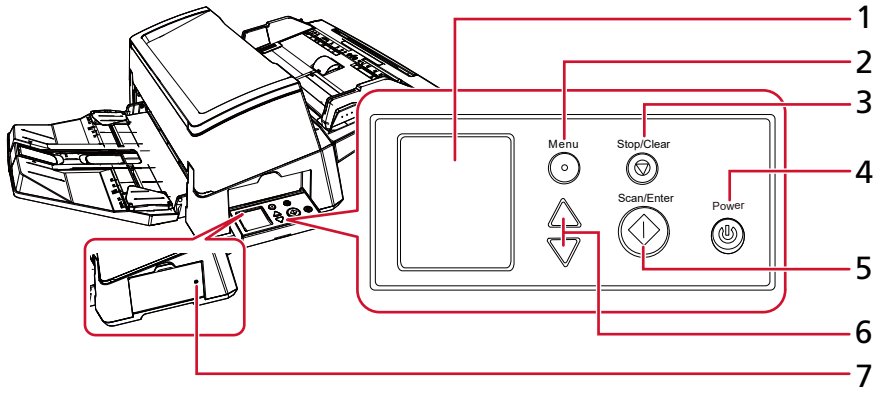

- fi-8700/fi-8700S

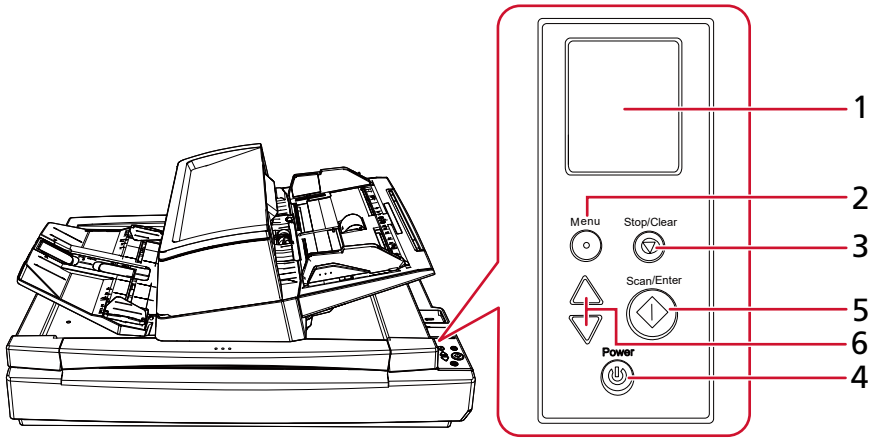

N.	Nome	Funzione
1	LCD	Visualizza lo stato dello scanner e il menu usato per configurare le impostazioni per le operazioni dello scanner.

N.	Nome	Funzione
		Quando lo scanner entra in modalità di risparmio energia, l'LCD si spegne.
2	Tasto [Menu]	Visualizza il menu usato per configurare le impostazioni per le operazioni dello scanner sull'LCD. Questo tasto si usa anche per cambiare operazioni durante la scansione.
3	Tasto [Stop/Clear]	Interrompe la scansione. Questo tasto si usa anche per cancellare un errore sulla schermata dell'LCD, tornare alla schermata precedente durante la configurazione dello scanner e azzerare il contatore pagina (quando si tiene premuto per almeno tre secondi).
4	Tasto [Power]	Accende e spegne il dispositivo. Si accende in verde quando lo scanner è acceso. Lampeggia in verde quando lo scanner entra in modalità di risparmio energia.
5	Tasto [Scan/Enter]	Avvia la scansione. Premendo il tasto durante la scansione, la scansione entra in pausa. Questo tasto si usa anche per espellere un documento o configurare le impostazioni per le operazioni dello scanner sull'LCD.
6	Tasto [△]/[▽]	Questi tasti si usano per spostare il cursore, scorrere in alto/basso e impostare un numero nella schermata sull'LCD.
7	Indicatore di stato (LED)	Consente di verificare se lo scanner è acceso anche quando il pannello di comando è montato lateralmente. Si accende in verde quando lo scanner è acceso. Si disattiva quando lo scanner è spento.

Indicazioni sull'LCD

Indicazione	Descrizione
	Questa schermata si visualizza durante il processo di inizializzazione.
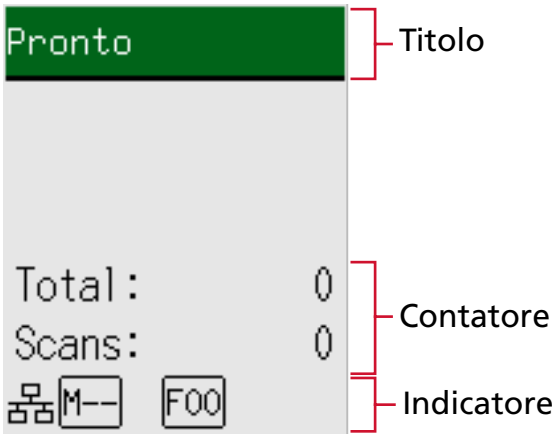	È pronto per la scansione. Indica che l'inizializzazione è stata completata correttamente. ➔ Nomi e funzioni dell'indicatore (pag. 108)
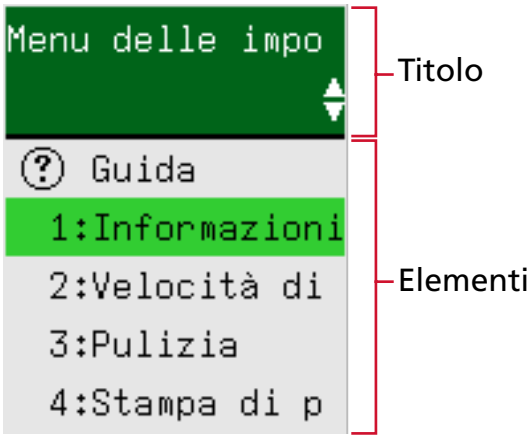	Questa schermata si usa per configurare le impostazioni per le operazioni dello scanner. Quando si preme il tasto [Menu] mentre è visualizzata la schermata [Pronto], si visualizza la schermata [Menu delle impostazioni]. Il Menu delle impostazioni può essere usato per configurare varie impostazioni operative durante la scansione. ➔ Uso del menu delle impostazioni (pag. 111)

Indicazione	Descrizione
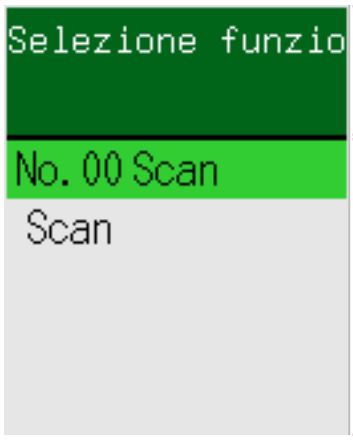	Questa schermata si usa per selezionare un'azione da eseguire quando si avvia una scansione premendo il tasto [Scan/Enter]. Selezionare un'azione quando è configurato un tasto sul computer per avviare un'applicazione di scansione delle immagini. Quando si preme il tasto [△]/[▽] nella schermata [Pronto], si visualizza la schermata [Selezione funzione]. Usando Selezione funzione, è possibile configurare un'applicazione di scansione delle immagini da avviare quando si preme il tasto [Scan/Enter] nella schermata [Pronto]. ➔ Come usare Selezione funzione (pag. 137)
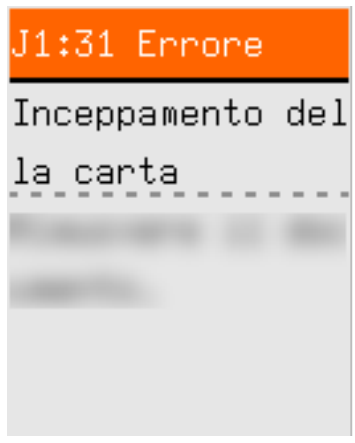	Questa schermata si visualizza quando si è verificato un errore durante la scansione. Si visualizza un codice di errore che inizia con la lettera "J", "M" o "U". ➔ Errori (pag. 208) È possibile cancellare la visualizzazione dell'errore premendo il tasto [Stop/Clear]. In caso di errore di inceppamento della carta, il messaggio scompare una volta trascorso un determinato periodo di tempo senza documenti (stato [Pronto]) nello scanner.
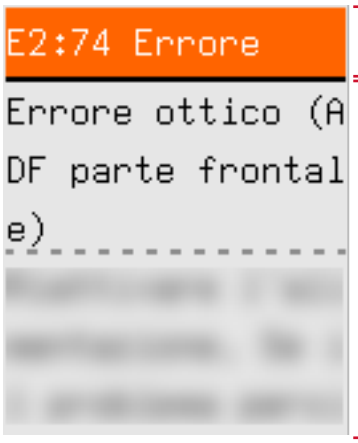	Questa schermata si visualizza quando si è verificato un errore sullo scanner. Si visualizzano i codici di errore che iniziano con la lettera "A", "C", "E", "F", "H", "L" o "M". ➔ Errori (pag. 208) Quando si visualizza questa schermata, spegnere e riaccendere lo scanner. Se il problema persiste ancora, annotare il codice di errore, controllare ogni elemento in Prima di contattare il centro autorizzato di servizi scanner (pag. 266) e contattare il

Indicazione	Descrizione
	distributore/rivenditore presso cui è stato acquistato il prodotto.
	Se non si utilizza lo scanner per il periodo di tempo impostato per l'intervallo di standby, entra in modalità di risparmio energia. Premere qualsiasi tasto sullo scanner (eccetto il tasto [Power]) per uscire dalla modalità di risparmio energia.

Nomi e funzioni dell'indicatore

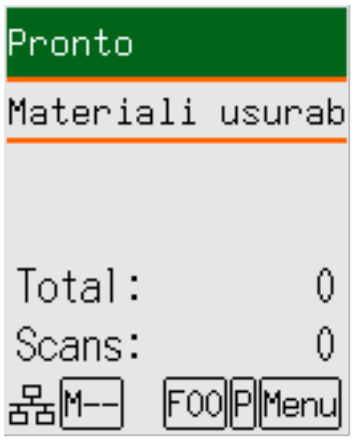

(1) Informazioni
(2) Priorità impostazioni pannello
(3) Numero dell'applicazione
(4) Impostazioni iMFF
(5) Stato USB/LAN cablata

(1) Informazioni

Menu lampeggia quando è presente un messaggio per la sostituzione dei materiali usurabili/la pulizia/la pulizia del vetro/la manutenzione ordinaria.
[Materiali usurabili], [Pulizia], [Pulire il vetro] o [manutenzione] lampeggia sulla seconda riga nella schermata [Pronto].
Premere il tasto [Menu] e selezionare [Informazioni].

Per istruzioni su quando Menu lampeggia, vedere Uso del menu delle impostazioni (pag. 111).

(2) Priorità impostazioni pannello

P si visualizza quando le impostazioni del pannello di comando hanno la priorità sulle impostazioni di Software Operation Panel.

➡ Uso del menu delle impostazioni (pag. 111)

(3) Numero applicazione

Visualizza il numero dell'applicazione da avviare quando si preme il tasto [Scan/Enter] mentre è visualizzata la schermata [Pronto].

➡ Come usare Selezione funzione (pag. 137)

(4) Impostazioni iMFF

Visualizza l'impostazione iMFF come segue:

Icona	Modalità operativa
M--	Modalità manuale
A1-00	Modalità automatica 1
A2-00	Modalità automatica 2

In modalità manuale, M-- è sempre visualizzato.

In Modalità automatica 1 e Modalità automatica 2, si visualizza il numero di modelli di sovrapposizione memorizzati.

Il numero di modelli di sovrapposizione che è possibile memorizzare dipende dalla modalità operativa descritta di seguito:

- Per Modalità automatica 1

  È possibile memorizzare i modelli di sovrapposizione per un massimo di otto fogli (è possibile memorizzare fino a quattro modelli di sovrapposizione per foglio).

  Dopo aver memorizzato modelli di sovrapposizione per otto fogli, i modelli memorizzati saranno sovrascritti dai nuovi modelli rilevati, partendo dal primo foglio memorizzato.

  Tuttavia, quando si spegne e riaccende lo scanner, il numero di modelli di sovrapposizione memorizzati dipende dall'impostazione di [Modelli di sovrapposizione al momento dello spegnimento] in Software Operation Panel.

  ➡ Impostazione per ignorare alcuni modelli di sovrapposizione [Funzione di alimentazione multipla intelligente] (pag. 325)

  CONSIGLIO

  Per fare in modo che lo scanner memorizzi cinque o più modelli di sovrapposizione di un documento, scandire una volta il documento per far memorizzare allo scanner fino a quattro modelli di sovrapposizione, quindi ripetere la scansione per consentire allo scanner di memorizzare il quinto modello di sovrapposizione e quelli successivi, affinché i nuovi modelli di sovrapposizione memorizzati non siano rilevati come sovrapposizione a partire dalla scansione successiva.

  Poiché lo stesso documento viene scansionato due volte, lo scanner lo memorizza effettivamente come due documenti distinti.

- Per Modalità automatica 2

  In questa modalità operativa è possibile memorizzare solo un modello di sovrapposizione.

Per dettagli sull'impostazione IMFF, vedere Uso del menu delle impostazioni (pag. 111).

(5) Stato USB/LAN cablata

Lo stato di USB/LAN cablata viene visualizzato come segue.

Icona	Stato di connessione tramite cavo USB	Stato di connessione tramite cavo LAN (*1)	Impostazione della funzione di rete (*2)
	Connesso	Connesso	abilita
	Connesso	Connesso	Disabilita
	Connesso	Non collegato	Disabilita
	Connesso	Non collegato	abilita
	Non collegato	Connesso	abilita
	Non collegato	Non collegato	abilita
Nessuno	Non collegato	Connesso	Disabilita
	Non collegato	Non collegato	Disabilita

***1:**Se non è presente una comunicazione anche se il cavo LAN è collegato, è considerato "Non collegato".

***2:**Quando la funzione di rete è disabilitata, lo stato della LAN cablata non è visualizzato.
Per dettagli su come configurare le impostazioni di rete, vedere Impostazioni per usare lo scanner solo tramite connessione USB [Funzione di rete] (pag. 333).

Uso del menu delle impostazioni

Questa sezione spiega il Menu delle impostazioni.
Quando si preme il tasto [Menu] mentre è visualizzata la schermata [Pronto], si visualizza la schermata [Menu delle impostazioni].
Il Menu delle impostazioni può essere usato per configurare varie impostazioni operative durante la scansione.
Nella schermata [Menu delle impostazioni] sono presenti due menu.

- Menu Utente
  È possibile configurare le impostazioni di base per il funzionamento dello scanner e l'uso del pannello di comando.

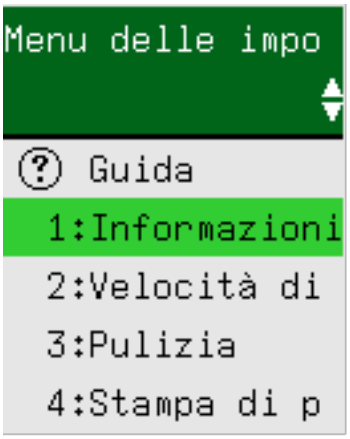

- Menu Amministratore
  È possibile configurare le impostazioni avanzate per il funzionamento dello scanner e l'uso del pannello di comando.

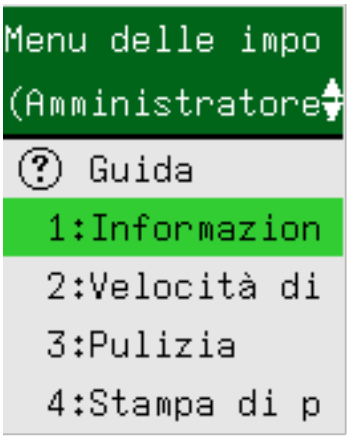

Per cambiare menu, premere entrambi i tasti [△] e [▽] contemporaneamente per tre secondi o più a lungo mentre è visualizzata la schermata [Menu delle impostazioni].
Se il menu non cambia, rilasciare i tasti e premerli nuovamente.
Quando lo scanner è spento, il menu passa al menu utente.

Questa sezione descrive come usare il Menu delle impostazioni del pannello di comando in base alle categorie seguenti.

Operazione	Descrizione	Elemento di impostazione	Menu Utente	Menu Amministratore
			○: disponibile —: non disponibile	
Controllo del contenuto della guida	È possibile controllare come azzerare il contatore pagine. ➡ Controllo del contenuto della guida (pag. 115)	Guida	○	○
Controllo delle informazioni	Menu lampeggia sull'LCD quando è presente un messaggio per la sostituzione dei materiali usurabili/la pulizia/la pulizia del vetro/la manutenzione ordinaria. Leggere il messaggio e procedere di conseguenza. ➡ Controllo delle informazioni (pag. 117)	Informazioni	○	○
Controllo delle informazioni sullo scanner	È possibile controllare le informazioni sullo scanner, come nome dello scanner e informazioni sulla rete. ➡ Controllo delle informazioni sullo scanner (pag. 119)	1:Informazioni sullo scanner	○	○
Impostazioni operative per lo scanner	È possibile configurare varie impostazioni per il funzionamento dello scanner e l'uso del pannello di comando. Inoltre, è possibile controllare la certificazione. ➡ Impostazioni operative per lo scanner (pag. 121)	2:Velocità di presa	○	○
		6:Lingua	○	○
		7:Luminosità	○	○
		8:Controllo velocità lampeggio	○	○
		9:Velocità scorrimento LCD	○	○
		10:Modalità alimentazione lenta	○	○
		11:Controllo impilamento	○	○

Operazione	Descrizione	Elemento di impostazione	Menu Utente	Menu Amministratore
			○: disponibile —: non disponibile	
		12:Certificazione	○	○
		14:Impostazioni iMFF	—	○
		15:Tentativi alimentazione carta	—	○
		16:Forza di presa della carta	—	○
		17:Manuale/ Impostazione di alimentazione continua	—	○
		18:Timeout alimentazione manuale	—	○
		19:Protezione carta	—	○
		20:Rilevamento di linee verticali	—	○
		21:Priorità impostazioni pannello	—	○
		22:Inizializzazione Pannello	—	○
		23:Risparmio energia	—	○
		24:Orario spegnimento	—	○
		25:Pre-presa	—	○
		26:Controllo sovrascansione	—	○
		27:USB	—	○

Operazione	Descrizione	Elemento di impostazione	Menu Utente	Menu Amministratore
			○: disponibile —: non disponibile	
Pulizia dello scanner	È possibile pulire lo scanner usando carta per la pulizia, fazzoletti per la pulizia o un panno. ➡ Manutenzione quotidiana (pag. 174)	3:Pulizia	○	○
Stampa di prova per l'imprinter	È possibile eseguire una stampa di prova quando l'imprinter è installato. Per ulteriori dettagli consultare la Guida dell'operatore dell'imprinter fi-760PRB.	4:Stampa di prova	○	○
Controllo e azzeramento dei contatori materiali usurabili	È possibile controllare il ciclo di sostituzione dei materiali usurabili e il conteggio totale della pagina. Usarlo anche per azzerare il contatore dopo aver sostituito i materiali usurabili o eseguito la pulizia. ➡ Controllo e azzeramento dei contatori materiali usurabili (pag. 123)	5:Contatori materiali usurabili	○	○
Conteggio dei documenti	È possibile contare il numero di fogli scanditi. ➡ Conteggio dei documenti (pag. 125)	13:Conteggio documenti	○	○

Controllo del contenuto della guida

1 Accendere lo scanner.

➡ Accensione (pag. 45)

La schermata [Pronto] si visualizza sull'LCD.

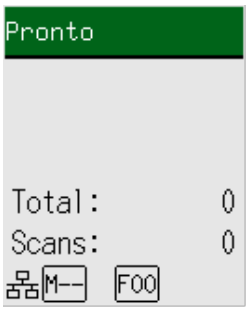

2 Premere il tasto [Menu], premere il tasto [△]/[▽] per selezionare [Guida], quindi premere il tasto [Scan/Enter].

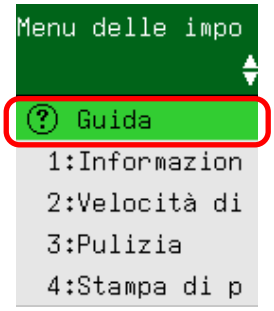

3 Premere il tasto [△]/[▽] per selezionare [1:Azzeramento contatore], quindi premere il tasto [Scan/Enter].

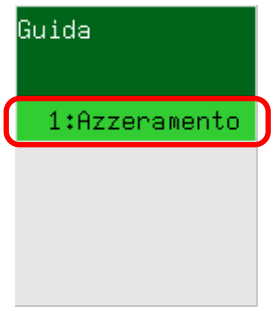

4 Premere il tasto [△]/[▽] e controllare il contenuto della guida.

È possibile controllare come azzerare il contatore pagine.

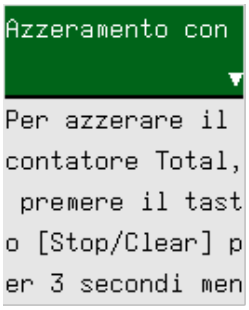

Controllo delle informazioni

1 Accendere lo scanner.

➡ Accensione (pag. 45)

La schermata [Pronto] si visualizza sull'LCD.

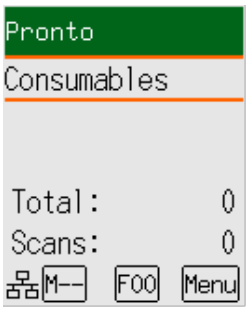

2 Premere il tasto [Menu], premere il tasto [△]/[▽] per selezionare [Informazioni], quindi premere il tasto [Scan/Enter].

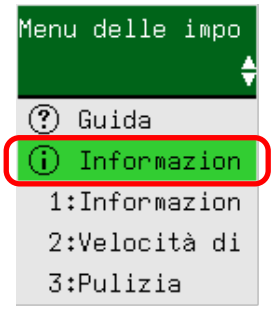

ATTENZIONE

[Informazioni] può essere selezionato solo quando è presente un messaggio per la sostituzione dei materiali usurabili/la pulizia/la pulizia del vetro/la manutenzione ordinaria.

3 Premere il tasto [△]/[▽] e controllare il contenuto delle informazioni.

È possibile verificare i messaggi per la sostituzione dei materiali usurabili/la pulizia/la pulizia del vetro/la manutenzione.

Quando il messaggio richiede la sostituzione dei materiali usurabili/la pulizia, il contatore corrispondente che richiede la sostituzione dei materiali usurabili/la pulizia è evidenziato.

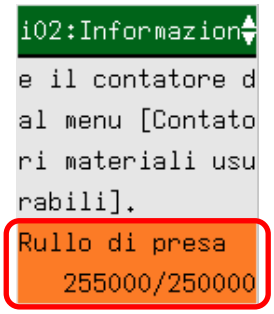

I contatori sono visualizzati evidenziati quando:

- Il conteggio della pagina dopo la sostituzione del materiale usurabile raggiunge il 95% del valore configurato in Specificare il ciclo di sostituzione dei materiali usurabili [Impostazione dell'allarme per il contatore di durata] (pag. 293) in Software Operation Panel. (Per i contatori del rullo di freno/rullo di presa)
- Il conteggio della pagina dopo la pulizia raggiunge il valore configurato in Ciclo di pulizia dello scanner [Ciclo di pulizia] (pag. 292) in Software Operation Panel. (Per il contatore di pulizia)
- La quantità di inchiostro residuo è inferiore al 33%. Visualizzato solo quando l'imprinter è installato. (Per il contatore di inchiostro)

4 Prendere le misure adatte a seconda del contenuto di [Informazioni].

Seguire le istruzioni nel messaggio se richiede la sostituzione del materiale usurabile/la pulizia/la pulizia del vetro.

Per dettagli sulla sostituzione dei materiali usurati, vedere quanto segue:

- Sostituzione del rullo di presa (pag. 198)
- Sostituzione del rullo di freno (pag. 194)

Per dettagli sulla pulizia vedere Manutenzione quotidiana (pag. 174).

Se il messaggio richiede la manutenzione ordinaria, far controllare lo scanner da un tecnico specializzato di eseguire la manutenzione regolare e l'ispezione.

Per la manutenzione regolare e l'ispezione dello scanner da parte di un tecnico specializzato, contattare il distributore/rivenditore presso cui è stato acquistato il prodotto.

Controllo delle informazioni sullo scanner

1 Accendere lo scanner.

➡ Accensione (pag. 45)

La schermata [Pronto] si visualizza sull'LCD.

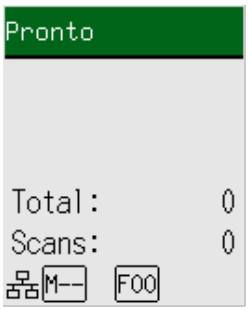

2 Premere il tasto [Menu], premere il tasto [△]/[▽] per selezionare [1:Informazioni sullo scanner], quindi premere il tasto [Scan/Enter].

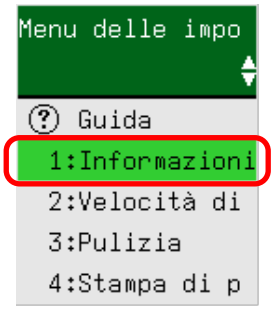

3 Premere il tasto [△]/[▽] per selezionare [1:Nome dello scanner] o [2:Rete], quindi premere il tasto [Scan/Enter].

In questo esempio, [1:Nome dello scanner] è selezionato.

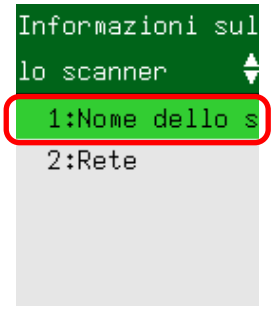

4 Controllare il contenuto dell'elemento selezionato.

In questo esempio, l'indicatore visualizza un nome dello scanner perché è selezionato [1:Nome dello scanner].

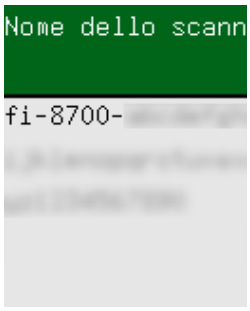

Impostazioni operative per lo scanner

1 Accendere lo scanner.

➡ Accensione (pag. 45)

La schermata [Pronto] si visualizza sull'LCD.

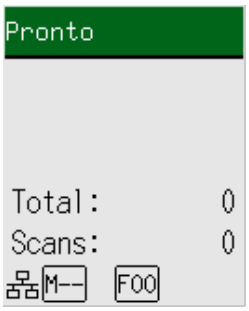

2 Premere il tasto [Menu], premere il tasto [△]/[▽] per selezionare un elemento di impostazione, quindi premere il tasto [Scan/Enter].

In questo esempio, [2:Velocità di presa] è selezionata.

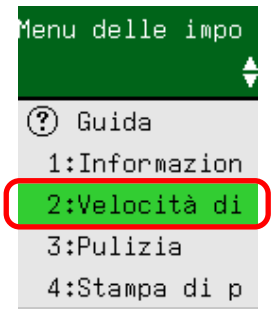

➡ Elementi configurabili nel Menu delle impostazioni (pag. 127)

3 Premere il tasto [△]/[▽] per selezionare un parametro, quindi premere il tasto [Scan/Enter].

L'impostazione predefinita di fabbrica è contrassegnata con "*".
L'impostazione corrente è contrassegnata da ">".
Se l'impostazione corrente corrisponde a quella predefinita di fabbrica, il simbolo "*" non compare e appare solo il simbolo ">".
In questo esempio, [1:Normale] è selezionato.

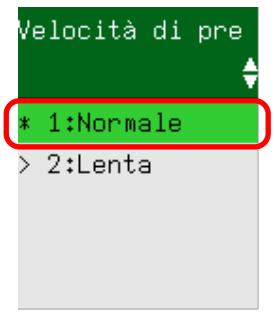

Se la schermata [Menu delle impostazioni] si visualizza sull'LCD, indica che la configurazione è stata completata.
Se l'LCD visualizza una schermata con gli elementi di impostazione, ripetere il punto 3 finché non si visualizza la schermata [Menu delle impostazioni].

Controllo e azzeramento dei contatori materiali usurabili

1 Accendere lo scanner.

➡ Accensione (pag. 45)

La schermata [Pronto] si visualizza sull'LCD.

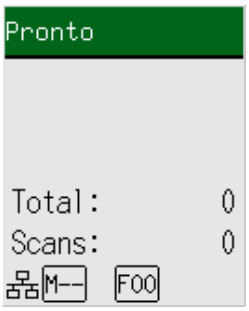

2 Premere il tasto [Menu], premere il tasto [△]/[▽] per selezionare [5:Contatori materiali usurabili], quindi premere il tasto [Scan/Enter].

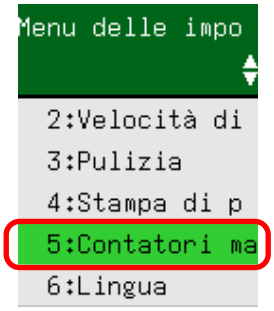

3 Premere il tasto [△]/[▽] e controllare il contatore.

I contatori sono evidenziati quando è necessaria la sostituzione dei materiali usurabili o la pulizia.



I contatori sono visualizzati evidenziati quando:

- Il conteggio della pagina dopo la sostituzione del materiale usurabile raggiunge il 95% del valore configurato in Specificare il ciclo di sostituzione dei materiali usurabili [Impostazione dell'allarme per il contatore di durata] (pag. 293) in Software Operation Panel. (Per i contatori del rullo di freno/rullo di presa)

- Il conteggio della pagina dopo la pulizia raggiunge il valore configurato in Ciclo di pulizia dello scanner [Ciclo di pulizia] (pag. 292) in Software Operation Panel. (Per il contatore di pulizia)
- La quantità di inchiostro residuo è inferiore al 33%. Visualizzato solo quando l'imprinter è installato. (Per il contatore di inchiostro)

Il numero totale di fogli scanditi è visualizzato nel conteggio totale. Non è possibile azzerare il conteggio totale.

4 Dopo la sostituzione dei materiali usurabili o la pulizia, premere il tasto [△]/[▽] per selezionare il contatore evidenziato, quindi premere il tasto [Scan/Enter].



Si visualizza un messaggio per confermare l'azzeramento del contatore.

5 Premere il tasto [△]/[▽] per selezionare [1:Sì], quindi premere il tasto [Scan/Enter].

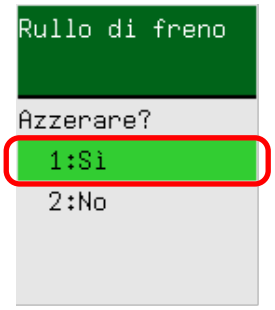

Il contatore è ripristinato su 0.



Per l'inchiostro residuo, è ripristinato su 100.

Conteggio dei documenti

È possibile contare il numero di documenti senza emettere immagini dei documenti.
Questa operazione è utile per controllare il numero di documenti quando si scandisce un numero elevato di documenti.
Sono supportati i formati dei documenti fino al formato Double Letter (11 × 17 pollici, 279,4 × 431,8 mm).

1 Accendere lo scanner.

➡ Accensione (pag. 45)

La schermata [Pronto] si visualizza sull'LCD.

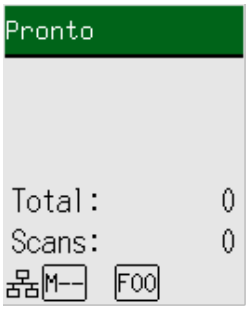

2 Premere il tasto [Menu], premere il tasto [△]/[▽] per selezionare [13:Conteggio documenti], quindi premere il tasto [Scan/Enter].

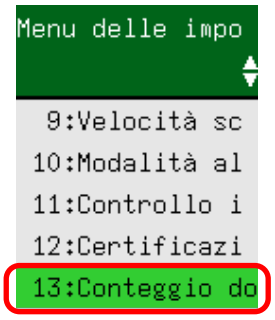

La schermata [Conteggio documenti (Più documenti)] si visualizza sull'LCD.

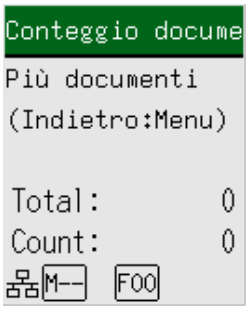

3 Caricare i documenti nello scivolo della carta dell'ADF (alimentatore) e premere il tasto [Scan/Enter].

I documenti scanditi vengono contati.

Il numero di fogli contati è visualizzato in [Count].

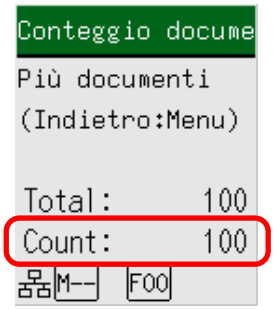

Per azzerare il [Count], premere il tasto [Stop/Clear] mentre è visualizzata la schermata [Conteggio documenti (Più documenti)].
Per terminare il Conteggio documenti, premere il tasto [Stop/Clear] per tre secondi o più a lungo mentre è visualizzata la schermata [Conteggio documenti (Più documenti)].

ATTENZIONE

I documenti potrebbero non essere contati correttamente se vengono rilevati documenti sovrapposti durante la scansione.

Elementi configurabili nel Menu delle impostazioni

Elemento di impostazione	Descrizione	Parametro(*1)/Valore	Predefinito di fabbrica(*2)
		- : Nessun parametro/valore	
Guida	Visualizza come azzerare il contatore pagine.	1:Azzeramento contatore	1:Azzeramento contatore
Informazioni	[Informazioni] si visualizza come elemento nella schermata [Menu delle impostazioni] lampeggiante solo se Menu lampeggia sull'LCD.	Messaggio per la sostituzione dei materiali usurabili/la pulizia/la pulizia del vetro/la manutenzione ordinaria	Visualizzato solo se sono presenti informazioni
1:Informazioni sullo scanner	Visualizza le informazioni sullo scanner, come nome dello scanner e informazioni sulla rete.	1:Nome dello scanner 2:Rete	—
2:Velocità di presa	Specificare quando iniziare l'alimentazione del documento. Quando si verificano frequentemente documenti sovrapposti o inceppamenti della carta, il ritardo del tempo di alimentazione documenti potrebbe migliorare le prestazioni. Questa impostazione è efficiente quando si scandisce carta sottile. Questa impostazione può essere configurata anche in Software Operation Panel.	1:Normale 2:Lenta	1:Normale
3:Pulizia	Usare questa impostazione quando si pulisce lo scanner. Per ulteriori dettagli vedere Manutenzione quotidiana (pag. 174).	1:Carta per la pulizia 2:Panno del rullo	—
4:Stampa di prova	Usare questa opzione per eseguire una stampa di prova quando l'imprinter è installato. Per ulteriori dettagli consultare la Guida dell'operatore dell'imprinter fi-760PRB.	**N. fogli scanditi:** 1:Foglio singolo 2:Più fogli **Modello stampa:** 1: (L)ABCDEFGHIJKLMNO PQRSTUVWXYZ[¥]^_`00000000	(*3)

Elemento di impostazione	Descrizione	Parametro(*1)/Valore	Predefinito di fabbrica(*2)
		- : Nessun parametro/valore	
		2: (L)abcdefghijklmnopqrstuvwxyz{|}¯00000000 3:(L)!"#$%&'()*+,-.V 0123456789:;<=>? @00000000 4: (P)ABCDEFGHIJKLMNOPQRSTUVWXYZ[¥]^_`00000000 5: (P)abcdefghijklmnopqrstuvwxyz{\|}¯00000000 6:(P)!"#$%&'()*+,-./ 0123456789:;<=>? @00000000 **Stampa di prova:** 1:Sì 2:No	
5:Contatori materiali usurabili	Lo stato delle singole parti dei materiali usurabili può essere visualizzato per determinare quando sostituirle o pulirle. Una volta sostituiti o puliti i materiali usurati, azzerare i contatori corrispondenti. Questa impostazione può essere verificata e cancellata anche in Software Operation Panel.	Totale fogli scanditi/ Rullo di freno/Rullo di presa/Pulizia	0
		Inchiostro residuo (Quando l'imprinter è installato)	Visualizzato solo quando l'imprinter è installato
6:Lingua	Specificare la lingua di visualizzazione dei dati.	1:Giapponese 2:Inglese 3:Francese 4:Tedesco 5:Italiano 6:Spagnolo 7:Russo 8:Cinese (S) 9:Cinese (T) 10:Portoghese 11:Turco	2:Inglese

Elemento di impostazione	Descrizione	Parametro(*1)/Valore	Predefinito di fabbrica(*2)
		- : Nessun parametro/valore	
		12:Coreano 13:Arabo	
7:Luminosità	Specificare la luminosità dell'LCD.	Debole ←→ Forte ■□□□□ ■■□□□ ■■■□□ ■■■■□ ■■■■■	■■■□□
8:Controllo velocità lampeggio	Specificare un intervallo tra ogni lampeggio per Menu e [Informazioni] nella schermata [Menu delle impostazioni] quando Menu lampeggia sull'LCD.	0,5, 1,0, 1,5, 2,0, 2,5 (secondi)	2,0
9:Velocità scorrimento LCD	Specificare la velocità di scorrimento orizzontale dello schermo. Gli elementi visualizzati scorrono orizzontalmente quando il testo non rientra nell'LCD.	1:Veloce 2:Normale 3:Lenta 4:Spento	2:Normale
10:Modalità alimentazione lenta	Specificando questa opzione la velocità di scansione diminuisce per proteggere i documenti. Quando si esegue una scansione a bassa risoluzione (inferiore a 400 dpi), la scansione viene eseguita a bassa velocità a prescindere dalla risoluzione impostata. Questa impostazione è efficace per la scansione di documenti a pagina lunga. Questa impostazione può essere configurata anche in Software Operation Panel.	1:Abilita 2:Disabilita	2:Disabilita
11:Controllo impilamento	Questa opzione consente di rallentare la velocità di espulsione dei	1:Abilita 2:Disabilita	2:Disabilita

Elemento di impostazione	Descrizione	Parametro(*1)/Valore	Predefinito di fabbrica(*2)
		- : Nessun parametro/valore	
	documenti, evitando che quelli scansionati si disperdano. Questa impostazione può essere configurata anche in Software Operation Panel.		
12:Certificazione	Visualizza i loghi.	—	—
13:Conteggio documenti	È possibile contare il numero di fogli scanditi.	—	—
14:Impostazioni iMFF	Configurare le impostazioni per ignorare automaticamente determinati modelli di documenti sovrapposti quando è abilitata l'impostazione per rilevare i documenti sovrapposti. Tenere presente che è necessario specificare prima [Rilevamento per sovrapposizione (Ultrasuoni)] o [Rilevamento per sovrapposizione e lunghezza] nel driver dello scanner e nel Software Operation Panel (Specificare un metodo per rilevare i documenti sovrapposti [Rilevamento dell'alimentazione multipla] (pag. 316)) prima di impostare questo elemento. Quando si seleziona [4:Cancellare modello], è possibile cancellare i modelli sovrapposti (lunghezza e posizione) memorizzati in modalità Automatico. Questa impostazione può essere configurata anche in Software Operation Panel.	1:Modalità manuale 2:Modalità automatica 1 3:Modalità automatica 2 4:Cancellare modello	1:Modalità manuale
15:Tentativi alimentazione carta	Specificare il numero di tentativi di alimentazione quando un documento non viene alimentato dallo scivolo della carta dell'ADF (alimentatore).	Da 1 a 12 (volte)	3

Elemento di impostazione	Descrizione	Parametro(*1)/Valore	Predefinito di fabbrica(*2)
		- : Nessun parametro/valore	
	Questa impostazione può essere configurata anche in Software Operation Panel.		
16:Forza di presa della carta	Impostare la pressione di prelievo per l'alimentazione della carta. Questa impostazione può essere configurata anche in Software Operation Panel.	1:Debole 2:Normale 3:Forte	2:Normale
17:Manuale/ Impostazione di alimentazione continua	Specificare questa opzione per continuare il caricamento e la scansione ripetitivamente dopo l'avvio della scansione. Per configurare lo scanner in modo che resti in attesa del caricamento del documento nello scivolo della carta dell'ADF (alimentatore) per un periodo di attesa specifico dopo l'avvio della scansione o al termine dell'alimentazione dei documenti, specificare il tempo di attesa. In tal modo si consente la scansione continua a condizione che venga caricato un documento entro il tempo di attesa specificato. Se il tempo di attesa specificato viene superato, la scansione termina automaticamente. Questa impostazione può essere configurata anche in Software Operation Panel.	1:Abilita 2:Disabilita	2:Disabilita
18:Timeout alimentazione manuale	Specificare un tempo di attesa per la scansione manuale dei documenti. Questa impostazione può essere configurata anche in Software Operation Panel.	5, 10, 20, 30, 40, 50, 60, 70, 80, 90, 100, 110, 120, 180, 240, 300, 360, 420, 480, 540, 600, 900, 1200, 1500, 1800, 1999 (secondi)	10
19:Protezione carta	Configurare l'impostazione per rilevare errori di alimentazione.	1:Disabilita 2:Rilevamento distorsione carta	2:Rilevamento distorsione carta

Elemento di impostazione	Descrizione	Parametro(*1)/Valore	Predefinito di fabbrica(*2)
		- : Nessun parametro/valore	
	Questa funzione rileva gli errori di alimentazione nei casi seguenti: ● Quando lo scanner rileva un documento che si è deformato in modo anomalo a causa di un errore di alimentazione ● quando lo scanner rileva un disturbo dovuto all'inceppamento della carta Gli inceppamenti della carta dovuti a errori di alimentazione potrebbero rovinare o strappare i documenti. Il rilevamento di un errore di alimentazione documento e l'interruzione dell'alimentazione possono evitare danni al documento. Questa funzione è efficace per la scansione di documenti difficili da alimentare come documenti su carta sottile. Specificare il livello di sensibilità per rilevare gli errori di alimentazione quando è abilitata la funzione di protezione della carta. I documenti si deformano in modo anomalo o il disturbo dovuto all'inceppamento della carta viene rilevato quando i documenti non sono alimentati correttamente. Specificare il livello di sensibilità per rilevare la deformazione anomala del documento o il disturbo dovuto all'inceppamento della carta. L'impostazione di protezione della carta può anche essere configurata nel driver dello scanner o in Software Operation Panel. Hanno priorità le impostazioni del driver dello scanner. Quando l'impostazione di protezione carta è attivata nel driver dello	3:Rilevamento rumore inceppamento 4:Rilevamento distorsione carta e rumore inceppamento **Sensibilità rilevamento distorsione carta:** 1:Bassa 2:Normale 3:Alta **Sensibilità rilevamento rumore inceppamento:** 1:Bassa 2:Normale 3:Alta	**Sensibilità rilevamento distorsione carta:** 2:Normale **Sensibilità rilevamento rumore inceppamento:** 2:Normale

Elemento di impostazione	Descrizione	Parametro(*1)/Valore	Predefinito di fabbrica(*2)
		- : Nessun parametro/valore	
	scanner, [Precisione di alimentazione e rumorosità] è abilitato a prescindere dalle impostazioni sul pannello di comando e sul Software Operation Panel. Si noti che quando le impostazioni del pannello di comando hanno la priorità, le impostazioni di protezione della carta vengono applicate nel seguente ordine. **1** Driver dello scanner Per dettagli consultare l'Aiuto del driver dello scanner. **2** [19:Protezione carta] nella schermata [Menu delle impostazioni] del pannello di comando ➡ Uso del menu delle impostazioni (pag. 111) **3** Software Operation Panel ➡ Impostazioni della funzione di protezione della carta [Protezione carta] (pag. 304) La sensibilità può essere configurata anche in Software Operation Panel.		
20:Rilevamento di linee verticali	È possibile configurare le impostazioni per il rilevamento di sporco sul vetro. Se il vetro è sporco, potrebbero visualizzarsi delle striature sulle immagini. Quando è selezionato [Abilitare] per l'impostazione di rilevamento di linee verticali, viene visualizzato il messaggio nei casi in cui compaiano linee verticali sull'immagine scandita con l'ADF:	1:Abilita 2:Disabilita **Sensibilità:** 1:Basso 2:Normale 3:Alto	2:Disabilita **Sensibilità:** 2:Normale

Elemento di impostazione	Descrizione	Parametro(*1)/Valore	Predefinito di fabbrica(*2)
		- : Nessun parametro/valore	
	● Quando l'ADF è aperto o chiuso ● Quando la scansione è terminata ● Quando viene caricato un documento nello scivolo della carta dell'ADF (alimentatore) ● Quando lo scanner si risveglia dalla modalità di risparmio energetico. Si visualizza un messaggio come segue. ● Menu lampeggia sull'LCD. [Pulire il vetro] lampeggia sulla seconda riga nella schermata [Pronto]. Per evitare la comparsa di linee verticali sulle immagini, controllare le informazioni e pulire il vetro. Per dettagli su come controllare le informazioni, vedere Controllo delle informazioni (pag. 117). ● Viene visualizzato un messaggio in Error Recovery Guide sul computer collegato allo scanner. Per evitare la comparsa di linee verticali sulle immagini, controllare il messaggio e pulire il vetro. Per dettagli sulla pulizia vedere Manutenzione quotidiana (pag. 174). Specificare il livello di sensibilità per il rilevamento delle linee verticali (vetro sporco) quando è selezionato [Abilitare] per [Rilevamento di linee verticali]. Regolare il livello di sensibilità in base a quanto è sporco il vetro. Questa impostazione può essere configurata anche in Software Operation Panel.		

Elemento di impostazione	Descrizione	Parametro(*1)/Valore	Predefinito di fabbrica(*2)
		- : Nessun parametro/valore	
21:Priorità impostazioni pannello	Per l'impostazione di protezione della carta, dare priorità all'impostazione del pannello di comando rispetto a quella di Software Operation Panel. Non è possibile dare priorità all'impostazione rispetto a quella del driver dello scanner. Quando [1:Protezione carta] è selezionata, l'impostazione Protezione carta del pannello di comando ha la priorità. Quando [2:Cancella] è selezionato, l'impostazione Protezione carta non ha più la priorità.	1:Protezione carta 2:Cancella	2:Cancella
22:Inizializzazione Pannello	Inizializzare le impostazioni del pannello di comando, eccetto l'impostazione della lingua ed eventuali elementi senza impostazione predefinita di fabbrica.	1:Sì 2:No	(*4)
23:Risparmio energia	Specificare il tempo di attesa per l'entrata nella modalità di risparmio energia da parte dello scanner. Questa impostazione può essere configurata anche in Software Operation Panel.	da 5 a 115 (con incrementi di 5) (minuti)	15
24:Orario spegnimento	Specificare un orario di spegnimento automatico dello scanner. Quando è impostato [Disattivato], il consumo energetico dello scanner aumenterà. Questa impostazione può essere configurata anche in Software Operation Panel.	20, 1, 2, 4, 8, Disabilita (Unità: 20 minuti; 1, 2, 4 e 8 ore)	20
25:Pre-presa	Specificare per ridurre il tempo di scansione durante la scansione di più documenti. "Pre-presa" si riferisce all'alimentazione del documento successivo nell'ADF prima	1:Sì 2:No	1:Sì

Elemento di impostazione	Descrizione	Parametro(*1)/Valore	Predefinito di fabbrica(*2)
		- : Nessun parametro/valore	
	dell'espulsione del documento corrente in scansione. Questa impostazione può essere configurata anche nel driver dello scanner o nel Software Operation Panel. Hanno priorità le impostazioni del driver dello scanner.		
26:Controllo sovrascansione	Specificare se impedire o meno l'assenza di una parte di immagine quando i documenti vengono alimentati disallineati. Questa impostazione può essere configurata anche in Software Operation Panel.	1:Normale 2:Ingrandito	1:Normale
27:USB	Modificare l'impostazione USB se si è verificato un errore su un computer durante la comunicazione. Se si modifica questa impostazione, lo scanner si riavvia. Questa impostazione può essere configurata anche in Software Operation Panel.	1:Automatico 2:USB 2.0	1:Automatico

***1:**L'impostazione corrente è contrassegnata da ">".
Se l'impostazione corrente corrisponde a quella predefinita di fabbrica, il simbolo "*" non compare e appare solo il simbolo ">".

***2:**L'impostazione predefinita di fabbrica è contrassegnata con "*".

***3:**anche se non esiste un'impostazione predefinita di fabbrica, le impostazioni sono configurate come segue quando si accende il dispositivo: [2:Più fogli] per [N. fogli scanditi], [1: (L)ABCDEFGHIJKLMNOPQRSTUVWXYZ[¥]^_`00000000] per [Modello stampa] e [1:Sì] per [Stampa di prova]. Pertanto, l'impostazione non cambia anche quando si inizializzano le impostazioni del pannello di comando.

***4:**Anche se non esiste un'impostazione predefinita di fabbrica, è impostato su [2:No] quando si accende il dispositivo. Pertanto, l'impostazione non cambia anche quando si inizializzano le impostazioni del pannello di comando.

Come usare Selezione funzione

Questa sezione descrive la Selezione funzione.

Quando si preme il tasto [△]/[▽] nella schermata [Pronto], si visualizza la schermata [Selezione funzione].
Usando Selezione funzione, è possibile configurare un'applicazione di scansione delle immagini da avviare quando si preme il tasto [Scan/Enter] nella schermata [Pronto].
È necessario configurare un tasto sul computer per avviare prima un'applicazione di scansione delle immagini.

➡ Pressione di un tasto sullo scanner per avviare un'applicazione di scansione delle immagini ed eseguire una scansione (pag. 65)

L'indicatore visualizza il numero selezionato nella schermata [Selezione funzione].
Se si seleziona [N.02] nella schermata [Selezione funzione], l'indicatore visualizza [F02].

1 Accendere lo scanner.

➡ Accensione (pag. 45)

La schermata [Pronto] si visualizza sull'LCD.
L'indicatore visualizza [F00] appena si accende il dispositivo.

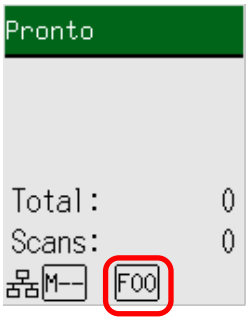

2 Premere il tasto [△]/[▽], premere il tasto [△]/[▽] per selezionare un numero configurato per avviare un'applicazione di scansione delle immagini desiderata, quindi premere il tasto [Stop/Clear].

In questo esempio, è selezionato [No.02].

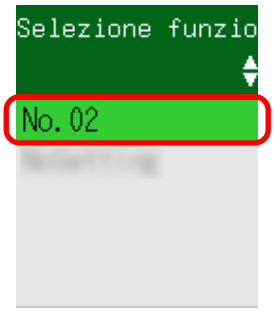

➡ Elemento configurabile in Selezione funzione (pag. 139)

La configurazione è completata quando sull'LCD si visualizza [Pronto].

L'indicatore visualizza il numero selezionato nella schermata [Selezione funzione].
In questo esempio, l'indicatore visualizza [F02] perché è selezionato [N.02].

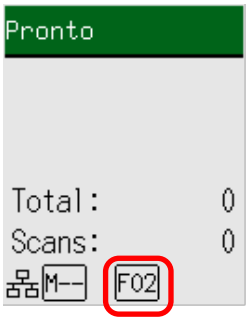

Se si seleziona un numero da [N.00] a [N.50], un numero da [F00] a [F50] corrispondente a quello selezionato si visualizza sull'indicatore.
Se si seleziona [SOP], l'indicatore visualizza [SOP].
Software Operation Panel è stato specificato per l'avvio di [SOP] per impostazione di fabbrica e non può essere modificato.

Elemento configurabile in Selezione funzione

Elemento di impostazione	Descrizione	Impostazione	Predefinita di fabbrica
Selezione funzione	È possibile configurare un'applicazione di scansione delle immagini da avviare quando si preme il tasto [Scan/Enter] nella schermata [Pronto]. Visualizza numeri corrispondenti ai tasti configurati sul computer ([Scan Button], da [Send to 01] a [Send to 50]). [N.00] corrisponde a [Scan Button] . I numeri da [N.01] a [N.50] corrispondono ai tasti da [Send to 01] a [Send to 50]. [SOP] corrisponde a [Software Operation Panel]. Per informazioni su come configurare le impostazioni per il tasto, consultare Pressione di un tasto sullo scanner per avviare un'applicazione di scansione delle immagini ed eseguire una scansione (pag. 65).	Da N.00 a N.50/SOP (Software Operation Panel è stato specificato per l'avvio di [SOP] per impostazione di fabbrica e non può essere modificato.)	(*1)

***1:** anche se non esiste un'impostazione predefinita di fabbrica, è impostato su [No.00] quando si accende il dispositivo. Pertanto, l'impostazione non cambia anche quando si inizializzano le impostazioni del pannello di comando.

Varie modalità di scansione dei documenti

Questa sezione spiega come configurare le impostazioni dello scanner e come scansionare diversi tipi di documenti.
Per informazioni su altre modalità di scansione non spiegate qui, consultare l'Aiuto per il driver dello scanner e il manuale/l'Aiuto dell'applicazione di scansione delle immagini.

Scansione di documenti di larghezza diversa

ATTENZIONE

Quando si scandiscono contemporaneamente documenti di larghezza diversa, quelli più stretti potrebbero disallinearsi o non essere alimentati nell'ADF.
In questo caso separare i documenti in base alla larghezza e scandirli in più pile.

1 Controllare i requisiti dei documenti per scansionare un lotto misto di documenti.

➡ Condizioni per la scansione di una pila mista (pag. 95)

2 Allineare la parte superiore dei documenti.

- Allinea al centro

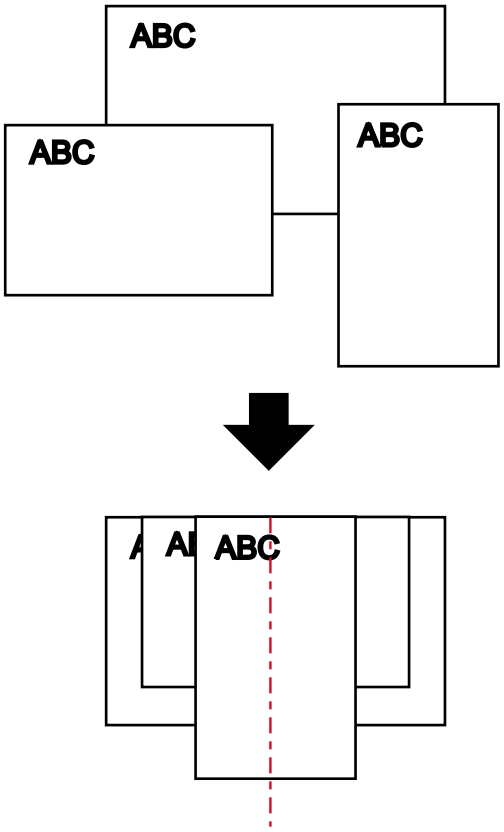

- Allinea a lato

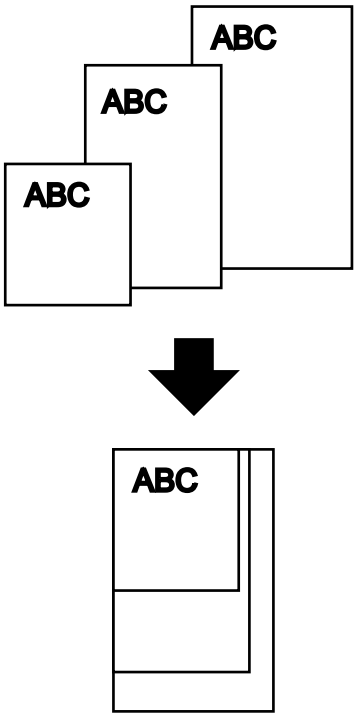

3 Posizionare i documenti sullo scivolo della carta dell'ADF (alimentatore) e adattare le guide laterali al documento più largo della pila.

➡ Come caricare i documenti nello scivolo della carta dell'ADF (alimentatore) (pag. 77)

ATTENZIONE

Caricare tutti i documenti sopra il centro del rullo di presa. Se i documenti vengono caricati all'esterno della larghezza del rullo di presa, potrebbero disallinearsi o non essere alimentati nell'ADF.

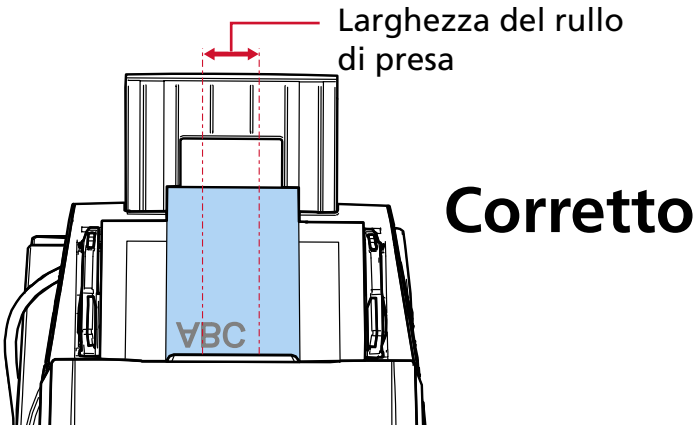

Corretto

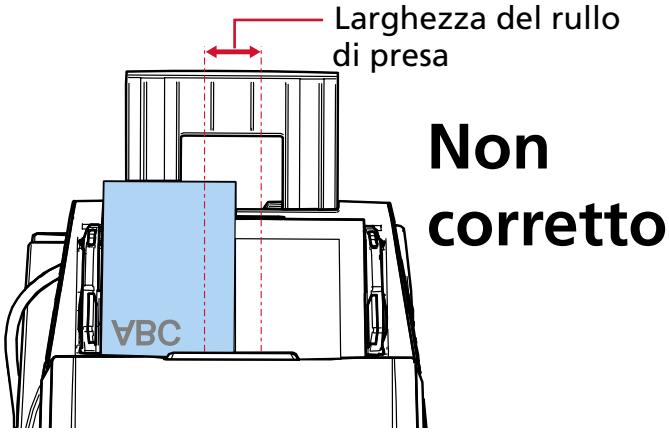

Non corretto

4 **Nel driver dello scanner configurare le impostazioni di scansione per rilevare automaticamente le dimensioni del documento.**
Per dettagli consultare l'Aiuto del driver dello scanner.

5 **Scandire i documenti con l'applicazione di scansione delle immagini.**
Per dettagli consultare il manuale/l'Aiuto dell'applicazione di scansione delle immagini.

Scansione di documenti piegati a metà

Facendo scorrere il cambio della modalità di alimentazione a sinistra per cambiare modalità di alimentazione in Modalità singola manuale è possibile scandire un documento piegato a metà (un documento di formato massimo A1 o A2 piegato a metà) senza modificarlo.

ATTENZIONE

- Il documento potrebbe essere alimentato disallineato se la parte piegata è troppo spessa.
- Modalità singola manuale è la modalità di scansione di un documento piegato a metà o di un documento a più strati, come una busta.
  Pertanto, anche se l'impostazione per rilevare documenti sovrapposti è abilitata, tali documenti non vengono rilevati come sovrapposti.

➡ Specificare un metodo per rilevare i documenti sovrapposti [Rilevamento dell'alimentazione multipla] (pag. 316)

1 Piegare il documento a metà in modo che la parte da scandire sia rivolta verso l'esterno.
Piegare bene il foglio ed eliminare le pieghe.
Altrimenti il documento potrebbe disallinearsi durante l'alimentazione e generare un'immagine disallineata.

Esempio 1: Formato A2

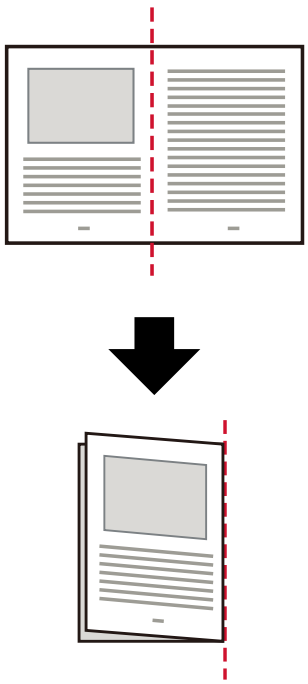

Esempio 2: Formato A1

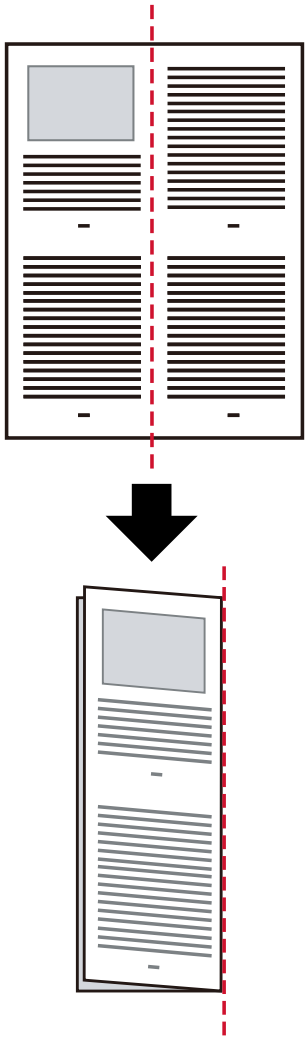

2 Caricare il documento piegato a metà nello scivolo della carta dell'ADF (alimentatore).

➡ Come caricare i documenti nello scivolo della carta dell'ADF (alimentatore) (pag. 77)

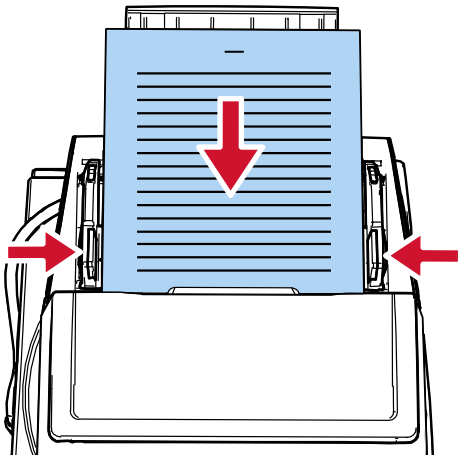

3 Far scorrere il cambio della modalità di alimentazione a sinistra per abilitare la modalità singola manuale.

La velocità di scansione diminuisce quando si cambia la modalità di alimentazione in Modalità singola manuale.

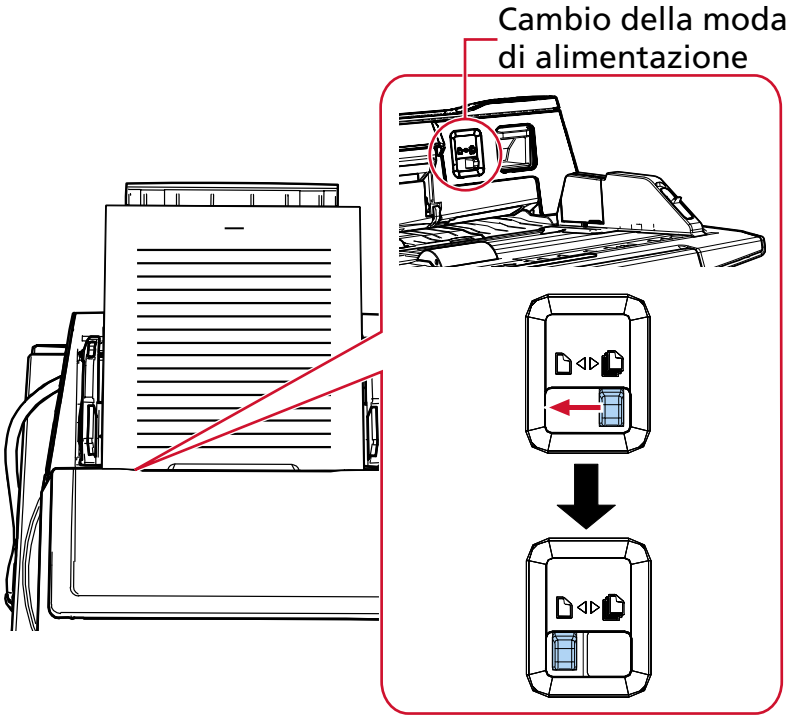

[Alimentazione manuale (Rilevamento alimentazione multipla è disabilitato)] è visualizzato sull'LCD.

4 Scandire il documento con l'applicazione di scansione delle immagini.

Per dettagli consultare il manuale/l'Aiuto dell'applicazione di scansione delle immagini.

ATTENZIONE

Quando si scansiona un documento in formato A1 piegato a metà, sostenerlo dal basso con la mano per evitare che si inclini.

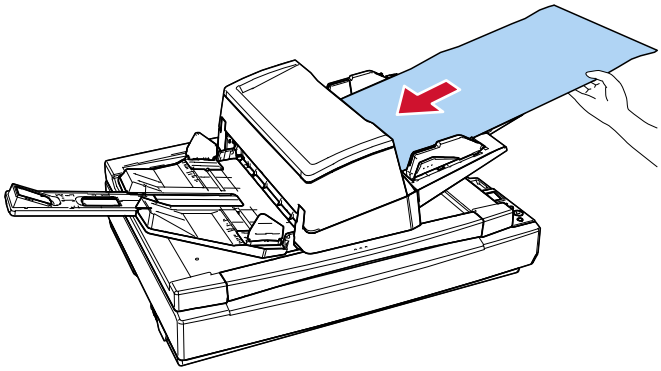

CONSIGLIO

In Modalità singola manuale, lo scanner attende il caricamento dei documenti nello scivolo della carta dell'ADF (alimentatore) finché non scade il l'intervallo del timeout dopo l'avvio di una scansione o non viene espulso un documento.
La scansione termina se non vengono caricati documenti entro l'intervallo del timeout.
Usare uno dei metodi seguenti per impostare in intervallo del timeout.

- [18:Timeout alimentazione manuale] nella schermata [Menu delle impostazioni] del pannello di comando

  ➔ Uso del menu delle impostazioni (pag. 111)

- Software Operation Panel

  ➔ Tempo di attesa per l'alimentazione manuale [Alimentazione manuale] (pag. 330)

Scansione di documenti come buste o parta trasferibile multistrato

Facendo scorrere verso sinistra il cambio della modalità di alimentazione per cambiare la modalità di alimentazione in Modalità singola manuale è possibile scandire documenti come buste e carta trasferibile multistrato.

ATTENZIONE

- Per i dettagli sui pesi della carta dei documenti che possono essere scanditi, vedere Documenti adatti alla scansione (pag. 85).
- Modalità singola manuale è la modalità di scansione di un documento piegato a metà o di un documento a più strati, come una busta.
  Pertanto, anche se l'impostazione per rilevare documenti sovrapposti è abilitata, tali documenti non vengono rilevati come sovrapposti.

  ➡ Specificare un metodo per rilevare i documenti sovrapposti [Rilevamento dell'alimentazione multipla] (pag. 316)

1 **Caricare un documento nello scivolo della carta dell'ADF (alimentatore).**
Per scandire una carta trasferibile multistrato, posizionare prima il margine rilegato durante il caricamento della carta.

➡ Come caricare i documenti nello scivolo della carta dell'ADF (alimentatore) (pag. 77)

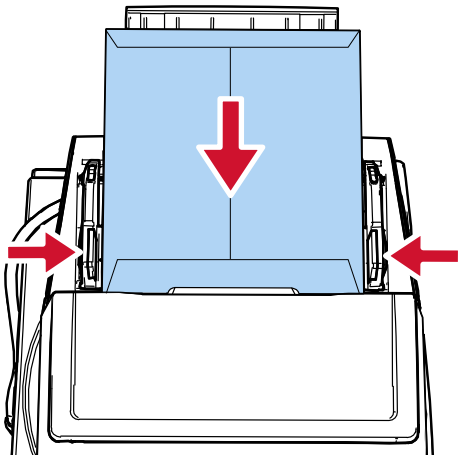

2 **Far scorrere il cambio della modalità di alimentazione a sinistra per abilitare la modalità singola manuale.**

La velocità di scansione diminuisce quando si cambia la modalità di alimentazione in Modalità singola manuale.

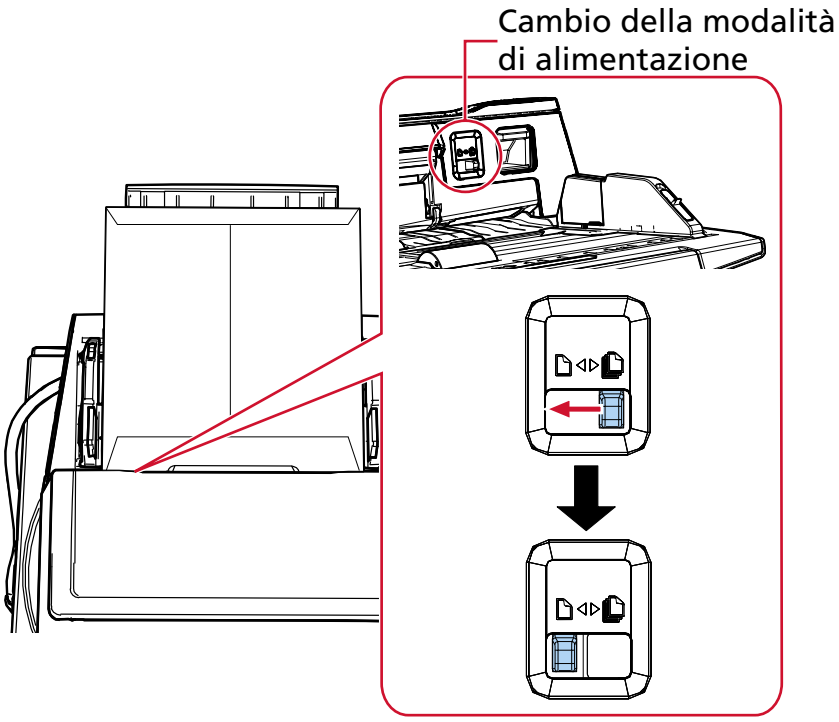

[Alimentazione manuale (Rilevamento alimentazione multipla è disabilitato)] è visualizzato sull'LCD.

3 Scandire il documento con l'applicazione di scansione delle immagini.
Per dettagli consultare il manuale/l'Aiuto dell'applicazione di scansione delle immagini.

CONSIGLIO

In Modalità singola manuale, lo scanner attende il caricamento dei documenti nello scivolo della carta dell'ADF (alimentatore) finché non scade il l'intervallo del timeout dopo l'avvio di una scansione o non viene espulso un documento.
La scansione termina se non vengono caricati documenti entro l'intervallo del timeout.
Usare uno dei metodi seguenti per impostare in intervallo del timeout.

- [18:Timeout alimentazione manuale] nella schermata [Menu delle impostazioni] del pannello di comando

  ➔ Uso del menu delle impostazioni (pag. 111)

- Software Operation Panel

  ➔ Tempo di attesa per l'alimentazione manuale [Alimentazione manuale] (pag. 330)

Scansione di documenti che possono danneggiarsi piuttosto facilmente senza danneggiarli

L'utilizzo del Trasporto fogli consente di scandire documenti che possono danneggiarsi piuttosto facilmente senza danneggiarli.
Piegare a metà un documento più grande del formato A4/Letter (ad esempio, A3 o B4) e posizionarlo all'interno del Trasporto fogli.

1 Posizionare il documento all'interno del Trasporto fogli.

a Piegare il documento a metà in modo che la parte da scandire sia rivolta verso l'esterno.
Piegare bene il foglio ed eliminare le pieghe.
Il documento potrebbe essere alimentato disallineato se la parte piegata è troppo spessa.

Esempio

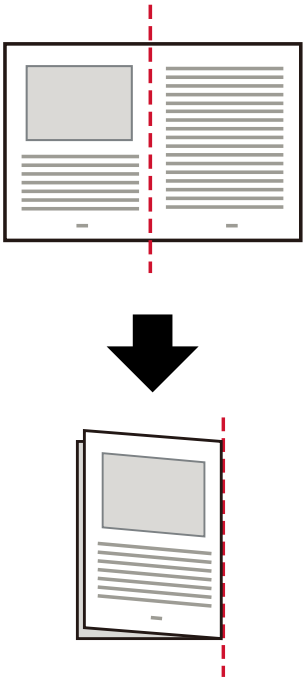

b Aprire il Trasporto fogli per posizionare il documento all'interno.
Il lato anteriore del Trasporto fogli presenta un modello bianco e nero in alto e una linea verticale spessa nell'angolo in alto a destra.

Allineare la parte superiore e la linea di piegatura del documento con il Trasporto fogli in modo da non lasciare spazio sui lati superiore e destro del Trasporto fogli.

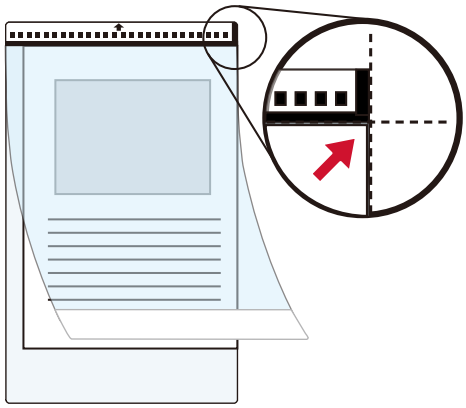

2 **Caricare il Trasporto fogli con l'estremità con il modello bianco e nero come bordo di entrata e con il lato di scansione rivolto verso lo scivolo della carta dell'ADF (alimentatore) (verso il basso).**
Fissare il Trasporto fogli con le guide laterali per evitare disallineamenti.

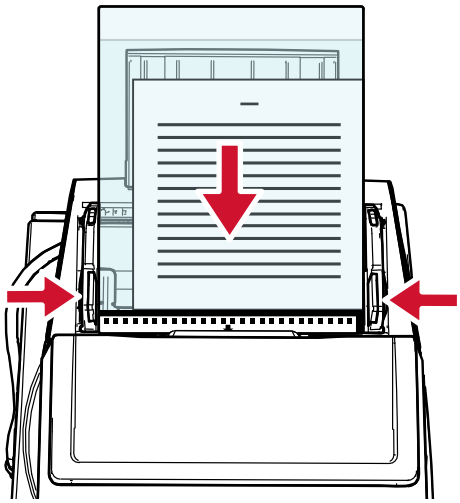

3 **Configurare le impostazioni di scansione nel driver dello scanner per usare il Trasporto fogli.**
Per dettagli consultare l'Aiuto del driver dello scanner.

4 **Scandire il documento con l'applicazione di scansione delle immagini.**
Per dettagli consultare il manuale/l'Aiuto dell'applicazione di scansione delle immagini.

ATTENZIONE

Per informazioni su come ritagliare e produrre un'immagine quando si utilizza il Trasporto fogli, consultare l'aiuto del driver dello scanner.

Scansione di fotografie e ritagli senza danneggiarli

L'utilizzo del Trasporto fogli consente di scandire documenti di formato non standard come fotografie o ritagli senza danneggiarli.

1 **Posizionare il documento all'interno del Trasporto fogli.**
Aprire il Trasporto fogli e posizionare il documento contro la parte superiore centrale del Trasporto fogli.

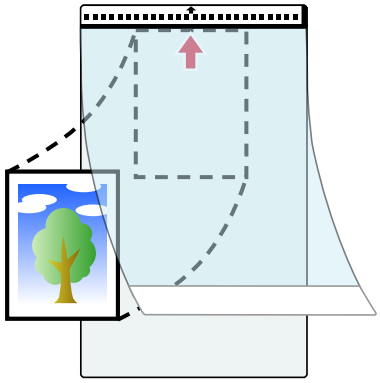

2 **Caricare il Trasporto fogli con l'estremità con il modello bianco e nero come bordo di entrata e con il lato di scansione rivolto verso lo scivolo della carta dell'ADF (alimentatore) (verso il basso).**
Fissare il Trasporto fogli con le guide laterali per evitare disallineamenti.

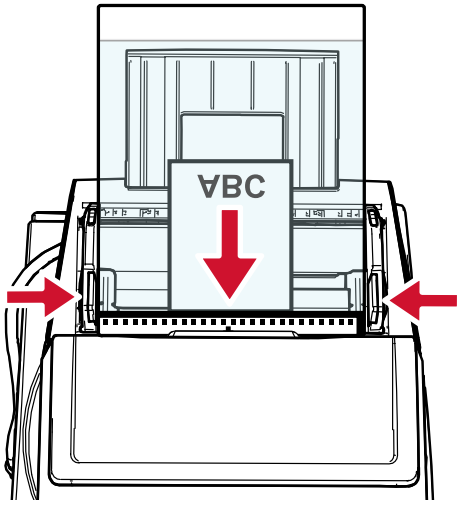

3 **Configurare le impostazioni di scansione nel driver dello scanner per usare il Trasporto fogli.**
Per dettagli consultare l'Aiuto del driver dello scanner.

4 **Scandire il documento con l'applicazione di scansione delle immagini.**
Per dettagli consultare il manuale/l'Aiuto dell'applicazione di scansione delle immagini.

ATTENZIONE

Per informazioni su come ritagliare e produrre un'immagine quando si utilizza il Trasporto fogli, consultare l'aiuto del driver dello scanner.

CONSIGLIO

Nei casi seguenti, posizionare un foglio di carta vuoto (bianco) dietro il documento durante la scansione.

- L'immagine scandita non viene emessa nel formato effettivo del documento quando è selezionato [Automatico] per [Formato carta] nel driver dello scanner.
- Compaiono ombre intorno ai margini dell'immagine scandita.
- Compaiono linee nere intorno ai margini di un taglio di forma unica.
- L'immagine all'esterno del documento compare sull'immagine scandita.

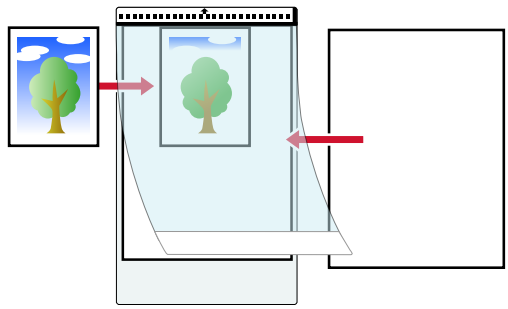

Scansione di documenti a pagina lunga

I documenti con una lunghezza fino a 5.588 mm possono essere scanditi tramite scansione pagina lunga.
A seconda dell'impostazione della risoluzione o dell'applicazione di scansione delle immagini, i formati di documento scandibili possono variare.
Per dettagli consultare Misura della carta (pag. 85), l'Aiuto del driver dello scanner e il manuale/l'Aiuto dell'applicazione di scansione delle immagini.

1. **Caricare un documento nello scivolo della carta dell'ADF (alimentatore).**

   ➡ Come caricare i documenti nello scivolo della carta dell'ADF (alimentatore) (pag. 77)

2. **Supportare il documento caricato con la mano per evitare che cada dallo scivolo della carta dell'ADF (alimentatore).**
   Prestare attenzione a non tagliarsi le dita sul bordo del documento.

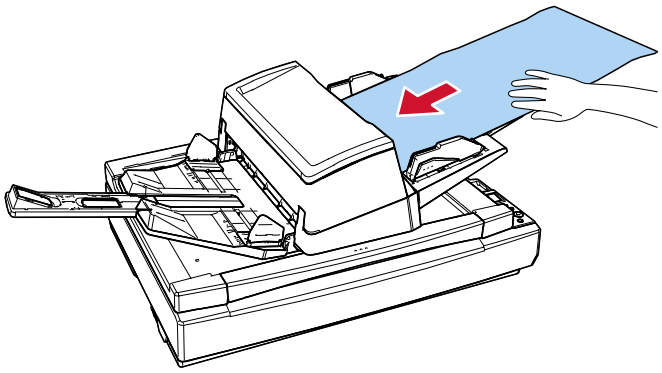

3. **Nel driver dello scanner configurare le impostazioni di scansione per scandire la misura della carta della pagina lunga.**
   Per dettagli consultare l'Aiuto del driver dello scanner.
   Per alcune applicazioni di scansione dell'immagine, la finestra delle impostazioni del driver potrebbe non visualizzarsi.

4. **Scandire il documento con l'applicazione di scansione delle immagini.**
   Per dettagli consultare il manuale/l'Aiuto dell'applicazione di scansione delle immagini.

5. **Assicurare sufficiente spazio intorno al vassoio e raccogliere il foglio espulso in modo da evitare che cada dal vassoio.**

Prestare attenzione a non tagliarsi le dita sul bordo del documento.

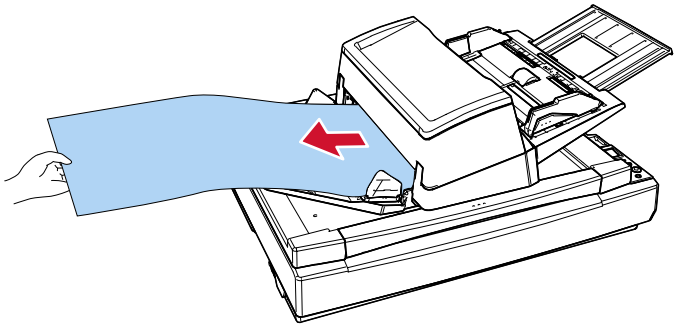

Alimentazione manuale dei documenti

In caso di alimentazione manuale dei documenti, è possibile continuare il caricamento e la scansione de documenti ripetitivamente dopo l'avvio della scansione.
Per configurare lo scanner in modo che resti in attesa del caricamento del documento nello scivolo della carta dell'ADF (alimentatore) per un periodo di attesa specifico dopo l'avvio della scansione o al termine dell'alimentazione dei documenti, specificare il tempo di attesa.
In tal modo si consente la scansione continua a condizione che venga caricato un documento entro il tempo di attesa specificato.
Se il tempo di attesa specificato viene superato, la scansione termina automaticamente.
Con questa modalità è possibile eseguire la scansione controllando i documenti uno a uno.
L'alimentazione manuale è indicata nei seguenti casi:

- per scandire documenti controllando i contenuti dei singoli fogli
- per scandire documenti alimentati sovrapposti o inceppati quando caricati insieme in una pila
- per continuare la scansione di documenti che non possono essere caricati insieme, come ritagli di giornali e riviste
- per scandire un documento piegato a metà, una busta o una carta trasferibile multistrato uno alla volta

Quando si alimentano i documenti manualmente, sono disponibili le seguenti modalità:

- Modalità continua manuale
  Usare questa modalità quando si scandiscono manualmente più documenti in successione.
- Modalità singola manuale
  Usare questa modalità per scandire manualmente un documento piegato a metà, una busta o una carta trasferibile multistrato uno alla volta.

Se si usa spesso l'alimentazione manuale, il ciclo di sostituzione dei materiali usurati potrebbe ridursi.

1 Verificare l'intervallo di peso della carta che può essere scansionata.

➡ Peso della carta (spessore) (pag. 86)

Durante la scansione, un documento piegato a metà potrebbe essere alimentato disallineato se la parte piegata è troppo spessa.

2 Configurare le impostazioni per lo scanner.

- Quando si scandiscono manualmente più documenti in successione

a Usare uno dei metodi seguenti per passare alla Modalità continua manuale e impostare un intervallo del timeout.

- [17:Manuale/Impostazione di alimentazione continua] e [18:Timeout alimentazione manuale] nella schermata [Menu delle impostazioni] del pannello di comando

➡ Uso del menu delle impostazioni (pag. 111)

- Software Operation Panel

➡ Tempo di attesa per l'alimentazione manuale [Alimentazione manuale] (pag. 330)

- Per scandire manualmente un documento piegato a metà, una busta o una carta trasferibile multistrato uno alla volta

  a Far scorrere il cambio della modalità di alimentazione a sinistra per abilitare la modalità singola manuale.
  La velocità di scansione diminuisce quando si cambia la modalità di alimentazione in Modalità singola manuale.

  b Usare uno dei metodi seguenti per impostare in intervallo del timeout.

  - [18:Timeout alimentazione manuale] nella schermata [Menu delle impostazioni] del pannello di comando

    ➡ Uso del menu delle impostazioni (pag. 111)

  - Software Operation Panel

    ➡ Tempo di attesa per l'alimentazione manuale [Alimentazione manuale] (pag. 330)

3 **Caricare un documento nello scivolo della carta dell'ADF (alimentatore).**
Per scandire una carta trasferibile multistrato, posizionare prima il margine rilegato durante il caricamento della carta.

➡ Come caricare i documenti nello scivolo della carta dell'ADF (alimentatore) (pag. 77)

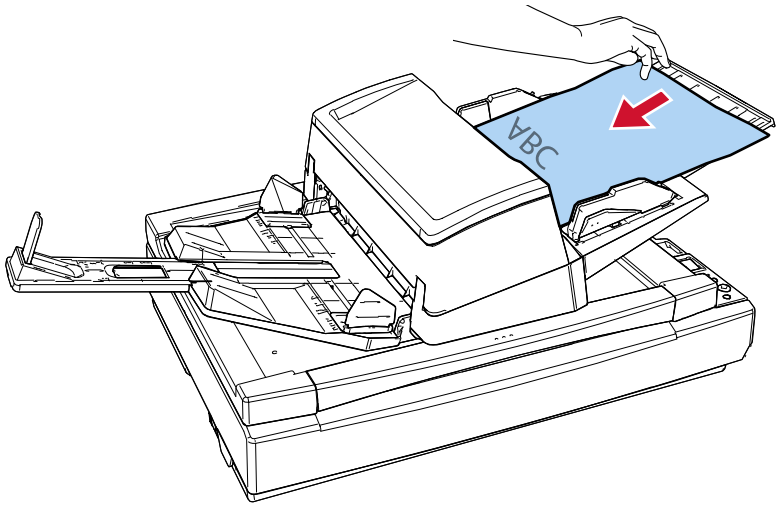

4 **Scandire il documento con l'applicazione di scansione delle immagini.**
Per dettagli consultare il manuale/l'Aiuto dell'applicazione di scansione delle immagini.

Dopo l'avvio della scansione o l'espulsione di un documento, lo scanner attende il caricamento dei documenti nello scivolo della carta dell'ADF (alimentatore) finché non scade il l'intervallo del timeout.
Quando è caricato più di un foglio, viene alimentato il documento al fondo della pila.
In Modalità continua manuale, i rulli all'interno dell'ADF continuano a ruotare.
In Modalità singola manuale, i rulli all'interno dell'ADF non ruotano.

5 **Caricare il documento successivo nello scivolo della carta dell'ADF (alimentatore).**

6 **Ripetere il punto 5 fino a che vengono scanditi tutti i documenti.**

7 Terminare la scansione.

La scansione termina se non vengono caricati documenti entro l'intervallo del timeout dopo l'espulsione dell'ultimo documento.
Per terminare immediatamente una scansione, premere il tasto [Scan/Enter] o il tasto [Stop/Clear].
Si noti che la scansione non può essere annullata anche se si preme il tasto [Stop/Clear] mentre un documento è in fase di alimentazione.

Ordinamento delle immagini scandite in modalità di scansione lato singolo nello stesso ordine di disposizione delle immagini scandite in modalità di scansione fronte-retro [fi-8700S]

Lo scanner supporta la scansione fronte-retro virtuale, con cui le pagine anteriori dei documenti vengono scandite per prime, le pagine posteriori vengono scandite in successione, quindi le immagini scandite vengono ordinate automaticamente.
In questo caso, è necessaria un'applicazione di scansione delle immagini che supporti la funzione di scansione fronte-retro virtuale. È anche necessario configurare le impostazioni nel driver dello scanner.

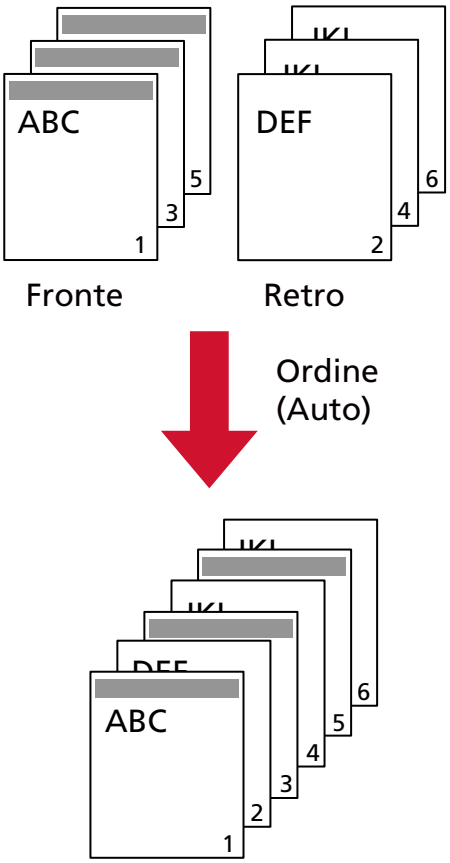

1 **Caricare i documenti nello scivolo della carta dell'ADF (alimentatore) con il lato anteriore (il lato da scansionare) rivolto verso il basso.**

➡ Come caricare i documenti nello scivolo della carta dell'ADF (alimentatore) (pag. 77)

2 **Nel driver dello scanner, configurare le impostazioni di scansione per la scansione virtuale di entrambi i lati dei documenti.**
Per dettagli consultare l'Aiuto del driver dello scanner.

3 **Scandire i documenti con l'applicazione di scansione delle immagini.**
Per dettagli consultare il manuale/l'Aiuto dell'applicazione di scansione delle immagini.
Al termine della scansione, si visualizza un messaggio che richiede di caricare i documenti rivolti verso l'alto.

4 Caricare i documenti nello scivolo della carta dell'ADF (alimentatore) con il retro (il lato da scansionare) rivolto verso il basso.

➡ Come caricare i documenti nello scivolo della carta dell'ADF (alimentatore) (pag. 77)

Quando si risponde al messaggio visualizzato, le pagine posteriori dei documenti vengono scandite.

ATTENZIONE

Quando si scandiscono le pagine posteriori, considerare quanto segue:

- Caricare i documenti in modo che vengano scanditi nello stesso ordine della pagine anteriori.
- Caricare i documenti in modo che non siano scanditi al contrario.

5 Al termine della scansione, le pagine scandite vengono ordinate automaticamente.

Se il numero dei documenti è diverso tra fronte e retro, i documenti non vengono ordinati.

Scansione di libri con il piano di scansione [fi-8700/fi-8700S]

1 **Aprire il coperchio documenti.**

➡ Come aprire il coperchio documenti (pag. 52)

2 **Posizionare un documento sul piano documenti.**
Posizionare il documento rivolto verso il basso per allineare l'angolo in alto a sinistra con il punto di riferimento.

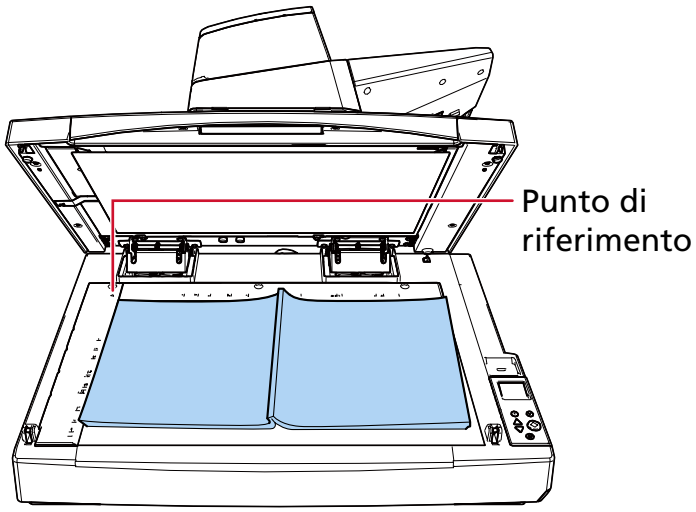

ATTENZIONE

Un documento arricciato o piegato potrebbe creare un piccolo spazio tra il documento e il piano documenti, generando un'immagine scandita sfocata.

3 **Chiudere lentamente il coperchio documenti.**

➡ Come chiudere il coperchio documenti (pag. 53)

4 **Nel driver dello scanner configurare le impostazioni di scansione per il piano di scansione.**
Per dettagli consultare l'Aiuto del driver dello scanner.

5 **Scandire il documento con l'applicazione di scansione delle immagini.**
Per dettagli consultare il manuale/l'Aiuto dell'applicazione di scansione delle immagini.

Scansione di documenti sul piano di scansione con il coperchio documenti aperto [fi-8700/fi-8700S]

Lo scanner consente di scandire i documenti con il coperchio documenti aperto per il piano di scansione.
Lo scanner corregge automaticamente un'immagine scandita disallineata o riconosce il formato di un documento ed emette l'immagine in quel formato.
In questo caso, è necessario configurare le impostazioni nel driver dello scanner.

1 **Aprire il coperchio documenti.**

➡ Come aprire il coperchio documenti (pag. 52)

2 **Posizionare un documento sul piano documenti.**
Posizionare il documento rivolto verso il basso per allineare l'angolo in alto a sinistra con il punto di riferimento.

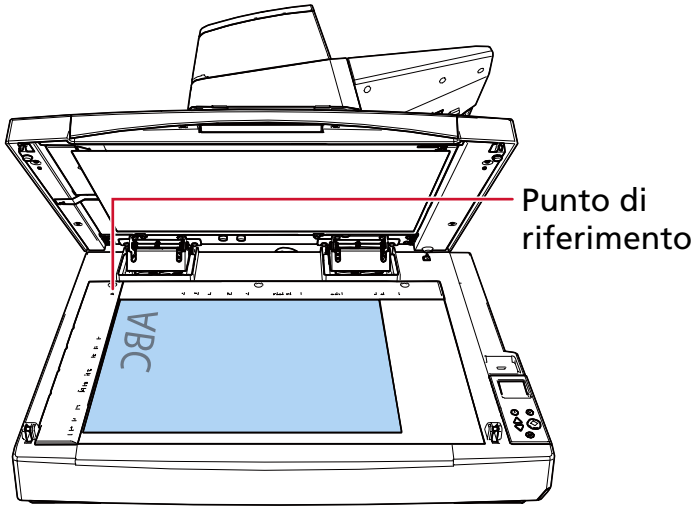

ATTENZIONE

Un documento arricciato o piegato potrebbe creare un piccolo spazio tra il documento e il piano documenti, generando un'immagine scandita sfocata.

3 **Nel driver dello scanner, configurare le impostazioni di scansione per bloccare la luce ambientale durante la scansione con il piano di scansione.**
Per dettagli consultare l'Aiuto del driver dello scanner.

ATTENZIONE

A seconda dell'esposizione della luce ambiente sul piano documenti, lo scanner potrebbe non essere in grado di correggere automaticamente un'immagine scandita disallineata o di emettere l'immagine nel formato riconosciuto.
Per dettagli consultare l'Aiuto del driver dello scanner.

4 Scandire i documenti con l'applicazione di scansione delle immagini.

Per dettagli consultare il manuale/l'Aiuto dell'applicazione di scansione delle immagini.

AVVISO	Non guardare direttamente la sorgente luminosa durante la scansione.

Scansione di più documenti contemporaneamente sul piano di scansione e ritaglio di ciascun documento come immagine separata [fi-8700/fi-8700S]

È possibile posizionare più documenti sul piano di scansione e scansionarli, e ciascun documento può essere ritagliato come immagine separata.
In questo caso, è necessario configurare le impostazioni nel driver dello scanner.

ATTENZIONE

Per ritagliare ciascun documento come immagine separata, utilizzare il cuscinetto nero opzionale per documenti (venduto separatamente).

➡ Opzioni dello scanner (pag. 361)

1 Aprire il coperchio documenti.

➡ Come aprire il coperchio documenti (pag. 52)

2 Posizionare più documenti sul piano documenti.
Posizionare i documenti a faccia in giù.

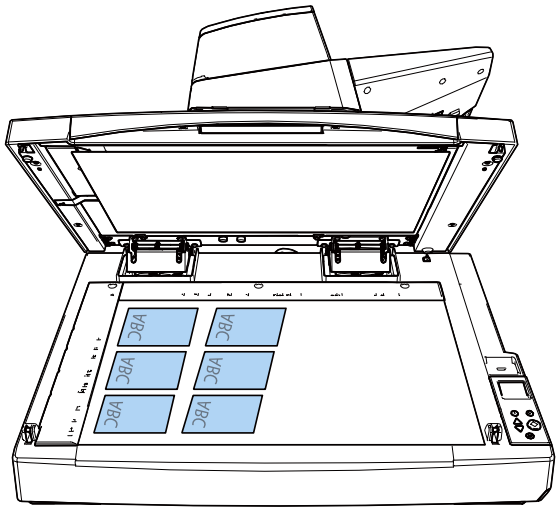

ATTENZIONE

- Un documento arricciato o piegato potrebbe creare un piccolo spazio tra il documento e il piano documenti, generando un'immagine scandita sfocata.
- Per ulteriori dettagli sulle condizioni necessarie per il rilevamento accurato di più documenti, consultare la guida del driver dello scanner.

3 Chiudere lentamente il coperchio documenti.

➡ Come chiudere il coperchio documenti (pag. 53)

4 **Nel driver dello scanner, configurare le impostazioni di scansione per eseguire la scansione simultanea di più documenti sul piano di scansione e ritagliare ciascun documento come immagine separata.**
Per dettagli consultare l'Aiuto del driver dello scanner.

5 **Scandire i documenti con l'applicazione di scansione delle immagini.**
Per dettagli consultare il manuale/l'Aiuto dell'applicazione di scansione delle immagini.

ATTENZIONE

Per dettagli sull'ordine di ritaglio delle immagini, consultare l'aiuto del driver dello scanner.

Scansione automatica di documenti a intervalli regolari con il piano di scansione [fi-8700/fi-8700S]

È possibile scansionare automaticamente i documenti a intervalli regolari con il piano di scansione. Questa funzione elimina la necessità di avviare la scansione dall'applicazione di scansione delle immagini ogni volta che si posiziona un documento sul piano di scansione.
In questo caso, è necessario configurare le impostazioni nel driver dello scanner.

1. **Aprire il coperchio documenti.**
   ➡ Come aprire il coperchio documenti (pag. 52)
2. **Posizionare un documento sul piano documenti.**
   ➡ Posizionamento di un documento sul piano di scansione [fi-8700/fi-8700S] (pag. 84)
3. **Chiudere lentamente il coperchio documenti.**
   ➡ Come chiudere il coperchio documenti (pag. 53)
4. **Nel driver dello scanner, configurare le impostazioni di scansione per la scansione automatica dei documenti a intervalli regolari con il piano di scansione.**
   Per dettagli consultare l'Aiuto del driver dello scanner.
5. **Scandire il documento con l'applicazione di scansione delle immagini.**
   Per dettagli consultare il manuale/l'Aiuto dell'applicazione di scansione delle immagini.
   Al termine della scansione, sul computer viene visualizzata una finestra con il timer (in secondi) e ha inizio il conto alla rovescia.
6. **Prima che il timer (in secondi) raggiunga lo 0, posizionare il documento successivo sul piano documenti.**
7. **Chiudere lentamente il coperchio documenti.**
   Quando il timer raggiunge lo 0, inizia la scansione successiva.
   Al termine della scansione successiva, sul computer viene visualizzata una finestra con il timer (in secondi) e ha inizio il conto alla rovescia.
8. **Ripetere i punti da 6 a 7 fino a che vengono scanditi tutti i documenti.**
9. **Terminare la scansione.**
   Fare clic sul pulsante [Termina] nella finestra che mostra il timer (in secondi).

> **ATTENZIONE**
> Se nel driver dello scanner è abilitata la selezione automatica dell'ADF o del piano di scansione, anche l'ADF funziona allo stesso modo.

Configurazione per non rilevare determinati modelli di sovrapposizione

Se è impostato il rilevamento di documenti sovrapposti durante una scansione, quando si scandisce un documento con un allegato cartaceo come una nota adesiva, una ricevuta o una fotografia, vengono rilevati documenti sovrapposti e la scansione potrebbe interrompersi. Usare la funzione di rilevamento dell'alimentazione multipla intelligente per non rilevare questi tipi di documenti. Questa funzione ha due modalità, una usata per configurare le impostazioni manualmente da parte di un utente ogni volta che lo scanner rileva documenti sovrapposti e un'altra usata per configurare le impostazioni automaticamente da parte dello scanner in base ai modelli di sovrapposizione (lunghezza e posizione) per gli allegati cartacei, come note adesive, ricevute o fotografie che lo scanner ha memorizzato.
Per usare questa funzione, è necessario impostare prima il rilevamento di documenti sovrapposti.

- [Rilevamento alimentazione multipla] nel driver dello scanner
  Per dettagli consultare l'Aiuto del driver dello scanner.
- [Rilevamento dell'alimentazione multipla] in Software Operation Panel

➡ Specificare un metodo per rilevare i documenti sovrapposti [Rilevamento dell'alimentazione multipla] (pag. 316)

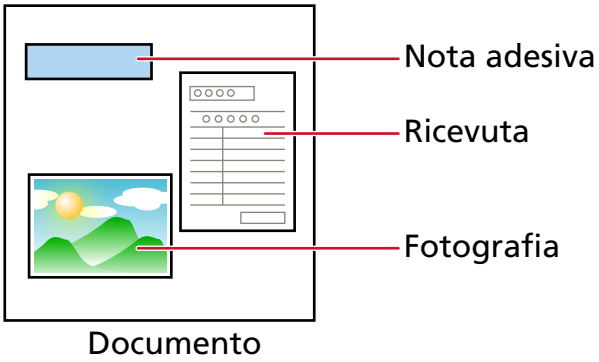

Sono disponibili le tre modalità operative seguenti.

Modalità operativa	Descrizione
Modalità manuale	Specificare se rilevare o meno i documenti sovrapposti ogni volta che vengono rilevati. La scansione si interrompe immediatamente se vengono rilevati documenti sovrapposti. Se l'impostazione per interrompere la scansione per controllare le immagini è attivata nel driver dello scanner, la scansione si interrompe dopo l'espulsione dei documenti sovrapposti.

Modalità operativa	Descrizione
Modalità automatica 1	Specificare l'impostazione per non rilevare automaticamente i documenti sovrapposti quando l'allegato cartaceo è della stessa lunghezza e nella stessa posizione memorizzati. La scansione si interrompe dopo l'espulsione dei documenti sovrapposti. È possibile memorizzare i modelli di sovrapposizione per un massimo di otto fogli (è possibile memorizzare fino a quattro modelli di sovrapposizione per foglio). Dopo aver memorizzato modelli di sovrapposizione per otto fogli, i modelli memorizzati saranno sovrascritti dai nuovi modelli rilevati, partendo dal primo foglio memorizzato. Tuttavia, quando si spegne e riaccende lo scanner, il numero di modelli di sovrapposizione memorizzati dipende dall'impostazione di [Modelli di sovrapposizione al momento dello spegnimento] in Software Operation Panel. ➡ Impostazione per ignorare alcuni modelli di sovrapposizione [Funzione di alimentazione multipla intelligente] (pag. 325) **CONSIGLIO** Per fare in modo che lo scanner memorizzi cinque o più modelli di sovrapposizione di un documento, scandire una volta il documento per far memorizzare allo scanner fino a quattro modelli di sovrapposizione, quindi ripetere la scansione per consentire allo scanner di memorizzare il quinto modello di sovrapposizione e quelli successivi, affinché i nuovi modelli di sovrapposizione memorizzati non siano rilevati come sovrapposizione a partire dalla scansione successiva. Poiché lo stesso documento viene scansionato due volte, lo scanner lo memorizza effettivamente come due documenti distinti.
Modalità automatica 2	Specificare l'impostazione per non rilevare automaticamente i documenti sovrapposti quando l'allegato cartaceo è della stessa lunghezza o più corto di quanto memorizzato. La scansione si interrompe dopo l'espulsione dei documenti sovrapposti.

Modalità operativa	Descrizione
	In questa modalità operativa è possibile memorizzare solo un modello di sovrapposizione.

Usare uno dei metodi seguenti per selezionare una modalità operativa.

- [14:Impostazioni iMFF] nella schermata [Menu delle impostazioni] del pannello di comando

  ➡ Uso del menu delle impostazioni (pag. 111)

- Software Operation Panel

  ➡ Impostazione per ignorare alcuni modelli di sovrapposizione [Funzione di alimentazione multipla intelligente] (pag. 325)

Procedure operative

1 Quando vengono rilevati documenti sovrapposti, sull'LCD si visualizza quanto segue:

Quando vengono rilevati documenti sovrapposti
Rilevamento di alimentazione multipla (sovrapposizione) Premere il tasto [Scan/Enter]. Se un documento è in fase di alimentazione sarà espulso.
Rilevamento di alimentazione multipla (lunghezza) Premere il tasto [Scan/Enter]. Se un documento è in fase di alimentazione sarà espulso.

2 Seguire ogni istruzione di seguito in base alla modalità operativa selezionata.

- Modalità manuale

  La scansione si interrompe immediatamente quando vengono rilevati documenti sovrapposti. Premere il tasto [Scan/Enter] per espellere il documento dal percorso della carta o aprire l'ADF per rimuovere i documenti. Quindi caricare nuovamente i documenti sovrapposti nello scivolo della carta dell'ADF (alimentatore).

  ➡ Apertura dell'ADF (pag. 50)

> ⚠ AVVISO
>
> Quando è aperto, l'ADF potrebbe chiudersi accidentalmente. Attenzione a non chiudersi l'ADF sulle dita.

Dopo aver rimosso i documenti con l'ADF aperto, chiudere l'ADF.

➡ Chiusura dell'ADF (pag. 51)

> ⚠ AVVISO
>
> Attenzione a non chiudersi l'ADF sulle dita quando lo si chiude.

> **ATTENZIONE**
>
> Controllare che l'ADF sia chiuso correttamente. In caso contrario, i documenti potrebbero non essere alimentati correttamente nell'ADF.

Se l'impostazione per interrompere la scansione per controllare le immagini è attivata nel driver dello scanner, la scansione si interrompe dopo l'espulsione dei documenti sovrapposti, pertanto premere il tasto [Scan/Enter] e caricare nuovamente i documenti sovrapposti nello scivolo della carta dell'ADF (alimentatore).

- Modalità automatica 1/Modalità automatica 2
  La scansione si interrompe dopo l'espulsione dei documenti sovrapposti, pertanto premere il tasto [Scan/Enter] e caricare nuovamente i documenti sovrapposti nello scivolo della carta dell'ADF (alimentatore).

3 Quando i documenti vengono espulsi, l'indicazione sull'LCD cambia come segue a seconda della modalità operativa selezionata.

- Modalità manuale

Quando vengono rilevati documenti sovrapposti	Quando i documenti vengono espulsi
Rilevamento di alimentazione multipla (sovrapposizione) Premere il tasto [Scan/Enter]. Se un documento è in fase di alimentazione sarà espulso.	Il rilevamento di un'alimentazione multipla per il documento successivo è abilitato. ———————— Premendo il tasto [Menu] si abilita/disabilita la funzione. Premendo il tasto [Scan/Enter] si riprende la scansione.
Rilevamento di alimentazione multipla (lunghezza) Premere il tasto [Scan/Enter]. Se un documento è in fase di alimentazione sarà espulso.	Schermata [Pronto]

- Modalità automatica 1/Modalità automatica 2

Quando vengono rilevati documenti sovrapposti	Quando i documenti vengono espulsi
Rilevamento di alimentazione multipla (sovrapposizione) Premere il tasto [Scan/Enter]. Se un documento è in fase di alimentazione sarà espulso.	La funzione per memorizzare un modello di sovrapposizione è disabilitata. ———————— Premendo il tasto [Menu] si abilita/disabilita la funzione. Premendo il tasto [Scan/Enter] si riprende la scansione.
Rilevamento di alimentazione multipla (lunghezza) Premere il tasto [Scan/Enter]. Se un documento è in fase di alimentazione sarà espulso.	Schermata [Pronto]

4 Azionare lo scanner come segue e riavviare la scansione.

L'indicazione sull'LCD cambia tra [Il rilevamento di un'alimentazione multipla per il documento successivo è abilitato.] e [Il rilevamento di un'alimentazione multipla per il documento successivo è disabilitato.] o tra [La funzione per memorizzare un modello di sovrapposizione è abilitata.] e [La funzione per memorizzare un modello di sovrapposizione è disabilitata.] ogni volta che si preme il tasto [Menu].
Verificare che [Il rilevamento di un'alimentazione multipla per il documento successivo è disabilitato.] o [La funzione per memorizzare un modello di sovrapposizione è abilitata.] sia visualizzato sull'LCD, quindi premere il tasto [Scan/Enter] o avviare la scansione dal computer.
Se si scandiscono documenti mentre è visualizzato [Il rilevamento di un'alimentazione multipla per il documento successivo è disabilitato.] o [La funzione per memorizzare un modello di sovrapposizione è abilitata.], lo scanner funziona in ogni modalità come segue.

- Modalità manuale (Aggirare tramite il tasto pannello frontale)
  Lo scanner scandisce il foglio successivo senza rilevamento dei documenti sovrapposti e dal secondo foglio in poi rileva i documenti sovrapposti in base alle impostazioni configurate nel driver dello scanner o nel Software Operation Panel.
- Modalità automatica 1 (Aggirare tramite combinazione di lunghezza e posizione)
  Lo scanner memorizza la lunghezza e la posizione dell'allegato cartaceo rilevato come documenti sovrapposti e continua la scansione.
  Se un modello di sovrapposizione memorizzato viene riconosciuto in una scansione successiva, i documenti con tale modello non verranno rilevati automaticamente come documenti sovrapposti (*1) (*2).
- Modalità automatica 2 (Aggirare tramite lunghezza)
  Lo scanner memorizza la lunghezza dell'allegato cartaceo più lungo rilevato come documenti sovrapposti e continua la scansione.
  Se in una scansione successiva viene riconosciuto un modello di sovrapposizione di lunghezza pari o inferiore a quella memorizzata, i documenti con tale modello non verranno automaticamente rilevati come documenti sovrapposti (*2) (*3).

***1:** È possibile memorizzare i modelli di sovrapposizione per un massimo di otto fogli (è possibile memorizzare fino a quattro modelli di sovrapposizione per foglio).
Dopo aver memorizzato modelli di sovrapposizione per otto fogli, i modelli memorizzati saranno sovrascritti dai nuovi modelli rilevati, partendo dal primo foglio memorizzato.
Tuttavia, quando si spegne e riaccende lo scanner, il numero di modelli di sovrapposizione memorizzati dipende dall'impostazione di [Modelli di sovrapposizione al momento dello spegnimento] in Software Operation Panel.

➡ Impostazione per ignorare alcuni modelli di sovrapposizione [Funzione di alimentazione multipla intelligente] (pag. 325)

CONSIGLIO

Per fare in modo che lo scanner memorizzi cinque o più modelli di sovrapposizione di un documento, scandire una volta il documento per far memorizzare allo scanner fino a quattro modelli di sovrapposizione, quindi ripetere la scansione per consentire allo scanner di memorizzare il quinto modello di sovrapposizione e quelli successivi, affinché i nuovi

modelli di sovrapposizione memorizzati non siano rilevati come sovrapposizione a partire dalla scansione successiva.
Poiché lo stesso documento viene scansionato due volte, lo scanner lo memorizza effettivamente come due documenti distinti.

***2:**È possibile cancellare i modelli di sovrapposizione memorizzati utilizzando uno dei seguenti metodi.

- [14:Impostazioni iMFF] nella schermata [Menu delle impostazioni] del pannello di comando

  ➡ Uso del menu delle impostazioni (pag. 111)

- Software Operation Panel

  ➡ Impostazione per ignorare alcuni modelli di sovrapposizione [Funzione di alimentazione multipla intelligente] (pag. 325)

Quando i modelli vengono cancellati, l'LCD visualizza 

o 

.

È possibile cancellare i modelli di sovrapposizione che non dovevano essere memorizzati. Prestare attenzione a questa operazione perché tutti i modelli di sovrapposizione memorizzati saranno cancellati.

***3:**In questa modalità operativa è possibile memorizzare solo un modello di sovrapposizione.

Disattivazione della funzione di protezione della carta

Quando la funzione di protezione della carta è abilitata, nei casi seguenti, la scansione potrebbe interrompersi anche quando i documenti sono alimentati correttamente.

- Se si scandisce un documento spiegazzato
- Se si scandisce un documento né quadrato né rettangolare
- Se si scandisce un documento con uno sfondo scuro
- Se si scandisce un documento con testo o sfondo a motivi stampato vicino al margine
- Se viene alimentato un documento disallineato

In questo caso, è possibile disattivare la protezione carta solo per il documento protetto da scandire di nuovo.

Procedure operative

1 Quando la protezione della carta è disattivata durante la scansione di un documento, sull'LCD si visualizza quanto segue.

Quando la protezione della carta è disattivata
Protezione carta (rumore inceppamento) Rimuovere il documento. Prestare attenzione a non far inceppare o disallineare il documento mentre viene ricaricato. Per i dettagli, consultare la Guida dell'operatore.
Protezione carta (distorsione carta) Rimuovere il documento. Prestare attenzione a non far inceppare o disallineare il documento mentre viene ricaricato. Per i dettagli, consultare la Guida dell'operatore.

2 Aprire l'ADF e rimuovere il documento.

➡ Apertura dell'ADF (pag. 50)

> ⚠ AVVISO
>
> Quando è aperto, l'ADF potrebbe chiudersi accidentalmente. Attenzione a non chiudersi l'ADF sulle dita.

3 Chiudere l'ADF.

➡ Chiusura dell'ADF (pag. 51)

Quando si chiude l'ADF, l'indicazione sull'LCD cambia come segue.

Quando la protezione della carta è disattivata	Quando i documenti vengono espulsi
Protezione carta (rumore inceppamento) Rimuovere il documento. Prestare attenzione a non far inceppare o disallineare il documento mentre viene ricaricato. Per i dettagli, consultare la Guida dell'operatore.	La funzione di protezione carta è abilitata. ——————— Premendo il tasto [Menu] si abilita/disabilita la funzione. Premendo il

Quando la protezione della carta è disattivata	Quando i documenti vengono espulsi
Protezione carta (distorsione carta) Rimuovere il documento. Prestare attenzione a non far inceppare o disallineare il documento mentre viene ricaricato. Per i dettagli, consultare la Guida dell'operatore.	tasto [Scan/Enter] si riprende la scansione.

AVVISO

Attenzione a non chiudersi l'ADF sulle dita quando lo si chiude.

ATTENZIONE

Controllare che l'ADF sia chiuso correttamente. In caso contrario, i documenti potrebbero non essere alimentati correttamente nell'ADF.

4 Caricare nuovamente il documento rimosso nello scivolo della carta dell'ADF (alimentatore).

5 Azionare lo scanner come segue e riavviare la scansione.

L'indicazione sull'LCD cambia tra [La funzione di protezione carta è abilitata.] ↔ [La funzione di protezione carta è disabilitata.] ogni volta che si preme il tasto [Menu].
Verificare che [La funzione di protezione carta è disabilitata.] sia visualizzato sull'LCD, quindi premere il tasto [Scan/Enter] o avviare la scansione dal computer.
Quando è visualizzato [La funzione di protezione carta è disabilitata.], il documento successivo viene scandito con la protezione carta disabilitata. Successivamente, gli altri documenti vengono scanditi secondo l'impostazione della protezione della carta del driver dello scanner, del Software Operation Panel o del pannello di comando.

CONSIGLIO

Se si visualizzano frequentemente sull'LCD errori per proteggere i documenti, vedere Si verificano spesso errori per la prevenzione dei danni alla carta (pag. 247).

Manutenzione quotidiana

Questa sezione descrive come pulire lo scanner.

AVVISO

- Non usare spray aerosol o spray contenenti alcool. La polvere di carta soffiata dall'aria dello spray potrebbe entrare nello scanner e provocare guasti o mal funzionamenti dell'apparecchio.
  Le scintille generate da elettricità statica potrebbero essere causa di incendio.
- Quando si usa lo scanner, l'interno dell'ADF si surriscalda.
  Prima di pulire l'interno dell'ADF, spegnerlo, scollegare il cavo di alimentazione e attendere almeno 15 minuti affinché l'interno dell'ADF si raffreddi.

Materiali per la pulizia

Nome	Codice della parte	Note
Detergente F1 	PA03950-0352	100 ml Detergente liquido da usare per la rimozione di sporco e macchie
Carta per la pulizia 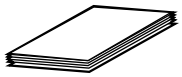	CA99501-0012	10 fogli Utilizzato per pulire facilmente l'interno dello scanner. Spruzzare il detergente F1 e scandirlo con lo scanner come se fosse un documento.
Fazzoletti per la pulizia 	PA03950-0419	24 confezioni singole Preinumiditi con Detergente F1. Possono essere utilizzati al posto del panno inumidito di Detergente F1.
Bastoncini cotonati	Disponibili in commercio	Usato per pulire una parte piccola come il sensore a ultrasuoni.
Panno asciutto		Usato per eliminare sporco e macchie. Inumidirlo con detergente F1 per la pulizia.

ATTENZIONE

Per usare correttamente i materiali di pulizia, leggere attentamente le precauzioni riportate in ogni prodotto.

Per ulteriori informazioni sui materiali per la pulizia, contattare il distributore/rivenditore presso cui è stato acquistato il prodotto.

Parti da pulire e frequenza della pulizia

Posizione		Frequenza
Interno dello scanner (ADF)	Rullo di freno	Ogni 10.000 fogli
	Rullo di presa	
	Rullo di alimentazione	
	Rullo di uscita	
	Rullo di plastica	
	Rullo di gomma	
	Rullo dello scivolo	
	Sensore del documento	
	Sensore a ultrasuoni	
	Vetro	
	Percorso carta	
Interno dello scanner (Piano di scansione) [fi-8700/ fi-8700S]	Cuscinetto	
	Piano documenti	

L'interno dello scanner (ADF) deve essere pulito regolarmente ogni numero di fogli scanditi specificato. Lo scanner registra il numero di fogli scanditi in modo da poter verificare il numero di fogli scanditi dopo l'ultima pulizia.
Usare uno dei metodi seguenti per controllare il numero di fogli scanditi.

- [5:Contatori materiali usurabili] nella schermata [Menu delle impostazioni] del pannello di comando

  ➡ Uso del menu delle impostazioni (pag. 111)

- Software Operation Panel

  ➡ Controllo del Contatore fogli (pag. 287)

ATTENZIONE

I cicli di pulizia possono variare a seconda delle condizioni del documento. La pulizia deve essere eseguita più frequentemente quando si scandiscono i seguenti tipi di documenti:

- documenti con una superficie lucida come carta patinata
- documenti con testi stampati o grafici che ricoprono quasi l'intera superficie
- carta trattata chimicamente come carta auto ricalcante
- documenti contenenti un alto tasso di carbonato di calcio
- documenti scritti a matita con mina di grafite

- documenti in cui il toner non è completamente asciutto

Pulizia dell'esterno dello scanner

Lo scanner, incluso lo scivolo della carta dell'ADF (alimentatore) e il vassoio, va pulito con un panno asciutto o con un panno inumidito con Detergente F1 o un detergente neutro, oppure con un fazzoletto per la pulizia.

ATTENZIONE

- Non utilizzare solventi per pittura o altri solventi organici per evitare di deformarlo o decolorarlo.
- Non far cadere detergenti o acqua nello scanner durante la pulizia.
- Se si versa Detergente F1 o detergente neutro in quantità abbondante, potrebbe essere necessario più tempo perché si asciughi. Usare solo una piccola quantità. Pulire completamente il detergente eliminando ogni residuo dalle parti pulite.

- **fi-8600**

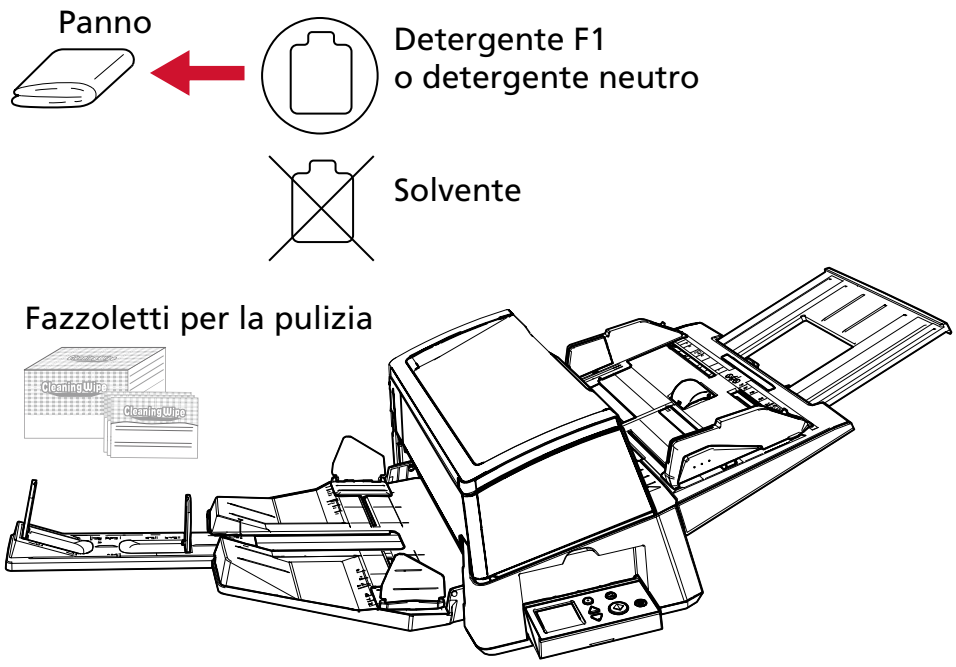

- **fi-8700/fi-8700S**

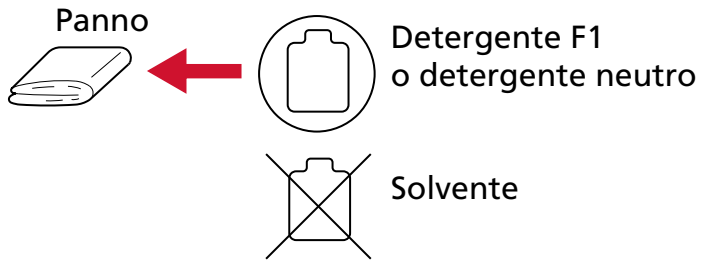

Fazzoletti per la pulizia

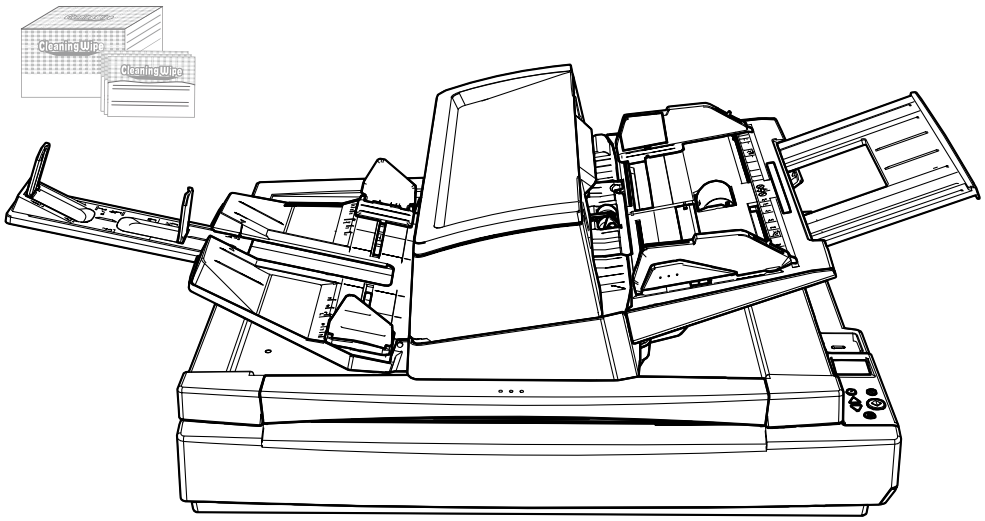

Pulizia dell'interno dello scanner (ADF) con carta per la pulizia

L'interno dell'ADF può essere pulito con un foglio di carta per la pulizia imbevuto di Detergente F1. Poiché lo scanner continua ad alimentare i documenti, la polvere della carta, accumulandosi all'interno dell'ADF, potrebbe causare problemi correlati alla scansione o influire sui risultati scanditi. La pulizia dovrebbe essere effettuata all'incirca dopo ogni 10.000 fogli scanditi. Le linee guida variano a seconda del tipo di documenti scanditi. L'interno dello scanner deve essere pulito più di frequente quando si scandiscono documenti con toner non ben fissato.

ATTENZIONE

- Non usare acqua o detergenti neutri per pulire l'ADF.
- Se si versa Detergente F1 in quantità abbondante, potrebbe essere necessario più tempo perché si asciughi. Usare solo una piccola quantità.

1 Accendere lo scanner.

➡ Accensione (pag. 45)

La schermata [Pronto] si visualizza sull'LCD.

2 Premere il tasto [Menu].

La schermata [Menu delle impostazioni] si visualizza sull'LCD.

3 Premere il tasto [△]/ [▽] per selezionare [3:Pulizia], quindi premere il tasto [Scan/Enter].

La schermata [Pulizia] si visualizza sull'LCD.

4 Premere il tasto [△]/[▽] per selezionare [1:Carta per la pulizia], quindi premere il tasto [Scan/Enter].

Un messaggio si visualizza sull'LCD.

ATTENZIONE

Non avviare la scansione con un'applicazione di scansione delle immagini durante la pulizia.

5 Spruzzare il Detergente F1 nella carta per la pulizia.

6 Estrarre l'estensione dello scivolo a seconda della lunghezza della carta per la pulizia.

➡ Impostazione dello scivolo della carta dell'ADF (alimentatore) (pag. 58)

7 Adattare il vassoio alla larghezza della carta per la pulizia.

➡ Impostazione del vassoio (pag. 59)

8 **Caricare la carta per la pulizia nello scivolo della carta dell'ADF (alimentatore).**

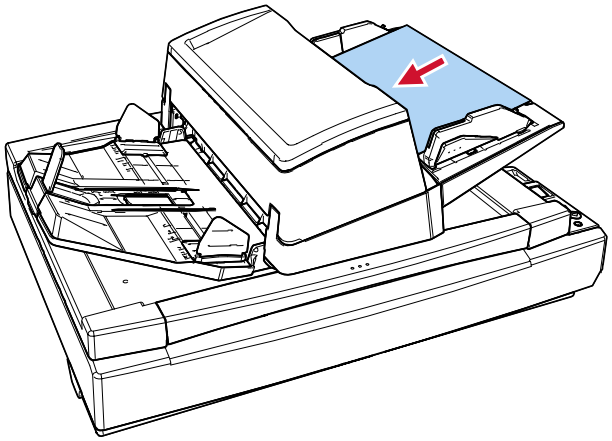

9 **Adattare le guide laterali alla larghezza della carta per la pulizia.**
Spostare le guide laterali tenendo premuti i tasti delle guide laterali in modo che non vi sia spazio tra le guide laterali e la carta per la pulizia.
In caso contrario, la carta per la pulizia potrebbe essere alimentata disallineata.

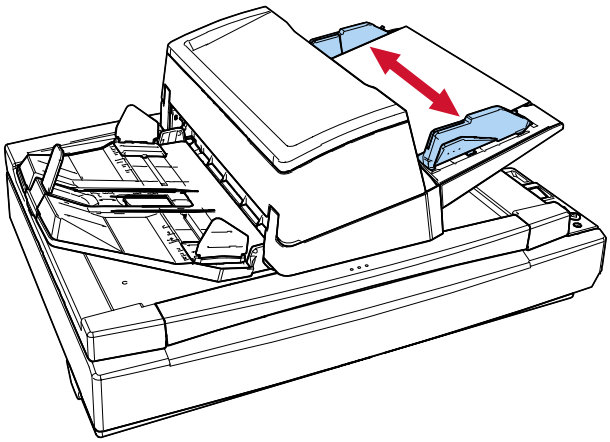

10 **Premere il tasto [Scan/Enter] e scandire la carta per la pulizia.**
Il foglio di pulizia viene alimentato ed espulso dal vassoio.

11 **Usare uno dei metodi seguenti per azzerare il contatore di pulizia.**

- [5:Contatori materiali usurabili] nella schermata [Menu delle impostazioni] del pannello di comando

  ➡ Uso del menu delle impostazioni (pag. 111)

- Software Operation Panel

  ➡ Azzeramento dei contatori dei fogli (pag. 290)

Pulizia dell'interno dello scanner (ADF) con un panno

È possibile pulire l'interno dell'ADF con un panno inumidito con Detergente F1, oppure con un fazzoletto per la pulizia.
Poiché lo scanner continua ad alimentare i documenti, la polvere della carta, accumulandosi all'interno dell'ADF, potrebbe causare problemi correlati alla scansione o influire sui risultati scanditi. La pulizia dovrebbe essere effettuata all'incirca dopo ogni 10.000 fogli scanditi. Le linee guida variano a seconda del tipo di documenti scanditi. L'interno dello scanner deve essere pulito più di frequente quando si scandiscono documenti con toner non ben fissato.

⚠ AVVISO

Quando si usa lo scanner, l'interno dell'ADF si surriscalda.
Prima di pulire l'interno dell'ADF, spegnerlo, scollegare il cavo di alimentazione e attendere almeno 15 minuti affinché l'interno dell'ADF si raffreddi.

ATTENZIONE

- Non usare acqua o detergenti neutri per pulire l'ADF.
- Se si versa Detergente F1 in quantità abbondante, potrebbe essere necessario più tempo perché si asciughi. Usare solo una piccola quantità. Pulire completamente il detergente eliminando ogni residuo dalle parti pulite.

1 **Spegnere lo scanner, scollegare il cavo di alimentazione e attendere almeno 15 minuti, che si abbassi la temperatura all'interno dell'ADF.**

➡ Spegnimento (pag. 47)

2 **Aprire l'ADF.**

➡ Apertura dell'ADF (pag. 50)

⚠ AVVISO

Quando è aperto, l'ADF potrebbe chiudersi accidentalmente.
Attenzione a non chiudersi l'ADF sulle dita.

3 Pulire le seguenti parti con un panno inumidito con Detergente F1, oppure con un fazzoletto per la pulizia.

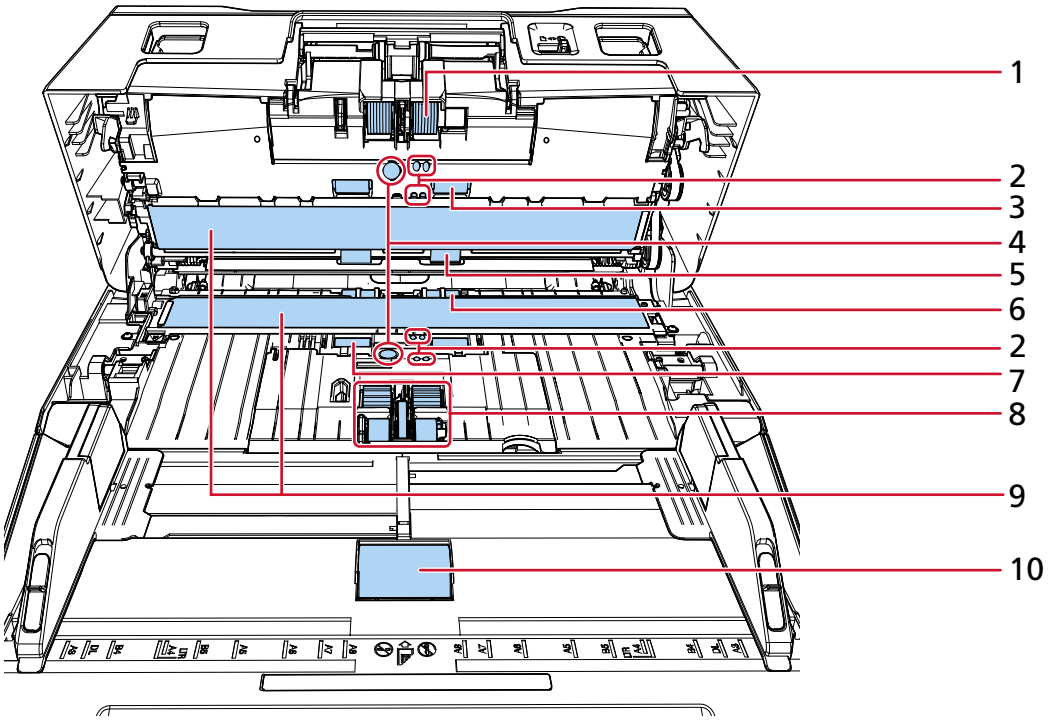

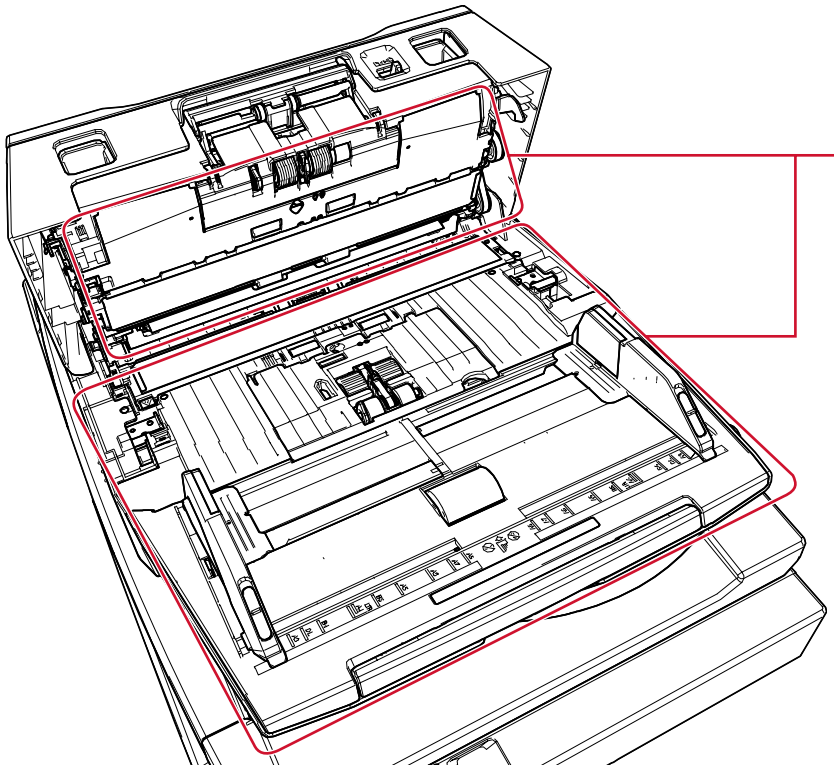

N.	Posizione
1	Rullo di freno (× 2)
2	Sensore del documento (x 8)
3	Rullo di alimentazione (× 2)
4	Sensore a ultrasuoni (× 2)
5	Rullo di uscita (× 2)
6	Rullo di plastica (× 2)
7	Rullo di gomma (× 2)
8	Rullo di presa (× 5)
9	Vetro dello scanner (× 2)
10	Rullo dello scivolo (× 1)
11	Percorso della carta (× 2)

1 Rullo di freno (× 2)

Rimuovere il rullo di freno dallo scanner.
Per dettagli sulla rimozione del rullo di freno, vedere Sostituzione del rullo di freno (pag. 194).
Spolverare delicatamente le scanalature del rullo da polvere e sporco facendo attenzione a non rovinarne la superficie.

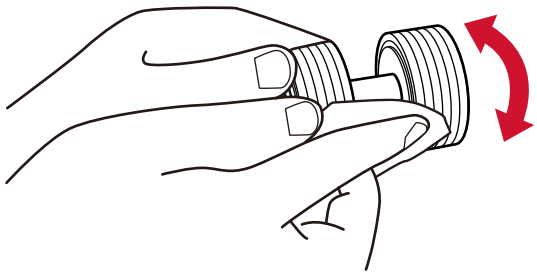

2 Sensore del documento (× 2)

4 Sensore a ultrasuoni (× 2)

Pulire delicatamente lo sporco e spolverare la superficie del documento e dei sensori a ultrasuoni.

CONSIGLIO

Se la pulizia risulta difficile, usare dei bastoncini cotonati.

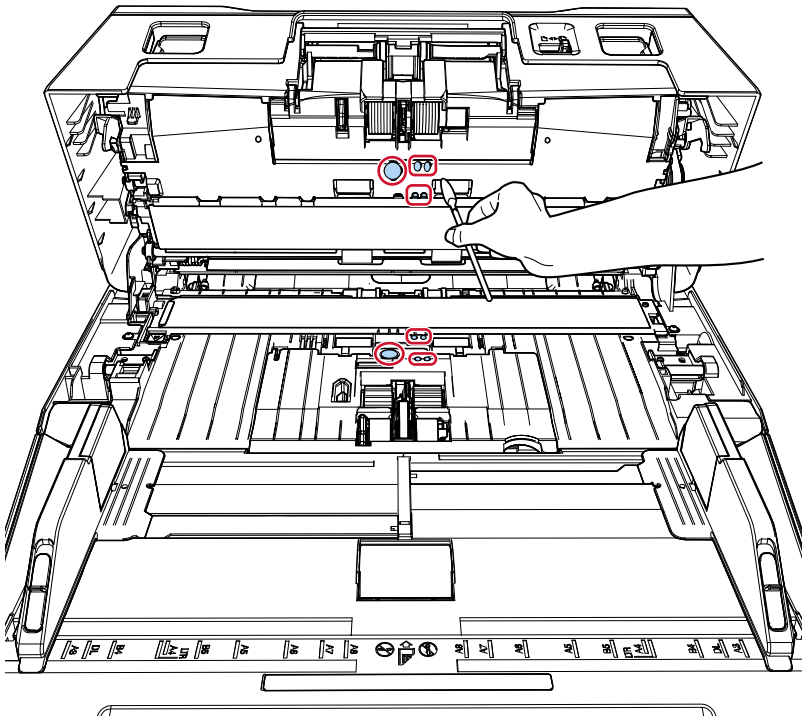

3 Rullo di alimentazione (× 2)

5 Rullo di uscita (× 2)

Accendere lo scanner e ruotare i rulli di alimentazione o di uscita per la pulizia.

a Collegare il cavo di alimentazione e accendere lo scanner.

➡ Accensione (pag. 45)

La schermata [Pronto] si visualizza sull'LCD.

b Premere il tasto [Menu].
La schermata [Menu delle impostazioni] si visualizza sull'LCD.

c Premere il tasto [△]/ [▽] per selezionare [3:Pulizia], quindi premere il tasto [Scan/Enter].
La schermata [Pulizia] si visualizza sull'LCD.

d Premere il tasto [△]/ [▽] per selezionare [2:Panno del rullo], quindi premere il tasto [Scan/Enter].
Un messaggio si visualizza sull'LCD.

ATTENZIONE

Non avviare la scansione con un'applicazione di scansione delle immagini durante la pulizia.

e Aprire l'ADF.

➡ Apertura dell'ADF (pag. 50)

AVVISO

Quando è aperto, l'ADF potrebbe chiudersi accidentalmente. Attenzione a non chiudersi l'ADF sulle dita.

f Se si preme il tasto [Scan/Enter], i rulli di alimentazione e di uscita ruotano contemporaneamente di un certo grado.
Come linea guida, premendo il tasto [Scan/Enter] sette volte, i rulli di alimentazione e di uscita compiono una rotazione completa.

- fi-8600

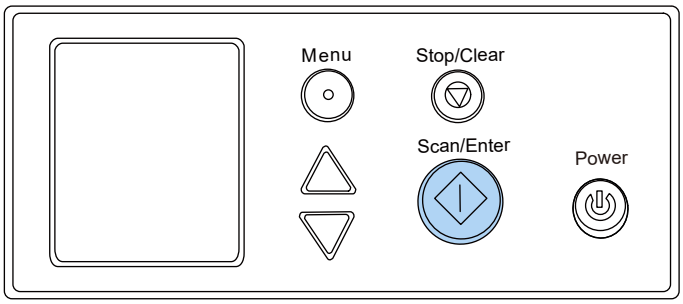

- fi-8700/fi-8700S

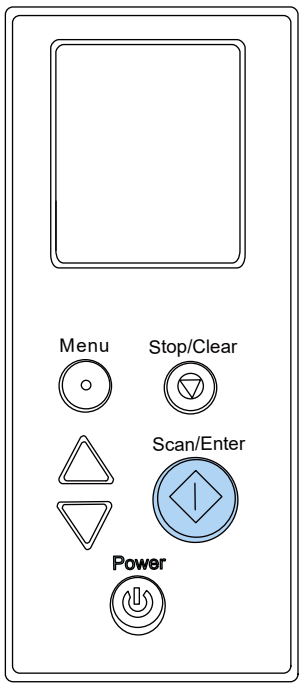

> **AVVISO** Non toccare i rulli con le mani mentre stanno ruotando.

g Mettere un panno imbevuto di Detergente F1 o un fazzoletto per la pulizia sulla superficie del rullo di alimentazione/uscita rotante e spolverare orizzontalmente per eliminare sporco e polvere dall'intera superficie.
Spolverarlo bene perché, se sporco, l'alimentazione potrebbe risentirne.

6 Rullo di plastica (× 2)

Spolverare delicatamente il rullo da polvere e sporco facendo attenzione a non rovinarne la superficie. Spolverarlo bene perché, se sporco, l'alimentazione potrebbe risentirne.
Fare attenzione a non danneggiare la spugna fissata al rullo.

7 Rullo di gomma (× 2)

Spolverare delicatamente il rullo da polvere e sporco facendo attenzione a non rovinarne la superficie. Spolverarlo bene perché, se sporco, l'alimentazione potrebbe risentirne.

8 Rullo di presa (x 5)

Spolverare delicatamente le scanalature del rullo da polvere e sporco mentre si ruota il rullo manualmente, facendo attenzione a non rovinarne la superficie. Spolverarlo bene perché, se sporco, l'alimentazione potrebbe risentirne.

9 Vetro dello scanner (× 2)

Spolverare delicatamente i vetri da polvere e sporco.

ATTENZIONE

Se il vetro è sporco, potrebbero visualizzarsi delle striature sulle immagini.

10 Rullo dello scivolo (× 1)

Con il coperchio del rullo dello scivolo aperto, pulire delicatamente la superficie del rullo per rimuovere eventuale sporco o polvere. Spolverarlo bene perché, se sporco, l'alimentazione potrebbe risentirne.

11 Percorso della carta (× 2)

Pulire delicatamente lo sporco e spolverare la superficie del percorso carta.

4 Chiudere l'ADF.

➡ Chiusura dell'ADF (pag. 51)

⚠ AVVISO

Attenzione a non chiudersi l'ADF sulle dita quando lo si chiude.

ATTENZIONE

Controllare che l'ADF sia chiuso correttamente. In caso contrario, i documenti potrebbero non essere alimentati correttamente nell'ADF.

5 Usare uno dei metodi seguenti per azzerare il contatore di pulizia.

- [5:Contatori materiali usurabili] nella schermata [Menu delle impostazioni] del pannello di comando

  ➡ Uso del menu delle impostazioni (pag. 111)

- Software Operation Panel

  ➡ Azzeramento dei contatori dei fogli (pag. 290)

Pulizia dell'interno dello scanner (Piano di scansione) [fi-8700/fi-8700S]

È possibile pulire il piano di scansione con un panno inumidito con Detergente F1, oppure con un fazzoletto per la pulizia.

1 **Aprire il coperchio documenti.**

➡ Come aprire il coperchio documenti (pag. 52)

2 **Pulire le seguenti parti con un panno inumidito con Detergente F1, oppure con un fazzoletto per la pulizia.**

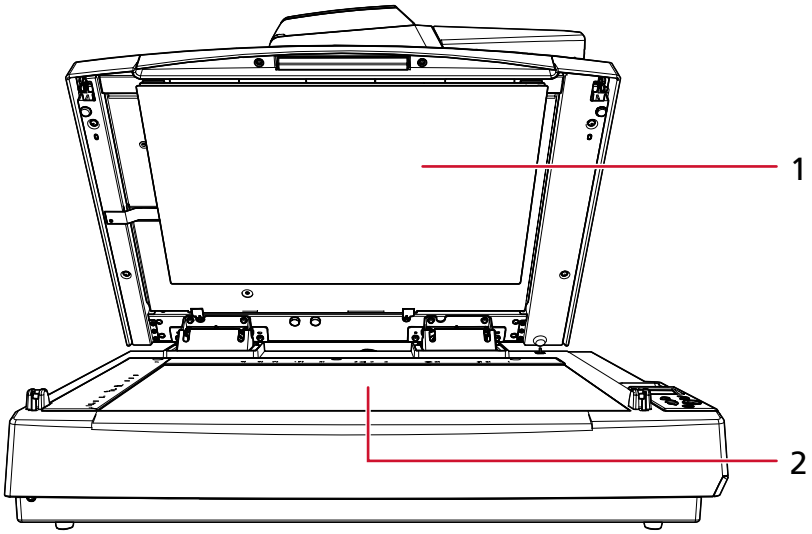

N.	Posizione
1	Cuscinetto
2	Piano documenti

ATTENZIONE

Prestare attenzione a non lasciare entrare detergente tra il piano documenti e il telaio di plastica.

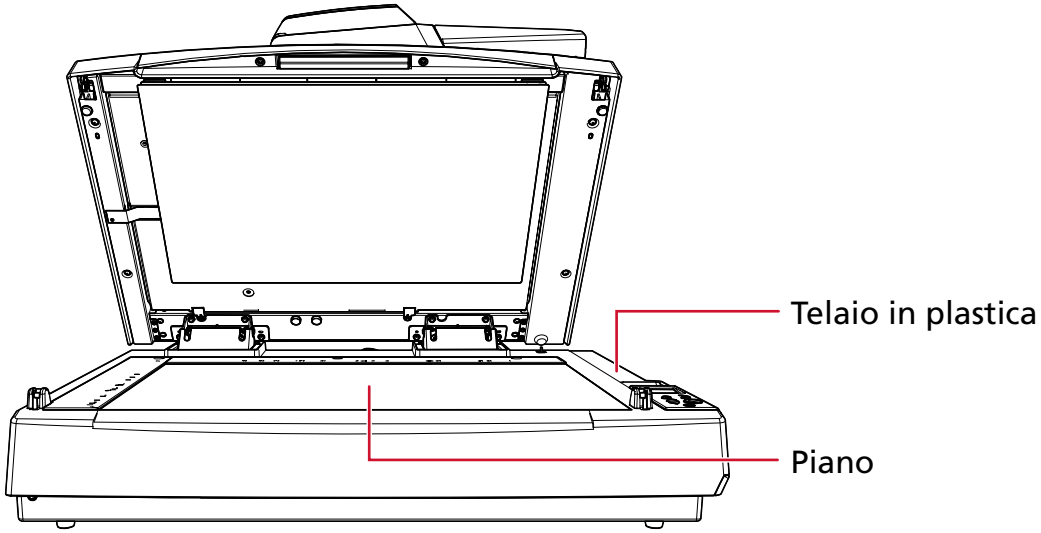

3 **Attendere che le parti pulite si asciughino.**

4 **Chiudere lentamente il coperchio documenti.**

➡ Come chiudere il coperchio documenti (pag. 53)

Pulizia del Trasporto fogli

Il Trasporto fogli va pulito con un panno asciutto o con un panno inumidito con Detergente F1 o un detergente neutro, oppure con un fazzoletto per la pulizia.
Spolverare delicatamente la superficie e l'interno del Trasporto fogli da polvere e sporco.
Continuando a utilizzare il Trasporto fogli, sporco e polvere si accumuleranno sulla superficie e all'interno.
Pulirlo regolarmente perché potrebbe causare problemi correlati alla scansione o influire sui risultati scanditi.

ATTENZIONE

- Verificare che il Trasporto fogli non sia piegato.
- Non utilizzare solventi per pittura o altri solventi organici per evitare di deformarlo o decolorarlo.
- Non strofinare con forza il Trasporto fogli, perché potrebbe danneggiarsi o deformarsi.
- Dopo la pulizia dell'interno del Trasporto fogli con un panno imbevuto di Detergente F1/ detergente neutro o un fazzoletto per la pulizia, non chiudere il Trasporto fogli finché non è completamente asciutto.
- Il Trasporto fogli deve essere sostituito ogni 500 scansioni circa.
  Queste linee guida variano a seconda del tipo di documenti scanditi e alla frequenza di uso e pulizia dello scanner.
  Per informazioni sull'acquisto del Trasporto fogli, contattare il distributore/rivenditore presso cui è stato acquistato il prodotto.

Sostituzione dei materiali usurati

Questa sezione spiega la sostituzione dei materiali usurati dello scanner.

> **AVVISO**
>
> Quando si usa lo scanner, l'interno dell'ADF si surriscalda.
> Prima di sostituire i materiali usurati, spegnere lo scanner, scollegare il cavo di alimentazione e attendere almeno 15 minuti affinché il vetro dell'ADF si raffreddi.

Materiali usurabili e cicli di sostituzione

Nome	Codice della parte	Ciclo di sostituzione standard
Rullo di freno 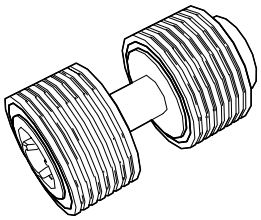	PA03740-K010	Ogni 250.000 fogli
Rullo di presa 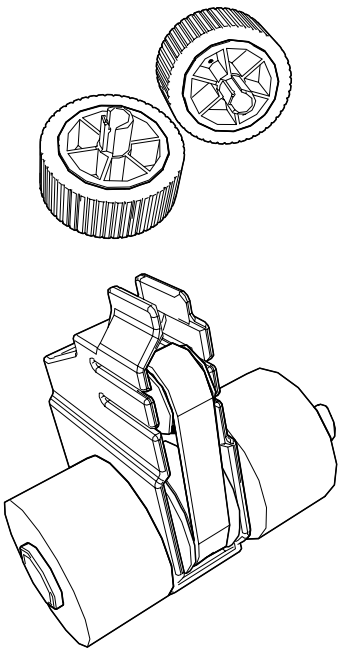	PA03740-K011	Ogni 250.000 fogli

I materiali usurabili devono essere sostituiti periodicamente. Si consiglia di tenere dei materiali usurabili di riserva e di sostituirli prima che esauriscano la loro durata. Lo scanner registra il numero di fogli scanditi per ogni materiale usurabile (rullo di freno e rullo di presa) e la quantità

di inchiostro residuo (cartuccia dell'inchiostro), consentendo di determinare quando sostituire i materiali usurabili.
Usare uno dei metodi seguenti per controllare il numero di fogli scanditi e la quantità di inchiostro residuo.

- [5:Contatori materiali usurabili] nella schermata [Menu delle impostazioni] del pannello di comando

  ➡ Uso del menu delle impostazioni (pag. 111)

- Software Operation Panel

  ➡ Controllo del Contatore fogli (pag. 287)

I cicli di sostituzione consigliati sono linee guida per l'uso di carta in formato A4 (80 g/m^2) con o senza legno, poiché questi cicli variano a seconda del tipo di carta scandita, dalla frequenza di utilizzo e pulizia dello scanner e dall'ambiente operativo.

ATTENZIONE

Usare soltanto materiali usurabili specifici.

Per informazioni sull'acquisto dei materiali usurabili, contattare il distributore/rivenditore presso cui è stato acquistato il prodotto.

Sostituzione del rullo di freno

1 **Spegnere lo scanner, scollegare il cavo di alimentazione e attendere almeno 15 minuti, che si abbassi la temperatura all'interno dell'ADF.**

➡ Spegnimento (pag. 47)

2 **Togliere tutti i documenti dallo scivolo della carta dell'ADF (alimentatore).**

3 **Aprire l'ADF.**

➡ Apertura dell'ADF (pag. 50)

> ⚠ AVVISO
>
> Quando è aperto, l'ADF potrebbe chiudersi accidentalmente.
> Attenzione a non chiudersi l'ADF sulle dita.

4 **Aprire il coperchio del rullo di freno in direzione della freccia.**

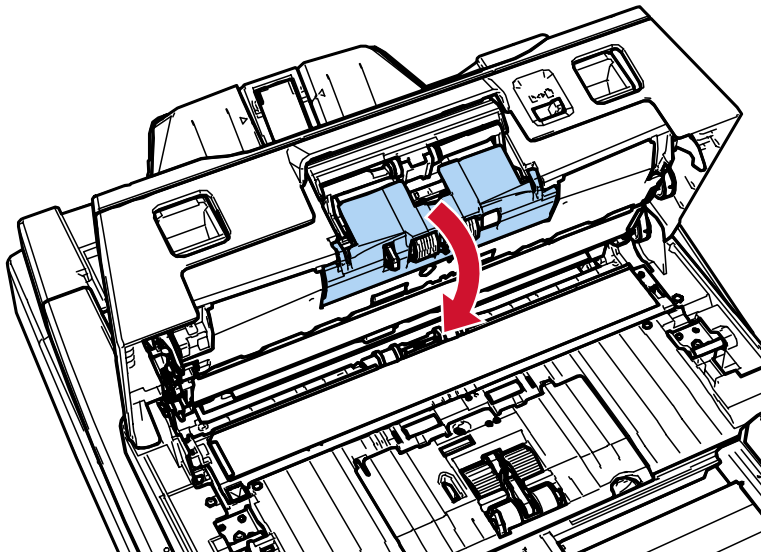

5 **Togliere il rullo di freno.**

Sollevare dapprima il lato sinistro del rullo in direzione della freccia (1), quindi estrarre l'asse dallo slot a destra in direzione della freccia (2).

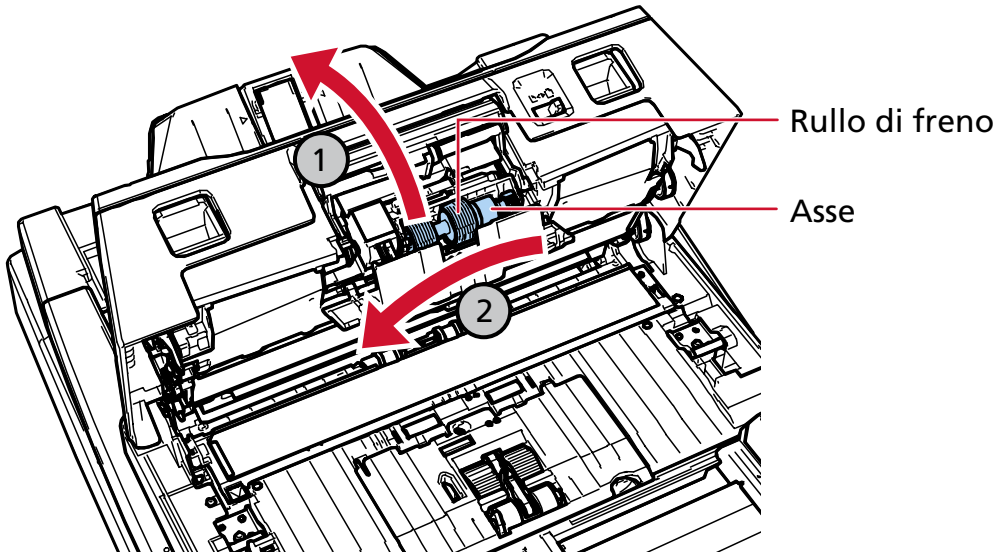

6 Sfilare il rullo di freno dall'asse.

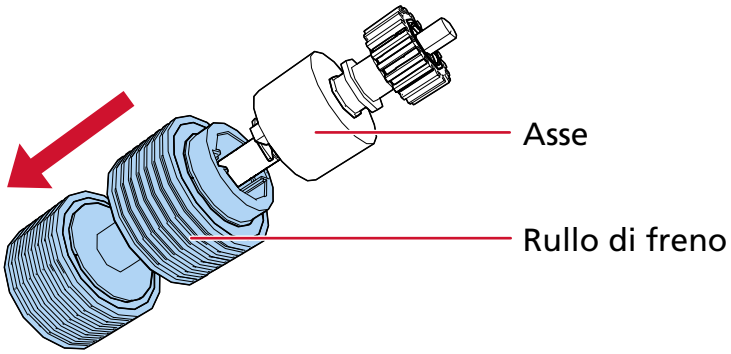

7 Inserire il nuovo rullo di freno nell'asse.

Inserire la sporgenza dell'asse nella fessura.

Controllare che il rullo sia inserito correttamente nella sua sede, il che è indicato da un suono di scatto.

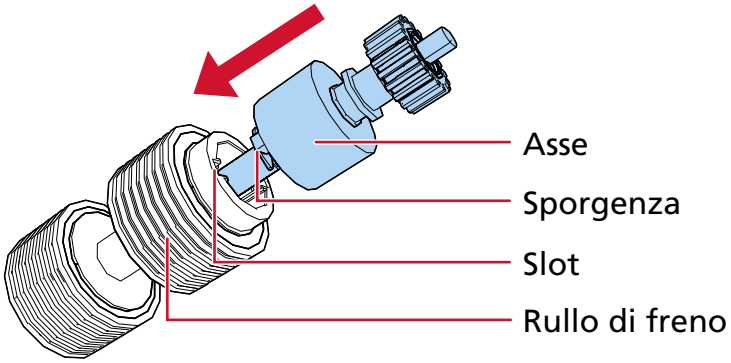

Verificare che il rullo di freno sia posizionato correttamente. In caso contrario, potrebbero verificarsi inceppamenti della carta.

8 Inserire il rullo di freno.

Inserire l'estremità destra dell'asse nel foro secondo la forma del foro in direzione della freccia ① , quindi fissare il lato sinistro dell'asse in direzione della freccia ② .

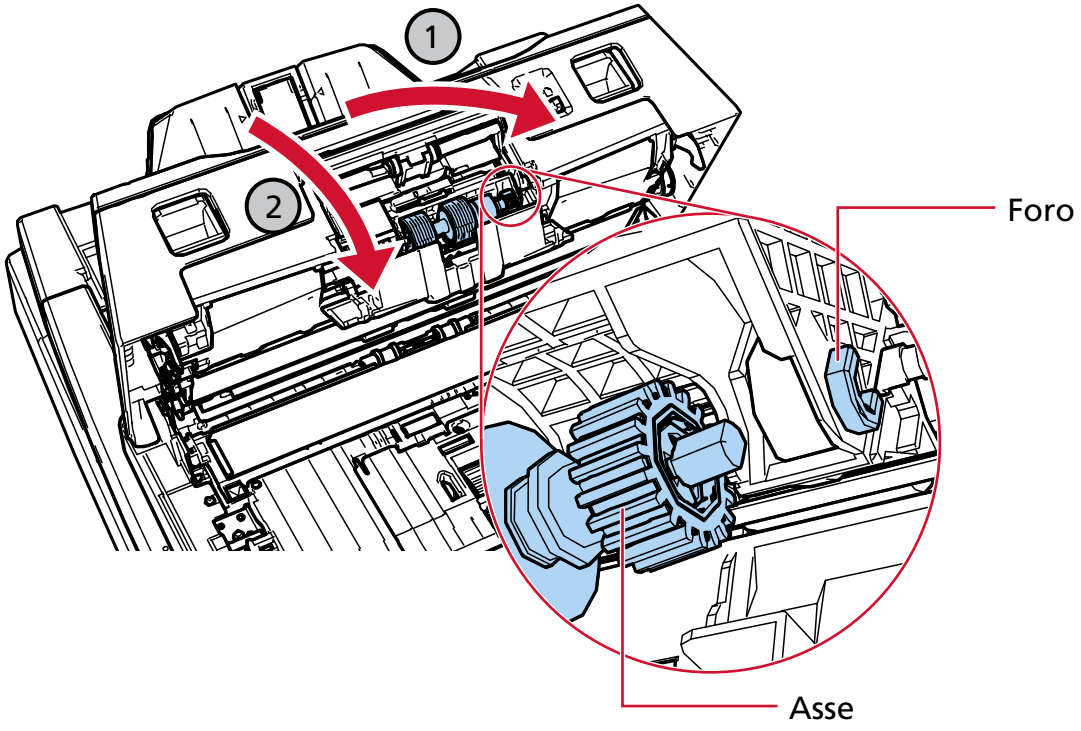

Verificare che il rullo di freno sia posizionato correttamente. In caso contrario, potrebbero verificarsi inceppamenti della carta.

9 Chiudere il coperchio del rullo di freno.

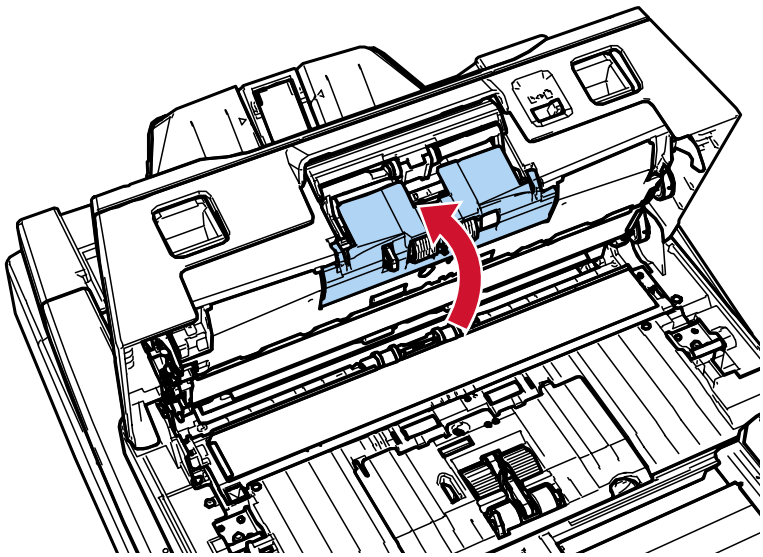

10 Chiudere l'ADF.

➡ Chiusura dell'ADF (pag. 51)

> **AVVISO** Attenzione a non chiudersi l'ADF sulle dita quando lo si chiude.

11 Collegare il cavo di alimentazione e accendere lo scanner.

➡ Accensione (pag. 45)

12 Usare uno dei metodi seguenti per azzerare il contatore del rullo di freno.

- [5:Contatori materiali usurabili] nella schermata [Menu delle impostazioni] del pannello di comando

  ➡ Uso del menu delle impostazioni (pag. 111)

- Software Operation Panel

  ➡ Azzeramento dei contatori dei fogli (pag. 290)

Sostituzione del rullo di presa

Esistono due tipi di rulli di presa. Durante la sostituzione dei rulli di presa, verificare di sostituire entrambi i tipi contemporaneamente.

1 **Spegnere lo scanner, scollegare il cavo di alimentazione e attendere almeno 15 minuti, che si abbassi la temperatura all'interno dell'ADF.**

➡ Spegnimento (pag. 47)

2 **Togliere tutti i documenti dallo scivolo della carta dell'ADF (alimentatore).**

3 **Aprire l'ADF.**

➡ Apertura dell'ADF (pag. 50)

⚠ AVVISO	Quando è aperto, l'ADF potrebbe chiudersi accidentalmente. Attenzione a non chiudersi l'ADF sulle dita.

4 **Aprire la guida del foglio.**

Far scorrere completamente le guide laterali premendo i tasti guide laterali (1) e aprire la guida del foglio dalla levetta (2).

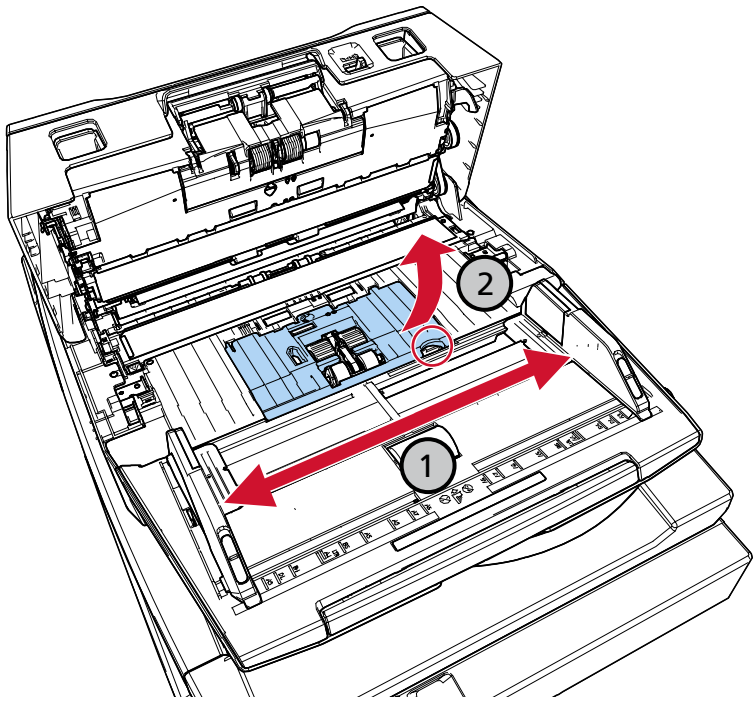

5 **Rimuovere il rullo di presa più vicino a sé.**

a Ruotare le boccole (× 2) nell'asse nella direzione della freccia.

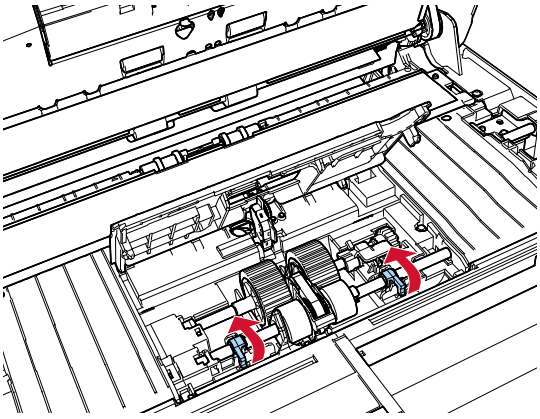

b Far scorrere le boccole (× 2) nell'asse nella direzione della freccia.

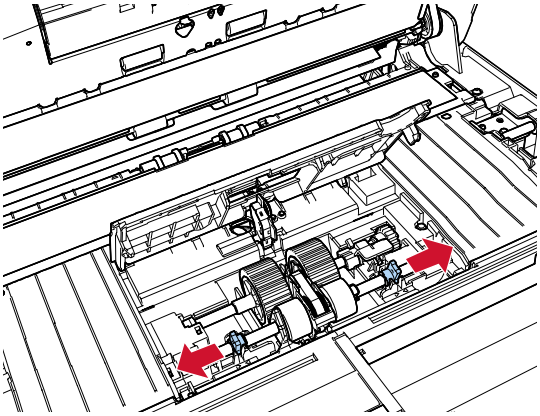

c Togliere il rullo di presa.

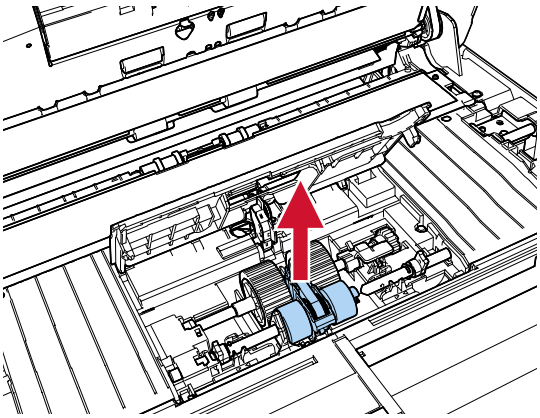

6 Rimuovere il rullo di presa lontano da sé.

a Ruotare la boccola nell'asse nella direzione della freccia.

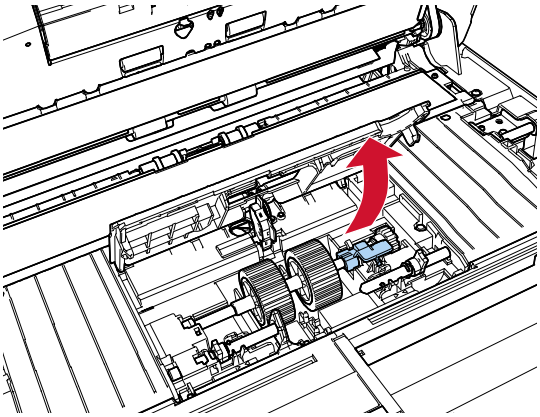

b Sollevare la boccola in direzione ① (circa 5 mm), poi fare scorrere l'asse in direzione ② per estrarre l'estremità di entrata dalla fessura e sollevare l'asse in direzione ③ per rimuoverlo.

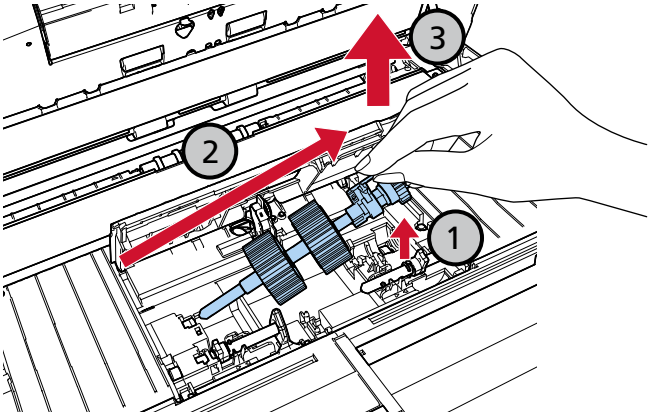

L'ingranaggio vicino alla boccola sull'albero è ricoperto di grasso. Fare attenzione a non toccare l'ingranaggio.

7 Rimuovere i rulli di presa (x 2) dall'asse uno alla volta.

a Sollevare il fermaglio di sicurezza ed estrarre il rullo di presa dall'asse.

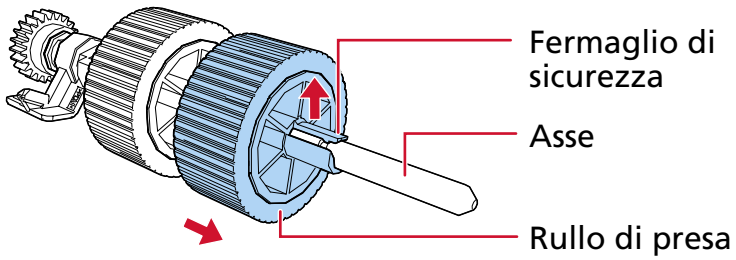

b Sollevare il fermaglio di sicurezza ed estrarre l'altro rullo di presa dall'asse.

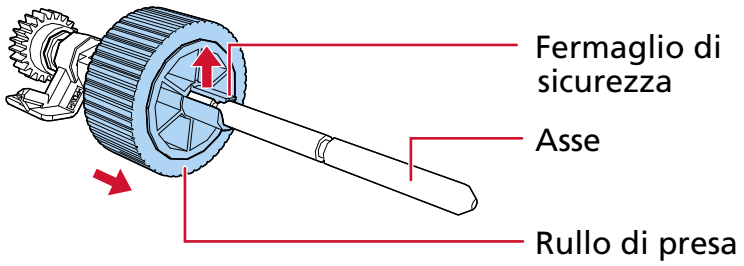

8 Fissare uno alla volta i nuovi rulli di presa (x 2) all'asse.

a Tenere la boccola dell'asse in una mano e il rullo di presa con il fermaglio di sicurezza rivolto verso di sé con l'altra, quindi inserire il rullo di presa sull'asse in direzione della freccia (1). Ruotando il rullo di presa in direzione della freccia (2), è possibile inserire l'asse più facilmente.

Controllare che il rullo sia inserito correttamente nella sua sede, il che è indicato da un suono di scatto.

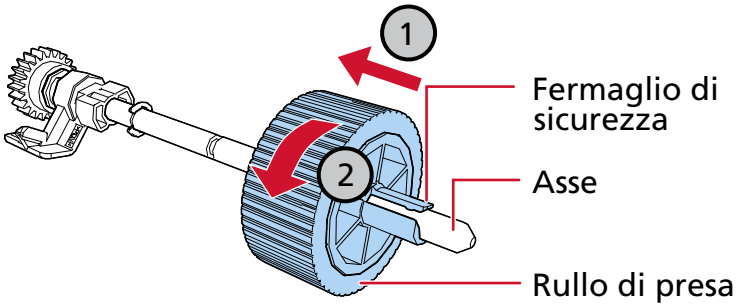

Verificare che i rulli di presa siano installati correttamente. In caso contrario, potrebbero verificarsi inceppamenti della carta.

b Tenere la boccola dell'asse in una mano e l'altro rullo di presa con il fermaglio di sicurezza rivolto verso di sé con l'altra, quindi inserire il rullo di presa sull'asse in direzione della freccia (1). Ruotando il rullo di presa in direzione della freccia (2), è possibile inserire l'asse più facilmente.

Controllare che il rullo sia inserito correttamente nella sua sede, il che è indicato da un suono di scatto.

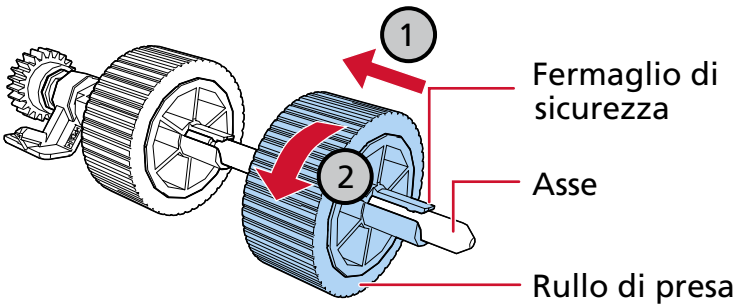

Verificare che i rulli di presa siano installati correttamente. In caso contrario, potrebbero verificarsi inceppamenti della carta.

9 Installare il rullo di presa nella posizione lontana da sé.

a Inserire l'estremità sinistra dell'asse nella fessura e abbassare gradualmente l'altra estremità.

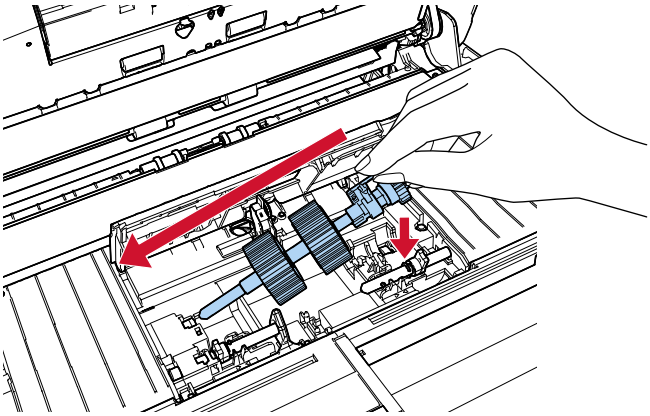

b Ruotare la boccola nell'asse nella direzione della freccia.

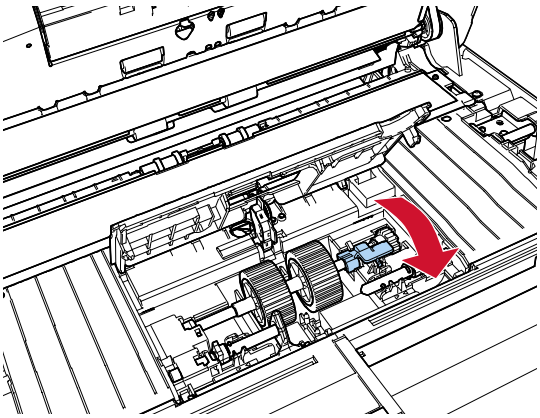

10 Installare il nuovo rullo di presa nella posizione più vicina a sé.

a Inserire le sporgenze (× 2) sullo scanner nei fori (× 2) sul rullo di presa.

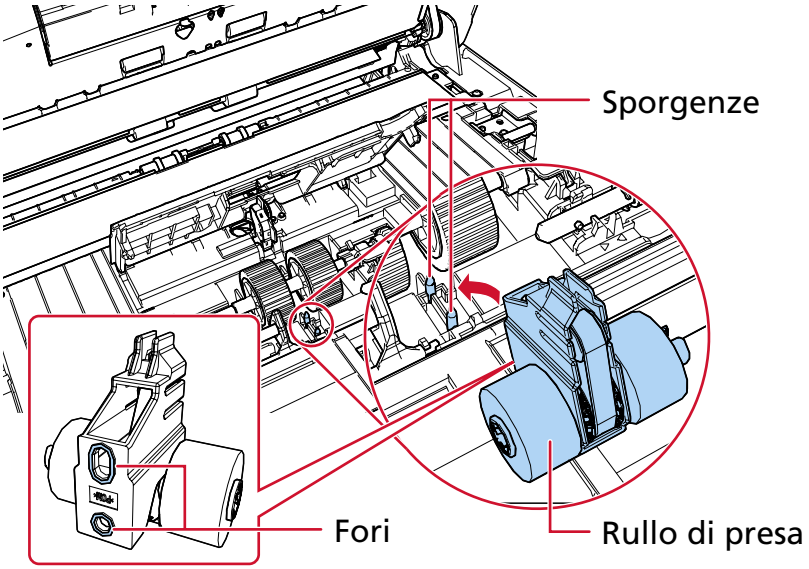

b Far scorrere la boccola sull'asse sinistro nella direzione della freccia.

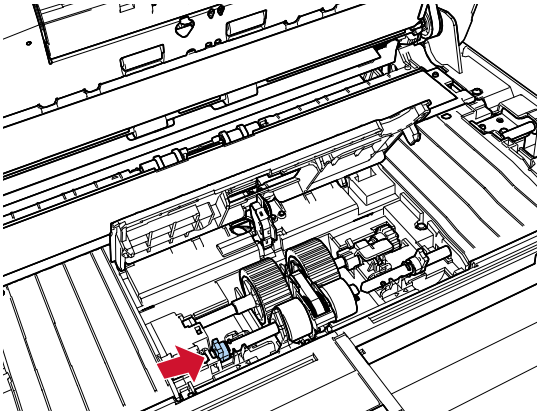

c Inserire la sporgenza sull'asse destro nella tacca sul rullo di presa e far scorrere la boccola sull'asse destro in direzione della freccia.

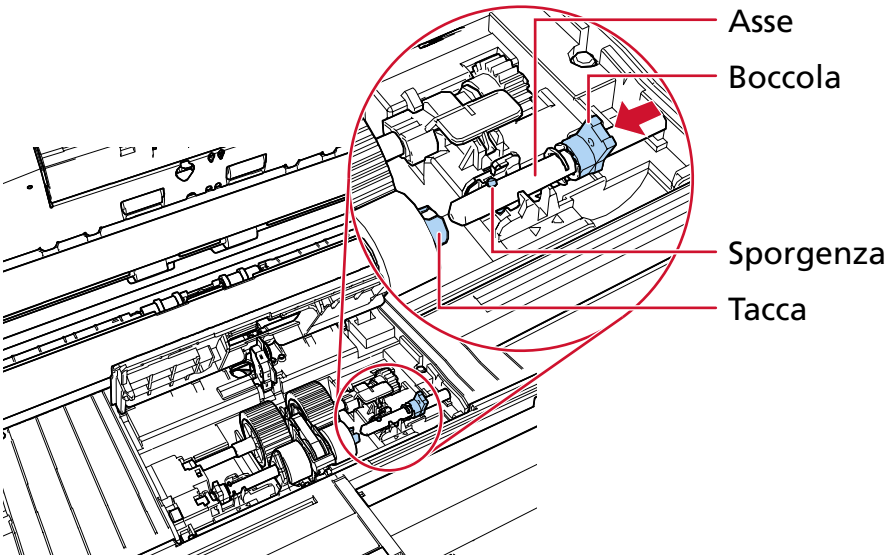

d Ruotare le boccole (× 2) nell'asse nella direzione della freccia.

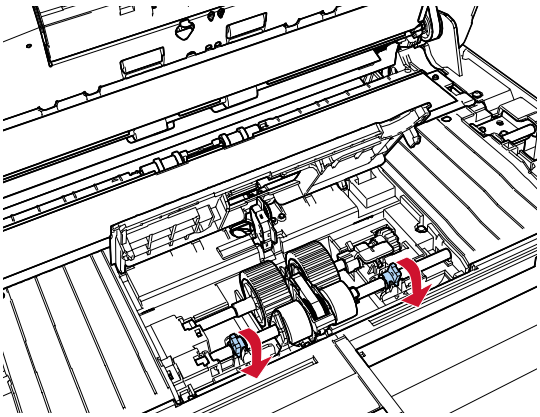

Verificare che i rulli di presa siano installati correttamente. In caso contrario, potrebbero verificarsi inceppamenti della carta.

11 Chiudere la guida del foglio.

Controllare che entrambe le estremità della guida del foglio siano bloccate correttamente.

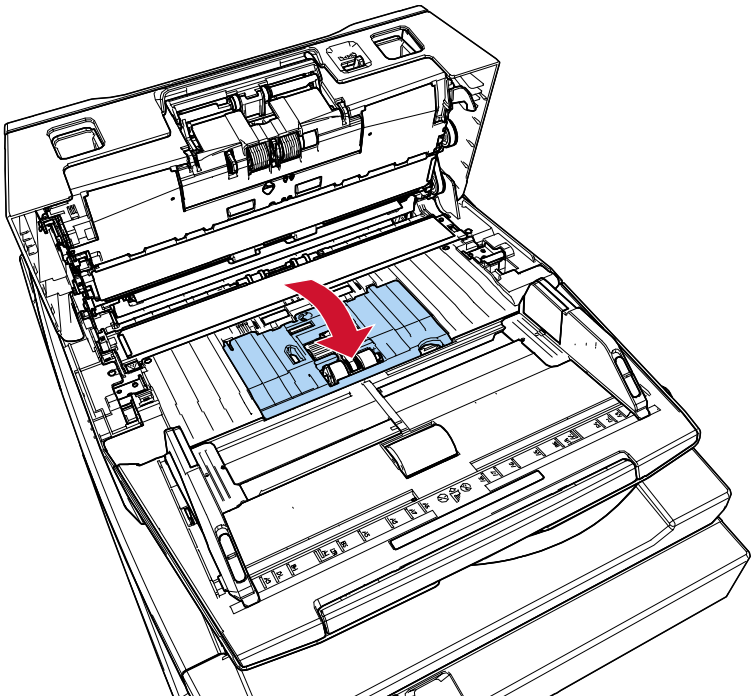

12 **Chiudere l'ADF.**

➡ Chiusura dell'ADF (pag. 51)

⚠ AVVISO	Attenzione a non chiudersi l'ADF sulle dita quando lo si chiude.

13 **Collegare il cavo di alimentazione e accendere lo scanner.**

➡ Accensione (pag. 45)

14 **Usare uno dei metodi seguenti per azzerare il contatore del rullo di presa.**

- [5:Contatori materiali usurabili] nella schermata [Menu delle impostazioni] del pannello di comando

  ➡ Uso del menu delle impostazioni (pag. 111)

- Software Operation Panel

  ➡ Azzeramento dei contatori dei fogli (pag. 290)

Soluzione dei problemi

Questa sezione descrive come agire quando si verificano inceppamenti della carta e altri problemi, gli elementi da controllare prima di contattare il rivenditore e come leggere l'etichetta dei prodotti sullo scanner.

ATTENZIONE

Per informazioni dettagliate su altri errori/problemi non trattati in questa sezione, consultare il manuale/aiuto del driver dello scanner e dell'applicazione di scansione delle immagini.

Quando si verifica un inceppamento della carta

Rimuovere i documenti rimasti nell'ADF con la procedura seguente:

AVVISO

- Non tirare con forza i documenti inceppati e assicurarsi di aprire prima l'ADF.
- Non toccare le parti taglienti quando si rimuovono i documenti inceppati. In caso contrario si possono verificare lesioni.
- Prestare attenzione a evitare l'intrappolamento di capelli, cravatte o collane all'interno dello scanner durante la rimozione dei documenti inceppati.
- L'interno dell'ADF potrebbe surriscaldarsi durante l'operazione. Prestare attenzione a non bruciarsi.

1 Togliere tutti i documenti dallo scivolo della carta dell'ADF (alimentatore).

2 Aprire l'ADF.

➡ Apertura dell'ADF (pag. 50)

AVVISO

Quando è aperto, l'ADF potrebbe chiudersi accidentalmente. Attenzione a non chiudersi l'ADF sulle dita.

3 Rimuovere il documento inceppato.

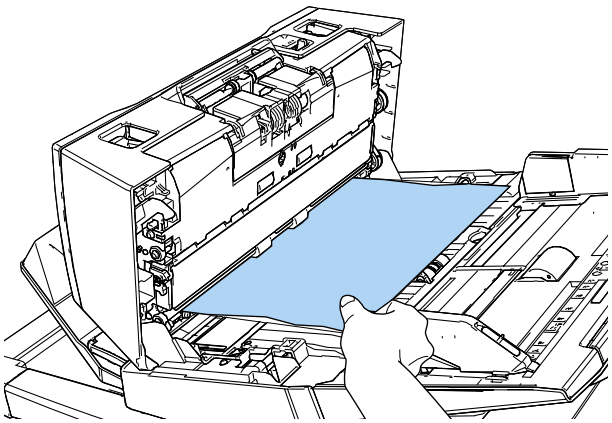

ATTENZIONE

- Verificare attentamente i documenti e il percorso della carta. Togliere qualsiasi oggetto metallico, quale fermagli e graffette, per evitare l'inceppamento della carta.
- Quando si rimuovono i documenti con oggetti metallici, quali graffette o fermagli, fare attenzione a non danneggiare la superficie in vetro e le guide.

4 Chiudere l'ADF.

➡ Chiusura dell'ADF (pag. 51)

⚠ AVVISO

Attenzione a non chiudersi l'ADF sulle dita quando lo si chiude.

ATTENZIONE

- Controllare che l'ADF sia chiuso correttamente. In caso contrario, i documenti potrebbero non essere alimentati correttamente nell'ADF.
- Quando la scansione è completata o annullata, può talvolta accadere che rimangano dei documenti nell'ADF senza che si visualizzino messaggi di errore. In tal caso, seguire i punti da 1 a 4 sopra per rimuovere i documenti.
- Per continuare la scansione, controllare la pagina da cui riprendere e ricaricare il documento nello scivolo della carta dell'ADF (alimentatore).

Errori

- **Indicazione di errore**

  Quando si verifica un errore mentre lo scanner è in uso, si visualizzano le informazioni di errore nelle due posizioni seguenti.

  - LCD (pag. 208)
  - Finestra Error Recovery Guide (pag. 209)

- **LCD**

  Quando si verifica un errore mentre lo scanner è in uso, si visualizzano un codice di errore e un messaggio di errore sull'LCD.
  È possibile cancellare la visualizzazione dell'errore premendo il tasto [Stop/Clear].
  In caso di inceppamento della carta, il messaggio scompare una volta trascorso un determinato periodo di tempo senza documenti (stato [Pronto]) nello scanner.

  - fi-8600

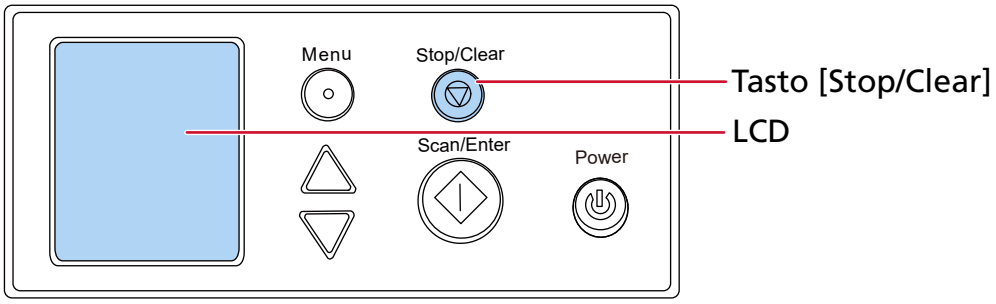

● fi-8700/fi-8700S

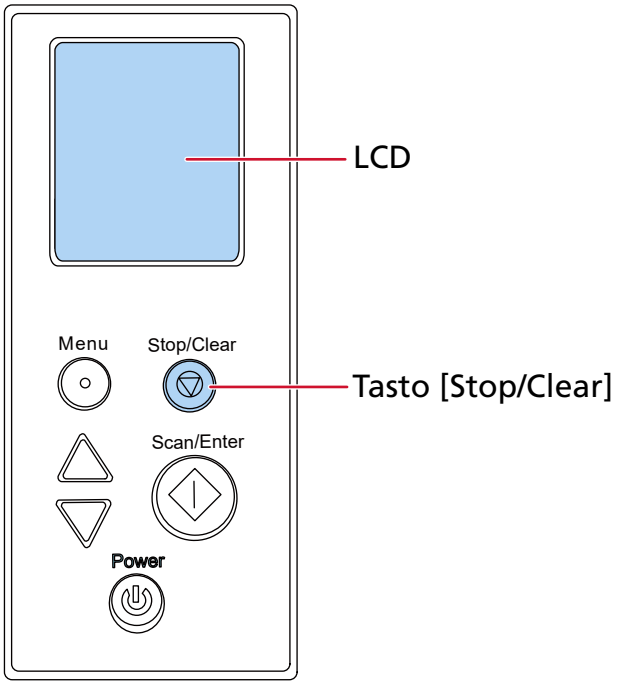

- **Finestra Error Recovery Guide**

  Quando si verifica un errore mentre lo scanner è in uso, si visualizzano il nome e il codice dell'errore nella finestra Error Recovery Guide.
  Quando si effettua l'accesso a Windows, viene avviato Error Recovery Guide e l'icona Error Recovery Guide viene visualizzata nell'area di notifica all'estrema destra della barra delle applicazioni.
  Annotare le informazioni visualizzate e cliccare il tasto [Più informazioni] per verificare la procedura di soluzione dei problemi.

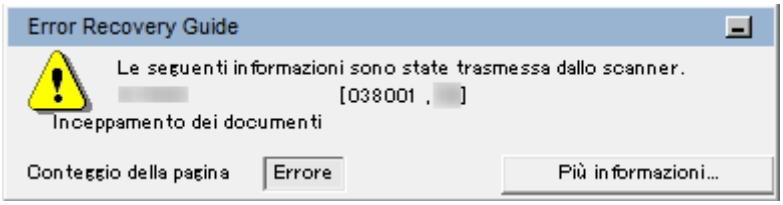

- **Elenco degli errori**

LCD		Finestra Error Recovery Guide	Vedere
Codice di errore	Riepilogo dei messaggi di errore		
Errore A1:B3	Errore Imprinter (timeout di comunicazione)	Errore Imprinter (timeout di comunicazione)	Errore imprinter (Quando l'imprinter è installato) [fi-8600] (pag. 213)

LCD		Finestra Error Recovery Guide	Vedere
Codice di errore	Riepilogo dei messaggi di errore		
Errore A2:B5	Errore dell'Imprinter (testina di stampa)	Errore dell'Imprinter (testina di stampa)	
Errore A3:B6	Errore Imprinter (EEPROM)	Errore Imprinter (EEPROM)	
Errore A4:B8	Errore Imprinter (ROM)	Errore Imprinter (ROM)	
Errore C0:E5	Errore di memoria (Fronte)	Disfunzione della memoria	Errore di memoria/Errore dell'LSI (pag. 213)
Errore C0:E6	Errore di memoria (Retro)		
Errore C0:E9	Errore dell'LSI (Fronte)	Disfunzione del LSI	
Errore C0:EA	Errore dell'LSI (Retro)		
Errore E0:87	Errore trasporto FB	Disfunzione del motore di Flatbed	Errore trasporto piano di scansione [fi-8700/ fi-8700S] (pag. 214)
Errore E1:7E	Errore ottico (FB)	Errore ottico (flatbed)	Errore ottico (piano di scansione) [fi-8700/ fi-8700S] (pag. 215)
Errore E2:74	Errore ottico (ADF parte frontale)	Errore ottico (ADF parte frontale)	Errore ottico (ADF) (pag. 215)
Errore E3:75	Errore ottico (ADF parte retro)	Errore ottico (ADF parte retro)	
Errore E6:D3	Errore Pannello di comando	Errore Pannello di comando	Errore Pannello di comando (pag. 216)
Errore E7:D2	EEPROM error	Errore EEPROM	Errore EEPROM (pag. 216)
Errore E9:F5	Errore di lettura/scrittura della memoria dell'immagine (Fronte)	Errore di lettura/scrittura della memoria dell'immagine (F)	Errore di lettura/scrittura della memoria dell'immagine (pag. 216)
Errore E9:F6	Errore di lettura/scrittura della memoria dell'immagine (Retro)	Errore di lettura/scrittura della memoria dell'immagine (B)	
Errore F2:C4	Malfunzionamento del Braccio di presa	Malfunzionamento del Braccio di presa	Malfunzionamento del Braccio di presa (pag. 217)
Errore F4:C2	Errore del meccanismo di cambio dello sfondo. (ADF parte frontale)	Errore di unità conversione background	Errore del meccanismo di cambio dello sfondo (pag. 217)

LCD		Finestra Error Recovery Guide	Vedere
Codice di errore	**Riepilogo dei messaggi di errore**		
Errore F4:C3	Errore del meccanismo di cambio dello sfondo. (ADF parte retro)		
Errore H0:83	Errore circuito motore	Fusibile per motore ADF saltato	Errore circuito motore (pag. 218)
Errore H1:80			
Errore H2:81			
Errore H6:B1	Errore di sistema dell'Imprinter	Dinsfunzione del fusibile del Imprinter	Errore di sistema dell'Imprinter (Quando l'imprinter è installato) [fi-8600] (pag. 219)
Errore H7:84	Errore circuito lampada	Dinsfunzione del fusibile della lampada	Errore circuito lampada (pag. 219)
Errore H8:88	Errore circuito motore	Fusibile per motore ADF saltato	Errore circuito motore (pag. 218)
Errore J0:37	Protezione carta (rumore inceppamento)	Fermare la scansione per prevenire danni alla carta.	Prevenzione dei danni alla carta (pag. 219)
Errore J0:51	Protezione carta (distorsione carta)		
Errore J1:31	Inceppamento della carta	Inceppamento dei documenti	Inceppamento della carta/Errore di presa (pag. 220)
Errore J1:36			
Errore J1:50	Errore di presa		
Errore J1:5A	Inceppamento della carta	Inceppamento dei documenti	Inceppamento della carta (Quando l'imprinter è installato) [fi-8600] (pag. 221)
Errore J2:55	Rilevamento di alimentazione multipla (sovrapposizione)	Alimentazione multipla	Alimentazione multipla (pag. 221)
Errore J2:56	Rilevamento di alimentazione multipla (lunghezza)		
Errore J7:5F	Modalità di alimentazione cambiata	Modalità di alimentazione cambiata	Modalità di alimentazione cambiata (pag. 222)

LCD		Finestra Error Recovery Guide	Vedere
Codice di errore	**Riepilogo dei messaggi di errore**		
Errore J8:01	Sensori sporchi	Sensore(i) sporco	Sensore(i) sporco (pag. 222)
Errore J8:04			
Errore J9:39	Inceppamento della carta	Inceppamento documenti(Rulli sporchi)	Inceppamento della carta/Errore di presa (pag. 220)
Errore L0:11	Errore del sensore	Disfunzione del sensore	Errore del sensore (pag. 223)
Errore L2:13			
Errore L6:1B			
Errore M1:D5	Errore LAN cablata	—	Errore LAN cablata (pag. 223)
Errore M4:AB	Errore di rete	—	Errore di impostazione della rete (pag. 224)
Errore U0:10	Errore leva di blocco	Disfunzione della chiusura di sicurezza	Errore leva di blocco [fi-8700/fi-8700S] (pag. 225)
Errore U4:40	ADF aperto	Coperchio aperto	ADF aperto (pag. 225)
Errore U5:4A	Coperchio Imprinter aperto	Coperchio aperto	Coperchio Imprinter aperto (Quando l'imprinter è installato) [fi-8600] (pag. 226)
Errore U6:B4	La cartuccia dell'inchiostro non è inserita	La cartuccia dell'inchiostro non è inserita	La cartuccia dell'inchiostro non è inserita (Quando l'imprinter è installato) [fi-8600] (pag. 226)
Errore U7:B9	Errore nell'area di stampa	Fallimento della rilevazione della carta Imprinter o errore di area di stampa	Errore nell'area di stampa (Quando l'imprinter è installato) [fi-8600] (pag. 226)
—	—	In uso da altri	In uso da altri (pag. 227)
—	Mancanza doc.	—	Mancanza doc. (pag. 227)
—	Stop	—	Stop (pag. 227)
—	Pausa	—	Pausa (pag. 227)

Errore imprinter (Quando l'imprinter è installato) [fi-8600]

Se si verifica un errore nell'imprinter, vengono visualizzate le seguenti informazioni di errore.

LCD		Finestra Error Recovery Guide
Codice di errore	Messaggio di errore	
Errore A1:B3	Errore Imprinter (timeout di comunicazione) Riattivare l'alimentazione. Se il problema persiste, consultare la Guida dell'operatore e adottare le misure adeguate.	Errore Imprinter (timeout di comunicazione)
Errore A2:B5	Errore dell'Imprinter (testina di stampa) Riattivare l'alimentazione. Se il problema persiste, consultare la Guida dell'operatore e adottare le misure adeguate.	Errore dell'Imprinter (testina di stampa)
Errore A3:B6	Errore Imprinter (EEPROM) Riattivare l'alimentazione. Se il problema persiste, consultare la Guida dell'operatore e adottare le misure adeguate.	Errore Imprinter (EEPROM)
Errore A4:B8	Errore Imprinter (ROM) Riattivare l'alimentazione. Se il problema persiste, consultare la Guida dell'operatore e adottare le misure adeguate.	Errore Imprinter (ROM)

Agire come segue.

- Consultare la Guida dell'operatore dell'imprinter fi-760PRB per controllare se la cartuccia di stampa è installata correttamente.
- Consultare la Guida dell'operatore dell'imprinter fi-760PRB per ricollegare il cavo EXT.
- Spegnere e riaccendere lo scanner.

Se il problema persiste ancora, annotare il codice di errore, controllare ogni elemento in Prima di contattare il centro autorizzato di servizi scanner (pag. 266) e contattare il distributore/rivenditore presso cui è stato acquistato il prodotto.

Errore di memoria/Errore dell'LSI

Se si verifica un errore di memoria o dell'LSI, vengono visualizzate le seguenti informazioni di errore.

LCD		Finestra Error Recovery Guide
Codice di errore	Messaggio di errore	
Errore C0:E5	Errore di memoria (Fronte)	Disfunzione della memoria

LCD		Finestra Error Recovery Guide
Codice di errore	Messaggio di errore	
	Riattivare l'alimentazione. Se il problema persiste, consultare la Guida dell'operatore e adottare le misure adeguate.	
Errore C0:E6	Errore di memoria (Retro) Riattivare l'alimentazione. Se il problema persiste, consultare la Guida dell'operatore e adottare le misure adeguate.	
Errore C0:E9	Errore dell'LSI (Fronte) Riattivare l'alimentazione. Se il problema persiste, consultare la Guida dell'operatore e adottare le misure adeguate.	Disfunzione del LSI
Errore C0:EA	Errore dell'LSI (Retro) Riattivare l'alimentazione. Se il problema persiste, consultare la Guida dell'operatore e adottare le misure adeguate.	

Spegnere e riaccendere lo scanner.
Se il problema persiste ancora, annotare il codice di errore, controllare ogni elemento in Prima di contattare il centro autorizzato di servizi scanner (pag. 266) e contattare il distributore/rivenditore presso cui è stato acquistato il prodotto.

Errore trasporto piano di scansione [fi-8700/fi-8700S]

Se si verifica un errore relativo al piano di scansione, vengono visualizzate le seguenti informazioni di errore.

LCD		Finestra Error Recovery Guide
Codice di errore	Messaggio di errore	
Errore E0:87	Errore trasporto FB Sbloccare l'interruttore della leva di blocco.	Disfunzione del motore di Flatbed

Controllare che la chiusura di sicurezza non sia bloccata.
Se la chiusura di sicurezza è bloccata, sbloccarla.

➔ Errore leva di blocco [fi-8700/fi-8700S] (pag. 225)
Se il problema persiste ancora, annotare il codice di errore, controllare ogni elemento in Prima di contattare il centro autorizzato di servizi scanner (pag. 266) e contattare il distributore/rivenditore presso cui è stato acquistato il prodotto.

Errore ottico (piano di scansione) [fi-8700/fi-8700S]

Se si verifica un errore ottico nel piano di scansione, vengono visualizzate le seguenti informazioni di errore.

LCD		Finestra Error Recovery Guide
Codice di errore	Messaggio di errore	
Errore E1:7E	Errore ottico (FB) Riattivare l'alimentazione. Se il problema persiste, consultare la Guida dell'operatore e adottare le misure adeguate.	Errore ottico (flatbed)

Agire come segue.

- Controllare che la chiusura di sicurezza non sia bloccata.
  Se la chiusura di sicurezza è bloccata, sbloccarla.

  ➡ Errore leva di blocco [fi-8700/fi-8700S] (pag. 225)

- Vedere Pulizia dell'interno dello scanner (Piano di scansione) [fi-8700/fi-8700S] (pag. 189) e pulire il piano documenti (vetro).

- Spegnere e riaccendere lo scanner.

Se il problema persiste ancora, annotare il codice di errore, controllare ogni elemento in Prima di contattare il centro autorizzato di servizi scanner (pag. 266) e contattare il distributore/rivenditore presso cui è stato acquistato il prodotto.

Errore ottico (ADF)

Se si verifica un errore ottico nell'ADF, vengono visualizzate le seguenti informazioni di errore.

LCD		Finestra Error Recovery Guide
Codice di errore	Messaggio di errore	
Errore E2:74	Errore ottico (ADF parte frontale) Riattivare l'alimentazione. Se il problema persiste, consultare la Guida dell'operatore e adottare le misure adeguate.	Errore ottico (ADF parte frontale)
Errore E3:75	Errore ottico (ADF parte retro) Riattivare l'alimentazione. Se il problema persiste, consultare la Guida dell'operatore e adottare le misure adeguate.	Errore ottico (ADF parte retro)

Agire come segue.

- Vedere Pulizia dell'interno dello scanner (ADF) con un panno (pag. 182) e pulire il vetro.

- Spegnere e riaccendere lo scanner.

Se il problema persiste ancora, annotare il codice di errore, controllare ogni elemento in Prima di contattare il centro autorizzato di servizi scanner (pag. 266) e contattare il distributore/rivenditore presso cui è stato acquistato il prodotto.

Errore Pannello di comando

Se si verifica un errore del pannello operatore, vengono visualizzate le seguenti informazioni sull'errore.

LCD		Finestra Error Recovery Guide
Codice di errore	**Messaggio di errore**	
Errore E6:D3	Errore Pannello di comando Riattivare l'alimentazione. Se il problema persiste, consultare la Guida dell'operatore e adottare le misure adeguate.	Errore Pannello di comando

Spegnere e riaccendere lo scanner.
Se il problema persiste ancora, annotare il codice di errore, controllare ogni elemento in Prima di contattare il centro autorizzato di servizi scanner (pag. 266) e contattare il distributore/rivenditore presso cui è stato acquistato il prodotto.

Errore EEPROM

Se si verifica un errore EEPROM, vengono visualizzate le seguenti informazioni di errore.

LCD		Finestra Error Recovery Guide
Codice di errore	**Messaggio di errore**	
Errore E7:D2	EEPROM error Turn the power back on. If the problem persists, refer to the Operator's Guide and take measures accordingly.	Errore EEPROM

Spegnere e riaccendere lo scanner.
Se il problema persiste ancora, annotare il codice di errore, controllare ogni elemento in Prima di contattare il centro autorizzato di servizi scanner (pag. 266) e contattare il distributore/rivenditore presso cui è stato acquistato il prodotto.

Errore di lettura/scrittura della memoria dell'immagine

Se si verifica un errore durante la lettura dei dati dalla memoria dell'immagine o la scrittura nella memoria dell'immagine, vengono visualizzate le seguenti informazioni di errore.

LCD		Finestra Error Recovery Guide
Codice di errore	Messaggio di errore	
Errore E9:F5	Errore di lettura/scrittura della memoria dell'immagine (Fronte) Riattivare l'alimentazione. Se il problema persiste, consultare la Guida dell'operatore e adottare le misure adeguate.	Errore di lettura/scrittura della memoria dell'immagine (F)
Errore E9:F6	Errore di lettura/scrittura della memoria dell'immagine (Retro) Riattivare l'alimentazione. Se il problema persiste, consultare la Guida dell'operatore e adottare le misure adeguate.	Errore di lettura/scrittura della memoria dell'immagine (B)

Spegnere e riaccendere lo scanner.
Se il problema persiste ancora, annotare il codice di errore, controllare ogni elemento in Prima di contattare il centro autorizzato di servizi scanner (pag. 266) e contattare il distributore/rivenditore presso cui è stato acquistato il prodotto.

Malfunzionamento del Braccio di presa

Quando si verifica un malfunzionamento del braccio di presa, vengono visualizzate le seguenti informazioni di errore.

LCD		Finestra Error Recovery Guide
Codice di errore	Messaggio di errore	
Errore F2:C4	Malfunzionamento del Braccio di presa Riattivare l'alimentazione. Se il problema persiste, consultare la Guida dell'operatore e adottare le misure adeguate.	Malfunzionamento del Braccio di presa

Spegnere e riaccendere lo scanner.
Se il problema persiste ancora, annotare il codice di errore, controllare ogni elemento in Prima di contattare il centro autorizzato di servizi scanner (pag. 266) e contattare il distributore/rivenditore presso cui è stato acquistato il prodotto.

Errore del meccanismo di cambio dello sfondo

Se si verifica un errore nel meccanismo di commutazione in background, vengono visualizzate le seguenti informazioni di errore.

LCD		Finestra Error Recovery Guide
Codice di errore	Messaggio di errore	
Errore F4:C2	Errore del meccanismo di cambio dello sfondo. (ADF parte frontale)	Errore di unità conversione background

LCD		Finestra Error Recovery Guide
Codice di errore	Messaggio di errore	
	Riattivare l'alimentazione. Se il problema persiste, consultare la Guida dell'operatore e adottare le misure adeguate.	
Errore F4:C3	Errore del meccanismo di cambio dello sfondo. (ADF parte retro) Riattivare l'alimentazione. Se il problema persiste, consultare la Guida dell'operatore e adottare le misure adeguate.	

Aprire l'ADF per controllare che non vi siano rimasti documenti, quindi spegnere e riaccendere lo scanner.
Se il problema persiste ancora, annotare il codice di errore, controllare ogni elemento in Prima di contattare il centro autorizzato di servizi scanner (pag. 266) e contattare il distributore/rivenditore presso cui è stato acquistato il prodotto.

Errore circuito motore

Se si verifica un errore nel circuito del motore, vengono visualizzate le seguenti informazioni di errore.

LCD		Finestra Error Recovery Guide
Codice di errore	Messaggio di errore	
Errore H0:83	Errore circuito motore Riattivare l'alimentazione. Se il problema persiste, consultare la Guida dell'operatore e adottare le misure adeguate.	Fusibile per motore ADF saltato
Errore H1:80	Errore circuito motore Riattivare l'alimentazione. Se il problema persiste, consultare la Guida dell'operatore e adottare le misure adeguate.	
Errore H2:81	Errore circuito motore Riattivare l'alimentazione. Se il problema persiste, consultare la Guida dell'operatore e adottare le misure adeguate.	
Errore H8:88	Errore circuito motore Riattivare l'alimentazione. Se il problema persiste, consultare la Guida dell'operatore e adottare le misure adeguate.	

Spegnere e riaccendere lo scanner.

Se il problema persiste ancora, annotare il codice di errore, controllare ogni elemento in Prima di contattare il centro autorizzato di servizi scanner (pag. 266) e contattare il distributore/rivenditore presso cui è stato acquistato il prodotto.

Errore di sistema dell'Imprinter (Quando l'imprinter è installato) [fi-8600]

Se si verifica un errore di circuito, vengono visualizzate le seguenti informazioni di errore.

LCD		Finestra Error Recovery Guide
Codice di errore	Messaggio di errore	
Errore H6:B1	Errore di sistema dell'Imprinter Riattivare l'alimentazione. Se il problema persiste, consultare la Guida dell'operatore e adottare le misure adeguate.	Dinsfunzione del fusibile del Imprinter

Spegnere e riaccendere lo scanner.
Se il problema persiste ancora, annotare il codice di errore, controllare ogni elemento in Prima di contattare il centro autorizzato di servizi scanner (pag. 266) e contattare il distributore/rivenditore presso cui è stato acquistato il prodotto.

Errore circuito lampada

Se si verifica un errore nel circuito della lampada, vengono visualizzate le seguenti informazioni di errore.

LCD		Finestra Error Recovery Guide
Codice di errore	Messaggio di errore	
Errore H7:84	Errore circuito lampada Riattivare l'alimentazione. Se il problema persiste, consultare la Guida dell'operatore e adottare le misure adeguate.	Dinsfunzione del fusibile della lampada

Spegnere e riaccendere lo scanner.
Se il problema persiste ancora, annotare il codice di errore, controllare ogni elemento in Prima di contattare il centro autorizzato di servizi scanner (pag. 266) e contattare il distributore/rivenditore presso cui è stato acquistato il prodotto.

Prevenzione dei danni alla carta

Quando è attivata la funzione di protezione della carta, l’alimentazione della carta si interrompe e vengono visualizzate le seguenti informazioni di errore.

LCD		Finestra Error Recovery Guide
Codice di errore	Messaggio di errore	
Errore J0:37	Protezione carta (rumore inceppamento) Rimuovere il documento. Prestare attenzione a non far inceppare o disallineare il documento mentre viene ricaricato. Per i dettagli, consultare la Guida dell'operatore.	Fermare la scansione per prevenire danni alla carta.
Errore J0:51	Protezione carta (distorsione carta) Rimuovere il documento. Prestare attenzione a non far inceppare o disallineare il documento mentre viene ricaricato. Per i dettagli, consultare la Guida dell'operatore.	

La funzione per proteggere i documenti (Protezione carta) impedisce il danneggiamento dei documenti durante la scansione con l'ADF aumentando il livello di sensibilità per rilevare gli inceppamenti della carta.
Agire come segue.

- Se si verifica questo errore, verificare se il documento soddisfa i requisiti descritti in Documenti adatti alla scansione (pag. 85).
- Se questo errore si verifica frequentemente anche quando il documento soddisfa i requisiti per la scansione, ridurre il livello di sensibilità di protezione carta.
- Se i documenti rimangono nell'ADF, rimuoverli facendo riferimento a Quando si verifica un inceppamento della carta (pag. 206).

Inceppamento della carta/Errore di presa

Se si verifica un errore di inceppamento della carta o di presa, vengono visualizzate le seguenti informazioni di errore.

LCD		Finestra Error Recovery Guide
Codice di errore	Messaggio di errore	
Errore J1:31	Inceppamento della carta Rimuovere il documento.	Inceppamento dei documenti
Errore J1:36	Inceppamento della carta Rimuovere il documento.	
Errore J1:50	Errore di presa Rimuovere il documento.	
Errore J9:39	Inceppamento della carta Pulire i rulli.	Inceppamento documenti(Rulli sporchi)

Agire come segue.

- Quando si verifica un inceppamento della carta all'interno dello scanner, consultare Quando si verifica un inceppamento della carta (pag. 206) per rimuovere i documenti inceppati.
- Consultare Documenti adatti alla scansione (pag. 85) per controllare se il documento è idoneo alla scansione.
- Se gli inceppamenti della carta si verificano frequentemente, agire come indicato in Si verificano spesso inceppamenti della carta o errori di presa (pag. 249).
- Vedere Manutenzione quotidiana (pag. 174) e pulire i rulli.

Se il problema persiste ancora, annotare il codice di errore, controllare ogni elemento in Prima di contattare il centro autorizzato di servizi scanner (pag. 266) e contattare il distributore/rivenditore presso cui è stato acquistato il prodotto.

Inceppamento della carta (Quando l'imprinter è installato) [fi-8600]

Se si verifica un errore di inceppamento della carta, vengono visualizzate le seguenti informazioni di errore.

LCD		Finestra Error Recovery Guide
Codice di errore	**Messaggio di errore**	
Errore J1:5A	Inceppamento della carta Rimuovere il documento.	Inceppamento dei documenti

Agire come segue.

- Quando si verifica un inceppamento della carta all'interno dell'imprinter, consultare la Guida dell'operatore dell'imprinter fi-760PRB per rimuovere i documenti inceppati.
- Consultare la Guida dell'operatore dell'imprinter fi-760PRB per verificare che il documento soddisfi i requisiti per i documenti che è possibile alimentare nell'imprinter
- Consultare la Guida dell'operatore dell'imprinter fi-760PRB per pulire i rulli.

Se il problema persiste ancora, annotare il codice di errore, controllare ogni elemento in Prima di contattare il centro autorizzato di servizi scanner (pag. 266) e contattare il distributore/rivenditore presso cui è stato acquistato il prodotto.

Alimentazione multipla

Se si verifica un'alimentazione multipla, vengono visualizzate le seguenti informazioni di errore.

LCD		Finestra Error Recovery Guide
Codice di errore	**Messaggio di errore**	
Errore J2:55	Rilevamento di alimentazione multipla (sovrapposizione) Premere il tasto [Scan/Enter]. Se un documento è in fase di alimentazione sarà espulso.	Alimentazione multipla

LCD		Finestra Error Recovery Guide
Codice di errore	**Messaggio di errore**	
Errore J2:56	Rilevamento di alimentazione multipla (lunghezza) Premere il tasto [Scan/Enter]. Se un documento è in fase di alimentazione sarà espulso.	

Se i documenti rimangono nello scanner, consultare Quando si verifica un inceppamento della carta (pag. 206) per rimuoverli.
Se si sovrappongono e alimentano frequentemente i documenti nello scanner, procedere come descritto in Documenti sovrapposti alimentati frequentemente nello scanner (pag. 242).
Se il problema persiste ancora, annotare il codice di errore, controllare ogni elemento in Prima di contattare il centro autorizzato di servizi scanner (pag. 266) e contattare il distributore/rivenditore presso cui è stato acquistato il prodotto.

Modalità di alimentazione cambiata

Se si effettua un cambio della modalità di alimentazione durante una scansione, vengono visualizzate le seguenti informazioni di errore.

LCD		Finestra Error Recovery Guide
Codice di errore	**Messaggio di errore**	
Errore J7:5F	Modalità di alimentazione cambiata Verificare l'impostazione della spia della modalità di alimentazione, caricare nuovamente i documenti e riprovare.	Modalità di alimentazione cambiata

Verificare la posizione del cambio della modalità di alimentazione.
Se i documenti rimangono nell'ADF, rimuoverli facendo riferimento a Quando si verifica un inceppamento della carta (pag. 206).
Se il problema persiste ancora, annotare il codice di errore, controllare ogni elemento in Prima di contattare il centro autorizzato di servizi scanner (pag. 266) e contattare il distributore/rivenditore presso cui è stato acquistato il prodotto.

Sensore(i) sporco

Se i sensori sono sporchi, vengono visualizzate le seguenti informazioni di errore.

LCD		Finestra Error Recovery Guide
Codice di errore	**Messaggio di errore**	
Errore J8:01	Sensori sporchi Pulire i sensori di presa.	Sensore(i) sporco
Errore J8:04	Sensori sporchi	

LCD		Finestra Error Recovery Guide
Codice di errore	Messaggio di errore	
	Pulire i sensori superiori di Lettura.	

Agire come segue.

- Pulire i sensori del documento facendo riferimento a Pulizia dell'interno dello scanner (ADF) con un panno (pag. 182).
- Spegnere e riaccendere lo scanner.

Se il problema persiste ancora, annotare il codice di errore, controllare ogni elemento in Prima di contattare il centro autorizzato di servizi scanner (pag. 266) e contattare il distributore/rivenditore presso cui è stato acquistato il prodotto.

Errore del sensore

Se si verifica un errore del sensore, vengono visualizzate le seguenti informazioni di errore.

LCD		Finestra Error Recovery Guide
Codice di errore	Messaggio di errore	
Errore L0:11	Errore del sensore Riattivare l'alimentazione. Se il problema persiste, consultare la Guida dell'operatore e adottare le misure adeguate.	Disfunzione del sensore
Errore L2:13	Errore del sensore Riattivare l'alimentazione. Se il problema persiste, consultare la Guida dell'operatore e adottare le misure adeguate.	
Errore L6:1B	Errore del sensore Riattivare l'alimentazione. Se il problema persiste, consultare la Guida dell'operatore e adottare le misure adeguate.	

Agire come segue.

- Consultare Pulizia dell'interno dello scanner (ADF) con un panno (pag. 182) per pulire i sensori a ultrasuoni.
- Spegnere e riaccendere lo scanner.

Se il problema persiste ancora, annotare il codice di errore, controllare ogni elemento in Prima di contattare il centro autorizzato di servizi scanner (pag. 266) e contattare il distributore/rivenditore presso cui è stato acquistato il prodotto.

Errore LAN cablata

Se si verifica un errore della LAN cablata, vengono visualizzate le seguenti informazioni di errore.

LCD		Finestra Error Recovery Guide
Codice di errore	Messaggio di errore	
Errore M1:D5	Errore LAN cablata Riattivare l'alimentazione. Se il problema persiste, consultare la Guida dell'operatore e adottare le misure adeguate.	—

Spegnere e riaccendere lo scanner.
Se il problema persiste ancora, annotare il codice di errore, controllare ogni elemento in Prima di contattare il centro autorizzato di servizi scanner (pag. 266) e contattare il distributore/rivenditore presso cui è stato acquistato il prodotto.

Errore di impostazione della rete

Quando si verifica un errore di impostazione di rete, vengono visualizzate le seguenti informazioni di errore.

LCD		Finestra Error Recovery Guide
Codice di errore	Messaggio di errore	
Errore M4:AB	Errore di rete Impossibile inviare i dati. Consultare la Guida dell'operatore e adottare le misure adeguate.	—

Agire come segue.

- Controllare le impostazioni di rete dello scanner.
  È possibile controllare le impostazioni di rete per lo scanner con uno dei metodi seguenti.
  - [1:Informazioni sullo scanner] nella schermata [Menu delle impostazioni] del pannello di comando

    ➡ Uso del menu delle impostazioni (pag. 111)
  - Programma di impostazione dell'indirizzo IP
    Per dettagli consultare l'Aiuto dello Network Setup Tool.
    Per dettagli su come avviare il Programma di impostazione dell'indirizzo IP, consultare Avvio del Programma di impostazione dell'indirizzo IP (pag. 368).
  - Impostazioni di rete di fi Series

    ➡ Impostazioni di rete (Impostazioni di rete di fi Series) (pag. 339)
- Verificare la connessione di rete.

Se il problema persiste ancora, annotare il codice di errore, controllare ogni elemento in Prima di contattare il centro autorizzato di servizi scanner (pag. 266) e contattare il distributore/rivenditore presso cui è stato acquistato il prodotto.

Errore leva di blocco [fi-8700/fi-8700S]

Se si verifica un errore di chiusura di sicurezza, vengono visualizzate le seguenti informazioni sull'errore.

LCD		Finestra Error Recovery Guide
Codice di errore	Messaggio di errore	
Errore U0:10	Errore leva di blocco Sbloccare l'interruttore della leva di blocco.	Disfunzione della chiusura di sicurezza

Controllare che la chiusura di sicurezza non sia bloccata.
Se la chiusura di sicurezza è bloccata, utilizzare una moneta o uno strumento simile per ruotare l'interruttore della chiusura di sicurezza fino a quando la fessura non si trova in posizione verticale, per sbloccare la chiusura di sicurezza.

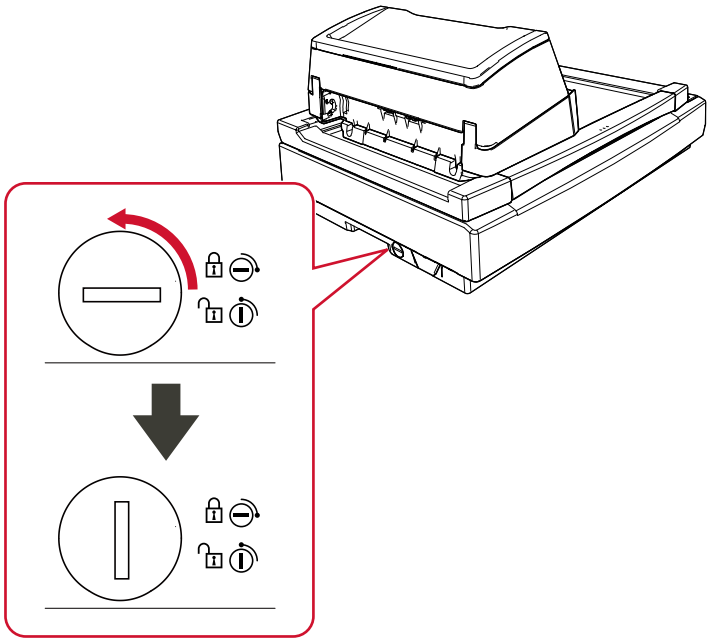

ADF aperto

Se si apre l'ADF durante una scansione, vengono visualizzate le seguenti informazioni di errore.
Se si apre l'ADF mentre lo scanner è in standby, sullo schermo LCD compare solo il messaggio di errore senza il codice di errore.

LCD		Finestra Error Recovery Guide
Codice di errore	Messaggio di errore	
Errore U4:40	ADF aperto	Coperchio aperto

Rimuovere il documento dall'ADF e chiudere l'ADF.
Controllare che l'ADF sia chiuso correttamente.
Per verificare se è chiuso completamente, aprire l'ADF e richiuderlo.

Per ulteriori dettagli sull'apertura e sulla chiusura dell'ADF, vedere Apertura e chiusura dell'ADF (pag. 50).

Coperchio Imprinter aperto (Quando l'imprinter è installato) [fi-8600]

Se si apre la sezione di stampa (coperchio dell'imprinter) durante una scansione, vengono visualizzate le seguenti informazioni di errore.
Se si apre la sezione di stampa (coperchio dell'imprinter) mentre lo scanner è in standby, sullo schermo LCD compare solo il messaggio di errore senza il codice di errore.

LCD		Finestra Error Recovery Guide
Codice di errore	Messaggio di errore	
Errore U5:4A	Coperchio Imprinter aperto	Coperchio aperto

Rimuovere il documento dall'ADF e chiudere la sezione di stampa (coperchio dell'imprinter).
Verificare che la sezione di stampa (coperchio dell'imprinter) sia chiusa correttamente.
Per verificare se è chiusa completamente, aprire la sezione di stampa (coperchio dell'imprinter) e richiuderla.
Per dettagli sull'apertura e sulla chiusura della sezione di stampa (coperchio dell'imprinter), consultare la Guida dell'operatore dell'imprinter fi-760PRB.

La cartuccia dell'inchiostro non è inserita (Quando l'imprinter è installato) [fi-8600]

Se la cartuccia dell'inchiostro non è installata nell'imprinter, vengono visualizzate le seguenti informazioni di errore.

LCD		Finestra Error Recovery Guide
Codice di errore	Messaggio di errore	
Errore U6:B4	La cartuccia dell'inchiostro non è inserita Verificare che la cartuccia dell'inchiostro sia posizionata correttamente.	La cartuccia dell'inchiostro non è inserita

Consultare la Guida dell'operatore dell'imprinter fi-760PRB per installare la cartuccia dell'inchiostro.

Errore nell'area di stampa (Quando l'imprinter è installato) [fi-8600]

Se si verifica un errore di posizione di inizio stampa nell'imprinter, vengono visualizzate le seguenti informazioni di errore.

LCD		Finestra Error Recovery Guide
Codice di errore	Messaggio di errore	
Errore U7:B9	Errore nell'area di stampa	Fallimento della rilevazione della carta Imprinter o errore di area di stampa

Regolare la posizione iniziale e la stringa di caratteri per la stampa in modo che l'area di stampa sia all'interno del documento.
Per dettagli consultare la Guida dell'operatore dell'imprinter fi-760PRB.

In uso da altri

Lo scanner è già in uso.

- Verificare che un'altra applicazione non stia usando lo scanner.
- Verificare che il metodo di connessione dello scanner sia corretto.
- Verificare che non siano in corso operazioni sul pannello di comando.
- Accertarsi che applicazioni residenti nel computer non stiano utilizzando lo scanner.
  Ad esempio, le seguenti applicazioni potrebbero occupare lo scanner.
  - PaperStream Capture
  - PaperStream ClickScan
  - Button Event Manager ([Guarda evento pulsante] è abilitato)

Mancanza doc.

Nessun documento caricato.
Caricare un documento nello scivolo della carta dell'ADF (alimentatore).

Stop

La pressione del tasto [Stop/Clear] durante una scansione ha causato l'interruzione della scansione.
Prima di riprendere una scansione, se i documenti rimangono nello scanner, consultare Quando si verifica un inceppamento della carta (pag. 206) per rimuoverli. Quindi premere il tasto [Stop/Clear] per cancellare la visualizzazione.

Pausa

La scansione è stata sospesa dall'utente.
Quando si preme il tasto [Scan/Enter] durante una scansione, la scansione si interrompe temporaneamente.
Per riprendere la scansione, premere il tasto [Scan/Enter].

Soluzione dei problemi

Questa sezione descrive esempi di problemi che potrebbero verificarsi durante l'uso dello scanner e descrive anche le soluzioni.
Prima di richiedere una riparazione, esaminare gli esempi di problemi e soluzioni.
Se il problema persiste ancora, controllare prima ogni elemento in Prima di contattare il centro autorizzato di servizi scanner (pag. 266), quindi contattare il distributore/rivenditore presso cui è stato acquistato il prodotto.

- **Alimentazione dello scanner**
  - Non è possibile accendere lo scanner (pag. 230)
  - Lo schermo LCD e/o il tasto [Power] si spengono (pag. 231)
- **Connessione dello scanner**

  USB
  - Impossibile collegare lo scanner e un computer tramite il cavo USB (pag. 232)

  LAN cablata
  - Impossibile collegare lo scanner e un computer tramite una LAN cablata (pag. 233)
- **Operazioni di scansione**
  - La scansione non si avvia (pag. 237)
  - La scansione richiede del tempo (pag. 240)
  - Un errore (Codice di errore "U0:10", "U4:40" o "U5:4A") è già visualizzato nell'LCD dopo l'accensione (pag. 241)
  - Documenti sovrapposti alimentati frequentemente nello scanner (pag. 242)
  - Spesso il documento non viene alimentato nell'ADF (pag. 245)
  - Si verificano spesso errori per la prevenzione dei danni alla carta (pag. 247)
  - Si verificano spesso inceppamenti della carta o errori di presa (pag. 249)
- **Risultati di scansione**
  - L'immagine scandita di un'immagine o una foto è irregolare/Sono presenti disturbi dell'immagine (pag. 251)
  - La qualità del testo scandito o delle linee non è soddisfacente (pag. 252)
  - Le immagini sono distorte o non chiare (pag. 254)
  - Appaiono linee verticali sulle immagini (pag. 256)
  - Le immagini sono oblunghe (pag. 258)
  - Nella parte alta o bassa dell'immagine si visualizza un'ombra (pag. 260)
  - Sono presenti delle linee nere sul documento (pag. 261)

- **Trasporto fogli**
  - Il Trasporto fogli non è alimentato uniformemente/Si verificano inceppamenti della carta (pag. 262)
  - Parte dell'immagine sembra essere mancante quando si utilizza il Trasporto fogli (pag. 264)
- **Password**
  - Password amministrazione dimenticata (pag. 265)
  - Si verifica un errore quando si inserisce la password dell'amministratore predefinita (pag. 265)

Non è possibile accendere lo scanner

Controllare i punti seguenti

- Il cavo di alimentazione è ben collegato? (pag. 230)
- È stato premuto il tasto [Power] sullo scanner? (pag. 230)

Se il problema persiste ancora, controllare prima ogni elemento in Prima di contattare il centro autorizzato di servizi scanner (pag. 266), quindi contattare il distributore/rivenditore presso cui è stato acquistato il prodotto.

- **Il cavo di alimentazione è ben collegato?**

Soluzione

Collegare bene il cavo di alimentazione.

➡ Inizio della configurazione dello scanner (pag. 31)

- **È stato premuto il tasto [Power] sullo scanner?**

Soluzione

Premere il tasto [Power] sullo scanner.

➡ Accensione (pag. 45)

Lo schermo LCD e/o il tasto [Power] si spengono

Controllare i punti seguenti

● Lo scanner è rimasto inattivo per un lungo periodo dopo l'accensione? (pag. 231)
Se il problema persiste ancora, controllare prima ogni elemento in Prima di contattare il centro autorizzato di servizi scanner (pag. 266), quindi contattare il distributore/rivenditore presso cui è stato acquistato il prodotto.

- **Lo scanner è rimasto inattivo per un lungo periodo dopo l'accensione?**

Soluzione

Lo scanner è entrato in modalità di risparmio energia o si è spento automaticamente.

● Se lo scanner è entrato in modalità di risparmio energia
L'LCD si spegne e il tasto [Power] lampeggia in verde.
Uscire dalla modalità di risparmio energia in uno dei modi seguenti:

- Caricare un documento nello scivolo della carta dell'ADF (alimentatore).
- Premere qualsiasi tasto sullo scanner (eccetto il tasto [Power]).
- Scandire un documento con l'applicazione di scansione dell'immagine.

➡ Ingresso e uscita dalla modalità Risparmio energia (pag. 48)

● Se lo scanner si è spento automaticamente
Sia l'LCD sia il tasto [Power] o entrambi si spengono.
Accendere lo scanner.

➡ Accensione (pag. 45)

Impossibile collegare lo scanner e un computer tramite il cavo USB

Controllare i punti seguenti

- Il cavo USB è collegato correttamente? (pag. 232)
- Il connettore sul cavo USB è rotto o danneggiato? (pag. 232)
- La versione del driver dello scanner è la più recente? (pag. 232)
- È stato selezionato [Automatico] per l'impostazione USB per lo scanner? (pag. 232)

Se il problema persiste ancora, controllare prima ogni elemento in Prima di contattare il centro autorizzato di servizi scanner (pag. 266), quindi contattare il distributore/rivenditore presso cui è stato acquistato il prodotto.

- **Il cavo USB è collegato correttamente?**

  Soluzione

  usare il cavo USB fornito.
  Controllare se lo scanner e il computer sono collegati tramite il cavo USB.

  ➡ Inizio della configurazione dello scanner (pag. 31)

- **Il connettore sul cavo USB è rotto o danneggiato?**

  Soluzione

  Usare un cavo USB nuovo e collegarlo correttamente.

- **La versione del driver dello scanner è la più recente?**

  Soluzione

  Aggiornare la versione del driver dello scanner alla versione più recente.

- **È stato selezionato [Automatico] per l'impostazione USB per lo scanner?**

  Soluzione

  Se si seleziona [Automatico] per l'impostazione USB per lo scanner, potrebbe non essere possibile stabilire la connessione tra lo scanner e un computer.
  Modificare l'impostazione USB per lo scanner in [USB 2.0] con la procedura seguente:

  - [27:USB] nella schermata [Menu delle impostazioni] del pannello di comando

    ➡ Uso del menu delle impostazioni (pag. 111)

  - Software Operation Panel

    ➡ Specifica dell'operazione USB [USB] (pag. 332)

Impossibile collegare lo scanner e un computer tramite una LAN cablata

Controllare i punti seguenti

- Lo scanner è collegato a un dispositivo di rete (ad esempio uno switch, un hub o un router) tramite un cavo LAN? (pag. 233)
- Il dispositivo di rete (ad esempio switch, hub o router) è acceso? (pag. 233)
- La versione del firmware per il dispositivo di rete è la più recente? (pag. 234)
- Il computer è collegato a un dispositivo di rete (ad esempio uno switch, un hub o un router)? (pag. 234)
- Sono state configurate le impostazioni correlate alle condizioni di comunicazione su un dispositivo di rete (ad esempio uno switch, un hub o un router)? (pag. 234)
- Sono presenti limitazioni della sicurezza nella rete? (pag. 234)
- La rete è stabile? (pag. 234)
- Sono presenti restrizioni di sicurezza sul computer? (pag. 235)
- Il computer è collegato a una LAN cablata? (pag. 235)
- Lo scanner è collegato a un altro computer? (pag. 235)
- L'indirizzo IP dello scanner è corretto? (pag. 235)
- L'indirizzo IP dello scanner è utilizzato per altri dispositivi di comunicazione? (pag. 236)
- La versione del driver dello scanner è la più recente? (pag. 236)

Se il problema persiste ancora, controllare prima ogni elemento in Prima di contattare il centro autorizzato di servizi scanner (pag. 266), quindi contattare il distributore/rivenditore presso cui è stato acquistato il prodotto.

- **Lo scanner è collegato a un dispositivo di rete (ad esempio uno switch, un hub o un router) tramite un cavo LAN?**

  Soluzione

  Collegare lo scanner a un dispositivo di rete (ad esempio uno switch, un hub o un router) tramite un cavo LAN. Inoltre, collegare bene il cavo LAN.
  Quando il cavo LAN è collegato correttamente, agire come segue:

  - Sostituire il cavo LAN.
  - Modificare la porta sul dispositivo di rete a cui è collegato il cavo LAN.
  - Modificare la velocità e il metodo di trasmissione del dispositivo di rete in "Automatico". Se è possibile impostare le impostazioni del dispositivo di rete solo su "Manuale", selezionare "half-duplex" per il metodo di trasmissione.

- **Il dispositivo di rete (ad esempio switch, hub o router) è acceso?**

  Soluzione

  Accendere il dispositivo di rete (ad esempio switch, hub o router).
  Controllare anche che non vi siano errori o malfunzionamenti sul dispositivo di rete.

Per gli errori che si verificano sul dispositivo di rete, fare riferimento al manuale del dispositivo di rete.

- **La versione del firmware per il dispositivo di rete è la più recente?**

  Soluzione

  Se la versione del firmware per il dispositivo di rete non è la più recente, potrebbero verificarsi operazioni impreviste.
  Contattare l'amministratore di rete per controllare la versione del firmware e prendere in considerazione l'aggiornamento alla versione più recente.
  Per i dettagli su come aggiornare il firmware per il dispositivo di rete, fare riferimento al manuale del dispositivo di rete.

- **Il computer è collegato a un dispositivo di rete (ad esempio uno switch, un hub o un router)?**

  Soluzione

  Collegare il computer a un dispositivo di rete (ad esempio uno switch, un hub o un router).
  Per dettagli, fare riferimento al manuale del computer.

- **Sono state configurate le impostazioni correlate alle condizioni di comunicazione su un dispositivo di rete (ad esempio uno switch, un hub o un router)?**

  Soluzione

  Quando è impostato quanto segue sul dispositivo di rete (ad esempio switch, hub o router), adottare le misure di conseguenza.

  - La funzione di filtro del protocollo è abilitata.
    Consentire il protocollo da usare per la comunicazione.
  - Il filtro dell'indirizzo MAC è attivato.
    Configurare il dispositivo di rete (ad esempio uno switch, un hub o un router) con l'indirizzo MAC dello scanner.

  Per le impostazioni sul dispositivo di rete, fare riferimento al manuale del dispositivo di rete.

- **Sono presenti limitazioni della sicurezza nella rete?**

  Soluzione

  È possibile configurare limitazioni di accesso per gli utenti nella rete.
  Per dettagli, contattare l'amministratore della rete.

- **La rete è stabile?**

  Soluzione

  Collegarsi alla rete quando diventa stabile.
  Una rete può essere instabile nei casi seguenti:

  - È in esecuzione un programma di monitoraggio della rete.
  - È in corso il trasferimento di file.

Se la rete non è stabile, riavviare i dispositivi di rete. Tuttavia, prima di riavviarli, verificare che le comunicazioni con altri dispositivi non siano influenzate dal riavvio dei dispositivi di rete. I dispositivi di rete possono diventare instabili.

- **Sono presenti restrizioni di sicurezza sul computer?**

  Soluzione

  Nelle impostazioni del firewall Windows o nelle impostazioni del firewall del software di sicurezza, sbloccare la comunicazione dei numeri di porta utilizzati dal software seguente.

  • Programma di selezione dello scanner
  Numero di porta: 52217

  Per i dettagli su come sbloccare la comunicazione, consultare il manuale o l'aiuto del computer o del software di sicurezza.

- **Il computer è collegato a una LAN cablata?**

  Soluzione

  Controllare lo stato di connessione del computer.

  ➡ Controllo della connessione di rete per lo scanner (pag. 363)

- **Lo scanner è collegato a un altro computer?**

  Soluzione

  Lo scanner può essere collegato a un solo computer alla volta. Aspettare che l'altro computer sia disconnesso dallo scanner e collegare di nuovo il computer da utilizzare.

- **L'indirizzo IP dello scanner è corretto?**

  Soluzione

  Controllare l'indirizzo IP dello scanner.
  È possibile utilizzare il Programma di impostazione dell'indirizzo IP per controllare l'indirizzo IP.
  Per dettagli consultare l'Aiuto dello Network Setup Tool.
  Per dettagli su come avviare il Programma di impostazione dell'indirizzo IP, consultare Avvio del Programma di impostazione dell'indirizzo IP (pag. 368).
  Quando si specifica manualmente un indirizzo IP, specificare l'indirizzo IP corretto.
  Quando si imposta automaticamente l'indirizzo IP, controllare che il server DHCP funzioni normalmente.
  Anche quando il server DHCP funziona normalmente, un indirizzo IP potrebbe non essere assegnato correttamente, a seconda delle impostazioni del server DHCP. Controllare lo stato operativo e le impostazioni per il server DHCP.

- **L'indirizzo IP dello scanner è utilizzato per altri dispositivi di comunicazione?**

  Soluzione

  Se sono presenti più dispositivi di comunicazione che utilizzano lo stesso indirizzo IP sulla stessa rete, la comunicazione potrebbe non riuscire. Evitare indirizzi IP duplicati.

- **La versione del driver dello scanner è la più recente?**

  Soluzione

  Aggiornare la versione del driver dello scanner alla versione più recente.

La scansione non si avvia

Controllare i punti seguenti

- La chiusura di sicurezza è stata sbloccata? [fi-8700/fi-8700S] (pag. 237)
- Sono state configurate le impostazioni per il tasto da usare per avviare una scansione? (pag. 237)
- Il documento è caricato correttamente nello scivolo della carta dell'ADF (alimentatore)? (pag. 237)
- L'ADF è chiuso bene? (pag. 237)
- Lo scanner e il computer sono collegati correttamente? (pag. 238)
- Quando si utilizza una connessione LAN cablata, sono state configurate le impostazioni del proxy WinHTTP sul computer? (pag. 238)

Se il problema persiste ancora, controllare prima ogni elemento in Prima di contattare il centro autorizzato di servizi scanner (pag. 266), quindi contattare il distributore/rivenditore presso cui è stato acquistato il prodotto.

- **La chiusura di sicurezza è stata sbloccata? [fi-8700/fi-8700S]**

  Soluzione

  Spegnere lo scanner e sbloccare la chiusura di sicurezza.
  Per dettagli sullo spegnimento dello scanner vedere Spegnimento (pag. 47).
  Per dettagli sullo sblocco della chiusura di sicurezza vedere Errore leva di blocco [fi-8700/fi-8700S] (pag. 225).

- **Sono state configurate le impostazioni per il tasto da usare per avviare una scansione?**

  Soluzione

  Configurare le impostazioni per il tasto da usare per avviare una scansione.

  ➡ Pressione di un tasto sullo scanner per avviare un'applicazione di scansione delle immagini ed eseguire una scansione (pag. 65)

- **Il documento è caricato correttamente nello scivolo della carta dell'ADF (alimentatore)?**

  Soluzione

  Ricaricare il documento nello scivolo della carta dell'ADF (alimentatore).

- **L'ADF è chiuso bene?**

  Soluzione

  Chiudere bene l'ADF.
  Se il documento è incastrato nell'ADF, toglierlo e chiudere l'ADF.

- **Lo scanner e il computer sono collegati correttamente?**

  Soluzione

  - Per una LAN cablata
    Collegare lo scanner e il computer tramite una LAN cablata. Quando non è possibile collegarli tramite una LAN cablata, fare riferimento a Impossibile collegare lo scanner e un computer tramite una LAN cablata (pag. 233).
  - Per USB
    Collegare correttamente il cavo USB.

- **Quando si utilizza una connessione LAN cablata, sono state configurate le impostazioni del proxy WinHTTP sul computer?**

  Anche se è stato selezionato uno scanner tramite il Programma di selezione dello scanner, è possibile che non sia consentito connettersi allo scanner o che la connessione sia lenta, a seconda delle impostazioni del server proxy del computer.

  Soluzione

  Modificare le impostazioni proxy di WinHTTP con la procedura seguente:

  1. Aprire il prompt dei comandi sul computer come amministratore.
  2. Eseguire il seguente comando per controllare il nome del server proxy e il numero della porta.

     ```
     netsh winhttp show proxy
     ```

     L'emissione viene visualizzata come segue.
     "*ProxyServerName*:*PortNumber*"
  3. Eseguire uno dei seguenti comandi.
     - Quando è impostato un server proxy
       Modificare le impostazione affinché non sia utilizzato un server proxy.

       ```
       netsh winhttp set proxy proxy-server="XXXXXX:YYYY" bypass-list=ZZZ.ZZZ.ZZZ.ZZZ
       ```

       XXXXXX: Nome del server proxy
       YYYY: Numero della porta utilizzata
       ZZZ.ZZZ.ZZZ.ZZZ: Indirizzo IP dello scanner IP (*1) (*2)
     - Quando non è impostato un server proxy
       Il ripristino delle impostazioni può abilitare il computer ad accedere allo scanner.

       ```
       netsh winhttp reset proxy
       ```

  ***1:**Per verificare l'indirizzo IP dello scanner, selezionare [Informazioni sullo scanner] → [Informazioni sullo scanner] in Impostazioni di rete di fi Series.

  ***2:**Di seguito è mostrato un esempio del formato dell'indirizzo IPv4.

Il seguente formato è usato per l'indirizzo IPv6:
ZZZZ:ZZZZ:ZZZZ:ZZZZ:ZZZZ:ZZZZ:ZZZZ:ZZZZ

La scansione richiede del tempo

Controllare i punti seguenti

- Se si utilizza una connessione USB, Il cavo USB è collegato alla porta USB 1.1 del computer? (pag. 240)
- È stata avviata una scansione mentre il computer era instabile (per esempio subito dopo l'avvio o l'accesso)? (pag. 240)
- I rulli sono puliti? (pag. 240)
- Il computer risponde ai requisiti richiesti dell'ambiente di misurazione? (pag. 240)
- La scansione del documento è in Modalità singola manuale? (pag. 240)

Se il problema persiste ancora, controllare prima ogni elemento in Prima di contattare il centro autorizzato di servizi scanner (pag. 266), quindi contattare il distributore/rivenditore presso cui è stato acquistato il prodotto.

- **Se si utilizza una connessione USB, Il cavo USB è collegato alla porta USB 1.1 del computer?**

  Soluzione

  Se si usa una connessione USB, collegare il cavo USB alla porta USB 3.2 Gen 1x1 (USB 3.0)/USB 2.0.

- **È stata avviata una scansione mentre il computer era instabile (per esempio subito dopo l'avvio o l'accesso)?**

  Soluzione

  Quando si avvia o si accede al computer, attendere prima di avviare una scansione.

- **I rulli sono puliti?**

  Soluzione

  Pulire i rulli.

  ➡ Manutenzione quotidiana (pag. 174)

- **Il computer risponde ai requisiti richiesti dell'ambiente di misurazione?**

  Soluzione

  Se il computer non soddisfa i requisiti per la CPU o la memoria nell'ambiente di misurazione (descritto in Specifiche generali (pag. 354)), utilizzare un computer differente che soddisfi i requisiti.

- **La scansione del documento è in Modalità singola manuale?**

  La velocità di scansione diminuisce quando si scansionano documenti in Modalità singola manuale.

  ➡ Scansione di documenti piegati a metà (pag. 143)

  ➡ Scansione di documenti come buste o parta trasferibile multistrato (pag. 147)

Un errore (Codice di errore "U0:10", "U4:40" o "U5:4A") è già visualizzato nell'LCD dopo l'accensione

Controllare i punti seguenti

- La chiusura di sicurezza è stata sbloccata? [fi-8700/fi-8700S] (pag. 241)
- L'ADF è chiuso bene? (pag. 241)
- La sezione di stampa (coperchio dell'imprinter) è chiusa saldamente? (quando l'imprinter è installato) [fi-8600] (pag. 241)

Se il problema persiste ancora, controllare prima ogni elemento in Prima di contattare il centro autorizzato di servizi scanner (pag. 266), quindi contattare il distributore/rivenditore presso cui è stato acquistato il prodotto.

- **La chiusura di sicurezza è stata sbloccata? [fi-8700/fi-8700S]**

Soluzione

Spegnere lo scanner e sbloccare la chiusura di sicurezza.
Per dettagli sullo spegnimento dello scanner vedere Spegnimento (pag. 47).
Per dettagli sullo sblocco della chiusura di sicurezza vedere Errore leva di blocco [fi-8700/fi-8700S] (pag. 225).

- **L'ADF è chiuso bene?**

Soluzione

Chiudere bene l'ADF.

➡ Chiusura dell'ADF (pag. 51)

- **La sezione di stampa (coperchio dell'imprinter) è chiusa saldamente? (quando l'imprinter è installato) [fi-8600]**

Soluzione

Chiudere saldamente la sezione di stampa (coperchio dell'imprinter).
Per dettagli consultare la Guida dell'operatore dell'imprinter fi-760PRB.

Documenti sovrapposti alimentati frequentemente nello scanner

Controllare i punti seguenti

- I documenti soddisfano i requisiti della carta? (pag. 242)
- Si sta utilizzando il Trasporto fogli? (pag. 242)
- Se l'impostazione per rilevare i documenti sovrapposti è attivata, i documenti sono conformi alle condizioni per rilevare correttamente i documenti sovrapposti? (pag. 242)
- È stato scandito un documento spesso come una carta plastificata? (pag. 243)
- I documenti sono stati smazzati prima di caricarli? (pag. 243)
- I documenti sono appena stati stampati con una macchina fotocopiatrice o con una stampante al laser? (pag. 243)
- L'altezza della pila di documenti è inferiore a 30 mm (per documenti di formato A4 o inferiore) o inferiore a 10 mm (per documenti di formato superiore ad A4)? (pag. 243)
- I rulli di freno e i rulli di presa sono stati montati correttamente? (pag. 243)
- I rulli di freno e i rulli di presa sono puliti? (pag. 244)
- I rulli di freno e i rulli di presa sono usurati? (pag. 244)
- Si sta utilizzando lo scanner a un'altitudine di 2.000 m o superiore? (pag. 244)

Se il problema persiste ancora, controllare prima ogni elemento in Prima di contattare il centro autorizzato di servizi scanner (pag. 266), quindi contattare il distributore/rivenditore presso cui è stato acquistato il prodotto.

- **I documenti soddisfano i requisiti della carta?**

  Soluzione

  Usare documenti che soddisfino i requisiti.

  ➡ Documenti adatti alla scansione (pag. 85)

- **Si sta utilizzando il Trasporto fogli?**

  Soluzione

  Abilitare l'impostazione per l'utilizzo del Carrier Sheet nel driver dello scanner.
  Per informazioni sulla scansione con il Trasporto fogli, fare riferimento a quanto segue.

  - Scansione di documenti che possono danneggiarsi piuttosto facilmente senza danneggiarli (pag. 149)
  - Scansione di fotografie e ritagli senza danneggiarli (pag. 151)

- **Se l'impostazione per rilevare i documenti sovrapposti è attivata, i documenti sono conformi alle condizioni per rilevare correttamente i documenti sovrapposti?**

  Soluzione

  Alcuni documenti potrebbero essere rilevati come documenti sovrapposti accidentalmente.

➡ Condizioni richieste per rilevare con precisione i documenti sovrapposti (Rilevamento dell'alimentazione multipla) (pag. 93)

Se necessario, specificare l'area per rilevare i documenti sovrapposti.

➡ Specificare l'area per rilevare i documenti sovrapposti [Specificazione dell'area di controllo del documento per il rilevamento dell'alimentazione multipla] (pag. 319)

- **È stato scandito un documento spesso come una carta plastificata?**

  Soluzione

  Eseguire una delle seguenti per una scansione:

  • Configurare per non rilevare determinati modelli di sovrapposizione.

  • Disattivare l'impostazione per rilevare i documenti sovrapposti dal sensore a ultrasuoni.

  • Scandire con la Modalità singola manuale.

- **I documenti sono stati smazzati prima di caricarli?**

  Soluzione

  Smazzare i documenti.

  ➡ Preparazione dei documenti per caricarli nello scivolo della carta dell'ADF (alimentatore) (pag. 75)

- **I documenti sono appena stati stampati con una macchina fotocopiatrice o con una stampante al laser?**

  Soluzione

  Smazzare alcune volte i documenti per eliminare l'elettricità statica.

  ➡ Preparazione dei documenti per caricarli nello scivolo della carta dell'ADF (alimentatore) (pag. 75)

- **L'altezza della pila di documenti è inferiore a 30 mm (per documenti di formato A4 o inferiore) o inferiore a 10 mm (per documenti di formato superiore ad A4)?**

  Soluzione

  È possibile caricare documenti fino a un’altezza di 30 mm (per documenti in formato A4 o più piccoli) o fino a 10 mm (per documenti più grandi di A4). Ridurre il numero di fogli in modo che l'altezza della pila di documenti sia inferiore a 30 mm (per documenti in formato A4 o più piccoli) oppure inferiore a 10 mm (per documenti di formato superiore all'A4).

- **I rulli di freno e i rulli di presa sono stati montati correttamente?**

  Soluzione

  Installare i rulli di freno e i rulli di presa correttamente.

  ➡ Sostituzione del rullo di freno (pag. 194)

  ➡ Sostituzione del rullo di presa (pag. 198)

- **I rulli di freno e i rulli di presa sono puliti?**

  Soluzione

  Pulire i rulli di freno e i rulli di presa.

  ➡ Manutenzione quotidiana (pag. 174)

- **I rulli di freno e i rulli di presa sono usurati?**

  Soluzione

  Controllare i contatori per il rullo di freno e il rullo di presa con uno dei metodi seguenti.

  - [5:Contatori materiali usurabili] nella schermata [Menu delle impostazioni] del pannello di comando

    ➡ Uso del menu delle impostazioni (pag. 111)

  - Software Operation Panel

    ➡ Controllo del Contatore fogli (pag. 287)

  Se necessario, sostituire i rulli di freno o i rulli di presa.

  ➡ Sostituzione del rullo di freno (pag. 194)

  ➡ Sostituzione del rullo di presa (pag. 198)

- **Si sta utilizzando lo scanner a un'altitudine di 2.000 m o superiore?**

  Soluzione

  Se si utilizza lo scanner a un'altitudine di 2.000 m o superiore, abilitare [Modalità alta quota] in Software Operation Panel.

  CONSIGLIO

  Se si utilizza lo scanner a un'altitudine inferiore a 2.000 m con [Modalità alta quota] abilitato, i documenti sovrapposti potrebbero non essere rilevati.
  Se si utilizza lo scanner a un'altitudine inferiore a 2.000 m, disabilitare [Modalità alta quota].

Spesso il documento non viene alimentato nell'ADF

Controllare i punti seguenti

- I documenti soddisfano i requisiti della carta? (pag. 245)
- I documenti sono stati smazzati prima di caricarli? (pag. 245)
- I rulli di freno e i rulli di presa sono stati montati correttamente? (pag. 245)
- I rulli di freno e i rulli di presa sono puliti? (pag. 245)
- I rulli di freno e i rulli di presa sono usurati? (pag. 246)
- È stato scandito un documento spesso come una carta plastificata? (pag. 246)
- I documenti da scansionare sono spessi o arricciati? (pag. 246)

Se il problema persiste ancora, controllare prima ogni elemento in Prima di contattare il centro autorizzato di servizi scanner (pag. 266), quindi contattare il distributore/rivenditore presso cui è stato acquistato il prodotto.

- **I documenti soddisfano i requisiti della carta?**

  Soluzione

  Usare documenti che soddisfino i requisiti.

  ➡ Documenti adatti alla scansione (pag. 85)

- **I documenti sono stati smazzati prima di caricarli?**

  Soluzione

  Smazzare i documenti.

  ➡ Preparazione dei documenti per caricarli nello scivolo della carta dell'ADF (alimentatore) (pag. 75)

- **I rulli di freno e i rulli di presa sono stati montati correttamente?**

  Soluzione

  Installare i rulli di freno e i rulli di presa correttamente.

  ➡ Sostituzione del rullo di freno (pag. 194)

  ➡ Sostituzione del rullo di presa (pag. 198)

- **I rulli di freno e i rulli di presa sono puliti?**

  Soluzione

  Pulire i rulli di freno e i rulli di presa.

  ➡ Manutenzione quotidiana (pag. 174)

- **I rulli di freno e i rulli di presa sono usurati?**

  Soluzione

  Controllare i contatori per il rullo di freno e il rullo di presa con uno dei metodi seguenti.

  - [5:Contatori materiali usurabili] nella schermata [Menu delle impostazioni] del pannello di comando

    ➡ Uso del menu delle impostazioni (pag. 111)

  - Software Operation Panel

    ➡ Controllo del Contatore fogli (pag. 287)

  Se necessario, sostituire i rulli di freno o i rulli di presa.

  ➡ Sostituzione del rullo di freno (pag. 194)

  ➡ Sostituzione del rullo di presa (pag. 198)

- **È stato scandito un documento spesso come una carta plastificata?**

  Soluzione

  Eseguire una delle seguenti per una scansione:

  - Configurare per non rilevare determinati modelli di sovrapposizione.
  - Disattivare l'impostazione per rilevare i documenti sovrapposti dal sensore a ultrasuoni.
  - Scandire con la Modalità singola manuale.

- **I documenti da scansionare sono spessi o arricciati?**

  Soluzione

  Utilizzare uno dei seguenti metodi per impostare la pressione di prelievo al livello alto.

  - [16:Forza di presa della carta] nella schermata [Menu delle impostazioni] del pannello di comando

    ➡ Uso del menu delle impostazioni (pag. 111)

  - Software Operation Panel

    ➡ Regolazione della pressione di prelievo della carta [Forza di presa della carta] (pag. 309)

Si verificano spesso errori per la prevenzione dei danni alla carta

Controllare i punti seguenti

- Quando si caricano i documenti, le guide laterali vengono allineate alla larghezza dei documenti? (pag. 247)
- I documenti soddisfano i requisiti della carta? (pag. 247)
- Sono presenti corpi estranei all'interno dell'ADF? (pag. 247)
- I rulli di freno e i rulli di presa sono stati montati correttamente? (pag. 247)
- I rulli di freno e i rulli di presa sono puliti? (pag. 248)
- I rulli di freno e i rulli di presa sono usurati? (pag. 248)
- Il livello di sensibilità per la funzione di protezione carta impostato è troppo alto? (pag. 248)

Se il problema persiste ancora, controllare prima ogni elemento in Prima di contattare il centro autorizzato di servizi scanner (pag. 266), quindi contattare il distributore/rivenditore presso cui è stato acquistato il prodotto.

- **Quando si caricano i documenti, le guide laterali vengono allineate alla larghezza dei documenti?**

Soluzione

Durante il caricamento dei documenti, accertarsi che non vi sia spazio tra le guide laterali e i bordi dei documenti.

- **I documenti soddisfano i requisiti della carta?**

Soluzione

Usare documenti che soddisfino i requisiti.

➡ Documenti adatti alla scansione (pag. 85)

- **Sono presenti corpi estranei all'interno dell'ADF?**

Soluzione

Pulire l'ADF.
Rimuovere tutti i corpi estranei dall'ADF.

➡ Manutenzione quotidiana (pag. 174)

- **I rulli di freno e i rulli di presa sono stati montati correttamente?**

Soluzione

Installare i rulli di freno e i rulli di presa correttamente.

➡ Sostituzione del rullo di freno (pag. 194)

➡ Sostituzione del rullo di presa (pag. 198)

- **I rulli di freno e i rulli di presa sono puliti?**

  Soluzione

  Pulire i rulli di freno e i rulli di presa.

  ➡ Manutenzione quotidiana (pag. 174)

- **I rulli di freno e i rulli di presa sono usurati?**

  Soluzione

  Controllare i contatori per il rullo di freno e il rullo di presa con uno dei metodi seguenti.

  - [5:Contatori materiali usurabili] nella schermata [Menu delle impostazioni] del pannello di comando

    ➡ Uso del menu delle impostazioni (pag. 111)

  - Software Operation Panel

    ➡ Controllo del Contatore fogli (pag. 287)

  Se necessario, sostituire i rulli di freno o i rulli di presa.

  ➡ Sostituzione del rullo di freno (pag. 194)

  ➡ Sostituzione del rullo di presa (pag. 198)

- **Il livello di sensibilità per la funzione di protezione carta impostato è troppo alto?**

  Soluzione

  Usare uno dei metodi seguenti per ridurre il livello di sensibilità protezione carta.

  - [19:Protezione carta] nella schermata [Menu delle impostazioni] del pannello di comando

    ➡ Uso del menu delle impostazioni (pag. 111)

  - Software Operation Panel

    ➡ Specificare il livello di sensibilità per la protezione della carta [Sensibilità protezione carta] (pag. 306)

Si verificano spesso inceppamenti della carta o errori di presa

Controllare i punti seguenti

- I documenti soddisfano i requisiti della carta? (pag. 249)
- Sono presenti corpi estranei all'interno dell'ADF? (pag. 249)
- È rimasto un documento all'interno dell'ADF? (pag. 249)
- I rulli di freno e i rulli di presa sono stati montati correttamente? (pag. 249)
- I rulli di freno e i rulli di presa sono puliti? (pag. 249)
- I rulli di freno e i rulli di presa sono usurati? (pag. 250)

Se il problema persiste ancora, controllare prima ogni elemento in Prima di contattare il centro autorizzato di servizi scanner (pag. 266), quindi contattare il distributore/rivenditore presso cui è stato acquistato il prodotto.

- **I documenti soddisfano i requisiti della carta?**

  Soluzione

  Usare documenti che soddisfino i requisiti.

  ➡ Documenti adatti alla scansione (pag. 85)

- **Sono presenti corpi estranei all'interno dell'ADF?**

  Soluzione

  Pulire l'ADF.
  Rimuovere tutti i corpi estranei dall'ADF.

  ➡ Manutenzione quotidiana (pag. 174)

- **È rimasto un documento all'interno dell'ADF?**

  Soluzione

  Rimuovere il documento dall'ADF.

  ➡ Quando si verifica un inceppamento della carta (pag. 206)

- **I rulli di freno e i rulli di presa sono stati montati correttamente?**

  Soluzione

  Installare i rulli di freno e i rulli di presa correttamente.

  ➡ Sostituzione del rullo di freno (pag. 194)

  ➡ Sostituzione del rullo di presa (pag. 198)

- **I rulli di freno e i rulli di presa sono puliti?**

  Soluzione

  Pulire i rulli di freno e i rulli di presa.

➡ Manutenzione quotidiana (pag. 174)

- **I rulli di freno e i rulli di presa sono usurati?**

  Soluzione

  Controllare i contatori per il rullo di freno e il rullo di presa con uno dei metodi seguenti.

  - [5:Contatori materiali usurabili] nella schermata [Menu delle impostazioni] del pannello di comando

    ➡ Uso del menu delle impostazioni (pag. 111)

  - Software Operation Panel

    ➡ Controllo del Contatore fogli (pag. 287)

  Se necessario, sostituire i rulli di freno o i rulli di presa.

  ➡ Sostituzione del rullo di freno (pag. 194)

  ➡ Sostituzione del rullo di presa (pag. 198)

L'immagine scandita di un'immagine o una foto è irregolare/Sono presenti disturbi dell'immagine

Controllare i punti seguenti

- Sono state configurate le impostazioni del driver dello scanner in modalità bianco e nero? (pag. 251)
- È stata specificata una risoluzione inferiore per la scansione nel driver dello scanner? (pag. 251)
- I vetri e i rulli all'interno dell'ADF sono puliti? (pag. 251)

Vedere anche "Emissione dell'immagine" nell'aiuto del driver dello scanner e adottare le misure adeguate.
Se il problema persiste ancora, controllare prima ogni elemento in Prima di contattare il centro autorizzato di servizi scanner (pag. 266), quindi contattare il distributore/rivenditore presso cui è stato acquistato il prodotto.

- **Sono state configurate le impostazioni del driver dello scanner in modalità bianco e nero?**

Soluzione

Le immagini scandite potrebbero differire notevolmente dall'originale se ci si limita a "binarizzare" (emissione in bianco e nero) un'immagine o una foto.
Impostare la modalità colore o scala di grigi nel driver dello scanner.

- **È stata specificata una risoluzione inferiore per la scansione nel driver dello scanner?**

Soluzione

Se si scandisce un documento stampato con mezzitoni, può comparire un disturbo (moire) sull'immagine.
Specificare una risoluzione maggiore nel driver dello scanner.

- **I vetri e i rulli all'interno dell'ADF sono puliti?**

Soluzione

Pulire le parti sporche.

➡ Manutenzione quotidiana (pag. 174)

La qualità del testo scandito o delle linee non è soddisfacente

Controllare i punti seguenti

- Il cuscinetto e il piano documenti sono puliti quando si scandiscono i documenti con il piano di scansione? [fi-8700/fi-8700S] (pag. 252)
- I vetri e i rulli all'interno dell'ADF sono puliti? (pag. 252)
- La risoluzione è appropriata? (pag. 252)
- Sono state configurate le impostazioni nel driver dello scanner per scandire in modalità scala di grigi o a colori? (pag. 252)
- Sono presenti corpi estranei (polvere di carta o altra polvere) sul documento? (pag. 253)

Vedere anche "Emissione dell'immagine" nell'aiuto del driver dello scanner e adottare le misure adeguate.
Se il problema persiste ancora, controllare prima ogni elemento in Prima di contattare il centro autorizzato di servizi scanner (pag. 266), quindi contattare il distributore/rivenditore presso cui è stato acquistato il prodotto.

- **Il cuscinetto e il piano documenti sono puliti quando si scandiscono i documenti con il piano di scansione? [fi-8700/fi-8700S]**

  Soluzione

  Pulire le parti sporche.

  ➡ Manutenzione quotidiana (pag. 174)

- **I vetri e i rulli all'interno dell'ADF sono puliti?**

  Soluzione

  Pulire le parti sporche.

  ➡ Manutenzione quotidiana (pag. 174)

- **La risoluzione è appropriata?**

  Soluzione

  Specificare una risoluzione maggiore nel driver dello scanner.

- **Sono state configurate le impostazioni nel driver dello scanner per scandire in modalità scala di grigi o a colori?**

  Soluzione

  Impostare la modalità bianco e nero nel driver dello scanner.
  quando si scandisce in modalità scala di grigi o a colori, l'immagine scandita potrebbe non risultare chiara e nitida.

- **Sono presenti corpi estranei (polvere di carta o altra polvere) sul documento?**

  Soluzione

  Rimuovere tutti i corpi estranei dal documento.
  I corpi estranei potrebbero infatti trasferirsi sui vetri all'interno dell'ADF o sul piano documenti del piano di scansione [fi-8700/fi-8700S] sporcando l'immagine.

Le immagini sono distorte o non chiare

Controllare i punti seguenti

- Il cuscinetto e il piano documenti sono puliti quando si scandiscono i documenti con il piano di scansione? [fi-8700/fi-8700S] (pag. 254)
- I vetri e i rulli all'interno dell'ADF sono puliti? (pag. 254)
- L'ADF è stato premuto durante la scansione? Oppure sono stati posti oggetti pesanti sull'ADF? (pag. 254)
- La scansione è stata eseguita in una posizione poco stabile o soggetta a vibrazioni? (pag. 254)
- Lo scanner è posizionato su una superficie piatta e orizzontale? I gommini sono attaccati al fondo dello scanner? (pag. 255)
- Sono presenti grinze o pieghe sul documento? (pag. 255)

Se il problema persiste ancora, controllare prima ogni elemento in Prima di contattare il centro autorizzato di servizi scanner (pag. 266), quindi contattare il distributore/rivenditore presso cui è stato acquistato il prodotto.

- **Il cuscinetto e il piano documenti sono puliti quando si scandiscono i documenti con il piano di scansione? [fi-8700/fi-8700S]**

  Soluzione

  Pulire le parti sporche.

  ➡ Manutenzione quotidiana (pag. 174)

- **I vetri e i rulli all'interno dell'ADF sono puliti?**

  Soluzione

  Pulire le parti sporche.

  ➡ Manutenzione quotidiana (pag. 174)

- **L'ADF è stato premuto durante la scansione? Oppure sono stati posti oggetti pesanti sull'ADF?**

  Soluzione

  Non premere il coperchio dell'ADF e non posizionare oggetti pesanti sopra di esso durante la scansione.

- **La scansione è stata eseguita in una posizione poco stabile o soggetta a vibrazioni?**

  Soluzione

  Eseguire la scansione in una posizione stabile e che non sia soggetta a vibrazioni.

- **Lo scanner è posizionato su una superficie piatta e orizzontale? I gommini sono attaccati al fondo dello scanner?**

  Soluzione

  Posizionare lo scanner su una superficie piatta e orizzontale.
  Oppure attaccare i gommini sul fondo dello scanner.

- **Sono presenti grinze o pieghe sul documento?**

  Soluzione

  Appianare le grinze o pieghe sul documento.

Appaiono linee verticali sulle immagini

Controllare i punti seguenti

- Il cuscinetto e il piano documenti sono puliti quando si scandiscono i documenti con il piano di scansione? [fi-8700/fi-8700S] (pag. 256)
- I vetri e i rulli all'interno dell'ADF sono puliti? (pag. 256)
- Le linee verticali scompaiono quando viene specificata una risoluzione inferiore? (pag. 256)
- Sono presenti corpi estranei (polvere di carta o altra polvere) sul documento? (pag. 256)
- La funzione di riduzione delle strisce verticali è abilitata nel driver dello scanner? (pag. 256)

Se il problema persiste ancora, controllare prima ogni elemento in Prima di contattare il centro autorizzato di servizi scanner (pag. 266), quindi contattare il distributore/rivenditore presso cui è stato acquistato il prodotto.

- **Il cuscinetto e il piano documenti sono puliti quando si scandiscono i documenti con il piano di scansione? [fi-8700/fi-8700S]**

  Soluzione

  Pulire le parti sporche.

  ➡ Manutenzione quotidiana (pag. 174)

- **I vetri e i rulli all'interno dell'ADF sono puliti?**

  Soluzione

  Pulire le parti sporche.

  ➡ Manutenzione quotidiana (pag. 174)

- **Le linee verticali scompaiono quando viene specificata una risoluzione inferiore?**

  Soluzione

  Specificare una risoluzione inferiore per la scansione dei documenti.

- **Sono presenti corpi estranei (polvere di carta o altra polvere) sul documento?**

  Soluzione

  Rimuovere tutti i corpi estranei dal documento.
  I corpi estranei potrebbero infatti trasferirsi sui vetri all'interno dell'ADF o sul piano documenti del piano di scansione [fi-8700/fi-8700S] sporcando l'immagine.

- **La funzione di riduzione delle strisce verticali è abilitata nel driver dello scanner?**

  Soluzione

  Abilitare la funzione di riduzione delle strisce verticali nel driver dello scanner.

Tuttavia, quando è abilitata la funzione di riduzione risoluzione verticale, a seconda dello spessore e della posizione delle striature, queste potrebbero non essere sufficientemente ridotte e potrebbe verificarsi un'alterazione del colore sul testo e sulle righe.

Le immagini sono oblunghe

Controllare i punti seguenti

- I rulli sono puliti? (pag. 258)
- I documenti soddisfano i requisiti della carta? (pag. 258)
- I rulli di freno e i rulli di presa sono usurati? (pag. 258)
- È stato regolato il livello di ingrandimento? (pag. 258)

Se il problema persiste ancora, controllare prima ogni elemento in Prima di contattare il centro autorizzato di servizi scanner (pag. 266), quindi contattare il distributore/rivenditore presso cui è stato acquistato il prodotto.

- **I rulli sono puliti?**

  Soluzione

  Pulire i rulli.

  ➡ Manutenzione quotidiana (pag. 174)

- **I documenti soddisfano i requisiti della carta?**

  Soluzione

  Usare documenti che soddisfino i requisiti.

  ➡ Documenti adatti alla scansione (pag. 85)

- **I rulli di freno e i rulli di presa sono usurati?**

  Soluzione

  Controllare i contatori per il rullo di freno e il rullo di presa con uno dei metodi seguenti.

  - [5:Contatori materiali usurabili] nella schermata [Menu delle impostazioni] del pannello di comando

    ➡ Uso del menu delle impostazioni (pag. 111)

  - Software Operation Panel

    ➡ Controllo del Contatore fogli (pag. 287)

  Se necessario, sostituire i rulli di freno o i rulli di presa.

  ➡ Sostituzione del rullo di freno (pag. 194)

  ➡ Sostituzione del rullo di presa (pag. 198)

- **È stato regolato il livello di ingrandimento?**

  Soluzione

  Regolare il livello di ingrandimento per la direzione di alimentazione in Software Operation Panel.

➡ Regolazione della posizione iniziale della scansione [Impostazione Offset/Regolazione ingrandimento verticale] (pag. 294)

Nella parte alta o bassa dell'immagine si visualizza un'ombra

Controllare i punti seguenti

- È stato regolato l'offset (la posizione di inizio della scansione)? (pag. 260)
- È stata usata la funzione Riempimento margine pagina per riempire l'ombra intorno al margine? (pag. 260)

Se il problema persiste ancora, controllare prima ogni elemento in Prima di contattare il centro autorizzato di servizi scanner (pag. 266), quindi contattare il distributore/rivenditore presso cui è stato acquistato il prodotto.

- **È stato regolato l'offset (la posizione di inizio della scansione)?**

Soluzione

Regolare l'offset nella direzione di scansione secondaria in Software Operation Panel.

➡ Regolazione della posizione iniziale della scansione [Impostazione Offset/Regolazione ingrandimento verticale] (pag. 294)

- **È stata usata la funzione Riempimento margine pagina per riempire l'ombra intorno al margine?**

Soluzione

Usare uno dei metodi seguenti per riempire l'ombra intorno al margine.

- Software Operation Panel

  ➡ Rimozione di ombre e linee che si visualizzano intorno ai margini delle immagini [Riempimento margine pagina (ADF)/Riempimento margine pagina (FB) [fi-8700/fi-8700S]] (pag. 296)

- Driver dello scanner

  Il riempimento margine pagina viene applicato alle immagini i cui bordi sono già stati riempiti in base alle impostazioni in Software Operation Panel.
  Per dettagli consultare l'Aiuto del driver dello scanner.

Sono presenti delle linee nere sul documento

Controllare i punti seguenti

- Sono stati scanditi documenti scritti a matita o su carta carbone? (pag. 261)
- I vetri e i rulli all'interno dell'ADF sono puliti? (pag. 261)

Se il problema persiste ancora, controllare prima ogni elemento in Prima di contattare il centro autorizzato di servizi scanner (pag. 266), quindi contattare il distributore/rivenditore presso cui è stato acquistato il prodotto.

- **Sono stati scanditi documenti scritti a matita o su carta carbone?**

Soluzione

Quando si scandiscono documenti scritti a matita, pulire frequentemente i rulli.

➡ Manutenzione quotidiana (pag. 174)

- **I vetri e i rulli all'interno dell'ADF sono puliti?**

Soluzione

Pulire le parti sporche.

➡ Manutenzione quotidiana (pag. 174)

Il Trasporto fogli non è alimentato uniformemente/Si verificano inceppamenti della carta

Controllare i punti seguenti

- È stato scandito solo il Trasporto fogli continuativamente? (pag. 262)
- Il Trasporto fogli è pulito? (pag. 262)
- La scansione è stata avviata dopo il caricamento del Trasporto fogli nello scivolo della carta dell'ADF (alimentatore)? (pag. 262)
- I vetri e i rulli all'interno dell'ADF sono puliti? (pag. 263)
- I rulli di freno e i rulli di presa sono usurati? (pag. 263)
- Sono presenti corpi estranei all'interno dell'ADF? (pag. 263)
- È stato posizionato un documento spesso all'interno del Trasporto fogli? (pag. 263)

Se il problema persiste ancora, controllare prima ogni elemento in Prima di contattare il centro autorizzato di servizi scanner (pag. 266), quindi contattare il distributore/rivenditore presso cui è stato acquistato il prodotto.

- **È stato scandito solo il Trasporto fogli continuativamente?**

  Soluzione

  Alimentare 50 fogli di carta PPC (carta riciclata) prima di scandire con il Trasporto fogli.
  La carta PPC può essere bianca o stampata.

- **Il Trasporto fogli è pulito?**

  Soluzione

  Eseguire una delle seguenti.

  - Pulire il Trasporto fogli.

    ➡ Pulizia del Trasporto fogli (pag. 191)

  - Sostituire il Trasporto fogli.
    Per informazioni sull'acquisto del Trasporto fogli, contattare il distributore/rivenditore presso cui è stato acquistato il prodotto.

- **La scansione è stata avviata dopo il caricamento del Trasporto fogli nello scivolo della carta dell'ADF (alimentatore)?**

  Soluzione

  Avviare la scansione dopo il caricamento del Trasporto fogli nello scivolo della carta dell'ADF (alimentatore).

  ➡ Scansione di documenti che possono danneggiarsi piuttosto facilmente senza danneggiarli (pag. 149)

  ➡ Scansione di fotografie e ritagli senza danneggiarli (pag. 151)

- **I vetri e i rulli all'interno dell'ADF sono puliti?**

  Soluzione

  Pulire le parti sporche.

  ➡ Manutenzione quotidiana (pag. 174)

- **I rulli di freno e i rulli di presa sono usurati?**

  Soluzione

  Controllare i contatori per il rullo di freno e il rullo di presa con uno dei metodi seguenti.

  - [5:Contatori materiali usurabili] nella schermata [Menu delle impostazioni] del pannello di comando

    ➡ Uso del menu delle impostazioni (pag. 111)

  - Software Operation Panel

    ➡ Controllo del Contatore fogli (pag. 287)

  Se necessario, sostituire i rulli di freno o i rulli di presa.

  ➡ Sostituzione del rullo di freno (pag. 194)

  ➡ Sostituzione del rullo di presa (pag. 198)

- **Sono presenti corpi estranei all'interno dell'ADF?**

  Soluzione

  Pulire l'ADF.
  Rimuovere tutti i corpi estranei dall'ADF.

  ➡ Manutenzione quotidiana (pag. 174)

- **È stato posizionato un documento spesso all'interno del Trasporto fogli?**

  Soluzione

  Alcuni tipi di carta potrebbero essere troppo spessi da posizionare all'interno del Trasporto fogli.
  Usare documenti che soddisfino i requisiti.

  ➡ Condizioni per l'utilizzo del Trasporto fogli (pag. 100)

Parte dell'immagine sembra essere mancante quando si utilizza il Trasporto fogli

Controllare i punti seguenti

- Sono stati posizionati diversi documenti piccoli (come foto o cartoline) nel Trasporto fogli per la scansione? (pag. 264)
- La linea di piegatura del documento è all'esterno dell'area del Trasporto fogli? (pag. 264)

Se il problema persiste ancora, controllare prima ogni elemento in Prima di contattare il centro autorizzato di servizi scanner (pag. 266), quindi contattare il distributore/rivenditore presso cui è stato acquistato il prodotto.

- **Sono stati posizionati diversi documenti piccoli (come foto o cartoline) nel Trasporto fogli per la scansione?**

Soluzione

Posizionare solo un documento (come una foto o cartolina) alla volta nel Trasporto fogli.

- **La linea di piegatura del documento è all'esterno dell'area del Trasporto fogli?**

Soluzione

Se la linea di piegatura del documento è all'esterno dell'area del Trasporto fogli, parte dell'immagine potrebbe sembrare mancante intorno alla linea di piegatura.
Posizionare il documento in modo che la linea di piegatura del documento si trovi a circa 1 mm all'interno del margine del Trasporto fogli.

Password amministrazione dimenticata

Soluzione

Per i dettagli sulla password amministratore predefinita di fabbrica, vedere Password amministrazione (pag. 349).
Se è stata dimenticata la password corrente, contattare il distributore/rivenditore presso cui è stato acquistato il prodotto dopo aver controllato i dettagli dello scanner elencati in Prima di contattare il centro autorizzato di servizi scanner (pag. 266).

Si verifica un errore quando si inserisce la password dell'amministratore predefinita

Controllare i punti seguenti

- La password dell'amministratore predefinita che è stata inserita è corretta? (pag. 265)

Se il problema persiste ancora, controllare prima ogni elemento in Prima di contattare il centro autorizzato di servizi scanner (pag. 266), quindi contattare il distributore/rivenditore presso cui è stato acquistato il prodotto.

- **La password dell'amministratore predefinita che è stata inserita è corretta?**

Soluzione

È possibile controllare la password predefinita dell'amministratore sull'etichetta.
Per dettagli sull'etichetta, vedere Verifica delle etichette del prodotto (pag. 268).

Prima di contattare il centro autorizzato di servizi scanner

Questa sezione descrive le azioni da eseguire e gli elementi da controllare prima di contattare il distributore/rivenditore presso cui è stato acquistato il prodotto.

Azioni da eseguire prima di contattare il centro autorizzato di servizi scanner

In caso di errori o problemi durante l'utilizzo dello scanner, adottare le misure seguenti prima di contattare il centro autorizzato di servizi scanner:

- Verificare che sia fornita alimentazione sufficiente. Non utilizzare una prolunga.
- Utilizzare il cavo CA e l'adattatore CA in dotazione.
- Consultare Manutenzione quotidiana (pag. 174) per pulire l'interno dello scanner.
- Spegnere e riaccendere lo scanner.

Se il problema persiste ancora, controllare prima ogni elemento in Elementi da controllare prima di contattare il centro autorizzato di servizi scanner (pag. 266), quindi contattare il distributore/rivenditore presso cui è stato acquistato il prodotto.

Elementi da controllare prima di contattare il centro autorizzato di servizi scanner

- **Dettagli generali**

Elemento	Conclusioni
Nome del modello	Esempio: fi-8600 ➡ Verifica delle etichette del prodotto (pag. 268)
N. di serie	Esempio: XXXX000001 ➡ Verifica delle etichette del prodotto (pag. 268)
Data di produzione	Esempio: 20XX-01 (Gennaio 20XX) ➡ Verifica delle etichette del prodotto (pag. 268)
Data di acquisto	
Problema	
Frequenza di insorgenza	Esempio: Costante/Intermittente
Garanzia	
Opzioni usate	Esempio: Trasporto fogli ➡ Opzioni dello scanner (pag. 361)

- **Stato di errore**

Problemi di connessione del computer

Elemento	Conclusioni
Sistema operativo (Windows)	
Messaggio di errore	
Interfaccia	Esempio: Interfaccia USB
Controller dell'interfaccia	Esempio: si usa una scheda LAN.
Metodo di connessione	Esempio: USB, LAN cablata

Problemi di alimentazione della carta

Elemento	Conclusioni
Tipo di carta	
Uso principale	
Data dell'ultima pulizia	
Ultima data di sostituzione dei materiali usurati	

Problemi nella qualità dell'immagine

Elemento	Conclusioni
Driver dello scanner e versione	
Controller dell'interfaccia	Esempio: si usa una scheda LAN.
Sistema operativo (Windows)	
Applicazione	Esempio: PaperStream ClickScan
Lati da scandire	Esempio: fronte, retro, fronte-retro
Soluzione	Esempio: 600 dpi, 75 dpi
Modalità immagine	Esempio: colore, scala di grigi, bianco e nero

Altro

Se possibile, inviare e-mail l'immagine emessa e una fotografia che mostri le condizioni della carta.

Verifica delle etichette del prodotto

Questa sezione descrive le etichette del prodotto presenti sullo scanner.
L'etichetta si trova sul retro dello scanner.

- fi-8600
  Togliere lo scivolo della carta dell'ADF (alimentatore) per controllarlo.

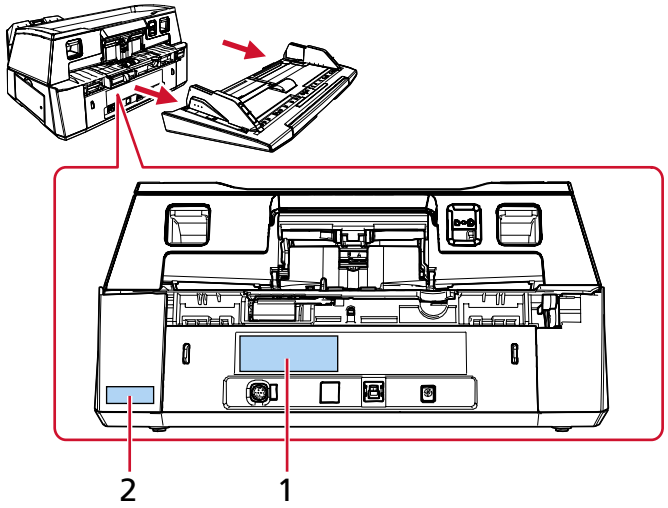

- fi-8700/fi-8700S

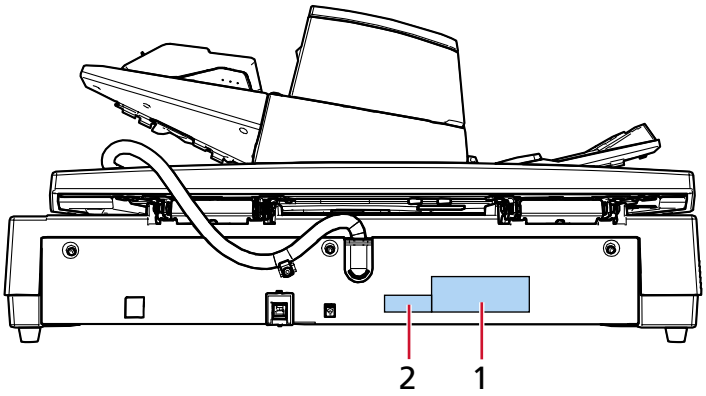

Etichetta 1 (esempio)

mostra le informazioni dello scanner.

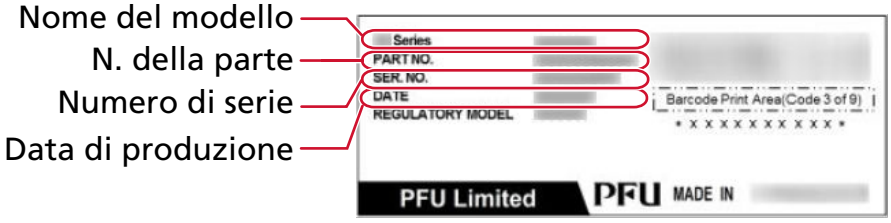

Etichetta 2 (esempio)

Mostra la password amministratore predefinita. La parte xxxxxxxx (numero di 8 cifre) è la password.

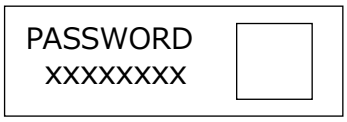

Impostazioni dello scanner (Software Operation Panel)

Questa sezione descrive l'uso di Software Operation Panel per configurare le impostazioni dello scanner.
Con Software Operation Panel, è possibile configurare le impostazioni per le operazioni dello scanner e la gestione dei materiali di consumo.

Avvio di Software Operation Panel

ATTENZIONE

- Non avviare Software Operation Panel durante una scansione.
- Se si modificano le impostazioni del Software Operation Panel mentre la finestra del driver dello scanner è visualizzata, le modifiche potrebbero non essere applicate immediatamente. In tal caso, chiudere la finestra del driver dello scanner e riaprirla.
- Non utilizzare il pannello di comando mentre è in esecuzione Software Operation Panel.

1 Verificare che lo scanner sia collegato al computer.

- Quando si utilizza una connessione USB
  Collegare lo scanner al computer mediante un cavo USB.
- Quando si utilizza una connessione LAN cablata
  Collegare lo scanner alla rete e selezionarlo utilizzando il Programma di selezione dello scanner.

➡ Rete (pag. 345)
➡ Avvio del Programma di impostazione dell'indirizzo IP (pag. 368)
Se non si è in un ambiente DHCP, è necessario il Programma di impostazione dell'indirizzo IP.
➡ Avvio del Programma di selezione dello scanner (pag. 367)

2 Avviare Software Operation Panel.

- Per Windows 10/Windows Server 2016/Windows Server 2019/Windows Server 2022
  Fare clic sul menu [Start] → [fi Series] → [Software Operation Panel].
- Per Windows 11/Windows Server 2025
  Fare clic sul menu [Start] → [Tutte le app] → [fi Series] → [Software Operation Panel].

Se viene visualizzata la finestra di selezione dello scanner, selezionare lo scanner per il quale si intende avviare il Software Operation Panel e fare clic sul tasto [Seleziona].

Viene visualizzata la finestra di Software Operation Panel.

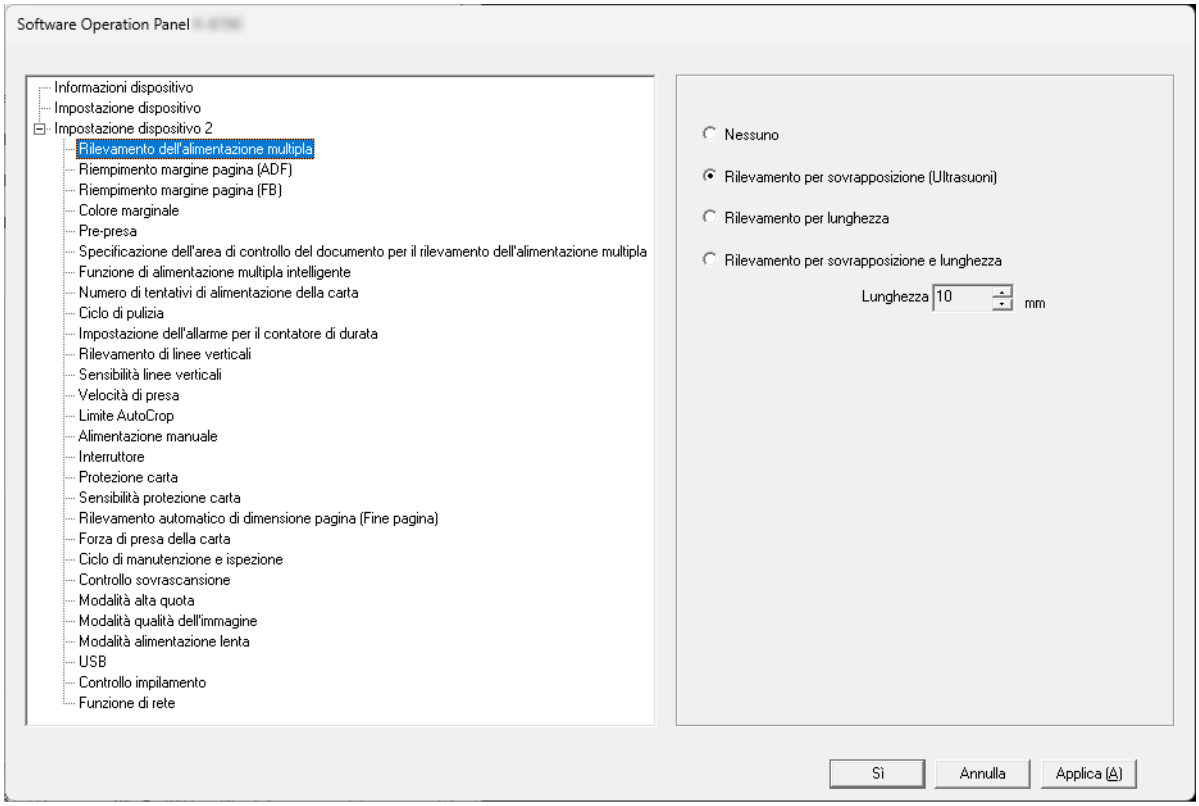

L'icona del Software Operation Panel si visualizza nel menu visualizzato cliccando nell'area di notifica della barra delle applicazioni.
Per mantenere sempre visualizzata l'icona del Software Operation Panel nell'area di notifica, trascinare e rilasciare l'icona nell'area di notifica.

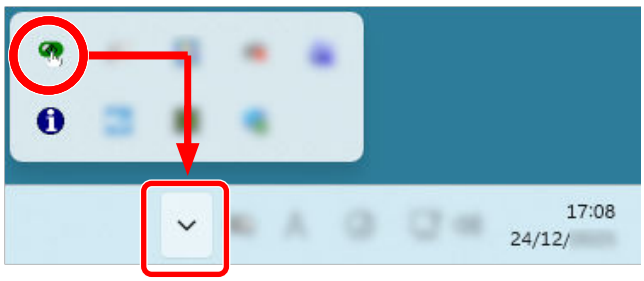

Impostazione di Software Operation Panel su [Modalità sola visualizzazione]

Impostando una password, il Software Operation Panel può avviarsi in [Modalità sola visualizzazione], che permette agli utenti di vedere solo le impostazioni dello scanner.
Le impostazioni dello scanner possono essere configurate senza impostare una password.
Per evitare cambiamenti non necessari alle impostazioni, è possibile usare una password per limitare le operazioni dell'utente.

Impostazione di [Modalità sola visualizzazione]

Impostare Software Operation Panel su [Modalità sola visualizzazione].

1 Impostare la password.

➡ Impostazione della password (pag. 277)

2 Fare clic destro sull'icona del Software Operation Panel nell'area di notifica della barra delle applicazioni e selezionare [Modalità sola visualizzazione] dal menu.

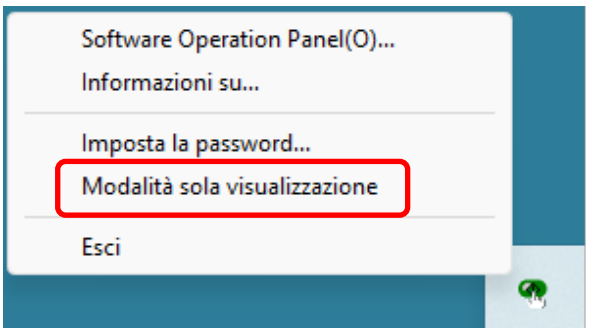

Software Operation Panel entra in [Modalità sola visualizzazione].

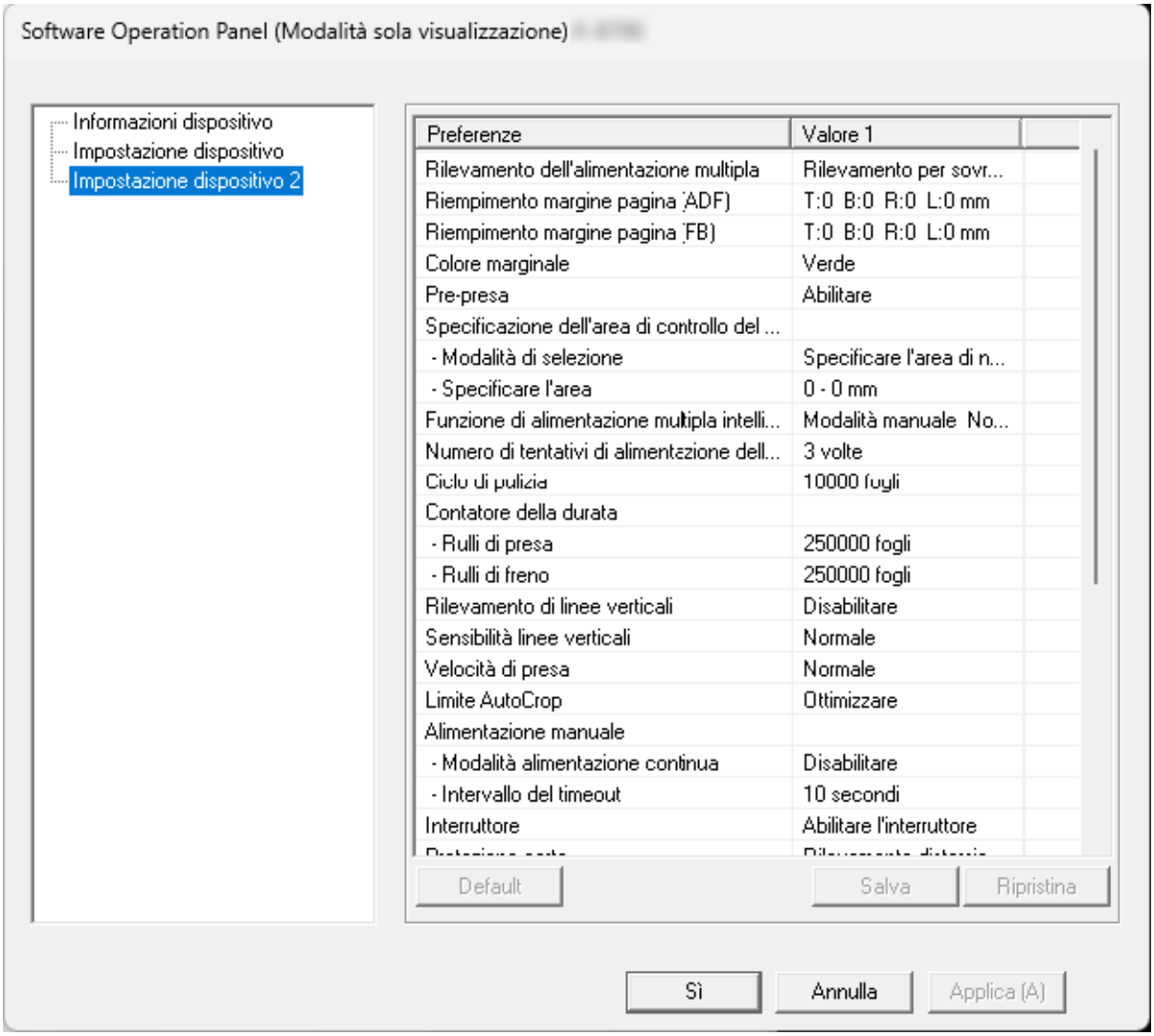

CONSIGLIO

In [Modalità sola visualizzazione] si visualizza una spunta vicino a [Modalità sola visualizzazione] nel menu visualizzato facendo clic destro sull'icona del Software Operation Panel nell'area di notifica.

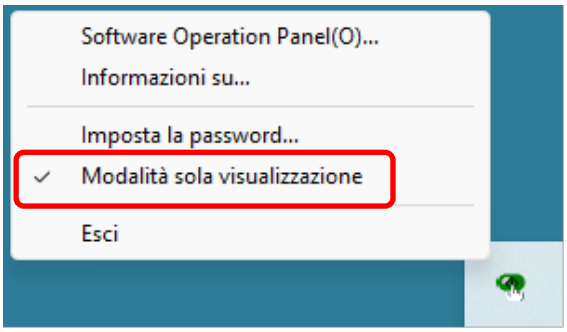

Chiusura di [Modalità sola visualizzazione]

Chiudere la [Modalità sola visualizzazione] sul Software Operation Panel con la procedura seguente.

1 Fare clic destro sull'icona del Software Operation Panel nell'area di notifica della barra delle applicazioni e selezionare [Modalità sola visualizzazione] dal menu.

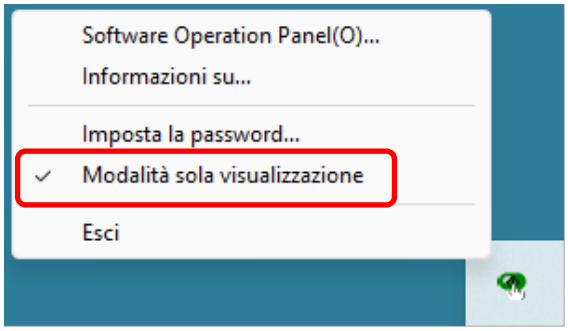

2 Inserire la password attuale e cliccare il tasto [Sì].

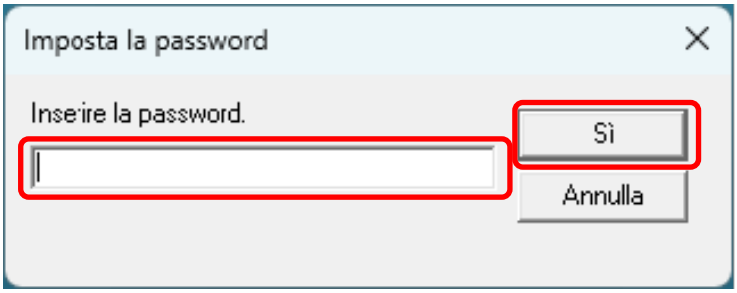

Il Software Operation Panel chiude la [Modalità sola visualizzazione] ed è possibile cambiare le impostazioni dello scanner.

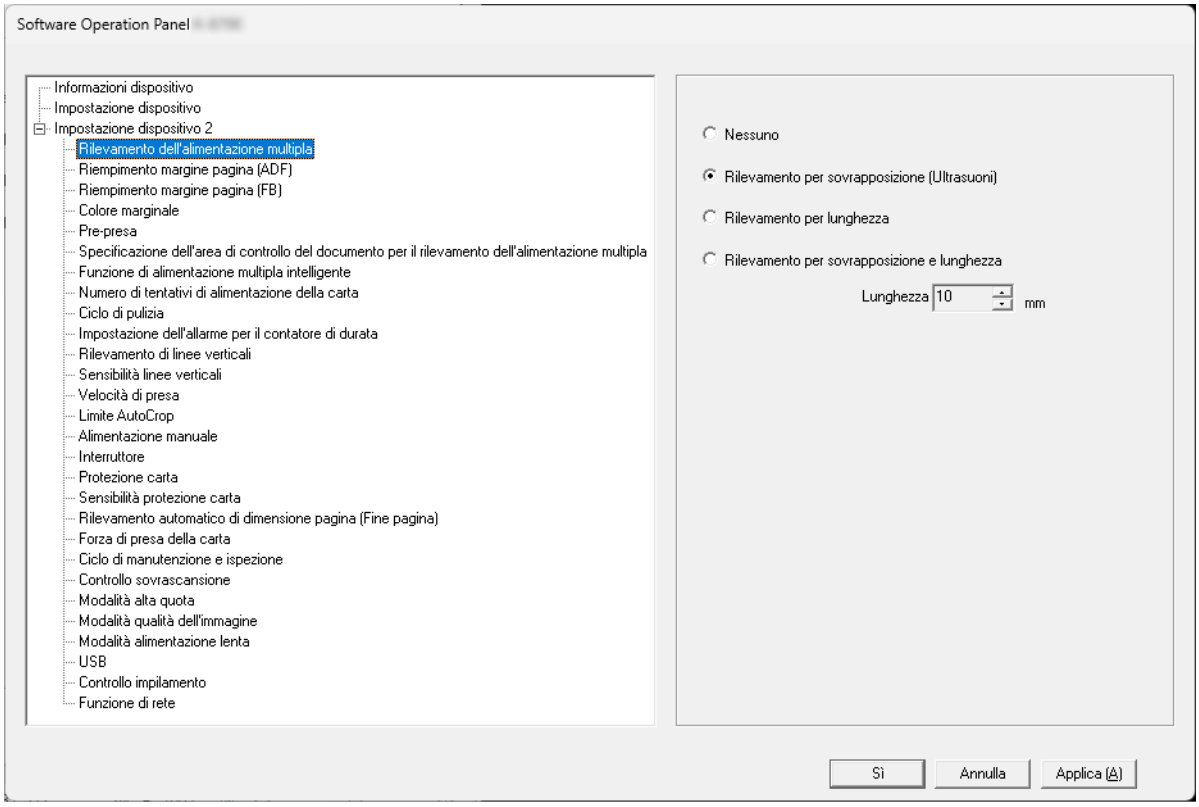

CONSIGLIO

Quando il Software Operation Panel chiude la [Modalità sola visualizzazione], la spunta vicino a [Modalità sola visualizzazione] non è più presente nel menu visualizzato facendo clic destro sull'icona del Software Operation Panel nell'area di notifica.

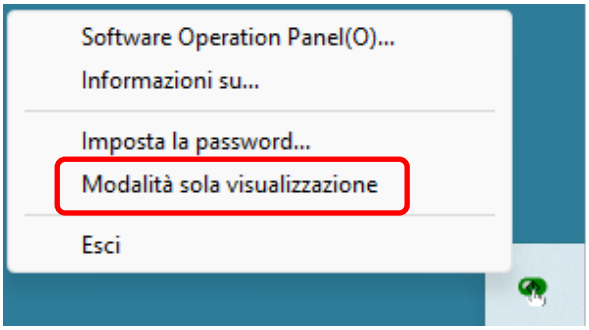

Impostazione della password

Impostare una password in Software Operation Panel.

1 Fare clic destro sull'icona del Software Operation Panel nell'area di notifica della barra delle applicazioni e selezionare [Imposta la password] dal menu.

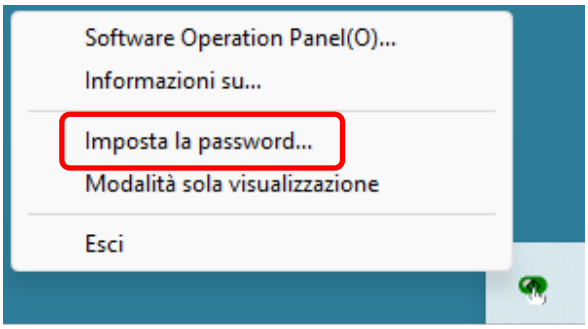

2 Inserire due volte la password e cliccare il tasto [OK].

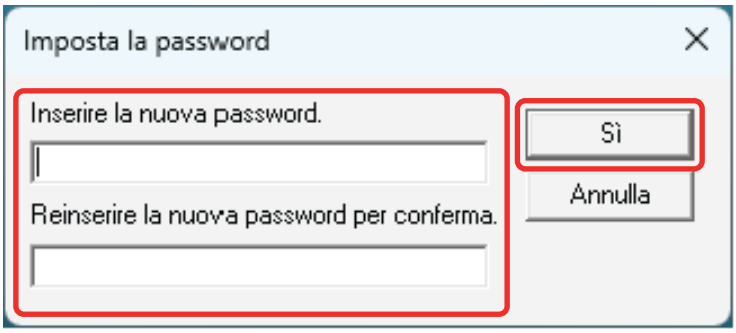

- Fino a 32 caratteri
- Caratteri alfanumerici (da a a z, da A a Z, da 0 a 9)

Si visualizza una finestra di messaggio.

3 Cliccare il tasto [Sì].

La password è impostata.

Modifica della password

1 Fare clic destro sull'icona del Software Operation Panel nell'area di notifica della barra delle applicazioni e selezionare [Imposta la password] dal menu.

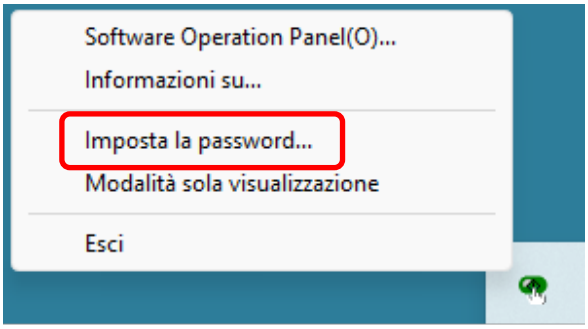

2 Inserire la password attuale e cliccare il tasto [Sì].

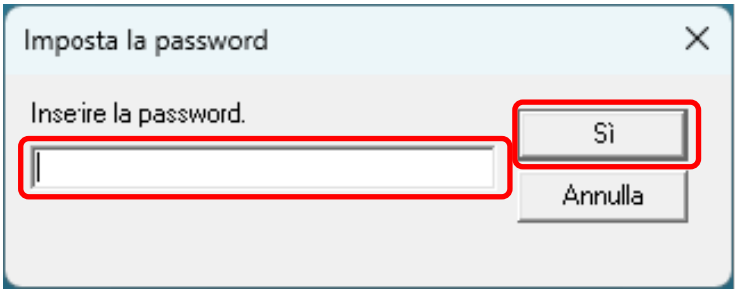

3 Inserire due volte la password modificata e cliccare il tasto [OK].

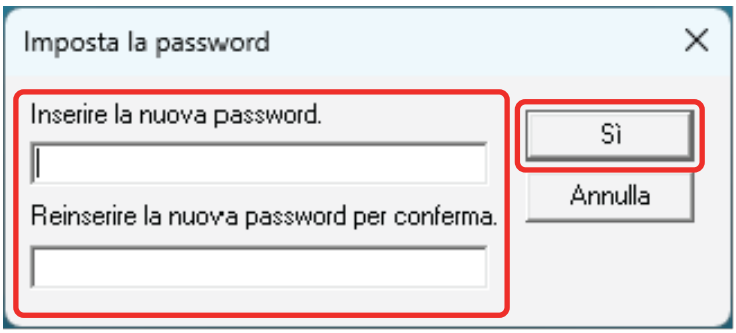

- Fino a 32 caratteri
- Caratteri alfanumerici (da a a z, da A a Z, da 0 a 9)

Si visualizza una finestra di messaggio.

4 Cliccare il tasto [Sì].

La password è impostata.

Annullamento della password

1 Fare clic destro sull'icona del Software Operation Panel nell'area di notifica della barra delle applicazioni e selezionare [Imposta la password] dal menu.

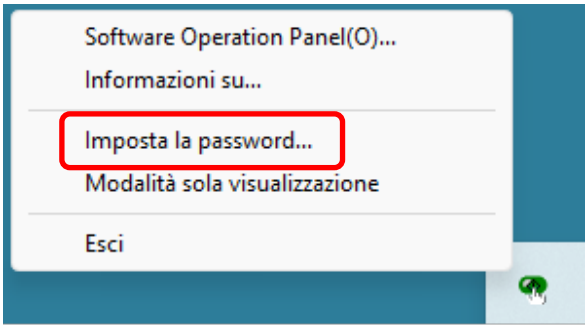

2 Inserire la password attuale e cliccare il tasto [Sì].

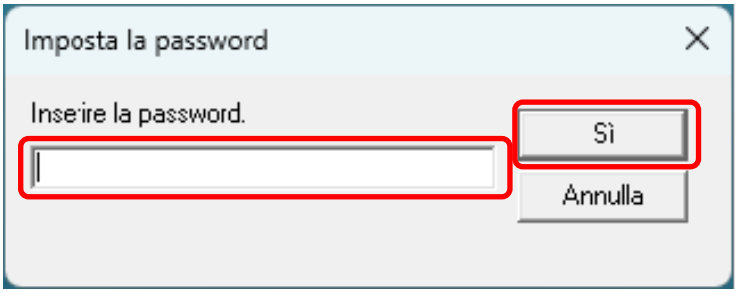

3 Lasciare entrambi i campi vuoti e cliccare il tasto [Sì].

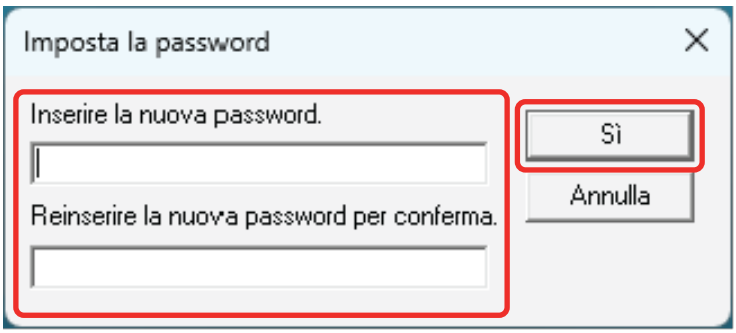

Si visualizza una finestra di messaggio.

4 Cliccare il tasto [Sì].

La password è annullata.

Reimpostazione della password

Se è stata dimenticata la password, reimpostarla.

1 Fare clic destro sull'icona del Software Operation Panel nell'area di notifica della barra delle applicazioni e selezionare [Imposta la password] dal menu.

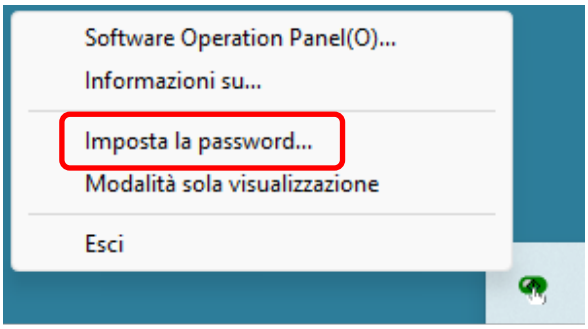

2 Inserire la password predefinita "fi-scanner" e fare clic sul tasto [Si].

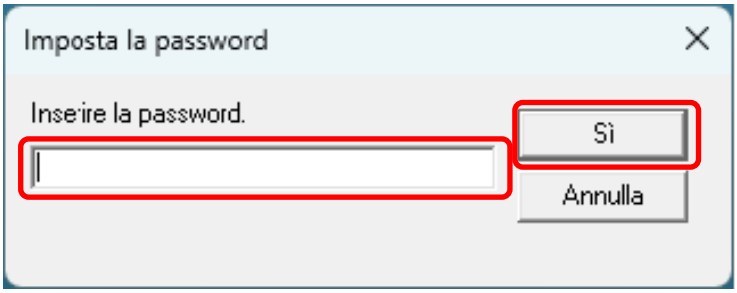

3 Inserire due volte la password modificata e cliccare il tasto [Si].

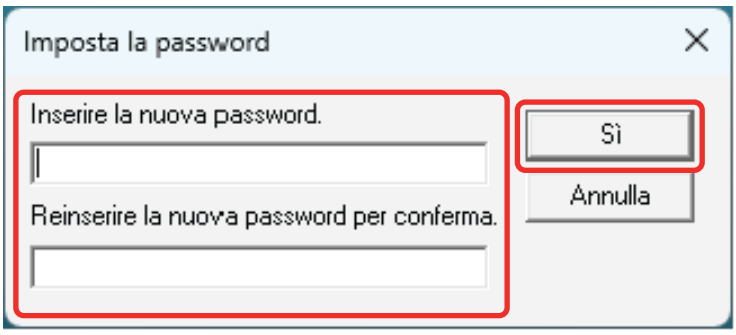

- Fino a 32 caratteri
- Caratteri alfanumerici (da a a z, da A a Z, da 0 a 9)

Si visualizza una finestra di messaggio.

4 Cliccare il tasto [Si].

La password è impostata.

Elementi di impostazione

Il Software Operation Panel consente la configurazione delle impostazioni correlate alla scansione di documenti o alla gestione dei materiali di consumo dello scanner.
Per la configurazione vengono usate le liste seguenti.

- Impostazione dispositivo
  È possibile configurare le impostazioni correlate al conteggio del numero di fogli scanditi e alla gestione dei materiali usurabili. È anche possibile configurare le impostazioni correlate alla gestione dell'alimentazione di uno scanner e alla regolazione della posizione di avvio di una scansione.
- Impostazione dispositivo 2
  È possibile configurare le impostazioni correlate alla scansione di documenti.

Impostazione dispositivo

1 Avviare Software Operation Panel.

➡ Avvio di Software Operation Panel (pag. 270)

2 Selezionare [Impostazione dispositivo] dalla lista e cliccare il tasto [Offset].

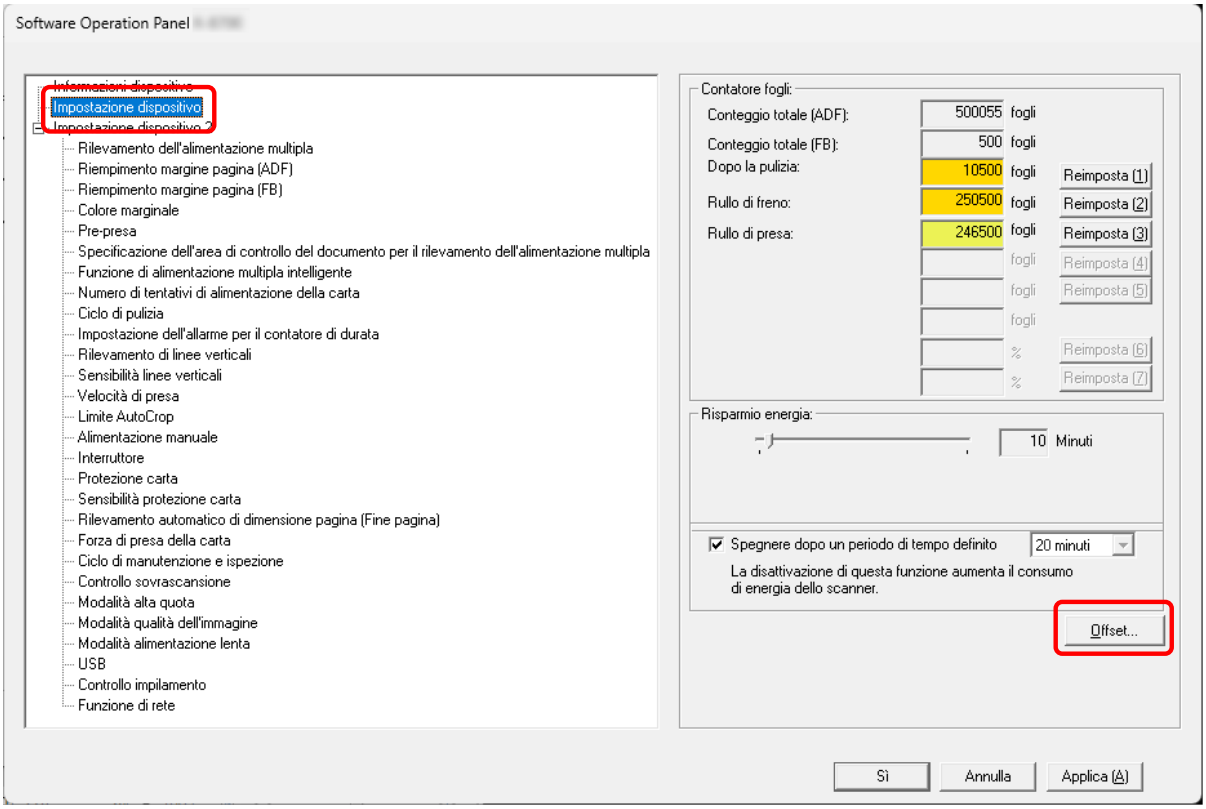

Si visualizza la finestra [Offset].

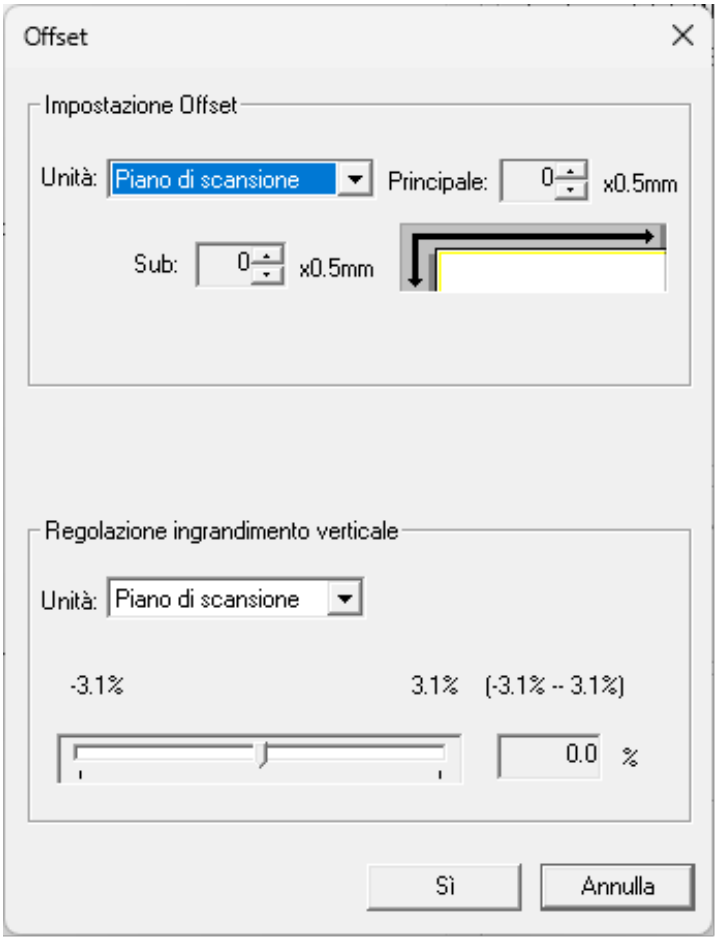

Gli elementi configurabili in queste finestre sono i seguenti:

Elemento di impostazione	Descrizione
Contatore fogli (Controllo/Azzeramento)	Lo stato delle singole parti dei materiali usurabili può essere visualizzato per determinare quando sostituirle o pulirle. Una volta sostituiti o puliti i materiali usurati, azzerare i contatori corrispondenti.
Risparmio energia	Specificare il tempo di attesa per l'entrata nella modalità di risparmio energia da parte dello scanner.
Impostazione Offset	Specificare una posizione di avvio per la scansione.
Regolazione ingrandimento verticale	Specificare il livello di ingrandimento per la direzione di alimentazione.

Impostazione dispositivo 2

1 Avviare Software Operation Panel.

➡ Avvio di Software Operation Panel (pag. 270)

2 Selezionare [Impostazione dispositivo 2] dalla lista.

Sono elencate le impostazioni configurate in [Impostazione dispositivo 2].

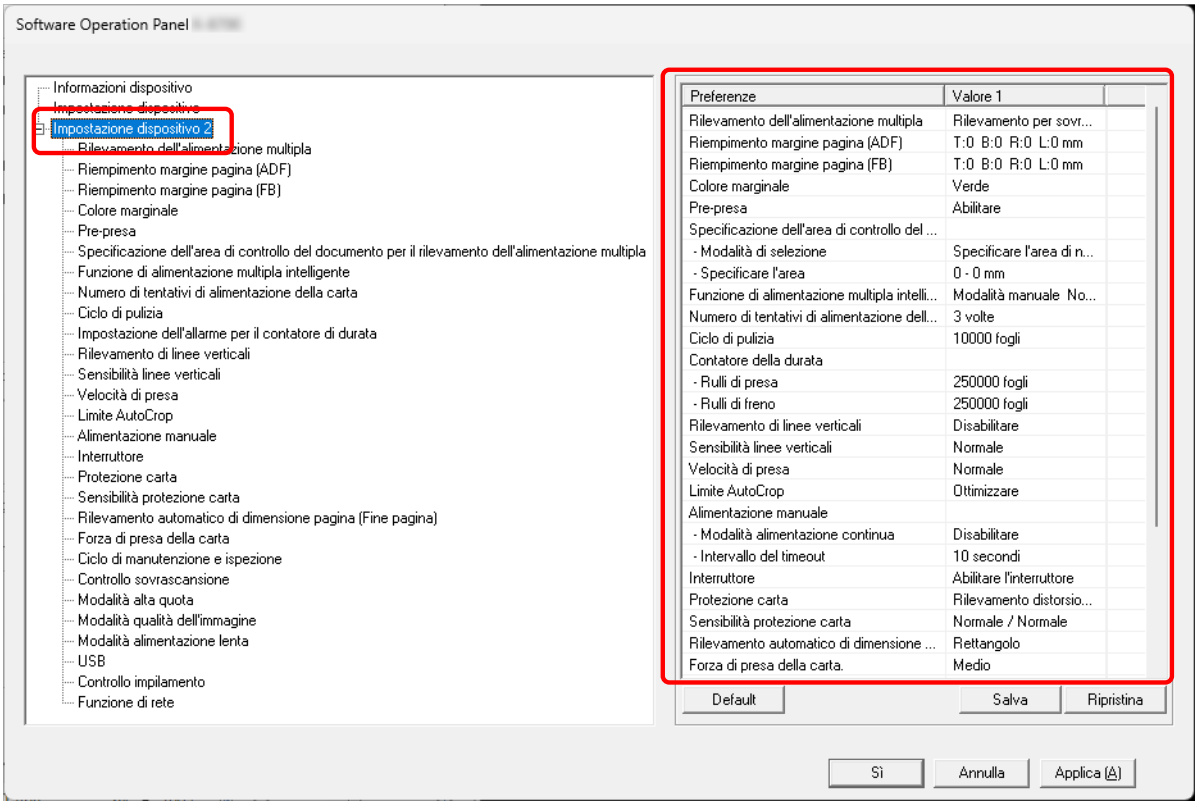

CONSIGLIO

- Le impostazioni del Software Operation Panel possono essere ripristinate alle impostazioni predefinite di fabbrica.
  Per riportare le impostazioni a quelle predefinite, cliccare il tasto [Default]. Una volta visualizzato il messaggio, cliccare il tasto [Sì].
  Le impostazioni configurate vengono eliminate.
- È possibile creare copie di backup delle impostazioni di [Impostazione dispositivo 2] in Software Operation Panel.
  Per fare una copia di back-up delle impostazioni di [Impostazione dispositivo 2], cliccare il tasto [Salva], quindi specificare il nome del file e cliccare sul tasto [Salva] nella finestra visualizzata.
- È possibile usare un file di back-up delle impostazioni del [Impostazione dispositivo 2] in Software Operation Panel per ripristinare le impostazioni in altri scanner solo se il tipo di scanner è lo stesso.

Per ripristinare le impostazioni, cliccare il tasto [Ripristina], specificare il file di back-up e cliccare il tasto [Apri] nella finestra visualizzata. Una volta visualizzato il messaggio, cliccare il tasto [Sì].
Tenere presente che il ripristino non può essere eseguito su altri modelli di scanner.

Gli elementi configurabili in queste finestre sono i seguenti:

Elemento di impostazione	Descrizione
Rilevamento dell'alimentazione multipla	Configurare le impostazioni per rilevare i documenti sovrapposti durante una scansione.
Riempimento margine pagina (ADF)/ Riempimento margine pagina (FB) [fi-8700/fi-8700S]	Configurare le impostazioni per riempire le strisce nere o le ombre intorno ai bordi dell'immagine scandita.
Colore marginale	Quando si producono immagini in bianco e nero e in scala di grigi, è possibile escludere un colore dalla scansione selezionando rosso, verde, blu (tre colori primari) o bianco.
Pre-alimentación	Specificare per ridurre il tempo di scansione durante la scansione di più documenti.
Specificazione dell'area di controllo del documento per il rilevamento dell'alimentazione multipla	Specificare un intervallo in cui non rilevare documenti sovrapposti o un intervallo in cui rilevarli.
Funzione di alimentazione multipla intelligente	Configurare le impostazioni per ignorare automaticamente determinati modelli di documenti sovrapposti quando è abilitata l'impostazione per rilevare i documenti sovrapposti.
Numero di tentativi di alimentazione della carta	Specificare il numero di tentativi di alimentazione quando un documento non viene alimentato dallo scivolo della carta dell'ADF (alimentatore).
Ciclo di pulizia	Specificare il ciclo di pulizia dell'interno dello scanner.
Impostazione dell'allarme per il contatore di durata	Specificare il ciclo di sostituzione dei materiali usurabili.
Rilevamento di linee verticali	È possibile configurare le impostazioni per il rilevamento di sporco sul vetro.
Sensibilità linee verticali	Specificare il livello di sensibilità per il rilevamento delle linee verticali (vetro sporco) quando è selezionato [Abilitare] per [Rilevamento di linee verticali].
Velocità di presa	Specificare quando iniziare l'alimentazione del documento.

Elemento di impostazione	Descrizione
Limite AutoCrop	Quando lo scanner è impostato per rilevare automaticamente la dimensione del documento, specificare se ottimizzare (arrotondare alla cifra superiore o inferiore) la frazione dell'immagine scandita.
Alimentazione manuale	Specificare questa opzione per continuare il caricamento e la scansione ripetitivamente dopo l'avvio della scansione.
Interruttore	Configurare le impostazioni per l'accensione e lo spegnimento dello scanner.
Protezione carta	Configurare l'impostazione per rilevare errori di alimentazione.
Sensibilità protezione carta	Specificare il livello di sensibilità per rilevare gli errori di alimentazione quando è abilitata la funzione di protezione della carta.
Rilevamento automatico di dimensione pagina (Fine pagina)	Per i documenti con adesivi indice o cavalierini indice (documenti con cavalierini indice), o documenti non rettangolari, configurare questa impostazione per effettuare la scansione oltre il bordo del documento rilevato dallo scanner affinché l'immagine scandita includa gli adesivi indice o i cavalierini indice.
Forza di presa della carta	Impostare la pressione di prelievo per l’alimentazione della carta.
Ciclo di manutenzione e ispezione	Specificare il ciclo di manutenzione e ispezione dello scanner eseguito da un tecnico specializzato.
Controllo sovrascansione	Specificare se impedire o meno l'assenza di una parte di immagine quando i documenti vengono alimentati disallineati.
Modalità alta quota	Abilitare questa modalità per usare lo scanner a un'altitudine di 2.000 m o superiore.
Modalità qualità dell'immagine	Per ottenere una qualità dell'immagine vicina alla qualità dell'immagine per la scansione con fi-7700/ fi-7600/fi-7700S, impostare la modalità di qualità dell'immagine.
Modalità alimentazione lenta	Specificando questa opzione la velocità di scansione diminuisce per proteggere i documenti.
USB	Modificare l'impostazione USB se si è verificato un errore su un computer durante la comunicazione.

Elemento di impostazione	Descrizione
	Questa impostazione non può essere configurata quando lo scanner è collegato tramite una LAN cablata.
Controllo impilamento	Questa opzione consente di rallentare la velocità di espulsione dei documenti, evitando che quelli scansionati si disperdano.
Funzione di rete	Specificare se usare o meno lo scanner solo tramite connessione USB. Questa impostazione non può essere configurata quando lo scanner è collegato tramite una LAN cablata.

Impostazioni relative ai contatori dei fogli

Controllo del Contatore fogli

Lo stato delle singole parti dei materiali usurabili può essere visualizzato per determinare quando sostituirle o pulirle.
Il colore di sfondo del contatore cambia quando si avvicina il momento di sostituire i materiali usurabili o di pulire lo scanner.
Il colore dei singoli contatori cambia come segue:

- Contatori [Rullo di freno]/[Rullo di presa]
  Questi contatori diventano giallo pallido quando il conteggio dei fogli dopo la sostituzione del materiale di consumo raggiunge il 95% del valore specificato in Specificare il ciclo di sostituzione dei materiali usurabili [Impostazione dell'allarme per il contatore di durata] (pag. 293) del Software Operation Panel e diventa giallo quando raggiunge il 100%.
- Contatore [Dopo la pulizia]
  Questo contatore diventa giallo quando il conteggio dei fogli dopo la pulizia raggiunge il valore specificato in Ciclo di pulizia dello scanner [Ciclo di pulizia] (pag. 292) del Software Operation Panel.
- Contatore [Inchiostro rimanente]
  Questo contatore diventa giallo quando la quantità di inchiostro residuo è inferiore al 33% (visualizzato solo quando l'imprinter è installato).

1. **Avviare Software Operation Panel.**

   ➡ Avvio di Software Operation Panel (pag. 270)

2. **Selezionare [Impostazione dispositivo] dalla lista.**

3 Controllare ogni contatore.

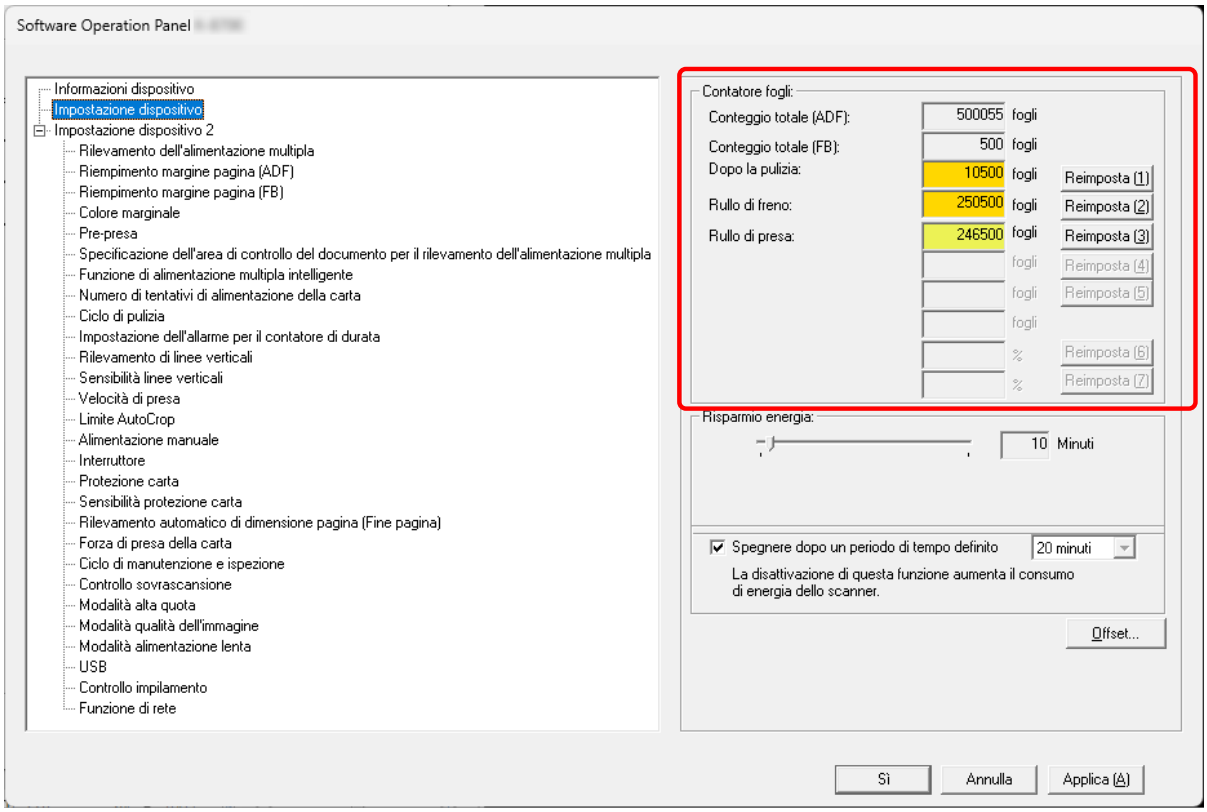

Conteggio totale (ADF)

Numero totale dei fogli scanditi con l'ADF (con incrementi di 1 foglio)

Conteggio totale (FB) [fi-8700/fi-8700S]

Numero totale dei fogli scanditi con il piano di scansione [fi-8700/fi-8700S] (con incrementi di 1 foglio)

Dopo la pulizia

Numero totale dei fogli scanditi dopo l'ultima pulizia (con incrementi di 1 foglio)

Rullo di freno

Numero approssimativo di fogli scanditi dall'ultima sostituzione del rullo di freno (in unità di 500)

Rullo di presa

Numero approssimativo di fogli scanditi dall'ultima sostituzione dei rulli di presa (in unità di 500)

Inchiostro rimanente

Quantità di inchiostro residuo nella cartuccia dell'inchiostro dell'imprinter (visualizzato solo quando l'imprinter è installato)

L'impostazione predefinita di fabbrica per ogni contatore è "0".

L'impostazione predefinita di fabbrica per il contatore [Inchiostro rimanente] è visualizzata solo quando l'imprinter è installato.

ATTENZIONE

Se si spegne lo scanner scollegando il cavo di alimentazione, il numero di fogli scanditi potrebbe non essere contato in [Conteggio totale].

CONSIGLIO

Questa impostazione può essere verificata anche nel pannello di comando.

Azzeramento dei contatori dei fogli

Una volta sostituiti o puliti i materiali usurati, azzerare i contatori corrispondenti.

1. **Avviare Software Operation Panel.**

   ➡ Avvio di Software Operation Panel (pag. 270)

2. **Selezionare [Impostazione dispositivo] dalla lista.**

3. **Cliccare il tasto [Reimposta] del materiale di consumo sostituito e cliccare il tasto [Reimposta] per [Dopo la pulizia] quando viene eseguita la pulizia.**

   Il contatore è ripristinato su 0.
   Per l'inchiostro residuo, è ripristinato su 100.

4. **Cliccare il tasto [Sì].**

   Si visualizza una finestra di messaggio.

5. **Cliccare il tasto [Sì].**

   Le impostazioni sono salvate.

> **CONSIGLIO**
>
> Questa impostazione può essere cancellata anche nel pannello di comando.

Messaggi per la pulizia o la sostituzione dei materiali usurati

Il seguente messaggio potrebbe visualizzarsi sul computer mentre lo scanner è in uso.

Esempio: Messaggio per la sostituzione dei materiali usurati

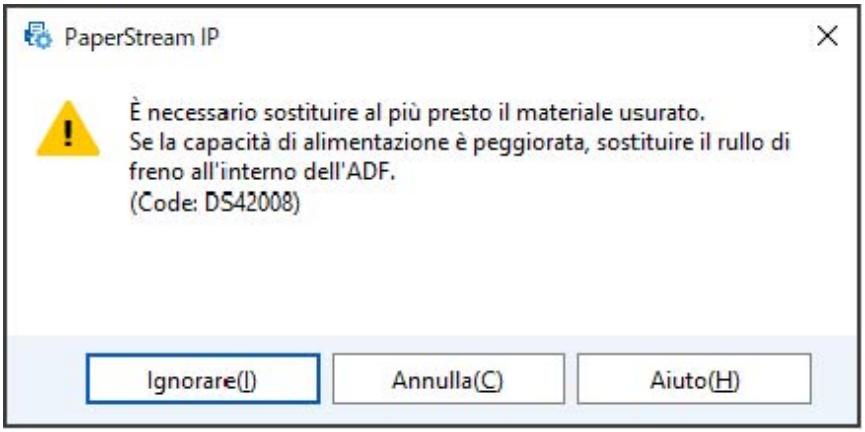

Esempio: Messaggio per la pulizia

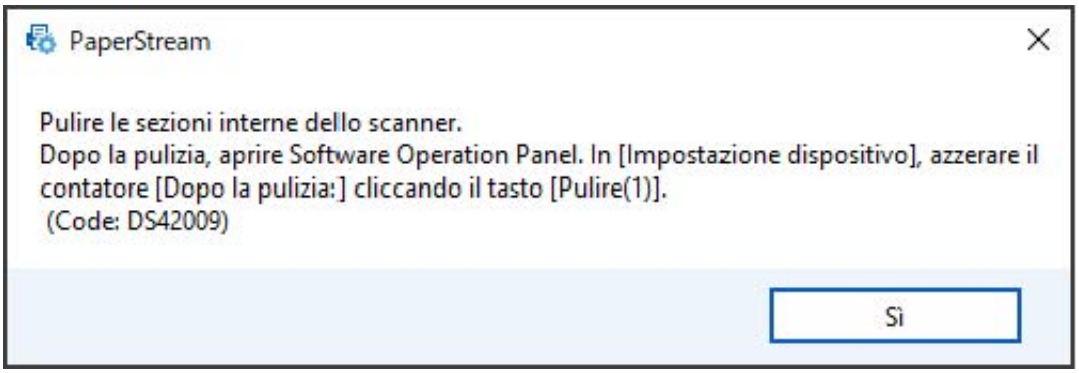

Prendere le misure seguenti a seconda del messaggio visualizzato.

- Quando si visualizza un messaggio per la sostituzione dei materiali usurabili
  Verificare il messaggio e sostituire conseguentemente il materiale usurabile.
  Se si clicca il tasto [Ignorare], il messaggio scompare ed è possibile continuare la scansione.
  Tuttavia, se consiglia di sostituire i materiali usurabili al più presto.
  Per interrompere la scansione e sostituire direttamente il materiale usurabile, cliccare il tasto [Annulla].
  Per dettagli sulla sostituzione dei materiali usurati, vedere quanto segue:
  - Sostituzione del rullo di freno (pag. 194)
  - Sostituzione del rullo di presa (pag. 198)
- Quando si visualizza un messaggio per la pulizia
  Verificare il messaggio ed eseguire la pulizia di conseguenza.
  Per dettagli sulla pulizia vedere Manutenzione quotidiana (pag. 174).

Ciclo di pulizia dello scanner [Ciclo di pulizia]

Specificare il ciclo di pulizia dell'interno dello scanner.
Il colore di sfondo del contatore [Dopo la pulizia] in [Impostazione dispositivo] diventa giallo quando il contatore raggiunge il valore specificato per questo elemento.
È inoltre possibile visualizzare un messaggio di istruzioni della pulizia descritto in Messaggi per la pulizia o la sostituzione dei materiali usurati (pag. 291).

1. **Avviare Software Operation Panel.**

   ➡ Avvio di Software Operation Panel (pag. 270)

2. **Selezionare [Impostazione dispositivo 2] → [Ciclo di pulizia] dalla lista.**

3. **Specificare un valore per il ciclo di pulizia.**
   Il valore può essere compreso tra 1000 e 255.000 fogli (con aumenti di 1000).
   Impostazione predefinita di fabbrica: 10

4. **Specificare se visualizzare il messaggio di istruzioni della pulizia.**
   La casella di spunta [Mostrare istruzioni di pulizia.] è deselezionata per le impostazioni predefinite di fabbrica.

Specificare il ciclo di sostituzione dei materiali usurabili [Impostazione dell'allarme per il contatore di durata]

Specificare il ciclo di sostituzione dei materiali usurabili.
Il colore di sfondo del contatore di [Rulli di freno] o [Rulli di presa] in [Impostazione dispositivo] diventa giallo pallido quando il conteggio dei fogli (dopo la sostituzione del materiale di consumo) raggiunge il 95% del valore specificato per questa impostazione e diventa giallo quando il conteggio dei fogli raggiunge il 100%.
È anche possibile visualizzare il messaggio per la sostituzione dei materiali usurabili descritto in Messaggi per la pulizia o la sostituzione dei materiali usurati (pag. 291).

1. **Avviare Software Operation Panel.**

   ➡ Avvio di Software Operation Panel (pag. 270)

2. **Selezionare [Impostazione dispositivo 2] → [Impostazione dell'allarme per il contatore di durata] dalla lista.**

3. **Specificare un valore da impostare per il ciclo di sostituzione per ciascun rullo.**
   Il valore può essere compreso tra 10.000 e 2.550.000 fogli (con aumenti di 10.000).
   Impostazione predefinita di fabbrica: 25

Impostazioni relative alla scansione

Regolazione della posizione iniziale della scansione [Impostazione Offset/ Regolazione ingrandimento verticale]

Quando la posizione di emissione dell'immagine scandita non è corretta o l'immagine sembra ridotta o allungata verticalmente, regolare l'offset e correggere l'ingrandimento verticale.

ATTENZIONE

Le impostazioni predefinite di fabbrica utilizzano già i valori regolati e in genere non è necessaria alcuna modifica.

1. **Avviare Software Operation Panel.**

   ➡ Avvio di Software Operation Panel (pag. 270)

2. **Selezionare [Impostazione dispositivo] dalla lista e cliccare il tasto [Offset].**

3. **Regolare il livello di offset e di ingrandimento verticale se necessario.**

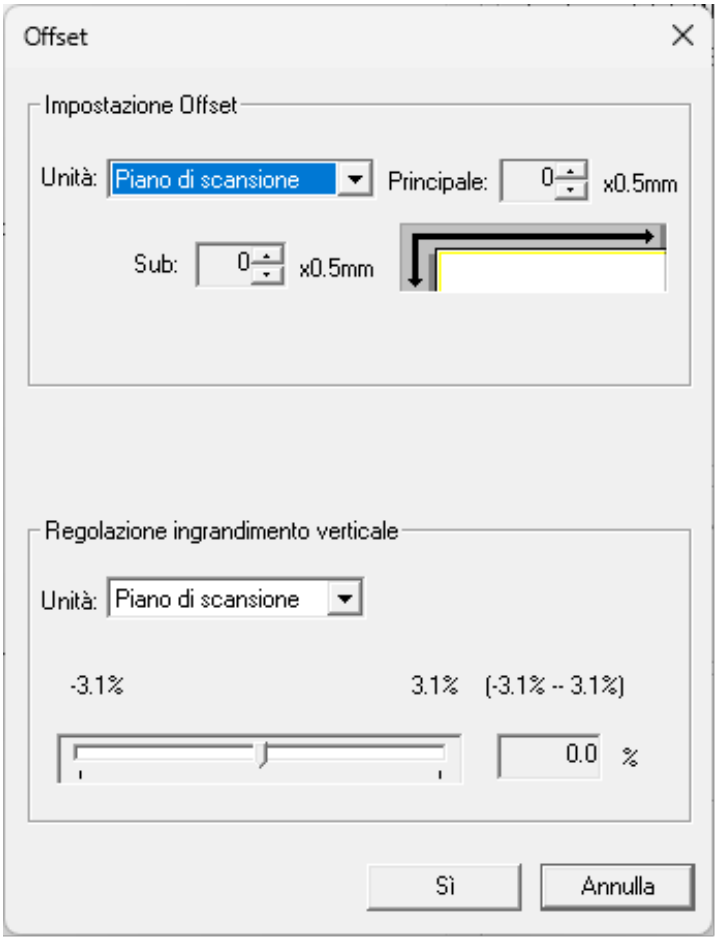

Impostazione Offset

Unità

Selezionare [Piano di scansione] [fi-8700/fi-8700S], [ADF (fronte)] o [ADF (retro)] come destinazione per la regolazione dell'offset.

Principale

Specificare l'offset orizzontale (in larghezza).
Il valore specificato può essere compreso tra -2 mm e +3 mm (con aumenti di 0,5).
Impostazione predefinita di fabbrica: 0

Sub

Specificare l'offset verticale (in lunghezza) nella parte superiore di una pagina.
Il valore specificato può essere compreso tra -2 mm e +3 mm (con aumenti di 0,5).
Impostazione predefinita di fabbrica: 0

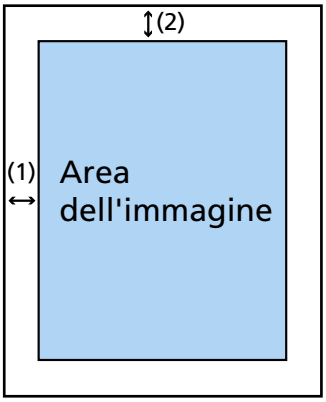

(1): Principale= tra -2 e 3 mm
(2): Sub= tra -2 e 3 mm
(con aumenti di 0,5 mm)

Regolazione ingrandimento verticale

Unità

Selezionare [Piano di scansione] [fi-8700/fi-8700S] o [ADF] come destinazione per la regolazione dell'offset.

Regolazione ingrandimento verticale

Specificare l'ingrandimento verticale (in lunghezza).
Il valore specificato può essere compreso tra -3,1 e +3,1% (con aumenti di 0,1).
Impostazione predefinita di fabbrica: 0.0

Rimozione di ombre e linee che si visualizzano intorno ai margini delle immagini [Riempimento margine pagina (ADF)/Riempimento margine pagina (FB) [fi-8700/fi-8700S]]

Configurare le impostazioni per riempire le strisce nere o le ombre intorno ai bordi dell'immagine scandita.
A seconda delle condizioni dei documenti da scandire, le ombre del documento potrebbero visualizzarsi come strisce nere sui margini dell'immagine scandita.
In questo caso, rimuovere le strisce nere riempiendo i margini dell'immagine scandita.

1. **Avviare Software Operation Panel.**

   ➡ Avvio di Software Operation Panel (pag. 270)

2. **Selezionare [Impostazione dispositivo 2] → [Riempimento margine pagina (ADF)] o [Riempimento margine pagina (FB)] [fi-8700/fi-8700S] dalla lista.**

3. **Specificare la larghezza di ogni margine (In alto/In basso/Destra/Sinistra) da riempire.**

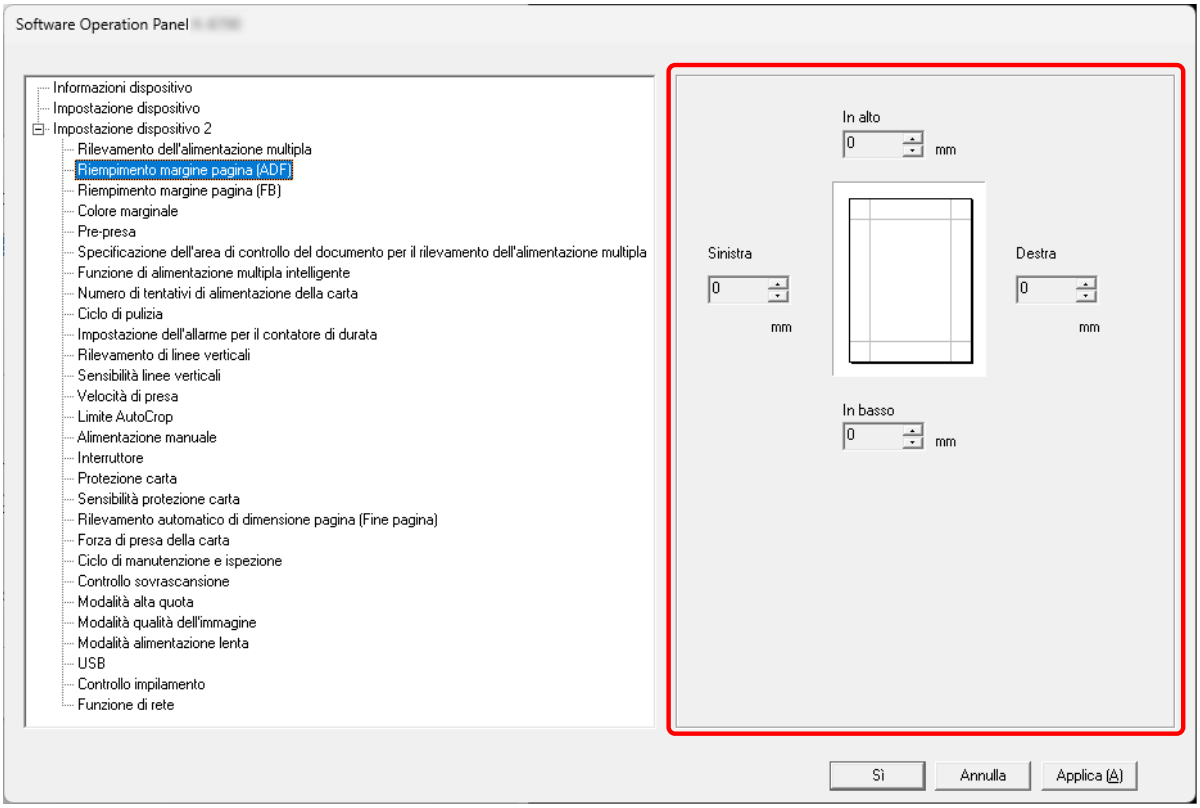

Impostazione predefinita di fabbrica: 0

L'area specificata è riempita in bianco o in nero, a seconda del colore dello sfondo.

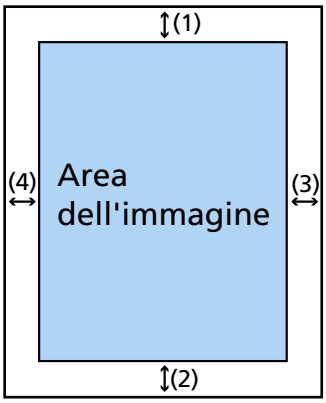

ADF

(1): In alto = da 0 mm a 15 mm
(2): In basso = da -7 mm a 7 mm
(3): Destra = da 0 mm a 15 mm
(4): Sinistra = da 0 mm a 15 mm

FB [fi-8700/fi-8700S]

(1): In alto = da 0 mm a 15 mm
(2): In basso = da 0 mm a 15 mm
(3): Destra = da 0 mm a 15 mm
(4): Sinistra = da 0 mm a 15 mm

(con aumenti di 1 mm)

ATTENZIONE

Se l'intervallo designato per riempimento margine pagina è troppo grande, alcuni caratteri vicini al margine potrebbero andare persi.

CONSIGLIO

- È possibile cambiare il colore dello sfondo in bianco e nero nel driver dello scanner.
  Per dettagli consultare l'Aiuto del driver dello scanner.
- A seconda del valore specificato per il margine inferiore di [Riempimento margine pagina (ADF)], la funzione di riempimento margine pagina funziona come segue:
  - da 1 mm a 7 mm
    Riempie l'area specificata con il colore di sfondo dal margine inferiore dell'immagine verso l'interno.
  - da -1 mm a -7 mm
    Emette l'immagine senza riempire l'area specificata con il colore di sfondo dal margine inferiore dell'immagine verso l'esterno. (Emette l'immagine con l'area specificata aggiunta quando [Rilevamento della fine della pagina] è impostato nel driver dello scanner.)

- Questa impostazione può essere configurata anche nel driver dello scanner. Il riempimento margine pagina viene applicato alle immagini i cui bordi sono già stati riempiti in base alle impostazioni in Software Operation Panel.

Configurazione dell'impostazione di scansione per escludere colori specificati durante la scansione [Colore marginale]

Quando si producono immagini in bianco e nero e in scala di grigi, è possibile escludere un colore dalla scansione selezionando rosso, verde, blu (tre colori primari) o bianco.
Ad esempio, quando si scandisce un documento con caratteri neri e cornice verde, se si seleziona verde per il colore marginale, vengono scanditi solo i caratteri neri del documento.

1. **Avviare Software Operation Panel.**

   ➡ Avvio di Software Operation Panel (pag. 270)

2. **Selezionare [Impostazione dispositivo 2] → [Colore marginale] dalla lista.**

3. **Selezionare un colore da rimuovere.**

   Rosso, Verde, Blu, Bianco

   Il colore selezionato viene rimosso.
   Impostazione predefinita di fabbrica: Verde

   Nessuno

   Nessun colore viene rimosso.

ATTENZIONE

Se il colore della parte da escludere è troppo scuro, il colore potrebbe non essere escluso.

CONSIGLIO

È possibile specificare un colore diverso da rosso, verde, blu o bianco anche nel driver dello scanner. Questa impostazione sovrascrive quella di Software Operation Panel.

Riduzione degli intervalli di scansione [Pre-Pick]

Specificare per ridurre il tempo di scansione durante la scansione di più documenti.
"Pre-presa" si riferisce all'alimentazione del documento successivo nell'ADF prima dell'espulsione del documento corrente in scansione.

1. **Avviare Software Operation Panel.**

   ➡ Avvio di Software Operation Panel (pag. 270)

2. **Selezionare [Impostazione dispositivo 2] → [Pre-alimentación] dalla lista.**

3. **Selezionare se abilitare o disabilitare [Pre-Pick].**
   Impostazione predefinita di fabbrica: Abilitare

CONSIGLIO

- Annullando la scansione mentre è abilitata la pre-alimentazione, è necessario togliere il documento già pescato e ricaricarlo.
- Questa impostazione può anche essere configurata nel driver dello scanner o sul pannello di comando.
  Hanno priorità le impostazioni del driver dello scanner.

Specificare il numero tentativi di alimentazione della carta [Numero di tentativi di alimentazione della carta]

Specificare il numero di tentativi di alimentazione quando un documento non viene alimentato dallo scivolo della carta dell'ADF (alimentatore).

1. **Avviare Software Operation Panel.**

   ➡ Avvio di Software Operation Panel (pag. 270)

2. **Selezionare [Impostazione dispositivo 2] → [Numero di tentativi di alimentazione della carta] dalla lista.**

3. **Specificare il numero dei tentativi di alimentazione della carta.**
   Il valore è compreso tra 1 e 12 volte.
   Impostazione predefinita di fabbrica: 3 volte

> **CONSIGLIO**
>
> Questa impostazione può essere configurata anche nel pannello di comando.

Impostazione del tempo quando avviare l'alimentazione dei documenti [Velocità di presa]

Specificare quando iniziare l'alimentazione del documento.
Quando si verificano frequentemente documenti sovrapposti o inceppamenti della carta, il ritardo del tempo di alimentazione documenti potrebbe migliorare le prestazioni.
Questa impostazione è efficiente quando si scandisce carta sottile.

1. **Avviare Software Operation Panel.**

   ➡ Avvio di Software Operation Panel (pag. 270)

2. **Selezionare [Impostazione dispositivo 2] → [Velocità di presa] dalla lista.**

3. **Selezionare il tempo quando avviare l'alimentazione dei documenti nello scanner.**

   Normale

   Questa è l'impostazione predefinita di fabbrica.

   Lento

   Il tempo in cui è stata avviata l'alimentazione dei documenti è più lento del [Normale].

ATTENZIONE

Il tempo totale di scansione è più lungo perché il tempo di avvio dell'alimentazione dei documenti è ritardato.

CONSIGLIO

Questa impostazione può essere configurata anche nel pannello di comando.

Impostazioni per dimensione immagini [Limite AutoCrop]

Quando lo scanner è impostato per rilevare automaticamente la dimensione del documento, specificare se ottimizzare (arrotondare alla cifra superiore o inferiore) la frazione dell'immagine scandita.
Quando viene rilevata la dimensione del documento, potrebbe essere presente una frazione dell'immagine scandita rispetto alla dimensione carta standard.
Le dimensioni dell'immagine emessa variano in base a come viene elaborata la frazione.

1. **Avviare Software Operation Panel.**

   ➡ Avvio di Software Operation Panel (pag. 270)

2. **Selezionare [Impostazione dispositivo 2] → [Limite AutoCrop] dalla lista.**

3. **Selezionare se includere i dati frazionali.**
   Selezionare [Ottimizzare] per evitare l'omissione parziale di elementi del documento.
   Impostazione predefinita di fabbrica: Ottimizzare

ATTENZIONE

- Anche se la selezione di [Ottimizzare] può impedire la parziale omissione di elementi del documento, un'ombra potrebbe comparire intorno ai margini di un'immagine.
- Quando si scandisce un documento contenente elementi quali un testo ai margini mentre è selezionato [Arrotondare alla cifra inferiore], potrebbe verificarsi la parziale omissione di elementi del documento nell'immagine emessa.

Impostazioni della funzione di protezione della carta [Protezione carta]

Configurare l'impostazione per rilevare errori di alimentazione.
Questa funzione rileva gli errori di alimentazione nei casi seguenti:

- Quando lo scanner rileva un documento che si è deformato in modo anomalo a causa di un errore di alimentazione
- quando lo scanner rileva un disturbo dovuto all'inceppamento della carta

Gli inceppamenti della carta dovuti a errori di alimentazione potrebbero rovinare o strappare i documenti.
Il rilevamento di un errore di alimentazione documento e l'interruzione dell'alimentazione possono evitare danni al documento.
Questa funzione è efficace per la scansione di documenti difficili da alimentare come documenti su carta sottile.

1 Avviare Software Operation Panel.

➡ Avvio di Software Operation Panel (pag. 270)

2 Selezionare [Impostazione dispositivo 2] → [Protezione carta] dalla lista visualizzata a sinistra.

3 Selezionare un metodo di rilevamento.

Disattiva

Non rileva gli errori di alimentazione.

Rilevamento distorsione carta

Interrompe la scansione quando lo scanner rileva un documento che si è deformato in modo anomalo a causa di un errore di alimentazione.
Questa è l'impostazione predefinita di fabbrica.

Rilevamento rumore inceppamento

Interrompe la scansione quando lo scanner rileva un disturbo dovuto all'inceppamento della carta.

Rilevamento distorsione carta e rumore inceppamento

Interrompe la scansione quando lo scanner rileva un documento che si è deformato in modo anomalo a causa di un errore di alimentazione o quando rileva un disturbo dovuto all'inceppamento della carta.

ATTENZIONE

La funzione di protezione carta serve per evitare che i documenti vengano danneggiati, ma non garantisce la protezione di tutti i documenti.

CONSIGLIO

- Quando [Protezione carta] è abilitata, nei casi seguenti, l'alimentazione potrebbe interrompersi anche quando i documenti sono stati alimentati correttamente.
  - Se si scandisce un documento spiegazzato
  - Se si scandisce un documento né quadrato né rettangolare
  - Se si scandisce un documento con uno sfondo scuro
  - Se si scandisce un documento con testo o sfondo a motivi stampato vicino al margine

  La funzione di protezione della carta può essere disattivata solo quando si scansiona nuovamente il documento dal pannello di comando.

  ➡ Disattivazione della funzione di protezione della carta (pag. 172)
- Se la funzione di protezione della carta interrompe l'alimentazione di documenti spesso, adottare delle misure in base a Si verificano spesso errori per la prevenzione dei danni alla carta (pag. 247).
- [Protezione carta] è disabilitata nei seguenti casi.
  - Quando l'impostazione per l'utilizzo del Trasporto fogli è abilitata nel driver dello scanner
  - Quando si utilizza la Modalità singola manuale
- Questa impostazione può anche essere configurata nel driver dello scanner o sul pannello di comando.
  Hanno priorità le impostazioni del driver dello scanner.
  Quando l'impostazione di protezione carta è attivata nel driver dello scanner, [Precisione di alimentazione e rumorosità] è abilitato a prescindere dalle impostazioni sul pannello di comando e sul Software Operation Panel.
  Si noti che quando le impostazioni del pannello di comando hanno la priorità, le impostazioni di protezione della carta vengono applicate nel seguente ordine.

  1 Driver dello scanner
  Per dettagli consultare l'Aiuto del driver dello scanner.

  2 [19:Protezione carta] nella schermata [Menu delle impostazioni] del pannello di comando

  ➡ Uso del menu delle impostazioni (pag. 111)

  3 Software Operation Panel

  ➡ Impostazioni della funzione di protezione della carta [Protezione carta] (pag. 304)

Specificare il livello di sensibilità per la protezione della carta [Sensibilità protezione carta]

Specificare il livello di sensibilità per rilevare gli errori di alimentazione quando è abilitata la funzione di protezione della carta.
I documenti si deformano in modo anomalo o il disturbo dovuto all'inceppamento della carta viene rilevato quando i documenti non sono alimentati correttamente.
Specificare il livello di sensibilità per rilevare la deformazione anomala del documento o il disturbo dovuto all'inceppamento della carta.

1 Avviare Software Operation Panel.

➡ Avvio di Software Operation Panel (pag. 270)

2 Selezionare [Impostazione dispositivo 2] → [Sensibilità protezione carta] dalla lista visualizzata a sinistra.

3 Selezionare il livello di sensibilità.

- Selezionare il livello di sensibilità per [Carta deformata].

Bassa

Riduce il livello di sensibilità per il rilevamento di documenti spiegazzati in modo anomalo.
Specificare questa opzione per rilevare un documento spiegazzato solo se è molto spiegazzato.

Normale

Rileva un documento spiegazzato anomalo con sensibilità ottimale.
Questa è l'impostazione predefinita di fabbrica.

Alta

Aumenta il livello di sensibilità per il rilevamento di documenti spiegazzati in modo anomalo.
Specificare questa opzione per rilevare i documenti spiegazzati anche quando sono solo leggermente deformati.

CONSIGLIO

Per rilevare immediatamente un documento spiegazzato anomalo e interrompere la scansione, selezionare [Alta].

- Selezionare il livello di sensibilità per [Rumore inceppamento].

Bassa

Diminuisce il livello di sensibilità per rilevare il disturbo dovuto all'inceppamento della carta.
Specificare questa opzione per rilevare solo un disturbo dovuto all'inceppamento della carta elevato.

Normale

Rileva il disturbo dovuto all'inceppamento della carta con il livello di sensibilità ottimale. Questa è l'impostazione predefinita di fabbrica.

Alta

Aumenta il livello di sensibilità per rilevare il disturbo dovuto all'inceppamento della carta. Specificare questa opzione per rilevare anche un disturbo dovuto all'inceppamento della carta lieve.

CONSIGLIO

- Per rilevare immediatamente il disturbo dovuto all'inceppamento della carta e interrompere la scansione, selezionare [Alta].
- Se la scansione si interrompe frequentemente a causa della funzione di protezione carta, selezionare [Bassa].
- Questa impostazione può essere configurata anche nel pannello di comando.

Impostazione della scansione dei documenti con cavalierini indice o documenti non rettangolari [Rilevamento automatico di dimensione pagina (Fine pagina)]

Per i documenti con adesivi indice o cavalierini indice (documenti con cavalierini indice), o documenti non rettangolari, configurare questa impostazione per effettuare la scansione oltre il bordo del documento rilevato dallo scanner affinché l'immagine scandita includa gli adesivi indice o i cavalierini indice.
Per scandire i documenti con cavalierini indice, caricare i documenti in modo che il bordo in cui sono attaccati gli adesivi o i cavalierini indice sia il margine inferiore.

➡ Caricamento di documenti con cavalierini indice o documenti non rettangolari (pag. 92)

1. **Avviare Software Operation Panel.**

   ➡ Avvio di Software Operation Panel (pag. 270)

2. **Selezionare [Impostazione dispositivo 2] → [Rilevamento automatico di dimensione pagina (Fine pagina)] dalla lista.**

3. **Selezionare la forma del documento.**

   Rettangolo

   Interrompe la scansione quando rileva il margine inferiore del documento.
   Questa è l'impostazione predefinita di fabbrica.

   Con cavalierino indice

   Scandisce fino a 35 mm dal margine inferiore del documento con un cavalierino.

   Non rettangolo

   Scandisce fino a 120 mm dal margine inferiore del documento rilevato.

ATTENZIONE

Selezionando [Con cavalierino indice] o [Non rettangolo], viene ridotta la velocità di scansione.

Regolazione della pressione di prelievo della carta [Forza di presa della carta]

Impostare la pressione di prelievo per l'alimentazione della carta.
Quando si scansiona carta sottile o quando l'alimentazione della carta non è regolare e i rulli di presa ruotano ripetutamente a vuoto finché la carta non viene alimentata, la regolazione della pressione di presa della carta migliora le prestazioni della scansione.

1 Avviare Software Operation Panel.

➡ Avvio di Software Operation Panel (pag. 270)

2 Selezionare [Impostazione dispositivo 2] → [Forza di presa della carta] dalla lista.

3 Impostare la pressione di prelievo per l'alimentazione della carta.

Basso

Selezionare questa opzione per la carta sottile.
Questa opzione è utile per scansionare carta relativamente sottile.
È possibile alimentare anche carta sottile. Tuttavia, se si scansiona un documento con un tipo di carta non consigliato, assicurarsi di testare prima lo stesso tipo di carta per verificare se il documento può essere scansionato.
La scansione di carta spessa potrebbe impedire il corretto avanzamento della carta, causando una rotazione ripetitiva e a vuoto dei rulli di presa.

Medio

Pressione di prelievo della carta predefinita. Mantenere questa impostazione per l'uso normale.
Questa è l'impostazione predefinita di fabbrica.

Alto

Selezionare questa opzione per carta spessa o arricciata.
Questa opzione è utile per scansionare carta relativamente spessa.
La forza di alimentazione del rullo di presa viene aumentata, quindi anche i documenti difficili da alimentare possono essere alimentati rapidamente.
Scansionare carta sottile può causare un inceppamento della carta.

CONSIGLIO

Questa impostazione può essere configurata anche nel pannello di comando.

Impedire l'assenza di parti in un'immagine quando i documenti sono alimentati disallineati [Controllo sovrascansione]

Specificare se impedire o meno l'assenza di una parte di immagine quando i documenti vengono alimentati disallineati.
Se si imposta [Ingrandito] per [Controllo sovrascansione], quando i documenti vengono inseriti in posizione storta, l'area di scansione viene automaticamente ampliata per evitare che l'immagine risulti incompleta.



1 **Avviare Software Operation Panel.**

➡ Avvio di Software Operation Panel (pag. 270)

2 **Cliccare [Impostazione dispositivo 2] → [Controllo sovrascansione] dalla lista.**

3 **Selezionare [Ingrandito].**
Impostazione predefinita di fabbrica: Normale

CONSIGLIO

- Si consiglia di scandire con la dimensione carta più grande disponibile.
- Questa impostazione può essere configurata anche nel pannello di comando.

Scansione ad alta quota [Modalità alta quota]

Abilitare questa modalità per usare lo scanner a un'altitudine di 2.000 m o superiore.
La pressione atmosferica bassa ad alta quota potrebbe ridurre la precisione dei rilevamenti di documenti sovrapposti tramite sensore a ultrasuoni.
L'impostazione di [Attiva] su on per la Modalità alta quota migliora la precisione di rilevamento dei documenti sovrapposti.

1. **Avviare Software Operation Panel.**

   ➡ Avvio di Software Operation Panel (pag. 270)

2. **Selezionare [Impostazione dispositivo 2] → [Modalità alta quota] dalla lista.**

3. **Selezionare [Attiva].**
   Impostazione predefinita di fabbrica: Disattiva

Specificare la qualità dell'immagine per la scansione [Modalità qualità dell'immagine]

Per ottenere una qualità dell'immagine vicina alla qualità dell'immagine per la scansione con fi-7700/fi-7600/fi-7700S, impostare la modalità di qualità dell'immagine.

1. **Avviare Software Operation Panel.**

   ➡ Avvio di Software Operation Panel (pag. 270)

2. **Selezionare [Impostazione dispositivo 2] → [Modalità qualità dell'immagine] dalla lista.**

3. **Selezionare se ottenere una qualità di immagine vicina alla qualità di immagine con fi-7700/fi-7600/fi-7700S.**
   Impostazione predefinita di fabbrica: Disattiva

Impostazioni della funzione di Prevenzione dei danni alla carta [Modalità alimentazione lenta]

Specificando questa opzione la velocità di scansione diminuisce per proteggere i documenti. Quando si esegue una scansione a bassa risoluzione (inferiore a 400 dpi), la scansione viene eseguita a bassa velocità a prescindere dalla risoluzione impostata. Questa impostazione è efficace per la scansione di documenti a pagina lunga.

1. **Avviare Software Operation Panel.**

   ➡ Avvio di Software Operation Panel (pag. 270)

2. **Selezionare [Impostazione dispositivo 2] → [Modalità alimentazione lenta] dalla lista.**

3. **Selezionare [Abilitare] se si esegue una scansione lenta per proteggere i documenti.**
   Impostazione predefinita di fabbrica: Disattiva

> **CONSIGLIO**
>
> Questa impostazione può essere configurata anche nel pannello di comando.

Impostazione della velocità di espulsione della carta (Controllo impilamento)

Questa opzione consente di rallentare la velocità di espulsione dei documenti, evitando che quelli scansionati si disperdano.
Questa impostazione è utile quando si scansionano documenti di formati diversi.

1. **Avviare Software Operation Panel.**

   ➡ Avvio di Software Operation Panel (pag. 270)

2. **Selezionare [Impostazione dispositivo 2] → [Controllo impilamento] dalla lista.**

3. **Selezionare [Abilitare] per evitare che i documenti scansionati si disperdano.**
   Si noti che la velocità di scansione risulta ridotta poiché la velocità di espulsione viene regolata in modo che i documenti vengano espulsi più lentamente.
   Impostazione predefinita di fabbrica: Disabilitare

   CONSIGLIO

   Questa impostazione può essere configurata anche nel pannello di comando.

Impostazioni relative al rilevamento di documenti sovrapposti (Rilevamento dell'alimentazione multipla)

Specificare un metodo per rilevare i documenti sovrapposti [Rilevamento dell'alimentazione multipla]

L'alimentazione multipla è un errore che si verifica quando più fogli sono sovrapposti e vengono alimentati contemporaneamente.
Configurare le impostazioni per rilevare i documenti sovrapposti durante una scansione.
I documenti sovrapposti vengono rilevati tramite il sensore a ultrasuoni o in base alla differenza di lunghezza dei documenti.
Quando vengono rilevati documenti sovrapposti, si visualizza un messaggio di errore e la scansione si interrompe. Se i documenti sono sovrapposti entro 30 mm dal bordo di entrata, non vengono rilevati come sovrapposti.

ATTENZIONE

Quando si utilizza la Modalità singola manuale, la sovrapposizione dei documenti non verrà rilevata. Modalità singola manuale è la modalità di scansione di un documento piegato a metà o di un documento a più strati, come una busta. Pertanto, anche se l'impostazione per rilevare documenti sovrapposti è abilitata, tali documenti non vengono rilevati come sovrapposti.

1. **Avviare Software Operation Panel.**

   ➡ Avvio di Software Operation Panel (pag. 270)

2. **Selezionare [Impostazione dispositivo 2] → [Rilevamento dell'alimentazione multipla] dalla lista.**

3. **Selezionare un metodo di rilevamento.**

   Nessuno

   Non rileva i documenti sovrapposti.

   Rilevamento per sovrapposizione (Ultrasuoni)

   Rileva i documenti sovrapposti con il sensore a ultrasuoni.
   Quando selezionato, è possibile specificare le seguenti opzioni:

   - Specificare un'area per rilevare documenti sovrapposti per lunghezza dal bordo di entrata del documento in direzione di alimentazione.
     Per i dettagli, vedere Specificare l'area per rilevare i documenti sovrapposti [Specificazione dell'area di controllo del documento per il rilevamento dell'alimentazione multipla] (pag. 319).
   - Quando un pezzo di carta è attaccato su un documento, è possibile memorizzare la lunghezza e la posizione della carta, nonché impostare di ignorare la sovrapposizione di documenti.

Per i dettagli, vedere Configurazione per non rilevare determinati modelli di sovrapposizione (pag. 166).

Questa è l'impostazione predefinita di fabbrica.

Rilevamento per lunghezza

Rileva i documenti sovrapposti in base alla differenza di lunghezza.
Selezionare per scandire documenti della stessa lunghezza.

> **ATTENZIONE**
> I documenti sovrapposti non possono essere rilevati accuratamente quando si scandisce una pila con documenti di lunghezze diverse.

Rilevamento per sovrapposizione e lunghezza

Rileva i documenti sovrapposti attraverso la combinazione di [Rilevamento per sovrapposizione (Ultrasuoni)] e [Rilevamento per lunghezza].
Quando selezionato, è possibile specificare le seguenti opzioni:

- Specificare un'area per rilevare documenti sovrapposti per lunghezza dal bordo di entrata del documento in direzione di alimentazione.
  Per i dettagli, vedere Specificare l'area per rilevare i documenti sovrapposti [Specificazione dell'area di controllo del documento per il rilevamento dell'alimentazione multipla] (pag. 319).
- Quando un pezzo di carta è attaccato su un documento, è possibile memorizzare la lunghezza e la posizione della carta, nonché impostare di ignorare la sovrapposizione di documenti.
  Per i dettagli, vedere Configurazione per non rilevare determinati modelli di sovrapposizione (pag. 166).

> **ATTENZIONE**
> I documenti sovrapposti non possono essere rilevati accuratamente quando si scandisce una pila con documenti di lunghezze diverse.

Lunghezza

Specificare questo elemento quando è specificato [Rilevamento per lunghezza] o [Rilevamento per sovrapposizione e lunghezza].
Specificare la differenza di lunghezza dei documenti da rilevare come documenti sovrapposti.
I documenti sovrapposti vengono rilevati quando la differenza di lunghezza dei documenti è superiore al valore specificato.
Qualsiasi lunghezza inferiore al valore specificato è tollerata come errore minore e non è rilevata come documenti sovrapposti.
Impostazione predefinita di fabbrica: 10

ATTENZIONE

- Per scandire documenti di lunghezza diversa, selezionare [Rilevamento per sovrapposizione (Ultrasuoni)].
- Se è selezionato [Rilevamento per sovrapposizione (Ultrasuoni)], quando è presente un allegato al documento, quale una nota adesiva, una ricevuta o una fotografia, la parte attaccata del documento potrebbe essere rilevata come sovrapposizione di documenti.
  Per disattivare il rilevamento di documenti sovrapposti, configurare in uno dei modi seguenti:
  - Selezionare [Rilevamento per lunghezza]
  - Configurare le impostazioni in modo da non rilevare aree in cui pezzi di carta sono allegati alla [Specificazione dell'area di controllo del documento per il rilevamento dell'alimentazione multipla]
  - In [Funzione di alimentazione multipla intelligente], selezionare [Modalità automatica 1] o [Modalità automatica 2]

CONSIGLIO

- I documenti sovrapposti non vengono rilevati nei seguenti casi:
  - Quando l'impostazione per l'utilizzo del Trasporto fogli è abilitata nel driver dello scanner
  - Quando si utilizza la Modalità singola manuale
- Questa impostazione può essere configurata anche nel driver dello scanner.
  Hanno priorità le impostazioni del driver dello scanner.

Specificare l'area per rilevare i documenti sovrapposti [Specificazione dell'area di controllo del documento per il rilevamento dell'alimentazione multipla]

Specificare un intervallo in cui non rilevare documenti sovrapposti o un intervallo in cui rilevarli. Specificare questo elemento quando è selezionato [Rilevamento per sovrapposizione (Ultrasuoni)] o [Rilevamento per sovrapposizione e lunghezza] per [Rilevamento dell'alimentazione multipla].

1 Avviare Software Operation Panel.

➡ Avvio di Software Operation Panel (pag. 270)

2 Selezionare [Impostazione dispositivo 2] → [Specificazione dell'area di controllo del documento per il rilevamento dell'alimentazione multipla] dalla lista visualizzata a sinistra.

3 Specificare l'area di rilevamento.

Selezionare la casella di spunta [Area selezionata].

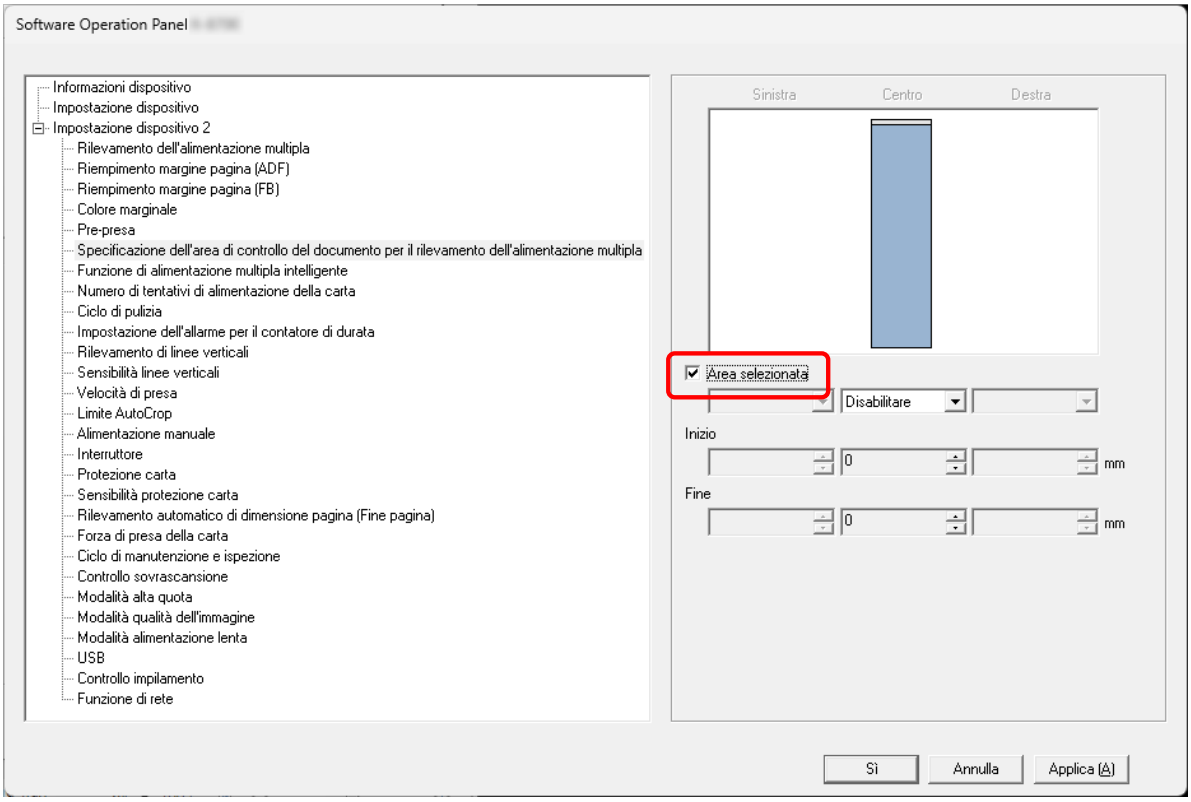

Casella di spunta [Area selezionata]

Selezionare la casella di spunta per specificare il tasso di rilevamento (di colore celeste) nell'immagine seguente.

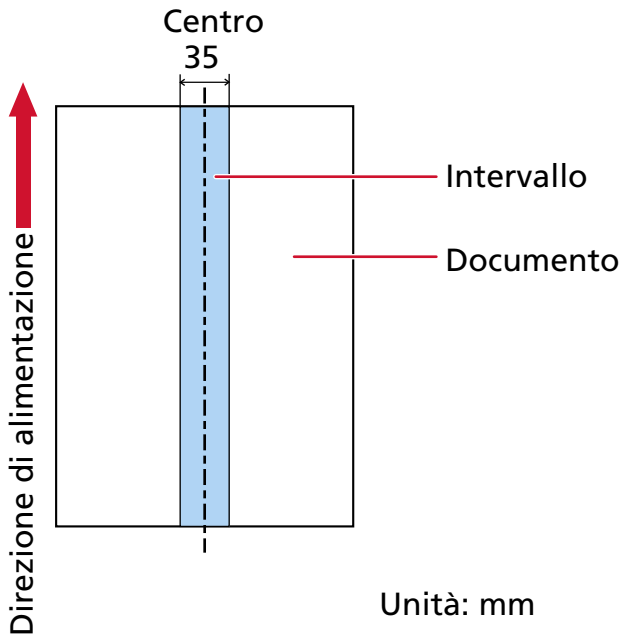

La casella di spunta è deselezionata per l'impostazione predefinita di fabbrica.
Se si deseleziona la casella di spunta, si impostano le posizioni iniziali e finali su "0" e i documenti sovrapposti vengono rilevati in tutto il documento.
Le condizioni di cui sopra vengono applicate quando il documento viene caricato nel punto centrale tra i rulli di presa.
Se i documenti sono sovrapposti entro 30 mm dal bordo di entrata, non vengono rilevati come sovrapposti.

Disattiva (Centro)

Può essere selezionato quando la casella di spunta [Area selezionata] è selezionata.
I documenti sovrapposti non vengono rilevati nell'area specificata.
Questa è l'impostazione predefinita di fabbrica.

Attiva (Centro)

Può essere selezionato quando la casella di spunta [Area selezionata] è selezionata.
I documenti sovrapposti vengono rilevati nell'area specificata.

Inizio (Centro)

Specificare la posizione iniziale dell'area di rilevamento attraverso la lunghezza dal bordo di entrata del documento in direzione di alimentazione.
Intervallo: da 0 mm a 510 mm, con aumenti di 2 mm, Inizio < Fine
Impostazione predefinita di fabbrica: 0

Fine (Centro)

Specificare la posizione finale dell'area di rilevamento attraverso la lunghezza dal bordo di entrata del documento in direzione di alimentazione.
Intervallo: da 0 mm a 510 mm, con aumenti di 2 mm, Inizio < Fine
Impostazione predefinita di fabbrica: 0

CONSIGLIO

- Quando le posizioni iniziale e finale sono entrambe "0", i documenti sovrapposti vengono rilevati in tutto il documento a prescindere dall'impostazione per [Area selezionata].
- Per disabilitare il rilevamento di documenti sovrapposti su tutto il documento, selezionare [Disabilitare] per [Area selezionata] e impostare la posizione iniziale su "0" e la posizione finale con una lunghezza almeno pari a quella del documento.
- Se la posizione iniziale è impostata su una lunghezza superiore a quella del documento, i documenti sovrapposti vengono rilevati in tutto il documento quando [Disattiva] è selezionato per [Area selezionata], e i documenti sovrapposti non vengono rilevati nell'intero documento quando [Attiva] è selezionato per [Area selezionata].
- Per rilevare i documenti sovrapposti, l'area deve essere lunga almeno 5 mm.
  Configurare l'impostazione in modo che il valore della posizione finale meno la posizione iniziale sia di almeno 6 mm.
- È inoltre possibile impostare le posizioni iniziali e finali nel seguente modo:
  - Nella finestra per specificare l'area di rilevamento, tracciare un quadrato trascinando il puntatore del mouse.
  - Nella finestra per specificare l'area di rilevamento, trascinare le maniglie che indicano la posizione iniziale e quella finale.
- Per gli esempi di impostazioni dell'area di rilevamento sovrapposizione, vedere Esempi di impostazioni per l'area per rilevare la sovrapposizione di documenti (pag. 322).

■ Esempi di impostazioni per l'area per rilevare la sovrapposizione di documenti

Esempio 1

I dettagli delle impostazioni sono i seguenti.
Area di rilevamento: Specificare l'area abilitata, Inizio: 50 mm, Fine: 200 mm

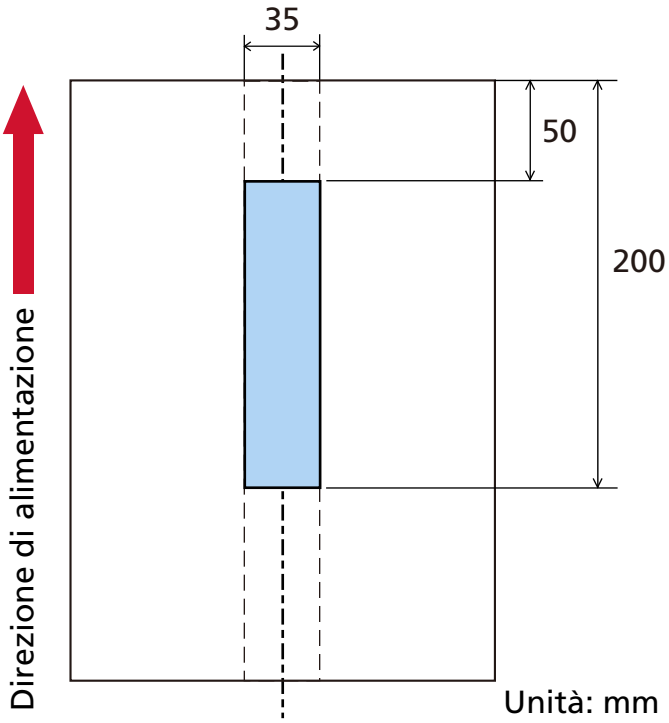

La sovrapposizione di documenti viene rilevata solo nell'area celeste.

Esempio 2

I dettagli delle impostazioni sono i seguenti.

Area di rilevamento: Specificare l'area disabilitata, Inizio: 0 mm, Fine: 300 mm

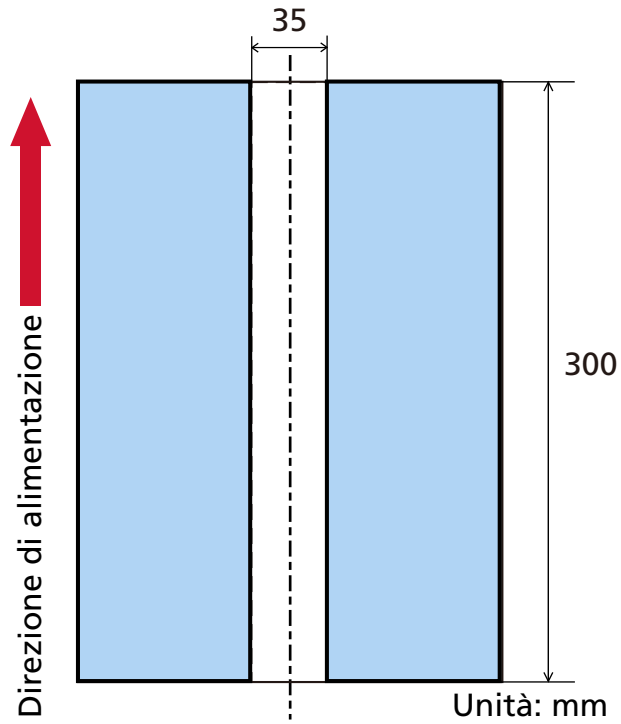

La sovrapposizione di documenti viene rilevata solo nell'area celeste.

Esempio 3 (Esempio errato)

I dettagli delle impostazioni sono i seguenti.
Area di rilevamento: Specificare l'area abilitata, Inizio: 100 mm, Fine: 102 mm

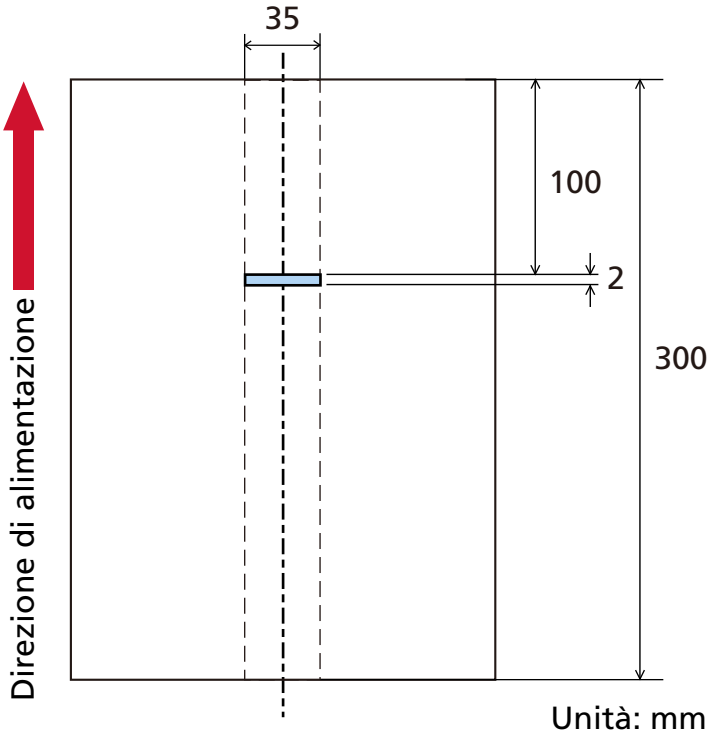

Poiché l'area di rilevamento (lunghezza) è inferiore a 5 mm, i documenti sovrapposti non possono essere rilevati correttamente.

Impostazione per ignorare alcuni modelli di sovrapposizione [Funzione di alimentazione multipla intelligente]

Configurare le impostazioni per ignorare automaticamente determinati modelli di documenti sovrapposti quando è abilitata l'impostazione per rilevare i documenti sovrapposti.
Tenere presente che è necessario specificare prima [Rilevamento per sovrapposizione (Ultrasuoni)] o [Rilevamento per sovrapposizione e lunghezza] nel driver dello scanner e nel Software Operation Panel (Specificare un metodo per rilevare i documenti sovrapposti [Rilevamento dell'alimentazione multipla] (pag. 316)) prima di impostare questo elemento.

1. **Avviare Software Operation Panel.**

   ➡ Avvio di Software Operation Panel (pag. 270)

2. **Selezionare [Impostazione dispositivo 2] → [Funzione di alimentazione multipla intelligente] dalla lista visualizzata a sinistra.**

3. **Selezionare una modalità operativa.**

   Modalità manuale

   Specificare se i documenti sovrapposti vengono rilevai quando si ripete la scansione dei documenti rilevati come sovrapposti.
   Non memorizza la misura e la posizione della carta apposta.
   La scansione si interrompe immediatamente se vengono rilevati documenti sovrapposti.
   Se l'impostazione per interrompere la scansione per controllare le immagini è attivata nel driver dello scanner, la scansione si interrompe dopo l'espulsione dei documenti sovrapposti.
   Questa è l'impostazione predefinita di fabbrica.

   Modalità automatica 1

   Specificare se la lunghezza e la posizione di un pezzo di carta attaccato a un documento rilevato come documenti sovrapposti vengono memorizzate come modello di sovrapposizione.
   Se il modello di sovrapposizione viene memorizzato, i documenti con lo stesso modello di sovrapposizione non vengono rilevati come sovrapposti alla scansione successiva.
   La scansione si interrompe dopo l'espulsione dei documenti sovrapposti.
   È possibile memorizzare i modelli di sovrapposizione per un massimo di otto fogli (è possibile memorizzare fino a quattro modelli di sovrapposizione per foglio).
   Dopo aver memorizzato modelli di sovrapposizione per otto fogli, i modelli memorizzati saranno sovrascritti dai nuovi modelli rilevati, partendo dal primo foglio memorizzato.
   Tuttavia, quando si spegne e riaccende lo scanner, il numero di modelli di sovrapposizione memorizzati dipende dall'impostazione di [Modelli di sovrapposizione al momento dello spegnimento] in Software Operation Panel.

   ➡ Impostazione per ignorare alcuni modelli di sovrapposizione [Funzione di alimentazione multipla intelligente] (pag. 325)

CONSIGLIO

Per fare in modo che lo scanner memorizzi cinque o più modelli di sovrapposizione di un documento, scandire una volta il documento per far memorizzare allo scanner fino a quattro modelli di sovrapposizione, quindi ripetere la scansione per consentire allo scanner di memorizzare il quinto modello di sovrapposizione e quelli successivi, affinché i nuovi modelli di sovrapposizione memorizzati non siano rilevati come sovrapposizione a partire dalla scansione successiva.
Poiché lo stesso documento viene scansionato due volte, lo scanner lo memorizza effettivamente come due documenti distinti.

Modalità automatica 2

Specificare se la lunghezza pezzo di carta più lungo attaccato a un documento rilevato come documenti sovrapposti viene memorizzata come modello di sovrapposizione.
Se il modello di sovrapposizione viene memorizzato, un documento con attaccato un pezzo di carta della stessa lunghezza o più corto non viene rilevato come documenti sovrapposti dalla scansione successiva.
La scansione si interrompe dopo l'espulsione dei documenti sovrapposti.
In questa modalità operativa è possibile memorizzare solo un modello di sovrapposizione.

Casella di spunta [Cancellare il modello di sovrapposizione]

Selezionare questa casella per cancellare i modelli di sovrapposizione memorizzati in Modalità automatica.
Selezionando questa casella, si possono cancellare i modelli di sovrapposizione memorizzati in Modalità automatica.
È possibile eliminare i modelli di sovrapposizione che non dovevano essere memorizzati, ma prestare attenzione a questa operazione perché tutti i modelli memorizzati saranno cancellati.
La casella di spunta è deselezionata per l'impostazione predefinita di fabbrica.

Casella di spunta [Memorizza modello di sovrapposizione]

Per Modalità automatica 1 o Modalità automatica 2, selezionare manualmente se memorizzare o meno un modello di sovrapposizione quando vengono rilevati documenti sovrapposti.
Selezionare questa casella per cambiare l'impostazione predefinita ad abilitata e memorizzare modello di sovrapposizione quando vengono rilevati documenti sovrapposti.
La casella di spunta è deselezionata per l'impostazione predefinita di fabbrica.
Per dettagli sulla funzione che memorizza un modello di sovrapposizione, vedere Configurazione per non rilevare determinati modelli di sovrapposizione (pag. 166).

Modelli di sovrapposizione al momento dello spegnimento

È possibile specificare se mantenere il modello di sovrapposizione dopo lo spegnimento dello scanner.

Quando è selezionato [Memorizzare], è possibile utilizzare i modelli di sovrapposizione più recenti (per otto documenti) memorizzati per Modalità automatica 1 e un modello di sovrapposizione per Modalità automatica 2 alla successiva accensione dello scanner.
Impostazione predefinita di fabbrica: Non memorizzare

CONSIGLIO

Questa impostazione può essere configurata anche nel pannello di comando.

Impostazioni relative al tempo di attesa

Tempo di attesa dello scanner per entrare in modalità di risparmio energia [Risparmio energia]

Specificare il tempo di attesa per l'entrata nella modalità di risparmio energia da parte dello scanner.

1 Avviare Software Operation Panel.

➡ Avvio di Software Operation Panel (pag. 270)

2 Selezionare [Impostazione dispositivo] dalla lista.

3 Specificare il tempo di attesa per l'entrata nella modalità di risparmio energia da parte dello scanner.

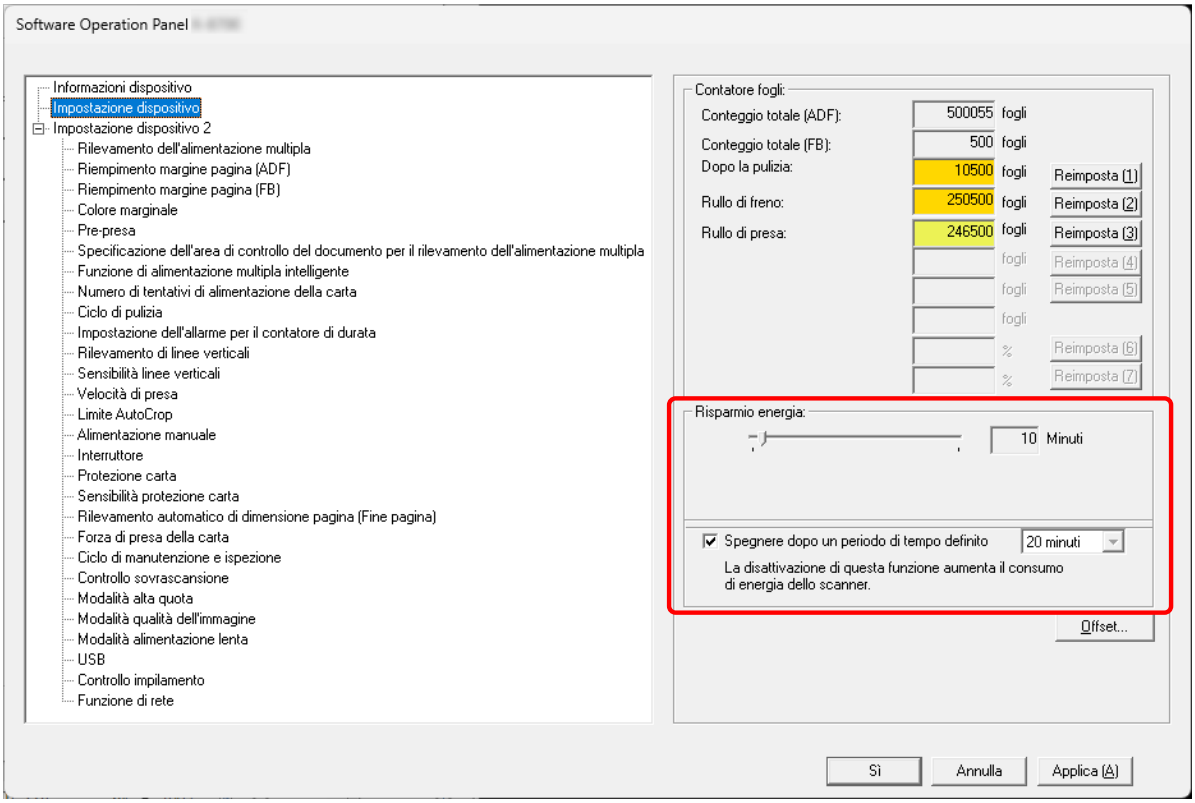

Risparmio energia

Usare la barra di scorrimento per specificare il tempo di attesa prima dell'attivazione della modalità di risparmio energia nell'intervallo da 5 a 115 minuti (con incrementi di 5).
Impostazione predefinita di fabbrica: 10

Casella di spunta [Spegnere dopo un periodo di tempo definito]

Selezionare questa casella per spegnere lo scanner automaticamente.
Quando è selezionata, lo scanner si spegne automaticamente quando viene lasciato acceso senza essere usato per un certo periodo di tempo.

La casella di spunta è selezionata per l'impostazione predefinita di fabbrica.
Selezionare un'ora per lo spegnimento automatico dello scanner dall'elenco a discesa.
Impostazione predefinita di fabbrica: 20 minuti

CONSIGLIO

- Quando la casella [Spegnere dopo un periodo di tempo definito] è deselezionata, il consumo energetico dello scanner aumenta.
- Questa impostazione può essere configurata anche nel pannello di comando.

Tempo di attesa per l'alimentazione manuale [Alimentazione manuale]

Specificare questa opzione per continuare il caricamento e la scansione ripetitivamente dopo l'avvio della scansione.
Per configurare lo scanner in modo che resti in attesa del caricamento del documento nello scivolo della carta dell'ADF (alimentatore) per un periodo di attesa specifico dopo l'avvio della scansione o al termine dell'alimentazione dei documenti, specificare il tempo di attesa.
In tal modo si consente la scansione continua a condizione che venga caricato un documento entro il tempo di attesa specificato.
Se il tempo di attesa specificato viene superato, la scansione termina automaticamente.

1 **Avviare Software Operation Panel.**

➡ Avvio di Software Operation Panel (pag. 270)

2 **Selezionare [Impostazione dispositivo 2] → [Alimentazione manuale]. dalla lista visualizzata a sinistra.**

3 **Impostare [Intervallo del timeout].**
Per [Intervallo del timeout], specificare il periodo di tempo fino a cui lo scanner conferma che nessun documento è caricato nello scivolo della carta dell'ADF (alimentatore) (l'intervallo tra l'ultima scansione e il rilevamento del caricamento del documento successivo).
Impostazione predefinita di fabbrica: 10 secondi

- Quando si scandiscono manualmente più documenti in successione

  a Selezionare [Abilitare] per[Modalità alimentazione continua] per passare alla modalità continua manuale.
  Impostazione predefinita di fabbrica: Disattiva

  b Sezionare il tempo per [Intervallo del timeout].

- Per scandire manualmente un documento piegato a metà, una busta o una carta trasferibile multistrato uno alla volta

  a Far scorrere il cambio della modalità di alimentazione a sinistra per abilitare la modalità singola manuale.

  b Sezionare il tempo per [Intervallo del timeout].

CONSIGLIO

- In Modalità continua manuale o Modalità singola manuale, lo scanner attende il caricamento dei documenti nello scivolo della carta dell'ADF (alimentatore) finché non scade il l'intervallo del timeout dopo l'avvio di una scansione o non viene espulso un documento.
  La scansione termina se non vengono caricati documenti entro l'intervallo del timeout.
  Per terminare immediatamente una scansione, premere il tasto [Scan/Enter] o il tasto [Stop/Clear].
  Si noti che la scansione non può essere annullata anche se si preme il tasto [Stop/Clear] mentre un documento è in fase di alimentazione.

- Questa impostazione può essere configurata anche nel pannello di comando.

Impostazioni correlate alla connessione tra lo scanner e il computer

Specifica dell'operazione USB [USB]

Modificare l'impostazione USB se si è verificato un errore su un computer durante la comunicazione. Questa impostazione non può essere configurata quando lo scanner è collegato tramite una LAN cablata.
Se si modifica questa impostazione, lo scanner si riavvia.

1. **Avviare Software Operation Panel.**

   ➡ Avvio di Software Operation Panel (pag. 270)

2. **Dalla lista a sinistra, selezionare [Impostazione dispositivo 2] → [USB].**

3. **Specificare in che modo opera la funzione USB.**

   Automatico

   Funziona in base all'ambiente di connessione. Questa è l'impostazione predefinita di fabbrica.

   USB 2.0

   Funziona con USB 2.0.

> **CONSIGLIO**
> Questa impostazione può essere configurata anche nel pannello di comando.

Impostazioni per usare lo scanner solo tramite connessione USB [Funzione di rete]

Con le impostazioni predefinite di fabbrica, è possibile usare lo scanner sia tramite connessione USB e sia tramite connessione LAN cablata.
Disabilitare la connessione LAN cablata se si desidera usare lo scanner solo tramite connessione USB per i seguenti motivi.

- Per ridurre il consumo energetico
- Per rafforzare la protezione
- Per usare Abilitare l'USB

➡ Metodo per l'accensione e spegnimento dello scanner [Interruttore] (pag. 334)

Questa impostazione non può essere configurata quando lo scanner è collegato tramite una LAN cablata.
Se si modifica questa impostazione, lo scanner si riavvia.

1. **Avviare Software Operation Panel.**

   ➡ Avvio di Software Operation Panel (pag. 270)

2. **Dall'elenco a sinistra, selezionare [Impostazione dispositivo 2] → [Funzione di rete].**
   [Funzione di rete] viene visualizzato quando lo scanner è collegato tramite cavo USB.

3. **Selezionare [Disabilita].**
   Impostazione predefinita di fabbrica: Attiva

Impostazioni correlate all'accensione/spegnimento e al consumo energetico dello scanner

Metodo per l'accensione e spegnimento dello scanner [Interruttore]

Configurare le impostazioni per l'accensione e lo spegnimento dello scanner.
Specificare il metodo per accendere/spegnere lo scanner, diverso dall'utilizzo del tasto [Power] presente sullo scanner.

1 Avviare Software Operation Panel.

➡ Avvio di Software Operation Panel (pag. 270)

2 Selezionare [Impostazione dispositivo 2] → [Interruttore] dalla lista.

3 Selezionare un metodo per accendere/spegnere lo scanner tra quelli seguenti.

Abilitare l'interruttore

Il tasto [Power] sullo scanner viene usato per accendere/spegnere lo scanner.
Questa è l'impostazione predefinita di fabbrica.

Disabilitare l'interruttore

Selezionare per usare una presa multipla CA per controllare l'alimentazione di periferiche come lo scanner secondo l'alimentazione del computer.
Il tasto [Power] sullo scanner non viene usato per accendere/spegnere lo scanner.

> **ATTENZIONE**
> [Spegnere dopo un periodo di tempo definito] in [Impostazione dispositivo] del Software Operation Panel sarà disabilitata.

Abilitare l'USB

Questa impostazione sarà effettiva quando [Funzione di rete] in [Impostazione dispositivo 2] è impostato su [Disattiva] in Software Operation Panel.
Impostare se consentire allo scanner di accendersi o spegnersi con le seguenti azioni oltre alla pressione del tasto [Power] sullo scanner.

- Accensione e spegnimento del computer
- Collegamento o scollegamento del cavo USB

> **ATTENZIONE**
> - Se è selezionata l'opzione [Abilitare l'USB], l'interruttore di alimentazione è sempre abilitato.
> - Alcuni tipi di computer e di hub USB continuano ad alimentare il bus USB anche dopo lo spegnimento del computer.

In tal caso, [Abilitare l'USB] potrebbe non funzionare correttamente.

CONSIGLIO

Quando è impostato [Disabilitare l'interruttore], il consumo energetico dello scanner aumenterà.

Impostazioni relative alla manutenzione dello scanner

Rilevamento di linee verticali [Rilevamento di linee verticali]

È possibile configurare le impostazioni per il rilevamento di sporco sul vetro.
Se il vetro è sporco, potrebbero visualizzarsi delle striature sulle immagini.
Quando è selezionato [Abilitare] per l'impostazione di rilevamento di linee verticali, viene visualizzato il messaggio nei casi in cui compaiano linee verticali sull'immagine scandita con l'ADF:

- Quando l'ADF è aperto o chiuso
- Quando la scansione è terminata
- Quando viene caricato un documento nello scivolo della carta dell'ADF (alimentatore)
- Quando lo scanner si risveglia dalla modalità di risparmio energetico.

Si visualizza un messaggio come segue.

- Menu lampeggia sull'LCD.
  [Pulire il vetro] lampeggia sulla seconda riga nella schermata [Pronto].
  Per evitare la comparsa di linee verticali sulle immagini, controllare le informazioni e pulire il vetro.
  Per dettagli su come controllare le informazioni, vedere Controllo delle informazioni (pag. 117).
- Viene visualizzato un messaggio in Error Recovery Guide sul computer collegato allo scanner.
  Per evitare la comparsa di linee verticali sulle immagini, controllare il messaggio e pulire il vetro.

Per dettagli sulla pulizia vedere Manutenzione quotidiana (pag. 174).

1. **Avviare Software Operation Panel.**
   ➡ Avvio di Software Operation Panel (pag. 270)
2. **Selezionare [Impostazione dispositivo 2] → [Rilevamento di linee verticali] dalla lista visualizzata a sinistra.**
3. **Selezionare [Attiva].**
   Impostazione predefinita di fabbrica: Disattiva

> **CONSIGLIO**
> - La funzione per ricevere le notifiche relative allo sporco sul vetro non avvisa necessariamente di tutte le condizioni di sporco. Se sull'immagine compaiono delle strisce verticali, adottare delle misure in base a Appaiono linee verticali sulle immagini (pag. 256).
> - Questa impostazione può essere configurata anche nel pannello di comando.

Specificare il livello di sensibilità per il rilevamento di linee verticali [Sensibilità linee verticali]

Specificare il livello di sensibilità per il rilevamento delle linee verticali (vetro sporco) quando è selezionato [Abilitare] per [Rilevamento di linee verticali].
Regolare il livello di sensibilità in base a quanto è sporco il vetro.

1 Avviare Software Operation Panel.

➡ Avvio di Software Operation Panel (pag. 270)

2 Selezionare [Impostazione dispositivo 2] → [Sensibilità linee verticali] dalla lista visualizzata a sinistra.

3 Selezionare il livello di sensibilità per rilevare lo sporco sul vetro.

Bassa

Diminuisce il livello di sensibilità per rilevare lo sporco sul vetro.
Specificare questa opzione per rilevare lo sporco solo quando il vetro è molto sporco.

Normale

Rileva lo sporco sul vetro con il livello di sensibilità ottimale.
Questa è l'impostazione predefinita di fabbrica.

Alta

Aumenta il livello di sensibilità per rilevare lo sporco sul vetro.
Specificare questa opzione per rilevare lo sporco anche quando il vetro è leggermente sporco.

CONSIGLIO

- Se [Pulire il vetro] lampeggia frequentemente sulla seconda riga nella schermata [Pronto], selezionare [Bassa].
- Questa impostazione può essere configurata anche nel pannello di comando.

Impostazione dei cicli di manutenzione/ispezione per lo scanner [Ciclo di manutenzione e ispezione]

Specificare il ciclo di manutenzione e ispezione dello scanner eseguito da un tecnico specializzato.

Se il periodo specificato è superato dall'ultima manutenzione e dalla data di ispezione, Menu lampeggia sull'LCD.
[manutenzione] lampeggia sulla seconda riga nella schermata [Pronto].
Controllare le informazioni e chiedere a un tecnico specializzato di eseguire la manutenzione regolare e l'ispezione dello scanner.
Per dettagli su come controllare le informazioni, vedere Controllo delle informazioni (pag. 117).
Per la manutenzione regolare e l'ispezione dello scanner da parte di un tecnico specializzato, contattare il distributore/rivenditore presso cui è stato acquistato il prodotto.

1. **Avviare Software Operation Panel.**

   ➡ Avvio di Software Operation Panel (pag. 270)

2. **Selezionare [Impostazione dispositivo 2] → [Ciclo di manutenzione e ispezione] dalla lista visualizzata a sinistra.**

3. **Selezionare [Attiva] per ricevere un messaggio sull'LCD quando si avvicina il momento della manutenzione.**
   Impostazione predefinita di fabbrica: Disattiva

4. **Selezionare il ciclo per ricevere un messaggio.**
   Impostazione predefinita di fabbrica: 12 mesi

Impostazioni di rete (Impostazioni di rete di fi Series)

Questa sezione descrive come usare Impostazioni di rete di fi Series per configurare le impostazioni di rete.
È possibile configurare le impostazioni di rete dello scanner con un browser sul computer usando le Impostazioni di rete di fi Series.

Avvio di Impostazioni di rete di fi Series

1 Collegare lo scanner al computer come segue.

- fi-8600

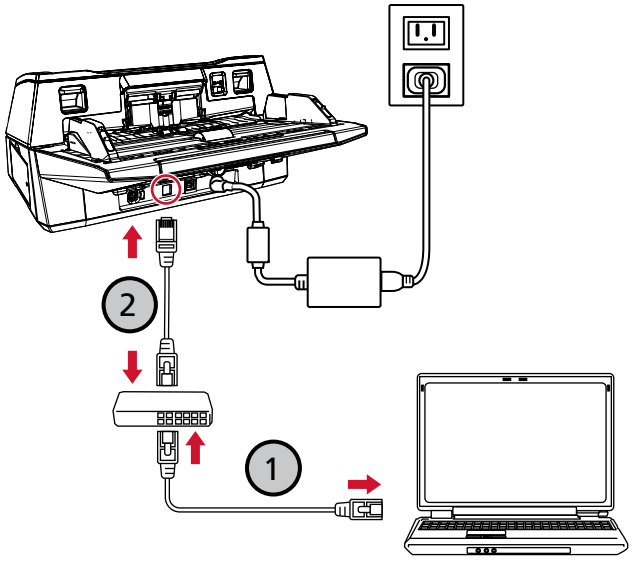

- fi-8700/fi-8700S

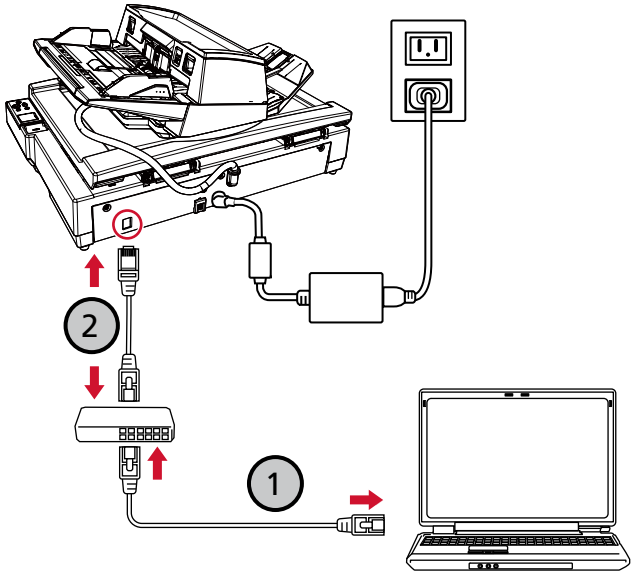

a Collegare il computer a un dispositivo di rete tramite una LAN cablata (1).

Per dettagli sulla connessione del computer alla rete, consultare il manuale del computer.

b Collegare lo scanner al dispositivo di rete tramite una LAN cablata (2).

2 Controllare l'indirizzo IP dello scanner.

È possibile utilizzare il Programma di impostazione dell'indirizzo IP per controllare l'indirizzo IP.
Per dettagli consultare l'Aiuto dello Network Setup Tool.
Per dettagli su come avviare il Programma di impostazione dell'indirizzo IP, consultare Avvio del Programma di impostazione dell'indirizzo IP (pag. 368).

3 Verificare che lo scanner sia connesso alla rete.

➡ Controllo della connessione di rete per lo scanner (pag. 363)

4 Avviare un browser sul computer e inserire il seguente URL nel campo di immissione URL per collegarsi allo scanner.

L'indirizzo IP o FQDN dello scanner

Esempio

Indirizzo IPv4
xxx.xxx.xxx.xxx/(ciascun "xxx" corrisponde a un valore da 0 a 255)

Esempio

Per un indirizzo IPv6
[xxxx:xxxx:xxxx:xxxx:xxxx:xxxx:xxxx:xxxx]/(ciascun "xxxx" corrisponde a un valore da 0 a ffff)

5 Inserire la password dell'amministratore e cliccare il tasto [Accesso].

Per dettagli sulla password dell'amministratore, vedere Password amministrazione (pag. 349).
Si visualizza la finestra Impostazioni di rete di fi Series.

6 Cliccare ogni menu per configurare le impostazioni.

➡ Informazioni sullo scanner (pag. 344)
➡ Rete (pag. 345)
➡ Protezione (pag. 348)

➡ Manutenzione (pag. 349)

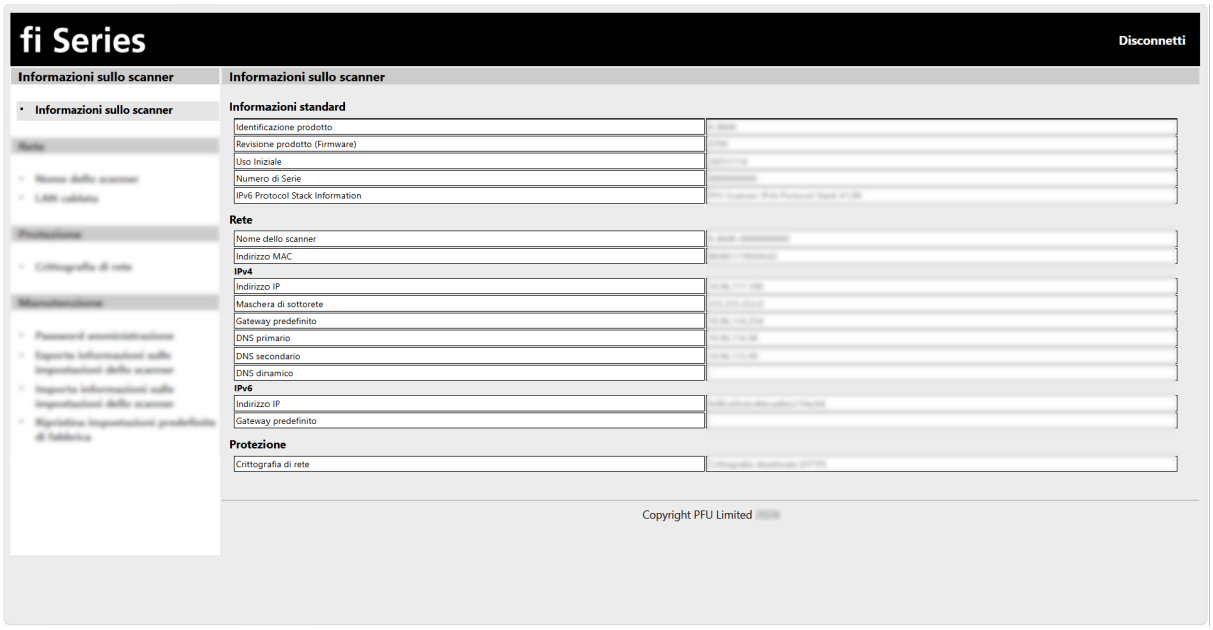

ATTENZIONE

Per usare la funzione nella finestra senza problemi, verificare che le impostazioni seguenti siano configurate nel browser.

- Cookie abilitati
- JavaScript abilitato

Elementi di impostazione

Questa sezione mostra un elenco di elementi di impostazione che si possono configurare nella finestra Impostazioni di rete di fi Series.

ATTENZIONE

Per utilizzare Impostazioni di rete di fi Series, è necessaria una password di amministratore.
È possibile controllare la password predefinita dell'amministratore sull'etichetta.
Per dettagli sull'etichetta, vedere Verifica delle etichette del prodotto (pag. 268).
Modificare la password dell'amministratore per impedire la modifica delle impostazioni da parte di altri utenti.
Inoltre, modificare regolarmente la password amministratore.
È possibile configurare la password dell'amministratore in [Password amministrazione] in [Manutenzione].

- **Informazioni sullo scanner**

Elemento di impostazione	Descrizione
Informazioni sullo scanner (pag. 344)	Vengono visualizzate le informazioni relative all'unità scanner e alle sue impostazioni.

- **Rete**

Elemento di impostazione	Descrizione
Nome dello scanner (pag. 345)	Impostare un nome dello scanner.
LAN cablata (pag. 346)	Impostare un indirizzo IPv4 o IPv6 per lo scanner. **ATTENZIONE** Le seguenti impostazioni non supportano IPv6: ● Server DNS ● Casella di spunta [Attiva DNS dinamico]

- **Protezione**

Elemento di impostazione	Descrizione
Crittografia di rete (pag. 348)	Specificare se crittografare le comunicazioni di rete.

- **Manutenzione**

Elemento di impostazione	Descrizione
Password amministrazione (pag. 349)	Modificare la password dell'amministratore.

Elemento di impostazione	Descrizione
Esporta informazioni sulle impostazioni dello scanner (pag. 350)	Esporta le impostazioni dello scanner in un file.
Importa informazioni sulle impostazioni dello scanner (pag. 351)	Importa le impostazioni dello scanner.
Ripristina impostazioni predefinite di fabbrica (pag. 352)	Ripristinare le impostazioni dello scanner ai valori predefiniti di fabbrica.
Licenza (pag. 353)	Visualizzare le informazioni sulla licenza.

Informazioni sullo scanner

Informazioni sullo scanner

Vengono visualizzate le informazioni relative all'unità scanner e alle sue impostazioni.
Fare clic su [Informazioni sullo scanner] → [Informazioni sullo scanner] per visualizzare la finestra.

Rete

Nome dello scanner

Impostare un nome dello scanner.
Fare clic su [Rete] → [Nome dello scanner] per visualizzare la finestra.

Nome dello scanner

Inserire un nome dello scanner entro 64 caratteri.
È possibile usare i caratteri seguenti per un nome dello scanner:

- Caratteri alfanumerici
- Spazio
  Lo spazio prima o dopo la stringa di caratteri viene ignorato.
- Simboli
  -_

Impostazione predefinita di fabbrica: [fi-8600, fi-8700, o fi-8700S]-[*ScannerSerialNumber*]

Tasto [Applica allo scanner]

Applica le impostazioni configurate.

CONSIGLIO

- È possibile controllare il numero di serie dello scanner sull'etichetta del prodotto.
  ➡ Verifica delle etichette del prodotto (pag. 268)
- Quando la casella di spunta [Attiva DNS dinamico] è selezionata, inserire un nome dello scanner non superiore a 63 caratteri.
  Per i dettagli su DNS dinamico, vedere LAN cablata (pag. 346).
  Per il nome dello scanner, si consiglia inoltre di non utilizzare i seguenti caratteri in quanto saranno sostituiti da "-" al momento della registrazione nei server DNS.
  - Trattino basso "_"
  - Spazio

LAN cablata

Impostare un indirizzo IPv4 o IPv6 per lo scanner.
Fare clic su [Rete] → [LAN cablata] per visualizzare la finestra.

Configurazione IPv4

Impostare un indirizzo IPv4 dello scanner.
Impostazione predefinita di fabbrica: Automatico
Quando è selezionato [Manuale], specificare gli elementi seguenti:

- Indirizzo IP
- Maschera di sottorete
- Gateway predefinito

Server DNS

Configurare i server DNS.
Impostazione predefinita di fabbrica: Automatico
Quando è selezionato [Manuale], specificare gli elementi seguenti:

- DNS primario
- DNS secondario

ATTENZIONE

Tenere presente che un indirizzo IPv6 non è supportato.

Configurazione IPv6

Impostare un indirizzo IPv6 dello scanner.
Impostazione predefinita di fabbrica: Automatico
Quando è selezionato [Manuale], specificare gli elementi seguenti:

- Casella di spunta [Ricevi pacchetto RA]
  Selezionare la casella di spunta per abilitare un indirizzo IPv6 che è stato generato automaticamente.
  È possibile controllare un indirizzo IPv6 che è stato generato automaticamente nella finestra [Informazioni sullo scanner].
  La casella di spunta è selezionata per l'impostazione predefinita di fabbrica.
- Indirizzo IP

ATTENZIONE

Non è possibile impostare manualmente gli indirizzi IPv6 seguenti.

- Indirizzo di loopback
- Indirizzo locale rispetto al collegamento
- Indirizzo locale rispetto al sito
- Indirizzo multicast

- Indirizzo compatibile IPv4
- Indirizzo mappato IPv4
- Indirizzo che inizi con 2001:0000
- Indirizzo che inizi con 2002
- Indirizzo che inizi con 3FFE

- Lunghezza prefisso di sottorete
- Gateway predefinito

Casella di spunta [Attiva DNS dinamico]

Impostare questo elemento per ottenere automaticamente un indirizzo IP dello scanner.
La casella di spunta è deselezionata per l'impostazione predefinita di fabbrica.
Quando la casella di spunta viene selezionata e uno scanner è connesso a una rete, un nome dello scanner (nome host) e un indirizzo IP saranno automaticamente registrati nei server DNS.
È possibile specificare un nome scanner (nome host) da registrare nel server DNS in [Nome dello scanner].

➡ Nome dello scanner (pag. 345)

CONSIGLIO

- È necessario impostare il server DNS primario.
  Il server DNS secondario non è supportato.
- Se è stato inserito uno spazio vuoto o "_" per [Nome dello scanner], questo viene convertito in "-" e registrato nel server DNS.
  Si noti che i nomi host registrati presso i server DNS possono avere una lunghezza massima di 63 caratteri.

ATTENZIONE

Tenere presente che un indirizzo IPv6 non è supportato.

Quando il nome dello scanner (nome host) è registrato presso i server DNS, è possibile cercare lo scanner specificando il nome dello scanner (nome host) in Programma di selezione dello scanner, anche se l'indirizzo IP assegnato dal server DHCP è cambiato.
Per i dettagli sulla ricerca dello scanner, consultare l'Aiuto di Network Setup Tool.
Per dettagli su come avviare il Programma di selezione dello scanner, consultare Avvio del Programma di selezione dello scanner (pag. 367).

Tasto [Applica allo scanner]

Applica le impostazioni configurate.

Protezione

Crittografia di rete

Specificare se crittografare le comunicazioni di rete.
Fare clic su [Protezione] → [Crittografia di rete] per visualizzare la finestra.
Impostazione predefinita di fabbrica: Crittografia disattivata (HTTP)

Crittografia disattivata (HTTP)

È un metodo di trasmissione che dà priorità alla velocità di scansione.

Crittografia attivata (HTTPS)

È un metodo di trasmissione che dà priorità alla sicurezza. Con questa impostazione la velocità di scansione è lenta.

Tasto [Applica allo scanner]

Applica le impostazioni configurate.

Manutenzione

Password amministrazione

Modificare la password dell'amministratore.
Modificare la password dell'amministratore per impedire la modifica delle impostazioni da parte di altri utenti.
Modificare regolarmente la password dell'amministratore.
Fare clic su [Manutenzione] → [Password amministrazione] per visualizzare la finestra.

Password attuale

Inserire la password attuale.
È possibile controllare la password predefinita dell'amministratore sull'etichetta.
Per dettagli sull'etichetta, vedere Verifica delle etichette del prodotto (pag. 268).

Nuova password

Inserire una nuova password entro 16 caratteri per cambiare la password attuale.
È possibile usare i caratteri seguenti per una nuova password:

- Caratteri alfanumerici
- Spazio
- Simboli

  -/:;()\&@".,?!'#%^*+=_|~<>$[]`{}

- Segni diacritici

  èéêëÈÉÊËùúûüÙÚÛÜìíîïÌÍÎÏòóôõöœÒÓÔÕÖŒàáâãäæÀÁÂÃÄÆşŞğĞçÇ
  ßñÑ

Gli spazi prima e dopo la stringa di caratteri sono mantenuti.

Conferma nuova password

Reinserire la password inserita per [Nuova password] per modificare la password attuale.

Casella di spunta [Visualizza sequenza tasti]

Selezionare la casella di spunta per visualizzare i caratteri della password.
La casella di spunta è deselezionata per l'impostazione predefinita di fabbrica.

Tasto [Applica allo scanner]

Applica le impostazioni configurate.

Esporta informazioni sulle impostazioni dello scanner

Esporta le impostazioni dello scanner in un file.
Fare clic su [Manutenzione] → [Esporta informazioni sulle impostazioni dello scanner] per visualizzare la finestra.
Le impostazioni dello scanner possono essere utilizzate nei seguenti modi:

- Importazione delle impostazioni su un altro scanner per applicarle

Versione/Nome

Immettere una versione o un nome di massimo 31 caratteri per identificare le impostazioni dello scanner.
[Versione/Nome] sarà utilizzato per il nome del file.
Non è possibile usare i seguenti caratteri:

- Simboli

  " * / : < > ? \ | ~

Tasto [Esporta]

Esporta le impostazioni dello scanner in un file.
Viene emesso il file con la stringa di caratteri immessa per [Versione/Nome].
Esempio: ScannerSettings_[Versione/Nome].cab

Vedere anche

Note quando si esportano le impostazioni dello scanner (pag. 366)

Importa informazioni sulle impostazioni dello scanner

Importa le impostazioni dello scanner.
Cliccare [Manutenzione] → [Importa informazioni sulle impostazioni dello scanner] per visualizzare la finestra.

Tasto [Seleziona un file]

Selezionare l'output del file in Esporta informazioni sulle impostazioni dello scanner (pag. 350).

Tasto [Importa]

Disponibile solo quando un file è selezionato.
Importa le impostazioni dello scanner.
Lo scanner si riavvia.

Ripristina impostazioni predefinite di fabbrica

Ripristinare le impostazioni dello scanner ai valori predefiniti di fabbrica.
Fare clic su [Manutenzione] → [Ripristina impostazioni predefinite di fabbrica] per visualizzare la finestra.

Tasto [Ripristina impostazioni predefinite di fabbrica]

Ripristina le impostazioni predefinite di fabbrica.
Lo scanner si riavvia.

Licenza

Visualizzare le informazioni sulla licenza.
Fare clic su [Manutenzione] → [Licenza] per visualizzare la finestra.

Appendice

Specifiche generali

Elemento		Specifiche
Tipo di scanner		● fi-8600 ADF (Alimentatore automatico di documenti) Alimentazione manuale (singola/continua) è disponibile con l'ADF. ● fi-8700/fi-8700S ADF (Alimentatore automatico di documenti) + Piano di scansione Alimentazione manuale (singola/continua) è disponibile con l'ADF.
Sensore di immagini		● fi-8600 CCD a colori × 2 (fronte, retro) ● fi-8700 CCD a colori × 3 (fronte, retro, piano di scansione) ● fi-8700S CCD a colori × 2 (fronte, piano di scansione)
Sorgente luminosa		● fi-8600 LED bianco × 4 (fronte, retro) ● fi-8700 LED bianco × 6 (fronte, retro, piano di scansione) ● fi-8700S LED bianco × 4 (anteriore, piano di scansione)
Area scansione (larghezza × lunghezza)	Formato minimo	50,8 mm × 69 mm
	Dimensione massima (*1)	● fi-8600 ADF: 304,8 × 431,8 mm (12,0 × 17,0 in.) ● fi-8700/fi-8700S ADF: 304,8 × 431,8 mm (12,0 × 17,0 in.) Piano di scansione: 304,8 × 457,2 mm
Peso della carta (spessore) (*2)		Da 20 a 413 g/m^2 Da 27 a 413 g/m^2 per formati più grandi di A4/Letter Da 128 a 209 g/m^2 per il formato A8

Elemento		Specifiche
		Max. 1,4 mm per le carte plastificate (schede con rilievi consentite (conformi tipo ISO7810 ID-1)) (*3)
Velocità di scansione (A4, Orizzontale, 300 dpi) (*4)	Binario (bianco e nero)	● fi-8600 / fi-8700 Lato singolo 100 ppm, Fronte-retro 200 ipm ● fi-8700S Lato singolo 75 ppm
	Scala di grigi	
	Colore	
Velocità di scansione piano di scansione (A4, Verticale, 300 dpi) (*4)	Binario (bianco e nero)	● fi-8700/fi-8700S 0,9 sec/foglio
	Scala di grigi	
	Colore	
Capacità di caricamento (*5)		● Documenti in formato A4/Letter o più piccoli 300 fogli (con peso della carta di 80 g/m^2 e spessore della pila di documenti inferiore a 30 mm) ● Documenti più grandi del formato A4 o Lettera 100 fogli (con peso della carta di 80 g/m^2 e spessore della pila di documenti inferiore a 10 mm)
Risoluzione ottica		600 dpi
Risoluzione di emissione	Binario (bianco e nero)	Da 50 a 600 dpi (configurabile con aumenti di 1 dpi) 1.200 dpi può essere impostato dal driver dello scanner
	Scala di grigi	
	Colore	
Livello più valori		Colore: 24 bit Scala di grigi: 8 bit Binario (bianco e nero): 1 bit
Livello scala di grigi		4.096 livelli di gradazione (12 bit)
Interfaccia	USB	USB3.2 Gen 1x1/USB3.0/USB2.0/USB1.1(*6) Tipo B
	LAN cablata	IEEE802.3 Ethernet 10BASE-T/100BASE-TX/1000BASE-T Connettore a 8 poli tipo RJ-45
Protocollo di rete (LAN cablata)		TCP/IP (IPv4/IPv6), DHCP, HTTP/HTTPS (*7), DNS, DDNS, UDP
LCD		Display: Colore Punti visualizzati: 16

Elemento	Specifiche
	Linee visualizzate: 7 × 16 (riga × carattere)

***1:**Per dettagli sulla dimensione massima, vedere Misura della carta (pag. 85).

***2:**Valori misurati quando si utilizza l'ADF. Non esiste un limite di peso della carta quando si scandisce un documento con il piano di scansione.

***3:**Per dettagli sulle carte plastificate, vedere Note sulle schede plastificate (pag. 89).

***4:**si tratta di un limite dell'hardware e il tempo di esecuzione del software, come il tempo di trasferimento dei dati, viene aggiunto al tempo attuale di scansione.
La velocità di scansione è uguale quando lo scanner è collegato tramite USB o LAN cablata.
L'ambiente di misurazione della velocità di scansione è come segue:

Sistema operativo	Windows 11
CPU	Intel® Core™ i3-13100, fino a 4,5 GHz
Memoria	8 GB
Storage	SSD

***5:**la capacità varia a seconda del peso della carta.

➡ Capacità di caricamento (pag. 90)

***6:**usare il cavo USB fornito.
Quando si connette un cavo USB a un hub USB, assicurarsi di connetterlo a un hub USB collegato alla porta USB del computer.
La connessione con USB 3.2 Gen 1x1/USB 3.0/USB 2.0/USB 1.1 richiede che la porta USB e l'hub supportino l'USB 3.2 Gen 1x1/USB 3.0/USB 2.0.
La velocità di scansione è più lenta quando si usa un'USB 1.1.

***7:**È supportato TLS 1.2/TLS 1.3.

Specifiche di posizionamento

Elemento		Specifiche
Dimensioni esterne (L × P × A) (*1)		● fi-8600 236 × 432 × 214 mm (*2) ● fi-8700/fi-8700S 706 × 500 × 345 mm
Spazio di installazione (L × P × A) (*3)		● fi-8600 1,220 × 614 × 395 mm/48.03 × 24.17 × 15.55 in. ● fi-8700/fi-8700S 1.285 × 815 × 704 mm
Peso		● fi-8600 11 kg ● fi-8700/fi-8700S 35 kg
Alimentazione	Tensione	CA da 100 V a 240 V ± 10%
	Fase	Fase singola
	Tasso di frequenza	50/60 Hz ±3 Hz
Consumo energetico	Operativo	Max. 55 W
	Risparmio energia	Per connessione LAN cablata: Max. 2,6 W Per connessione USB: Max. 1,7 W
	Spento	Max. 0,3 W
Condizioni ambientali	Temperatura	Operativo: Da 5 a 35℃ (da 41 a 95°F) Non operativo: Da -20 a 60℃ (da -4 a 140°F)
	Umidità	Operativo: da 15 a 80% Non operativo: da 8% a 95%
Valore calorico	Operativo	Max. 47,3 kcal/ora
	Risparmio energia	Per connessione LAN cablata: Max. 2,3 kcal/ora Per connessione USB: Max. 1,5 kcal/ora
	Spento	Max. 0,3 kcal/ora
Peso di imbarco (*4)		● fi-8600 15 kg

Elemento	Specifiche
	● fi-8700/fi-8700S 44 kg
Periodo di supporto	5 anni

***1:**la profondità e l'altezza indicano le dimensioni dello scanner senza scivolo della carta dell'ADF (alimentatore) e vassoio. Le parti sporgenti sullo scanner non sono incluse nelle dimensioni.

***2:**La profondità indica le dimensioni dello scanner con i pannelli operatore montati sui lati.

***3:**Lo spazio di posizionamento richiesto è un riferimento per la scansione di documenti in formato A3.

***4:**include il peso dell'involucro.

Dimensioni esterne

Le dimensioni esterne sono le seguenti:

- **fi-8600**

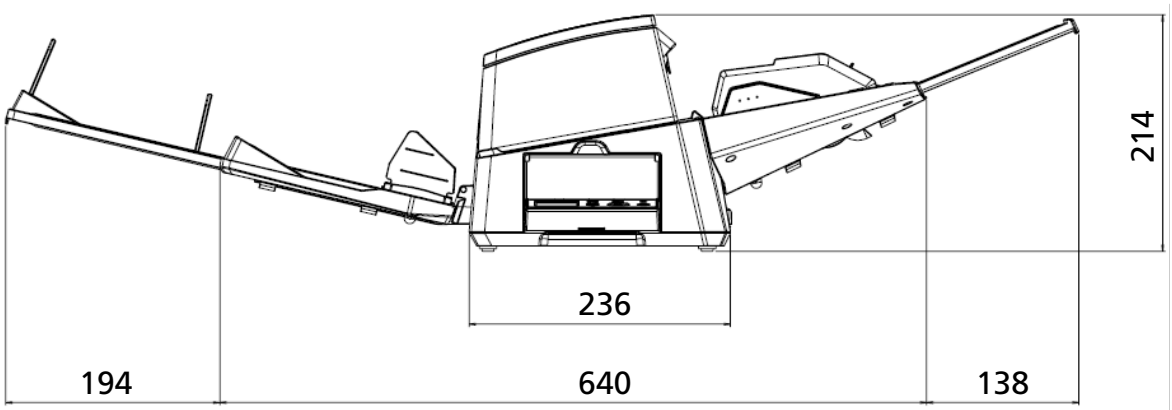

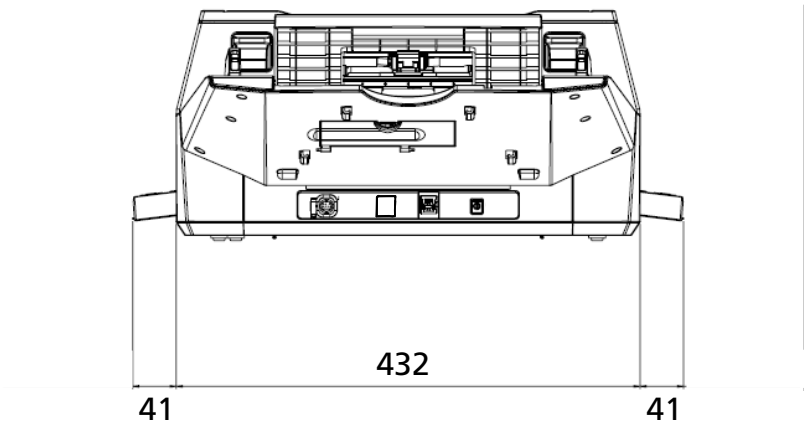

Unità: mm

- **fi-8700/fi-8700S**

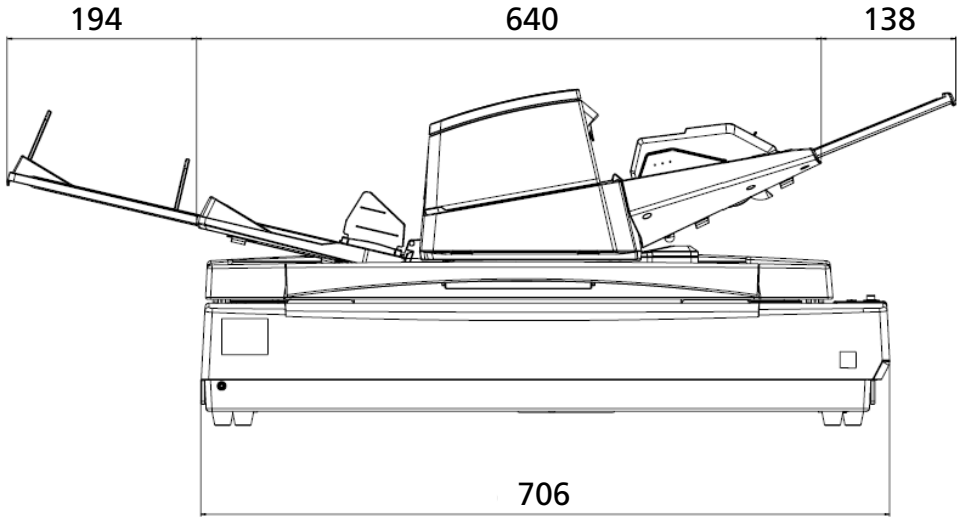

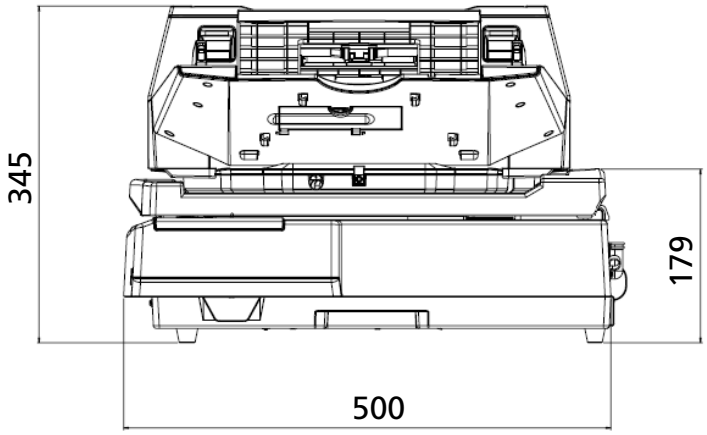

Unità: mm

Opzioni dello scanner

Nome	Codice della parte	Modello supportato	Descrizione
fi-760PRB	PA03740-D101	fi-8600	fi-760PRB è un'opzione che consente di stampare testo (es. caratteri alfabetici, numeri) sul retro del documento dopo la scansione. È possibile organizzare i documenti stampando nome, data o numero di serie sul retro del documento scandito. Per dettagli consultare la Guida dell'operatore dell'imprinter fi-760PRB.
fi-575BK	PA03338-D960	fi-8700/fi-8700S	Un cuscinetto di ritenuta documenti nero che rende lo sfondo nero durante la scansione con il piano di scansione. Questo cuscinetto viene utilizzato in sostituzione del cuscinetto ritenuta documenti bianco standard. Utilizzare questo supporto per i seguenti tipi di scansione: ● Per ritagliare un'immagine alle stesse dimensioni del documento (bianco) ● Per scansionare più documenti (bianchi) contemporaneamente e ritagliare ciascun documento come immagine separata
Trasporto fogli 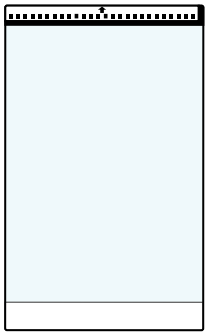	PA03360-0013	Tutti i modelli	Trasporto fogli: Questi sono i fogli utilizzati per alimentare i documenti senza danneggiarli. Il Trasporto fogli abilita la scansione di documenti più grandi del formato A4/Letter (ad esempio, A3 o B4) e di documenti come ritagli senza danneggiarli. Il Trasporto fogli deve essere sostituito ogni 500 scansioni circa.

Nome	Codice della parte	Modello supportato	Descrizione
			Tuttavia, sostituirlo se si notano danni o sporco.

Per dettagli sull'acquisto delle opzioni dello scanner e per altre informazioni, contattare il distributore/rivenditore presso cui è stato acquistato il prodotto.

Controllo della connessione di rete per lo scanner

Controllare lo stato della connessione di rete quando lo scanner è connesso a una rete tramite una LAN cablata.
Avviare il prompt dei comandi sul computer, quindi controllare lo stato della connessione con il computer e lo scanner utilizzando il comando PING.

1. Aprire il prompt dei comandi sul computer.
2. Quando si utilizza il comando PING, immettere l'indirizzo IP o il nome host dello scanner.

   ATTENZIONE

   Quando si immette un nome host, sono necessarie le seguenti impostazioni preliminari:

   - Configurazione delle impostazioni del server DNS
   - Registrazione del nome dello scanner (nome host) presso il server DNS

   ➡ LAN cablata (pag. 346)

3. Premere il tasto [Invio].
   Il risultato del test di connessione viene visualizzato.
   Se è disponibile una connessione tra il computer e lo scanner, viene visualizzata una notifica simile a quella seguente:

   ```
   Risposta da xxx.xxx.xxx.xxx: bytes=32 time=59ms TTL=246
   ```

   Se non si riesce a stabilire una connessione tra il computer e lo scanner, controllare se è stato specificato l'indirizzo IP o il nome host corretto.
   Se ancora non è possibile stabilire una connessione, fare riferimento a Impossibile collegare lo scanner e un computer tramite una LAN cablata (pag. 233) e adottare le misure adeguate.

Disinstallazione dei software

1 Accendere il computer e accedere a Windows come utente con privilegi di amministratore.

2 Chiudere tutti i software avviati.

3 Visualizzare il [Pannello di controllo] in Windows.

4 Selezionare [Disinstalla un programma].

Si visualizza la finestra [Programmi e funzionalità] con una lista di software attualmente installati.

5 Selezionare il software da disinstallare.

- Quando si disinstalla il driver PaperStream IP
  Selezionare una delle seguenti opzioni:
  - PaperStream IP (TWAIN)
  - PaperStream IP (TWAIN x64)
  - PaperStream IP (ISIS) fi-8000 Series
- Quando si disinstalla Network Setup Tool
  Selezionare [Network Setup Tool].
- Quando si disinstalla Software Operation Panel/Error Recovery Guide
  Selezionare [Software Operation Panel].
- Quando si disinstalla Error Recovery Guide (manuale)
  Fare clic su [Error Recovery Guide for fi-8600/fi-8700/fi-8700S].
- Quando si disinstalla PaperStream ClickScan
  Selezionare [PaperStream ClickScan].
- Quando si disinstalla PaperStream Capture
  Selezionare [PaperStream Capture].
- Quando si disinstallano i manuali
  Fare clic su [fi Series manuals for fi-8600/fi-8700/fi-8700S].
- Quando si disinstalla fi Series Online Update
  Fare clic su [fi Series Online Update].

6 Cliccare il tasto [Disinstalla]/[Disinstalla/Cambia].

7 Se si visualizza il messaggio di conferma, cliccare il tasto [OK]/[Sì].

Il programma è disinstallato.

Note per l'uso di IPv6

- **Impostazioni dello scanner che non supportano IPv6**

  Le seguenti impostazioni non supportano IPv6:

  - Server DNS
  - Casella di spunta [Attiva DNS dinamico]

Note quando si esportano le impostazioni dello scanner

Le impostazioni dello scanner possono essere applicate a scanner dello stesso modello tramite [Importa informazioni sulle impostazioni dello scanner] in Impostazioni di rete di fi Series.

➡ Importa informazioni sulle impostazioni dello scanner (pag. 351)

Questa sezione spiega come esportare come modello le impostazioni dello scanner da uno scanner per applicare le impostazioni ad altri scanner.
Di seguito sono descritti gli elementi delle impostazioni dello scanner e la procedura di esportazione.

- **Elementi delle impostazioni dello scanner**

  Le impostazioni dello scanner comprendono quanto segue:

  - Le impostazioni dello scanner impostate in Impostazioni di rete di fi Series

    ➡ Impostazioni di rete (Impostazioni di rete di fi Series) (pag. 339)

    Non è possibile esportare le impostazioni seguenti:

    - [Nome dello scanner] in [Rete]
    - Indirizzo IP (IPv4) e indirizzo IP (IPv6) in [LAN cablata] sotto [Rete]

  - Backup di Software Operation Panel

- **Procedura di esportazione**

  1. **Configurare le impostazioni dello scanner in Impostazioni di rete di fi Series e Software Operation Panel.**

     ➡ Impostazioni di rete (Impostazioni di rete di fi Series) (pag. 339)

     ➡ Impostazioni dello scanner (Software Operation Panel) (pag. 270)

  2. **In Impostazioni di rete di fi Series, selezionare [Manutenzione] → [Esporta informazioni sulle impostazioni dello scanner], quindi esportare le impostazioni dello scanner.**

     ➡ Esporta informazioni sulle impostazioni dello scanner (pag. 350)

Come iniziare Network Setup Tool

Avvio del Programma di selezione dello scanner

Per usare lo scanner collegato a una rete da un computer, è necessario selezionare prima lo scanner nel Programma di selezione dello scanner.
Per dettagli sul Programma di selezione dello scanner, consultare l'Aiuto di Network Setup Tool.

- Per Windows 10/Windows Server 2016/Windows Server 2019/Windows Server 2022
  Fare clic sul menu [Start] → [Network Setup Tool] → [Programma di selezione dello scanner].
- Per Windows 11/Windows Server 2025
  Fare clic sul menu [Start] → [Tutte le app] → [Network Setup Tool] → [Programma di selezione dello scanner].

Avvio del Programma di impostazione dell'indirizzo IP

- Per Windows 10/Windows Server 2016/Windows Server 2019/Windows Server 2022
  Fare clic sul menu [Start] → [Network Setup Tool] → [Programma di impostazione dell'indirizzo IP].
- Per Windows 11/Windows Server 2025
  Fare clic sul menu [Start] → [Tutte le app] → [Network Setup Tool] → [Programma di impostazione dell'indirizzo IP].

Come iniziare Button Event Manager

1 Eseguire una delle seguenti:

- Per Windows 10/Windows Server 2016/Windows Server 2019/Windows Server 2022
  Fare clic sul menu [Start] → [Network Setup Tool] → [Button Event Manager].
- Per Windows 11/Windows Server 2025
  Fare clic sul menu [Start] → [Tutte le app] → [Network Setup Tool] → [Button Event Manager].

Quando si avvia Button Event Manager,  si visualizza nell'area di notifica della barra delle applicazioni.

2 Per consultare l'aiuto per le impostazioni dei tasti, fare clic con il pulsante destro del mouse su  **e quindi selezionare [Aiuto] dal menu visualizzato.**

Note sul reimballaggio [fi-8700/fi-8700S]

Fissaggio dell’unità di trasporto all’interno del piano di scansione

Fissare l’unità di trasporto all’interno del piano di scansione in modo che il piano di scansione non venga danneggiato durante il trasporto.
Seguire la procedura riportata di seguito per fissare il gruppo di trasporto all'interno del piano di scansione.

1 **Accendere lo scanner.**

➡ Accensione (pag. 45)

L'unità di trasporto si arresta dopo circa 10 secondi.

2 **Spegnere lo scanner.**

➡ Spegnimento (pag. 47)

3 **Rimuovere lo scivolo della carta dell'ADF (alimentatore), il vassoio e i cavi.**

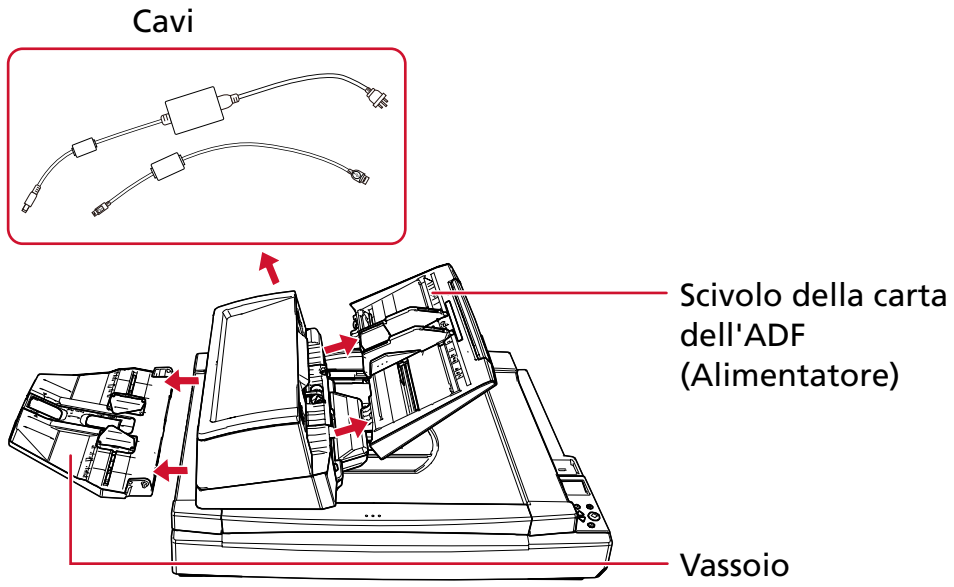

- Rimozione dello scivolo della carta dell'ADF (alimentatore)

  a Togliere tutti i documenti dallo scivolo della carta dell'ADF (alimentatore).

  b Togliere lo scivolo della carta dell'ADF (alimentatore).

Tenere entrambe le estremità dello scivolo della carta dell'ADF (alimentatore) e rimuoverlo in direzione della freccia.

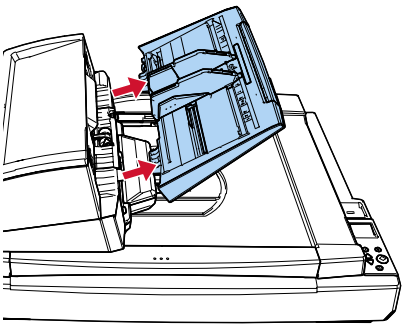

- Rimozione del vassoio di uscita

a Controllare che il vassoio si trovi nella posizione inferiore.

➡ Impostazione del vassoio (pag. 59)

b Estrarre il vassoio dallo scanner.

Tenere il centro (1) del vassoio e piegarlo leggermente per rimuovere il lato destro (2) del vassoio dalla fessura in direzione della freccia.

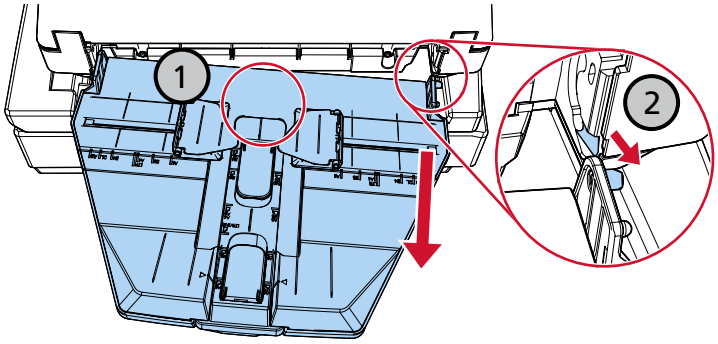

4 Utilizzare una moneta o uno strumento simile per ruotare la chiusura di sicurezza fino a quando la fessura non si trova in posizione orizzontale, in modo da fissare l'unità di trasporto all'interno del piano di scansione.

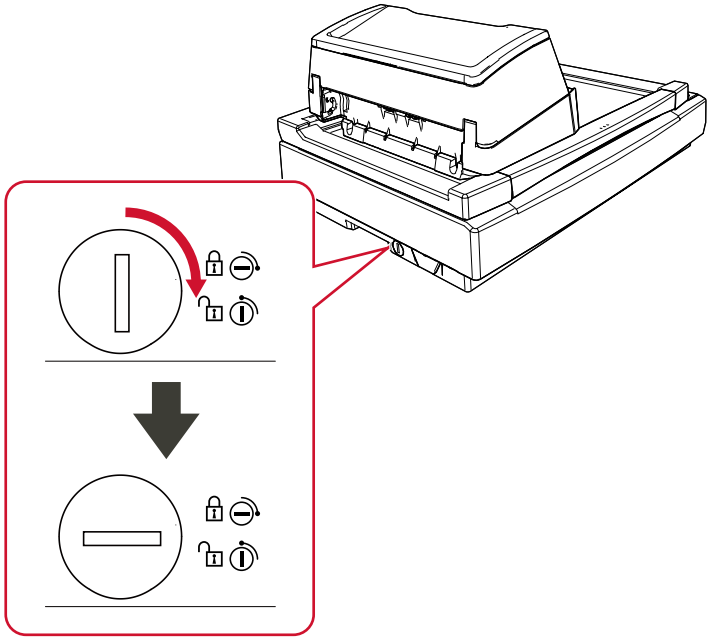

Fissaggio dell'ADF

Fissare l'ADF in posizione con le viti di blocco ADF in modo da non danneggiarlo durante il trasporto.
La procedura per il fissaggio dell'ADF è la seguente:

1 **Spegnere lo scanner.**

➡ Spegnimento (pag. 47)

2 **Rimuovere lo scivolo della carta dell'ADF (alimentatore), il vassoio e i cavi.**

➡ Passaggio 3 in Fissaggio dell'unità di trasporto all'interno del piano di scansione (pag. 370)

3 **Spostare l'ADF sul lato sinistro.**

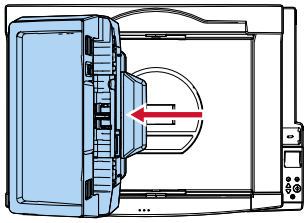

4 **Aprire il coperchio documenti.**

➡ Come aprire il coperchio documenti (pag. 52)

5 **Rimuovere le due viti di blocco ADF dai fori di alloggiamento per le viti di bloccaggio e fissarle ai punti di bloccaggio dell'ADF.**

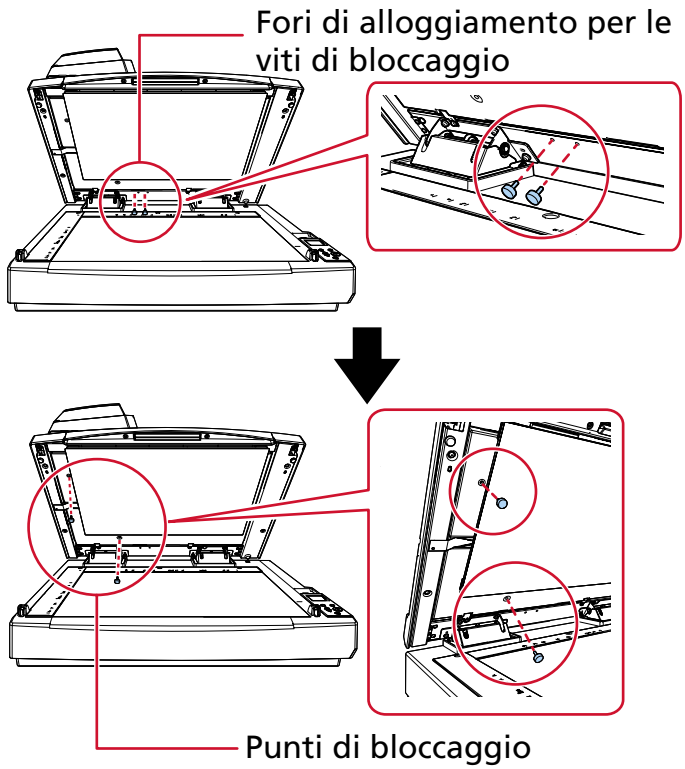

CONSIGLIO

- Togliere il cuscinetto ritenuta documenti se risulta difficile rimuovere le viti di blocco ADF.
- Se si toglie il cuscinetto ritenuta documenti, rimontarlo come segue:

1 Posizionare il cuscinetto ritenuta documenti contro l'angolo in alto a sinistra del piano documenti.
Verificare che la scanalatura nel cuscinetto ritenuta documenti sia nella posizione corretta.

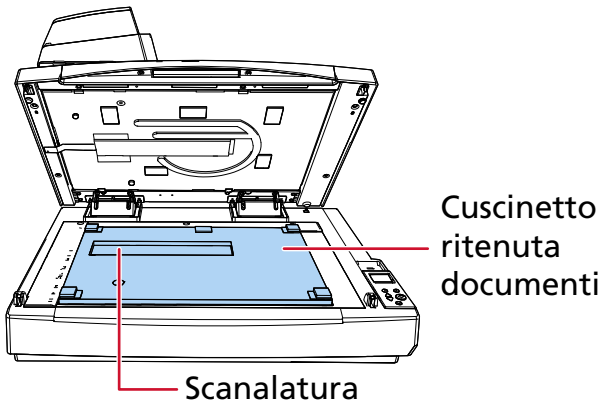

2 Chiudere lentamente il coperchio documenti.
Quando si chiude il coperchio documenti, il cuscinetto ritenuta documenti è fissato al coperchio.

6 Chiudere lentamente il coperchio documenti.

➡ Come chiudere il coperchio documenti (pag. 53)

Installazione dello scivolo della carta dell'ADF (alimentatore) e del vassoio

La procedura per installare lo scivolo della carta dell'ADF (alimentatore) e il vassoio dopo l'apertura della confezione dello scanner è la seguente:
Per dettagli sulla connessione dello scanner al computer, consultare Avvio rapido.

1 Installare lo scivolo della carta dell'ADF (alimentatore) e il vassoio.

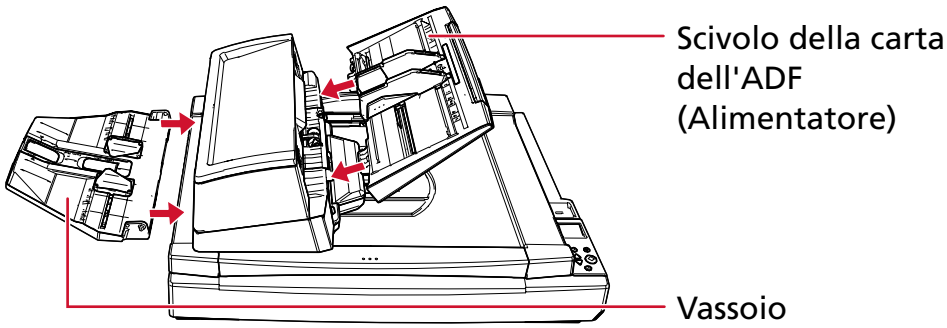

- Fissaggio dello scivolo della carta dell'ADF (alimentatore)
  Inserire lo scivolo della carta dell'ADF (alimentatore) nella direzione indicata dalla freccia e fissarlo in modo che le linguette dello scivolo della carta dell'ADF (alimentatore) si incastrino nei fori presenti sull'ADF.
  Fissare lo scivolo della carta dell'ADF (alimentatore) con le guide laterali rivolte verso l'alto.

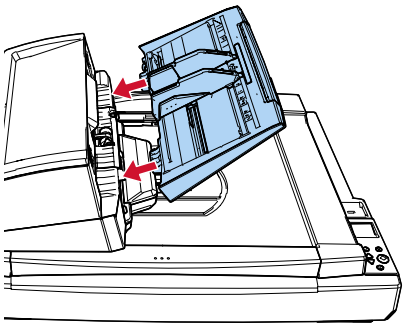

ATTENZIONE

Non lasciare spazi tra lo scivolo della carta dell'ADF (alimentatore) e l'ADF.

- Installazione del vassoio

Inserire la sporgenza sul lato destro del vassoio nella fessura (1) e premere il lato sinistro del vassoio lungo la fessura (2) in direzione della freccia.

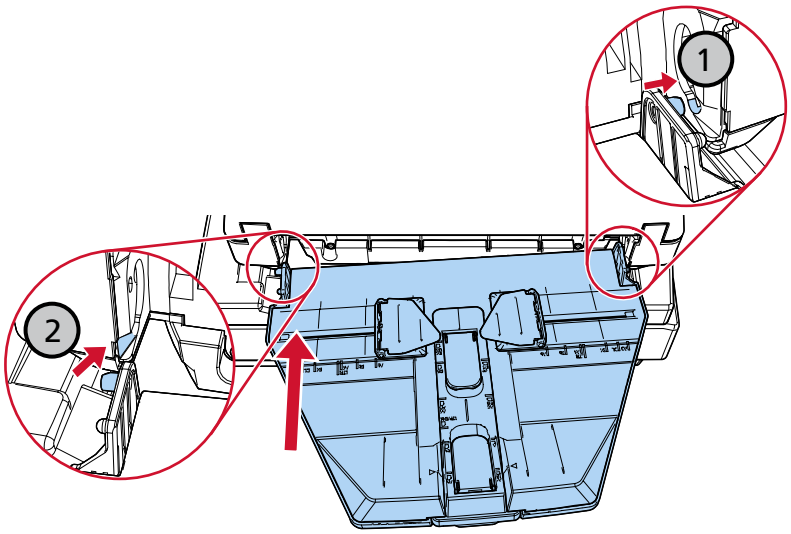

Per informazioni

- **Per informazioni**

  Consultare la lista dei contatti nella seguente pagina Web:
  https://www.pfu.ricoh.com/global/scanners/contacts/

  - fi Series immagina scanner
    Per informazioni riguardanti lo scanner, consultare la seguente pagina Web:
    https://www.pfu.ricoh.com/global/scanners/fi/support/
    Se la soluzione al problema non viene identificata nella pagina web precedente, consultare le informazioni di contatto del proprio distributore o del rivenditore alla pagina web seguente:
    https://www.pfu.ricoh.com/global/scanners/inquiry.html

- **Contatti per l'acquisto di materiali usurabili e di pulizia**

  https://www.pfu.ricoh.com/global/scanners/contacts/