P3PC-7002-04ZTZ0

RICOH

fi-819PRB 列印器

操作指南

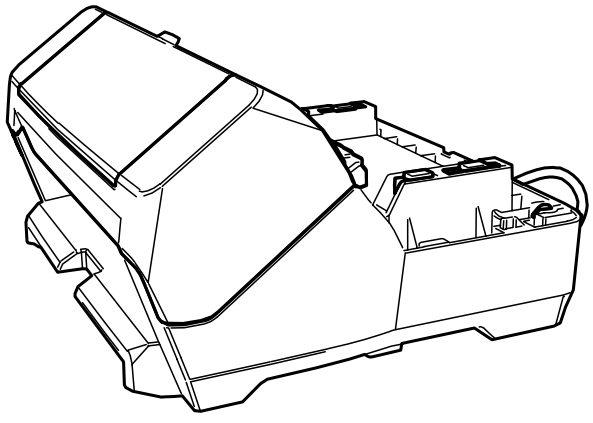

目錄

引言 4

商標 4

製造商 4

發行日/簽發者 4

安全資訊 4

本手冊使用的縮寫名稱 4

本手冊中的箭頭符號 5

本手冊中的畫面圖例 5

注意事項 5

準備 7

對照包裝內容 7

組件名稱 7

未裝上掃描器 7

裝上掃描器 8

列印器內部 10

安裝 11

安裝列印器 11

安裝墨水匣 15

測試列印 18

若為 fi-8190/fi-8170 18

若為 fi-8150/fi-8150U 20

列印形式與結果 21

基本操作 23

設定列印位置 23

使用導紙板 24

列印至接近寬於 A6 大小文件的邊緣 25

移除導紙板 26

安裝導紙板 26

列印器設定 27

更換墨水匣 28

移除卡紙文件 31

日常維護 33

清潔墨水匣.....33

清潔列印器.....34

清潔滾輪.....36

清潔用品.....39

錯誤訊息 40

檢查產品標籤 42

規格 43

引言

感謝您購買本產品 。
本產品 為 fi-8190/fi-8170/fi-8150/fi-8150U 的選購使用配件，可在掃描後列印文字 (例如英文字母、數字) 於文件上。
本手冊說明關於產品 的安裝及連接、基本操作與定期維檢等資訊。請依照本手冊的說明來正確使用本產品。
關於如何使用 fi-8190/fi-8170/fi-8150/fi-8150U，請參閱包裝內隨附 Setup DVD-ROM 所收錄的《Image Scanner fi-8190/fi-8290/fi-8170/fi-8270/fi-8150/fi-8250/fi-8150U/fi-8250U 操作指南》。
希望本手冊能助您充分使用本產品 。

商標

Microsoft、Windows 和 Windows Server 是 Microsoft 公司集團之商標。
PaperStream 是 PFU Limited 在日本之註冊商標。
其他公司名稱及產品名稱分別是其所屬公司之商標或註冊商標。

製造商

PFU Limited
YOKOHAMA i-MARK PLACE, 4-5 Minatomirai 4-chome, Nishi-ku, Yokohama-shi, Kanagawa 220-8567 Japan.

發行日/簽發者

發行日：2024 年 3 月
發行者：PFU Limited
Regulatory Model:P3810K
© PFU Limited 2021-2024

安全資訊

隨附的《安全注意事項》手冊包含安全和正確使用本產品的相關重要資訊。
使用掃描器之前，請務必閱讀並了解此文件。

本手冊使用的縮寫名稱

作業系統和產品在本手冊中標示如下。

名稱	標示
Windows® 10 家用版 (32/64 位元版) Windows® 10 專業版 (32/64 位元版) Windows® 10 企業版 (32/64 位元版)	Windows 10 (*1)

名稱	標示
Windows® 10 教育版 (32/64 位元版)	
Windows Server™ 2016 Standard (64 位元版)	Windows Server 2016 (*1)
Windows Server™ 2019 Standard (64 位元版)	Windows Server 2019 (*1)
Windows Server™ 2022 Standard (64 位元版)	Windows Server 2022 (*1)
Windows® 11 家用版 (64 位元版) Windows® 11 專業版 (64 位元版) Windows® 11 企業版 (64 位元版) Windows® 11 教育版 (64 位元版)	Windows 11 (*1)
PaperStream IP (TWAIN) PaperStream IP (TWAIN x64) PaperStream IP (ISIS) fi-8000 Series	PaperStream IP 驅動程式
fi-819PRB 列印器	列印器
fi-8190/fi-8170/fi-8150/fi-8150U	掃描器
Image Scanner fi-8190/fi-8290/fi-8170/fi-8270/fi-8150/fi-8250/fi-8150U/fi-8250U 操作指南	操作指南

***1：**當上述作業系統版本之間並無差異時，一律統稱為「Windows」。

本手冊中的箭頭符號

本手冊使用右箭頭符號 (→)，以分隔應該連續選擇的圖示或功能表選項。

範例：按一下 [開始] 功能表 → [控制台]。

本手冊中的畫面圖例

Microsoft 產品的截圖轉載經 Microsoft Corporation 的許可。
為求提升產品品質，本手冊中的畫面圖例若有更改，恕不另行通知。
如果實際畫面與本手冊中的畫面圖例有所不同，請按照實際顯示的畫面操作，同時參閱所使用掃描器應用程式的使用手冊。
本手冊中使用的畫面圖例出自 PaperStream IP 驅動程式。
本手冊中使用的截圖出自 Windows 10。實際視窗和操作可能會依作業系統而異。另請注意，在更新掃描器應用程式軟體後，畫面和操作可能與本手冊不同。在此情況下，請參閱更新軟體時所提供的手冊。

注意事項

- 本手冊的內容若有變更，恕不另行通知。

- 對於任何因使用本產品所造成之意外或衍生性損害，PFU Limited 概不負責，且對第三者的索賠亦不負有任何賠償責任。
- 根據著作權法，禁止複製本手冊全部或部分內容以及掃描器的應用程式。

準備

對照包裝內容

請檢查列印器包裝盒內隨附的包裝內容清單，確認所有部件齊全。
若有任何缺損，請洽本產品的原購買經銷商/代理商。如果本產品隨附聯絡人清單，請參閱其中的聯絡資訊，如果本產品隨附的《安全注意事項》中有聯絡洽詢章節，請參閱聯絡洽詢章節中的聯絡資訊，然後提出詢問。
請妥善使用本產品與各配件。

組件名稱

未裝上掃描器

- **正面**

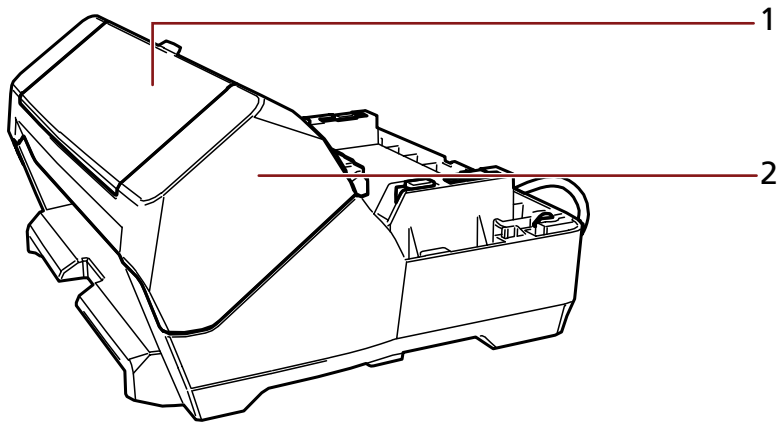

1 墨水匣蓋

2 列印區域 (列印器蓋)

- **背面**

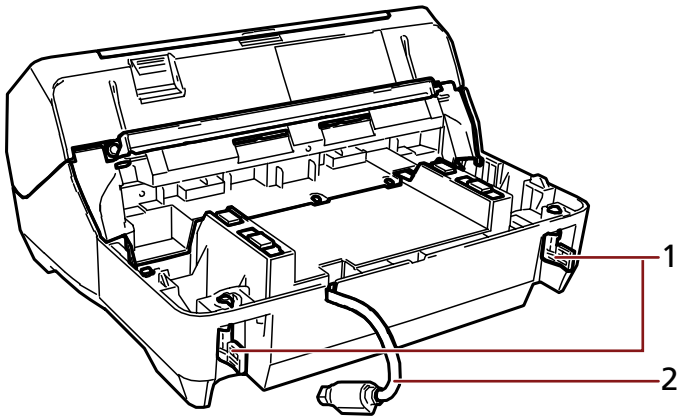

1 固定鎖

2 EXT 纜線

裝上掃描器

- **正面**

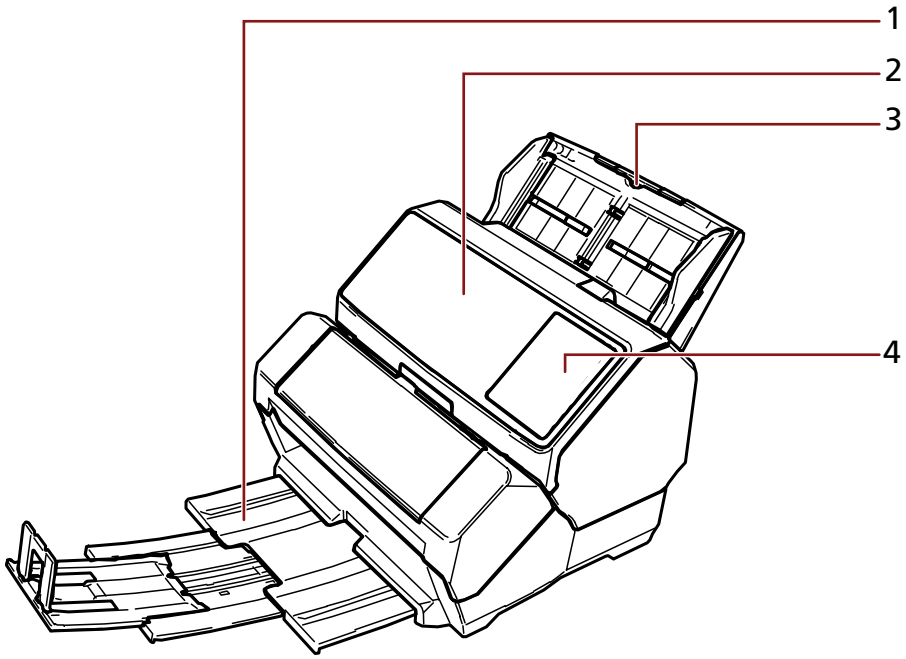

1 蓄紙器

2 ADF (自動送紙器)

3 ADF 進紙槽 (送紙器)

4 操作面板

若為 fi-8190/fi-8170

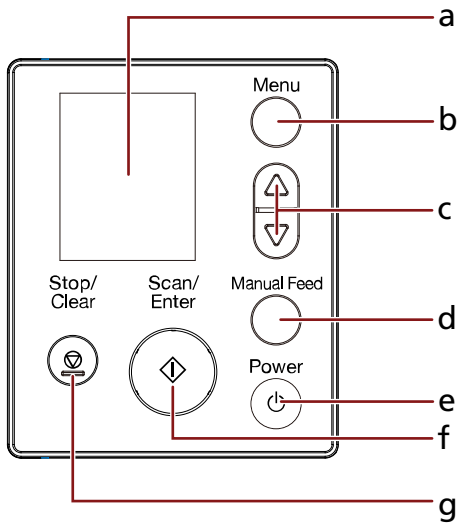

a LCD

b [Menu] 按鈕

c [△] 按鈕/[▽] 按鈕

d [Manual Feed] 按鈕

e [Power] 按鈕

f [Scan/Enter] 按鈕

g [Stop/Clear] 按鈕

若為 fi-8150/fi-8150U

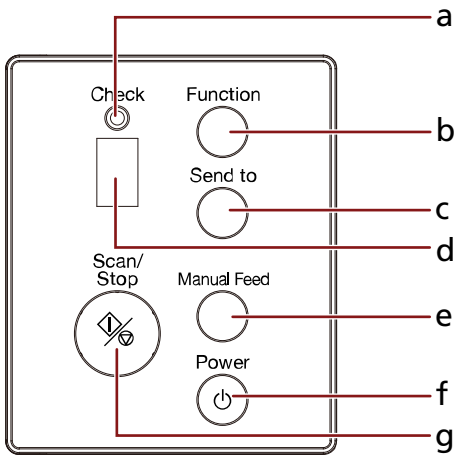

a LED 指示燈

b [Function] 按鈕

c [Send to]按鈕

d 功能編號顯示器

e [Manual Feed] 按鈕

f [Power] 按鈕

g [Scan/Stop] 按鈕

- **背面**

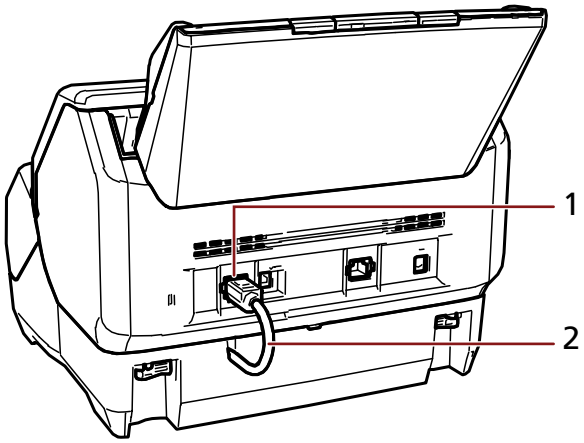

1 EXT 接口

2 EXT 纜線

列印器內部

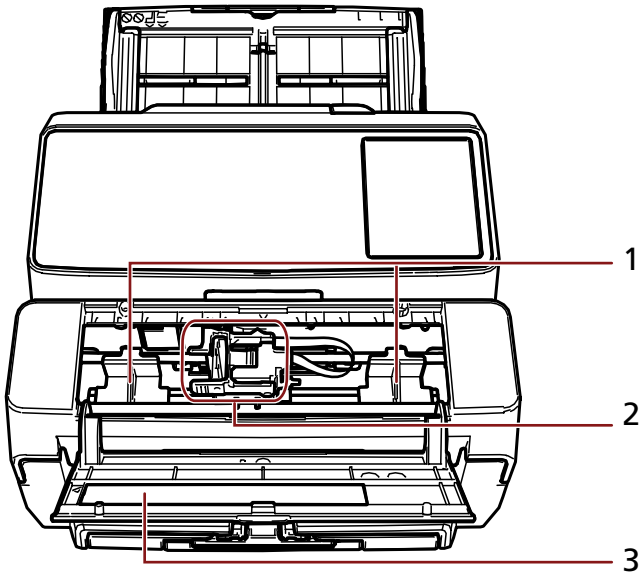

1 導紙板

2 墨水匣座

3 墨水匣蓋

安裝

安裝列印器

按照以下程序安裝列印器。

1 **關閉掃描器的電源，然後拔下電源線。**

2 **移除 ADF 進紙槽 (送紙器) 並確認側導板調整器 (A) 已向內推到底。**
關於如何操作側導板調整器的詳細資料，請參閱掃描器的操作指南。

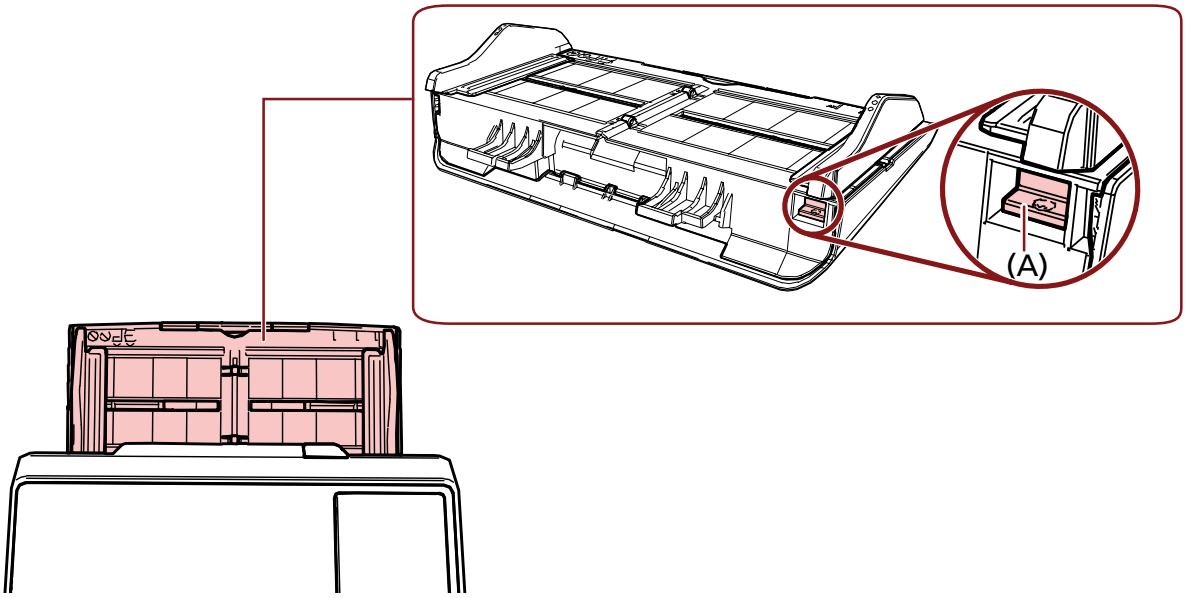

確認沒問題後，裝上 ADF 進紙槽 (送紙器)。

3 **由掃描器移除蓄紙器。**

a **拉出蓄紙器。**

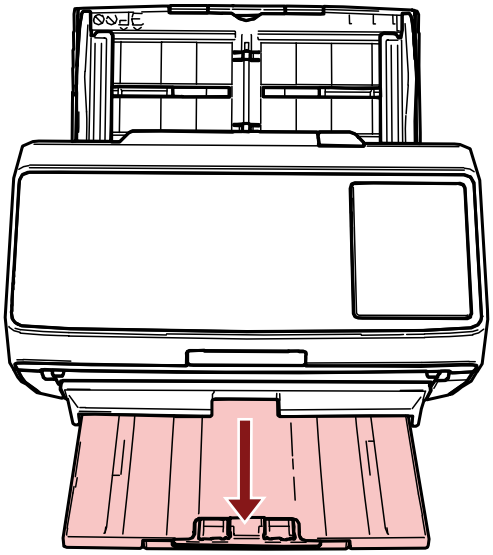

b **用雙手握住蓄紙器兩端。**

c **用雙手拇指輕壓圖上 (B) 部分使蓄紙器彎曲，然後將蓄紙器朝自己的方向拉出。**

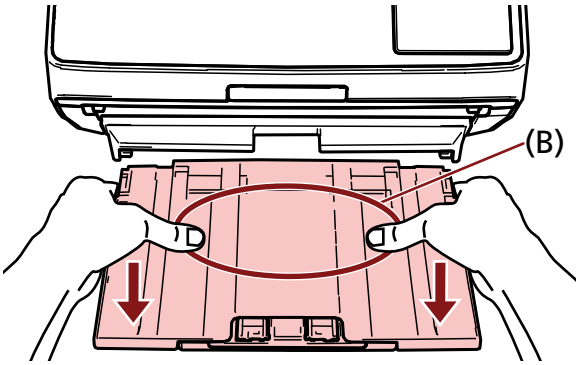

注意事項

確認先移除蓄紙器再安裝列印器。

4 將列印器安裝至掃描器。

將掃描器捧到列印器後上方，然後輕輕往下裝到列印器的底盤上直到兩者貼合。

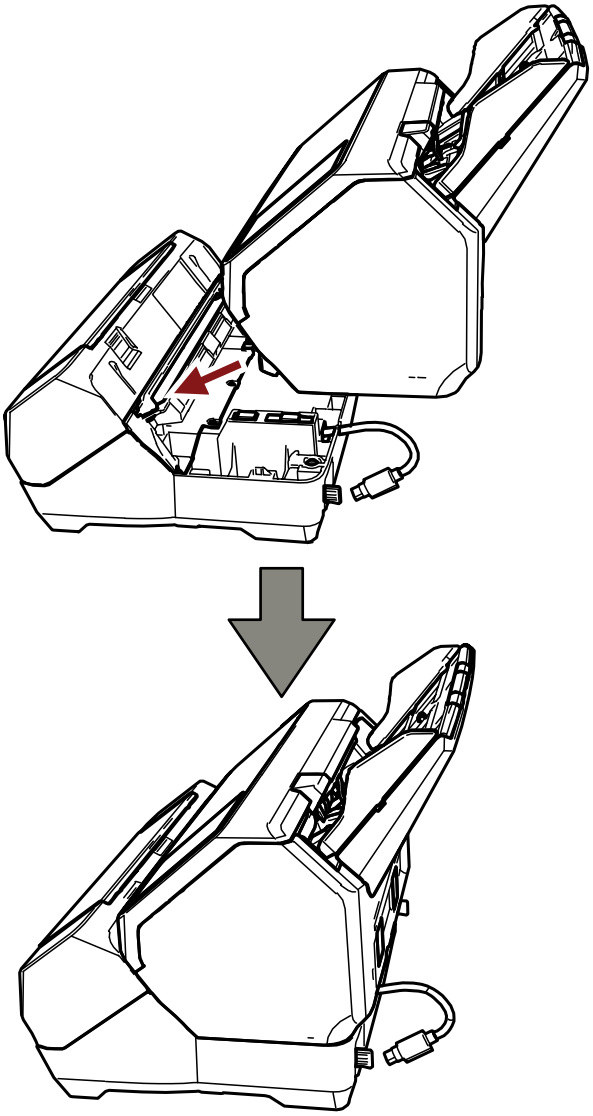

注意事項

請小心勿夾傷手指或夾到 EXT 纜線。

5 **提起固定鎖 (位於背後的兩個鎖)。**

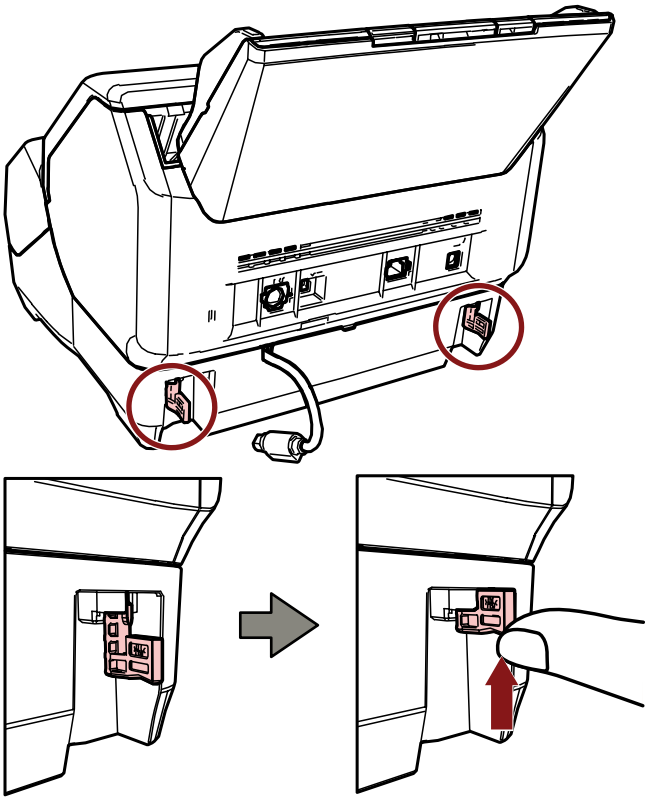

6 **將固定鎖 (位於背後的兩個鎖) 往內轉。**

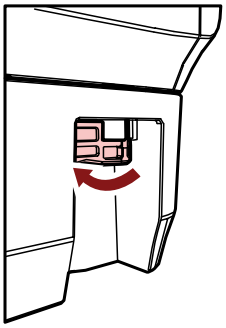

7 將 EXT 纜線連接至掃描器背後的 EXT 接口。

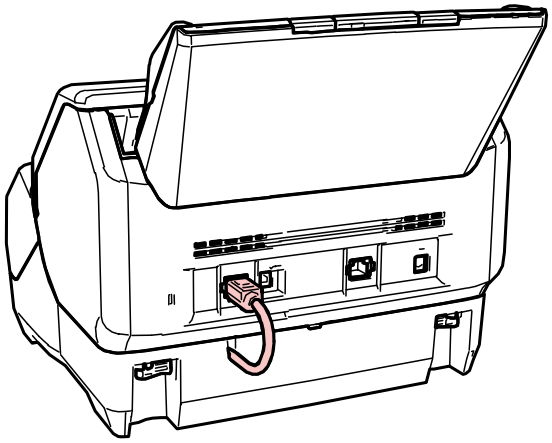

注意事項

若未連接 EXT 纜線，列印器將無法運作。若未連接纜線即掃描文件，將會造成卡紙。

8 將 (在步驟 3 移除的) 蓄紙器安裝至列印器的正面。

a 用雙手握住蓄紙器兩端。

b 將蓄紙器插入列印器上的 (C) 所示左右部分，並依箭頭方向將其向內推。

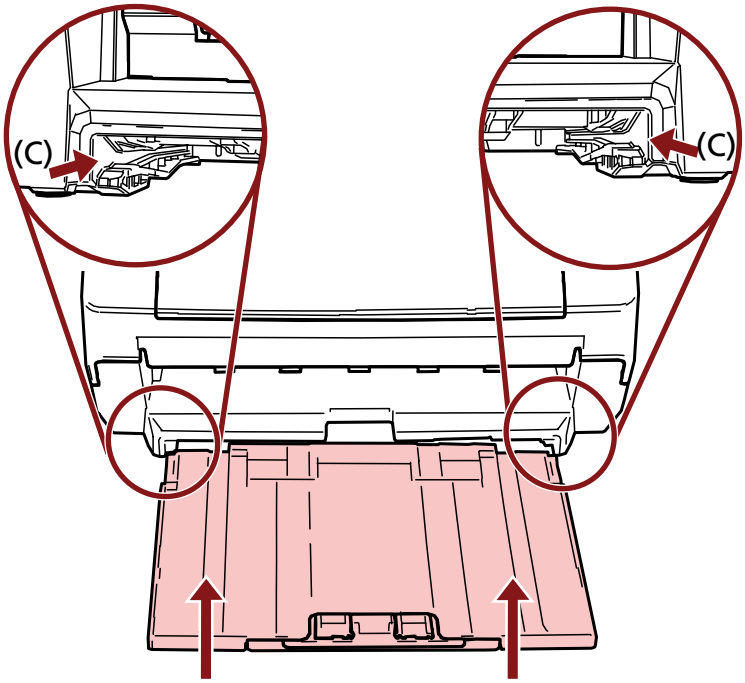

9 連接電源線。

注意事項

安裝於列印器上時，請勿移動掃描器。
列印器可能因此受損。

安裝墨水匣

按照以下程序安裝墨水匣。

注意事項

安裝墨水匣時，確認安裝方向正確。

1 **關閉掃描器電源。**

2 **打開墨水匣蓋。**

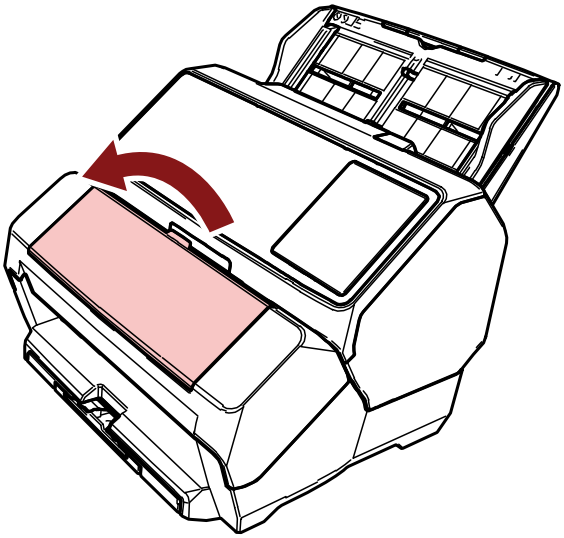

3 **購買列印器後首次安裝墨水匣時，移除固定住墨水匣座和導紙板的膠帶。**

4 **如下所示，用手指捏住墨水匣座的固定桿並下壓，使另一邊的固定桿翹起。**

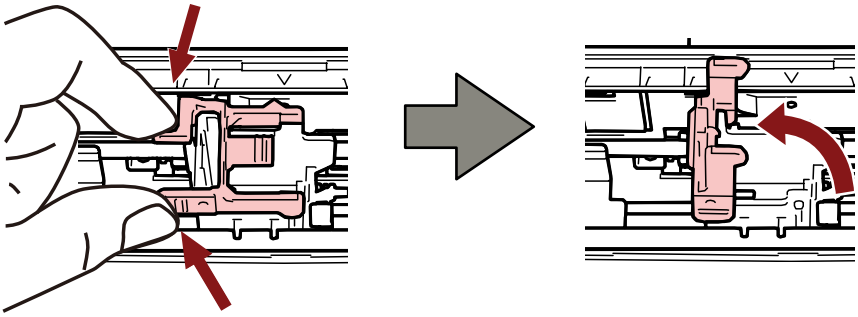

5 **從包裝中取出墨水匣。**

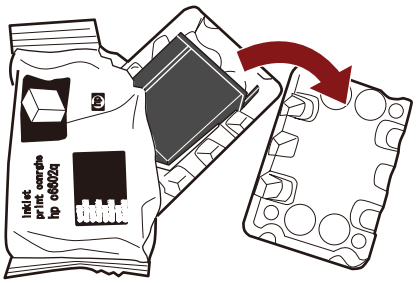

6 撕去墨水匣上的保護膠帶。

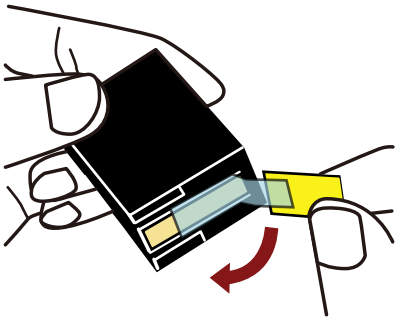

注意事項

- 請勿將膠帶黏回。
- 小心不要用手觸碰墨水匣的列印頭 (接觸部分 (A) 及噴嘴片 (B))。列印功能可能故障。

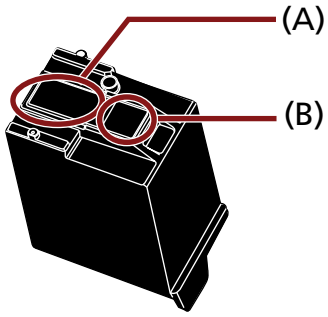

7 將墨水匣裝入匣座，突出部分 (C) 朝右。

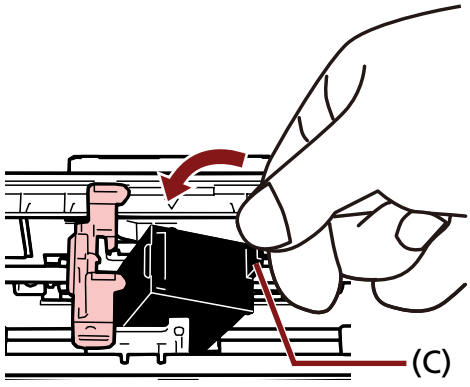

注意事項

注意勿讓墨水匣碰觸到印刷電路膜 (D)，以免損壞該膜。

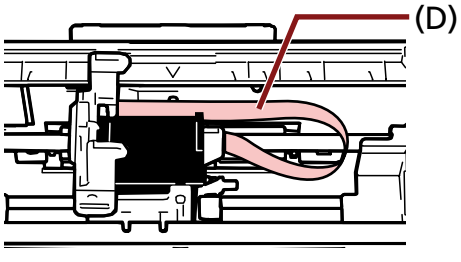

8 **緩緩放下墨水匣座固定桿直到鎖定，將墨水匣固定到位。**
確認固定桿上的抓爪 (E) 已牢牢扣上墨水匣。

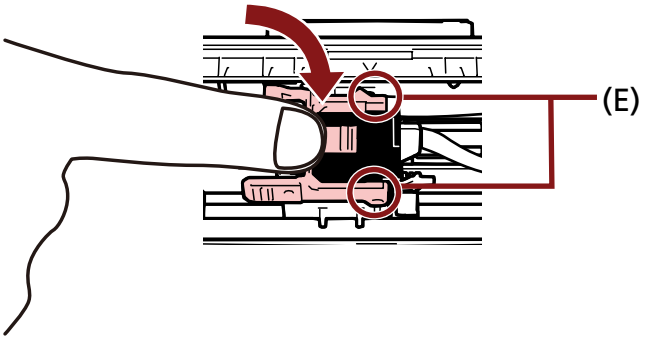

9 **將墨水匣座移動至適合列印的位置。**
(請參閱 設定列印位置(第 23 頁))

10 **關閉墨水匣蓋。**

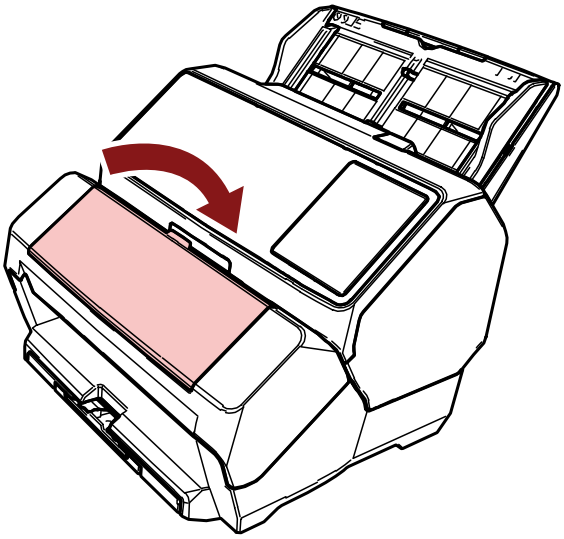

注意事項

若長期不使用列印器，請取下墨水匣。
即使不列印，每次開啟掃描器電源都會消耗墨水。

測試列印

安裝墨水匣後，檢查列印操作是否正常。

> **提示**
> 關於操作面板的詳細資訊，請參閱掃描器的操作指南。

若為 fi-8190/fi-8170

1 按下掃描器的操作面板上的 [Power] 按鈕。

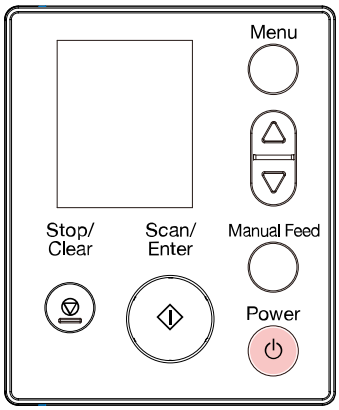

LCD 上會顯示 [準備就緒] 畫面。

2 將空白文件載入掃描器。

載入一個以上的文件。

> **提示**
> - 使用 A4 或 Letter 大小的空白紙張。
> 若紙張小於 A4 或 Letter 大小，列印可能無法成功完成。
> - 確認墨水匣座的位置不超出文件寬度。
>
> 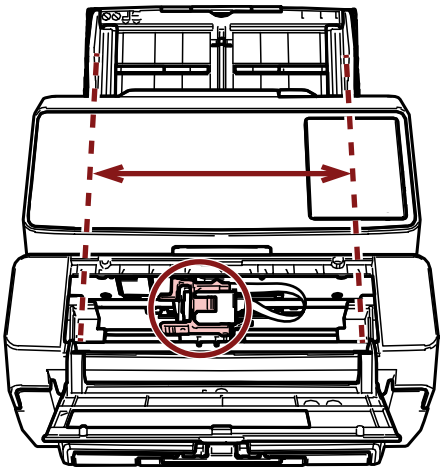

3 按下 [Menu] 按鈕。

LCD 上會顯示 [設定功能表] 畫面。

4 按下 [△] 按鈕/[▽] 按鈕，並選擇 [4:測試列印]，然後按下 [Scan/Enter] 按鈕。

LCD 上會顯示 [掃描頁數] 畫面。

注意事項

若未連接列印器或未接妥，LCD 上會顯示 [尚未連接列印器，因此無法使用此功能。]。

5 按下 [△] 按鈕/[▽] 按鈕，並選擇 [1:只有一頁] 或 [2:多頁]，然後按下 [Scan/Enter] 按鈕確認。

選擇 [2: 多頁] 時，會列印至設定於掃描器中的所有紙張。

LCD 上會顯示 [列印形式] 畫面。

6 按下 [△] 按鈕/[▽] 按鈕，並選擇列印形式，然後按下 [Scan/Enter] 按鈕。

關於列印形式的詳細資訊，請參閱 列印形式與結果(第 21 頁)。

LCD 上會顯示 [測試列印] 畫面。

7 按下 [△] 按鈕/[▽] 按鈕，並選擇 [1:是]，然後按下 [Scan/Enter] 按鈕。

空白紙張會送進掃描器，且列印器將從距離文件邊緣 5 mm 處 (向內或向外的容許誤差範圍為 4 mm) 列印樣式。

注意事項

列印時請勿移動或碰撞列印器。
列印功能可能故障。

8 測試列印完畢後，按下 [Stop/Clear] 按鈕以返回 [準備就緒] 畫面。

若為 fi-8150/fi-8150U

1 掃描器電源開啟時，將其關閉。

2 在操作面板上按住 [Function] 按鈕，並按下 [Power] 按鈕。
繼續按住 [Function] 按鈕。

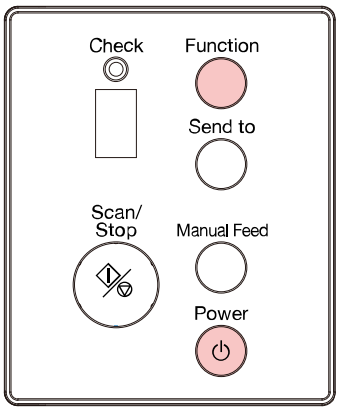

3 在功能編號顯示器中，若「b」接在「P」之後顯示，請放開 [Function] 按鈕。

4 將空白文件載入掃描器。
載入一個空白文件時，只能檢查列印形式 1 的結果。
載入多個空白文件來檢查一些列印形式的結果。
關於列印形式的詳細資訊，請參閱 列印形式與結果(第 21 頁)。

提示

- 使用 A4 或 Letter 大小的空白紙張。
  若紙張小於 A4 或 Letter 大小，列印可能無法成功完成。
- 確認墨水匣座的位置不超出文件寬度。

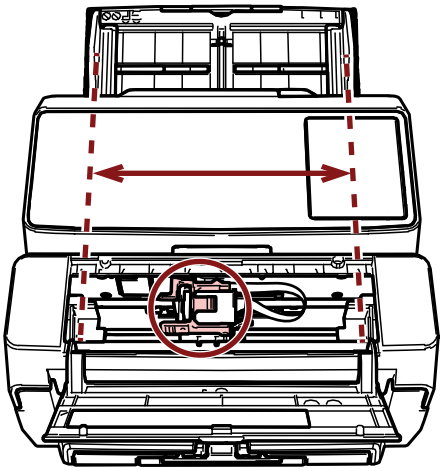

5 按下 [Scan/Stop] 按鈕。

一張空白紙會送進掃描器，且列印器將從距離文件邊緣 5 mm 處 (向內或向外的容許誤差範圍為 4 mm) 列印樣式。

若在掃描器中載入多張文件，則會重複列印樣式 1 到 6。
列印一個樣式後會停止列印。若要繼續測試列印，按下 [Scan/Stop] 按鈕。

注意事項

列印時請勿移動或碰撞列印器。
列印功能可能故障。

6 若要完成列印測試，請按掃描器操作面板上的 [Power] 按鈕以關閉掃描器電源。

列印形式與結果

- **列印形式**

樣式 1 (水平)：

ABCDEFGHIJKLMNOPQRSTUVWXYZ[¥]^_`00000000

樣式 2 (水平)：

abcdefghijklmnopqrstuvwxyz{|}¯00000000

樣式 3 (水平)：

!"#$%&'()*+,-./0123456789:;<=>?@00000000

樣式 4 (垂直)：

ABCDEFGHIJKLMNOPQRSTUVWXYZ[¥]^_`00000000

樣式 5 (垂直)：

abcdefghijklmnopqrstuvwxyz{|}¯00000000

樣式 6 (垂直)：

!"#$%&'()*+,-./0123456789:;<=>?@00000000

提示

編號部分的「00000000」會從 0 (零) 開始以一為單位遞增。

範例

- 若為 fi-8190/fi-8170
  若選擇 [2:多頁] 及 [樣式 1]、載入三個空白文件並執行測試列印，各紙張上的結果如下：

  第 1 張紙： ABCDEFGHIJKLMNOPQRSTUVWXYZ[¥]^_`00000000

  第 2 張紙： ABCDEFGHIJKLMNOPQRSTUVWXYZ[¥]^_`00000001

  第 3 張紙： ABCDEFGHIJKLMNOPQRSTUVWXYZ[¥]^_`00000002

- 若為 fi-8150/fi-8150U
  若載入七個空白文件並執行測試列印，各紙張上的結果如下：

  第 1 張紙 (樣式 1)： ABCDEFGHIJKLMNOPQRSTUVWXYZ[¥]^_`00000000
  第 2 張紙 (樣式 2)： abcdefghijklmnopqrstuvwxyz{|}¯00000001
  第 3 張紙 (樣式 3)： !"#$%&'()*+,-./0123456789:;<=>?@00000002
  第 4 張紙 (樣式 4)： ABCDEFGHIJKLMNOPQRSTUVWXYZ[¥]^_`00000003
  第 5 張紙 (樣式 5)： abcdefghijklmnopqrstuvwxyz{|}¯00000004
  第 6 張紙 (樣式 6)： !"#$%&'()*+,-./0123456789:;<=>?@00000005
  第 7 張紙 (樣式 7)： ABCDEFGHIJKLMNOPQRSTUVWXYZ[¥]^_`00000006

- **列印形式與結果**

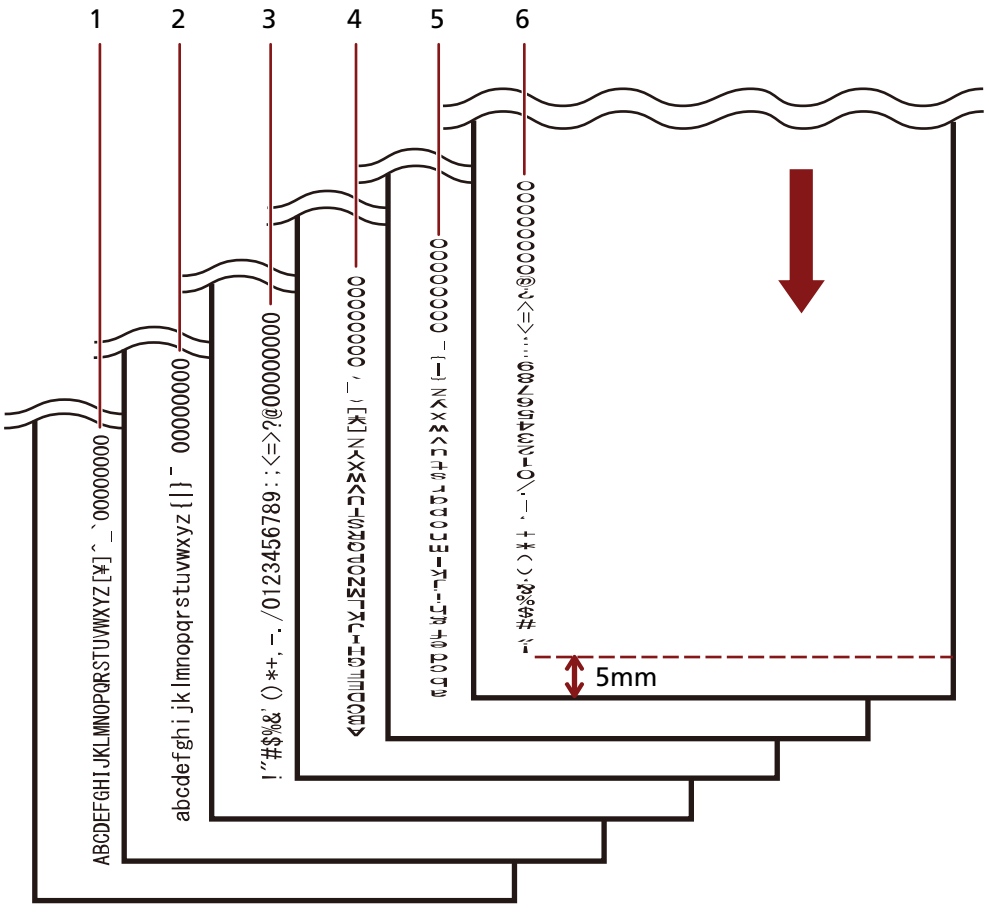

↓：空白文件的進紙方向

設定列印位置

按照以下程序設定列印位置。

1 **打開墨水匣蓋。**

2 **將墨水匣座移動至適合列印的位置。**

a **在不超過文件寬度的範圍內，將墨水匣座向左或向右滑動。**

b **使用列印器內的文件大小標記 (A) 作為指引，並將墨水匣座的 (B) 部分對齊您要列印的位置。**
若導紙板位於您要列印的位置，請參閱 列印至接近寬於 A6 大小文件的邊緣(第 25 頁) 來將之移動。

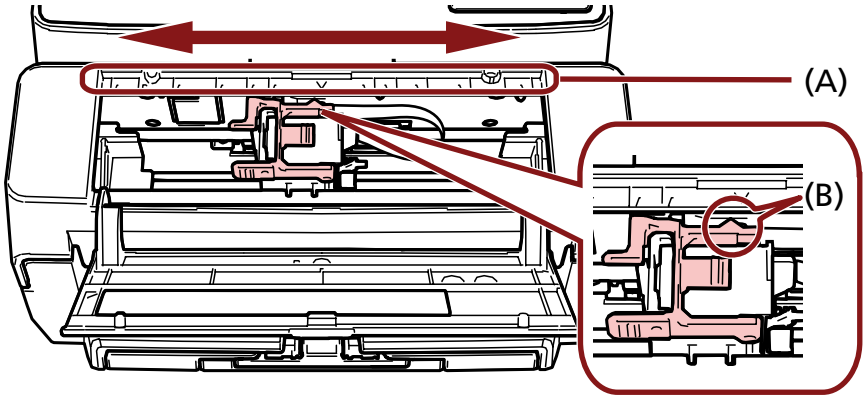

注意事項

若貼近文件邊緣列印，列印可能超出文件範圍外，故請小心設定墨水匣的位置。

使用導紙板

當文件的邊緣捲曲如下圖時，請使用導紙板以免卡紙。

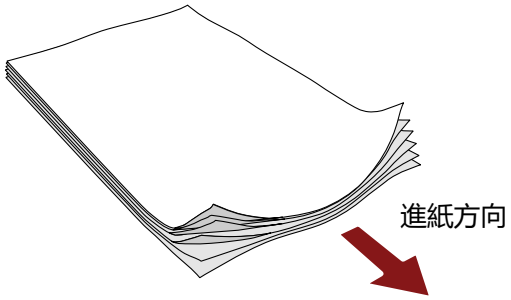

按照以下程序，將導紙板移動至文件邊緣能穿過的位置。

1. **在掃描器中載入文件。**
2. **打開墨水匣蓋。**
3. **將導紙板 (A) 滑動至文件邊緣能穿過的位置。**
   使用列印器內的文件大小標記 (B) 作為指引來定位導紙板。
   範例：若為 A4 大小文件

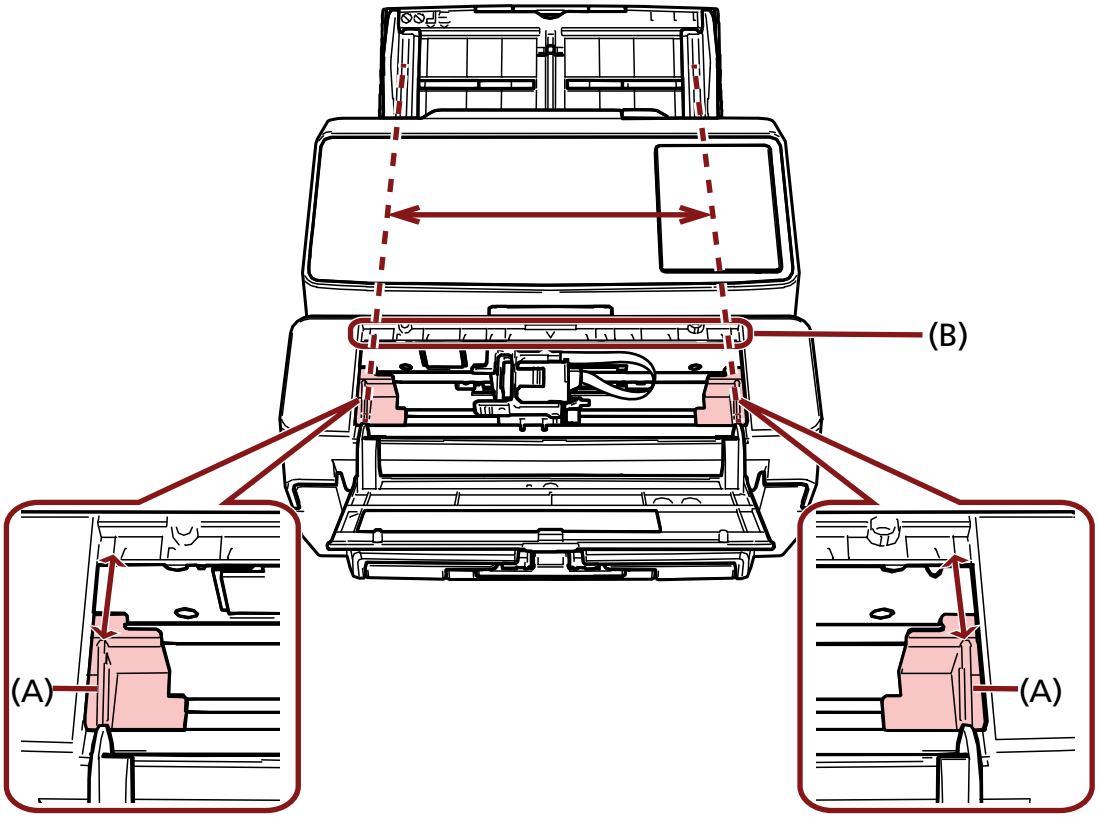

注意事項

注意勿讓導紙板碰觸到印刷電路膜 (C)，以免損壞該膜。

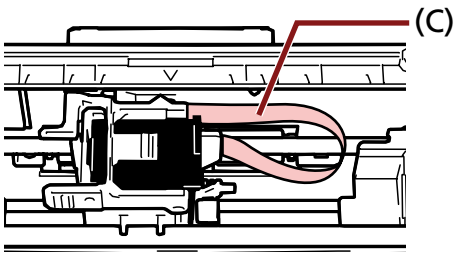

列印至接近寬於 A6 大小文件的邊緣

移動導紙板以便列印至接近寬於 A6 大小文件的邊緣。

1 **由列印處移除導紙板。**
(請參閱 移除導紙板(第 26 頁))

2 **將導紙板安裝在靠近中央的空位 (A)，並將墨水匣座滑動至邊緣 (B)。**
(請參閱 安裝導紙板(第 26 頁))

右端列印

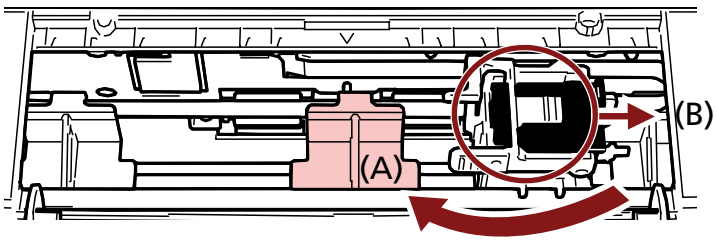

左端列印

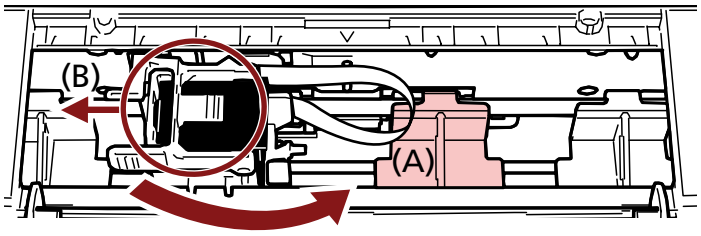

3 **調整墨水匣座的位置。**
(請參閱 設定列印位置(第 23 頁))

移除導紙板

1 **若要移除導紙板，用手指捏住導紙板將其拉出。**
難以移除時，轉動導紙板以解開 (A) 處抓爪並將其拉出。

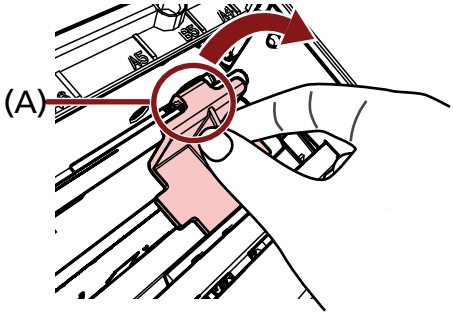

安裝導紙板

1 **將導紙板放入正確位置。**
確認導紙板處於金屬輪 (A) 下。

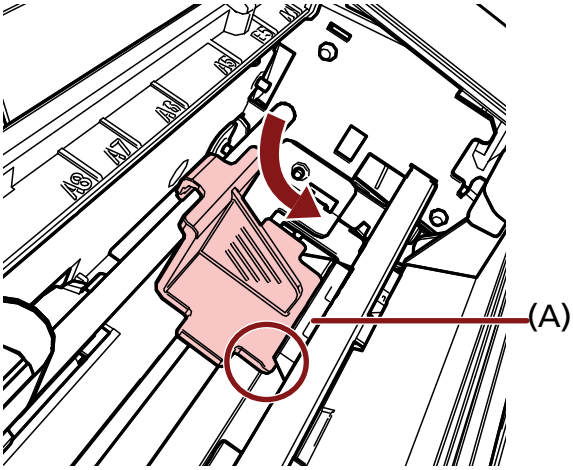

2 **將導紙板的 (B) 部分下推直到扣合。**

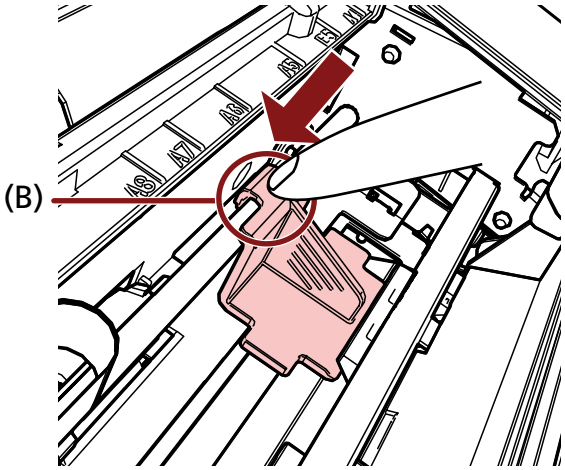

列印器設定

您可在掃描器驅動程式中指定列印器的設定。
關於如何指定設定的詳細資訊，請參閱掃描器驅動程式的說明。

- **PaperStream IP (TWAIN) (範例)**

  顯示進階對話方塊，並指定 [列印器] 中的 [列印器] 設定。

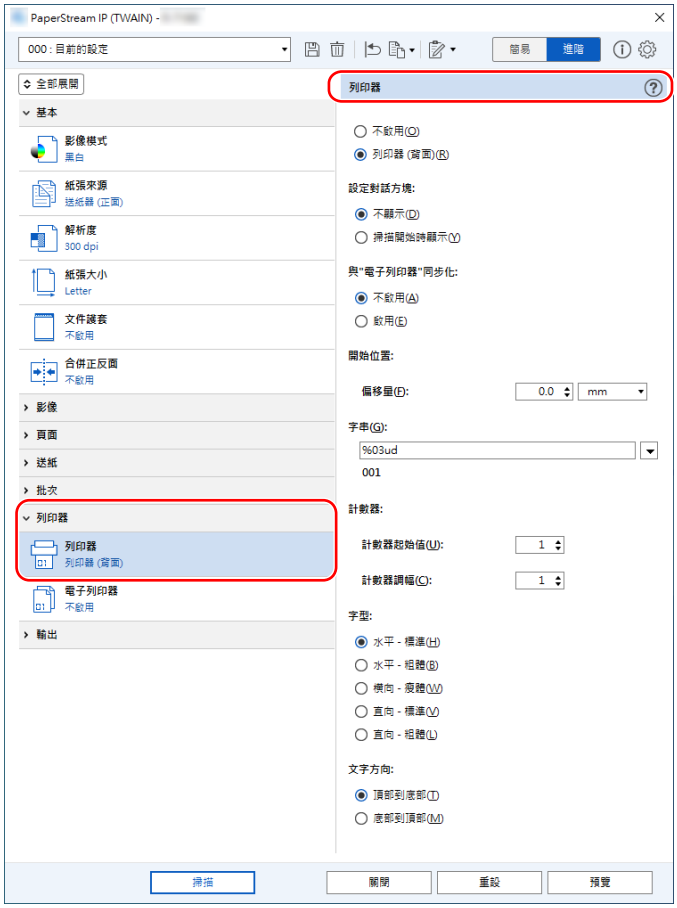

更換墨水匣

墨水匣為耗材。
按照以下程序更換墨水匣。

注意事項

出現以下訊息時，請盡快更換墨水匣。
若不更換墨水匣並繼續列印，列印效果會變淡。

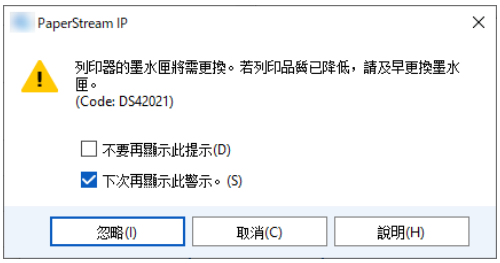

關於購買墨水匣的資訊，請洽本產品的原購買經銷商/代理商。如果本產品隨附聯絡人清單，請參閱其中的聯絡資訊，如果本產品隨附的《安全注意事項》中有聯絡洽詢章節，請參閱聯絡洽詢章節中的聯絡資訊，然後提出詢問。

1 **關閉掃描器電源。**

2 **打開墨水匣蓋。**

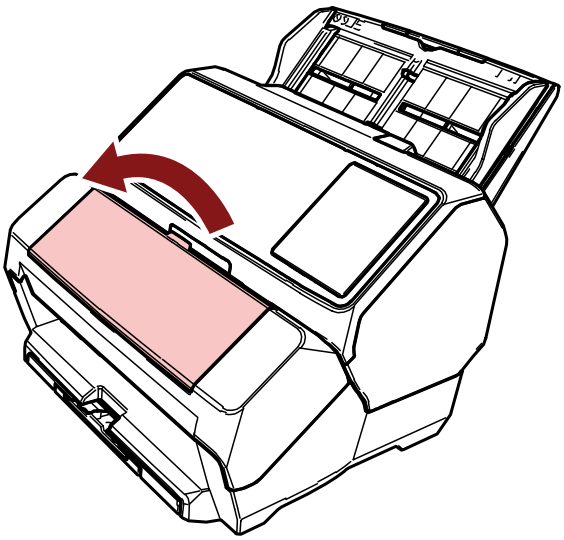

3 **如下所示，用手指捏住墨水匣座的固定桿並下壓，使另一邊的固定桿翹起。**

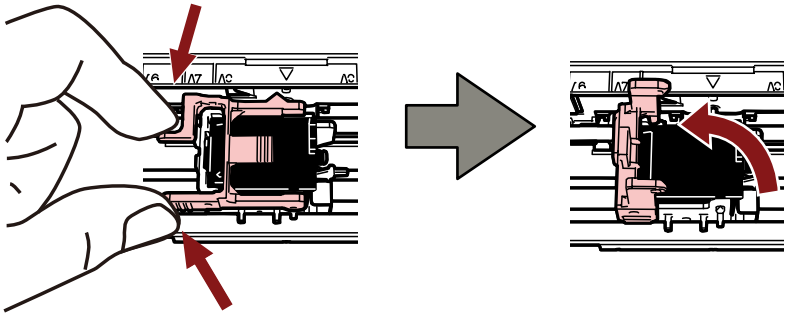

4 **用手指抓住舊墨水匣並移除。**

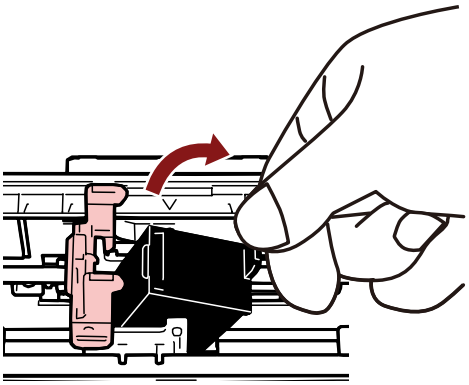

5 **重新安裝新墨水匣。**
(請參閱 安裝墨水匣(第 15 頁) 中的步驟 5 到 10。)

> **注意事項**
> 安裝墨水匣時，確認安裝方向正確。

6 **確認掃描器已連接電腦，然後開啟掃描器電源。**
關於如何連接掃描器到電腦的詳細資料，請參閱掃描器的操作指南。

7 **按照以下程序重設墨水計數器。**

> **注意事項**
> 更換墨水匣後請務必重設墨水計數器。

使用 Software Operation Panel 重設墨水計數器。
關於 Software Operation Panel 的詳細資訊，請參閱掃描器的操作指南。

a **顯示 [Software Operation Panel] 視窗。**

Windows 10/Windows Server 2016/Windows Server 2019/Windows Server 2022

按一下 [開始] 功能表 → [fi Series] → [Software Operation Panel]。

Windows 11

按一下 [開始] 功能表 → [所有應用程式] → [fi Series] → [Software Operation Panel]。

b 從左側清單按一下 [裝置設定]，然後按一下 [剩餘墨水量] 的 [清除] 按鈕。

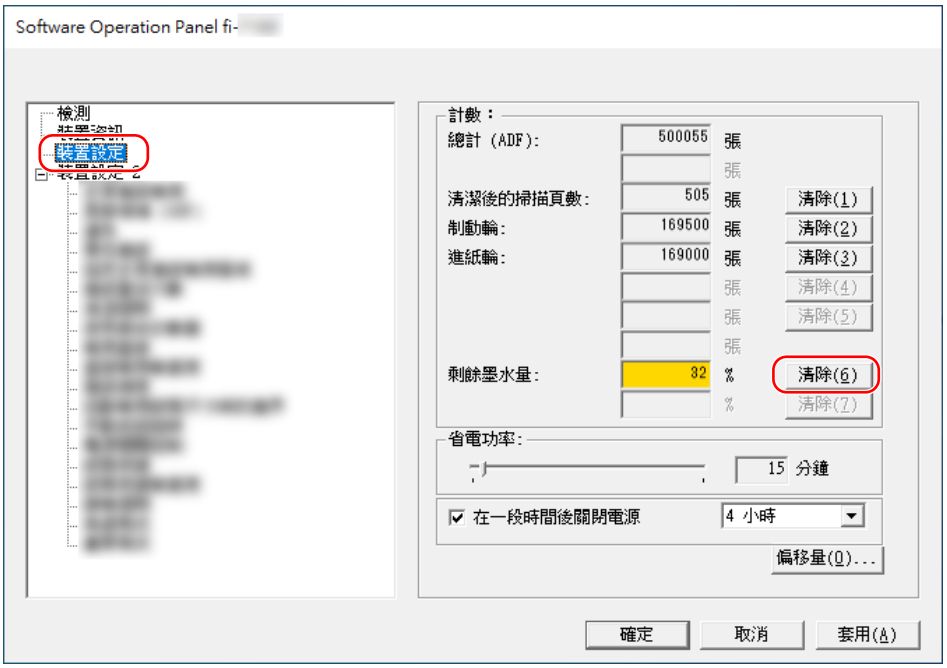

計數器的數值會設為 100。

c 按一下 [Software Operation Panel] 視窗上的 [確定] 按鈕。

d 將出現訊息詢問您是否要套用變更至 Software Operation Panel。按一下 [確定] 按鈕。

[Software Operation Panel] 視窗會關閉，並清除墨水計數器。

注意事項

若長期不使用列印器，請取下墨水匣。
即使不列印，每次開啟掃描器電源都會消耗墨水。

移除卡紙文件

發生卡紙時，請按照以下程序移除文件。

注意事項

請勿用力拉出卡紙，並務必先打開列印區域，再打開 ADF。

1. **從 ADF 進紙槽 (送紙器) 移除所有文件。**
2. **打開列印區域 (列印器蓋)。**

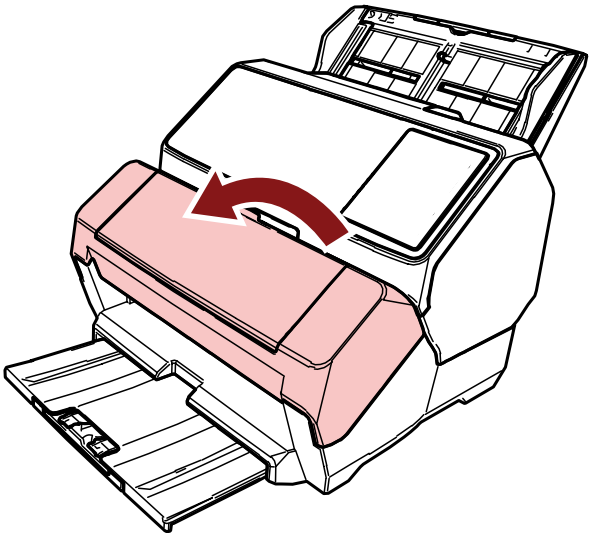

3. **打開 ADF。**

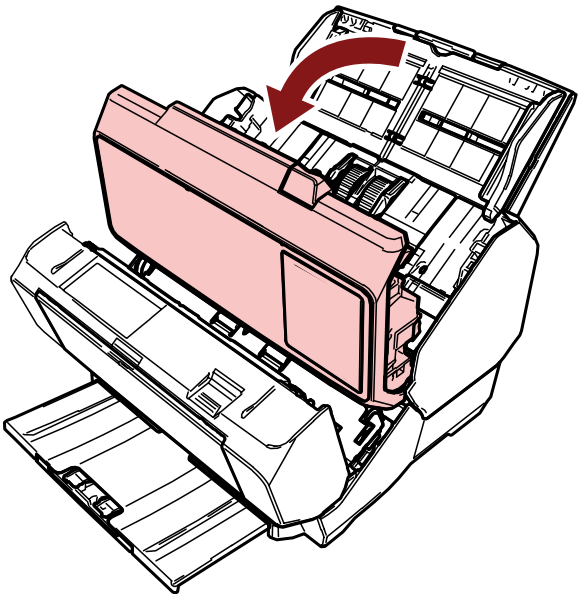

4. **移除卡紙文件。**

5 關閉 ADF。

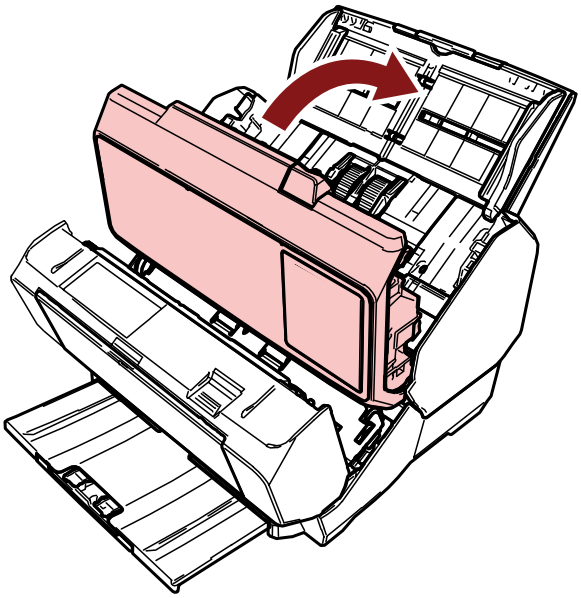

6 請確認已妥善關閉 ADF，然後再關閉列印區域 (列印器蓋)。

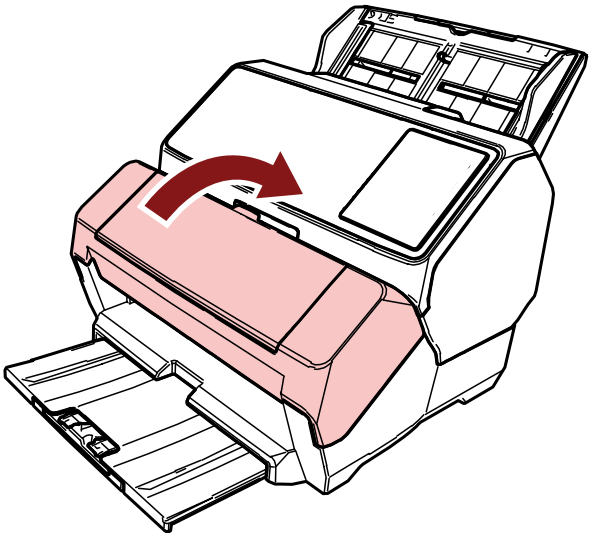

注意事項

請小心勿夾傷手指。

日常維護

清潔墨水匣

墨水可能沾到墨水匣的噴嘴片上。
若長期未使用列印器，阻塞的噴嘴可能造成列印品質不良。
若列印器有以上問題，請清潔墨水匣噴嘴片。

注意事項

清潔時請使用乾的無絨布，輕輕拭去噴嘴片上多餘的墨水。(請勿使用衛生紙。)

提示

若清潔墨水匣後噴嘴阻塞情形依舊，請更換新墨水匣。

1 **關閉掃描器電源。**

2 **移除墨水匣。**
(請參閱 更換墨水匣(第 28 頁) 中的步驟 2 到 4。)

3 **輕輕拭去噴嘴片 (B) 上多餘的墨水。**

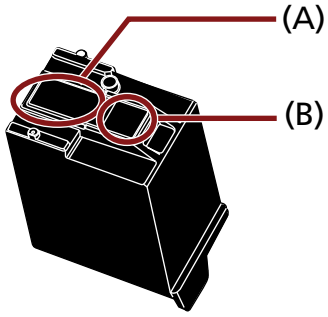

注意事項

小心不要用手觸碰墨水匣的列印頭 (接觸部分 (A) 及噴嘴片 (B))。列印功能可能故障。

4 **確認已去除多餘的墨水後，重新安裝墨水匣。**
(請參閱 安裝墨水匣(第 15 頁) 中的步驟 7 到 10。)

注意事項

安裝墨水匣時，確認安裝方向正確。

清潔列印器

若經常使用列印器，油墨污漬會聚積在墨水匣座底部而污損紙張。
基於日常保養的一部分，請按下列步驟清潔墨水匣座底部。

注意事項

清潔時，請使用具吸力的乾布或廢布，輕輕拭去底部上的墨水。
若油墨已乾，請以帶有水氣的布料輕拭。(油墨為水溶性，可以水清潔。)

1 **關閉掃描器電源。**

2 **移除墨水匣。**
(請參閱 更換墨水匣(第 28 頁) 中的步驟 2 到 4。)

3 **打開列印區域 (列印器蓋)。**

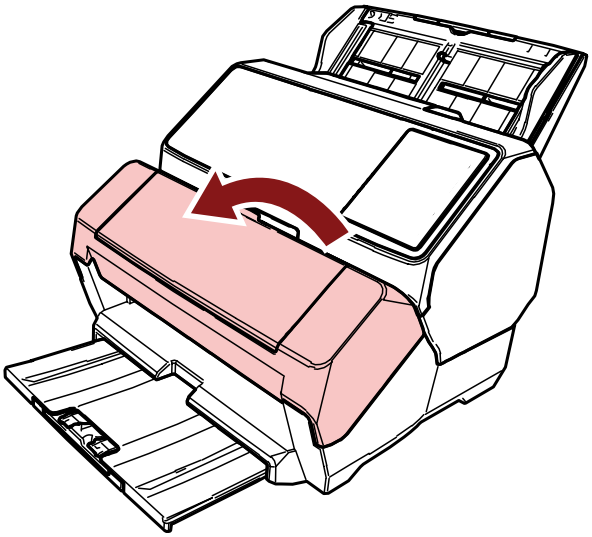

4 **使用抹布或廢布輕拍墨水匣座表面來去除墨水。**

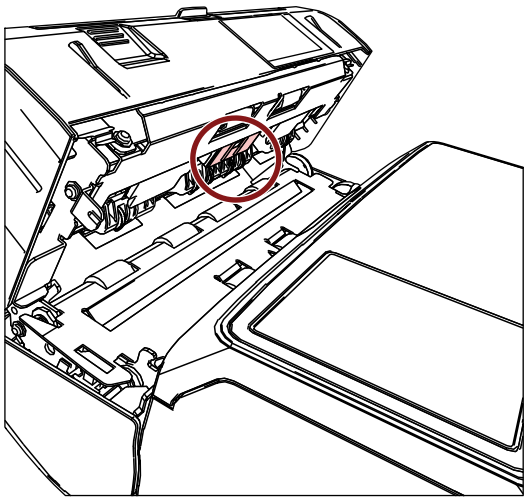

注意事項

清潔時，請注意勿碰觸位於列印區域 (列印器蓋) 的金屬輪。

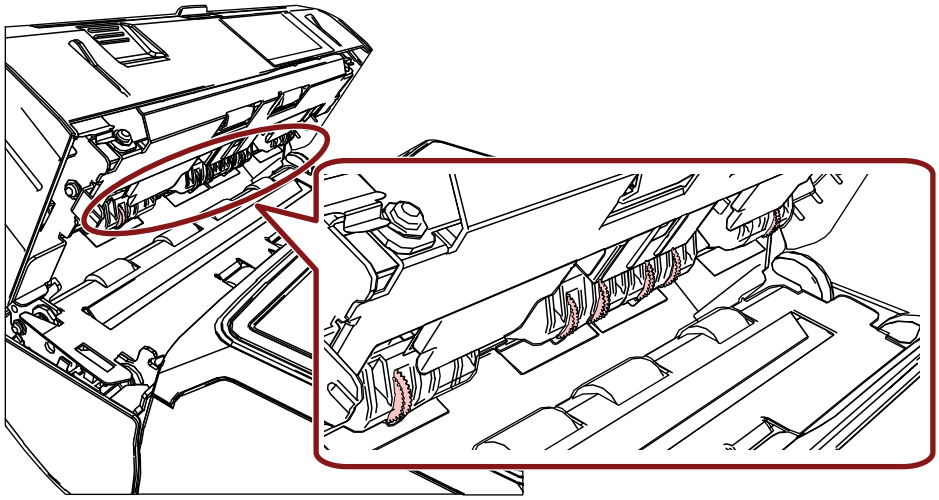

5 **確認已去除墨水後再關上列印區域 (列印器蓋)。**

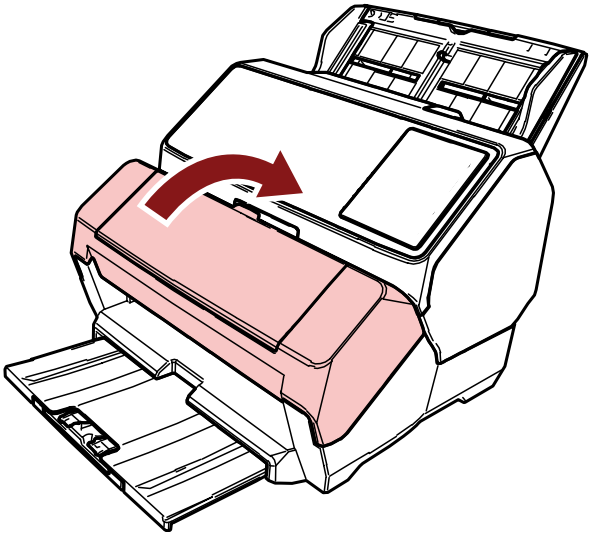

6 **重新安裝墨水匣。**

(請參閱 安裝墨水匣(第 15 頁) 中的步驟 7 到 10。)

清潔滾輪

當油墨或紙屑卡在列印器進紙輪表面時，進紙可能不順暢。
為避免此情形，請定期清潔轉輪表面。

注意事項

若使用過量的 F1 清潔液，可能需要較長時間才會變乾。
請使用少量清潔液。
請徹底擦去清潔劑，不要殘留在清潔過的零件上。

提示

建議清潔週期為每列印 5,000 張紙。
視列印器使用頻率與文件而定，實際清潔週期可能更短。

1 **打開列印區域 (列印器蓋)。**

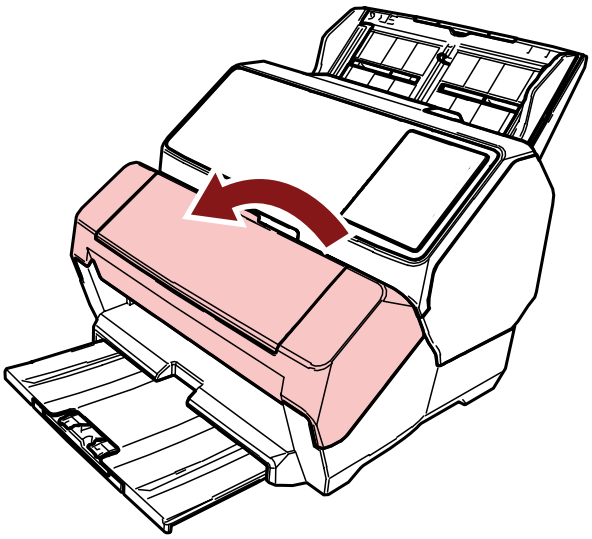

2 **清潔橡膠滾輪。**

清潔進紙區域下的橡膠滾輪 (共六個)。

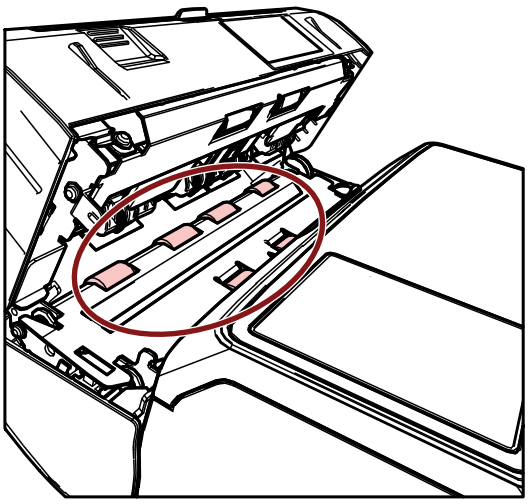

以沾有 F1 清潔液的抹布輕輕擦去輪面上的污垢和灰塵。
用手轉動橡膠滾輪並同時擦拭整個輪面。

注意事項

清潔時，請注意勿碰觸位於列印區域 (列印器蓋) 的金屬輪。

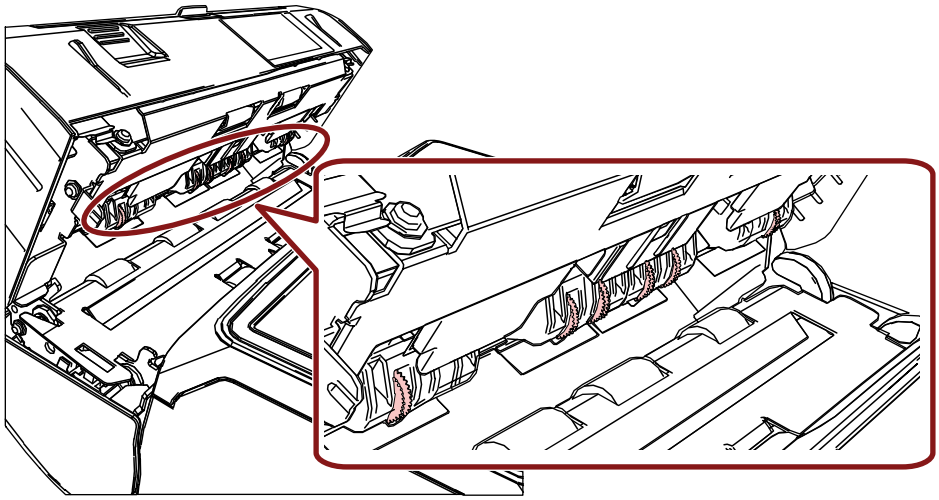

3 清潔塑膠滾輪。

清潔列印區域 (列印器蓋) 的兩個 (黑色) 塑膠滾輪。

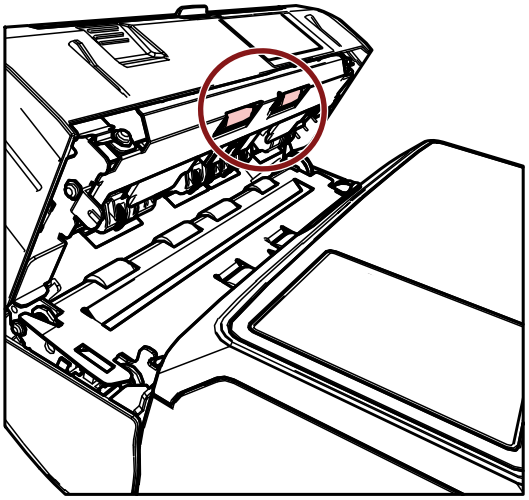

以沾有 F1 清潔液的抹布輕輕擦去輪面上的污垢和灰塵。
用手轉動塑膠滾輪並同時擦拭整個輪面。

4 確認已去除墨水後再關上列印區域 (列印器蓋)。

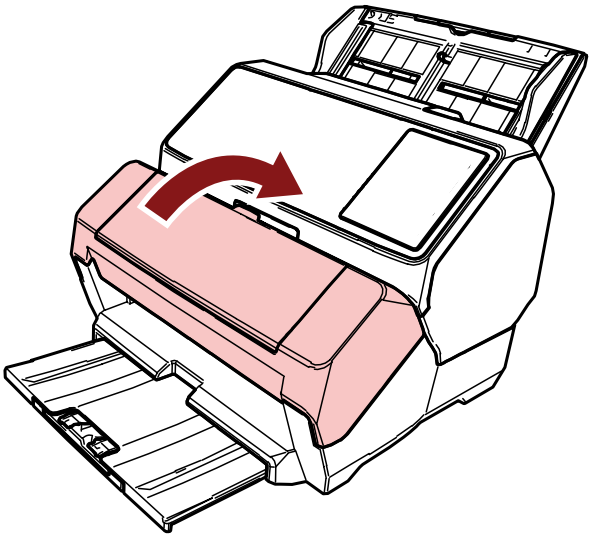

清潔用品

部件名稱	Part No.	附註
F1 清潔液 	PA03950-0352	容量：100 ml
清潔紙巾 	PA03950-0419	24 包 (*1)

***1：**已沾有 F1 清潔液。
可代替沾有 F1 清潔液的抹布來使用。

注意事項

為了安全並正確使用清潔用品，請仔細閱讀各產品的注意事項。

關於更多清潔用品的資訊，請洽本產品的原購買經銷商/代理商。如果本產品隨附聯絡人清單，請參閱其中的聯絡資訊，如果本產品隨附的《安全注意事項》中有聯絡洽詢章節，請參閱聯絡洽詢章節中的聯絡資訊，然後提出詢問。

錯誤訊息

本節說明列印器的錯誤訊息。
錯誤訊息將顯示在掃描器的操作面板上。請參閱錯誤代碼和錯誤訊息以進行疑難排解。
若為 fi-8190/fi-8170，錯誤代碼、錯誤詳細資訊及問題解決方法會顯示在 LCD 上。
若為 fi-8150/fi-8150U，錯誤代碼的英數字元和數字會間歇性顯示在功能編號顯示器上。

注意事項

關於以下所示以外的錯誤訊息，詳情請參閱掃描器的操作指南。

錯誤代碼 (LCD)	錯誤代碼 (功能編號顯示器)	錯誤說明	解決方法
J1:5A	J1	卡紙	紙卡在列印器中。 請採取以下措施。 ● 從列印器移除卡紙文件。 關於更多詳細資訊，請參閱 移除卡紙文件(第 31 頁)。 ● 確認文件符合可送入列印器文件的要求。 關於更多詳細資訊，請參閱 規格(第 43 頁)。 ● 清潔滾輪。 關於清潔的詳細資訊，請參閱 清潔滾輪(第 36 頁)。
U5:4A (*1)	U5 (*1)	列印器蓋打開	在掃描期間打開了列印區域 (列印器蓋)。 由 ADF 移除文件，並關上列印區域 (列印器蓋)。 確認已妥善關閉列印區域 (列印器蓋)。 若要檢查是否已完全關閉，請打開列印區域 (列印器蓋) 然後再次關上。 關於打開及關閉列印區域 (列印器蓋) 的詳細資訊，請參閱 移除卡紙文件(第 31 頁)。
U6:B4	U6	沒有安裝墨水匣	列印器的墨水匣未正確安裝。 檢查是否已正確安裝墨水匣。 關於安裝的詳細資訊，請參閱 安裝墨水匣(第 15 頁)。 如果問題仍然持續出現，請寫下錯誤代碼並洽本產品的原購買經銷商/代理商。如果本產品隨附聯絡人清單，請參閱其中的聯絡資訊，如果本產品隨附的《安全注意事項》中有聯絡洽詢

錯誤代碼 (LCD)	錯誤代碼 (功能編號顯示器)	錯誤說明	解決方法
			章節，請參閱聯絡洽詢章節中的聯絡資訊，然後提出詢問。
U7:B9	U7	列印器的列印區域異常	列印器的列印開始位置發生錯誤。 調整列印開始位置和列印字串，使列印區域位於文件範圍內。 關於調整的詳細資訊，請參閱 設定列印位置 (第 23 頁)。
A1:B3	A1	列印器異常 (通信逾時)	列印器發生錯誤。 請採取以下措施。 ● 檢查是否已正確安裝墨水匣。 關於安裝的詳細資訊，請參閱 安裝墨水匣 (第 15 頁)。 ● 重新連接 EXT 纜線。 ● 關閉掃描器然後重新開機。 如果問題仍然持續出現，請寫下錯誤代碼並洽本產品的原購買經銷商/代理商。如果本產品隨附聯絡人清單，請參閱其中的聯絡資訊，如果本產品隨附的《安全注意事項》中有聯絡洽詢章節，請參閱聯絡洽詢章節中的聯絡資訊，然後提出詢問。
A2:B5	A2	列印器異常 (列印頭)	
A3:B6	A3	列印器異常 (EEPROM)	
A4:B8	A4	列印器異常 (ROM))	
H6:B1	H6	列印器系統異常	發生列印器電路異常。 關閉掃描器然後重新開機。 如果問題仍然持續出現，請寫下錯誤代碼並洽本產品的原購買經銷商/代理商。如果本產品隨附聯絡人清單，請參閱其中的聯絡資訊，如果本產品隨附的《安全注意事項》中有聯絡洽詢章節，請參閱聯絡洽詢章節中的聯絡資訊，然後提出詢問。

***1**：若在掃描器待機時打開列印區域 (列印器蓋)，以下將顯示在操作面板上。

- 若為 fi-8190/fi-8170
  LCD 上只會出現錯誤訊息但沒有錯誤代碼
- 若為 fi-8150/fi-8150U
  功能編號顯示器上會顯示「c」，且 LED 指示燈會間歇性閃爍。

檢查產品標籤

本節說明掃描器上的產品標籤。

標籤位於底部。

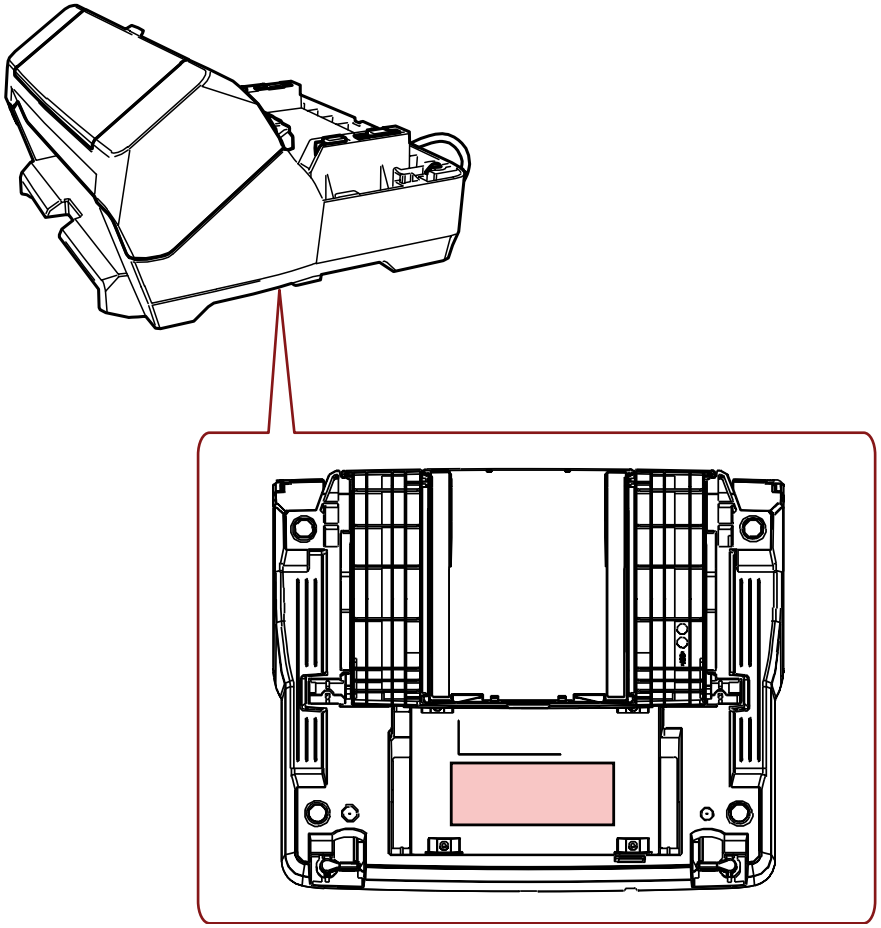

標籤 (範例)：顯示列印器資訊。

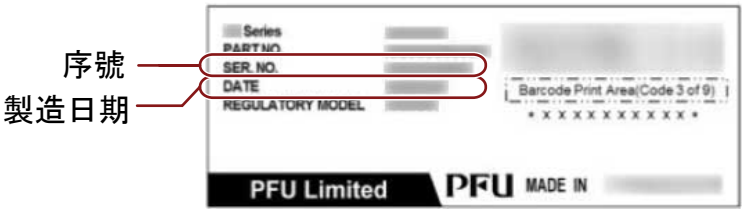

規格

項目	規格
列印方式	熱噴墨列印
列印類型	後列印器 (在影像掃描後列印)
列印字元	**字母：** A 到 Z、a 到 z **數字字元：**0、1 到 9 **符號：** !" # $ % & ' ( ) * + , - ./ :; < = > ?@ [¥] ^ _ ` { | } ¯
每行最大字元數	最多 43 個字元
列印方向	**標準、粗體：**0°、180° (水平)；90°、270° (垂直) **細體：** 0°、180° (水平)
字元大小	**標準、粗體：**2.91 (H) × 2.82 (W) mm (水平) 2.82 (H) × 2.91 (W) mm (垂直) **細體：** 2.91 (H) × 2.12 (W) mm (水平)
字元間距	**標準、粗體：**3.53 mm **細體：** 2.54 mm
字型樣式	標準、粗體
字元寬度	標準、粗體、細體
列印文件	可使用掃描器掃描的文件 關於詳細資料，請參閱掃描器的操作指南。 請注意紙張大小和重量如下： ● 最小尺寸 (寬度 × 長度) 50.8 × 54 mm/2.00 × 2.13 英吋 ● 最大尺寸 (寬度 × 長度) 210 × 297 mm/8.3 × 11.7 英吋 (A4 直向) 或 215.9 × 355.6 mm/8.5 × 14 英吋 (Legal 直向) 若為長頁文件，可掃描的最大尺寸為 6,096 mm (240 英吋)，但最大只可列印至 863.6 mm (34 英吋)。 ● 紙張重量 52 到 128g/m^2 (14 到 34 磅) **注意事項** ● 不可掃描以下類型的文件： 墨水無法輕易在文件上乾透或容易滲透文件時，將發生列印器錯誤。 並且，墨水會使列印器內部變髒而縮短清潔週期。

項目	規格
	- 表面光滑的文件，如導熱紙、熱轉印紙、銅版紙及美術紙 ● 不可掃描以下無法送入類型的文件： - 文件護套/相片文件護套/小冊子文件護套或 OHP 投影片 - 信用卡等厚的塑膠文件 - 對摺文件 - 轉印紙等多層的文件 - 信封 - 護照/存摺
列印區域	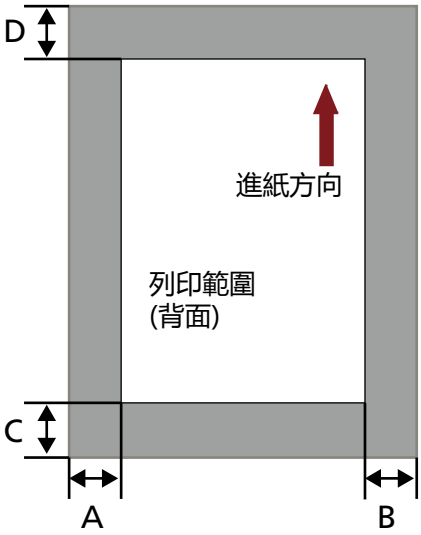 A = 5 mm B = 5 mm C = 5 mm D = 5 mm **注意事項** 請勿列印於距離文件邊緣 5 mm 內的範圍。
列印位置的準確度	**進紙方向：**±4 mm (由開始位置)
尺寸	**未裝上掃描器：**300 (寬) × 245 (長) × 151 (高) mm/11.81 (寬) × 9.65 (長) × 5.94 (高) 英吋 **裝上掃描器** 300 (寬) × 255 (長) × 225 (高) mm/11.81 (寬) × 10.04 (長) × 8.86 (高) 英吋 長度代表掃描器尺寸，但不含 EXT 纜線、ADF 進紙槽 (送紙器) 和蓄紙器。 高度代表掃描器尺寸，但不含凸出部分。
重量	2.9 公斤/6.39 磅

項目	規格
環境條件	**溫度：**10 到 35°C/50 到 95 ° F **溼度：**15 到 80%
耗材	墨水匣 (Part No. CA00050-0262) **可列印字元數：** 4,000,000 個字元 (可列印字元數依據列印字元而異。) **建議更換周期：** 4,000,000 字元或開封起半年後 (墨水匣有既定有效期限，該有效期限依據包裝開封與否而異。請於包裝上註明的有效期限前啟用墨水匣。)