P3PC-7002-04FRZ0

RICOH

Dispositif d'impression fi-819PRB

Guide d'utilisation

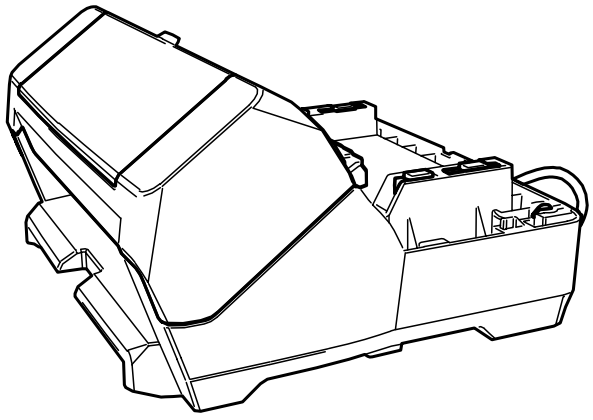

Contents

Introduction 4

Marques 4
Fabricant 4
Date de publication/Émetteur 4
Informations de sécurité 4
Abréviations utilisées dans ce guide 5
Utilisation des flèches dans ce guide 5
Captures d'écran de ce guide 5
Avis 6

Préparations 7

Vérifier le contenu de l'emballage 7
Nom des composants 7
Sans le scanneur 7
Avec le scanneur 8
Intérieur du dispositif d'impression 10

Installation 11

Installer le dispositif d'impression 11
Installer la cartouche d'impression 16
Test d'impression 20
Pour fi-8190/fi-8170 20
Pour fi-8150/fi-8150U 22
Modèles d'impression et résultats 23

Opération de base 26

Définir la position d'impression 26
Utiliser les guides-papier 27
Imprimer à proximité du bord de documents supérieurs au format A6 28
Retrait des guides-papier 29
Fixer les guides-papier 29
Configuration du dispositif d'impression 30
Remplacement de la cartouche d'impression 31
Dégager des documents coincés 34

Entretien 36

Nettoyer la cartouche d'impression **36**

Nettoyer le dispositif d'impression **38**

Nettoyage des rouleaux **41**

Produits de nettoyage **44**

Messages d'erreur 45

Consulter l'étiquette du produit 49

Spécifications 50

Introduction

Nous vous remercions d'avoir acheté de produit.
Ce produit est une unité en option à utiliser avec fi-8190/fi-8170/fi-8150/fi-8150U, capable d'imprimer du texte (lettres, numéros, etc.) sur un document une fois celui-ci numérisé.
Ce guide décrit les procédures d'installation et de connexion, les opérations de base et le mode d'entretien du produit. Utilisez le produit correctement en suivant les instructions de ce guide.
Pour savoir comment utiliser fi-8190/fi-8170/fi-8150/fi-8150U, consultez le document "Guide d'utilisation du Image Scanner fi-8190/fi-8290/fi-8170/fi-8270/fi-8150/fi-8250/fi-8150U/fi-8250U" du DVD-ROM de configuration fourni dans l'emballage.
Nous espérons que ce guide vous permettra de tirer le meilleur profit de ce produit.

Marques

Microsoft, Windows et Windows Server sont des marques commerciales du groupe d'entreprises Microsoft.
PaperStream est une marque déposée de PFU Limited au Japon.
Les autres noms d'entreprises et de produits sont des marques déposées ou commerciales de leurs détenteurs respectifs.

Fabricant

PFU Limited
YOKOHAMA i-MARK PLACE, 4-5 Minatomirai 4-chome, Nishi-ku, Yokohama-shi, Kanagawa 220-8567 Japan.

Date de publication/Émetteur

Date de publication : Mars 2024
Publié par : PFU Limited
Modèle réglementaire : P3810K
© PFU Limited 2021-2024

Informations de sécurité

Le document "Consignes de sécurité" joint à ce guide contient des informations importantes pour une utilisation sûre et correcte du produit.
Lisez attentivement ce document dans son intégralité et assurez-vous de l'avoir parfaitement compris avant d'utiliser le scanneur.

Abréviations utilisées dans ce guide

Les systèmes d'exploitation et les produits sont indiqués de la manière suivante dans ce guide.

Nom	Indication
Windows® 10 Famille (32 bits/64 bits) Windows® 10 Professionnel (32 bits/64 bits) Windows® 10 Entreprise (32 bits/64 bits) Windows® 10 Éducation (32 bits/64 bits)	Windows 10 (*1)
Windows Server™ 2016 Standard (64 bits)	Windows Server 2016 (*1)
Windows Server™ 2019 Standard (64 bits)	Windows Server 2019 (*1)
Windows Server™ 2022 Standard (64 bits)	Windows Server 2022 (*1)
Windows® 11 Famille (64 bits) Windows® 11 Professionnel (64 bits) Windows® 11 Entreprise (64 bits) Windows® 11 Éducation (64 bits)	Windows 11 (*1)
PaperStream IP (TWAIN) PaperStream IP (TWAIN x64) PaperStream IP (ISIS) fi-8000 Series	Pilote PaperStream IP
Dispositif d'impression fi-819PRB	dispositif d'impression
fi-8190/fi-8170/fi-8150/fi-8150U	scanneur
Guide d'utilisation du Image Scanner fi-8190/fi-8290/ fi-8170/fi-8270/fi-8150/fi-8250/fi-8150U/fi-8250U	Guide d'utilisation

***1 :**lorsqu'aucune distinction n'est nécessaire entre les différentes versions des systèmes d'exploitation, le terme général "Windows" est alors utilisé.

Utilisation des flèches dans ce guide

Les flèches orientées vers la droite (→) permettent d'énumérer une suite de menus à sélectionner, parfois représentés par des icônes.

Exemple : Cliquez sur le menu [Démarrer] → [Panneau de commande].

Captures d'écran de ce guide

Les captures d'écran des produits Microsoft sont reproduites avec l'autorisation de Microsoft Corporation.

Dans le but d'améliorer le produit, les captures d'écran de ce guide sont sujettes à des modifications sans préavis.
Si les images affichées à l'écran de votre ordinateur sont différentes de celles qui figurent dans ce guide, suivez les instructions affichées à l'écran tout en continuant de consulter le guide d'utilisation de l'application du scanneur que vous utilisez.
Les captures d'écran de ce guide ont été réalisées avec le pilote PaperStream IP.
Le système d'exploitation utilisé à titre d'exemple est Windows 10. Les fenêtres et les opérations réelles peuvent différer selon le système d'exploitation. Notez également que les écrans et les opérations peuvent différer ceux décrits dans ce guide après la mise à jour du logiciel du scanneur. Le cas échéant, consultez le guide fourni lors de la mise à jour du logiciel.

Avis

- Les informations contenues dans ce guide sont sujettes à des modifications sans préavis.
- PFU Limited n'assume aucune responsabilité pour les dommages accessoires ou indirects résultant de l'utilisation de ce produit, et pour toute réclamation d'un tiers.
- La copie intégrale ou partielle de ce guide, ainsi que la reproduction des applications du scanneur, sont formellement interdites conformément aux lois relatives aux droits d'auteur.

Préparations

Vérifier le contenu de l'emballage

Vérifiez la liste fournie dans l'emballage du dispositif d'impression pour vous assurer qu'il ne manque aucun accessoire.
Si des composants sont manquants ou endommagés, contactez le distributeur/revendeur qui vous a vendu ce produit. Reportez-vous aux coordonnées dans la liste des contacts si celle-ci est fournie avec ce produit, ou consultez la rubrique Demande de renseignements du document Consignes de sécurité fourni avec ce produit, puis posez votre question.
Utilisez correctement le produit et ses accessoires.

Nom des composants

Sans le scanneur

- **Avant**

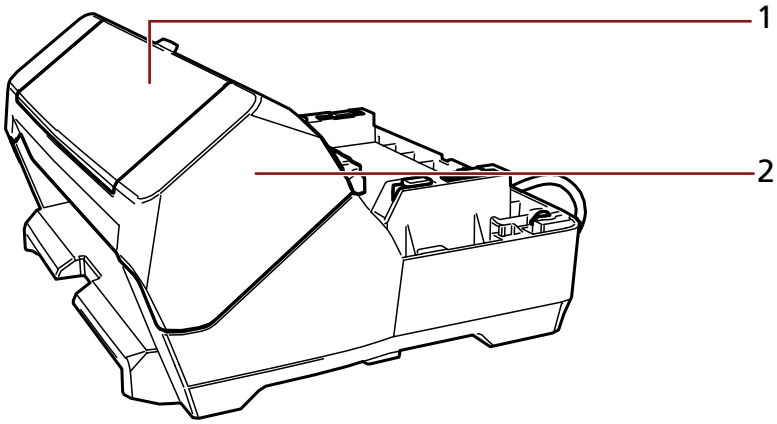

1 Couvercle de la cartouche d'impression

2 Section d'impression (couvercle du dispositif d'impression)

- **Arrière**

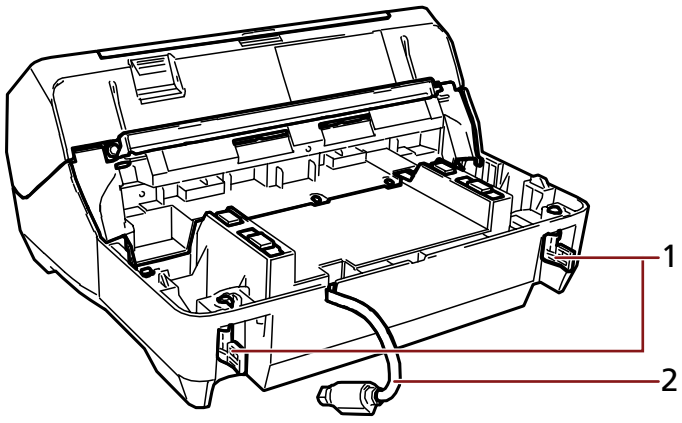

1 Verrou

2 Câble EXT

Avec le scanneur

- **Avant**

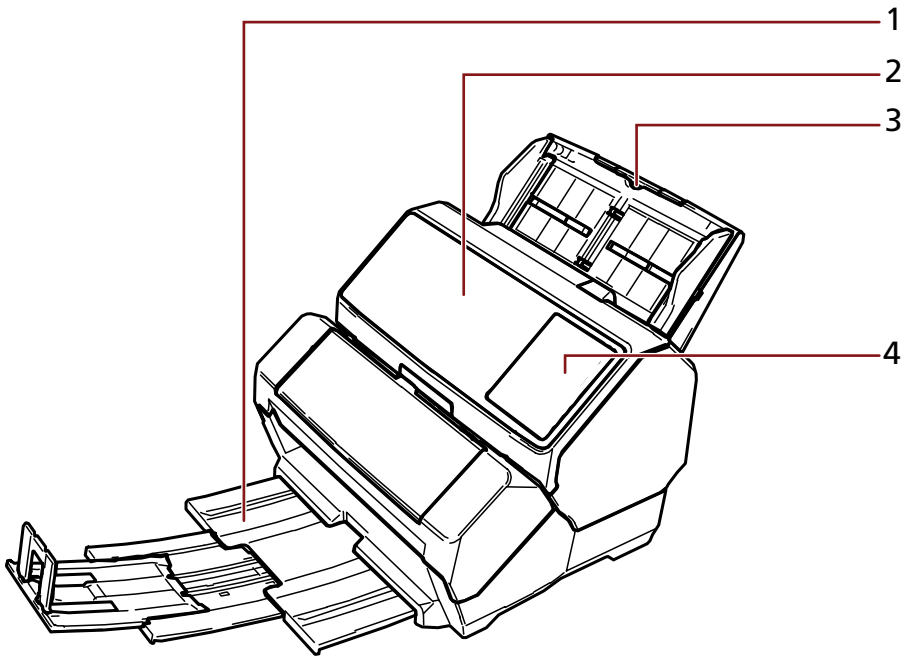

1 Plateau de réception

2 AAD (Alimentateur automatique de document)

3 Plateau d'alimentation de l'AAD (chargeur)

4 Panneau de commande

Pour fi-8190/fi-8170

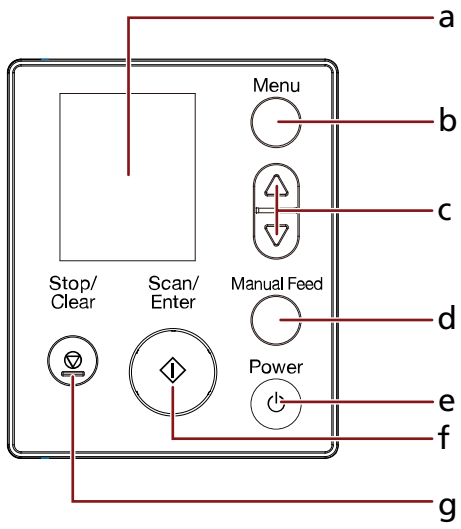

a Écran LCD

b Touche [Menu]

c Touche [△]/[▽]

d Touche [Manual Feed]

e Touche [Power]

f Touche [Scan/Enter]

g Touche [Stop/Clear]

Pour fi-8150/fi-8150U

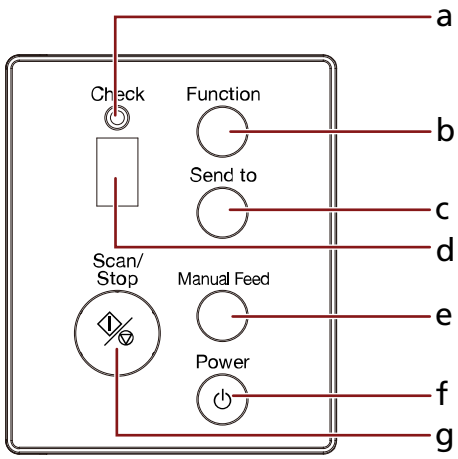

a Témoin DEL

b Touche [Function]

c Touche [Send to]

d Affichage du numéro de la fonction

e Touche [Manual Feed]

f Touche [Power]

g Touche [Scan/Stop]

- **Arrière**

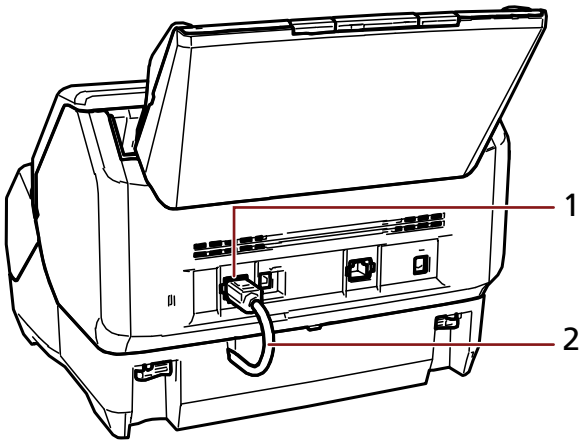

1 Connecteur EXT

2 Câble EXT

Intérieur du dispositif d'impression

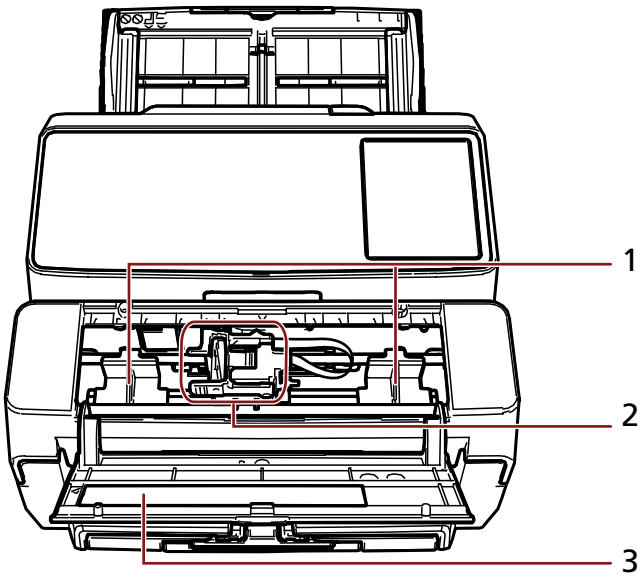

1 Guide-papier

2 Loge de la cartouche d'impression

3 Couvercle de la cartouche d'impression

Installation

Installer le dispositif d'impression

Installez le dispositif d'impression en procédant comme suit.

1. **Éteignez le scanneur, puis débranchez le câble d'alimentation.**
2. **Retirez le plateau d'alimentation de l'AAD (chargeur) et assurez-vous que le dispositif de réglage du guide latéral (A) est enclenché jusqu'en butée.**
   Pour savoir comment utiliser le dispositif de réglage du guide latéral, consultez le Guide d'utilisation de votre scanneur.

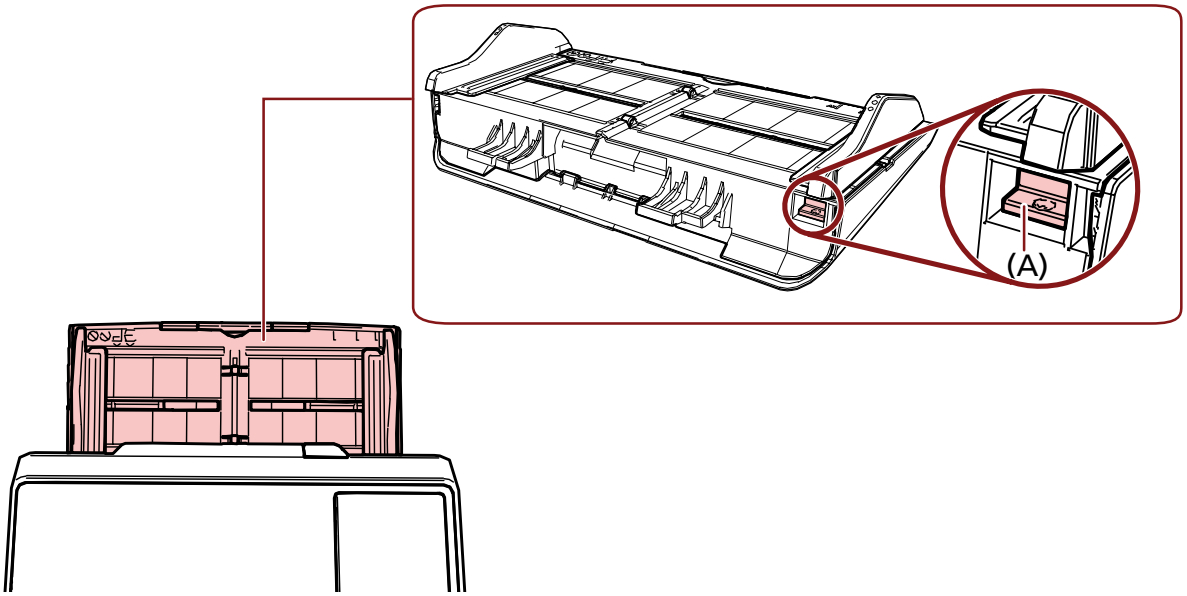

   Après avoir vérifié que tout fonctionne correctement, fixez le plateau d'alimentation de l'AAD (chargeur).
3. **Démontez le plateau de réception du scanneur.**

a Retirez le plateau de réception.

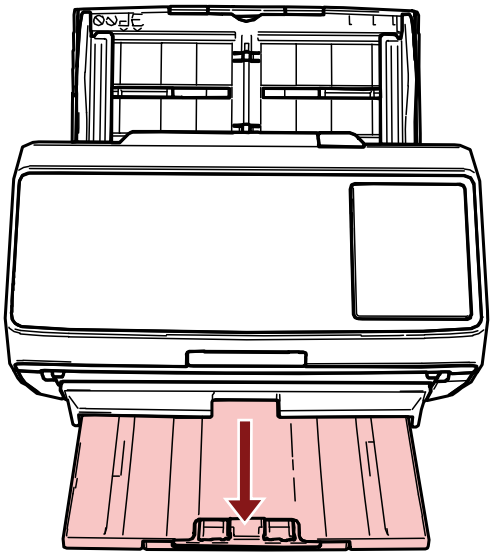

b Tenez les deux extrémités du plateau de réception avec les deux mains.

c Avec vos pouces, appuyez sur la partie indiquée par (B) sur la figure afin de plier le plateau de réception, puis tirez ce dernier vers vous.

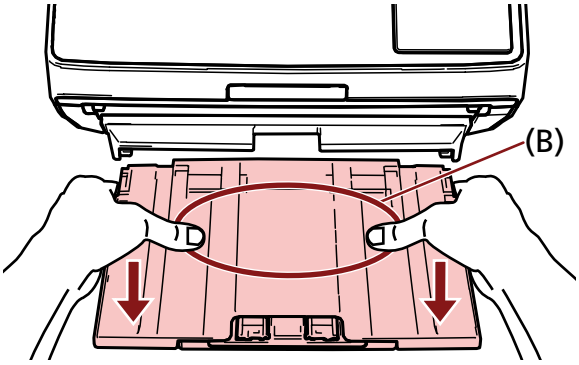

IMPORTANT

Assurez-vous de retirer le plateau de réception avant d'installer le dispositif d'impression.

4 Fixez le dispositif d'impression au scanneur.

Tenez le scanneur au-dessus de la face arrière du dispositif d'impression et abaissez-le doucement sur la base du dispositif d'impression jusqu'à ce qu'il se mette en place.

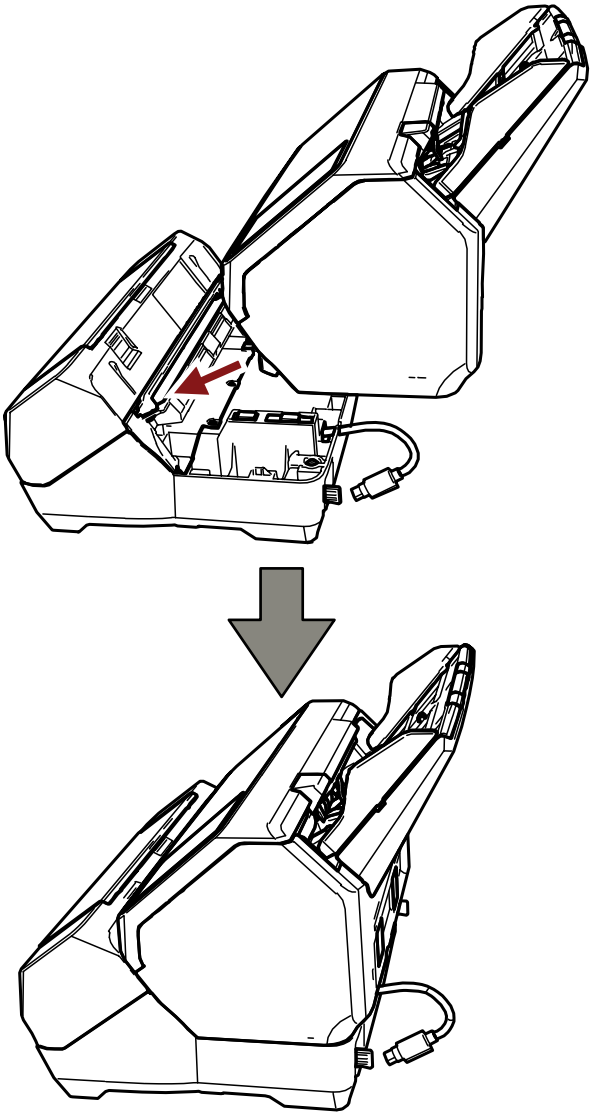

IMPORTANT

Veillez à ne pas vous coincer les doigts ou à ne pas coincer le câble EXT.

5 **Soulevez les verrous (deux verrous à l'arrière).**

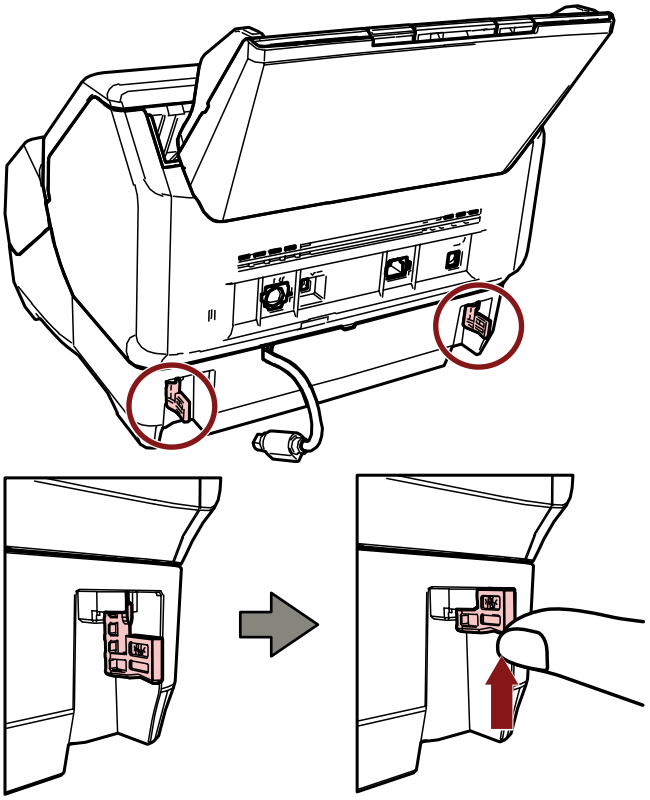

6 **Ramenez les verrous (deux verrous à l'arrière) vers l'intérieur.**

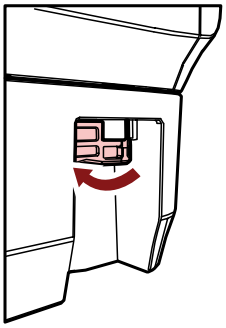

7 **Branchez le câble EXT au connecteur EXT à l'arrière du scanneur.**

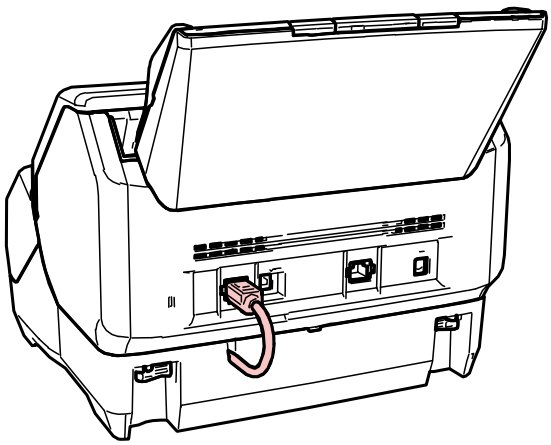

IMPORTANT

Si le câble EXT n'est pas branché, le dispositif d'impression ne fonctionne pas. Numériser des documents sans connecter le câble entraîne des bourrages papier.

8 Installez le plateau de réception (démonté à l'étape 3) à l'avant du dispositif d'impression.

a Tenez les deux extrémités du plateau de réception avec les deux mains.

b Insérez le plateau de réception dans les parties droite et gauche indiquées par (C) sur le dispositif d'impression tout en appuyant dessus dans le sens de la flèche.

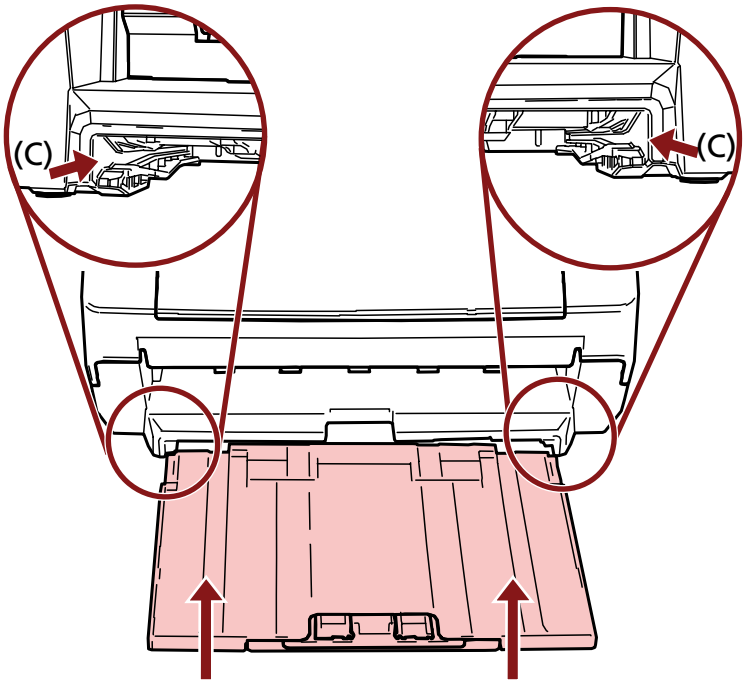

9 Raccordez le câble d'alimentation.

IMPORTANT

Évitez de déplacer le scanneur une fois le dispositif d'impression installé.
Vous risquez d'endommager le dispositif d'impression.

Installer la cartouche d'impression

Procédez comme suit pour installer la cartouche d'impression.

IMPORTANT

Lorsque vous installez la cartouche d'impression, assurez-vous de l'installer dans le bon sens.

1. **Éteignez le scanneur.**
2. **Ouvrez le couvercle de la cartouche d'impression.**

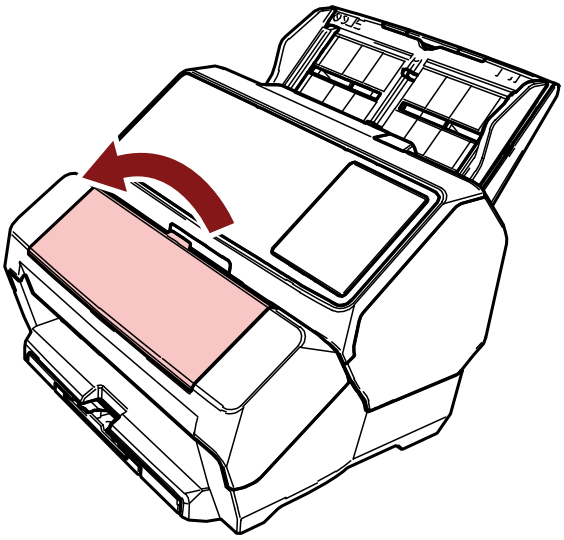

3. **Lorsque vous achetez le dispositif d'impression et installez la cartouche d'impression pour la première fois, retirez le ruban adhésif qui maintient en place la loge de la cartouche d'impression et les guides-papier.**
4. **Appuyez sur les bras de la loge de la cartouche d'impression avec vos doigts et abaissez-les comme indiqué ci-dessous pour relever les bras à l'autre extrémité.**

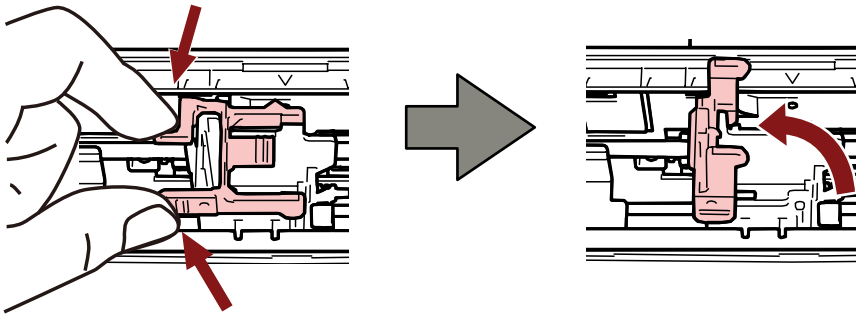

5 **Retirez la cartouche d'impression de l'emballage.**

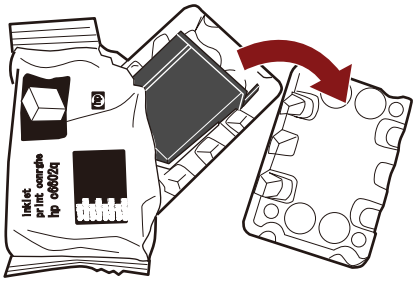

6 **Retirez la pellicule protectrice de la cartouche d'impression.**

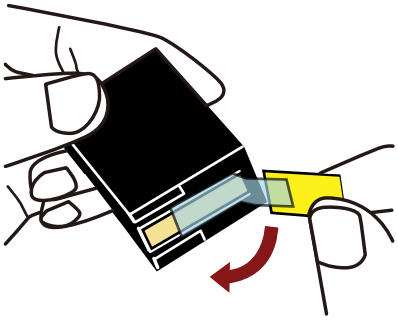

IMPORTANT

- N'essayez pas de remettre en place la pellicule protectrice.
- Veillez à ne pas toucher la tête d'impression de la cartouche (contact (A) et surface de la buse (B)) avec vos mains. L'imprimante risque de ne pas imprimer.

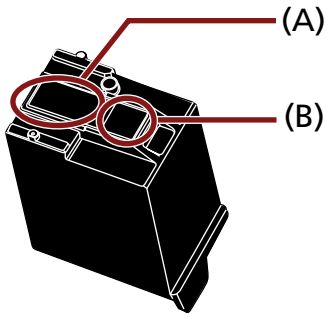

7 **Une fois la languette (C) de la cartouche d'impression orientée vers la droite, placez la cartouche d'impression dans la loge.**

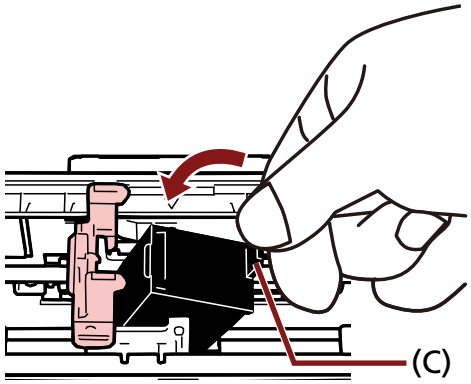

IMPORTANT

Veillez à ce que la cartouche d'impression n'accroche pas la bande du circuit d'impression (D) pour ne pas endommager cette dernière.

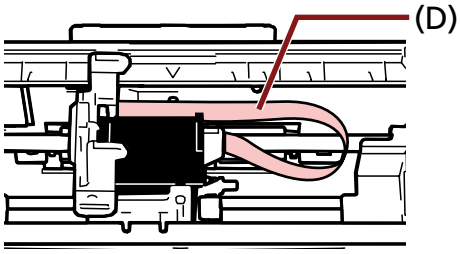

8 **Abaissez délicatement le bras de la loge de la cartouche d'impression jusqu'à ce qu'il se mette en place et que la cartouche d'impression s'enclenche.**

Assurez-vous que les loquets (E) du bras s'enclenchent dans la cartouche d'impression.

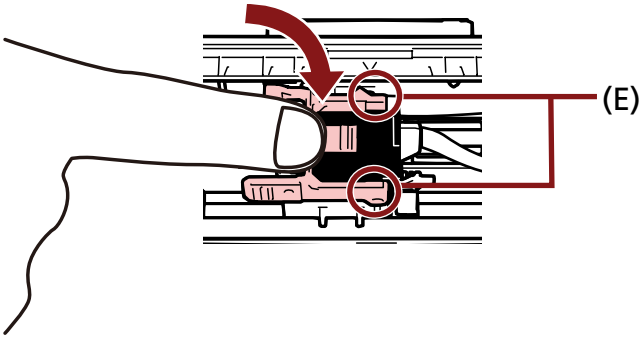

9 **Placez la loge de la cartouche d'impression à la position où vous souhaitez imprimer.**

(Consultez la rubrique Définir la position d'impression (page 26))

10 **Fermez le couvercle de la cartouche d'impression.**

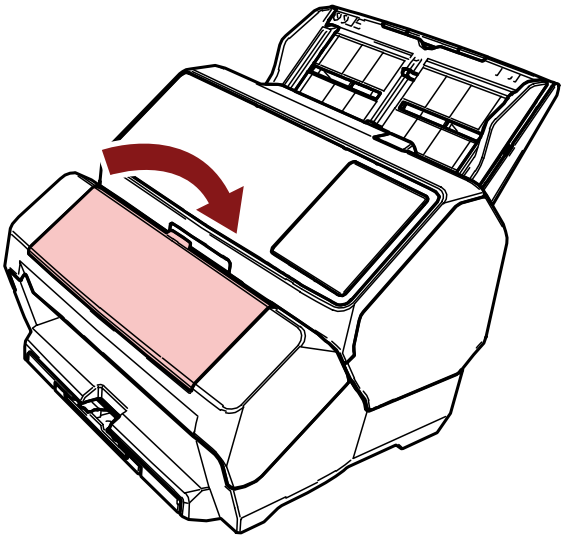

IMPORTANT

Si vous n'utilisez pas le dispositif d'impression pendant une période prolongée, retirez la cartouche d'impression.

De l'encre est consommée chaque fois que vous mettez le scanneur sous tension, même si vous n'imprimez aucun document.

Test d'impression

Une fois la cartouche d'impression installée, vérifiez que l'impression fonctionne normalement.

CONSEIL

Pour en savoir plus sur le panneau de commande, consultez le Guide d'utilisation de votre scanneur.

Pour fi-8190/fi-8170

1 Appuyez sur la touche [Power] du panneau de commande du scanneur.

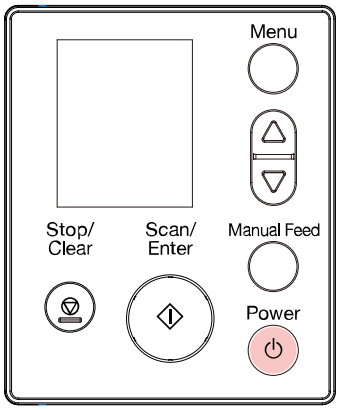

L'écran [Prêt] s'affiche sur l'écran LCD.

2 Chargez des documents vierges dans le scanneur.

Chargez un ou plusieurs documents.

CONSEIL

- Utilisez une feuille vierge au format A4 ou Lettre.
  Si le format est inférieur à A4 ou Lettre, l'impression risque d'échouer.
- Assurez-vous que la loge de la cartouche d'impression se situe dans la largeur du document.

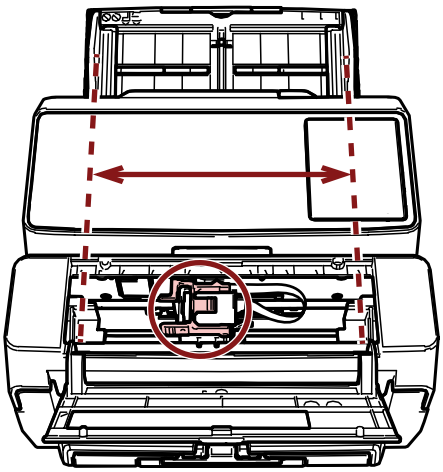

3 Appuyez sur la touche [Menu].

L'écran [Menu Paramètres] s'affiche sur l'écran LCD.

4 Appuyez sur la touche [△]/[▽] et sélectionnez [4 : Test d'impression], puis appuyez sur la touche [Scan/Enter].

L'écran [Nbre feuilles numérisées] s'affiche sur l'écran LCD.

> **IMPORTANT**
> Si le dispositif d'impression est mal connecté ou déconnecté, le message [Impossible d'utiliser cette fonction car le dispositif d'impression n'est pas connecté.] s'affiche sur l'écran LCD.

5 Appuyez sur la touche [△]/[▽] et sélectionnez [1 : Une seule feuille] ou [2 : Plusieurs feuilles], puis appuyez sur la touche [Scan/Enter] pour confirmer.
Si vous sélectionnez [2 : Plusieurs feuilles], toutes les feuilles placées dans le plateau d'alimentation seront imprimées.

L'écran [Modèle d'impression] s'affiche sur l'écran LCD.

6 Appuyez sur la touche [△]/[▽] et sélectionnez un modèle d'impression, puis appuyez sur la touche [Scan/Enter].
Pour en savoir plus sur les modèles d'impression, consultez la rubrique Modèles d'impression et résultats (page 23).

L'écran [Test d'impression] s'affiche sur l'écran LCD.

7 Appuyez sur la touche [△]/[▽] et sélectionnez [1 : Oui], puis appuyez sur la touche [Scan/Enter].

Les feuilles vierges sont insérées dans le scanneur et le dispositif d'impression imprime un modèle d'impression à 5 mm du bord de chaque document (la marge d'erreur étant de 4 mm vers l'intérieur et vers l'extérieur).

> **IMPORTANT**
> Évitez de déplacer ou de secouer le dispositif d'impression pendant l'impression.
> L'imprimante risque de ne pas imprimer.

8 Une fois le test d'impression terminé, appuyez sur la touche [Stop/Clear] pour revenir à l'écran [Prêt].

Pour fi-8150/fi-8150U

1 **Éteignez le scanneur s'il est allumé.**

2 **Sur le panneau de commande, maintenez enfoncée la touche [Function] et appuyez sur la touche [Power].**
Continuez d'appuyer sur la touche [Function].

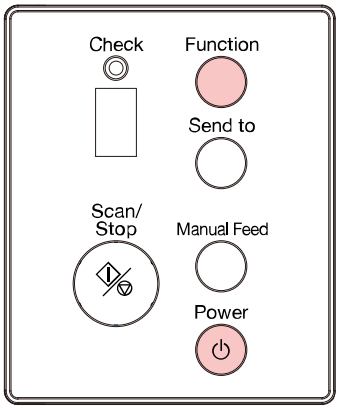

3 **Lorsque l'indication "b" s'affiche après l'indication "P" sur l'Affichage du numéro de la fonction, relâchez la touche [Function].**

4 **Chargez des documents vierges dans le scanneur.**
Lorsque vous chargez un document vierge, vous pouvez vérifier le résultat du modèle d'impression 1 uniquement.
Chargez plusieurs documents vierges pour vérifier les résultats de plusieurs modèles d'impression.
Pour en savoir plus sur les modèles d'impression, consultez la rubrique Modèles d'impression et résultats (page 23).

CONSEIL

- Utilisez une feuille vierge au format A4 ou Lettre.
  Si le format est inférieur à A4 ou Lettre, l'impression risque d'échouer.
- Assurez-vous que la loge de la cartouche d'impression se situe dans la largeur du document.

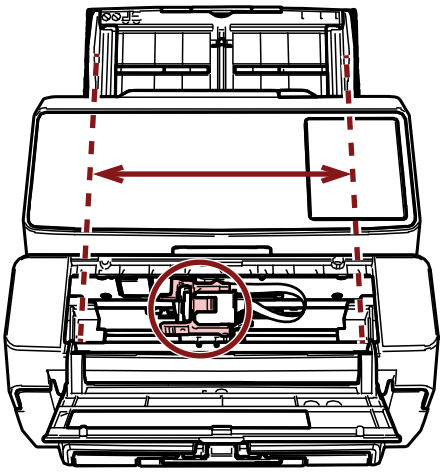

5 Appuyez sur la touche [Scan/Stop].

Une feuille vierge est insérée dans le scanneur et le dispositif d'impression imprime un modèle d'impression à 5 mm du bord du document (la marge d'erreur étant de 4 mm vers l'intérieur et vers l'extérieur).
Lorsque plusieurs feuilles sont insérées dans le scanneur, les modèles d'impression 1 à 6 sont imprimés à la suite, et ce, à plusieurs reprises.
L'impression s'arrête lorsqu'un modèle est imprimé. Pour poursuivre le test d'impression, appuyez sur la touche [Scan/Stop].

IMPORTANT

Évitez de déplacer ou de secouer le dispositif d'impression pendant l'impression.
L'imprimante risque de ne pas imprimer.

6 Pour interrompre le test d'impression, appuyez sur la touche [Power] située sur le panneau de commande du scanneur et éteindre le scanneur.

Modèles d'impression et résultats

- **Modèle d'impression**

Modèle 1 (horizontal) :

ABCDEFGHIJKLMNOPQRSTUVWXYZ[¥]^_`00000000

Modèle 2 (horizontal) :

abcdefghijklmnopqrstuvwxyz{|}¯00000000

Modèle 3 (horizontal) :

!"#$%&'()*+,-./0123456789:;<=>?@00000000

Modèle 4 (vertical) :

ABCDEFGHIJKLMNOPQRSTUVWXYZ[¥]^_`00000000

Modèle 5 (vertical) :

abcdefghijklmnopqrstuvwxyz{|}¯00000000

Modèle 6 (vertical) :

!"#$%&'()*+,-./0123456789:;<=>?@00000000

CONSEIL

La partie numérique "00000000" commence à partir de 0 (zéro) et s'incrémente de un.

Exemple

- Pour fi-8190/fi-8170
  Si vous sélectionnez [2 : Plusieurs feuilles] et [Modèle 1], chargez trois documents vierges et lancez un test d'impression ; les résultats sur chaque feuille sont les suivants :

  1ère feuille : ABCDEFGHIJKLMNOPQRSTUVWXYZ[¥]^_`00000000

  2ème feuille : ABCDEFGHIJKLMNOPQRSTUVWXYZ[¥]^_`00000001

  3ème feuille : ABCDEFGHIJKLMNOPQRSTUVWXYZ[¥]^_`00000002

- Pour fi-8150/fi-8150U
  Si vous chargez sept documents vierges et lancez un test d'impression, les résultats sur chaque feuille sont les suivants :

  1ère feuille (Modèle 1) : ABCDEFGHIJKLMNOPQRSTUVWXYZ[¥]^_`00000000

  2ème feuille (Modèle 2) : abcdefghijklmnopqrstuvwxyz{|}¯00000001

  3ème feuille (Modèle 3) : !"#$%&'()*+,-./0123456789:;<=>?@00000002

  4ème feuille (Modèle 4) : ABCDEFGHIJKLMNOPQRSTUVWXYZ[¥]^_`00000003

  5ème feuille (Modèle 5) : abcdefghijklmnopqrstuvwxyz{|}¯00000004

  6ème feuille (Modèle 6) : !"#$%&'()*+,-./0123456789:;<=>?@00000005

  7ème feuille (Modèle 7) : ABCDEFGHIJKLMNOPQRSTUVWXYZ[¥]^_`00000006

- **Modèle d'impression et résultat**

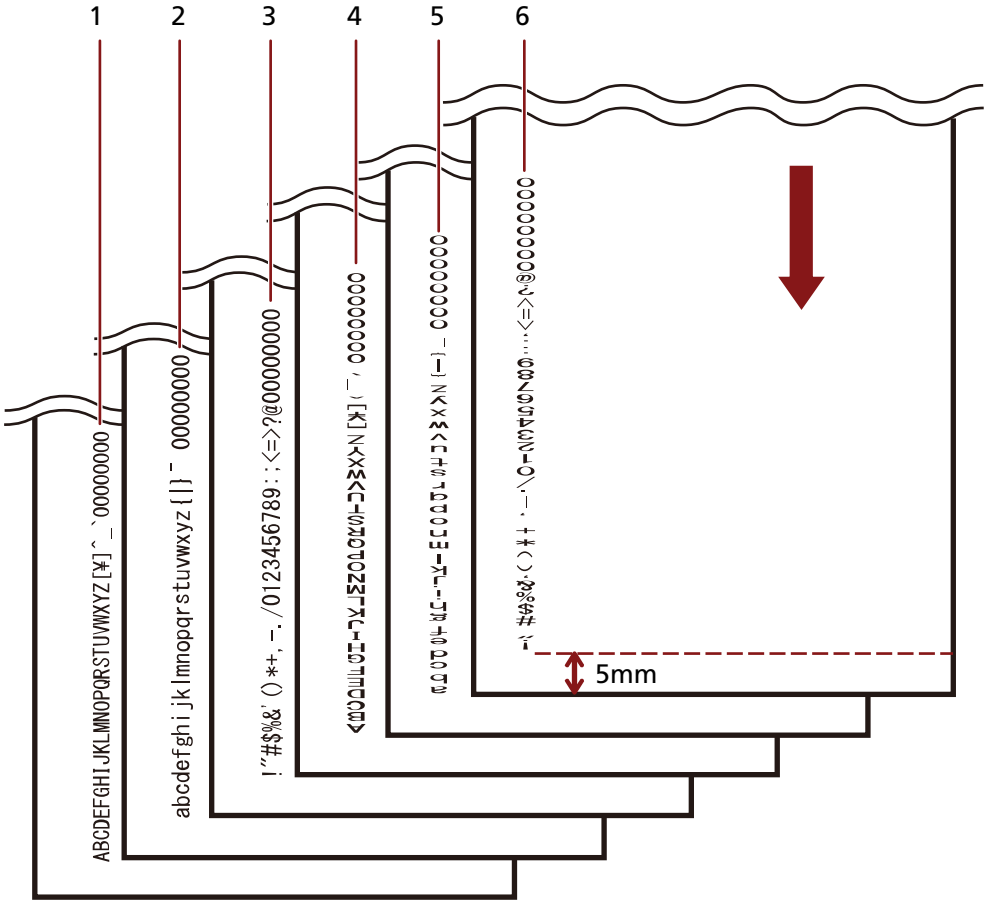

↓ : Sens du chargement des documents vierges

Opération de base

Définir la position d'impression

Pour définir la position d'impression, procédez comme suit.

1 Ouvrez le couvercle de la cartouche d'impression.

2 Placez la loge de la cartouche d'impression à la position où vous souhaitez imprimer.

a Faites glisser la loge de la cartouche d'impression vers le gauche ou vers la droite en respectant la largeur du document.

b À l'aide des marques de format du document (A) à l'intérieur du dispositif d'impression, alignez la partie (B) de la loge de la cartouche d'impression sur la position à laquelle vous souhaitez imprimer.
Si le guide-papier se trouve à la position à laquelle vous souhaitez imprimer, consultez la rubrique Imprimer à proximité du bord de documents supérieurs au format A6 (page 28) pour le déplacer.

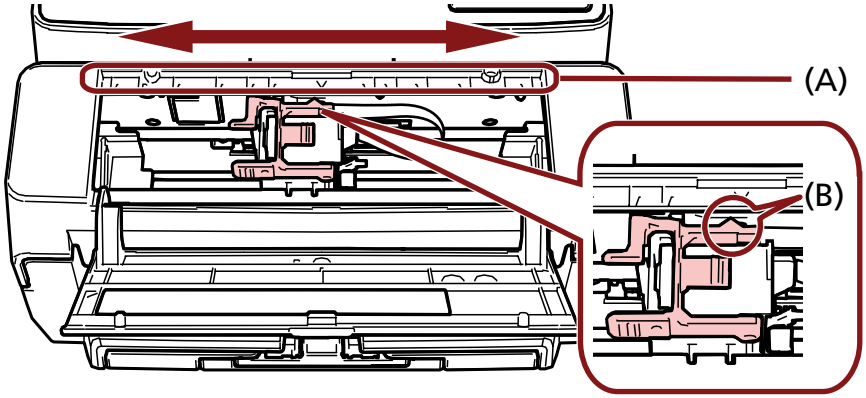

IMPORTANT

Pour éviter l'impression en dehors du document, définissez correctement la position de la cartouche d'impression en cas d'impression à proximité du bord du document.

Utiliser les guides-papier

Lorsque les documents ont des bords recourbés, comme dans la figure ci-dessous, utilisez les guides-papier pour éviter les bourrages.

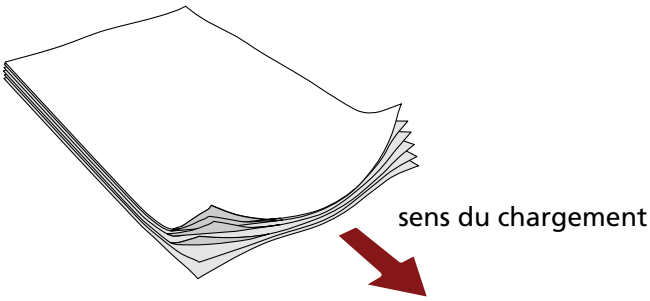

Positionnez les guides-papier sur les bords des documents, en procédant comme suit.

1. **Chargez les documents dans le scanneur.**
2. **Ouvrez le couvercle de la cartouche d'impression.**
3. **Positionnez les guides-papier (A) sur les bords des documents.**
   Utilisez les marques de format du document (B) à l'intérieur du dispositif d'impression comme guides lorsque vous positionnez les guides-papier.
   Exemple : Pour les documents au format A4

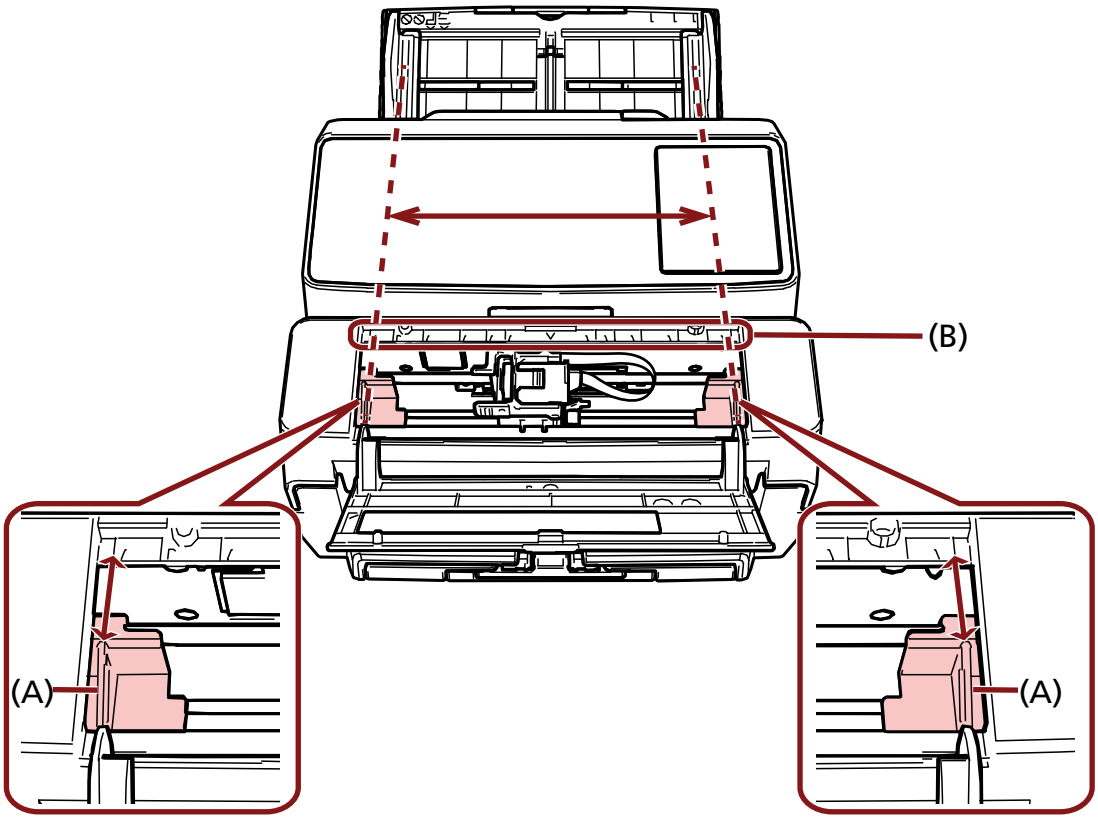

IMPORTANT

Évitez tout contact des guides-papier avec la bande du circuit d'impression (D) pour ne pas endommager cette dernière.

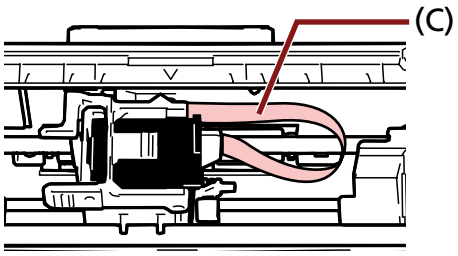

Imprimer à proximité du bord de documents supérieurs au format A6

Déplacez le guide-papier de façon à imprimer à proximité du bord de documents supérieurs au format A6.

1 **Retirez le guide-papier de la position à laquelle vous souhaitez imprimer.**
(Consultez la rubrique Retrait des guides-papier (page 29))

2 **Fixez le guide-papier dans l'espace disponible (A) près du centre et déplacez la loge de la cartouche d'impression vers le bord (B) en la faisant glisser.**
(Consultez la rubrique Fixer les guides-papier (page 29))

Pour une impression sur le bord droit

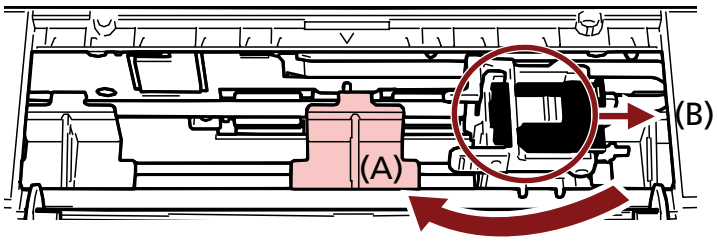

Pour une impression sur le bord gauche

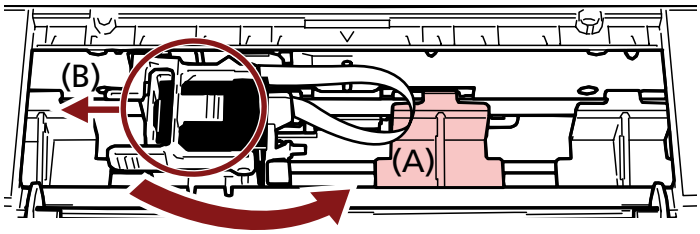

3 **Réglez la position de la loge de la cartouche d'impression.**
(Consultez la rubrique Définir la position d'impression (page 26))

Retrait des guides-papier

1 **Pour retirer les guides-papier, pincez le guide-papier avec vos doigts et retirez-le.**
Si vous ne parvenez pas à retirer le guide-papier, faites-le pivoter pour déverrouiller le loquet dans (A), puis retirez-le.

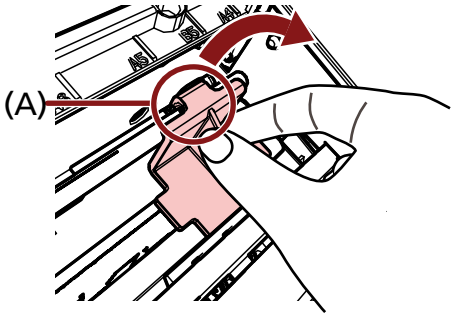

Fixer les guides-papier

1 **Mettez le guide-papier en place.**
Assurez-vous que le guide-papier se trouve sous la roue métallique (A).

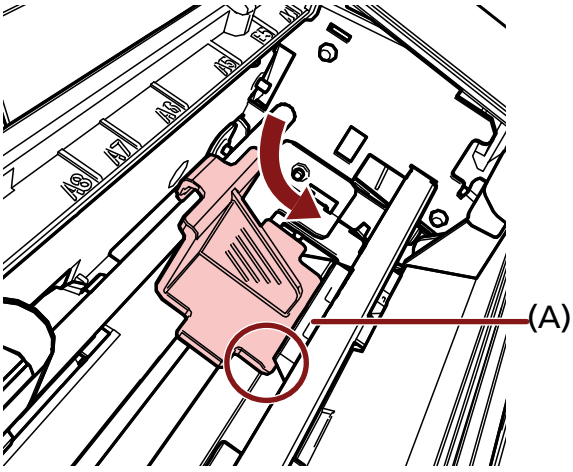

2 **Appuyez sur la partie (B) du guide-papier jusqu'à ce qu'elle s'enclenche.**

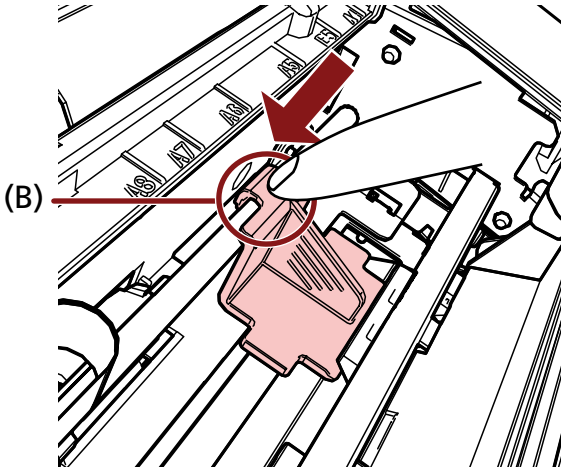

Configuration du dispositif d'impression

Vous pouvez configurer les paramètres du dispositif d'impression dans le pilote du scanneur.
Pour en savoir plus la configuration des paramètres, consultez l'aide du pilote de scanneur.

- **PaperStream IP (TWAIN) (Exemple)**

  Affichez la boîte de dialogue des paramètres avancés et configurez les paramètres dans [Dispositif d'impression] de [Endosseur].

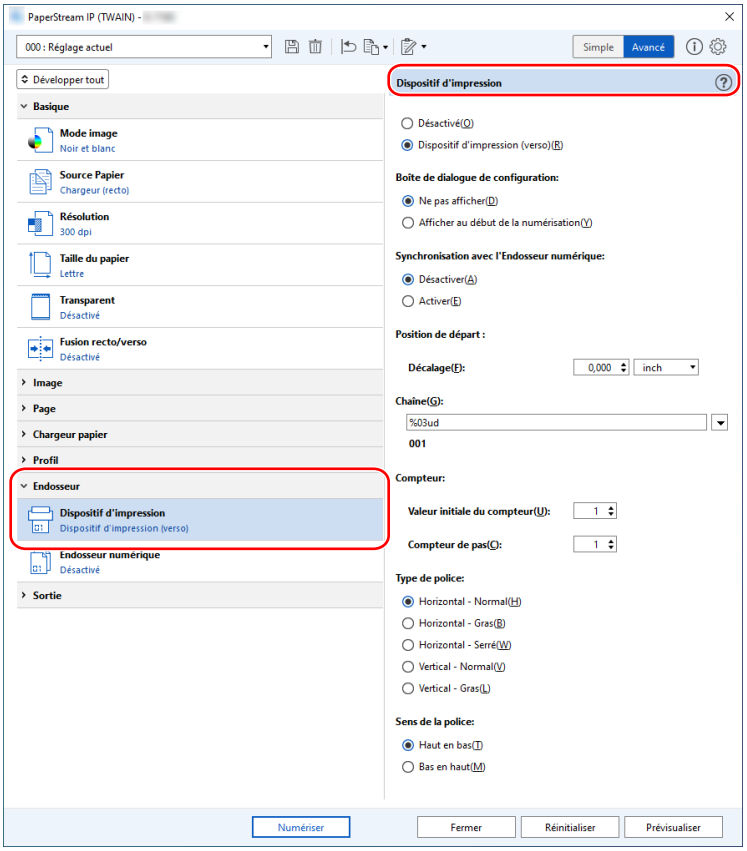

Remplacement de la cartouche d'impression

La cartouche d'impression est un consommable.
Remplacez la cartouche d'impression en procédant comme suit.

IMPORTANT

Lorsque le message suivant s'affiche, remplacez sans tarder la cartouche d'impression.
Si vous ignorez ce message, les données imprimées seront de moins en moins lisibles.

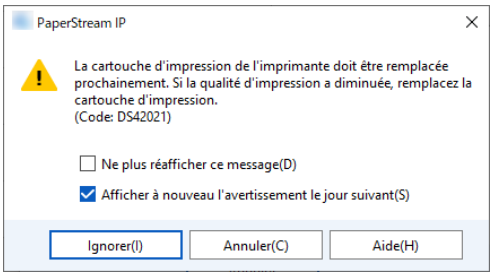

Pour plus d'informations sur l'achat de la cartouche d'impression, contactez le distributeur/revendeur qui vous a vendu ce produit. Reportez-vous aux coordonnées dans la liste des contacts si celle-ci est fournie avec ce produit, ou consultez la rubrique Demande de renseignements du document Consignes de sécurité fourni avec ce produit, puis posez votre question.

1 **Éteignez le scanneur.**

2 **Ouvrez le couvercle de la cartouche d'impression.**

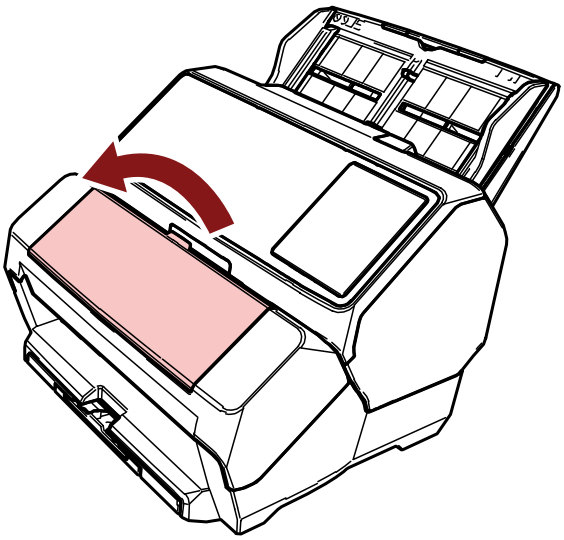

3 Appuyez sur les bras de la loge de la cartouche d'impression avec vos doigts et abaissez-les comme indiqué ci-dessous pour relever les bras à l'autre extrémité.

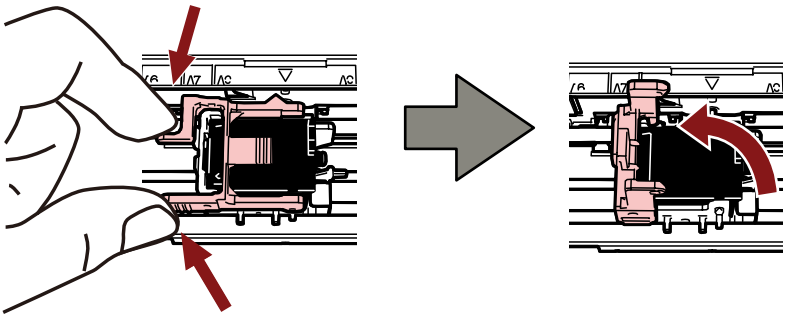

4 Appuyez de part et d'autre de la cartouche d'impression usagée avec vos doigts et retirez-la.

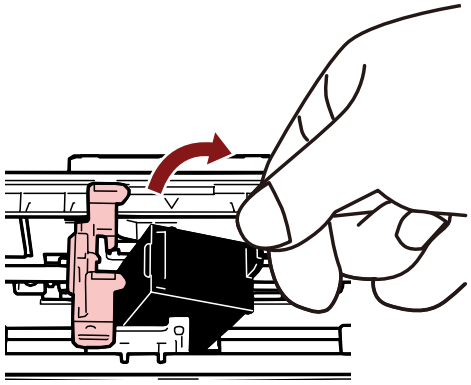

5 Installez une cartouche d'impression neuve.
(Reportez-vous aux étapes 5 à 10 de la rubrique Installer la cartouche d'impression (page 16).)

> **IMPORTANT**
> Lorsque vous installez la cartouche d'impression, assurez-vous de l'installer dans le bon sens.

6 Vérifiez que le scanneur est connecté à l'ordinateur, puis allumez le scanneur.
Pour savoir comment connecter le scanneur à l'ordinateur, consultez le Guide d'utilisation de votre scanneur.

7 Remettez à zéro le compteur d'encre en procédant comme suit.

> **IMPORTANT**
> Chaque fois que vous remplacez la cartouche d'impression, n'oubliez pas de remettre à zéro le compteur d'encre.

Utilisez le Software Operation Panel pour remettre à zéro le compteur d'encre.
Pour en savoir plus sur le Software Operation Panel, consultez le Guide d'utilisation de votre scanneur.

a Ouvrez la fenêtre [Software Operation Panel].

Windows 10/Windows Server 2016/Windows Server 2019/Windows Server 2022

Cliquez sur le menu [Démarrer] → [fi Series] → [Software Operation Panel].

Windows 11

Cliquez sur le menu [Démarrer] → [Toutes les applications] → [fi Series] → [Software Operation Panel].

b Cliquez sur [Réglage de l'appareil] dans la liste de gauche, puis cliquez sur le bouton [Annuler] dans [Encre restante].

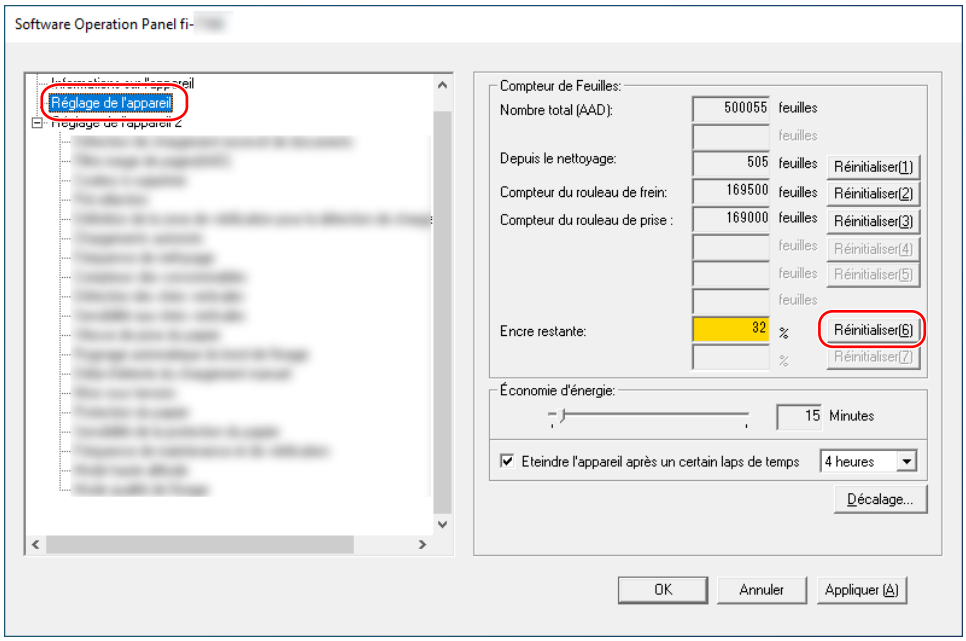

Le compteur indique une valeur de 100.

c Cliquez sur le bouton [OK] dans la fenêtre [Software Operation Panel].

d Un message s'affiche vous invitant à appliquer les modifications au Software Operation Panel. Cliquez sur le bouton [OK].

La fenêtre [Software Operation Panel] se ferme, et le compteur d'encre est réinitialisé.

IMPORTANT

Si vous n'utilisez pas le dispositif d'impression pendant une période prolongée, retirez la cartouche d'impression.
De l'encre est consommée chaque fois que vous mettez le scanneur sous tension, même si vous n'imprimez aucun document.

Dégager des documents coincés

Pour dégager un document coincé dans le scanneur, procédez comme suit.

IMPORTANT

Ne retirez pas de force les documents coincés ; ouvrez tout d'abord la section d'impression, puis ouvrez l'AAD.

1 **Retirez tous les documents du plateau d'alimentation de l'AAD (chargeur).**

2 **Ouvrez la section d'impression (couvercle du dispositif d'impression).**

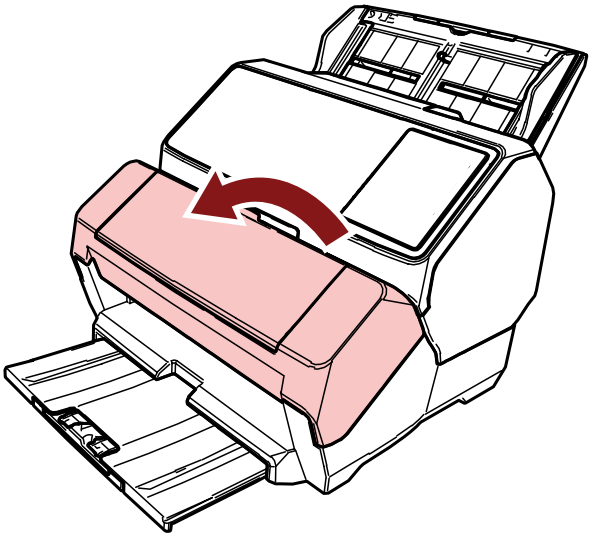

3 **Ouvrez l'AAD.**

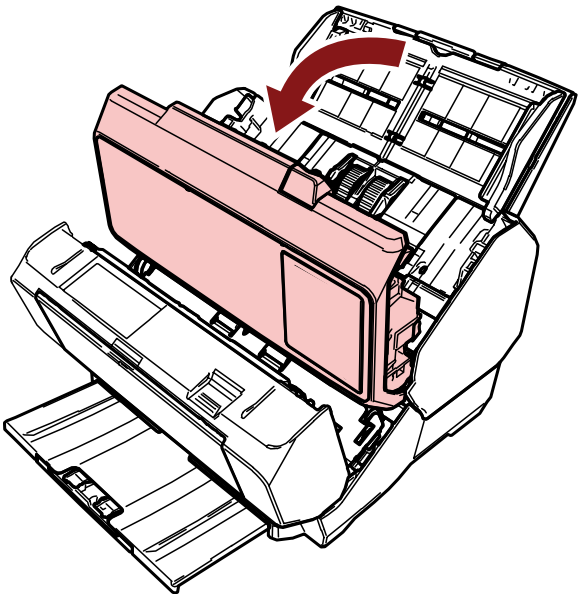

4 **Dégagez le document coincé.**

5 **Fermez l'AAD.**

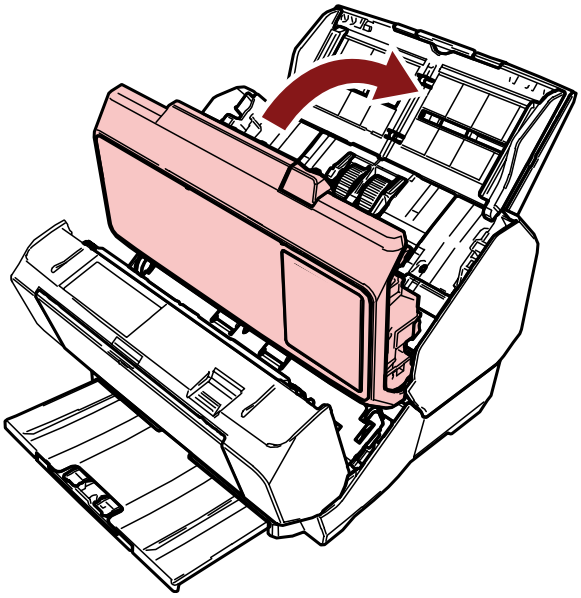

6 **Veillez à bien fermer l'AAD, puis fermez la section d'impression (couvercle du dispositif d'impression).**

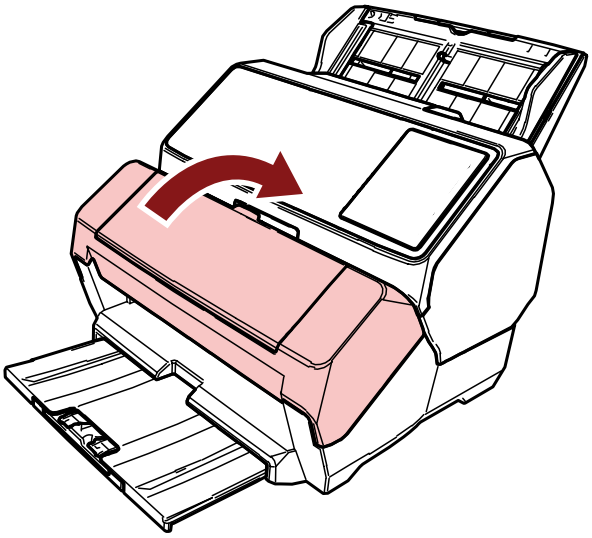

IMPORTANT

Veillez à ne pas vous coincer les doigts.

Entretien

Nettoyer la cartouche d'impression

Il est possible que la surface de la buse soit tachée d'encre.
Si le dispositif d'impression est resté inutilisé pendant une période prolongée, la qualité d'impression risque de diminuer suite à l'obstruction de la buse.
Si votre dispositif d'impression présente ce type de problèmes, nettoyez la surface de la buse de la cartouche d'impression.

IMPORTANT

Pour ce faire, retirez délicatement l'excédent d'encre de la surface de la buse avec un chiffon sec non pelucheux. (N'utilisez pas un mouchoir en papier.)

CONSEIL

Si la buse est toujours obstruée après avoir nettoyé la cartouche d'impression, remplacez la cartouche d'impression.

1. **Éteignez le scanneur.**
2. **Retirez la cartouche d'impression.**
   (Reportez-vous aux étapes 2 à 4 de la rubrique Remplacement de la cartouche d'impression (page 31).)
3. **Retirez délicatement l'excédent d'encre de la surface de la buse (B).**

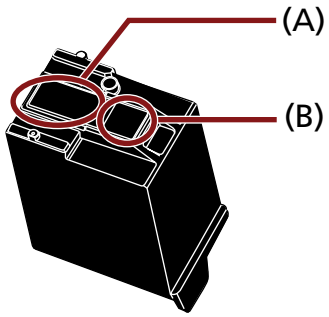

IMPORTANT

Veillez à ne pas toucher la tête d'impression de la cartouche (contact (A) et surface de la buse (B)) avec vos mains. L'imprimante risque de ne pas imprimer.

4. **Veillez à retirer l'excédent d'encre, puis à réinstaller la cartouche d'impression.**
   (Reportez-vous aux étapes 7 à 10 de la rubrique Installer la cartouche d'impression (page 16).)

IMPORTANT

Lorsque vous installez la cartouche d'impression, assurez-vous de l'installer dans le bon sens.

Nettoyer le dispositif d'impression

Si vous utilisez fréquemment le dispositif d'impression, de l'encre peut adhérer à la base de la loge de la cartouche d'impression et salir le papier.
Dans la cadre d'une maintenance quotidienne, nettoyez la base de la loge de la cartouche d'impression en procédant comme suit.

IMPORTANT

Utilisez un chiffon absorbant et retirez délicatement l'encre sur la base.
Si l'encre est sèche, retirez-la délicatement avec un chiffon humide. (Vous pouvez utiliser de l'eau dans la mesure où l'encre est soluble dans l'eau.)

1. **Éteignez le scanneur.**
2. **Retirez la cartouche d'impression.**
   (Reportez-vous aux étapes 2 à 4 de la rubrique Remplacement de la cartouche d'impression (page 31).)
3. **Ouvrez la section d'impression (couvercle du dispositif d'impression).**

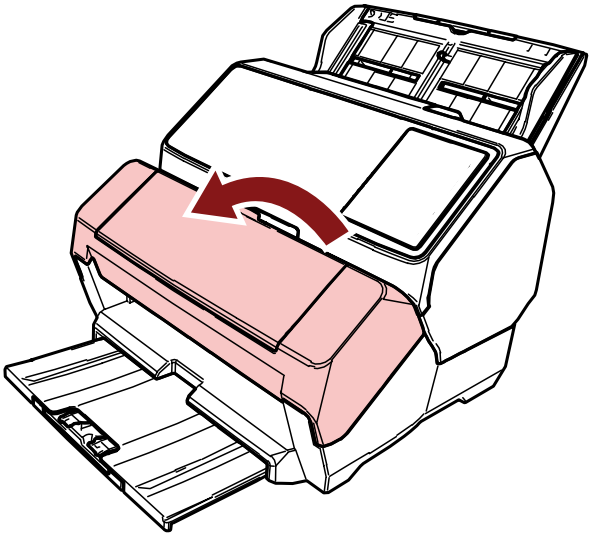

4 Tamponnez la surface de la buse de la cartouche d'impression avec un chiffon pour retirer l'encre.

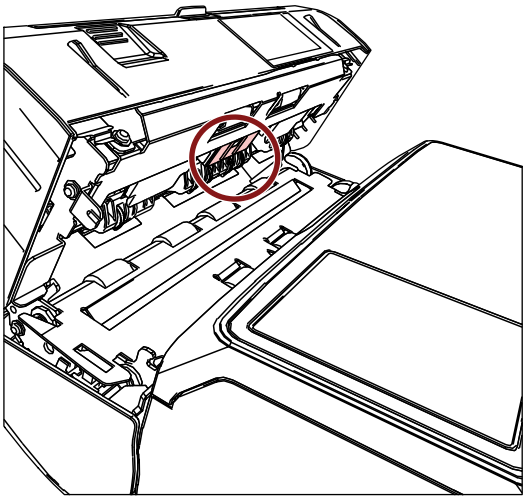

IMPORTANT

Évitez tout contact avec les roues métalliques sur la section d'impression (couvercle du dispositif d'impression) lors du nettoyage.

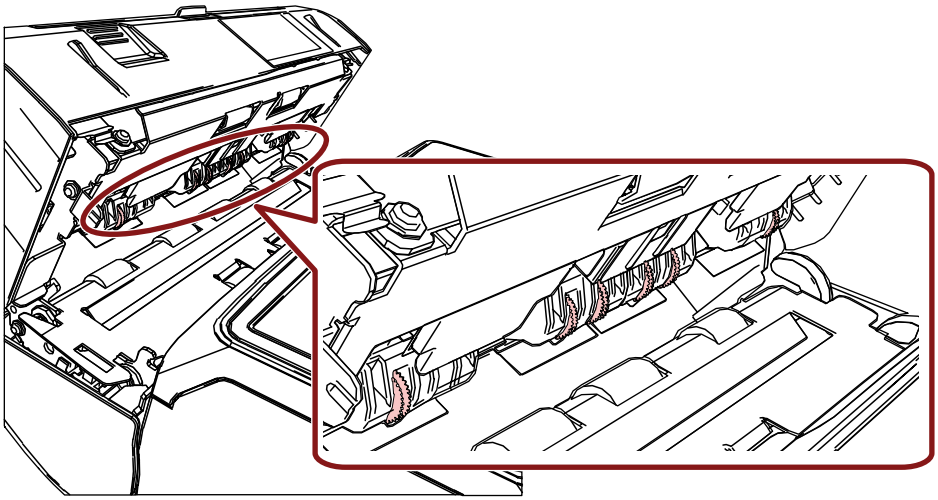

5 Assurez-vous d'avoir retiré toute l'encre, puis fermez la section d'impression (couvercle du dispositif d'impression).

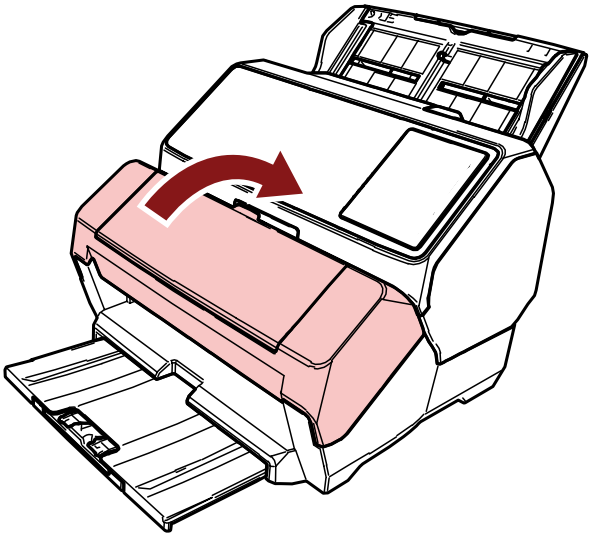

6 Remettez la cartouche d'impression en place.
(Reportez-vous aux étapes 7 à 10 de la rubrique Installer la cartouche d'impression (page 16).)

Nettoyage des rouleaux

Un dépôt d'encre ou de poussière de papier sur la surface des rouleaux d'alimentation peut perturber le chargement des feuilles.
Pour prévenir les problèmes de chargement, nettoyez régulièrement les rouleaux.

IMPORTANT

L'application d'une dose importante de nettoyant F1 prolongera la période de séchage.
Appliquez une petite quantité.
Nettoyez avec soin la surface des composants afin de ne laisser aucune trace dessus.

CONSEIL

Nous vous recommandons de procéder au nettoyage toutes les 5 000 feuilles.
La fréquence de nettoyage réelle peut différer selon la fréquence d'utilisation du dispositif d'impression et du type de documents.

1 Ouvrez la section d'impression (couvercle du dispositif d'impression).

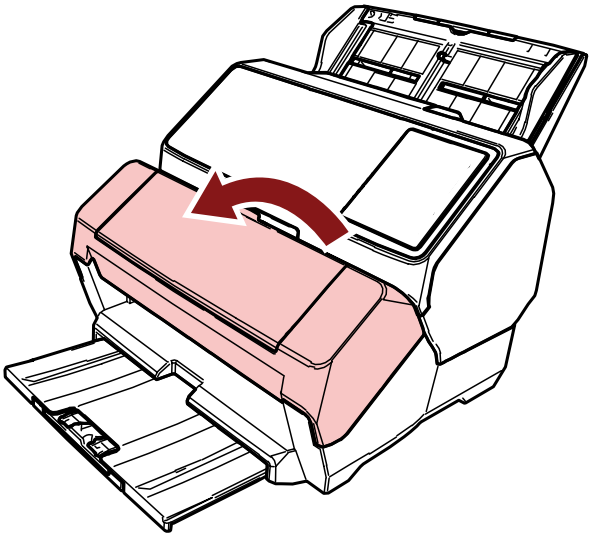

2 Nettoyez les rouleaux en caoutchouc.

Nettoyez les rouleaux en caoutchouc (six au total) sous la section de chargement.

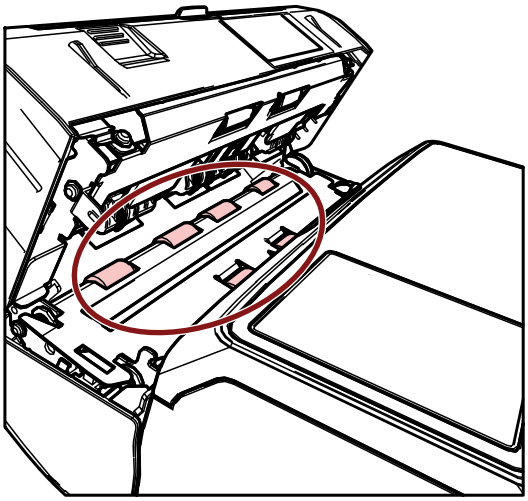

Nettoyez délicatement la surface des rouleaux avec un chiffon imbibé de Nettoyant F1. Faites tourner les rouleaux afin de pouvoir nettoyer toute leur surface.

IMPORTANT

Évitez tout contact avec les roues métalliques sur la section d'impression (couvercle du dispositif d'impression) lors du nettoyage.

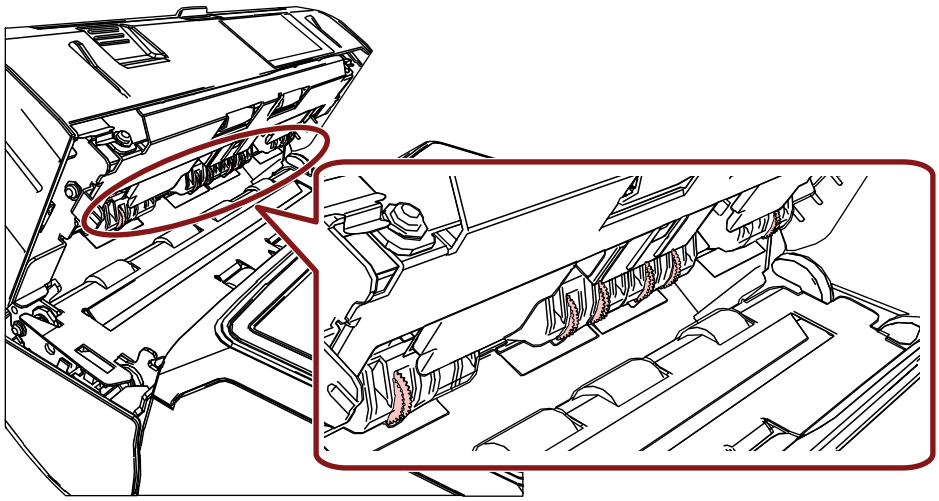

3 Nettoyez les rouleaux en plastique.

Nettoyez les deux rouleaux en plastique (noirs) sur la section d'impression (couvercle du dispositif d'impression).

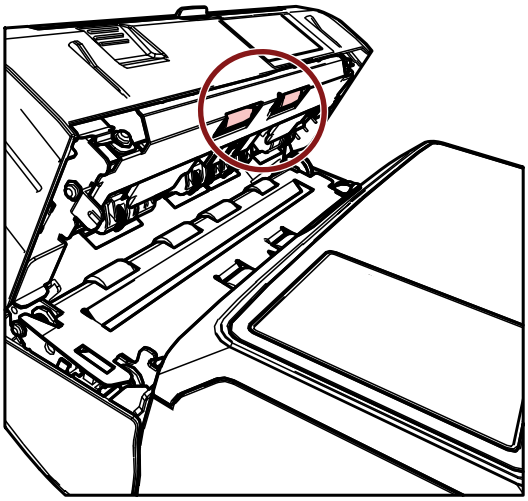

Nettoyez délicatement la surface des rouleaux avec un chiffon imbibé de Nettoyant F1.
Faites tourner les rouleaux en plastique afin de pouvoir nettoyer toute leur surface.

4 Assurez-vous d'avoir retiré toute l'encre, puis fermez la section d'impression (couvercle du dispositif d'impression).

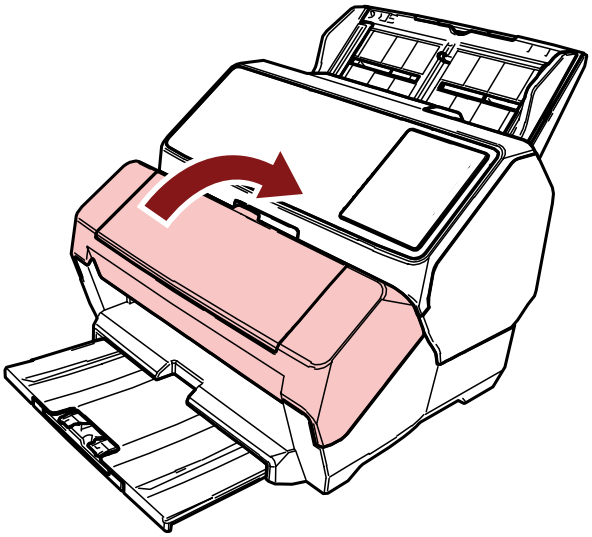

Produits de nettoyage

Nom de la pièce	Référence	Remarques
Nettoyant F1 	PA03950-0352	Volume : 100 ml
Lingettes 	PA03950-0419	24 pièces (*1)

***1 :**déjà imbibées de nettoyant F1.
Vous pouvez utiliser une lingette plutôt qu'un chiffon imbibé de nettoyant F1.

IMPORTANT

Afin d'utiliser les produits correctement, lisez attentivement les précautions d'utilisation.

Pour plus d'informations sur les produits de nettoyage, contactez le distributeur/revendeur qui vous a vendu ce produit. Reportez-vous aux coordonnées dans la liste des contacts si celle-ci est fournie avec ce produit, ou consultez la rubrique Demande de renseignements du document Consignes de sécurité fourni avec ce produit, puis posez votre question.

Messages d'erreur

Dans cette rubrique, vous trouverez une liste de messages d'erreur relatifs au dispositif d'impression.
Les messages d'erreur s'affichent sur le panneau de commande du scanneur. Reportez-vous aux codes d'erreur et aux messages d'erreur pour résoudre les problèmes.
Pour fi-8190/fi-8170, un code d'erreur, les détails de l'erreur et une solution au problème s'affichent sur l'écran LCD.
Pour fi-8150/fi-8150U, un caractère alphabétique et un numéro correspondant au code d'erreur apparaissent sur l'affichage du numéro de la fonction.

IMPORTANT

Pour en savoir plus sur les messages d'erreur autres que ceux décrits ci-dessous, consultez le Guide d'utilisation de votre scanneur.

Code de l'erreur (Écran LCD)	Code de l'erreur (Affichage du numéro de la fonction)	Description de l'erreur	Action
J1:5A	J1	Bourrage papier détecté	Un bourrage papier s'est produit dans le dispositif d'impression. Prenez les mesures suivantes. ● Dégagez le document coincé du dispositif d'impression. Pour en savoir plus, consultez la rubrique Dégager des documents coincés (page 34). ● Vérifiez que le document est pris en charge par le dispositif d'impression. Pour en savoir plus, consultez la rubrique Spécifications (page 50). ● Nettoyez les rouleaux. Pour en savoir plus sur le nettoyage, consultez la rubrique Nettoyage des rouleaux (page 41).
U5:4A (*1)	U5 (*1)	Couvercle de l'imprimante ouvert	La section d'impression (couvercle du dispositif d'impression) était ouverte lors de la numérisation.

Code de l'erreur (Écran LCD)	Code de l'erreur (Affichage du numéro de la fonction)	Description de l'erreur	Action
			Retirez le document de l'AAD, puis fermez la section d'impression (couvercle du dispositif d'impression). Confirmez que la section d'impression (couvercle du dispositif d'impression) est correctement fermée. Pour vérifier si elle est correctement fermée, ouvrez la section d'impression (couvercle du dispositif d'impression), puis refermez-la. Pour en savoir plus sur l'ouverture et la fermeture de section d'impression (couvercle du dispositif d'impression), consultez la rubrique Dégager des documents coincés (page 34).
U6:B4	U6	Cartouche d'encre non installée	La cartouche d'encre n'est pas installée correctement dans le dispositif d'impression. Vérifiez si la cartouche d'impression est correctement installée. Pour en savoir plus sur l'installation, consultez la rubrique Installer la cartouche d'impression (page 16). Si le problème persiste, notez le code d'erreur et contactez le distributeur/ revendeur qui vous a vendu ce produit. Reportez-vous aux coordonnées dans la liste des contacts si celle-ci est fournie avec ce produit, ou consultez la rubrique Demande de renseignements du document Consignes de sécurité fourni avec ce produit, puis posez votre question.
U7:B9	U7	Erreur de la zone d'impression	Une erreur est survenue à la position de début d'impression dans le dispositif d'impression.

Code de l'erreur (Écran LCD)	Code de l'erreur (Affichage du numéro de la fonction)	Description de l'erreur	Action
			Réglez la position de début d'impression et la chaîne de caractères de façon à ce que la zone d'impression se trouve à l'intérieur du document. Pour en savoir plus sur ce réglage, consultez la rubrique Définir la position d'impression (page 26).
A1:B3	A1	Erreur d'impression (délai de communication dépassé)	Un problème est survenu dans le dispositif d'impression. Prenez les mesures suivantes. ● Vérifiez si la cartouche d'impression est correctement installée. Pour en savoir plus sur l'installation, consultez la rubrique Installer la cartouche d'impression (page 16). ● Reconnectez le câble EXT. ● Éteignez, puis rallumez le scanneur. Si le problème persiste, notez le code d'erreur et contactez le distributeur/revendeur qui vous a vendu ce produit. Reportez-vous aux coordonnées dans la liste des contacts si celle-ci est fournie avec ce produit, ou consultez la rubrique Demande de renseignements du document Consignes de sécurité fourni avec ce produit, puis posez votre question.
A2:B5	A2	Erreur d'impression (tête d'impression)	
A3:B6	A3	Erreur d'impression (EEPROM)	
A4:B8	A4	Erreur d'impression (ROM)	
H6:B1	H6	Erreur système du dispositif d'impression	Une erreur du circuit du dispositif d'impression s'est produite. Éteignez, puis rallumez le scanneur. Si le problème persiste, notez le code d'erreur et contactez le distributeur/revendeur qui vous a vendu ce produit. Reportez-vous aux coordonnées dans la liste des contacts si celle-ci est fournie avec

Code de l'erreur (Écran LCD)	Code de l'erreur (Affichage du numéro de la fonction)	Description de l'erreur	Action
			ce produit, ou consultez la rubrique Demande de renseignements du document Consignes de sécurité fourni avec ce produit, puis posez votre question.

***1 :**si vous ouvrez la section d'impression (couvercle du dispositif d'impression) alors que le scanneur est en mode veille, les éléments suivants s'affichent sur le panneau de commande.

- Pour fi-8190/fi-8170
  Un message d'erreur sans code d'erreur apparaît sur l'écran LCD
- Pour fi-8150/fi-8150U
  L'indication "c" qui apparaît sur l'affichage du numéro de la fonction et le témoin DEL clignote en alternance.

Consulter l'étiquette du produit

Cette rubrique décrit l'étiquette du produit sur le scanneur.

L'étiquette se trouve à la base du produit.

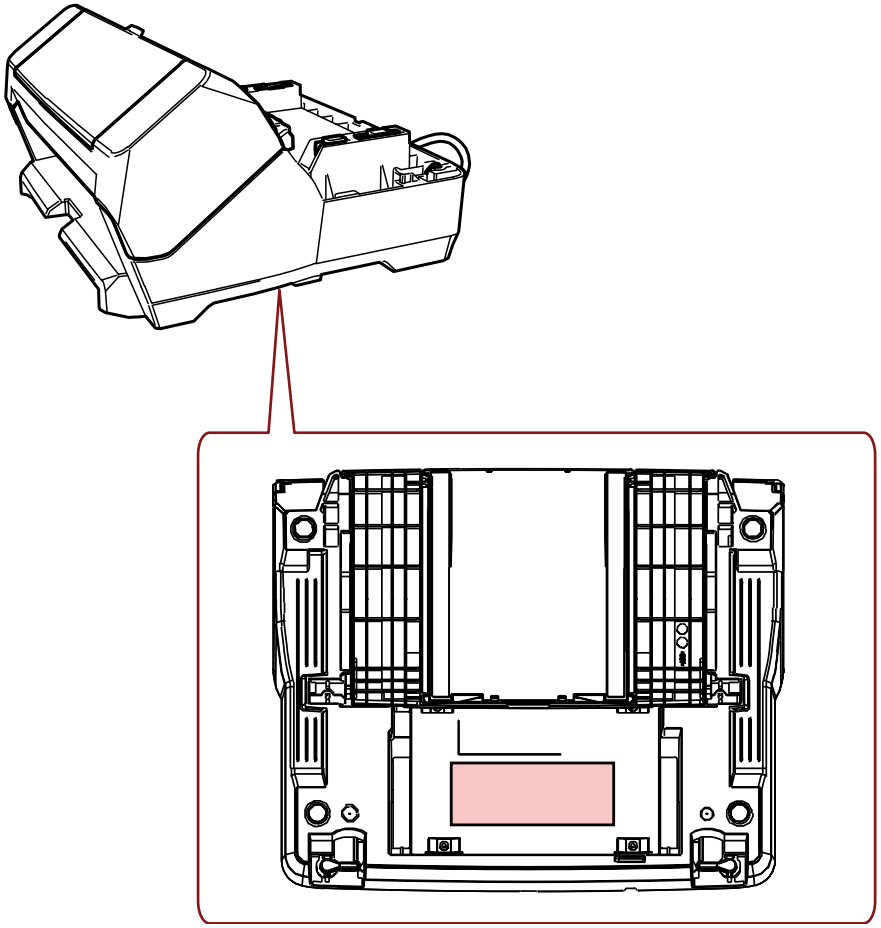

Étiquette (exemple) : informations sur le dispositif d'impression.

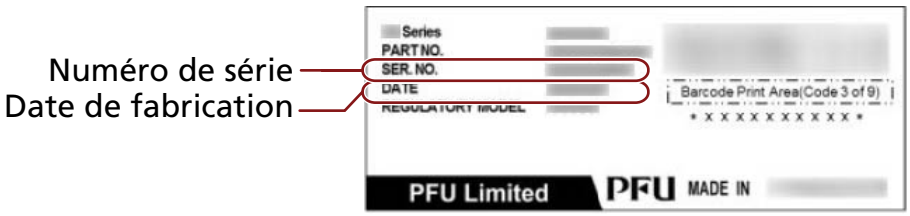

Spécifications

Option	Spécification
Méthode d'impression	Impression thermique à jet d'encre
Type d'impression	Post-impression (impression après la numérisation d'une image)
Caractères d'impression	**Caractères alphabétiques :**A à Z, a à z **Caractères numériques :** 0, 1 à 9 **Caractères spéciaux :** ! " # $ % & ' ( ) * + , - . / : ; < = > ? @ [¥] ^ _ ` { | } ¯
Nombre maximal de caractères par ligne	43 caractères maximum
Sens d'impression	**Normal, Gras :**0°, 180° (horizontal), 90°, 270° (vertical) **Condensé :** 0°, 180° (horizontal)
Taille des caractères	**Normal, Gras :**2,91 (H) × 2,82 (L) mm (horizontal) 2,82 (H) × 2,91 (L) mm (vertical) **Condensé :** 2,91 (H) × 2,12 (L) mm (horizontal)
Pas des caractères	**Normal, Gras :**3,53 mm **Condensé :** 2,54 mm
Style de police de caractères	Normal, Gras
Largeur des caractères	Normal, Gras, Condensé
Documents d'impression	Documents compatibles avec le scanneur Pour en savoir plus, consultez le Guide d'utilisation de votre scanneur. Notez que la taille et le grammage du papier sont les suivants : ● Taille minimale (largeur × longueur) 50,8 × 54 mm/2,00 × 2,13 po. ● Taille maximale (largeur × longueur) 210 × 297 mm/8,3 × 11,7 po. (A4 portrait) ou 215,9 × 355,6 mm/8,5 × 14 po. (Légal portrait) Pour les documents de page longue, le scanneur prend en charge une taille maximale de 6 096 mm (240 po.) pour la numérisation, mais uniquement de 863,6 mm (34 po.) pour l'impression. ● Grammage 52 à 128 g/m^2 (14 à 34 lb)

<table>
<tr><th>Option</th><th>Spécification</th></tr>
<tr><td></td><td>
IMPORTANT
● Vous devez éviter de numériser les types de documents suivants :
Une erreur d'impression se produit, car l'encre ne sèche pas facilement sur les documents ou traverse les documents.
En outre, l'encre salit les composants internes de l'imprimante, ce qui raccourcit la fréquence de nettoyage.
- Documents à surface brillante, tels que le papier thermique, le papier à transfert thermique, le papier couché et le papier d'art.
● Vous devez éviter de numériser les types de documents suivants, car ils ne sont pas compatibles :
- Le transparent/transparents photo/transparent livret ou une feuille OHP
- Les documents plastifiés épais, par exemple les cartes bancaires
- Les documents pliés en deux
- Les documents multicouches, par exemple le papier transfert
- Les enveloppes
- Les passeports/les livrets
</td></tr>
<tr><td>Zone d'impression</td><td>
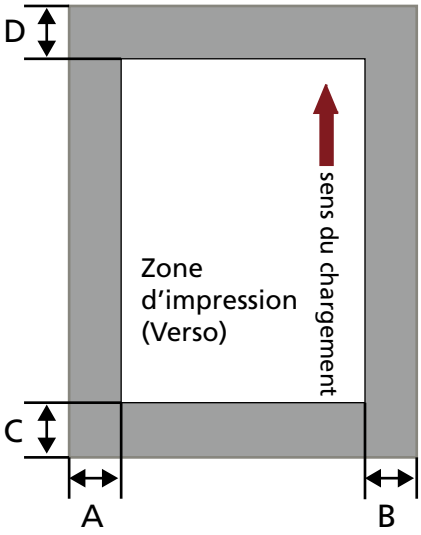

A = 5 mm
B = 5 mm
C = 5 mm
D = 5 mm
IMPORTANT
Évitez d'imprimer à moins de 5 mm du bord du document.
</td></tr>
</table>

Option	Spécification
Précision de la position d'impression	**Sens du chargement :**±4 mm (de la position de début)
Dimensions	**Sans le scanneur :**300 (L) × 245 (P) × 151 (H) mm/11,81 (L) × 9,65 (P) × 5,94 (H) po. **Avec le scanneur** 300 (L) × 255 (P) × 225 (H) mm/11,81 (L) × 10,04 (P) × 8,86 (H) po. La profondeur indique la taille du scanneur sans le câble EXT, le plateau d'alimentation de l'AAD (chargeur) et le plateau de réception. La hauteur indique la taille du scanneur sans les parties saillantes.
Poids	2,9 kg/6,39 lb
Conditions ambiantes	**Température :**de 10 à 35℃/de 50 à 95 °F **Humidité :** de 15 à 80 %
Consommables	CARTOUCHE D'IMPRESSION (Réf. CA00050-0262) **Nombre de caractères imprimables :** 4 000 000 caractères (Le nombre de caractères imprimables diffère en fonction des caractères à imprimer). **Fréquence de remplacement suggérée :** 4 000 000 caractères ou six mois à compter de l'ouverture de l'emballage (Une cartouche d'impression a une date d'expiration spécifique, et la période d'expiration diffère selon que l'emballage est ouvert ou non. Commencez à utiliser la cartouche d'impression avant la date d'expiration inscrite sur l'emballage).