P3PC-7002-04DEZ0

RICOH

fi-819PRB Indossierungsdrucker

Bedienungshandbuch

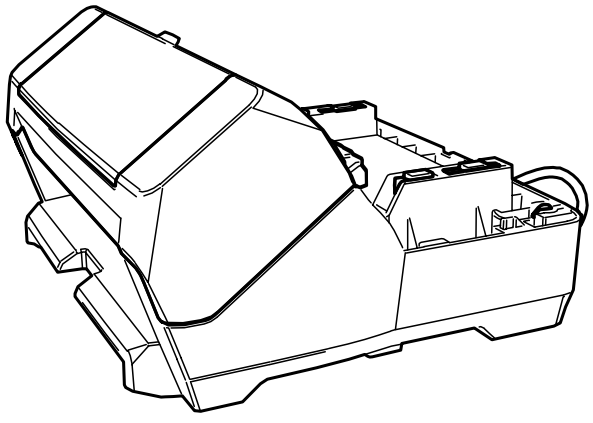

Contents

Einführung 4

Warenzeichen **4**

Hersteller **4**

Datum der Ausgabe/Herausgeber **4**

Sicherheitsinformationen **4**

In diesem Handbuch verwendete Abkürzungen **4**

Pfeilsymbole in diesem Handbuch **5**

In diesem Handbuch verwendete Bildschirmbilder **5**

Hinweis **6**

Vorbereitungen 7

Überprüfen des Packungsinhalts **7**

Bezeichnungen und Namen der Teile **7**

Ohne den Scanner 7

Mit dem Scanner 8

Innenseite des Indossierungsdruckers 10

Installation 11

Installation des Indossierungsdruckers **11**

Einsetzen der Tintenkartusche **16**

Testdruck **20**

Für fi-8190/fi-8170 20

Für fi-8150/fi-8150U 23

Druckmuster und die Ergebnisse 24

Grundlegende Bedienverfahren 27

Festlegen der Druckposition **27**

Verwenden der Blattführungen **28**

Drucken eng an der Kante von Dokumenten, die breiter als das Format A6 sind 29

Entfernen der Blattführungen 30

Anbringen der Blattführungen 30

Einstellungen des Indossierungsdruckers **32**

Austauschen der Tintenkartusche **33**

Entfernen eingeklemmter Dokumente **36**

Tägliche Pflege 38

Reinigen der Tintenkartusche 38

Reinigen des Indossierungsdruckers 40

Reinigen der Rollen 43

Reinigungsmaterialien 46

Fehlermeldungen 47

Überprüfen des Produktetiketts 51

Spezifikationen 52

Einführung

Vielen Dank für den Kauf dieses Produkts.
Dieses Produkt ist eine optionale Einheit, die mit dem fi-8190/fi-8170/fi-8150/fi-8150U verwendet werden kann und Text (z. B. Buchstaben und Ziffern) nach dem Scan auf ein Dokument drucken kann.
In diesem Handbuch werden die Installation und der Anschluss, die grundlegende Bedienung und die regelmäßige Wartung des Produkts beschrieben. Verwenden Sie das Produkt korrekt und nach dem Handbuch.
Informationen zur Verwendung des fi-8190/fi-8170/fi-8150/fi-8150U finden Sie unter "Image Scanner fi-8190/fi-8290/fi-8170/fi-8270/fi-8150/fi-8250/fi-8150U/fi-8250U Bedienungshandbuch" auf der Setup DVD-ROM im Karton.
Wir hoffen, dass Ihnen dieses Handbuch hilft, das Produkt optimal zu nutzen.

Warenzeichen

Microsoft, Windows und Windows Server sind Warenzeichen der Microsoft-Unternehmensgruppe.
PaperStream ist ein eingetragenes Warenzeichen von PFU Limited in Japan.
Andere Firmenamen und Produktbezeichnungen sind eingetragene Warenzeichen oder Warenzeichen der jeweiligen Firmen.

Hersteller

PFU Limited
YOKOHAMA i-MARK PLACE, 4-5 Minatomirai 4-chome, Nishi-ku, Yokohama-shi, Kanagawa 220-8567 Japan.

Datum der Ausgabe/Herausgeber

Datum der Ausgabe: März 2024
Herausgeber: PFU Limited
Regulatorisches Modell: P3810K
© PFU Limited 2021-2024

Sicherheitsinformationen

Das beigefügte Handbuch "Sicherheitshinweise" enthält wichtige Hinweise für eine sichere und korrekte Benutzung dieses Produkts.
Lesen Sie dieses daher vor der Erstbenutzung des Scanners.

In diesem Handbuch verwendete Abkürzungen

Die Betriebssysteme und Produkte in diesem Handbuch werden wie folgt angegeben.

Name	Bezeichnung
Windows® 10 Home (32-Bit/64-Bit) Windows® 10 Pro (32-Bit/64-Bit) Windows® 10 Enterprise (32-Bit/64-Bit) Windows® 10 Education (32-Bit/64-Bit)	Windows 10 (*1)
Windows Server™ 2016 Standard (64-Bit)	Windows Server 2016 (*1)
Windows Server™ 2019 Standard (64-Bit)	Windows Server 2019 (*1)
Windows Server™ 2022 Standard (64-Bit)	Windows Server 2022 (*1)
Windows® 11 Home (64-Bit) Windows® 11 Pro (64-Bit) Windows® 11 Enterprise (64-Bit) Windows® 11 Education (64-Bit)	Windows 11 (*1)
PaperStream IP (TWAIN) PaperStream IP (TWAIN x64) PaperStream IP (ISIS) fi-8000 Series	PaperStream IP Treiber
fi-819PRB Indossierungsdrucker	Indossierungsdrucker
fi-8190/fi-8170/fi-8150/fi-8150U	Scanner
Image Scanner fi-8190/fi-8290/fi-8170/fi-8270/fi-8150/ fi-8250/fi-8150U/fi-8250U Bedienungshandbuch	Bedienungshandbuch

***1:**Wo es zwischen den verschiedenen oben aufgelisteten Versionen des Betriebssystems keinen Unterschied gibt, wird der allgemeine Begriff "Windows" verwendet.

Pfeilsymbole in diesem Handbuch

Rechtspfeile (→) werden zur Trennung von Symbolen oder Menüoptionen verwendet, die nacheinander ausgewählt werden sollen.

Beispiel: Klicken Sie auf das [Start]-Menü → [Systemsteuerung].

In diesem Handbuch verwendete Bildschirmbilder

Bildschirmbilder von Microsoft-Produkten werden mit Genehmigung der Microsoft Corporation abgedruckt.
Die in diesem Handbuch abgebildeten Bildschirmbilder können im Sinne der Produktverbesserung ohne vorherige Ankündigung überarbeitet werden.
Sollten sich die angezeigten Bildschirmbilder von denen dieses Handbuchs unterscheiden, richten Sie sich bitte nach den Anzeigen Ihrer Software und schlagen Sie im Handbuch der verwendeten Scanneranwendung nach, sollte dies erforderlich sein.

In diesem Handbuch werden Bildschirmbeispiele des PaperStream IP-Treibers verwendet.
In diesem Handbuch werden Bildschirmbilder von Windows 10 verwendet. Je nach verwendetem Betriebssystem können sich die angezeigten Bildschirme und erforderlichen Bedienvorgänge unterscheiden. Beachten Sie auch, dass die Bildschirme und Bedienvorgänge von diesem Handbuch abweichen können, nachdem die Scanner-Anwendungssoftware aktualisiert wurde. Sollte dies der Fall sein, beachten Sie bitte das Handbuch für die aktualisierte Softwareversion.

Hinweis

- Die Inhalte dieses Handbuchs können ohne vorherige Ankündigung geändert werden.
- PFU Limited übernimmt keine Haftung für zufällige oder Folgeschäden, die sich aus der Nutzung dieses Produktes ergeben. Ebenso werden Ansprüche Dritter nicht anerkannt.
- Das Vervielfältigen dieses Handbuchs, im Ganzen oder teilweise, sowie das Kopieren der Scanneranwendungen ist gemäß des Urheberrechts untersagt.

Vorbereitungen

Überprüfen des Packungsinhalts

Prüfen Sie die Packungsinhaltliste, die im Karton des Indossierungsdruckers enthalten ist, um sicherzustellen, dass alle Teile im Karton enthalten sind.
Wenn Teile fehlen oder beschädigt wurden, wenden Sie sich an den Vertreiber/Händler, von dem Sie das Produkt gekauft haben. Beachten Sie den Abschnitt Kontakt in der Kontaktliste, wenn diese mit diesem Produkt ausgeliefert wurde, oder beachten Sie den Abschnitt Kontakt im Abschnitt Ansprechpartner für Anfragen, wenn er in den mit diesem Produkt gelieferten Sicherheitshinweisen vorhanden ist, und stellen Sie dann eine Anfrage.
Verwenden Sie dieses Produkt und das Zubehör sorgfältig.

Bezeichnungen und Namen der Teile

Ohne den Scanner

- **Vorderseite**

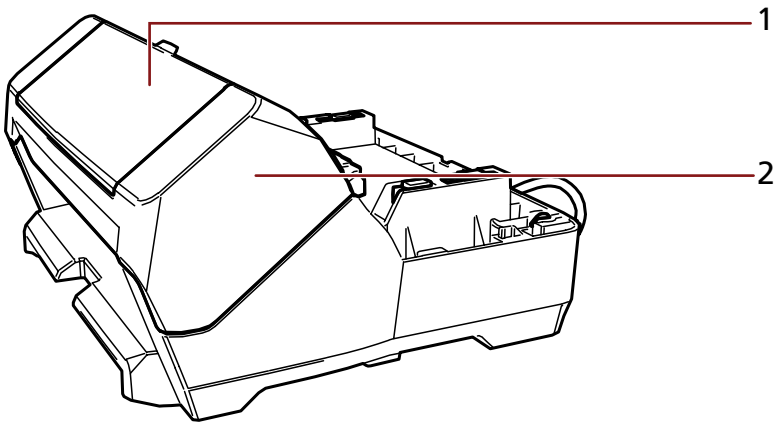

1 Druckkartuschenabdeckung

2 Druckbereich (Indossierungsdrucker-Abdeckung)

- **Rückseite**

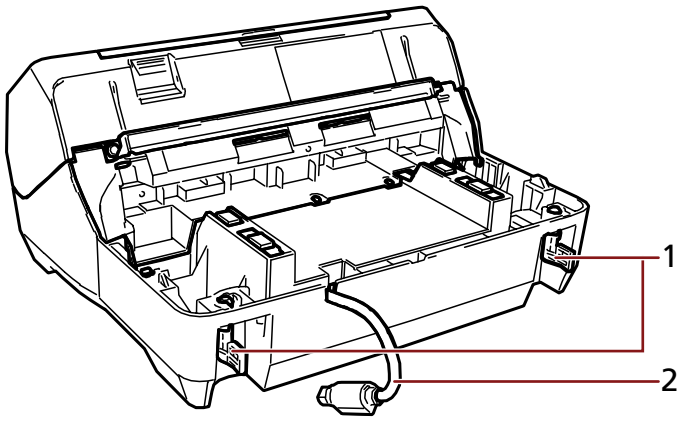

1 Verschlussklammer

2 EXT-Kabel

Mit dem Scanner

- **Vorderseite**

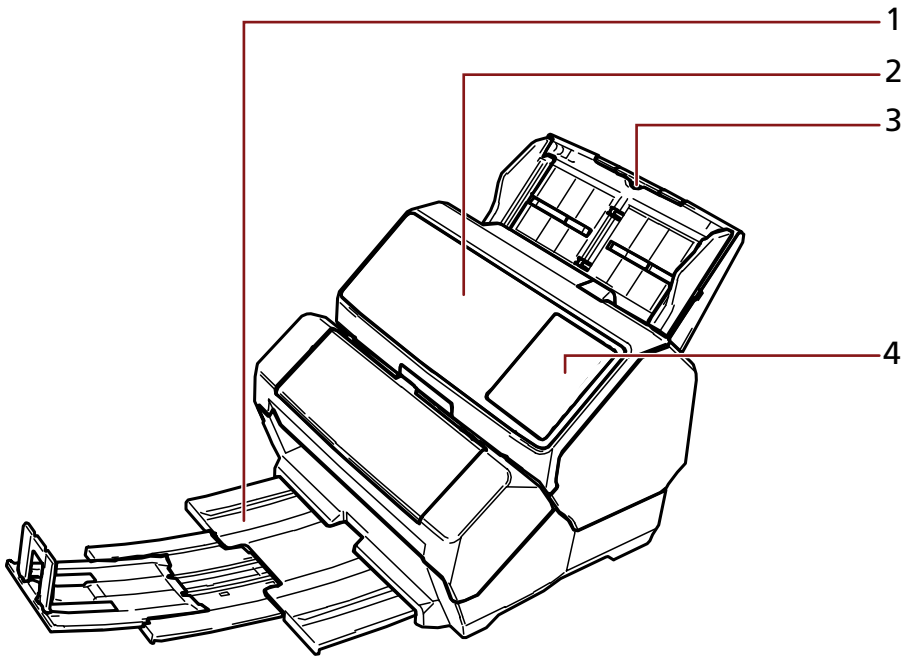

1 Ausgabefach

2 ADF (Automatischer Dokumenteneinzug)

3 ADF-Papierschacht (Einzug)

4 Bedienfeld

Für fi-8190/fi-8170

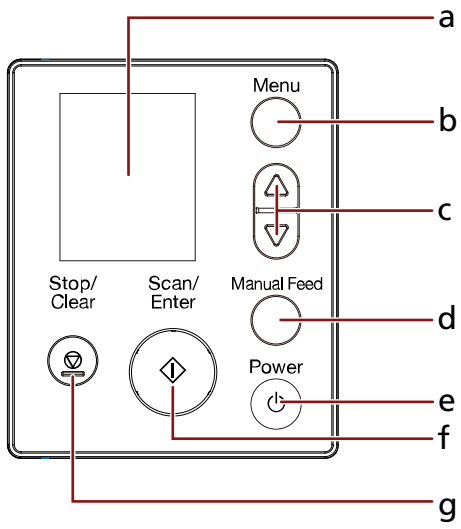

a LCD

b [Menü] Taste

c Taste [△]/[▽]

d [Manual Feed] Taste

e [Power] Taste

f [Scan/Enter] Taste

g [Stop/Clear] Taste

Für fi-8150/fi-8150U

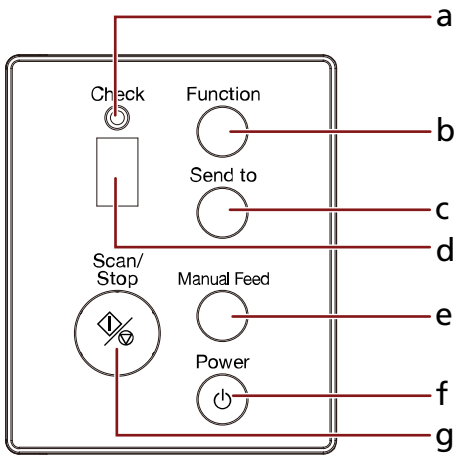

a LED-Anzeige

b [Function] Taste

c [Send to] Taste

d Funktionsnummern-Anzeige

e [Manual Feed] Taste

f [Power] Taste

g [Scan/Stop] Taste

- **Rückseite**

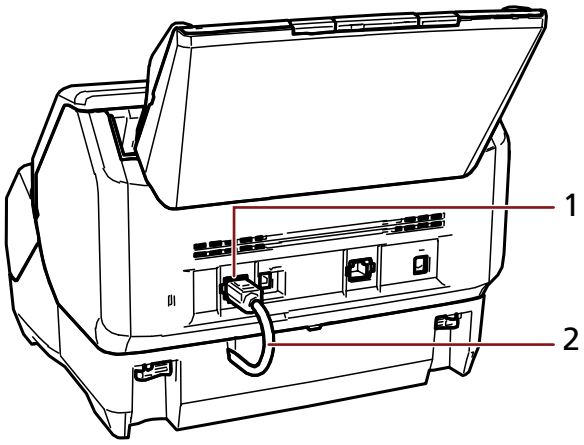

1 EXT-Anschluss

2 EXT-Kabel

Innenseite des Indossierungsdruckers

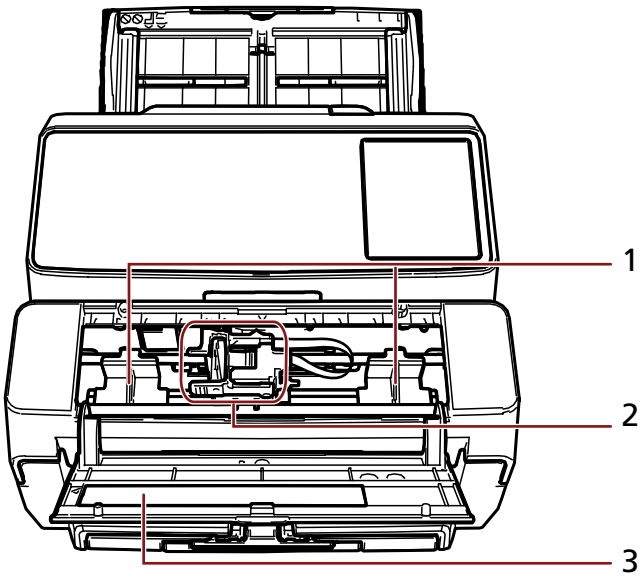

1 Blattführung

2 Druckkartuschenhalterung

3 Druckkartuschenabdeckung

Installation

Installation des Indossierungsdruckers

Installieren Sie den Indossierungsdrucker wie folgt.

1. **Schalten Sie den Scanner aus und entfernen Sie das Netzkabel.**

2. **Entfernen Sie den ADF-Papierschacht (Einzug) und stellen Sie sicher, dass der Einsteller der Seitenführung (A) bis zum Anschlag hineingeschoben ist.**
   Ausführliche Informationen zur Bedienung des Einstellers der Seitenführung finden Sie im Bedienungshandbuch für den Scanner.

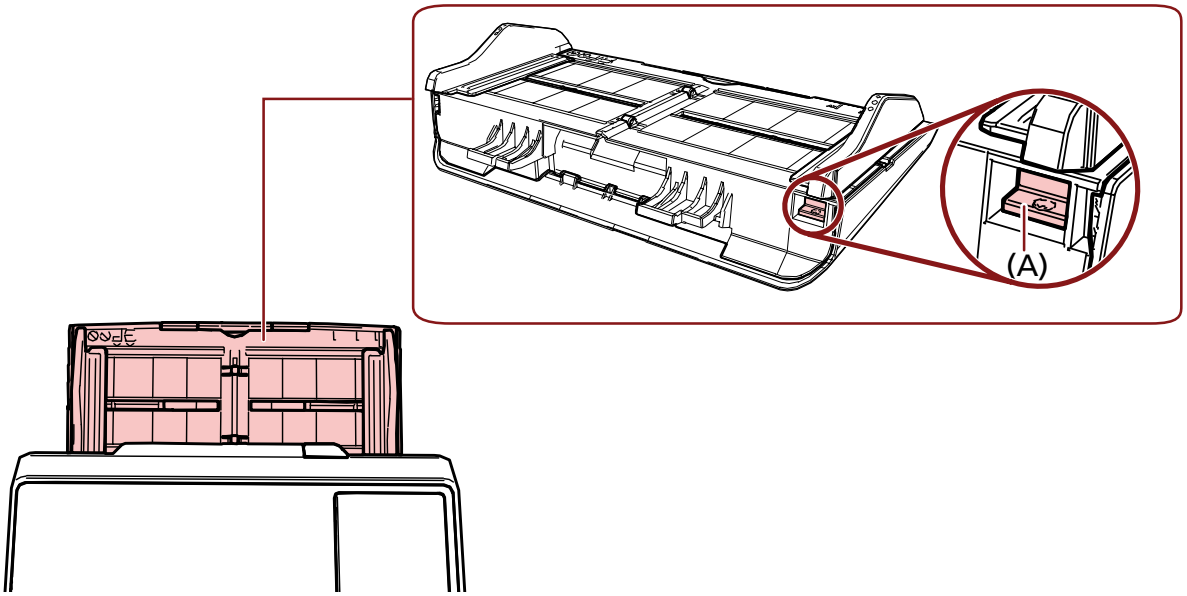

   Bringen Sie den ADF-Papierschacht (Einzug) an, nachdem Sie sichergestellt haben, dass keine Probleme vorliegen.

3. **Entfernen Sie das Ausgabefach vom Scanner.**

a **Ziehen Sie das Ausgabefach heraus.**

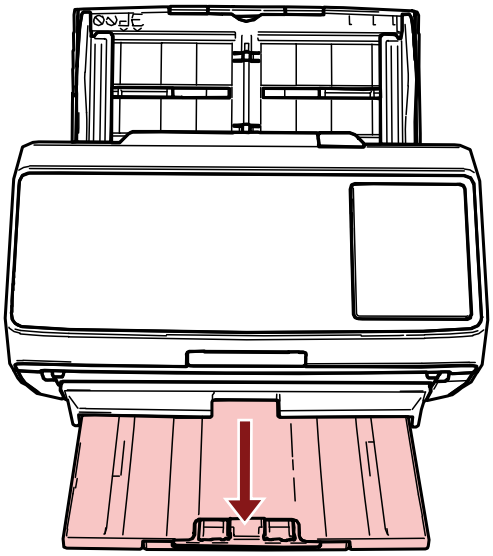

b **Halten Sie beide Enden des Ausgabefachs mit den Händen fest.**

c **Drücken Sie das in der Abbildung durch (B) gekennzeichnete Teil mit beiden Daumen, um das Ausgabefach zu biegen, und ziehen Sie dann das Ausgabefach zu sich heraus.**

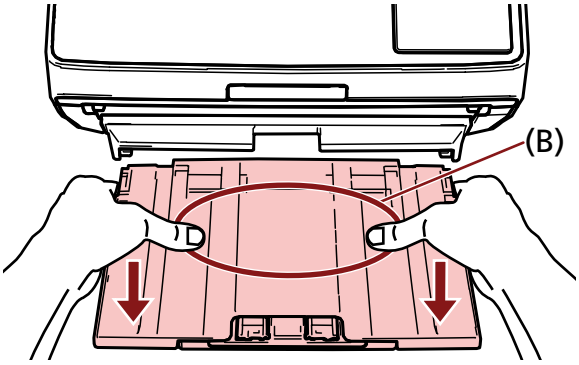

WICHTIG

Stellen Sie sicher, dass Sie das Ausgabefach entfernen, bevor Sie den Indossierungsdrucker installieren.

4 Bringen Sie den Indossierungsdrucker am Scanner an.

Halten Sie den Scanner über die Rückseite des Indossierungsdruckers und senken Sie ihn vorsichtig auf die Basis des Indossierungsdruckers ab, bis er einrastet.

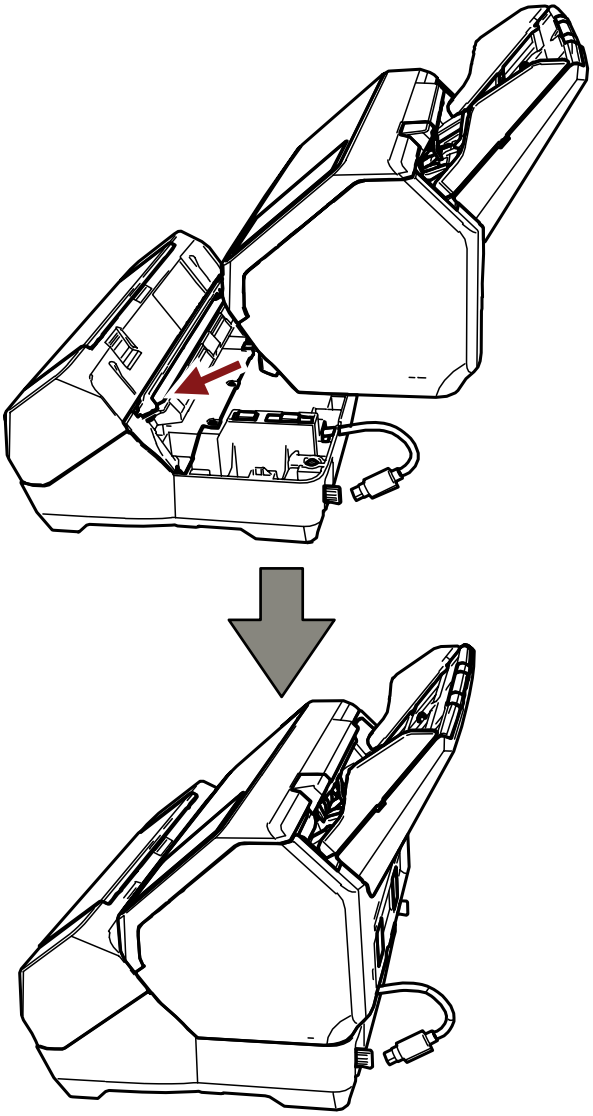

WICHTIG

Geben Sie acht, sich nicht Ihre Finger oder das EXT-Kabel einzuklemmen.

5 **Heben Sie die Verschlussklammern an (zwei Verschlussklammern an der Rückseite).**

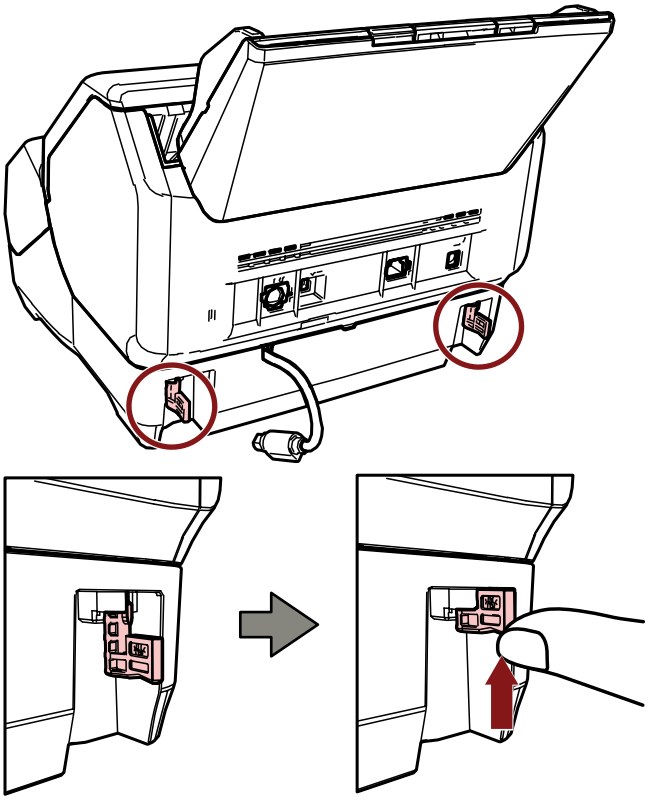

6 **Drehen Sie die Verschlussklammern nach innen (zwei Verschlussklammern an der Rückseite).**

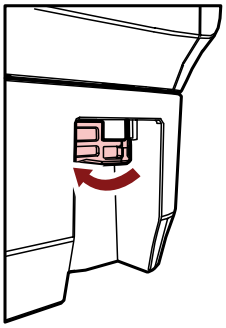

7 **Schließen Sie das EXT-Kabel an den EXT-Anschluss auf der Rückseite des Scanners an.**

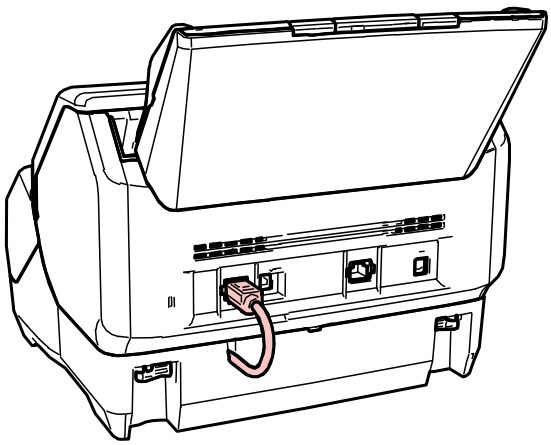

WICHTIG

Wenn das EXT-Kabel nicht angeschlossen ist, funktioniert der Indossierungsdrucker nicht. Das Scannen von Dokumenten ohne angeschlossenes Kabel führt zu Papierstaus.

8 Installieren Sie das (in Schritt 3 entfernte) Ausgabefach an der Vorderseite des Indossierungsdruckers.

a Halten Sie beide Enden des Ausgabefachs mit den Händen fest.

b Setzen Sie das Ausgabefach in die durch (C) gekennzeichneten rechten und linken Teile am Indossierungsdrucker ein, während Sie es in Pfeilrichtung drücken.

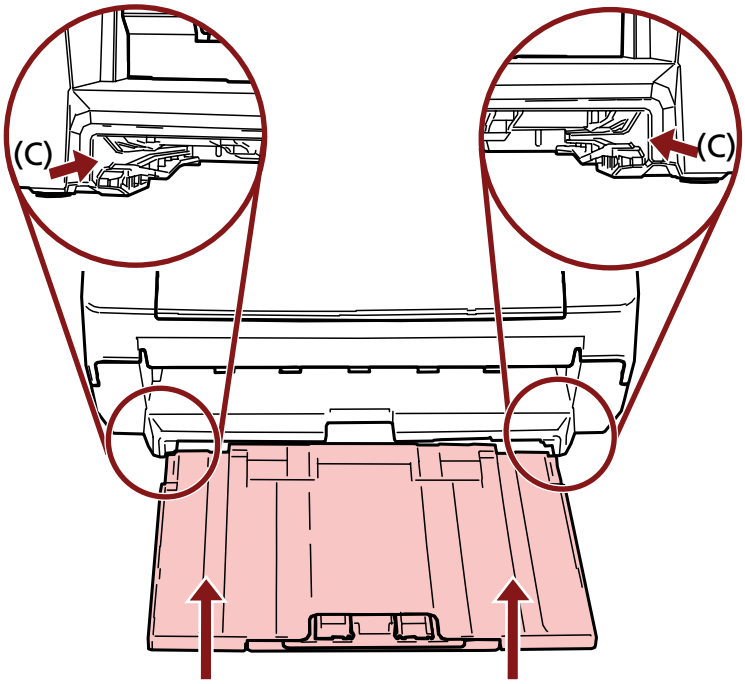

9 Schließen Sie das Netzkabel an.

WICHTIG

Positionieren Sie den Scanner nicht um, während der Indossierungsdrucker angebracht ist. Andernfalls kann der Indossierungsdrucker beschädigt werden.

Einsetzen der Tintenkartusche

Setzen Sie die Tintenkartusche wie folgt ein.

WICHTIG

Stellen Sie sicher, dass die Tintenkartusche in der richtigen Ausrichtung eingesetzt wird, wenn Sie die Tintenkartusche einsetzen.

1. **Schalten Sie den Scanner aus.**
2. **Öffnen Sie die Druckkartuschenabdeckung.**

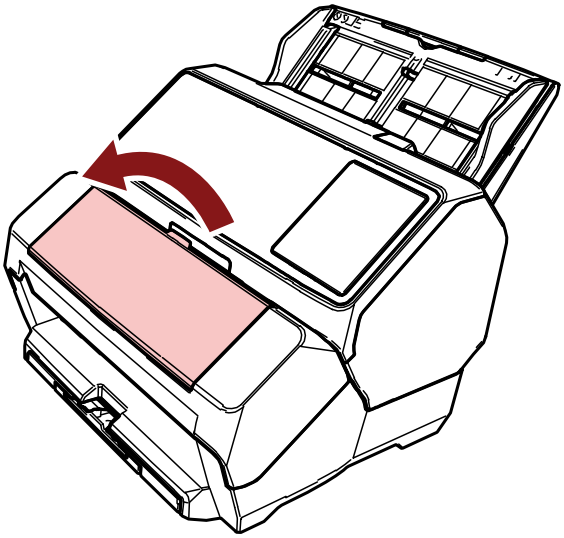

3. **Wenn Sie den Indossierungsdrucker erwerben und die Tintenkartusche zum ersten Mal einsetzen, entfernen Sie das Klebeband, das die Druckkartuschenhalterung und die Blattführung fixiert.**
4. **Drücken Sie die Arme der Druckkartuschenhalterung zusammen und senken Sie sie wie dargestellt ab, um die Arme am anderen Ende anzuheben.**

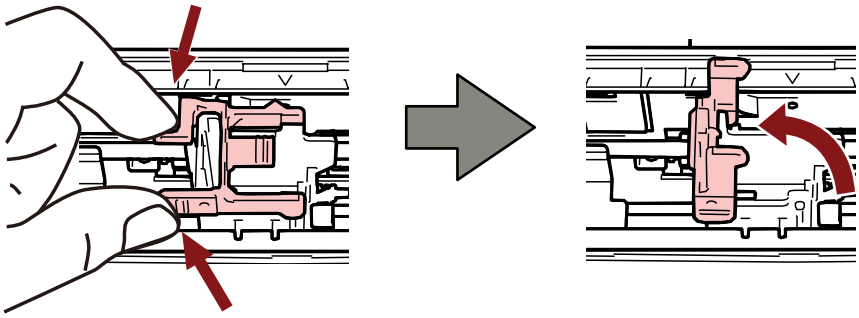

5 **Nehmen Sie die Tintenkartusche aus dem Beutel.**

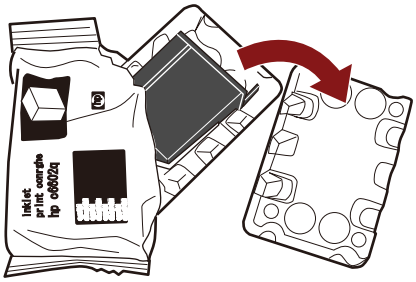

6 **Entfernen Sie das Schutzband von der Tintenkartusche.**

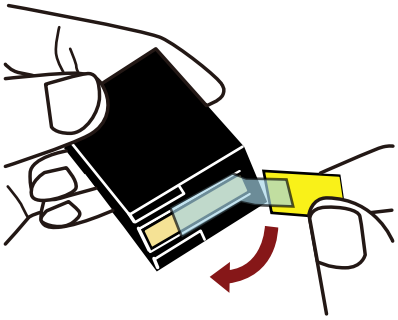

WICHTIG

- Bringen Sie das Klebeband nicht wieder an.
- Achten Sie darauf, dass Sie den Druckkopf der Tintenkartusche (die Kontaktteile (A) und die Düsenplatte (B)) nicht mit den Händen berühren. Andernfalls ist das Drucken eventuell nicht möglich.

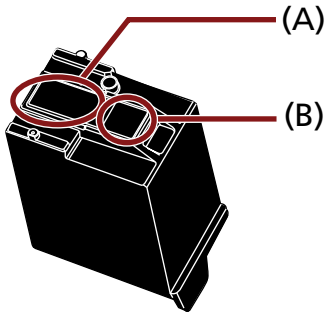

7 Setzen Sie die Tintenkartusche in die Halterung ein, wobei die Lasche (C) an der Tintenkartusche nach rechts weist.

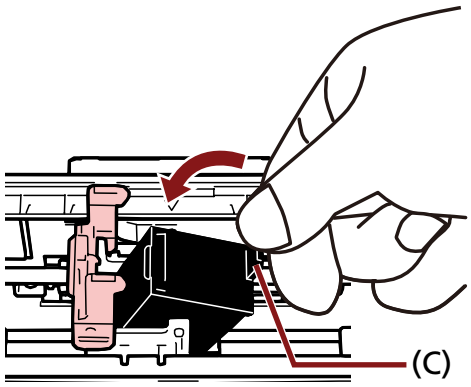

WICHTIG

Achten Sie darauf, dass die Tintenkartusche sich nicht in der Schaltkreisfolie (D) verfängt, um Schäden an der Folie zu verhindern.

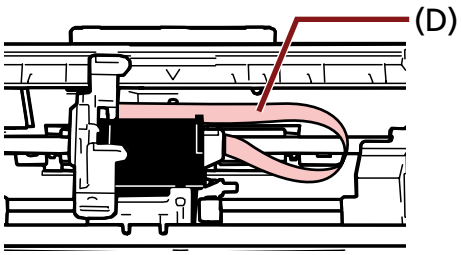

8 Senken Sie den Arm der Druckkartuschenhalterung vorsichtig ab, bis er einrastet, und setzen Sie die Tintenkartusche an ihren Platz.

Stellen Sie sicher, dass die Haken (E) am Arm fest in der Tintenkartusche einrasten.

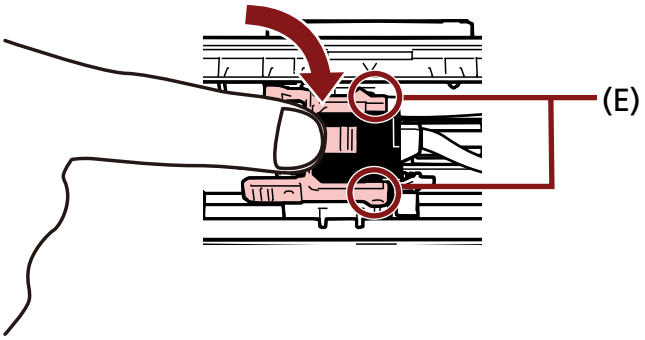

9 Führen Sie die Druckkartuschenhalterung in eine passende Position für den Druck.

(Weitere Informationen finden Sie unter Festlegen der Druckposition (Seite 27).)

10 Schließen Sie die Druckkartuschenabdeckung.

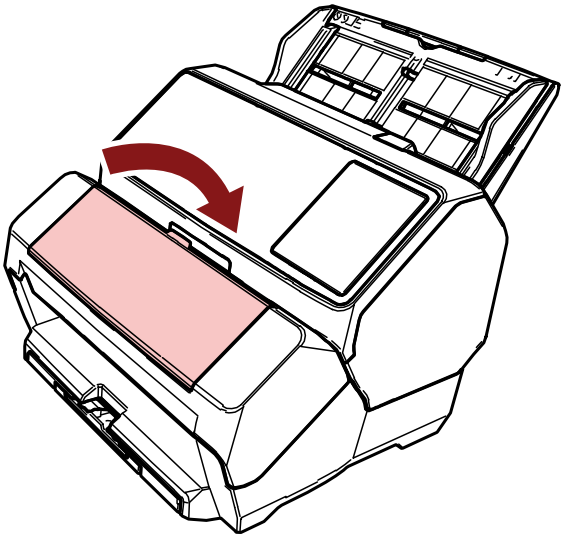

WICHTIG

Wenn Sie den Indossierungsdrucker längere Zeit nicht verwenden, nehmen Sie die Tintenkartusche heraus.
Jedes Mal, wenn der Scanner eingeschaltet wird, wird Tinte verbraucht, auch wenn kein Druck erfolgt.

Testdruck

Überprüfen Sie nach dem Einsetzen der Tintenkartusche, ob normal gedruckt werden kann.

HINWEIS

Weitere Informationen zum Bedienfeld finden Sie in dem mit dem Scanner mitgelieferten Bedienungshandbuch.

Für fi-8190/fi-8170

1 Drücken Sie die [Power] Taste auf dem Bedienfeld des Scanners.

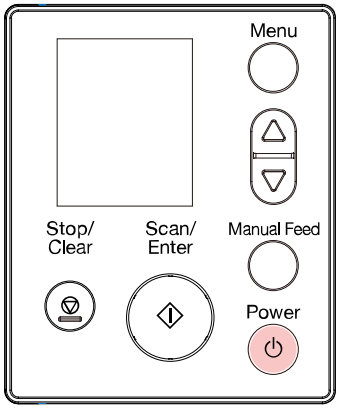

Der Bildschirm [Bereit] wird im LCD angezeigt.

2 Legen Sie leere Dokumente in den Scanner ein.

Legen Sie eines oder mehrere Dokumente ein.

HINWEIS

- Verwenden Sie ein leeres Blatt im Format A4 oder Letter.
  Ist die Papiergröße kleiner als A4 oder Letter, kann der Druckvorgang eventuell nicht korrekt abgeschlossen werden.

- Vergewissern Sie sich, dass sich die Druckkartuschenhalterung innerhalb der Dokumentenbreite befindet.

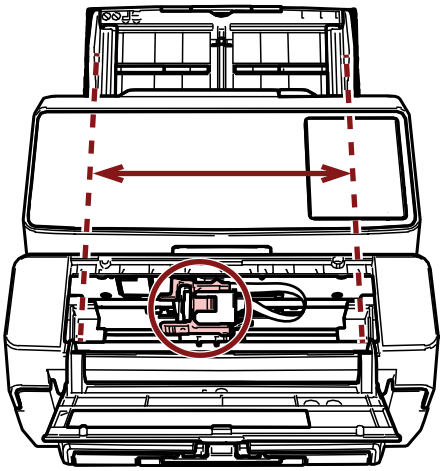

3 **Drücken Sie auf die [Menü] Taste.**

Der Bildschirm [Einstellungsmenü] wird auf dem LCD angezeigt.

4 **Drücken Sie die Taste [△]/[▽], wählen Sie [4: Testdruck] und drücken Sie dann die [Scan/Enter] Taste.**

Der Bildschirm [Blattanzahl] wird auf dem LCD angezeigt.

WICHTIG

Ist der Indossierungsdrucker nicht korrekt oder gar nicht angeschlossen, wird [Diese Funktion steht nicht zur Verfügung, da der Indossierungsdrucker nicht verwendet wird.] auf dem LCD angezeigt.

5 **Drücken Sie die Taste [△]/[▽], wählen Sie [1: Ein Blatt] oder [2: Mehrere Blätter] und drücken Sie dann zur Bestätigung die [Scan/Enter] Taste.**

Wenn [2: Mehrere Blätter] ausgewählt wurde, wird der Druck für alle Blätter in Scanner ausgeführt.

Der Bildschirm [Druckmuster] wird auf dem LCD angezeigt.

6 **Drücken Sie die Taste [△]/[▽], wählen Sie einen Parameter aus und drücken Sie dann die [Scan/Enter] Taste.**

Ausführliche Informationen zu den Druckmustern finden Sie unter Druckmuster und die Ergebnisse (Seite 24).

Der Bildschirm [Testdruck] wird auf dem LCD angezeigt.

7 **Drücken Sie die Taste [△]/[▽], wählen Sie [1: Ja] und drücken Sie dann die [Scan/Enter] Taste.**

Die leeren Blätter werden in den Scanner eingezogen und der Indossierungsdrucker druckt ein Testdruckmuster mit einem 5 mm großen Streifen vom Rand jedes Dokuments (Fehlertoleranz ±4 mm).

WICHTIG

Bewegen Sie den Indossierungsdrucker während des Drucks nicht und versetzen Sie ihm keinen Stoß.
Andernfalls ist das Drucken eventuell nicht möglich.

8 Wenn Sie den Testdruck beendet haben, drücken Sie die [Stop/Clear] Taste, um zum Bildschirm [Bereit] zurückzukehren.

Für fi-8150/fi-8150U

1 **Schalten Sie den Scanner aus, wenn er eingeschaltet ist.**

2 **Halten Sie auf dem Bedienfeld die [Function] Taste gedrückt und drücken Sie die [Power] Taste.**
Halten Sie die [Function] Taste weiterhin gedrückt.

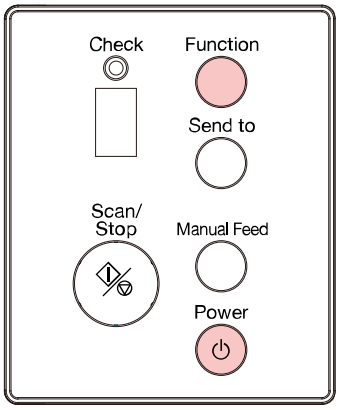

3 **Wenn "b" nach "P" in der Funktionsnummern-Anzeige angezeigt wird, lassen Sie die [Function] Taste los.**

4 **Legen Sie leere Dokumente in den Scanner ein.**
Wenn Sie ein leeres Dokument einlegen, können Sie nur das Ergebnis von Druckmuster 1 prüfen. Legen Sie mehrere leere Dokumente ein, um die Ergebnisse mehrerer Druckmuster zu prüfen. Ausführliche Informationen zu den Druckmustern finden Sie unter Druckmuster und die Ergebnisse (Seite 24).

HINWEIS

- Verwenden Sie ein leeres Blatt im Format A4 oder Letter.
  Ist die Papiergröße kleiner als A4 oder Letter, kann der Druckvorgang eventuell nicht korrekt abgeschlossen werden.
- Vergewissern Sie sich, dass sich die Druckkartuschenhalterung innerhalb der Dokumentenbreite befindet.

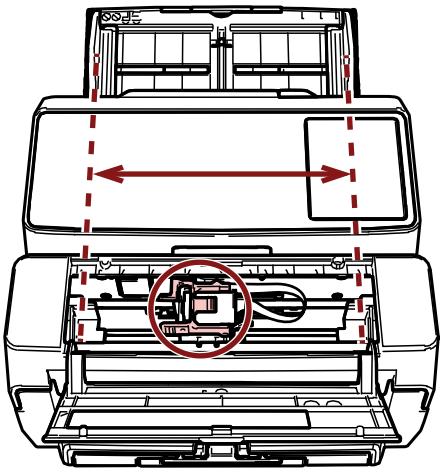

5 Drücken Sie die [Scan/Stop] Taste.

Ein leeres Blatt wird in den Scanner eingezogen und der Indossierungsdrucker wird ein Testdruckmuster mit einem 5 mm großen Streifen vom Rand des Dokuments (Fehlertoleranz ±4 mm) drucken.
Werden mehrere Blätter eines Dokuments in den Scanner eingelegt, werden die Druckmuster 1 bis 6 wiederholt gedruckt.
Der Druckvorgang stoppt, wenn ein Muster gedruckt wurde. Um den Testdruck fortzusetzen, drücken Sie die [Scan/Stop] Taste.

WICHTIG

Bewegen Sie den Indossierungsdrucker während des Drucks nicht und versetzen Sie ihm keinen Stoß.
Andernfalls ist das Drucken eventuell nicht möglich.

6 Drücken Sie die [Power] Taste des Bedienfelds, um den Testdruck zu stoppen und den Scanner auszuschalten.

Druckmuster und die Ergebnisse

- **Druckmuster**

Muster 1 (horizontal):

ABCDEFGHIJKLMNOPQRSTUVWXYZ[¥]^_`00000000

Muster 2 (horizontal):

abcdefghijklmnopqrstuvwxyz{|}¯00000000

Muster 3 (horizontal):

!"#$%&'()*+,-./0123456789:;<=>?@00000000

Muster 4 (vertikal):

ABCDEFGHIJKLMNOPQRSTUVWXYZ[¥]^_`00000000

Muster 5 (vertikal):

abcdefghijklmnopqrstuvwxyz{|}¯00000000

Muster 6 (vertikal):

!"#$%&'()*+,-./0123456789:;<=>?@00000000

HINWEIS

Der Nummerierungsabschnitt "00000000" steigt von 0 (Null) in Schritten von eins.

Beispiel

- Für fi-8190/fi-8170
  Wenn Sie [2: Mehrere Blätter] und [Muster 1] auswählen, drei leere Dokumente einlegen und einen Testdruck ausführen, sind die Ergebnisse auf dem jeweiligen Blatt wie folgt:

  1. Blatt: ABCDEFGHIJKLMNOPQRSTUVWXYZ[¥]^_`00000000

  2. Blatt: ABCDEFGHIJKLMNOPQRSTUVWXYZ[¥]^_`00000001

  3. Blatt: ABCDEFGHIJKLMNOPQRSTUVWXYZ[¥]^_`00000002

- Für fi-8150/fi-8150U
  Wenn Sie sieben leere Dokumente einlegen und einen Testdruck ausführen, sind die Ergebnisse auf dem jeweiligen Blatt wie folgt:

  1. Blatt (Muster 1): ABCDEFGHIJKLMNOPQRSTUVWXYZ[¥]^_`00000000

  2. Blatt (Muster 2): abcdefghijklmnopqrstuvwxyz{|}¯00000001

  3. Blatt (Muster 3): !"#$%&'()*+,-./0123456789:;<=>?@00000002

  4. Blatt (Muster 4): ABCDEFGHIJKLMNOPQRSTUVWXYZ[¥]^_`00000003

  5. Blatt (Muster 5): abcdefghijklmnopqrstuvwxyz{|}¯00000004

  6. Blatt (Muster 6): !"#$%&'()*+,-./0123456789:;<=>?@00000005

  7. Blatt (Muster 7): ABCDEFGHIJKLMNOPQRSTUVWXYZ[¥]^_`00000006

- **Druckmuster und das Ergebnis**

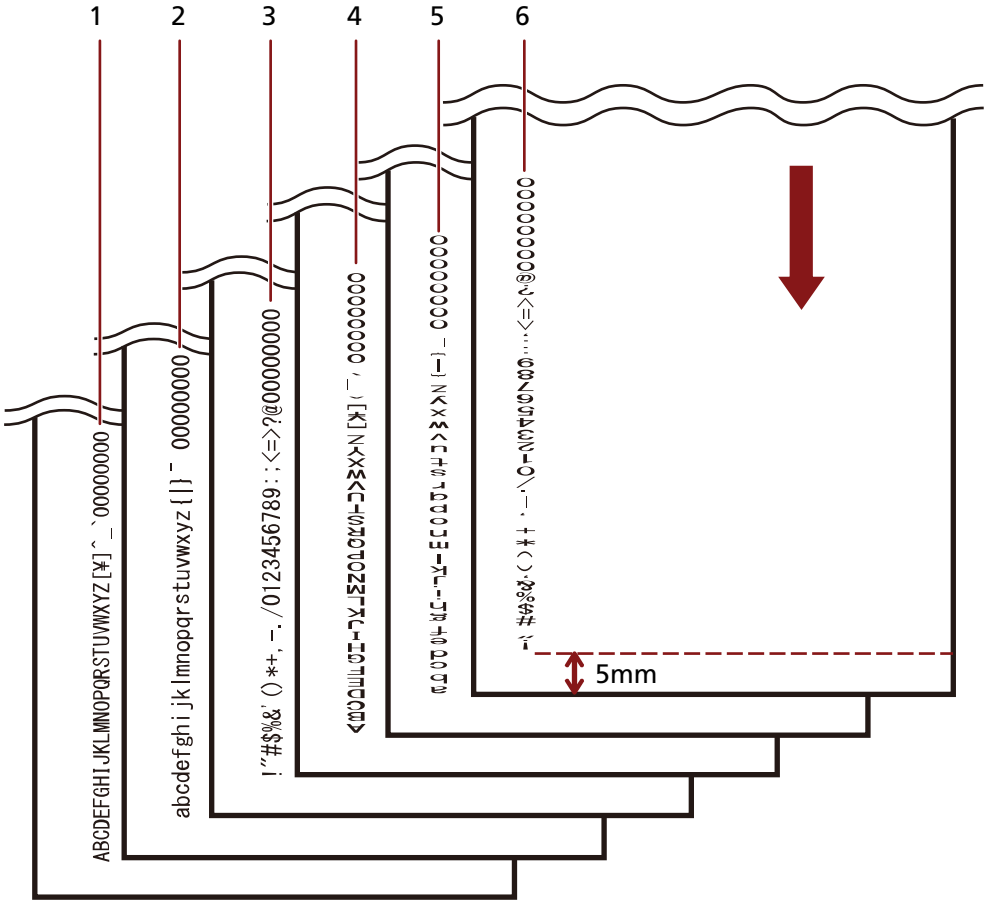

↓: Einzugsrichtung für leere Dokumente

Festlegen der Druckposition

Legen Sie anhand der folgenden Schritte die Druckposition fest.

1 Öffnen Sie die Druckkartuschenabdeckung.

2 Führen Sie die Druckkartuschenhalterung in eine passende Position für den Druck.

a Schieben Sie die Druckkartuschenhalterung innerhalb der Dokumentbreite nach links oder rechts.

b Verwenden Sie die Dokumentgröße-Markierungen (A) im Indossierungsdrucker als Anhaltspunkt und richten Sie Teil (B) der Druckkartuschenhalterung an der Position aus, in der Sie drucken möchten.
Wenn sich die Blattführung an der Position befindet, an der Sie drucken möchten, lesen Sie unter Drucken eng an der Kante von Dokumenten, die breiter als das Format A6 sind (Seite 29) nach, um sie zu verschieben.

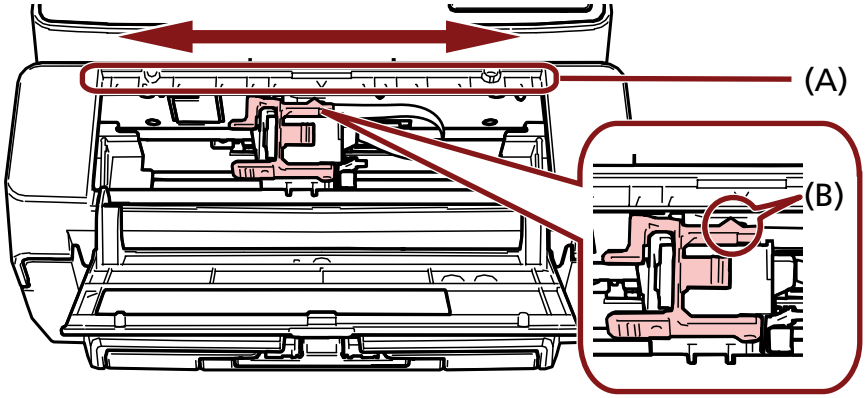

WICHTIG

Wenn in der Nähe der Dokumentkante gedruckt wird, kann es dazu kommen, dass außerhalb des Dokumentbereichs gedruckt wird. Legen Sie die Position der Tintenkartusche daher mit Sorgfalt fest.

Verwenden der Blattführungen

Wenn Dokumente gewellte Kanten wie in der Abbildung unten aufweisen, verwenden Sie die Blattführungen, um Papierstaus zu vermeiden.

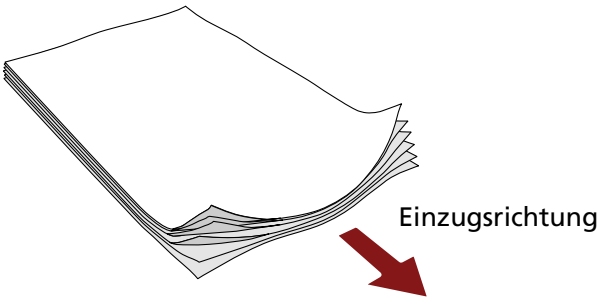

Verschieben Sie anhand der folgenden Schritte die Blattführungen in die Positionen, an denen die Kanten der Dokumente durchlaufen.

1. **Legen Sie Dokumente in den Scanner ein.**
2. **Öffnen Sie die Druckkartuschenabdeckung.**
3. **Verschieben Sie die Blattführungen (A) in die Positionen, an denen die Kanten der Dokumente durchlaufen.**
   Verwenden Sie die Dokumentgröße-Markierungen (B) im Indossierungsdrucker als Anhaltspunkt, wenn Sie die Blattführungen positionieren.
   Beispiel: Für Dokumente im Format A4

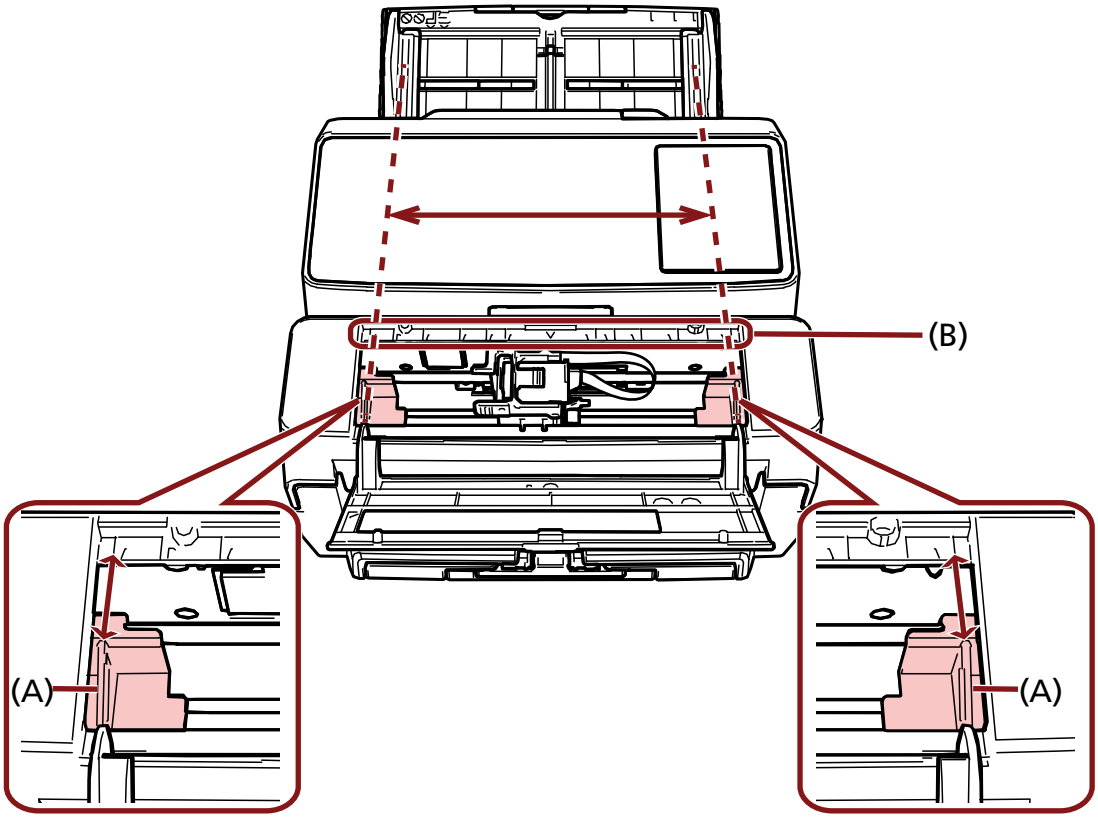

WICHTIG

Achten Sie darauf, dass die Blattführungen nicht in Kontakt mit der Schaltkreisfolie (C) kommen, um Schäden an der Folie zu verhindern.

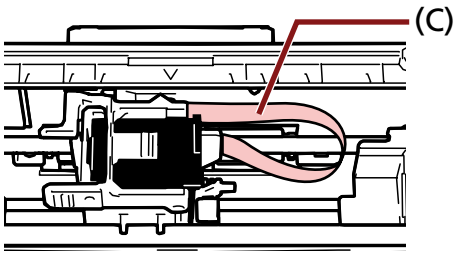

Drucken eng an der Kante von Dokumenten, die breiter als das Format A6 sind

Verschieben Sie die Blattführung, um nah an der Kante von Dokumenten zu drucken, die breiter als das Format A6 sind.

1 **Entfernen Sie die Blattführung aus der Position, an der Sie drucken möchten.**
(Weitere Informationen finden Sie unter Entfernen der Blattführungen (Seite 30).)

2 **Bringen Sie die Blattführung im verfügbaren Bereich (A) in der Nähe der Mitte an und schieben Sie die Druckkartuschenhalterung an die Kante (B).**
(Weitere Informationen finden Sie unter Anbringen der Blattführungen (Seite 30).)

Für den Druck am rechten Rand

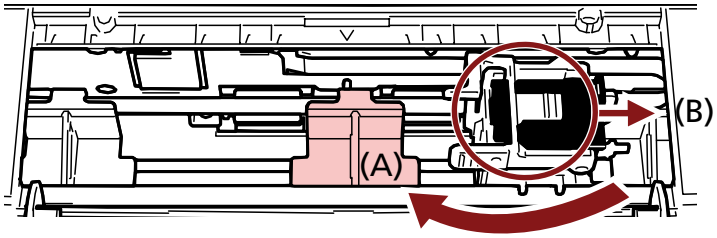

Für den Druck am linken Rand

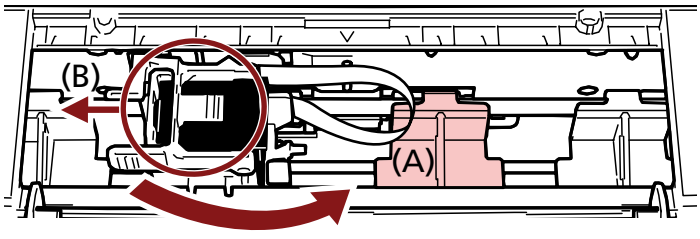

3 **Passen Sie die Position der Druckkartuschenhalterung an.**
(Weitere Informationen finden Sie unter Festlegen der Druckposition (Seite 27).)

Entfernen der Blattführungen

1 **Um die Blattführungen zu entfernen, drücken Sie die Blattführung mit den Fingern zusammen und ziehen Sie sie heraus.**
Wenn sie sich nur schwer entfernen lässt, drehen Sie die Blattführung, um den Haken an (A) zu lösen, und ziehen Sie sie dann heraus.

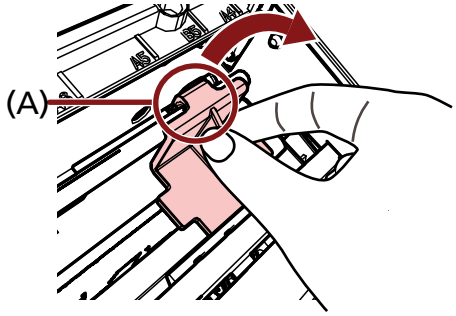

Anbringen der Blattführungen

1 **Bringen Sie die Blattführung in Position.**
Stellen Sie sicher, dass sich die Blattführung unter dem Metallrad (A) befindet.

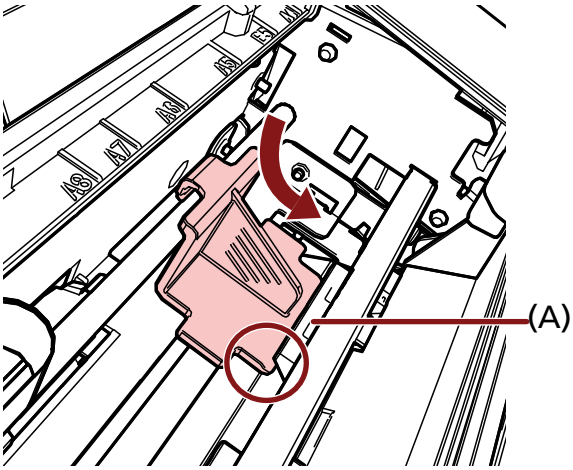

2 Drücken Sie den Teil (B) der Blattführung, bis er gut passt.

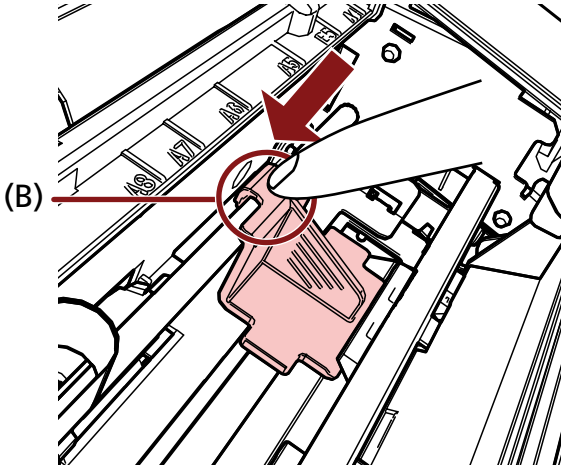

Einstellungen des Indossierungsdruckers

Sie können die Einstellungen für den Indossierungsdrucker im Scannertreiber konfigurieren. Weitere Informationen zur Konfiguration der Einstellungen finden Sie in der Scannertreiber-Hilfe.

- **PaperStream IP (TWAIN) (Beispiel)**

  Rufen Sie den erweiterten Dialog auf und konfigurieren Sie die Einstellungen unter [Indossierungsdrucker] von [Endorser].

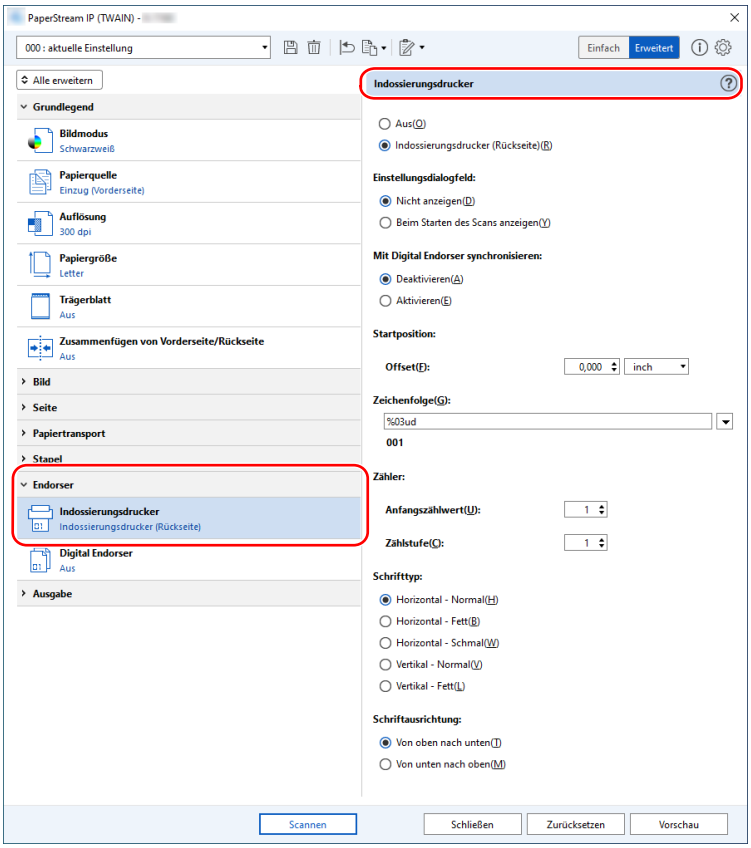

Austauschen der Tintenkartusche

Die Tintenkartusche ist ein Verbrauchsmaterial.
Ersetzen Sie die Tintenkartusche wie folgt.

WICHTIG

Tauschen Sie die Tintenkartusche so bald wie möglich aus, wenn die folgende Meldung angezeigt wird.
Wenn Sie weiterhin drucken, ohne die Kartusche auszutauschen, ist der Druck möglicherweise verblasst.

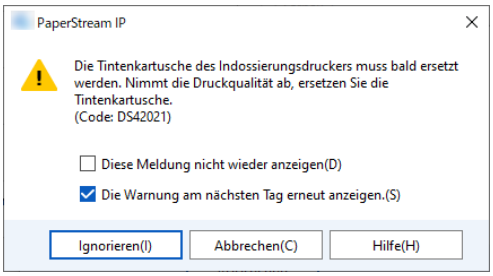

Informationen zum Kauf der Tintenkartusche erhalten Sie von dem Vertreiber/Händler, von dem Sie das Produkt gekauft haben. Beachten Sie den Abschnitt Kontakt in der Kontaktliste, wenn diese mit diesem Produkt ausgeliefert wurde, oder beachten Sie den Abschnitt Kontakt im Abschnitt Ansprechpartner für Anfragen, wenn er in den mit diesem Produkt gelieferten Sicherheitshinweisen vorhanden ist, und stellen Sie dann eine Anfrage.

1. **Schalten Sie den Scanner aus.**
2. **Öffnen Sie die Druckkartuschenabdeckung.**

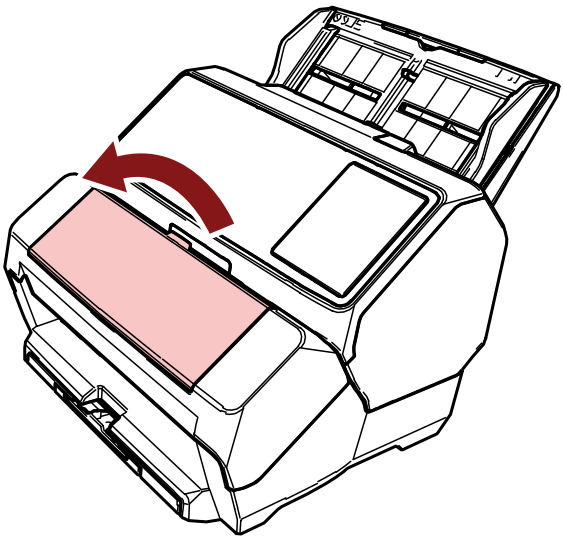

3 Drücken Sie die Arme der Druckkartuschenhalterung zusammen und senken Sie sie wie dargestellt ab, um die Arme am anderen Ende anzuheben.

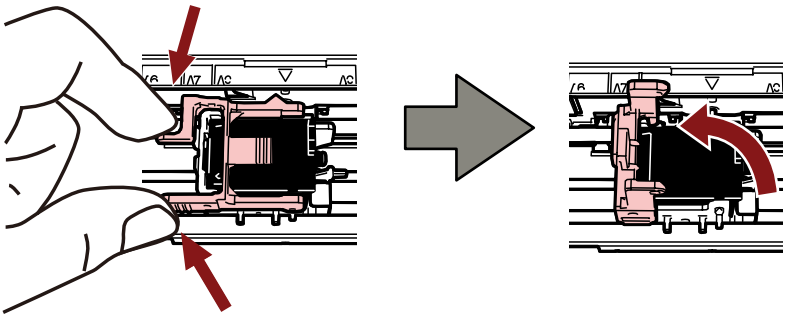

4 Drücken Sie die alte Tintenkartusche mit den Fingern zusammen und entfernen Sie sie.

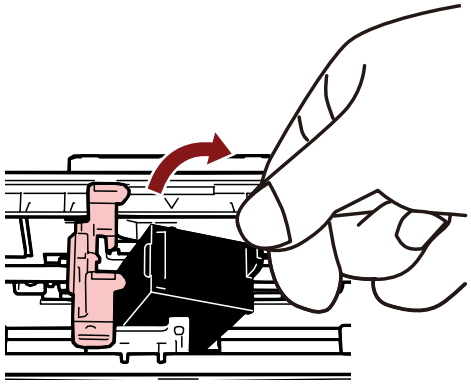

5 Setzen Sie die neue Tintenkartusche wieder ein.
(Beachten Sie die Schritte 5 bis 10 unter Einsetzen der Tintenkartusche (Seite 16).)

> **WICHTIG**
> Stellen Sie sicher, dass die Tintenkartusche in der richtigen Ausrichtung eingesetzt wird, wenn Sie die Tintenkartusche einsetzen.

6 Versichern Sie sich, dass der Scanner am Computer angeschlossen ist, und schalten Sie dann den Scanner ein.
Ausführliche Informationen zur Verbindung des Scanners mit dem Computer finden Sie im Bedienungshandbuch für den Scanner.

7 Setzen Sie den Zähler anhand der folgenden Schritte zurück.

> **WICHTIG**
> Achten Sie darauf, dass Sie den Tintenstandzähler nach dem Ersetzen der Tintenkartusche zurücksetzen.

Verwenden Sie das Software Operation Panel, um den Tintenzähler zurückzusetzen.
Weitere Informationen zum Software Operation Panel finden Sie im Bedienungshandbuch für den Scanner.

a Zeigen Sie das Fenster [Software Operation Panel] an.

Windows 10/Windows Server 2016/Windows Server 2019/Windows Server 2022

Klicken Sie auf das [Start]-Menü → [fi Series] → [Software Operation Panel].

Windows 11

Klicken Sie auf das [Start]-Menü → [Alle Apps] → [fi Series] → [Software Operation Panel].

b Klicken Sie in der linken Liste auf [Geräteeinstellung] und klicken Sie dann auf die Schaltfläche [Löschen] unter [Verbleibender Tintenstand].

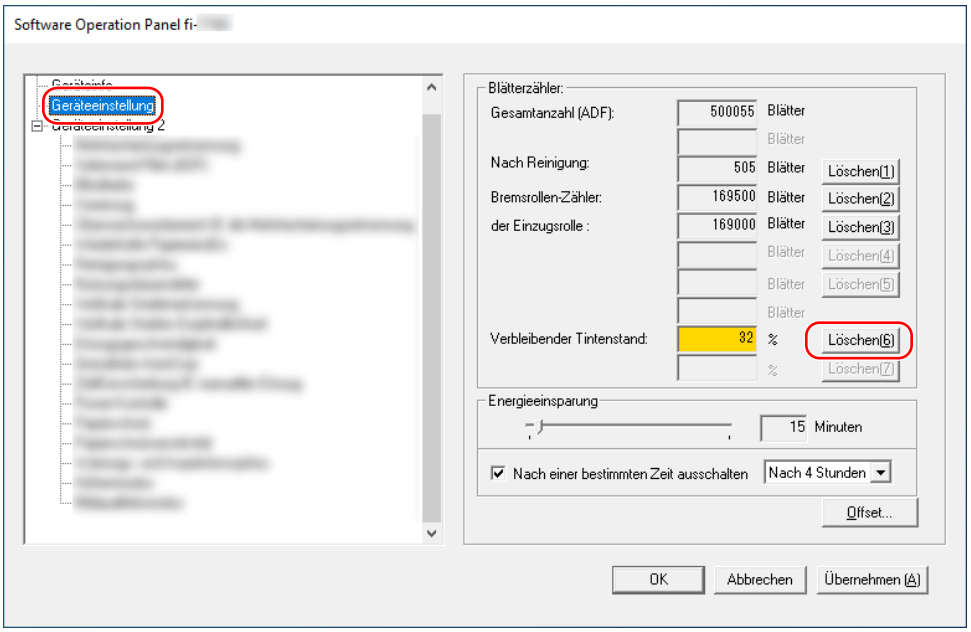

Der Wert des Zählers wird auf 100 gesetzt.

c Klicken Sie im Fenster [Software Operation Panel] auf die Schaltfläche [OK].

d Eine Meldung wird angezeigt, in der Sie gefragt werden, ob Sie die Änderungen im Software Operation Panel übernehmen möchten. Klicken Sie auf die Schaltfläche [OK].

Das Fenster [Software Operation Panel] wird geschlossen und der Tintenzähler wird zurückgesetzt.

WICHTIG

Wenn Sie den Indossierungsdrucker längere Zeit nicht verwenden, nehmen Sie die Tintenkartusche heraus.
Jedes Mal, wenn der Scanner eingeschaltet wird, wird Tinte verbraucht, auch wenn kein Druck erfolgt.

Entfernen eingeklemmter Dokumente

Papierstaus können wie folgt behoben werden.

WICHTIG

Versuchen Sie nicht, eingeklemmte Dokumente mit Gewalt herauszuziehen und öffnen Sie unbedingt zuerst den Druckbereich, bevor Sie den ADF öffnen.

1. **Entfernen Sie alle Dokumente aus dem ADF-Papierschacht (Einzug).**
2. **Öffnen Sie den Druckbereich (Indossierungsdrucker-Abdeckung).**

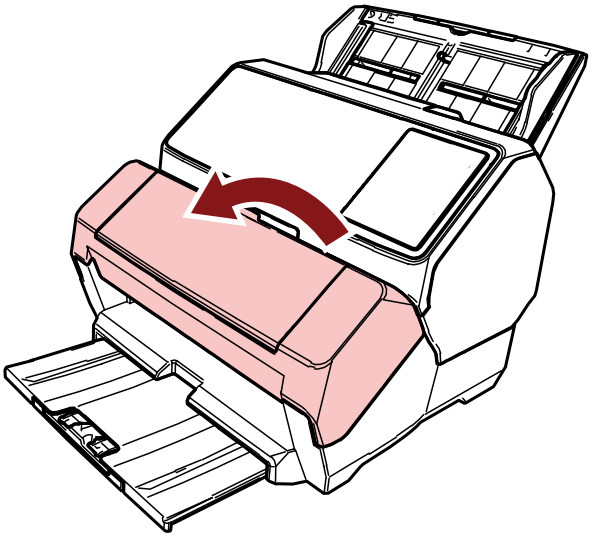

3. **Öffnen Sie den ADF.**

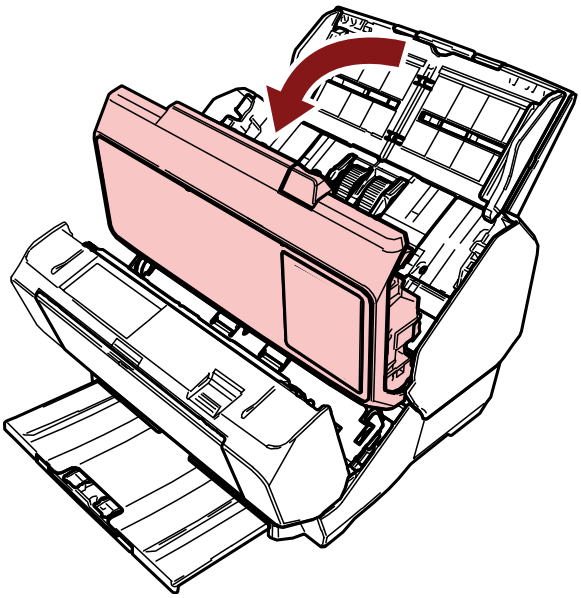

4. **Entfernen Sie das eingeklemmte Dokument.**

5 **Schließen Sie den ADF.**

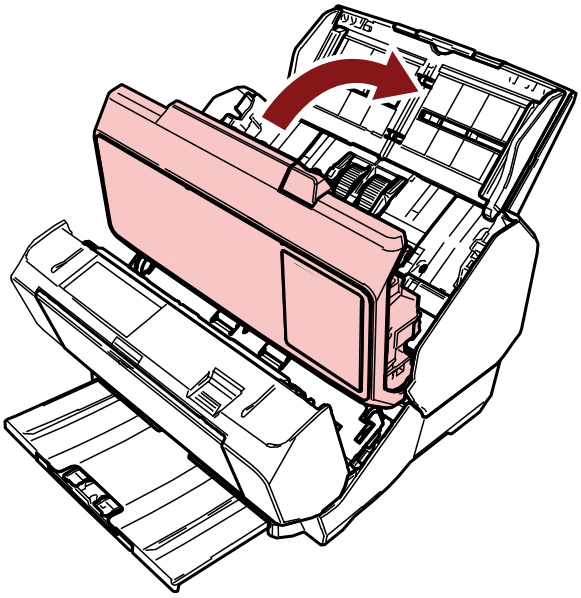

6 **Vergewissern Sie sich, dass der ADF ordnungsgemäß geschlossen ist, und schließen Sie dann den Druckbereich (Indossierungsdrucker-Abdeckung).**

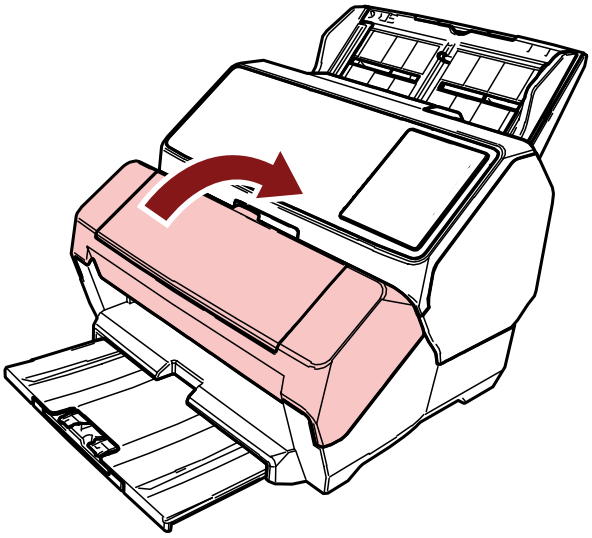

WICHTIG

Geben Sie acht, sich nicht Ihre Finger einzuklemmen.

Tägliche Pflege

Reinigen der Tintenkartusche

Tinte kann auf die Düsenplatte der Tintenkartusche gelangen.
Wenn der Indossierungsdrucker längere Zeit nicht verwendet wurde, kann eine verstopfte Düse zu schlechter Qualität bei den Ausdrucken führen.
Wenn Ihr Indossierungsdrucker diese Probleme aufweist, reinigen Sie die Düsenplatte der Tintenkartusche.

WICHTIG

Verwenden Sie für die Reinigung ein trockenes, fusselfreies Tuch und wischen Sie die überschüssige Tinte von der Düsenplatte. (Verwenden Sie kein Papiertuch.)

HINWEIS

Sollte die Düse nach dem Reinigen der Tintenkartusche weiterhin verschmutzt sein, setzen Sie eine neue Kartusche ein.

1. **Schalten Sie den Scanner aus.**
2. **Entfernen Sie die Tintenkartusche.**
   (Beachten Sie die Schritte 2 bis 4 unter Austauschen der Tintenkartusche (Seite 33).)
3. **Wischen Sie vorsichtig die überschüssige Tinte von der Düsenplatte (B).**

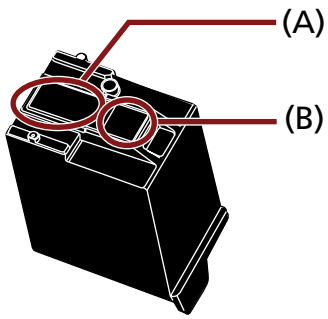

WICHTIG

Achten Sie darauf, dass Sie den Druckkopf der Tintenkartusche (die Kontaktteile (A) und die Düsenplatte (B)) nicht mit den Händen berühren. Andernfalls ist das Drucken eventuell nicht möglich.

4. **Stellen Sie sicher, dass die überschüssige Tinte entfernt wurde, und setzen Sie die Tintenkartusche dann wieder ein.**
   (Beachten Sie die Schritte 7 bis 10 unter Einsetzen der Tintenkartusche (Seite 16).)

WICHTIG

Stellen Sie sicher, dass die Tintenkartusche in der richtigen Ausrichtung eingesetzt wird, wenn Sie die Tintenkartusche einsetzen.

Reinigen des Indossierungsdruckers

Wenn Sie den Indossierungsdrucker häufig verwenden, bleibt Tinte an der Druckkartuschenhalterungsbasis haften, die dann das Papier verschmutzt.
Reinigen Sie die Druckkartuschenhalterungsbasis als Teil der täglichen Wartung anhand der folgenden Schritte.

WICHTIG

Verwenden Sie bei der Reinigung ein saugendes Tuch oder ein Einwegtuch und wischen Sie die Tinte vorsichtig von der Basis.
Wenn die Tinte getrocknet ist, wischen Sie sie vorsichtig mit einem angefeuchteten Tuch ab. (Da die Tinte wasserlöslich ist, kann sie mit Wasser entfernt werden.)

1. **Schalten Sie den Scanner aus.**
2. **Entfernen Sie die Tintenkartusche.**
   (Beachten Sie die Schritte 2 bis 4 unter Austauschen der Tintenkartusche (Seite 33).)
3. **Öffnen Sie den Druckbereich (Indossierungsdrucker-Abdeckung).**

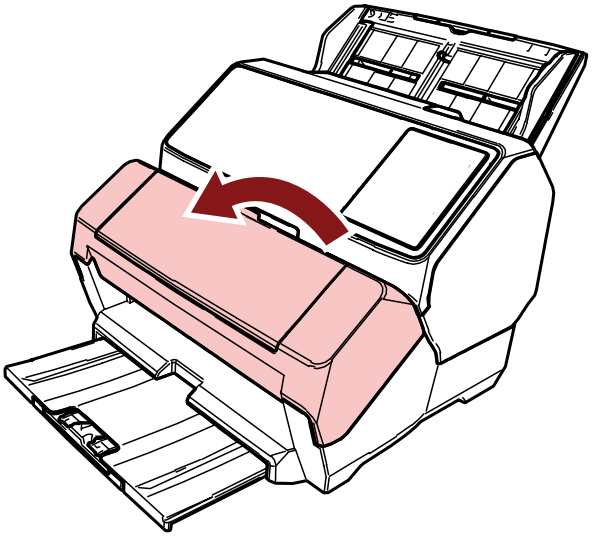

4 Tupfen Sie die Basisoberfläche der Tintenkartusche vorsichtig mit einem Tuch oder Einwegtuch ab, um die Tinte zu entfernen.

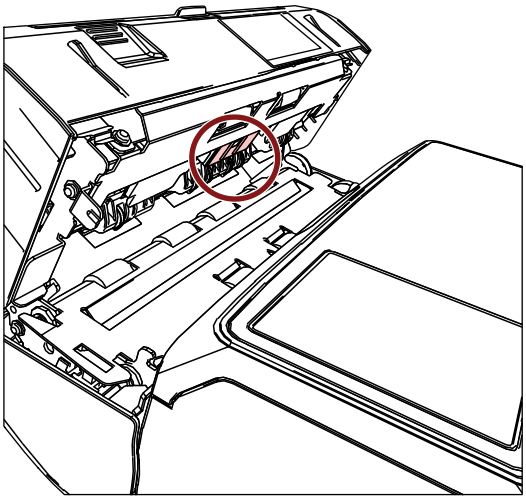

WICHTIG

Geben Sie bei der Reinigung acht, nicht die Metallräder im Druckbereich (Indossierungsdrucker-Abdeckung) zu berühren.

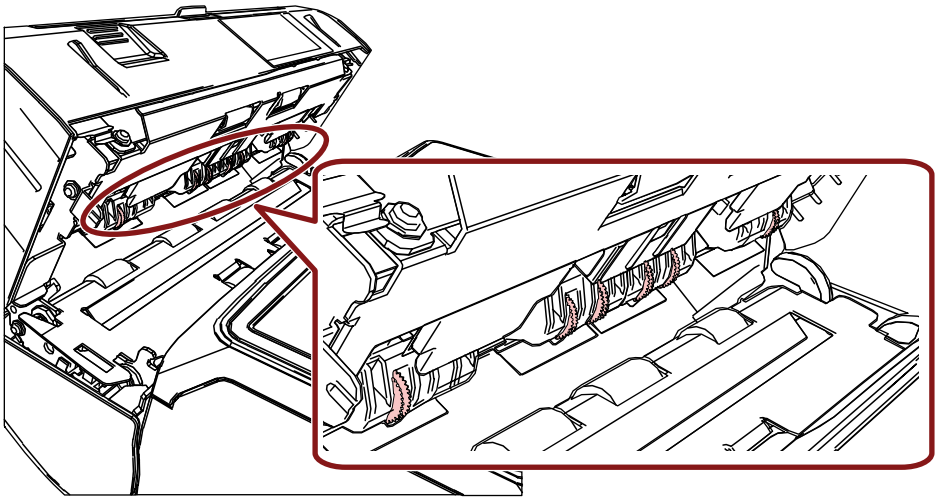

5 **Vergewissern Sie sich, dass die Tinten entfernt wurde, und schließen Sie dann den Druckbereich (Indossierungsdrucker-Abdeckung).**

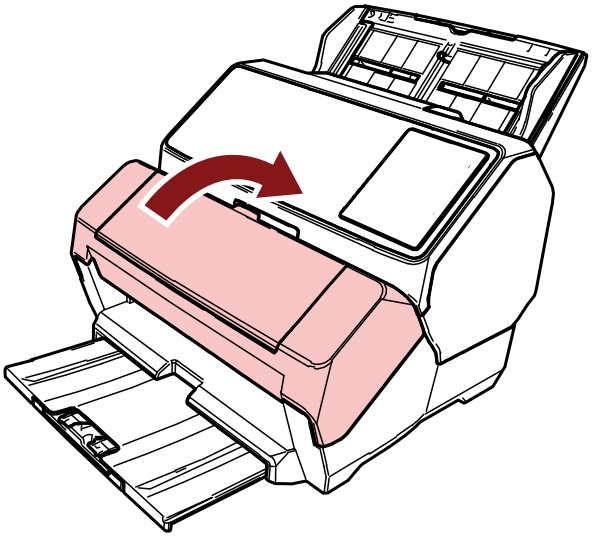

6 **Setzen Sie die Tintenkartusche wieder ein.**
(Beachten Sie die Schritte 7 bis 10 unter Einsetzen der Tintenkartusche (Seite 16).)

Reinigen der Rollen

Wenn Tinte oder Papierstaub an den Flächen der Indossierungsdrucker-Zuführungsrolle haftet, werden die Dokumente möglicherweise nicht sauber eingezogen.
Um Einzugsprobleme zu vermeiden, sollten Sie die Rollenflächen regelmäßig reinigen.

WICHTIG

Wenn Sie übermäßig viel Reiniger F1 verwenden, kann dessen Verdunstung längere Zeit in Anspruch nehmen.
Verwenden Sie ihn in kleinen Mengen.
Wischen Sie nach der Reinigung alle Reinigerrückstände trocken.

HINWEIS

Der empfohlene Reinigungszyklus liegt bei 5000 Blättern.
Der tatsächliche Reinigungszyklus kann abhängig davon, wie häufig der Indossierungsdrucker verwendet wird, und abhängig von den Dokumenten kürzer ausfallen.

1 Öffnen Sie den Druckbereich (Indossierungsdrucker-Abdeckung).

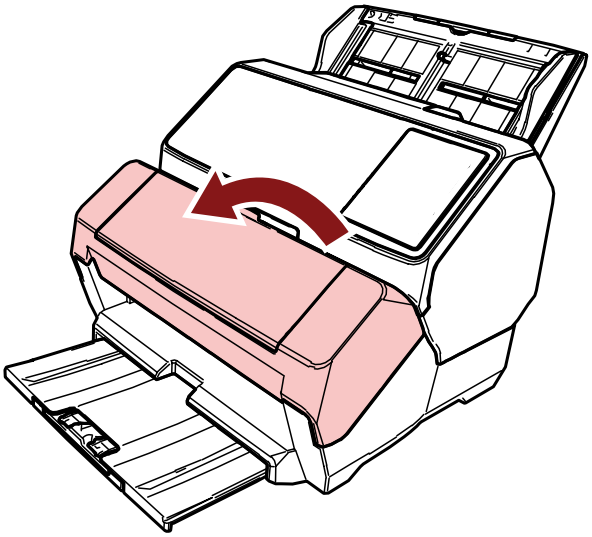

2 Reinigen Sie die Gummirollen.

Reinigen Sie die Gummirollen (insgesamt sechs) unter dem Einzugsbereich.

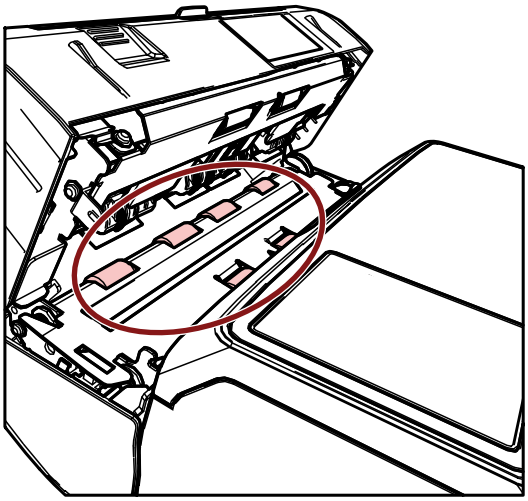

Wischen Sie die Rollenoberfläche sorgfältig mit einem mit Reiniger F1 befeuchteten Tuch ab. Reinigen Sie die gesamte Fläche der Gummirollen, während Sie sie manuell drehen.

WICHTIG

Geben Sie bei der Reinigung acht, nicht die Metallräder im Druckbereich (Indossierungsdrucker-Abdeckung) zu berühren.

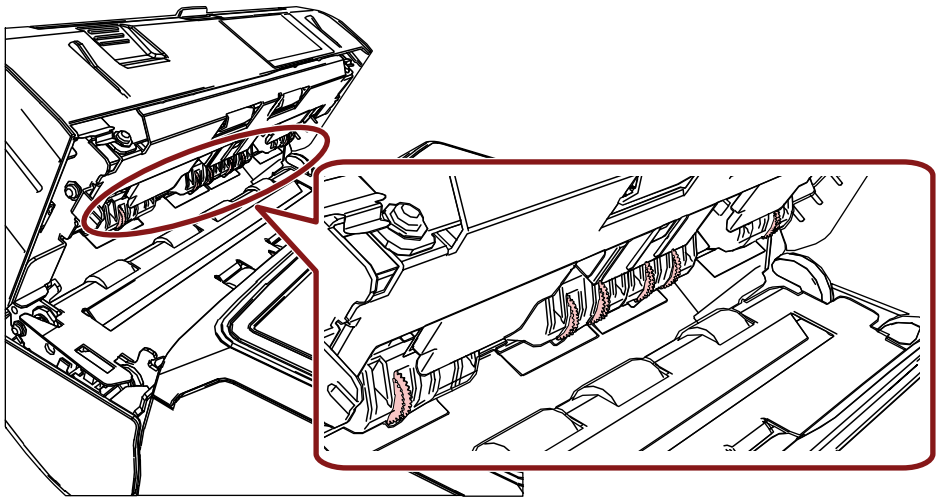

3 Reinigen Sie die Kunststoffrollen.

Reinigen Sie die beiden Kunststoffrollen (schwarz) im Druckbereich (Indossierungsdrucker-Abdeckung).

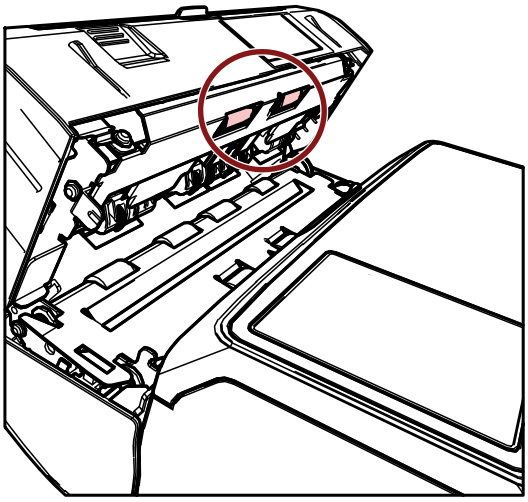

Wischen Sie die Rollenoberfläche sorgfältig mit einem mit Reiniger F1 befeuchteten Tuch ab. Reinigen Sie die gesamte Fläche der Kunststoffrollen, während Sie sie manuell drehen.

4 Vergewissern Sie sich, dass die Tinten entfernt wurde, und schließen Sie dann den Druckbereich (Indossierungsdrucker-Abdeckung).

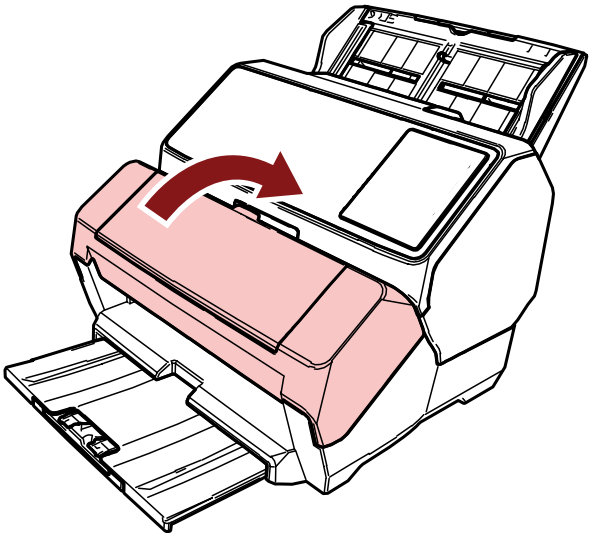

Reinigungsmaterialien

Teilename	Art.-Nr.	Hinweise
Reiniger F1 	PA03950-0352	Menge: 100 ml
Reinigungstuch 	PA03950-0419	24 Packungen (*1)

***1:**Mit dem Reiniger F1 vorbehandelte Reinigungstücher.
Sie können anstelle eines mit dem Reiniger F1 befeuchteten Tuchs verwendet werden.

WICHTIG

Um einen sicheren Umgang mit den Reinigungsmaterialien zu gewähren, lesen Sie bitte die Sicherheitshinweise der einzelnen Produkte vor der Benutzung.

Informationen zu den Reinigungsmaterialien erhalten Sie von dem Vertreiber/Händler, von dem Sie das Produkt gekauft haben. Beachten Sie den Abschnitt Kontakt in der Kontaktliste, wenn diese mit diesem Produkt ausgeliefert wurde, oder beachten Sie den Abschnitt Kontakt im Abschnitt Ansprechpartner für Anfragen, wenn er in den mit diesem Produkt gelieferten Sicherheitshinweisen vorhanden ist, und stellen Sie dann eine Anfrage.

Fehlermeldungen

Dieser Abschnitt erläutert die Fehlermeldungen des Indossierungsdruckers.
Fehlermeldungen werden auf dem Bedienfeld des Scanners angezeigt. Beachten Sie für die Problembehebung die Fehlercodes und die Fehlermeldungen.
Beim fi-8190/fi-8170 werden ein Fehlercode, Fehlerdetails und eine Lösung für das Problem im LCD angezeigt.
Beim fi-8150/fi-8150U werden ein alphabetisches Zeichen und eine Ziffer als Fehlercode abwechselnd in der Funktionsnummern-Anzeige angezeigt.

WICHTIG

Ausführliche Informationen zu anderen als den unten aufgeführten Fehlermeldungen finden Sie im Bedienungshandbuch für den Scanner.

Fehlercode (LCD)	Fehlercode (Funktionsnummern-Anzeige)	Fehlerbeschreibung	Maßnahme
J1:5A	J1	Papierstau	Im Indossierungsdrucker hat sich Papier gestaut. Unternehmen Sie folgende Schritte. • Entfernen Sie das gestaute Dokument aus dem Indossierungsdrucker. Ausführliche Informationen finden Sie unter Entfernen eingeklemmter Dokumente (Seite 36). • Stellen Sie sicher, dass das Dokument den Anforderungen für Dokumente entspricht, die in den Indossierungsdrucker eingezogen werden können. Ausführliche Informationen finden Sie unter Spezifikationen (Seite 52). • Reinigen Sie die Rollen. Weitere Details zur Reinigung finden Sie unter Reinigen der Rollen (Seite 43).

Fehlercode (LCD)	Fehlercode (Funktionsnummern-Anzeige)	Fehlerbeschreibung	Maßnahme
U5:4A (*1)	U5 (*1)	Druckerabdeckung Offen	Der Druckbereich (Indossierungsdrucker-Abdeckung) wurde während des Scanvorgangs geöffnet. Entfernen Sie das Dokument aus dem ADF und schließen Sie den Druckbereich (Indossierungsdrucker-Abdeckung). Überprüfen Sie, ob der Druckbereich (Indossierungsdrucker-Abdeckung) ordnungsgemäß geschlossen ist. Um zu überprüfen, ob er vollständig geschlossen ist, öffnen Sie den Druckbereich (Indossierungsdrucker-Abdeckung) und schließen Sie ihn dann wieder. Ausführliche Informationen zum Öffnen und Schließen des Druckbereichs (Indossierungsdrucker-Abdeckung) finden Sie unter Entfernen eingeklemmter Dokumente (Seite 36).
U6:B4	U6	Tintenkartusche nicht installiert	Die Tintenkartusche ist nicht ordnungsgemäß im Indossierungsdrucker installiert. Überprüfen Sie, ob die Tintenkartusche korrekt installiert ist. Ausführliche Informationen zur Installation finden Sie unter Einsetzen der Tintenkartusche (Seite 16). Wenn das Problem weiterhin besteht, notieren Sie sich den Fehlercode und kontaktieren Sie den Vertreiber/Händler, von dem Sie das Produkt gekauft haben. Beachten Sie den Abschnitt Kontakt in der Kontaktliste, wenn diese mit diesem Produkt ausgeliefert wurde, oder beachten Sie den Abschnitt Kontakt im Abschnitt Ansprechpartner für Anfragen, wenn er in

Fehlercode (LCD)	Fehlercode (Funktionsnummern-Anzeige)	Fehlerbeschreibung	Maßnahme
			den mit diesem Produkt gelieferten Sicherheitshinweisen vorhanden ist, und stellen Sie dann eine Anfrage.
U7:B9	U7	Indossierungsdruckbereichfehler	An der Druckstartposition im Indossierungsdrucker ist ein Fehler aufgetreten. Passen Sie die Druckstartposition und die Zeichenfolge für den Druck so an, dass sich der Druckbereich im Dokument befindet. Ausführliche Informationen zur Anpassung finden Sie unter Festlegen der Druckposition (Seite 27).
A1:B3	A1	Indossierungsdruckerfehler (Übertragungszeitüberschreitung)	Es ist ein Fehler im Indossierungsdrucker aufgetreten. Unternehmen Sie folgende Schritte. ● Überprüfen Sie, ob die Tintenkartusche korrekt installiert ist. Ausführliche Informationen zur Installation finden Sie unter Einsetzen der Tintenkartusche (Seite 16). ● Schließen Sie das EXT-Kabel wieder an. ● Schalten Sie den Scanner aus und wieder ein. Wenn das Problem weiterhin besteht, notieren Sie sich den Fehlercode und kontaktieren Sie den Vertreiber/Händler, von dem Sie das Produkt gekauft haben. Beachten Sie den Abschnitt Kontakt in der Kontaktliste, wenn diese mit diesem Produkt ausgeliefert wurde, oder beachten Sie den Abschnitt Kontakt im Abschnitt Ansprechpartner für Anfragen, wenn er in den mit diesem Produkt gelieferten Sicherheitshinweisen vorhanden ist, und stellen Sie dann eine Anfrage.
A2:B5	A2	Indossierungsdruckerfehler (Druckkopf)	
A3:B6	A3	Indossierungsdruckerfehler (EEPROM)	
A4:B8	A4	Indossierungsdruckerfehler (ROM)	

Fehlercode (LCD)	Fehlercode (Funktionsnummern-Anzeige)	Fehlerbeschreibung	Maßnahme
H6:B1	H6	Fehler im Indossierungsdruckersystem	Im Indossierungsdruckerschaltkreis ist ein Fehler aufgetreten. Schalten Sie den Scanner aus und wieder ein. Wenn das Problem weiterhin besteht, notieren Sie sich den Fehlercode und kontaktieren Sie den Vertreiber/Händler, von dem Sie das Produkt gekauft haben. Beachten Sie den Abschnitt Kontakt in der Kontaktliste, wenn diese mit diesem Produkt ausgeliefert wurde, oder beachten Sie den Abschnitt Kontakt im Abschnitt Ansprechpartner für Anfragen, wenn er in den mit diesem Produkt gelieferten Sicherheitshinweisen vorhanden ist, und stellen Sie dann eine Anfrage.

***1:**Wenn Sie den Druckbereich (Indossierungsdrucker-Abdeckung) öffnen, während sich der Scanner im Standby-Modus befindet, wird Folgendes im Bedienfeld angezeigt.

- Für fi-8190/fi-8170
  Im LCD wird nur eine Fehlermeldung ohne Fehlercode angezeigt.
- Für fi-8150/fi-8150U
  "c" in der Funktionsnummern-Anzeige und die LED-Anzeige blinken abwechselnd.

Überprüfen des Produktetiketts

Dieser Abschnitt beschreibt das Produktetikett des Scanners.

Dieses Etikett befindet sich unter der Basis.

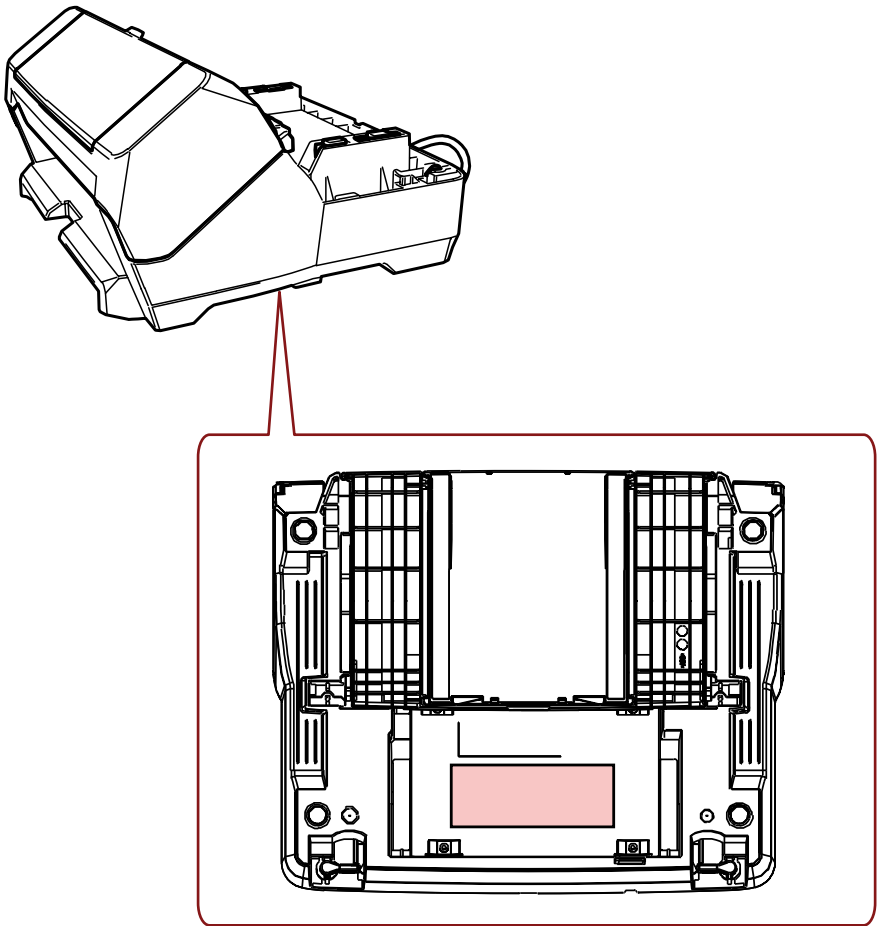

Etikett (Beispiel): Zeigt die Indossierungsdrucker-Informationen.

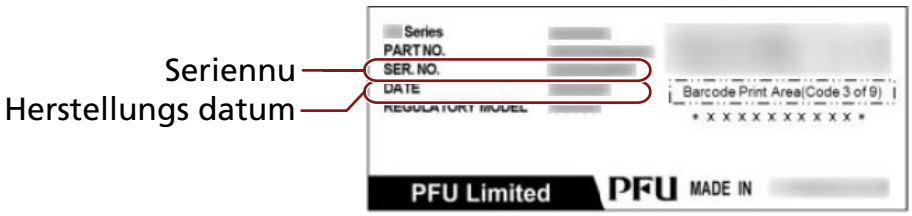

Spezifikationen

Element	Spezifikation
Druckmethode	Thermal-Inkjet-Druck
Drucktyp	Indossierungsdrucker nach dem Scannen (Drucken nach dem Scannen des Bilds)
Druckbare Zeichen	**Alphabet:**A bis Z, a bis z **Ziffern:** 0, 1 bis 9 **Symbole:** ! " # $ % & ' ( ) * + , - . / : ; < = > ? @ [¥] ^ _ ` { | } ¯
Maximale Zeichenanzahl pro Zeile	Bis zu 43 Zeichen
Druckrichtung	**Normal, Fett:**0°, 180° (horizontal), 90°, 270° (vertikal) **Schmal:** 0°, 180° (horizontal)
Zeichengröße	**Normal, Fett:**2,91 (H) × 2,82 (B) mm (horizontal) 2,82 (H) × 2,91 (B) mm (vertikal) **Schmal:** 2,91 (H) × 2,12 (B) mm (horizontal)
Zeichenabstand	**Normal, Fett:**3,53 mm **Schmal:** 2,54 mm
Schriftstil	Normal, Fett
Zeichenbreite	Normal, Fett, Schmal
Dokumente für den Druck	Mit dem Scanner scanbare Dokumente Weitere Informationen finden Sie im Bedienungshandbuch des Scanners. Beachten Sie, dass die Papiergröße und das Gewicht wie folgt sind: ● Mindestgröße (Breite × Länge) 50,8 × 54 mm ● Maximalgröße (Breite × Länge) 210 × 297 mm (A4 Hochformat) oder 215,9 × 355,6 mm (Legal Hochformat) Bei Dokumenten mit langer Seite kann eine maximale Größe von 6096 mm gescannt werden, aber der Druck wird nur bis zu 863,6 mm ausgeführt. ● Papiergewicht 52 bis 128 g/m^2 **WICHTIG** ● Folgende Dokumente dürfen nicht gescannt werden:

Element	Spezifikation
	Ein Indossierungsdrucker-Fehler tritt auf, da die Tinte nicht leicht trocknet oder die Dokumente durchdringt. Des Weiteren verschmutzt die Tinte die Innenseite des Indossierungsdruckers, sodass sich der Reinigungszyklus verkürzt. - Dokumente mit glänzenden Oberflächen, wie Thermopapier, Wärmetransferpapier, beschichtetes Papier und Kunstpapier ● Folgende Dokumentarten dürfen nicht gescannt werden, da sie nicht eingezogen werden können: - Das Trägerblatt/Foto-Trägerblatt/Broschüren-Trägerblatt oder eine OHP-Folie - Dicke Kunststoffdokumente, wie Kreditkarten - Auf der Hälfte gefaltete Dokumente - Mehrlagige Dokumente, wie Transferpapier - Umschläge - Pässe
Druckbereich	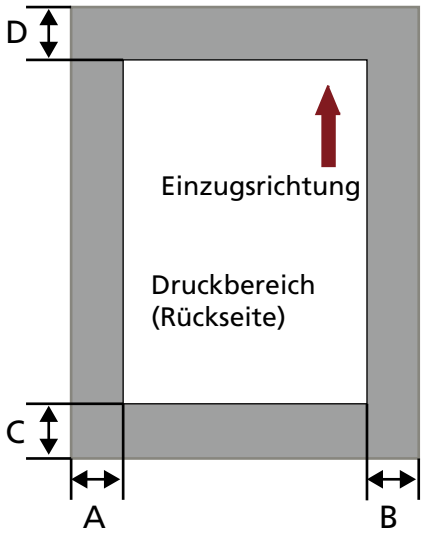 A = 5 mm B = 5 mm C = 5 mm D = 5 mm **WICHTIG** Drucken Sie bitte nicht innerhalb eines Bereichs von 5 mm ab den Rändern des Dokuments.

Element	Spezifikation
Genauigkeit der Position für den Druck	**Einzugsrichtung:**±4 mm (ab der Startposition)
Abmessungen	**Ohne den Scanner:**300 (B) × 245 (T) × 151 (H) mm **Mit dem Scanner** 300 (B) × 255 (T) × 225 (H) mm Die Tiefe gibt die Größe des Scanners ohne EXT-Kabel, ADF-Papierschacht (Einzug) und Ausgabefach an. Die Höhe gibt die Größe des Scanners ohne vorstehende Teile an.
Gewicht	2,9 kg
Umgebungsbedingungen	**Temperatur:** 10 bis 35℃ **Luftfeuchtigkeit:**15 bis 80%
Verbrauchsmaterialien	Tintenkartusche (Produktnummer: CA00050-0262) **Anzahl der druckbaren Zeichen:** 4.000.000 Zeichen (Die Anzahl der druckbaren Zeichen variiert abhängig von den zu druckenden Zeichen.) **Empfohlener Ersetzungszyklus:** 4.000.000 Zeichen oder ein halbes Jahr ab Öffnen des Pakets (Eine Tintenkartusche hat ein bestimmtes Ablaufdatum und der Ablaufzeitraum variiert abhängig davon, ob das Paket geöffnet wurde. Beginnen Sie die Verwendung der Tintenkartusche vor dem Ablaufdatum, das auf dem Paket angegeben ist.)