P3PC-7002-04ARZ0

RICOH

fi-819PRB أداة الختم

دليل المشغل

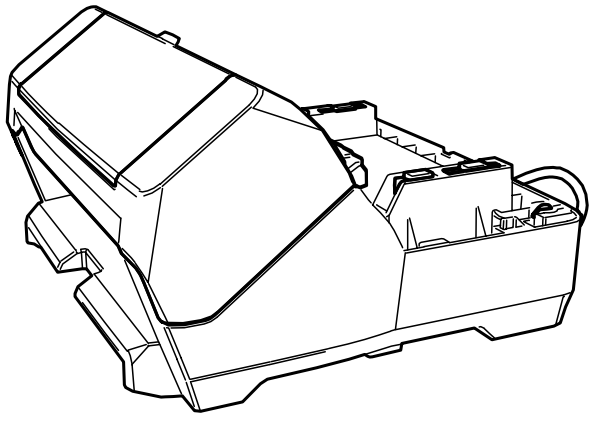

Contents

مقدمة 4

العلامات التجارية 4

الشركة المصنّعة 4

تاريخ اإلصدار/جهة اإلصدار 4

معلومات الأمان 4

الاختصارات المستخدمة في هذا الدليل 4

الأسهم في هذا الدليل 5

أمثلة لقطات الشاشة في هذا الدليل 5

الإنذار 5

التجهيزات 7

فحص محتويات العلبة 7

أسماء أجزاء المكونات 7

دون الماسحة 7

بالماسحة 8

الجزء الداخلي لأداة الختم 10

التثبيت 11

تثبيت أداة الختم 11

تثبيت خرطوشة الطباعة 15

اختبار طباعة 18

بالنسبة إلى fi-8190/fi-8170 18

بالنسبة إلى fi-8150/fi-8150U 20

أنماط الطباعة والنتائج 21

العمليات الأساسية 23

تعيين الموضع حيث ستتم الطباعة 23

استخدام أدلة الورق 24

الطباعة بالقرب من حافة المستندات التي تكون أعرض من المستندات بمقاس A6 25

إزالة أدلة الورق 26

تثبيت أدلة الورق 26

إعدادات أداة الختم 27

استبدال خرطوشة الطباعة 28

إزالة المستندات المحشورة 31

العناية اليومية 33

تنظيف خرطوشة الطباعة 33

تنظيف أداة الختم 34

تنظيف البكرات. 36

أدوات التنظيف 39

رسائل الخطأ 40

تغيير ملصق المنتج 42

المواصفات 43

مقدمة

شكرًا لك على شراء هذا المنتج.
إن هذا المنتج وحدة اختيارية يتم استخدامها مع fi-8190/fi-8170/fi-8150/fi-8150U، على مستند (مثل أحرف أبجدية، أرقام) ويمكنها طباعة نص بعد المسح.
يوضح هذا الدليل التثبيت والاتصال، والعمليات الأساسية، والصيانة المنتظمة للمنتج. استخدم المنتج بشكل صحيح وفقًا لهذا الدليل.
راجع "دليل مشغل Image Scanner fi-8190/fi-8290/fi-8170/fi-8270/fi-8150/fi-8250/fi-8150U/fi-8250U" الموجود في setup DVD-ROM المضمن في العلبة لمعرفة كيفية استخدام fi-8190/fi-8170/fi-8150/fi-8150U.
نأمل أن يساعدك هذا الدليل على الاستفادة إلى أبعد الحدود من المنتج.

العلامات التجارية

Microsoft وWindows, وWindows Server هي علامات تجارية مسجلة لصالح مجموعة شركات Microsoft.
PaperStream هي علامة تجارية مسجلة لصالح PFU Limited في اليابان.
أسماء الشركات والمنتجات الأخرى هي علامات تجارية مسجلة أو علامات تجارية لصالح الشركات المالكة.

الشركة المصنّعة

PFU Limited
YOKOHAMA i-MARK PLACE, 4-5 Minatomirai 4-chome, Nishi-ku, Yokohama-shi, Kanagawa 220-8567 Japan.

تاريخ اإلصدار/جهة اإلصدار

تاريخ الإصدار: مارس 2024
تم الإصدار من: PFU Limited
الطراز المنتظم : P3810K
© PFU Limited 2021-2024

معلومات الأمان

إن الدليل المرفق "احتياطات السلامة" يحتوي على معلومات هامة حول الاستخدام الصحيح والآمن لهذا المنتج.
تأكد أنك قرأت وفهمت هذا الدليل قبل استخدام الماسحة.

الاختصارات المستخدمة في هذا الدليل

فيما يلي أنظمة التشغيل والبرامج المذكورة في هذا الدليل.

الاسم	أنظمة التشغيل والبرامج
Windows® 10 Home (32-bit/64-bit) Windows® 10 Pro (32-bit/64-bit) Windows® 10 Enterprise (32-bit/64-bit)	Windows 10 (*1)

الاسم	أنظمة التشغيل والبرامج
Windows® 10 Education (32-bit/64-bit)	
Windows Server® 2016 Standard (64-bit)	Windows Server 2016 (*1)
Windows Server® 2019 Standard (64-bit)	Windows Server 2019 (*1)
Windows Server® 2022 Standard (64-bit)	Windows Server 2022 (*1)
Windows® 11 Home (64-bit) Windows® 11 Pro (64-bit) Windows® 11 Enterprise (64-bit) Windows® 11 Education (64-bit)	Windows 11 (*1)
PaperStream IP (TWAIN) PaperStream IP (TWAIN x64) PaperStream IP (ISIS) fi-8000 Series	برنامج تشغيل PaperStream IP
أداة الختم fi-819PRB	أداة الختم
fi-8190/fi-8170/fi-8150/fi-8150U	الماسحة
دليل مشغل Image Scanner fi-8190/fi-8290/fi-8170/fi-8270/ fi-8150/fi-8250/fi-8150U/fi-8250U	دليل المشغل

***1:** لا يوجد تمييز بين الإصدارات المختلفة الخاصة بأنظمة التشغيل الموضحة أعلاه، ويتم استخدام المصطلح العام "Windows".

الأسهم في هذا الدليل

تستخدم رموز سهم لليسار (←) لفصل الأيقونات أو خيارات القائمة التي يجب تحديدها بشكل متتابع.

مثال: [انقر فوق قائمة [ابدأ] ← [لوحة التحكم].

أمثلة لقطات الشاشة في هذا الدليل

تمت طباعة لقطات الشاشة التابعة لمنتج Microsoft بترخيص من Microsoft Corporation.
قد تتغير أمثلة لقطات الشاشة في هذا الدليل دون سابق إنذار وذلك لصالح تطوير المنتج.
إذا كانت الشاشة المعروضة الفعلية تختلف عن الأمثلة الموجودة في هذا الدليل، قم بتشغيل الماسحة حسب ما يظهر فعلياً على الشاشة لديك مستعيناً بدليل المستخدم الخاص بتطبيق الماسحة الذي تستخدمه.
أمثلة الشاشة المستخدمة في هذا الدليل خاصة ببرنامج التشغيل PaperStream IP.
قد تختلف العمليات والنوافذ الفعلية حسب نظام التشغيل. لاحظ أيضًا أنه قد تختلف لقطات الشاشة المستخدمة في هذا الدليل خاصة بـ Windows 10. تختلف العمليات والشاشات عن هذا الدليل بعد تحديث برنامج تطبيق الماسحة. في هذه الحالة، راجع الدليل المرفق بجانب تحديث البرنامج.

الإنذار

- قد تتغير محتويات هذا الدليل دون سابق إنذار.
- لا تتحمل PFU Limited أي مسؤولية عن الأضرار التبعية أو العرضية التي تنشأ عن استخدام هذا المنتج، وأية مطالبات من قبل طرف ثالث.

● يحظر نسخ محتويات هذا الدليل، بالكامل أو جزء منه، وتطبيقات الماسحة بموجب قانون حقوق الطبع والنشر.

التجهيزات

فحص محتويات العلبة

افحص محتويات العلبة المضمنة في صندوق علبة أداة الختم للتأكد من تضمين كل العناصر في العلبة.
إذا كان أي شيء مفقودًا أو تالفًا، فتواصل مع الموزع/التاجر الذي اشتريت منه هذا المنتج. راجع معلومات الاتصال في قائمة الاتصال إذا تم تقديمها مع هذا المنتج، أو راجع معلومات الاتصال لقسم الاتصال للاستفسارات إذا تم تقديمه في احتياطات السلامة المقدم مع هذا المنتج، ومن ثم قم بإجراء استفسار.
استخدم هذا المنتج والملحقات بعناية.

أسماء أجزاء المكونات

دون الماسحة

- **الجزء الأمامي**

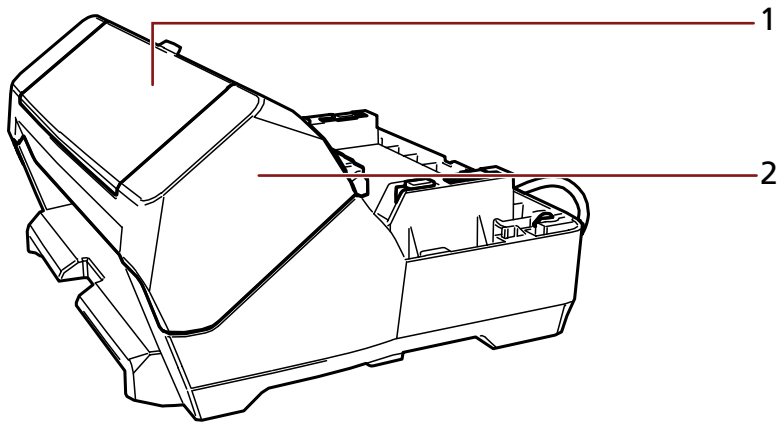

1 غطاء خرطوشة الطباعة

2 قسم الطباعة (غطاء أداة الختم)

- **الجزء الخلفي**

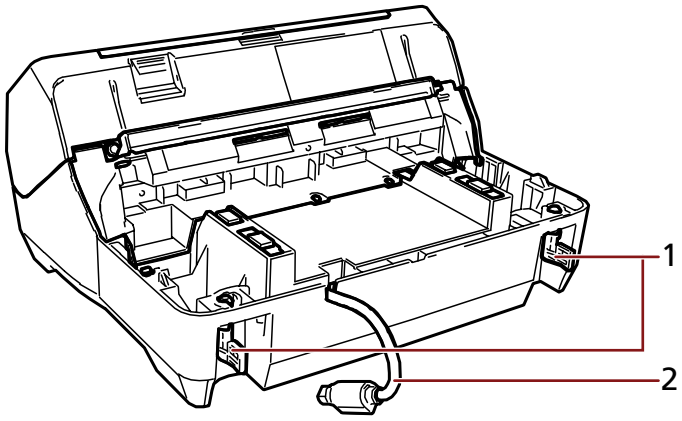

1 القفل

2 كابل خارجي

بالماسحة

- **الجزء الأمامي**

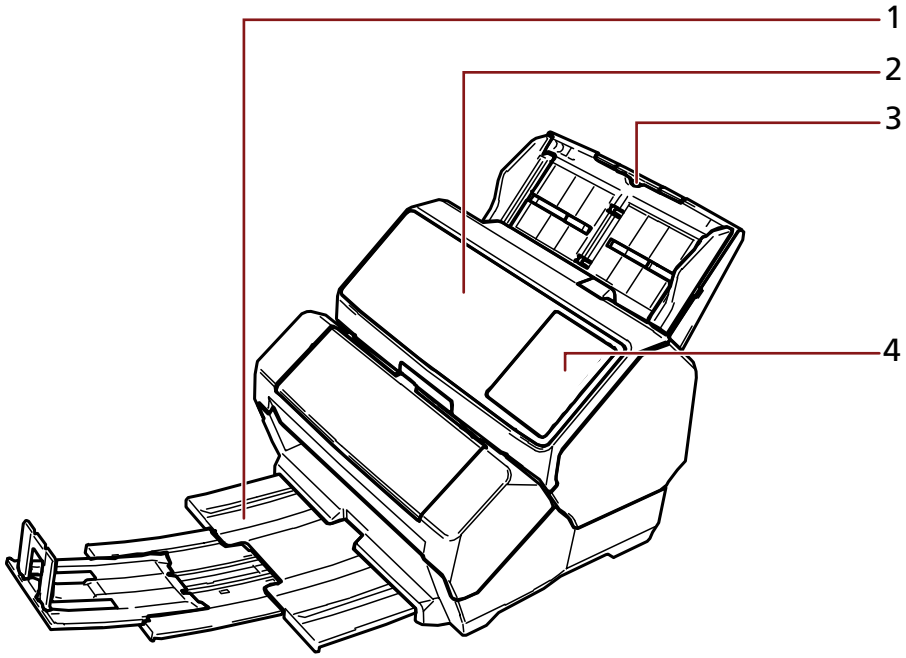

1 المعبئ

2 ADF (وحدة تغذية المستندات التلقائية)

3 حامل الورق ADF (الملقم)

4 لوحة التشغيل

بالنسبة إلى fi-8190/fi-8170

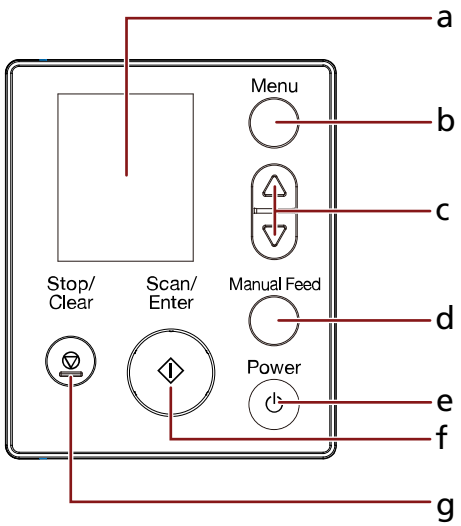

a LCD

b زر [Menu]

c زر [△]/ زر [▽]

d زر [Manual Feed]

e زر [Power]

f زر [Scan/Enter]

g زر [Stop/Clear]

بالنسبة إلى fi-8150/fi-8150U

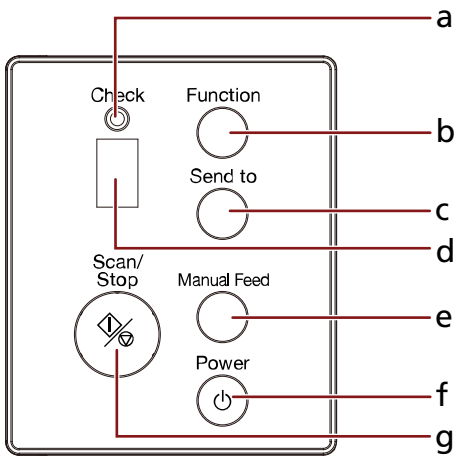

a مؤشر LED

b زر [Function]

c زر [Send to]

d شاشة رقم الوظيفة

e زر [Manual Feed]

f زر [Power]

g زر [Scan/Stop]

- **الجزء الخلفي**

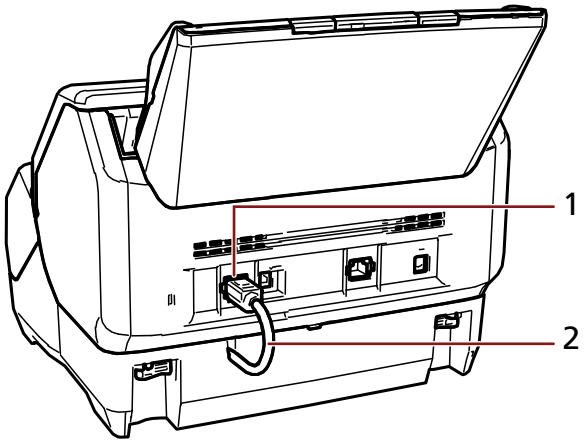

1 موصل خارجي

2 كابل خارجي

الجزء الداخلي لأداة الختم

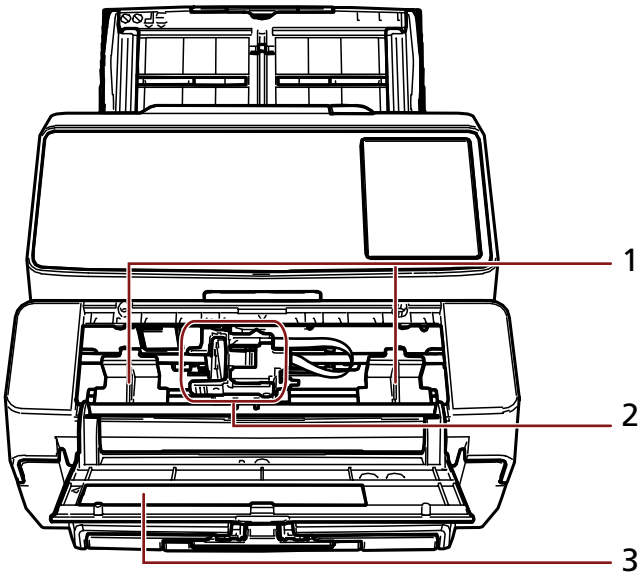

1 دليل الورق

2 حامل خرطوشة الطباعة

3 غطاء خرطوشة الطباعة

تثبيت أداة الختم

قم بتثبيت أداة الختم على النحو التالي.

1 أوقف تشغيل الماسحة وافصل كابل الطاقة.

2 أزِل حامل الورق ADF (الملقم) وتأكد من دفع ضابط الدليل الجانبي للداخل إلى الطرف (A).
لمعرفة التفاصيل حول كيفية تشغيل ضابط الدليل الجانبي، راجع دليل مشغّل الماسحة لديك.

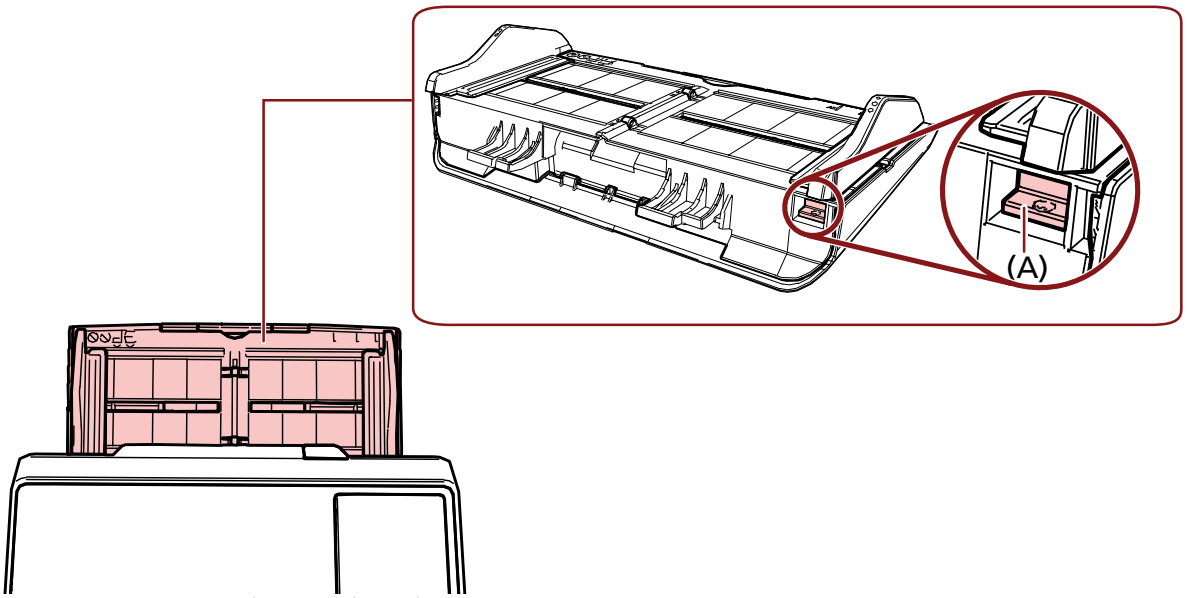

بعد التأكد من أنه لا توجد أي مشاكل، قم بتثبيت حامل الورق ADF (الملقم).

3 قم بإزالة المعبئ من الماسحة.

a اسحب المعبئ.

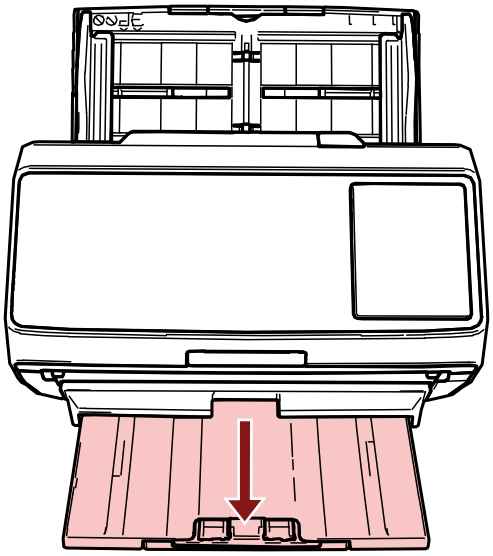

b أمسك كلا طرفي المعبئ بكلتا يديك.

c **اضغط على القطعة المُشار إليها باستخدام (B) في الشكل باستخدام كلا الإبهامين لثني المعبئ ومن ثم اسحب المعبئ نحوك.**

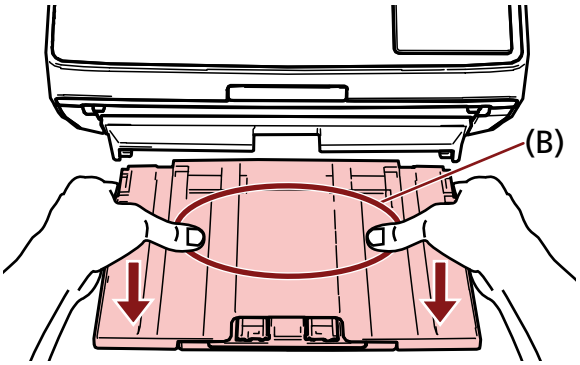

انتباه

تأكد من أن تقوم بإزالة المعبئ قبل تثبيت أداة الختم.

4 قم بتثبيت أداة الختم بالماسحة.

ثبّت الماسحة فوق الجانب الخلفي من أداة الختم واخفضه برفق على قاعدة أداة الختم حتى يلائم موضعه.

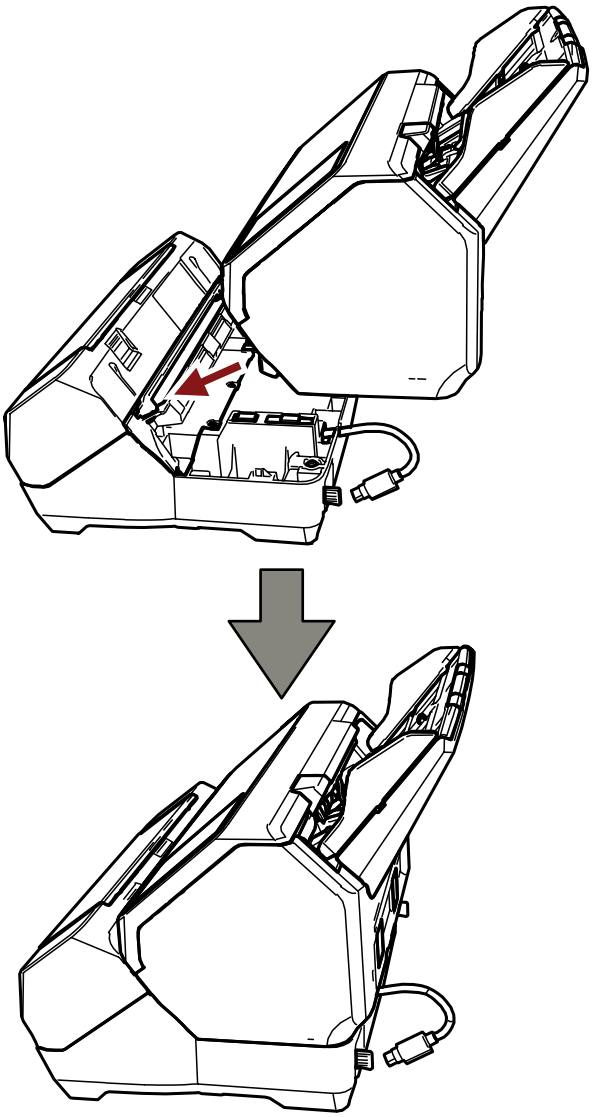

انتباه

انتبه ألا تعلق أصابعك أو الكابل الخارجي.

5 ارفع الأقفال (قفلين على الجانب الخلفي).

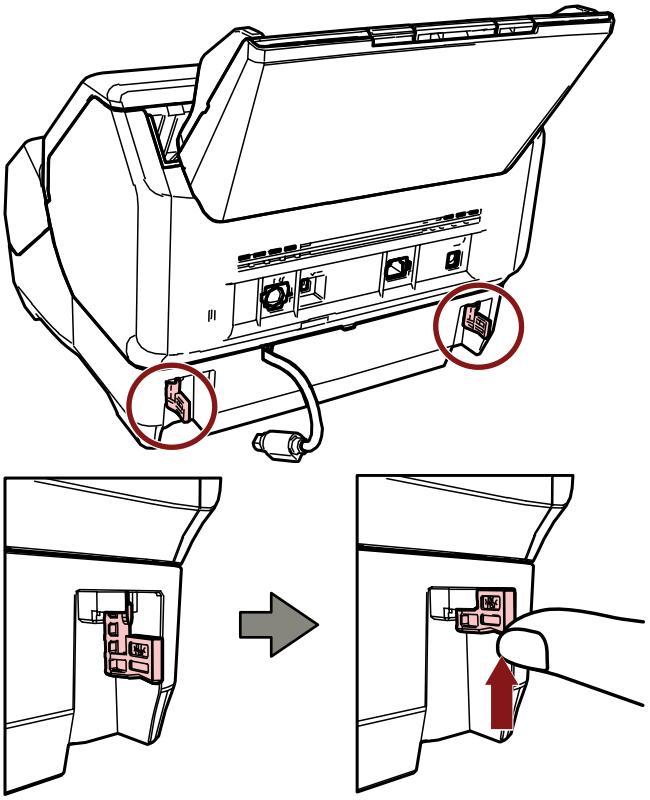

6 حوّل الأقفال (قفلين على الجانب الخلفي) إلى الداخل.

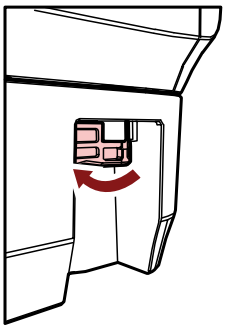

7 قم بتوصيل الكابل الخارجي بالموصل الخارجي الموجود خلف الماسحة.

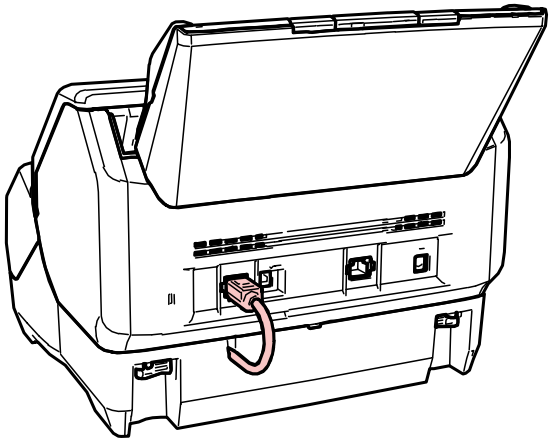

انتباه

إذا لم يكن الكابل الخارجي متصلاً، لا تعمل أداة الختم. سيتسبب مسح المستندات دون توصيل الكابل في حدوث حالات تزاحم الورق.

8 قم بتثبيت المعبئ (الذي تمت إزالته في الخطوة 3) بالجانب الأمامي لأداة الختم.

a أمسك كلا طرفي المعبئ بكلتا يديك.

b أدرج المعبئ في القطعتين اليسرى واليمنى المُشار إليهما باستخدام السهم (C) على أداة الختم أثناء دفعه للداخل في اتجاه السهم.

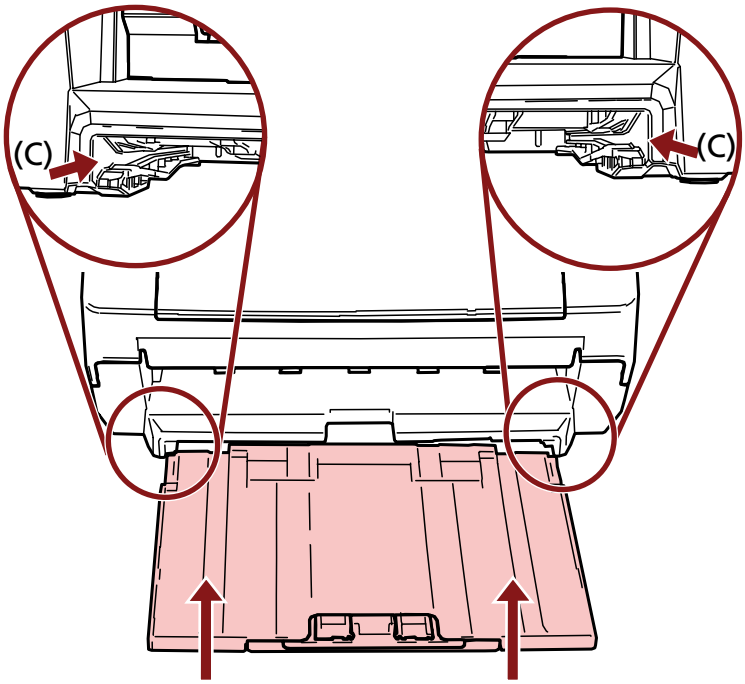

9 صِل كابل الطاقة.

انتباه

لا تحرّك الماسحة مع تثبيت أداة الختم.
قد تتلف أداة الختم.

تثبيت خرطوشة الطباعة

قم بتثبيت خرطوشة الطباعة على النحو التالي.

انتباه

عند تثبيت خرطوشة الطباعة، تأكد من أنك تقوم بتثبيتها بالاتجاه الصحيح.

1. **قم بإيقاف تشغيل الماسحة.**
2. **قم بفتح غطاء خرطوشة الطباعة.**

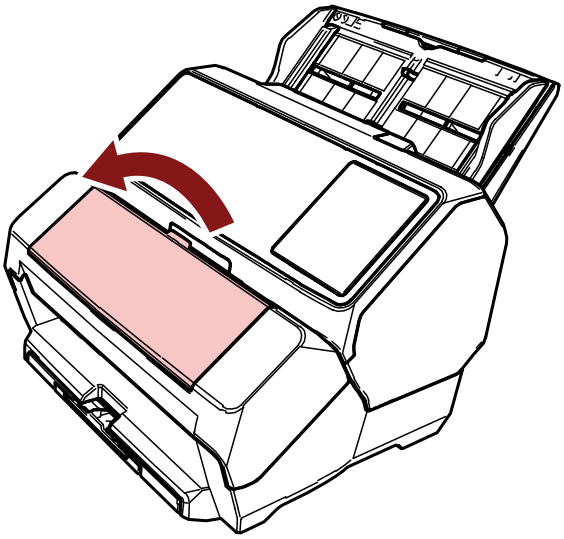

3. **عند شراء أداة الختم وتثبيت خرطوشة الطباعة لأول مرة، أزِل الشريط الذي يثبت حامل خرطوشة الطباعة وأدلة الورق.**
4. **اضغط على أذرع حامل خرطوشة الطباعة واخفضها باستخدام أصابعك كما هو موضح أدناه لرفع الأذرع على الطرف الآخر.**

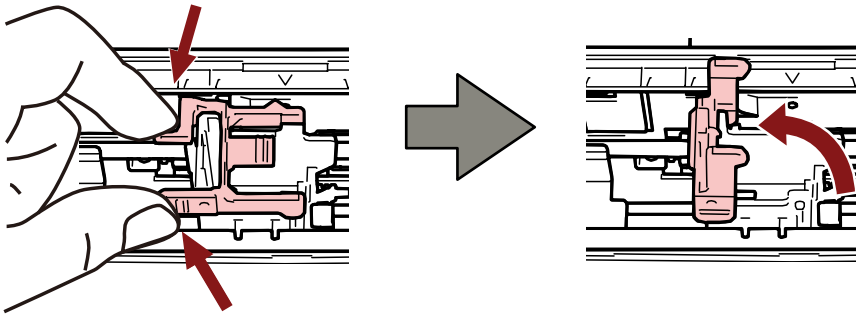

5. **أخرج خرطوشة الطباعة من الحقيبة.**

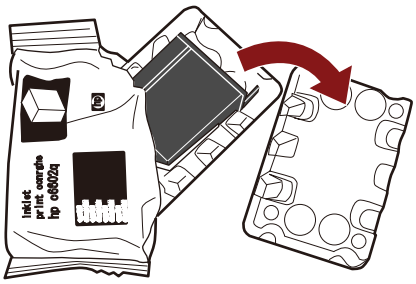

6 **قم بإزالة شريط الحماية على خرطوشة الطباعة.**

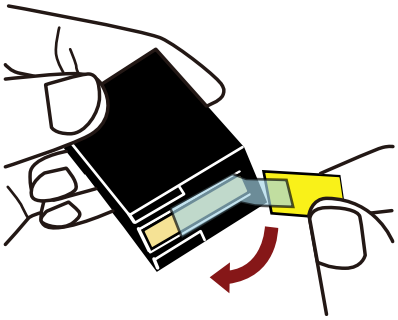

انتباه

- لا تضع الشريط مجددًا.
- يديك. قد تكون الطباعة معطلة ((B)) ولوحة الأفواه (A) احرص على ألا تلمس رأس الطباعة بخرطوشة الطباعة (قسم الاتصال.

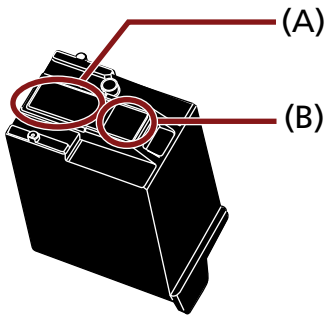

7 **مواجهًا الجانب الأيمن، ضع خرطوشة الحبر في الحامل (C) باستخدام الشريط.**

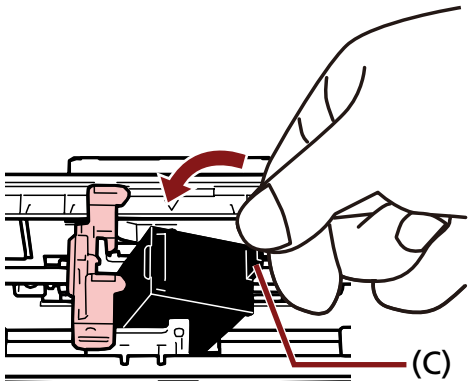

انتباه

لتجنب تلف الفيلم (C) احرص على ألا تسمح بأن تعلق خرطوشة الطباعة في فيلم دائرة الطباعة.

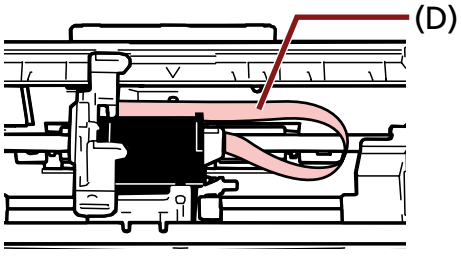

8 **أنزل ذراع حامل خرطوشة الطباعة برفق حتى يثبُت وعيّن خرطوشة الطباعة في موضعها.**
تأكد من أن المسامير (E) موجودة على ترباس الذراع على خرطوشة الطباعة بإحكام.

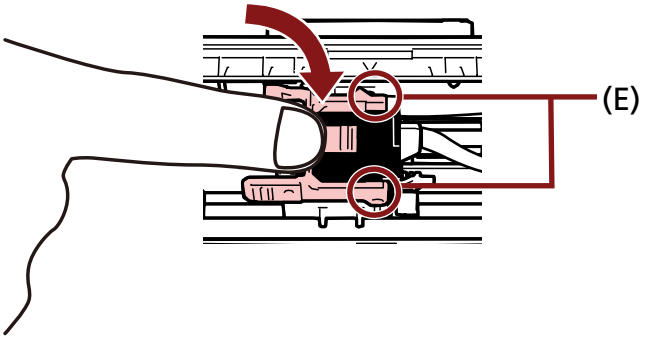

9 **حرّك حامل خرطوشة الطباعة إلى الموضع المناسب حيث ستتم الطباعة.**
(راجع تعيين الموضع حيث ستتم الطباعة (23 صفحة))

10 **قم بإغلاق غطاء خرطوشة الطباعة.**

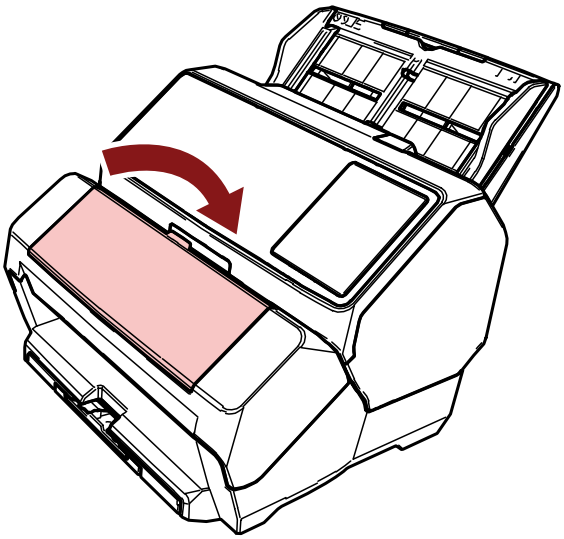

انتباه

عندما لا تستخدم أداة الختم لمدة طويلة، قم بإزالة خرطوشة الطباعة.

سيتم استهلاك الحبر في كل مرة يتم تشغيل الماسحة فيها حتى لو لم يتم إجراء الطباعة.

اختبار طباعة

بعد تثبيت خرطوشة الطباعة، تحقق مما إذا كانت عملية الطباعة تعمل بشكل طبيعي.

> **تلميح**
>
> لمعرفة التفاصيل حول لوحة التشغيل، راجع دليل مشغّل الماسحة لديك.

بالنسبة إلى fi-8190/fi-8170

1 اضغط زر [Power] الموجود في لوحة التشغيل في الماسحة.

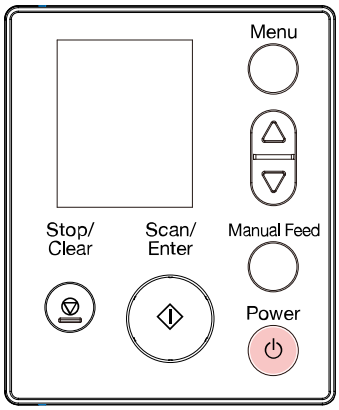

يتم عرض شاشة [جاهز] على LCD.

2 قم بتحميل المستندات الفارغة في الماسحة.

حمّل مستندًا واحدًا أو أكثر.

> **تلميح**
>
> - استخدم ورقة فارغة مقاس A4 أو Letter.
>
> قد لا تتم الطباعة بنجاح، إذا كان مقاس الورق أصغر من A4 أو Letter.
>
> - تأكد من أن حامل خرطوشة الطباعة مثبت في إطار عرض المستند.
>
> 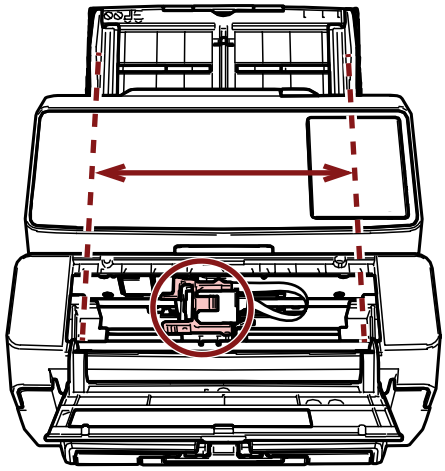

3 **اضغط على زر [Menu].**

يتم عرض شاشة [قائمة الإعدادات] على LCD.

4 **اضغط على زر [△/▽] زر، ومن ثم اضغط على زر [4: اختبار طباعة] وحدد [Scan/Enter].**

يتم عرض [عدد الأوراق الممسوحة ضوئيًا] على LCD.

> **انتباه**
>
> إذا كانت أداة الختم مفصولة أو غير متصلة بشكل صحيح، يتم عرض [لا يمكن استخدام هذه الوظيفة لأن أداة الختم غير متصلة.] على LCD.

5 **اضغط على زر [△/▽] زر، ثم اضغط على زر [1: ورقة واحدة فقط] أو [2: أوراق متعددة] وحدد [Scan/Enter] للتأكيد.**

عند تحديد [2: أوراق متعددة]، يتم إجراء الطباعة لكل الأوراق الموجودة في جيب التلقيم.

يتم عرض شاشة [نمط الطباعة] على LCD.

6 **اضغط على زر [△/▽] زر، ومن ثم اضغط على زر [Scan/Enter] وحدد نمط الطباعة.**

(لمعرفة التفاصيل حول أنماط الطباعة، راجع أنماط الطباعة والنتائج (21 صفحة).

يتم عرض شاشة [اختبار طباعة] على LCD.

7 **اضغط على زر [△/▽] زر، ومن ثم اضغط على زر [Scan/Enter] وحدد [1: نعم].**

يتم تلقيم الأوراق الفارغة في الماسحة، وستطبع أداة الختم نمط طباعة وتترك فجوة قدرها 5 مم (بتفاوت قدره 4 مم للداخل أو للخارج) من الحافة لكل مستند.

> **انتباه**
>
> لا تحرك أداة الختم أو تقم بهزها أثناء الطباعة.
> قد تكون الطباعة معطلة.

8 **للرجوع إلى شاشة [جاهز] [Stop/Clear] عندما تقوم بإنهاء تشغيل اختبار الطباعة، اضغط على زر.**

بالنسبة إلى fi-8150/fi-8150U

1 **قم بإيقاف تشغيل الماسحة إذا كانت قيد التشغيل.**

2 **على لوحة التشغيل، اضغط على زر [Function] واضغط على زر [Power].**
استمر في الضغط على زر [Function].

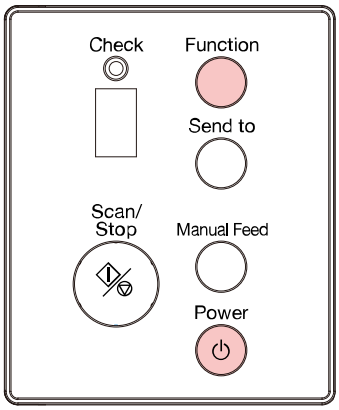

3 **في شاشة رقم الوظيفة، وحرّر زر "P" بعد "b" عند عرض [Function].**

4 **قم بتحميل المستندات الفارغة في الماسحة.**
عندما تقوم بتحميل مستند فارغ واحد، يمكنك التحقق من نتيجة نمط الطباعة 1 فقط.
حمّل عدة مستندات فارغة للتحقق من نتائج بعض أنماط الطباعة.
(لمعرفة التفاصيل حول أنماط الطباعة، راجع أنماط الطباعة والنتائج (صفحة 21).

تلميح

- استخدم ورقة فارغة مقاس A4 أو Letter.
  إذا كان مقاس الورق أصغر من A4 أو Letter، قد لا تتم الطباعة بنجاح.
- تأكد من أن حامل خرطوشة الطباعة مثبت في إطار عرض المستند.

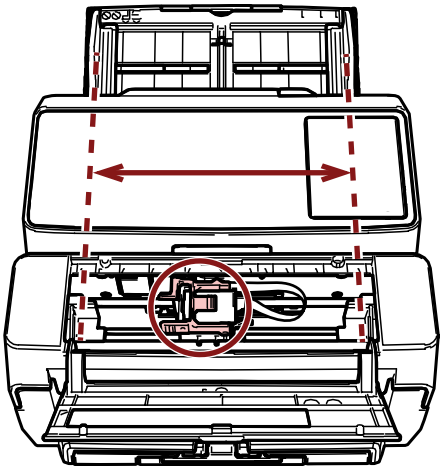

5 **اضغط على زر [Scan/Stop].**

يتم تلقيم ورقة فارغة واحدة في الماسحة، وستطبع أداة الختم نمط طباعة وتترك فجوة قدرها 5 مم (بتفاوت قدره 4 مم للداخل أو للخارج) من حافة المستند.

عند تحميل عدة أوراق من مستندات في الماسحة، تتم طباعة أنماط الطباعة 1 خلال 6 بشكل متكرر.
تتوقف الطباعة عند طباعة نمط واحد. لمتابعة اختبار الطباعة، اضغط على زر [Scan/Stop].

انتباه

لا تحرك أداة الختم أو تقم بهزها أثناء الطباعة.
قد تكون الطباعة معطلة.

6 على لوحة التشغيل للماسحة لإيقاف تشغيل طاقة الماسحة [Power] لإنهاء اختبار الطباعة، اضغط على زر.

أنماط الطباعة والنتائج

- **نمط الطباعة**

النمط 1 (أفقي):

ABCDEFGHIJKLMNOPQRSTUVWXYZ[¥]^_`00000000

النمط 2 (أفقي):

abcdefghijklmnopqrstuvwxyz{|}¯00000000

النمط 3 (أفقي):

!"#$%&'()*+,-./0123456789:;<=>?@00000000

النمط 4 (رأسي):

ABCDEFGHIJKLMNOPQRSTUVWXYZ[¥]^_`00000000

النمط 5 (رأسي):

abcdefghijklmnopqrstuvwxyz{|}¯00000000

النمط 6 (رأسي):

!"#$%&'()*+,-./0123456789:;<=>?@00000000

تلميح

يزيد قسم الترقيم "00000000" بزيادة قدرها واحد، بدءًا من 0 (صفر).

مثال

- بالنسبة إلى fi-8190/fi-8170

إذا حددت [2: أوراق متعددة] و[النمط 1]، حمّل ثلاثة مستندات فارغة، وشغّل اختبار طباعة، النتائج على كل ورقة هي على النحو التالي:

الورقة الأولى: ABCDEFGHIJKLMNOPQRSTUVWXYZ[¥]^_`00000000

الورقة الثانية: ABCDEFGHIJKLMNOPQRSTUVWXYZ[¥]^_`00000001

الورقة الثالثة): ABCDEFGHIJKLMNOPQRSTUVWXYZ[¥]^_`00000002

- بالنسبة إلى fi-8150/fi-8150U

إذا قمت بتحميل سبعة مستندات فارغة وتشغيل اختبار طباعة، النتائج على كل ورقة هي على النحو التالي:

الورقة الأولى (النمط 1): ABCDEFGHIJKLMNOPQRSTUVWXYZ[¥]^_`00000000

الورقة الثانية (النمط 2): abcdefghijklmnopqrstuvwxyz{|}~00000001

الورقة الثالثة (النمط 3): !"#$%&'()*+,-./0123456789:;<=>?@00000002

الورقة الرابعة (النمط 4): ABCDEFGHIJKLMNOPQRSTUVWXYZ[¥]^_`00000003

الورقة الخامسة (النمط 5): abcdefghijklmnopqrstuvwxyz{|}~00000004

الورقة السادسة (النمط 6): !"#$%&'()*+,-./0123456789:;<=>?@00000005

الورقة السابعة (النمط 7): ABCDEFGHIJKLMNOPQRSTUVWXYZ[¥]^_`00000006

- **نمط الطباعة والنتيجة**

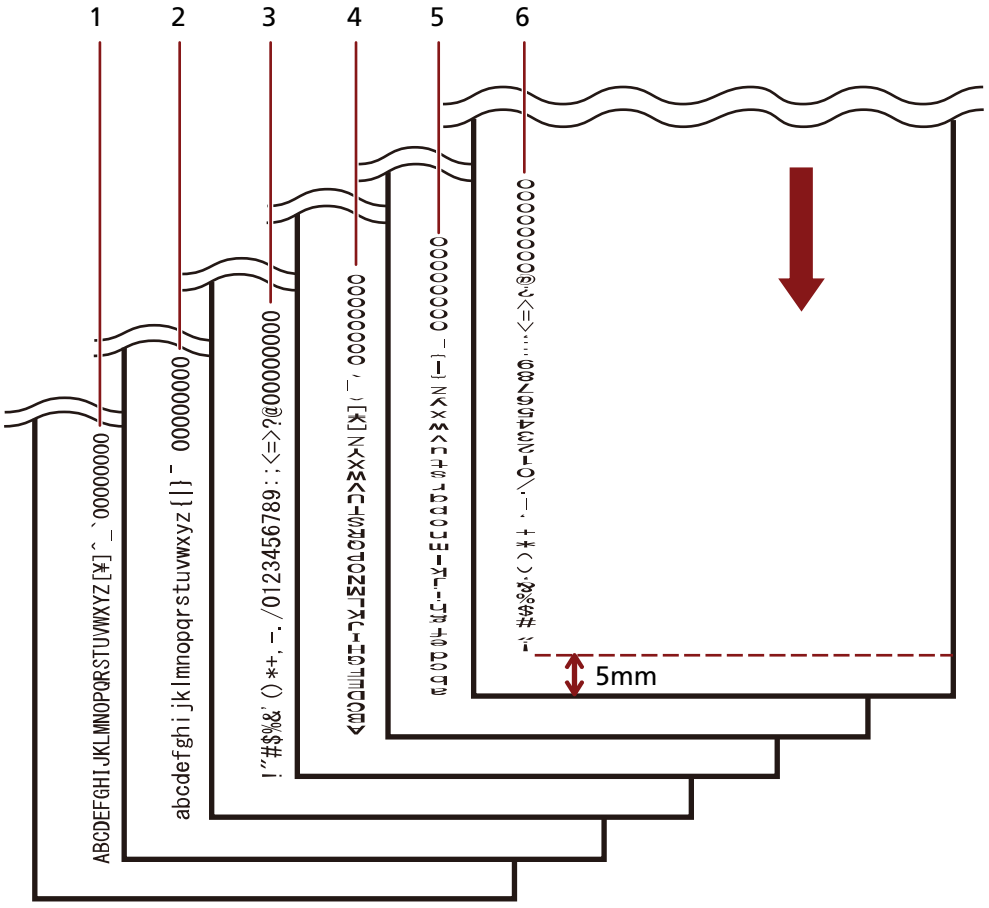

اتجاه التلقيم للمستندات الفارغة: ↓

تعيين الموضع حيث ستتم الطباعة

عيّن الموضع حيث ستتم الطباعة على النحو التالي.

1 قم بفتح غطاء خرطوشة الطباعة.

2 حرّك حامل خرطوشة الطباعة إلى الموضع المناسب حيث ستتم الطباعة.

a قم بتمرير حامل خرطوشة الطباعة إلى الجزء الأيمن أو الأيسر في إطار عرض المستند.

b من حامل خرطوشة الطباعة مع الموضع حيث (B) داخل أداة الختم كدليل وقم بمحاذاة الجزء (A) استخدم علامات مقاس المستند ترتيد الطباعة.

إذا كان دليل الورق موجودًا في الموضع حيث ترتيد الطباعة، راجع الطباعة بالقرب من حافة المستندات التي تكون أعرض من المستندات بمقاس A6 (25 صفحة) لتحريكه.

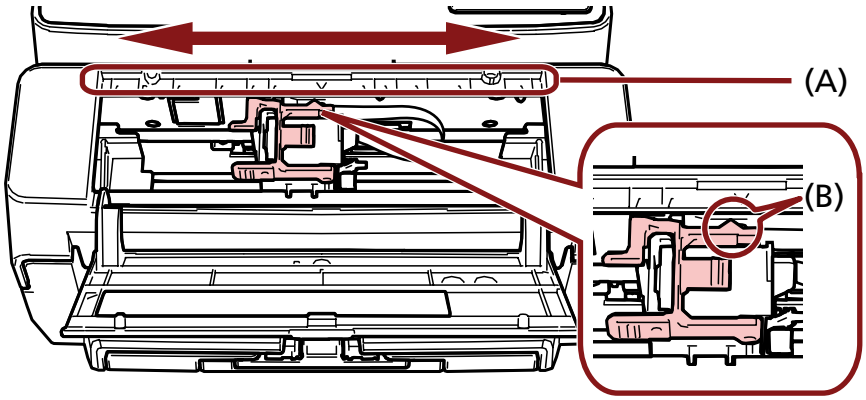

انتباه

عند الطباعة بالقرب من حافة المستند، قد تحدث الطباعة خارج نطاق المستند لذا عيّن موضع خرطوشة الطباعة بعناية.

استخدام أدلة الورق

عندما تكون المستندات بحواف مجعدة مثل الشكل الوارد أدناه، استخدم أدلة الورق لمنح حالات تزاحم الورق.

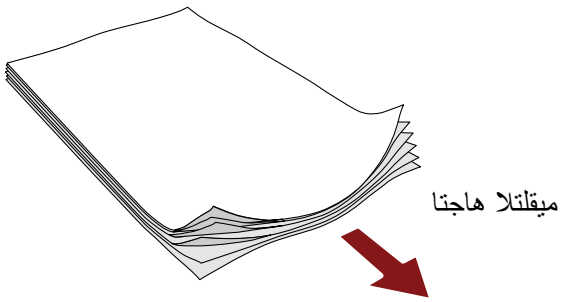

حرّك أدلة الورق إلى المواضع حيث يمكن لحواف المستندات اجتيازها على النحو التالي.

1. **قم بتحميل المستندات في الماسحة.**
2. **قم بفتح غطاء خرطوشة الطباعة.**
3. **قم بتمرير أدلة الورق (A) إلى المواضع حيث يمكن لحواف المستندات اجتيازها.**
   استخدم علامات مقاس المستند (B) داخل أداة الختم كدليل عند تحديد موضع أدلة الورق.
   مثال: بالنسبة إلى المستندات بمقاس A4

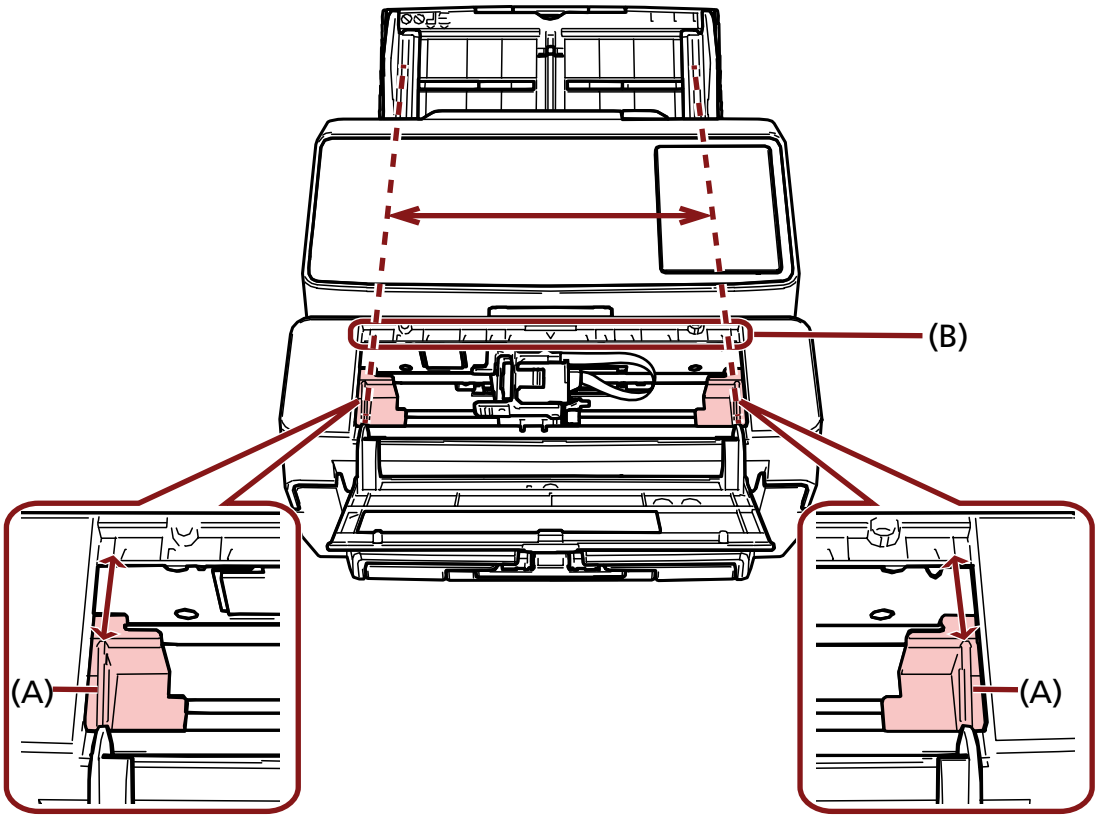

انتباه

احرص على ألا تسمح لأدلة الورق بلمس فيلم دائرة الطباعة (C) لتجنب تلف الفيلم.

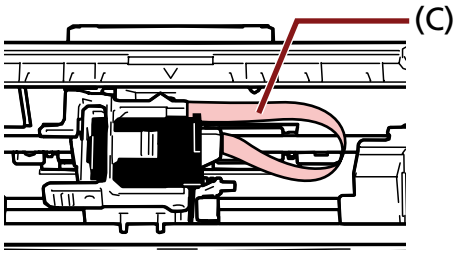

A6 الطباعة بالقرب من حافة المستندات التي تكون أعرض من المستندات بمقاس

حرّك دليل الورق للطباعة بالقرب من حافة المستندات التي تكون أعرض من المستندات بمقاس A6.

1 أزِل دليل الورق من الموضع حيث تريد الطباعة.

(راجع إزالة أدلة الورق (26 صفحة))

2 قم بتثبيت دليل الورق في المساحة المتوفرة (A) إلى الحافة (B) بالقرب من المركز وقم بتمرير حامل خرطوشة الطباعة.

(راجع تثبيت أدلة الورق (26 صفحة))

لطباعة الحافة اليمنى

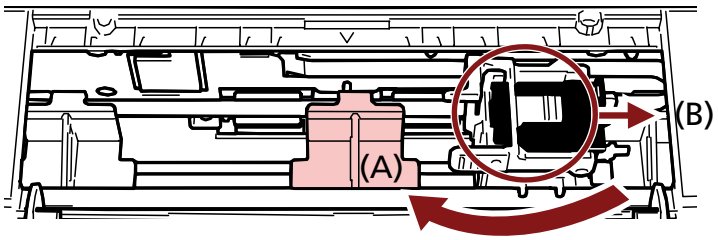

لطباعة الحافة اليسرى

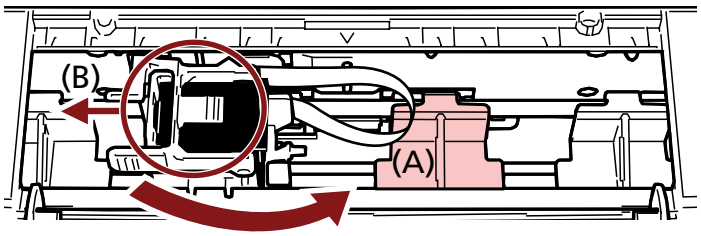

3 اضبط موضع حامل خرطوشة الطباعة.

(راجع تعيين الموضع حيث ستتم الطباعة (23 صفحة))

إزالة أدلة الورق

1 لإزالة أدلة الورق، اضغط على دليل الورق بأصابعك واسحبه.

واسحبه (A) إذا كان من الصعب إزالته، قم بتحويل دليل الورق إلى فتح الإمساك في.

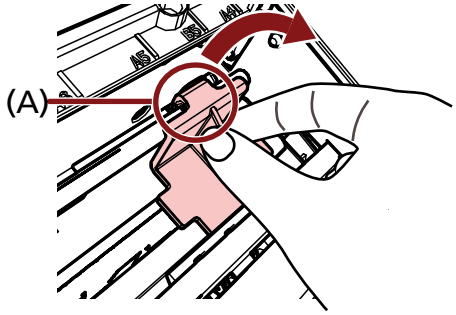

تثبيت أدلة الورق

1 قم بتثبيت دليل الورق في موضعه.

تأكد من أن دليل الورق أسفل الإطار المعدني (A).

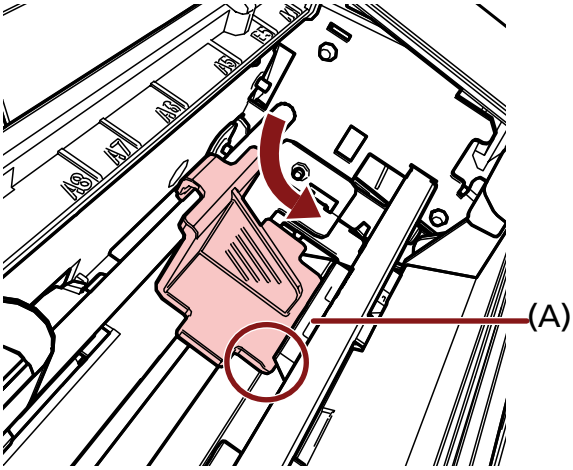

2 لدليل الورق حتى يناسب موضعه جيدًا (B) ادفع لأسفل الجزء.

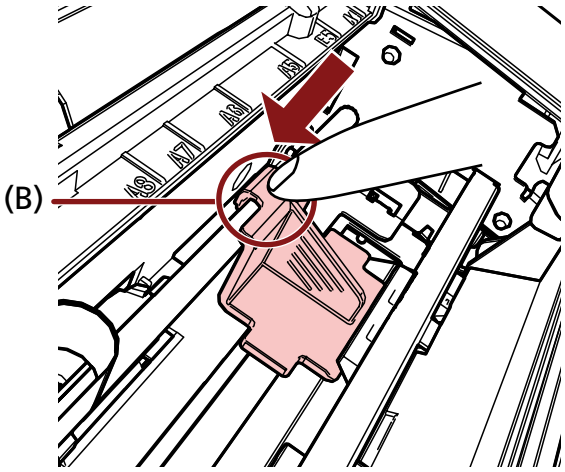

إعدادات أداة الختم

يمكنك ضبط الإعدادات لأداة الختم في برنامج تشغيل الماسحة.
لمعرفة التفاصيل حول كيفية ضبط الإعدادات، راجع مساعدة برنامج تشغيل الماسحة.

- **PaperStream IP (TWAIN) (مثال)**

  اعرض مربع الحوار المتقدم واضبط الإعدادات في [أداة الختم] من [أداة الختم].



استبدال خرطوشة الطباعة

خرطوشة الطباعة هي مستهلك.
قم باستبدال خرطوشة الطباعة على النحو التالي.

انتباه

عندما تظهر الرسالة التالية، قم باستبدال خرطوشة الطباعة في أقرب وقت ممكن.
إذا واصلت الطباعة بدون استبدال الخرطوشة، سوف تصبح مخرجات الطباعة باهتة.

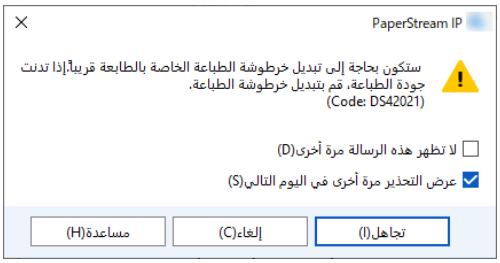

للحصول على المعلومات حول خرطوشة الطباعة، تواصل مع الموزع/التاجر الذي اشتريت منه هذا المنتج. راجع معلومات الاتصال في قائمة الاتصال إذا تم تقديمها مع هذا المنتج، أو راجع معلومات الاتصال لقسم الاتصال للاستفسارات إذا تم تقديمه في احتياطات السلامة المقدم مع هذا المنتج، ومن ثم قم بإجراء استفسار.

1. **قم بإيقاف تشغيل الماسحة.**
2. **قم بفتح غطاء خرطوشة الطباعة.**

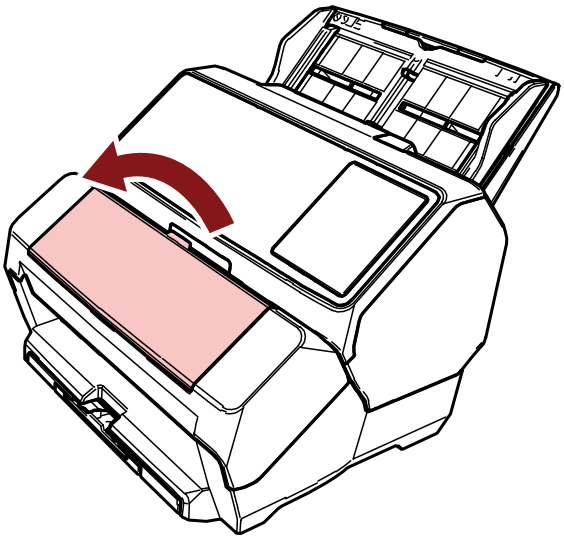

3 اضغط على أذرع حامل خرطوشة الطباعة واخفضها باستخدام أصابعك كما هو موضح أدناه لرفع الأذرع على الطرف الآخر.

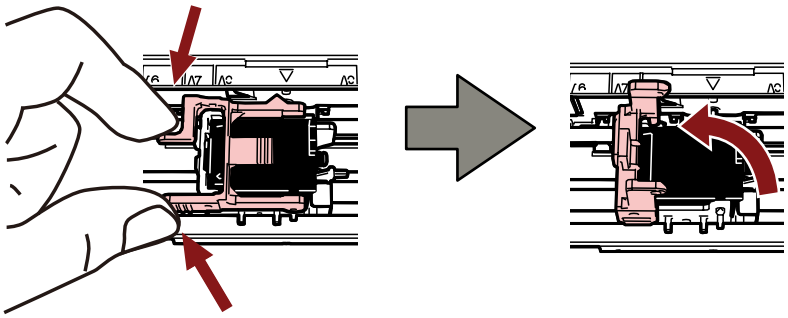

4 اضغط على خرطوشة الطباعة القديمة وأزِلها باستخدام أصابعك.

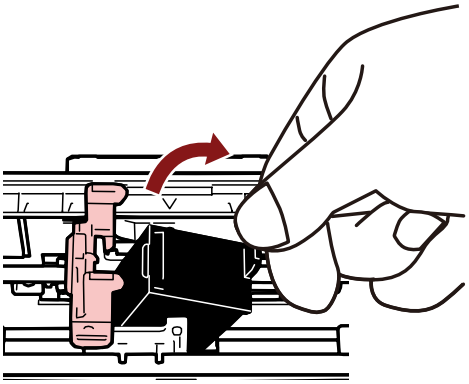

5 أعد تثبيت خرطوشة الطباعة الجديدة.

(راجع الخطوات 5 إلى 10 في تثبيت خرطوشة الطباعة (15 صفحة).)

انتباه

عند تثبيت خرطوشة الطباعة، تأكد من أنك تقوم بتثبيتها بالاتجاه الصحيح.

6 تأكد من توصيل الماسحة بجهاز الكمبيوتر، ثم شغّل الماسحة.

لمعرفة التفاصيل حول كيفية توصيل الماسحة بجهاز الكمبيوتر، راجع دليل مشغّل الماسحة لديك.

7 أعِد تعيين عدّاد الحبر على النحو التالي.

انتباه

تأكد من إعادة تعيين عدّاد الحبر بعد استبدال خرطوشة الطباعة.

استخدم Software Operation Panel لإعادة تعيين عدّاد الحبر.
راجع دليل مشغّل الماسحة لديك، لمعرفة التفاصيل حول Software Operation Panel.

a **اعرض نافذة [Software Operation Panel].**

Windows 10/Windows Server 2016/Windows Server 2019/Windows Server 2022

[ابدأ] ← [انقر فوق قائمة] ← [fi Series] ← [Software Operation Panel].

Windows 11

[كل التطبيقات] ← [انقر فوق قائمة [ابدأ] ← [fi Series] ← [Software Operation Panel].

b [انقر فوق [ضبط الجهاز] من القائمة على الجانب الأيسر، ومن ثم انقر فوق زر [مسح] من [كمية الحبر المتبقية].

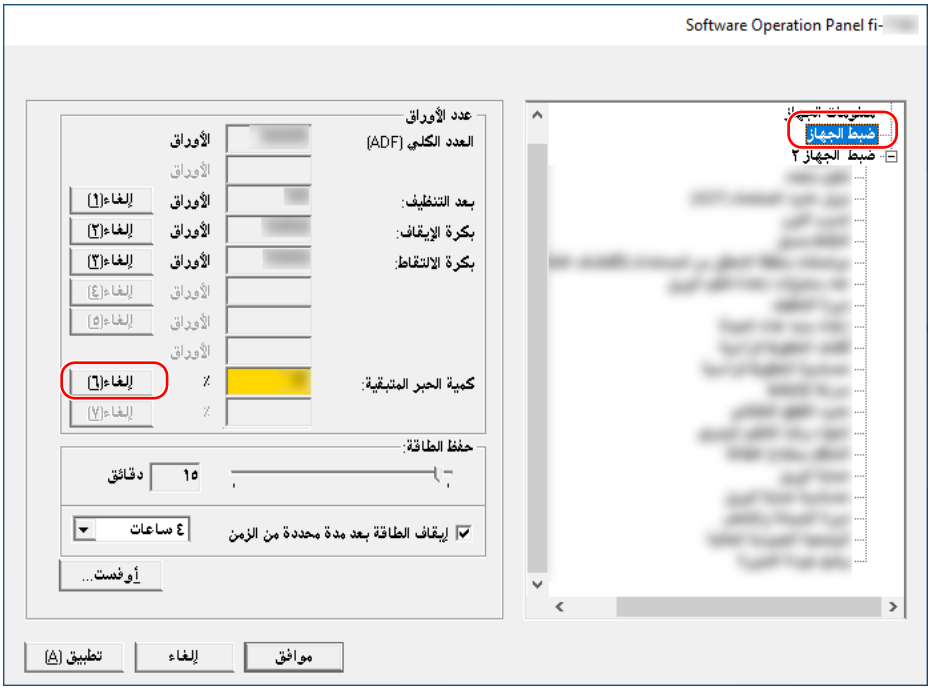

تم تعيين قيمة العداد على 100.

c انقر فوق زر [موافق] في نافذة [Software Operation Panel].

d انقر فوق زر [موافق]. تظهر رسالة تطلب منك تطبيق التغييرات على Software Operation Panel.

ويتم مسح عدّاد الحبر، تغلق نافذة [Software Operation Panel].

انتباه

عندما لا تستخدم أداة الختم لمدة طويلة، قم بإزالة خرطوشة الطباعة.

سيتم استهلاك الحبر في كل مرة يتم تشغيل الماسحة فيها حتى لو لم يتم إجراء الطباعة.

إزالة المستندات المحشورة

عندما يحدث انحشار أوراق، قم بإزالة المستند في الإجراء التالي.

انتباه

لا تستخدم القوة لسحب المستندات المحشورة، وتأكد من فتح قسم الطباعة أولاً، قبل فتح وحدة تغذية المستندات التلقائية ADF.

1. **قم بإزالة كافة المستندات من حامل الورق (الملقم) ADF.**
2. **قم بفتح قسم الطباعة (غطاء أداة الختم).**

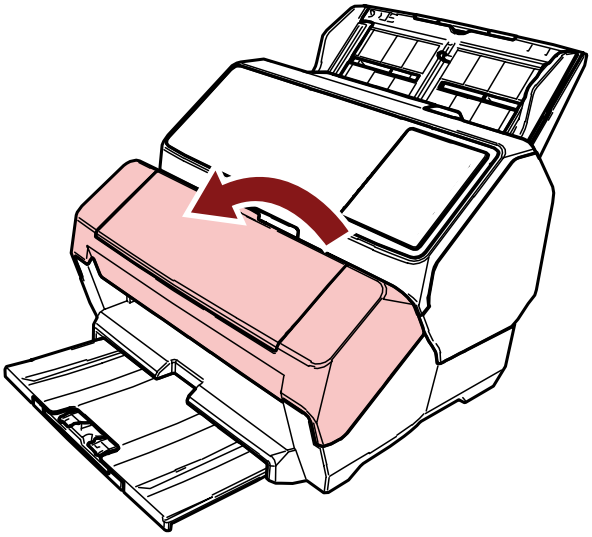

3. **افتح وحدة تغذية المستندات التلقائية ADF.**

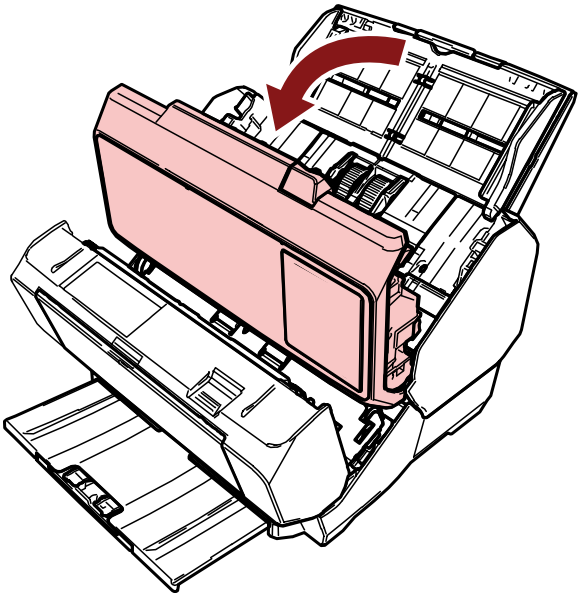

4. **قم بإزالة المستند المنحشر.**

5 أغلق وحدة تغذية المستندات التلقائية ADF.

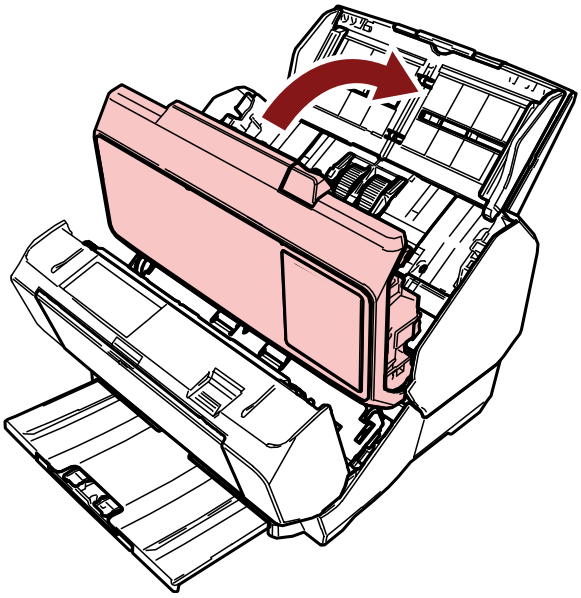

6 تأكد من أنه تم إغلاق وحدة تغذية المستندات التلقائية (غطاء الطباعة ADF) بشكل صحيح ومن ثم قم بإغلاق قسم الطباعة.

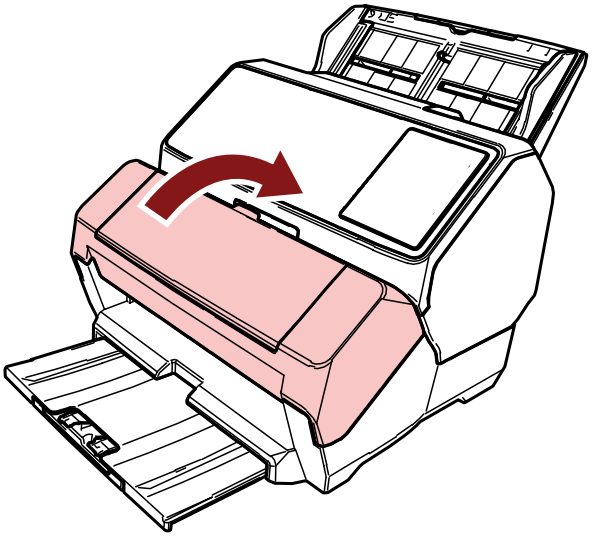

انتباه

انتبه ألا تعلق أصابعك.

العناية اليومية

تنظيف خرطوشة الطباعة

قد يقع الحبر على لوحة الأفواه بخرطوشة الطباعة.
إذا لم يتم استخدام أداة الختم لمدة طويلة، قد تتسبب الفوهة المسدودة في مطبوعات ذات جودة منخفضة.
إذا كانت أداة الختم لديك بها هذه الأنواع من المشاكل، نظّف لوحة الأفواه بخرطوشة الطباعة.

انتباه

(بالنسبة إلى التنظيف، استخدم قطعة قماش خالية من الوبر جافة، وامسح الحبر الزائد برفق من لوحة الأفواه. (لا تستخدم منديلاً

تلميح

إذا كانت لوحة الأفواه ما زالت مسدودة بعد تنظيف خرطوشة الطباعة، قم باستبدالها بأخرى جديدة.

1 **قم بإيقاف تشغيل الماسحة.**

2 **قم بإزالة خرطوشة الطباعة.**
(راجع الخطوات 2 إلى 4 في استبدال خرطوشة الطباعة (صفحة 28).)

3 **امسح الحبر الزائد على لوحة الأفواه (B) برفق.**

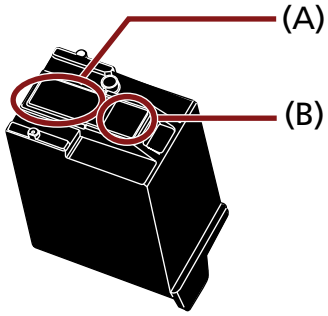

انتباه

(B)) ولوحة الأفواه (A) احرص على ألا تلمس رأس الطباعة بخرطوشة الطباعة (قسم الاتصال. يديك. قد تكون الطباعة معطلة

4 **تأكد من أنه تمت إزالة الحبر الزائد ومن ثم أعِد تثبيت خرطوشة الطباعة.**
(راجع الخطوات 7 إلى 10 في تثبيت خرطوشة الطباعة (صفحة 15).)

انتباه

عند تثبيت خرطوشة الطباعة، تأكد من أنك تقوم بتثبيتها بالاتجاه الصحيح.

تنظيف أداة الختم

عندما تستخدم أداة الختم بشكل متكرر، يلتصق الحبر بقاعدة حامل خرطوشة الطباعة مما يجعل الورق متسخًا.
كجزء من الصيانة اليومية، نظّف قاعدة حامل خرطوشة الطباعة باتباع الإجراء الوارد أدناه.

انتباه

عند التنظيف، استخدم قطعة قماش قابلة للامتصاص أو قطعة قماش قديمة وامسح الحبر الموجود على القاعدة برفق.
(بما أن الحبر قابل للذوبان في الماء، يمكن تنظيفه باستخدام قطعة قماش رطبة. إذا جفّ الحبر، امسحه برفق باستخدام الماء.)

1. **قم بإيقاف تشغيل الماسحة.**

2. **قم بإزالة خرطوشة الطباعة.**
   (راجع الخطوات 2 إلى 4 في استبدال خرطوشة الطباعة (28 صفحة).)

3. **قم بفتح قسم الطباعة (غطاء أداة الختم).**

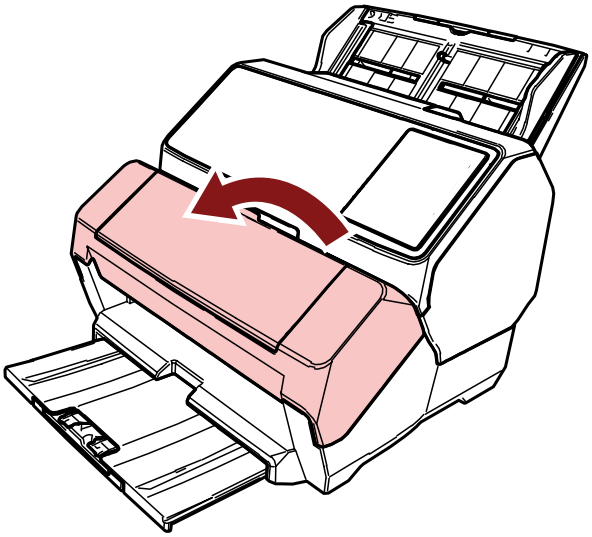

4. **امسح سطح قاعدة خرطوشة الحبر باستخدام قطعة قماش أو قطعة قماش قديمة لإزالة الحبر.**

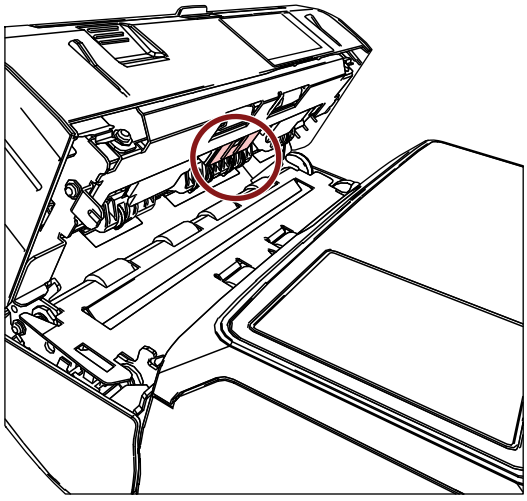

انتباه

أثناء التنظيف، كن حذرًا ألا تلمس الإطارات المعدنية التي تقع في قسم الطباعة (غطاء أداة الختم).

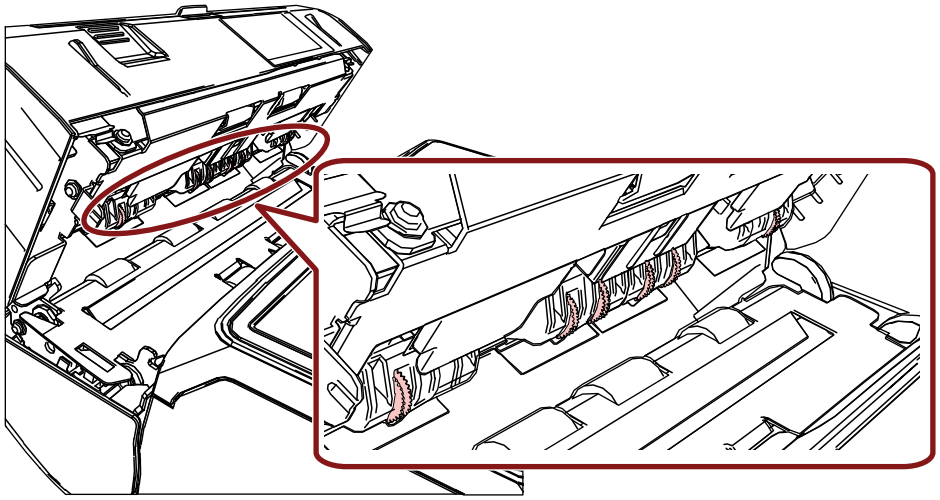

5 **تأكد من أنه تمت إزالة الحبر ومن ثم قم بإغلاق قسم الطباعة (غطاء الطباعة).**

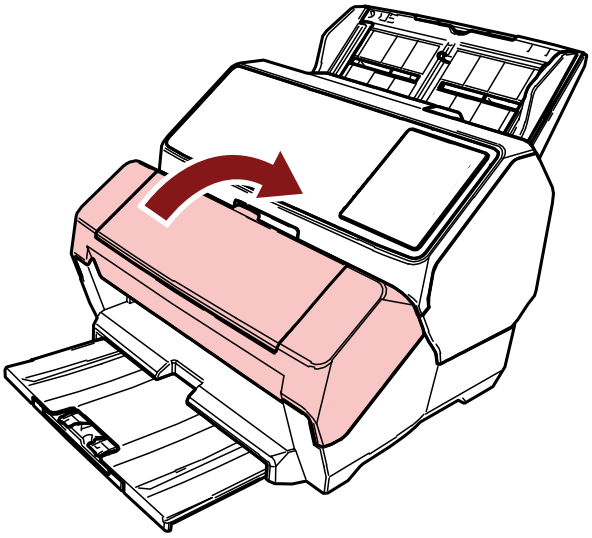

6 **أعد تثبيت خرطوشة الطباعة.**

(راجع الخطوات 7 إلى 10 في تثبيت خرطوشة الطباعة (15 صفحة).)

تنظيف البكرات.

عندما يكون الحبر أو غبار الورق ملتصقًا بأسطح بكرات التلقيم لأداة الختم، قد لا يتم تلقيم المستندات بسلاسة.
لمنع مشاكل التقيم، قم بتنظيف أسطح البكرات بشكل منتظم.

انتباه

قد تستغرق وقتاً طويلاً لتجف في حالة استعمال كمية مفرطة من سائل التنظيف Cleaner F1.
استعمل منه مقدار قليل.
امسح سائل التنظيف كلياً ولا تترك أي بقايا منه على القطع التي تم تظيفها.

تلميح

دورة التنظيف المُوصى بها هي كل 5,000 ورقة.
قد تكون دورة التنظيف الفعلية أقصر حسب كم مرة يتم استخدام أداة الختم والمستندات.

1 قم بفتح قسم الطباعة (غطاء أداة الختم).

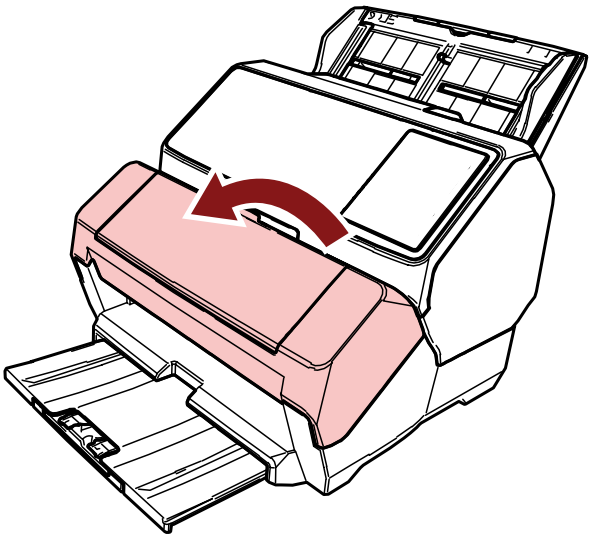

2 قم بتنظيف البكرات المطاطية.

نظّف البكرات المطاطية (ست إجمالاً) ضمن قسم التلقيم.

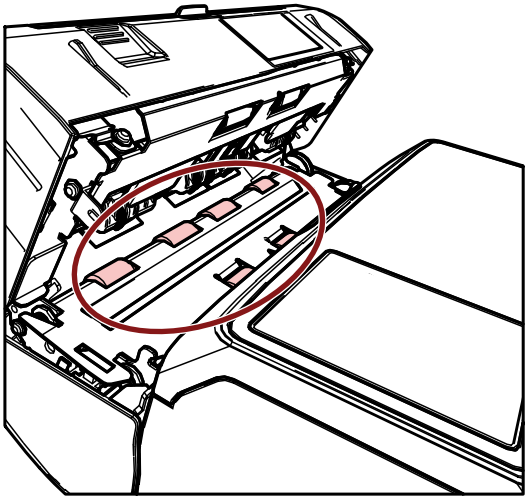

قم بمسح الوسخ والغبار من على سطح البكرات بقطعة قماش مرطبة بسائل التنظيف Cleaner F1.
قم بتنظيف سطح البكرات المطاطية بأكمله بينما تقوم بتدويرهم يدويا.

انتباه

أثناء التنظيف، كن حذرًا ألا تلمس الإطارات المعدنية التي تقع في قسم الطباعة (غطاء أداة الختم).

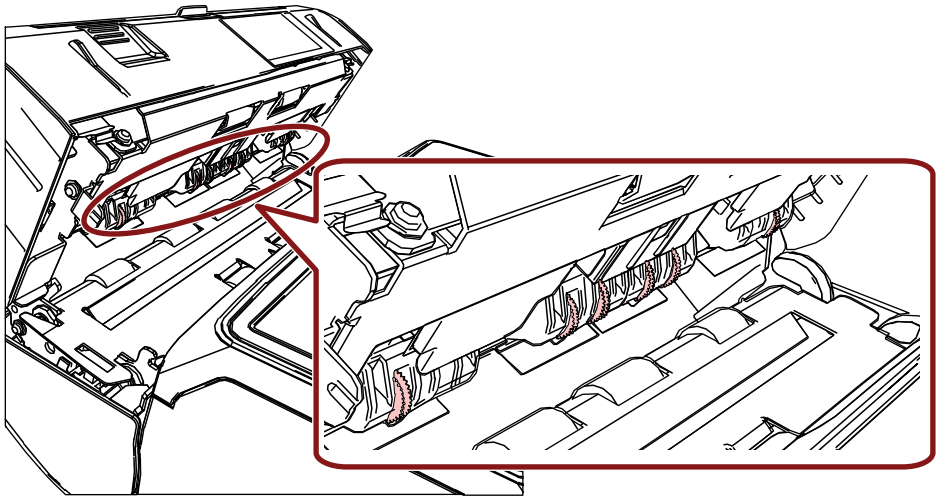

3 قم بتنظيف البكرات البلاستيكية.

نظّف البكرتين البلاستيكيتين (أسود) في قسم الطباعة (غطاء أداة الختم).

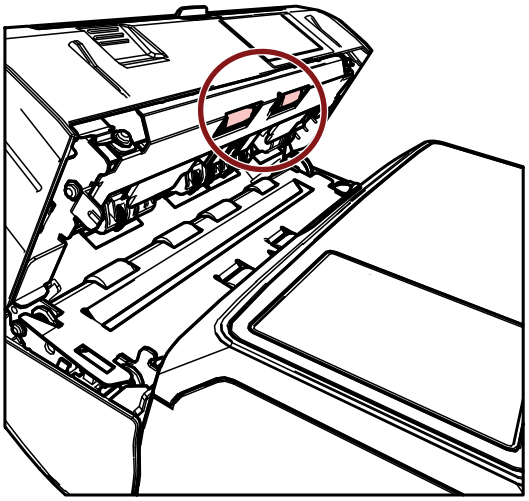

قم بمسح الوسخ والغبار من على سطح البكرات بقطعة قماش مرطبة بسائل التنظيف Cleaner F1.
قم بتنظيف سطح البكرات البلاستيكية بأكمله بينما تقوم بتدويرهم يدويا.

4 تأكد من أنه تمت إزالة الحبر ومن ثم قم بإغلاق قسم الطباعة (غطاء الطباعة).

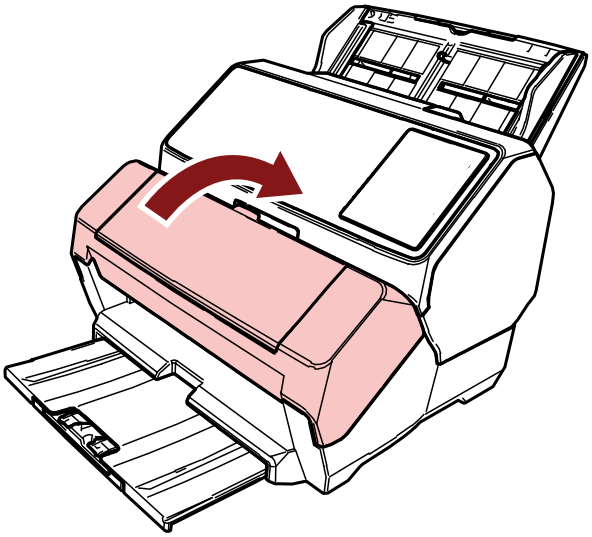

أدوات التنظيف

اسم القطعة	رقم القطعة	ملاحظات
سائل التنظيف Cleaner F1 	PA03950-0352	وحدة التخزين: 100 مل
مناديل التنظيف 	PA03950-0419	(عبوة 24 1*)

1*: مناديل مبللة بسائل التنظيف Cleaner F1.
يمكن استعمالها بدلاً من استعمال قطعة قماش جافة وترطيبها بسائل التنظيف Cleaner F1.

انتباه

لاستعمال أدوات التنظيف بأمان وبطريقة صحيحة، اقرأ الاحتياطات المكتوبة على كل منتج بعناية.

للحصول على المزيد من المعلومات حول مواد التنظيف، تواصل مع الموزع/التاجر الذي اشتريت منه هذا المنتج. راجع معلومات الاتصال في قائمة الاتصال إذا تم تقديمها مع هذا المنتج، أو راجع معلومات الاتصال لقسم الاتصال للاستفسارات إذا تم تقديمه في احتياطات السلامة المقدم مع هذا المنتج، ومن ثم قم بإجراء استفسار.

رسائل الخطأ

هذا القسم يشرح رسائل خطأ أداة الختم.
يتم عرض رسائل الخطأ في لوحة التشغيل بالماسحة. راجع أكواد الخطأ ورسائل الخطأ لاستكشاف المشكلة وإصلاحها.
يتم عرض كود الخطأ وتفاصيل الخطأ والحل للمشكلة على LCD، بالنسبة إلى fi-8190/fi-8170.
يتم عرض حرف أبجدي ورقم لكود الخطأ بالتناوب على شاشة رقم الوظيفة، بالنسبة إلى fi-8150/fi-8150U.

انتباه

لمعرفة التفاصيل حول رسائل الخطأ بخلاف تلك المعروضة أدناه، راجع دليل مشغّل الماسحة لديك.

كود الخطأ (LCD)	كود الخطأ (شاشة رقم الوظيفة)	وصف الخطأ	الإجراء
J1:5A	J1	تزاحم الورق	إن الورق منحشر في أداة الختم. اتخذ التدابير التالية. ● أزل المستند المنحشر من أداة الختم. لمعرفة المزيد من التفاصيل، راجع إزالة المستندات المحشورة (صفحة 31). ● تأكد من أن المستند يلبي متطلبات المستندات التي يمكن تلقيمها في أداة الختم. لمعرفة المزيد من التفاصيل، راجع المواصفات (صفحة 43). ● نظّف البكرات. لمعرفة التفاصيل حول التنظيف، راجع تنظيف البكرات. (صفحة 36).
U5:4A (*1)	U5 (*1)	فتح غطاء أداة الختم	تم فتح قسم الطباعة (غطاء أداة الختم) أثناء المسح. أغلق قسم الطباعة (غطاء أداة الختم)، أزل المستند من ADF. تأكد من إغلاق قسم الطباعة (غطاء أداة الختم) بشكل صحيح. للتحقق مما إذا تم إغلاقه بالكامل أم لا، افتح قسم الطباعة (غطاء أداة الختم) ومن ثم أغلقه مجددًا. لمعرفة التفاصيل حول فتح قسم الطباعة (غطاء أداة الختم) وإغلاقه، راجع إزالة المستندات المحشورة (صفحة 31).
U6:B4	U6	Print cartridge not installed	لم يتم تثبيت خرطوشة الطباعة في أداة الختم بشكل صحيح. تأكد من تثبيت خرطوشة الطباعة بطريقة صحيحة. لمعرفة التفاصيل حول التثبيت، راجع تثبيت خرطوشة الطباعة (صفحة 15). إذا ظلت المشكلة مستمرة، اكتب كود الخطأ وتواصل مع الموزع/التاجر الذي اشتريت منه هذا المنتج. راجع معلومات الاتصال في قائمة الاتصال إذا تم تقديمها مع هذا المنتج، أو راجع معلومات الاتصال لقسم الاتصال للاستفسارات إذا تم تقديمه في احتياطات السلامة المقدم مع هذا المنتج، ومن ثم قم بإجراء استفسار.

كود الخطأ (LCD)	كود الخطأ (شاشة رقم الوظيفة)	وصف الخطأ	الإجراء
U7:B9	U7	Imprinting area error	حدث خطأ بموضع بدء الطباعة في أداة الختم. اضبط موضع بدء الطباعة وسلسلة الأحرف للطباعة حتى تكون منطقة الطباعة داخل المستند. لمعرفة التفاصيل حول الضبط، راجع تعيين الموضع حيث ستتم الطباعة (صفحة 23).
A1:B3	A1	Imprinter error (communication timeout)	حدث خطأ في أداة الختم. اتخذ التدابير التالية. ● تأكد من تثبيت خرطوشة الطباعة بطريقة صحيحة. لمعرفة التفاصيل حول التثبيت، راجع تثبيت خرطوشة الطباعة (صفحة 15). ● أعِد توصيل الكابل الخارجي. ● قم بإيقاف تشغيل الماسحة ثم أعد تشغيلها مرة أخرى. إذا ظلت المشكلة مستمرة، اكتب كود الخطأ وتواصل مع الموزع/التاجر الذي اشتريت منه هذا المنتج. راجع معلومات الاتصال في قائمة الاتصال إذا تم تقديمها مع هذا المنتج، أو راجع معلومات الاتصال لقسم الاتصال للاستفسارات إذا تم تقديمه في احتياطات السلامة المقدم مع هذا المنتج، ومن ثم قم بإجراء استفسار.
A2:B5	A2	Imprinter error (print head)	
A3:B6	A3	Imprinter error (EEPROM)	
A4:B8	A4	Imprinter error (ROM)	
H6:B1	H6	Imprinter system error	حدث خطأ في دائرة أداة الختم. قم بإيقاف تشغيل الماسحة ثم أعد تشغيلها مرة أخرى. إذا ظلت المشكلة مستمرة، اكتب كود الخطأ وتواصل مع الموزع/التاجر الذي اشتريت منه هذا المنتج. راجع معلومات الاتصال في قائمة الاتصال إذا تم تقديمها مع هذا المنتج، أو راجع معلومات الاتصال لقسم الاتصال للاستفسارات إذا تم تقديمه في احتياطات السلامة المقدم مع هذا المنتج، ومن ثم قم بإجراء استفسار.

***1:** إذا قمت بفتح قسم الطباعة (غطاء أداة الختم) بينما تكون الماسحة في وضع الاستعداد، يتم عرض ما يلي على لوحة التشغيل.

- بالنسبة إلى fi-8190/fi-8170
  تظهر رسالة الخطأ فقط على LCD دون كود الخطأ
- بالنسبة إلى fi-8150/fi-8150U
  "c" المعروض على شاشة رقم الوظيفة ويومض مؤشر LED بالتناوب.

تغيير ملصق المنتج

يشرح هذا القسم ملصق المنتج الموجود على الماسحة.

الملصق موجود أسفل القاعدة.

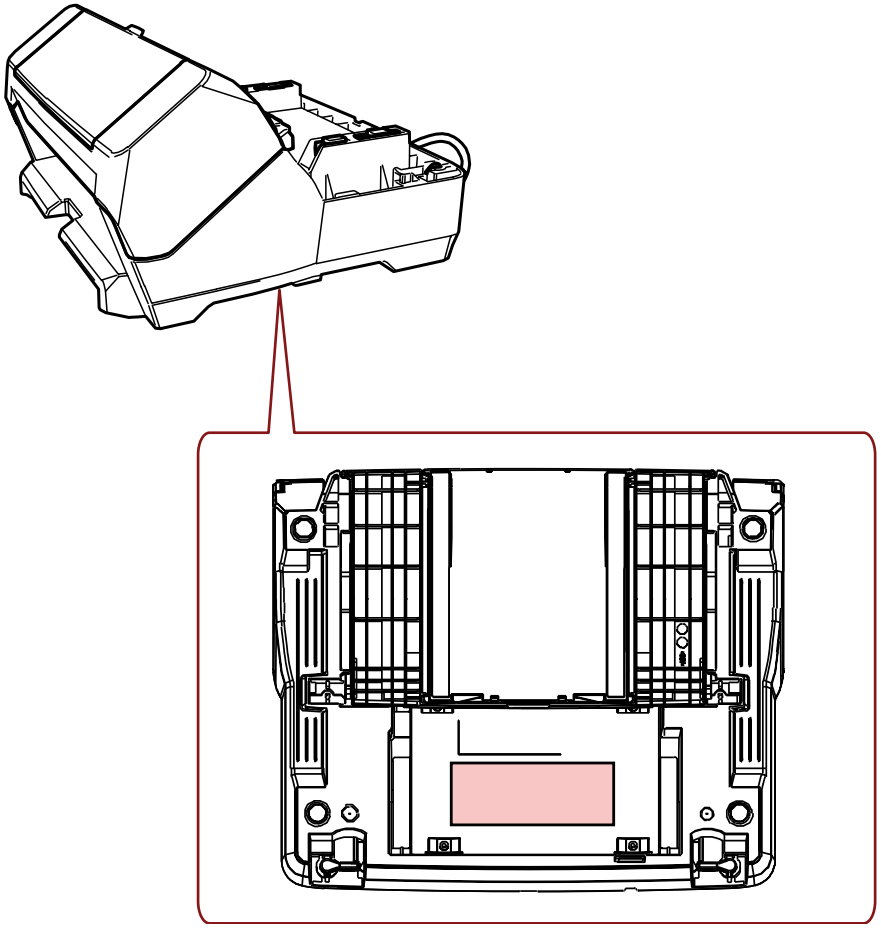

الملصق (مثال): يعرض معلومات أداة الختم.

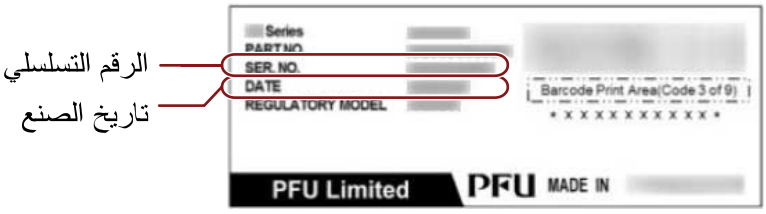

المواصفات

العنصر	المواصفات
طريقة الطباعة	الطباعة الحرارية النافثة للحبر
نوع الطباعة	(أداة الختم اللاحقة (الطباعة بعد مسح الصور
أحرف الطباعة	**الحروف الأبجدية:** من A إلى Z، من a إلى z **الأحرف الرقمية:** 0، 1 إلى 9 **الرموز:** ! " # $ % & ' ( ) * + , - . / : ; < = > ? @ [¥] ^ _ ` { | } ¯
الحد الأقصى للحروف بالسطر	ما يصل إلى 43 حرفًا
اتجاه الطباعة	**عادي، عريض:** 0°، 180° (90°، اتجاه أفقي)، 270° (اتجاه رأسي) **ضيق:** 0°, 180° (اتجاه أفقي)
مقاس الحرف	**عادي، عريض:** 2.91 (أفقي) مم (عرض) × 2.82 (طول) 2.82 (عمودي) مم (عرض) × 2.91 (طول) **ضيق:** 2.91 (أفقي) مم (عرض) × 2.12 (طول)
المسافة بين الحروف	**عادي، عريض:** 3.53 مم **ضيق:** 2.54 مم
نمط الخط	عادي، عريض
عرض الحرف	عادي، عريض، ضيق
المستندات للطباعة	المستندات التي يمكن مسحها ضوئيًا باستخدام الماسحة لمعرفة التفاصيل، راجع دليل مشغّل الماسحة لديك. لاحظ أن مقاس الورق ووزنه كما يلي: ● (الحد الأدنى للمقاس (عرض × طول 50.8 × 54 بوصة 2.13 × 2.00/مم ● (الحد الأقصى للمقاس (عرض × طول 210 × 297 بوصة 11.7 × 8.3/مم (A4 بوصة 14 × 8.5/مم 355.6 × 215.9) أو (Legal عمودي) (عمودي) بالنسبة إلى المستندات ذات الصفحات الطويلة، يمكن مسح الحد الأقصى للمقاس 6,096 مم (240 بوصة)، ولكن يمكن إجراء الطباعة لما يصل إلى 863.6 مم (34 بوصة) فقط. ● وزن الورق 52 رطل إلى 34 (14 غ/م^2 إلى 128) **انتباه** ● لا يجب مسح الأنواع التالية من المستندات: يحدث خطأ في أداة الختم نظرًا لأن الحبر لا يجف بسهولة عليها أو يجتاز المستندات. وبالإضافة إلى ذلك، يجعل الحبر داخل أداة الختم متسخًا، لذا سيتم تقصير دورة التنظيف.

العنصر	المواصفات
	- المستندات ذات السطح اللامع مثل الورق الحراري، وورق نقل الحرارة، والورق المصقول، وورق الفن ● لا يجب مسح الأنواع التالية من المستندات نظرًا لأنه لا يمكن تلقيمها: - ورق كبير الحجم/أوراق حاملة للصور/ورقة ناقلة للكتيبات أو ورقة OHP - مستندات بلاستيكية سميكة مثل البطاقات الائتمانية - المستندات المطويّة في المنتصف - المستندات متعددة الطبقات مثل ورق النقل - الخطابات - جوازات السفر/دفاتر الحسابات الجارية
منطقة الطباعة	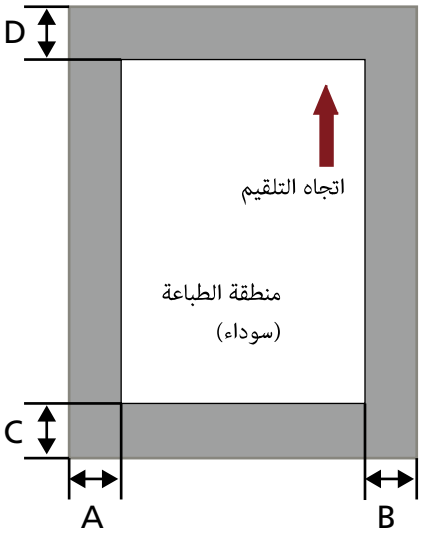 A = 5 مم B = 5 مم C = 5 مم D = 5 مم **انتباه** لا تقم بالطباعة في نطاق 5 مم من حافة المستند.
دقة الموضع حيث ستتم الطباعة	(مم (من موضع البدء **±4:اتجاه التلقيم**
البعد	**دون الماسحة:** 300 (5.94 × (عمق) 9.65 × (عرض) 11.81/مم (طول) 151 × (عمق) 245 × (عرض) بوصة (طول) **بالماسحة** 300 (8.86 × (عمق) 10.04 × (عرض) 11.81/مم (طول) 225 × (عمق) 255 × (عرض) بوصة (طول) يشير العمق إلى حجم الماسحة دون الكابل الخارجي، وحامل الورق (الملقم)، والمعبئ ADF. يشير الارتفاع إلى حجم الماسحة دون النتوءات.
الوزن	6.39/كغ 2.9 رطل

العنصر	المواصفات
البيئة المحيطة	**درجة الحرارة:** 10 إلى 95 °فهرنهايت إلى 50/°C35 **الرطوبة:** 15 إلى 80 %من
اللوازم المستهلكة	خرطوشة الطباعة (رقم القطعة CA00050-0262) **عدد الأحرف القابل للطباعة:** 4,000,000 (يختلف عدد الأحرف القابل للطباعة حسب الأحرف التي يمكن طباعتها حرف.) **دورة الاستبدال المقترحة:** 4,000,000 حرف أو النصف في كل سنة من وقت فتح العلبة (يكون لخرطوشة الطباعة تاريخ انتهاء صلاحية محدد، وتختلف فترة انتهاء الصلاحية سواء تم فتح العلبة أم لا. ابدأ استخدام خرطوشة الطباعة قبل تاريخ انتهاء الصلاحية المكتوب على العلبة.)