P3PC-7762-01ZTZ0

RICOH

RICOH fi-760PRB 列印器

操作指南

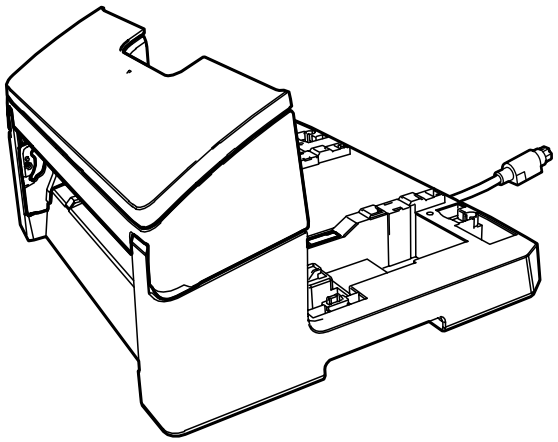

目錄

引言 4

商標 4

製造商 4

發行日/簽發者 4

安全資訊 4

本手冊使用的縮寫名稱 4

本手冊中的箭頭符號 5

本手冊中的畫面圖例 5

注意事項 6

準備 7

對照包裝內容 7

組件名稱 7

未裝上掃描器 7

裝上掃描器 8

列印器內部 9

安裝與測試列印 10

安裝列印器 10

安裝墨水匣 17

測試列印 21

列印形式與結果 22

基本操作 24

設定列印位置 24

使用導紙板 26

列印至接近寬於 A6 直向大小文件的邊緣 27

移除導紙板 28

安裝導紙板 28

列印器設定 29

更換墨水匣 30

移除卡紙文件 33

日常維護 35

清潔墨水匣.....35
清潔列印器.....36
清潔滾輪.....39
清潔用品.....42

錯誤訊息 43

檢查產品標籤 45

規格 46

聯絡洽詢 48

引言

感謝您購買本產品 。
本產品 為 RICOH fi-8600 或 RICOH fi-7600 的選購使用配件，可在掃描後列印文字 (例如英文字母、數字) 於文件上。
本手冊說明關於產品 的安裝及連接、基本操作與定期維檢等資訊。請依照本手冊的說明來正確使用本產品。
有關如何使用 RICOH fi-8600 或 RICOH fi-7600，請參閱 RICOH fi-8600/fi-8700/fi-8700S 操作指南或 RICOH 影像掃描器 fi-7600/fi-7700/fi-7700S 操作指南。
希望本手冊能助您充分使用本產品 。

商標

Microsoft、Windows 和 Windows Server 是 Microsoft 公司集團之商標。
PaperStream 是 PFU Limited 在日本之註冊商標。
其他公司名稱及產品名稱分別是其所屬公司之商標或註冊商標。

製造商

PFU Limited
YOKOHAMA i-MARK PLACE, 4-5 Minatomirai 4-chome, Nishi-ku, Yokohama-shi, Kanagawa 220-8567 Japan.

發行日/簽發者

發行日：2026 年 8 月
發行者：PFU Limited
法規型號：P3740D
© PFU Limited 2017-2026

安全資訊

隨附的《安全注意事項》手冊包含安全和正確使用本產品的相關重要資訊。
使用掃描器之前，請務必閱讀並了解此文件。

本手冊使用的縮寫名稱

作業系統和產品在本手冊中標示如下。

名稱	標示
Windows® 10 家用版 (32/64 位元版) Windows® 10 專業版 (32/64 位元版) Windows® 10 企業版 (32/64 位元版)	Windows 10 (*1)

名稱	標示
Windows® 10 教育版 (32/64 位元版)	
Windows® 11 家用版 (64 位元版) Windows® 11 專業版 (64 位元版) Windows® 11 企業版 (64 位元版) Windows® 11 教育版 (64 位元版)	Windows 11 (*1)
Windows Server™ 2016 Standard (64 位元版)	Windows Server 2016 (*1)
Windows Server™ 2019 Standard (64 位元版)	Windows Server 2019 (*1)
Windows Server™ 2022 Standard (64 位元版)	Windows Server 2022 (*1)
Windows Server™ 2025 Standard (64 位元版)	Windows Server 2025 (*1)
PaperStream IP (TWAIN) PaperStream IP (TWAIN x64) PaperStream IP (ISIS) fi-8000 Series	PaperStream IP 驅動程式
RICOH fi-760PRB 列印器	列印器
RICOH fi-8600 RICOH fi-7600	掃描器
RICOH fi-8600/fi-8700/fi-8700S 操作指南 RICOH 影像掃描器 fi-7600/fi-7700/fi-7700S 操作指南	操作指南

***1：**當上述作業系統各版本之間並無差異時，一律統稱為「Windows」。

本手冊中的箭頭符號

本手冊使用右箭頭符號 (→)，以分隔應該連續選擇的圖示或功能表選項。

範例：按一下 [開始] 功能表 → [控制台]。

本手冊中的畫面圖例

Microsoft 產品的截圖轉載經 Microsoft Corporation 的許可。
為求提升產品品質，本手冊中的畫面圖例若有更改，恕不另行通知。
如果實際畫面與本手冊中的畫面圖例有所不同，請按照實際顯示的畫面操作，同時參閱所使用掃描器應用程式的使用手冊。
本手冊中使用的畫面圖例出自 PaperStream IP 驅動程式。
本手冊中使用的畫面圖例出自 Windows 10。實際視窗和操作可能會依作業系統而異。另請注意，在更新掃描器應用程式軟體後，畫面和操作可能與本手冊不同。在此情況下，請參閱更新軟體時所提供的手冊。

注意事項

- 本手冊的內容若有變更，恕不另行通知。
- 對於任何因使用本產品所造成之意外或衍生性損害，PFU Limited 概不負責，且對第三者的索賠亦不負有任何賠償責任。
- 根據著作權法，禁止複製本手冊全部或部分內容以及掃描器的應用程式。

準備

對照包裝內容

請檢查列印器包裝盒內隨附的包裝內容清單，確認所有部件齊全。
若有任何缺損，請洽本產品的原購買經銷商/代理商。
請妥善使用本產品與各配件。

組件名稱

未裝上掃描器

- **正面**

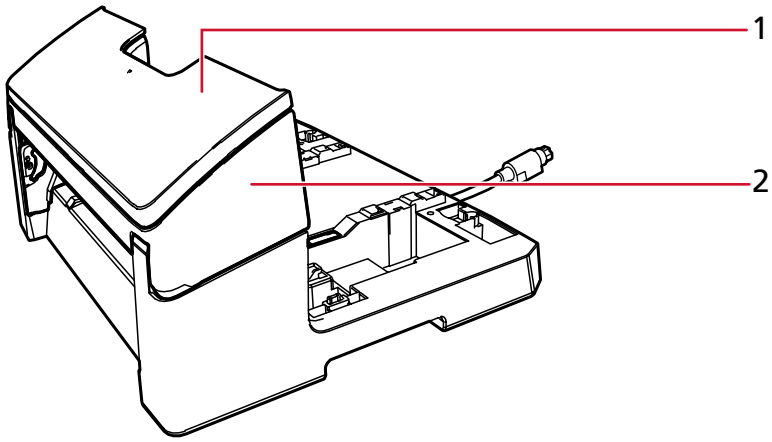

1 墨水匣蓋

2 列印區域 (列印器蓋)

- **背面**

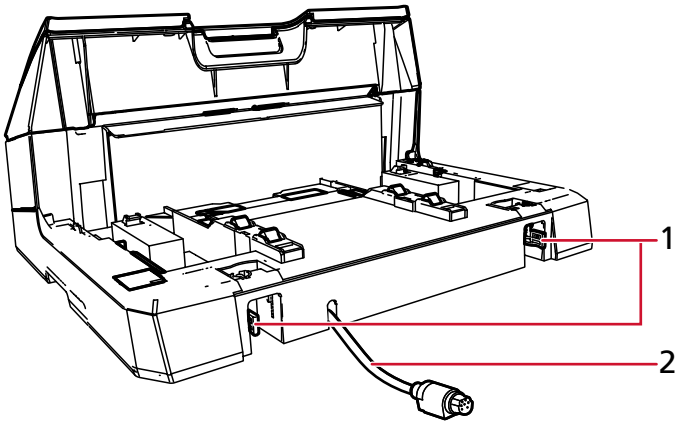

1 固定鎖

2 EXT 纜線

裝上掃描器

- **正面**

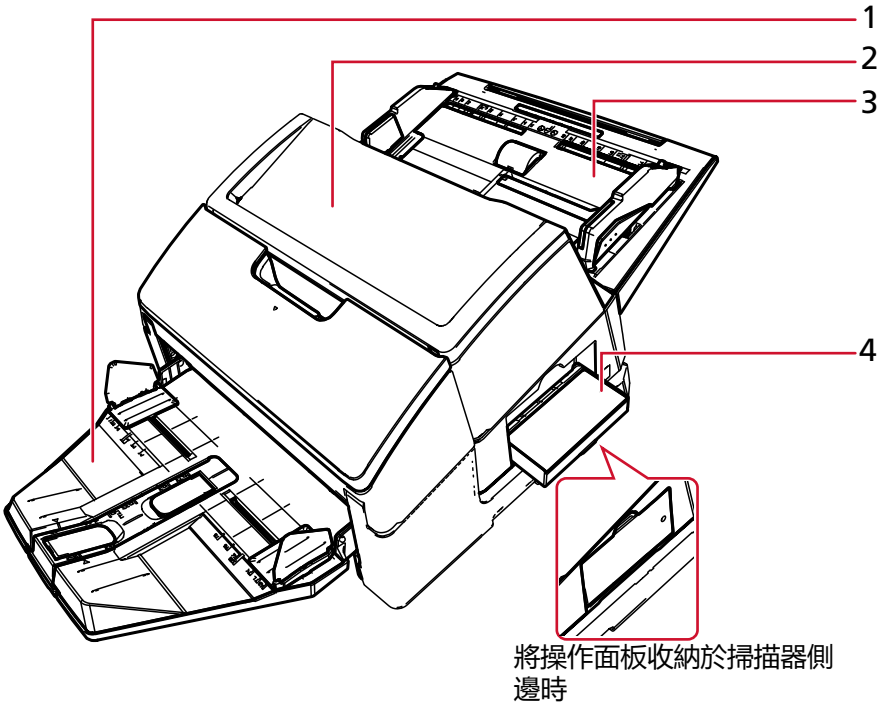

1 蓄紙器

2 ADF (自動送紙器)

3 ADF 進紙槽 (送紙器)

4 操作面板

- **背面**

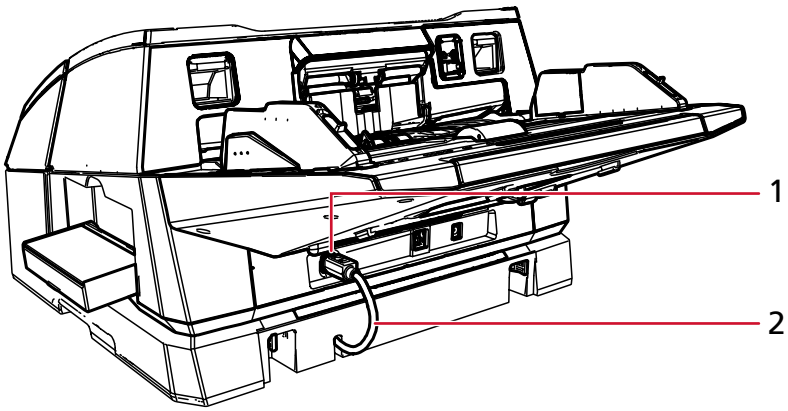

1 EXT 接口

2 EXT 纜線

列印器內部

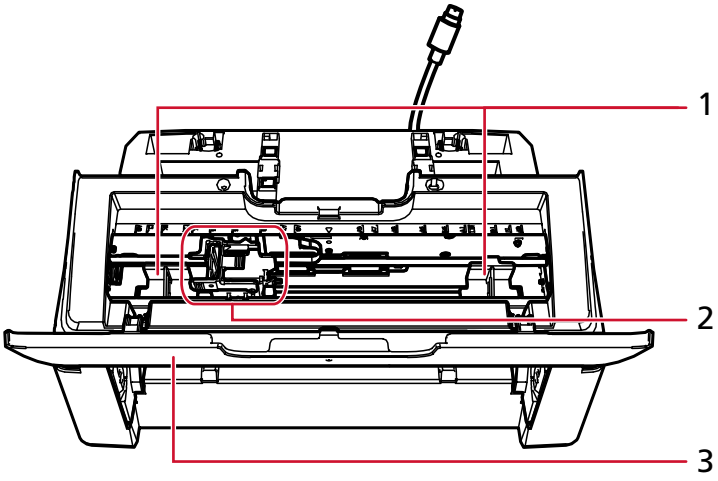

1 導紙板

2 墨水匣座

3 墨水匣蓋

安裝與測試列印

安裝列印器

按照以下程序安裝列印器。

1 **關閉掃描器的電源，然後拔下電源線。**

2 **由掃描器移除蓄紙器。**

a **檢查蓄紙器處於下方位置。**
可藉由稍稍向上傾斜蓄紙器，以將其位置下放。

b **握住蓄紙器的中央 (1) 並加以稍稍彎曲，依箭頭方向從軸槽取下蓄紙器的右側 (2)。**

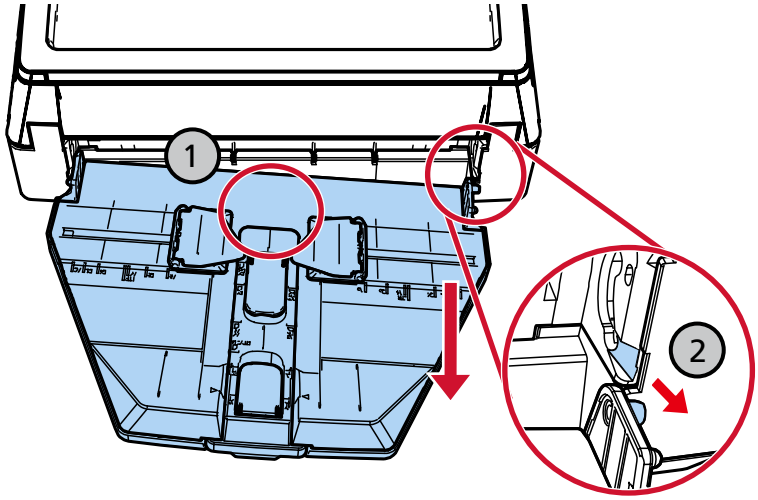

注意事項

- 確認先移除蓄紙器再安裝列印器。
- 切勿使用蠻力拉起，以免損壞蓄紙器。

3 **將附件導板安裝至掃描器上。**

a 請確保附件導板的方向與下圖所示的方向一致。

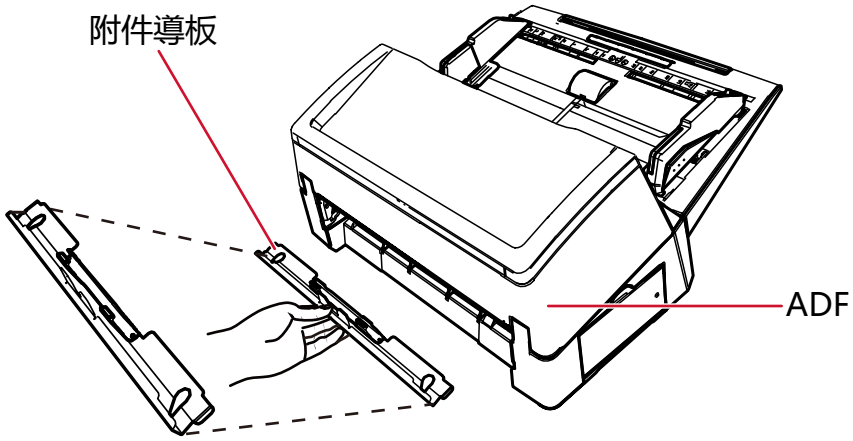

b 由下方查看掃描器中桿的位置。

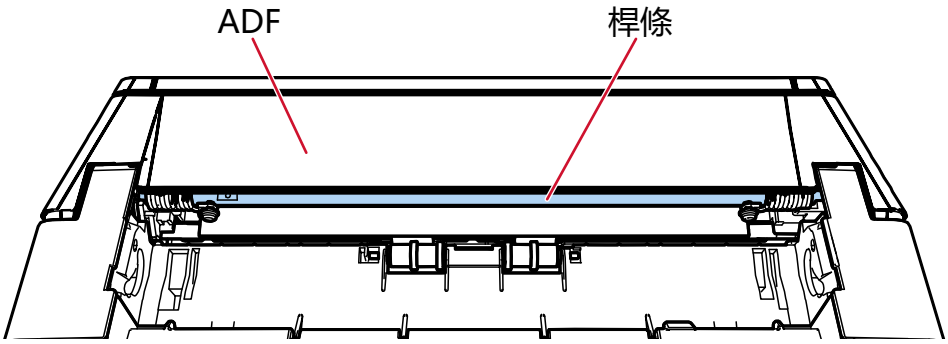

c 令附件導板對齊桿。

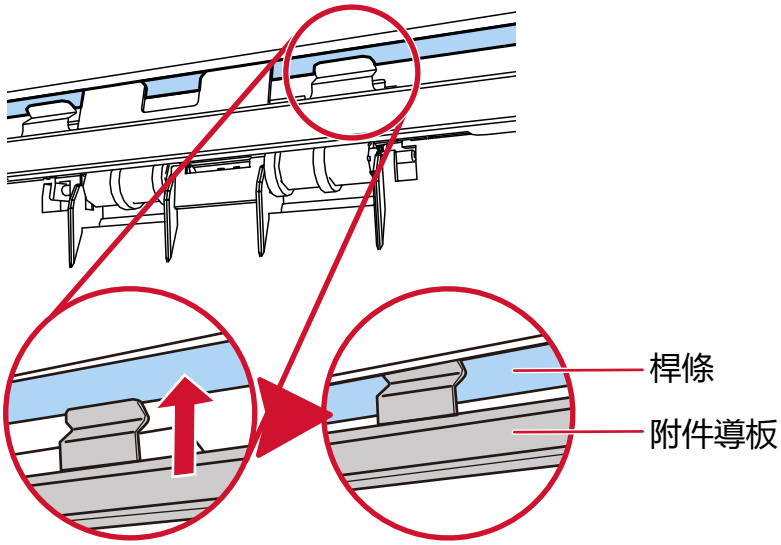

d **將附件導板由下向上提以安裝之。**

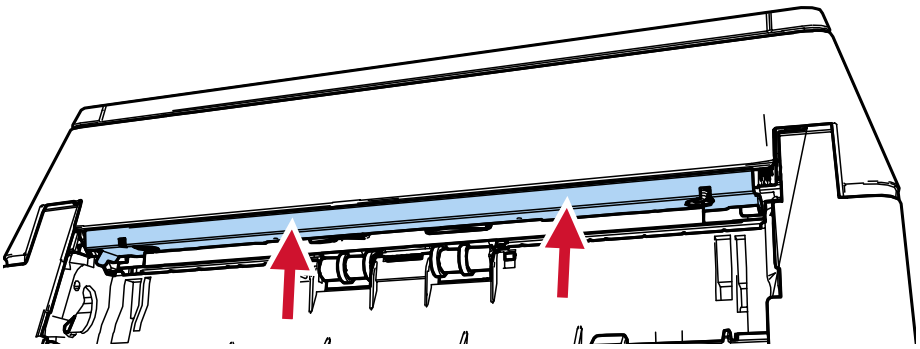

注意事項

安裝附件導板後確認以下事項。

- 附件導板未傾斜。
- 附件導板緊密裝於掃描器上，且未懸垂。

正確： 附件導板已裝妥。

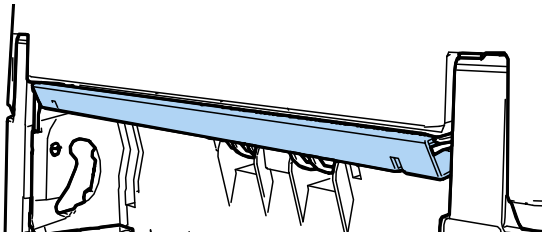

錯誤： 附件導板傾斜。

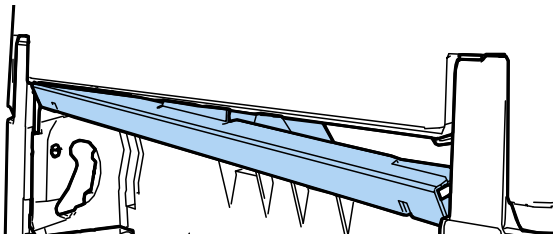

錯誤： 附件導板懸垂。

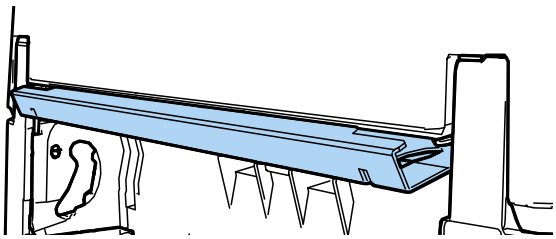

提示

若要移除附件導板，將手指按於附件導板上，將其向下滑動。

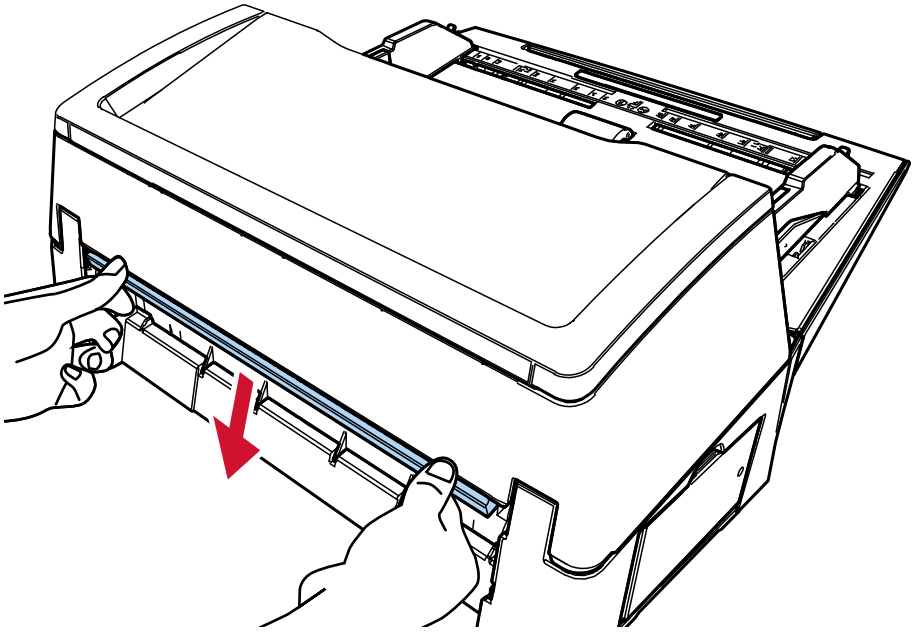

4 將列印器安裝至掃描器。

將掃描器捧到列印器後上方，然後輕輕往下裝到列印器的底盤上直到兩者貼合。
請確保印字器與掃描器之間沒有縫隙。

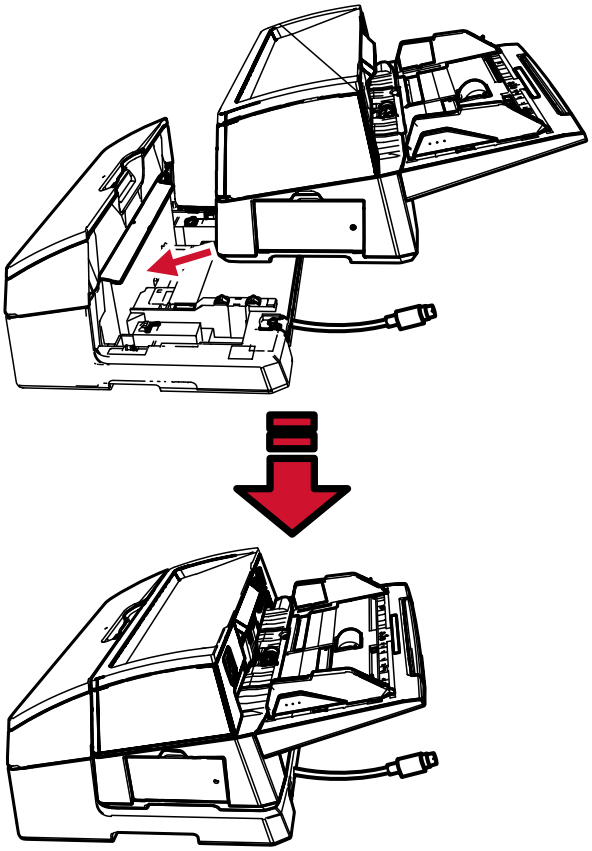

注意事項

請小心勿夾傷手指或夾到 EXT 纜線。

5 提起固定鎖 (位於背面的兩個鎖)。

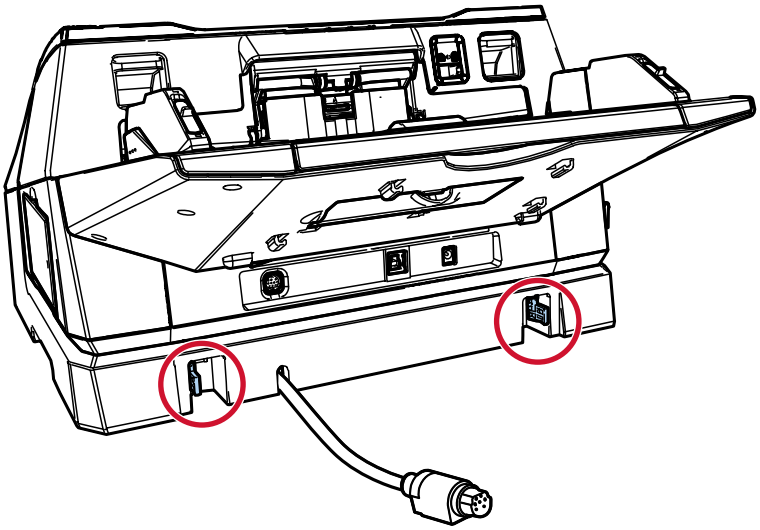

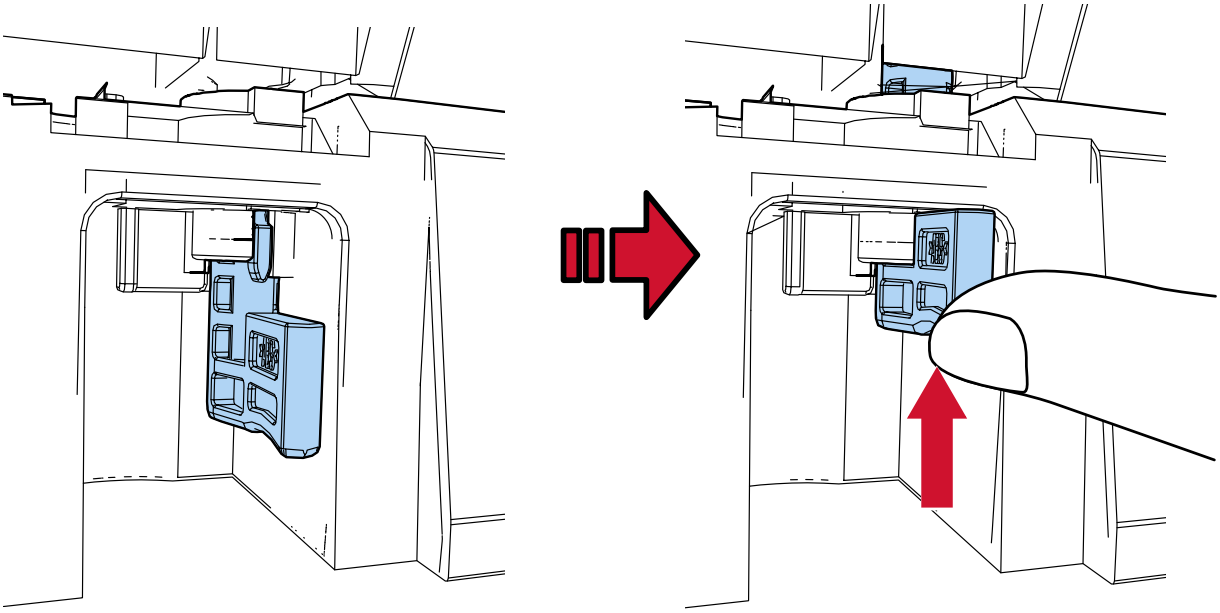

6 **將固定鎖 (位於背後的兩個鎖) 往內轉。**

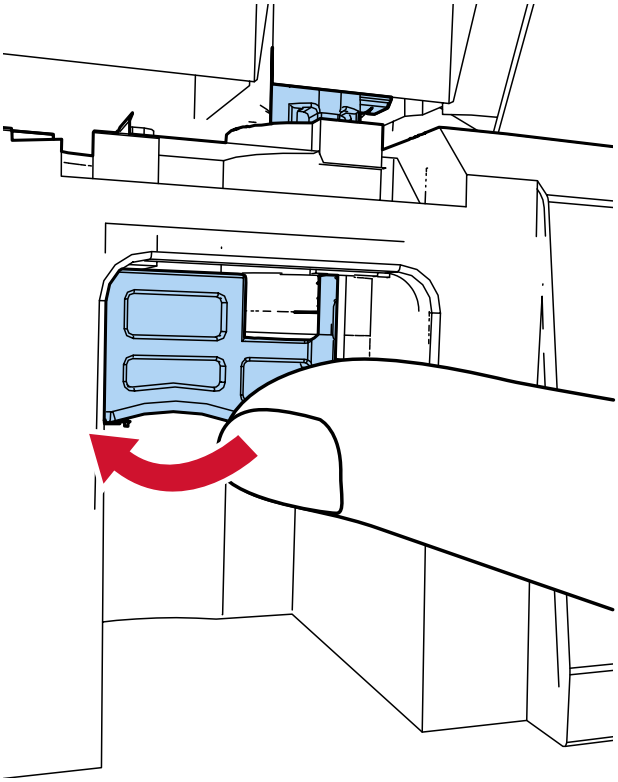

7 **將 EXT 纜線連接至掃描器背後的 EXT 接口。**

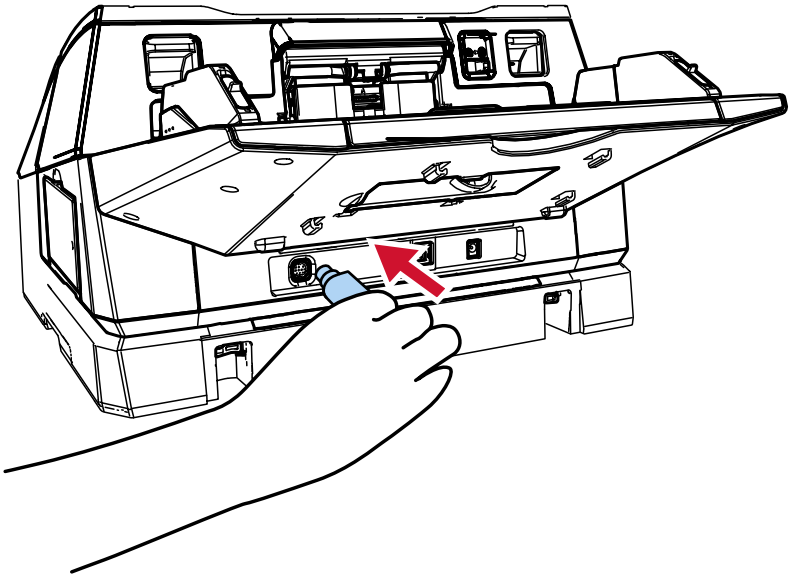

注意事項

若未連接 EXT 纜線，列印器將無法運作。若未連接纜線即掃描文件，將會造成卡紙。

8 **將 (在步驟 2 移除的) 蓄紙器安裝至列印器的正面。**

a **將蓄紙器右側的凸出部分插入至軸槽 ①，然後依箭頭方向沿著軸槽 ② 推入蓄紙器左側的凸出部分。**

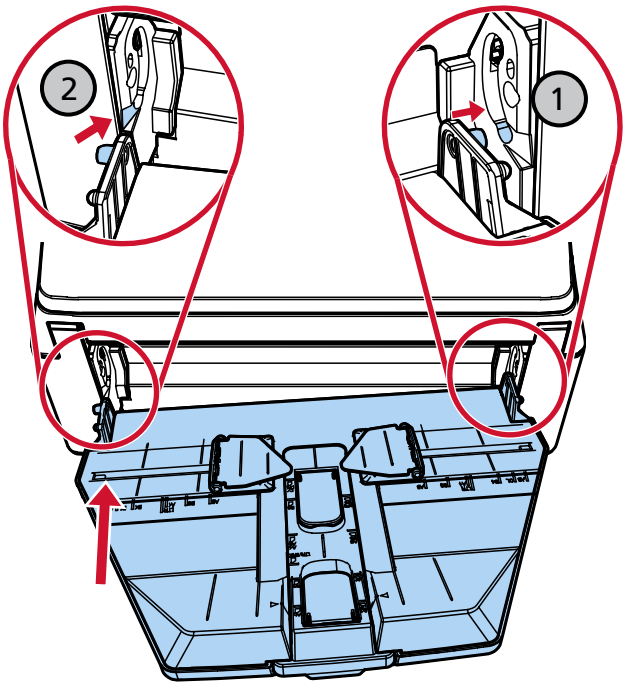

9 **連接電源線。**

注意事項

掃描器上安裝有列印器時，請勿移動掃描器。
列印器可能因此受損。

安裝墨水匣

按照以下程序安裝墨水匣。

注意事項

安裝墨水匣時，確認安裝方向正確。

1 **關閉掃描器電源。**

2 **打開墨水匣蓋。**

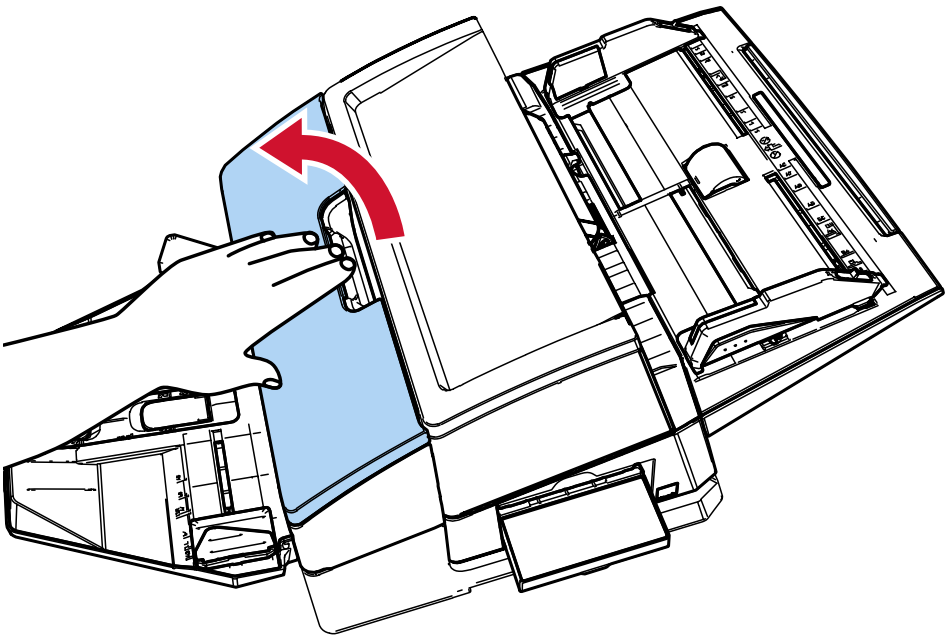

3 **購買列印器後首次安裝墨水匣時，移除固定住墨水匣座和導紙板的膠帶。**

4 **如下所示，用手指捏住墨水匣座的固定桿並下壓，使另一邊的固定桿翹起。**

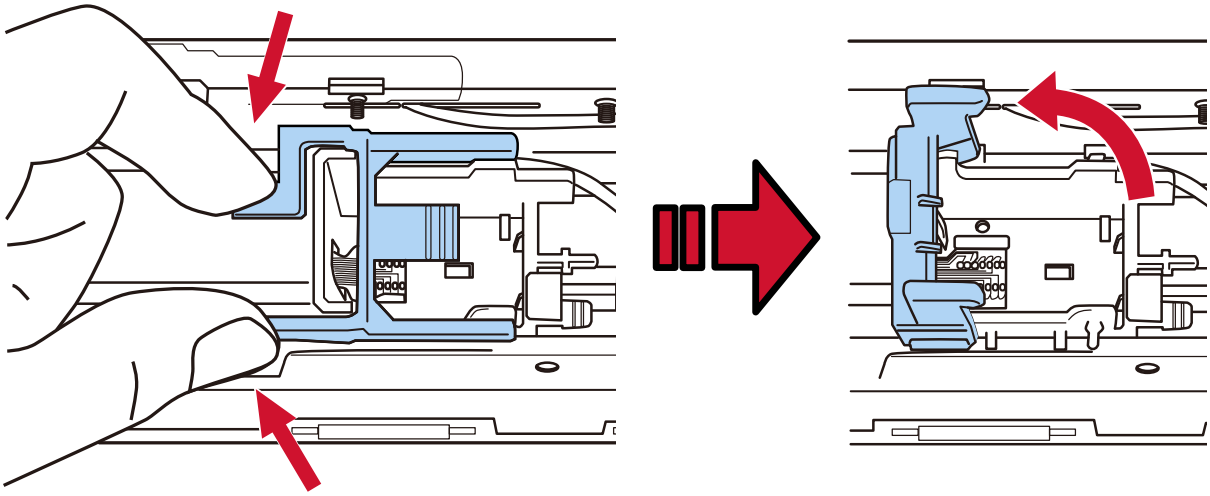

5 從包裝中取出墨水匣。

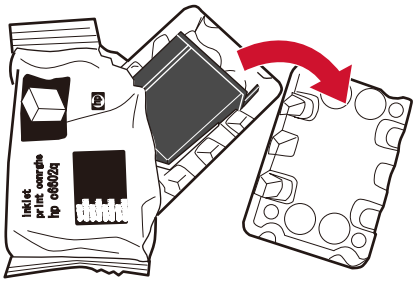

6 撕去墨水匣上的保護膠帶。

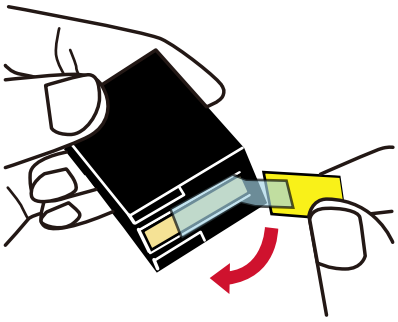

注意事項

- 請勿將膠帶黏回。
- 小心不要用手觸碰墨水匣的列印頭 (接觸部分 (A) 及噴嘴片 (B))。列印功能可能故障。

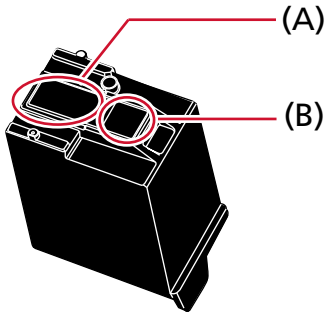

7 將墨水匣裝入匣座，突出部分 (C) 朝右。

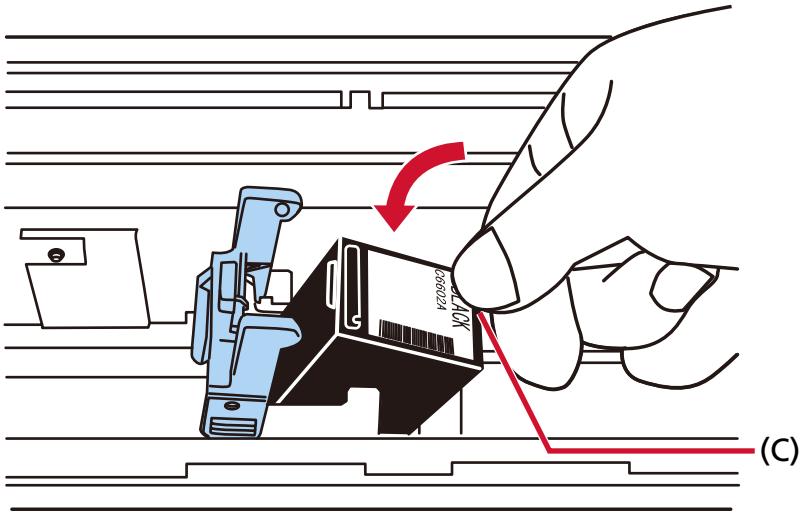

注意事項

注意勿讓墨水匣碰觸到印刷電路膜 (D)，以免損壞該膜。

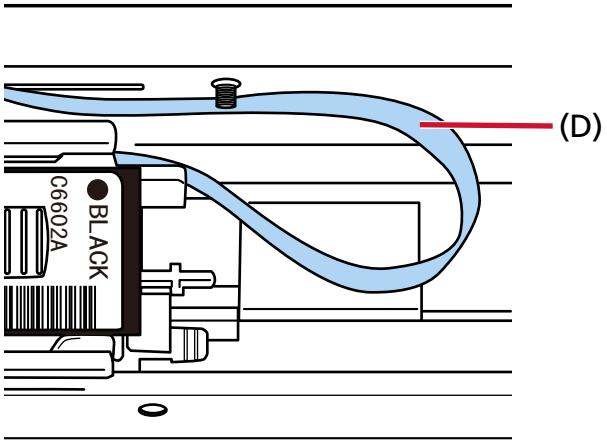

8 緩緩放下墨水匣座固定桿直到鎖定，將墨水匣固定到位。

確認固定桿上的抓爪 (E) 已牢牢扣上墨水匣。

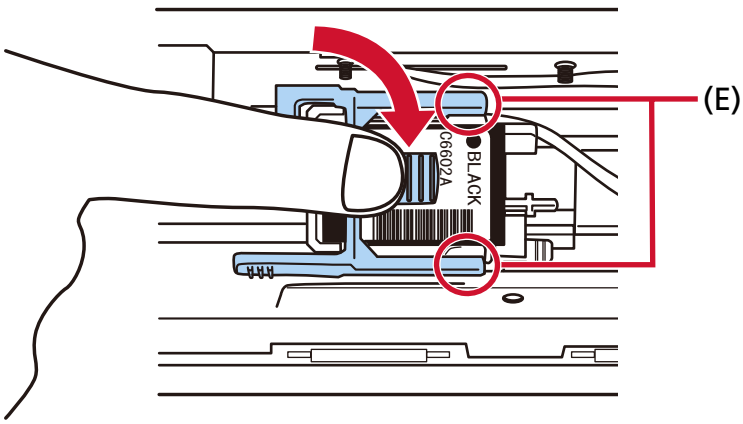

9 **將墨水匣座移動至適合列印的位置。**

➡ 設定列印位置(第 24 頁)

10 **關閉墨水匣蓋。**

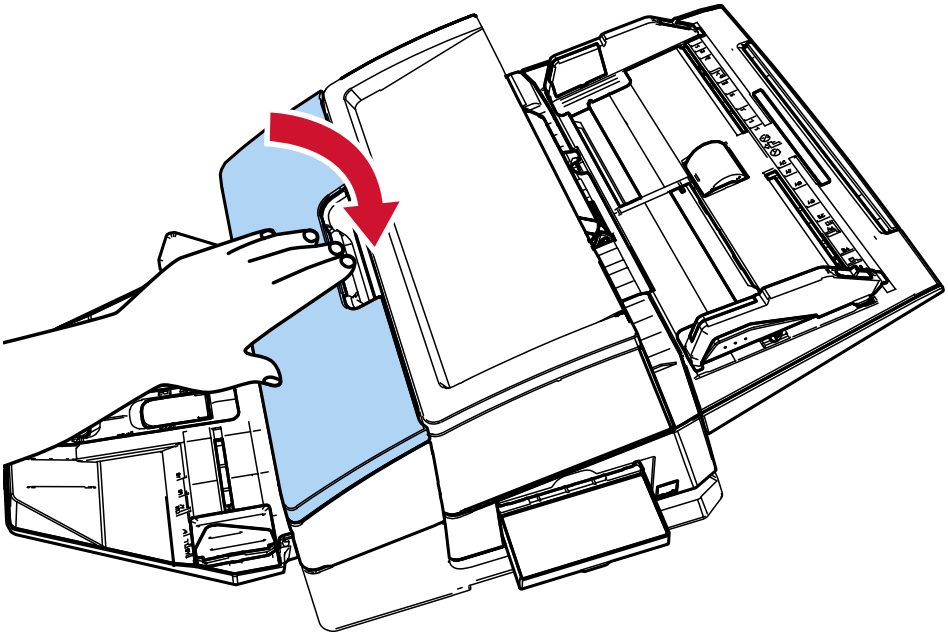

注意事項

若長期不使用列印器，請取下墨水匣。
即使不列印，每次開啟掃描器電源都會消耗墨水。

測試列印

安裝墨水匣後，檢查列印操作是否正常。

> **提示**
> 關於操作面板的詳細資訊，請參閱掃描器的操作指南。

1 按下掃描器的操作面板上的 [Power] 按鈕。

適用於 fi-8600（範例）

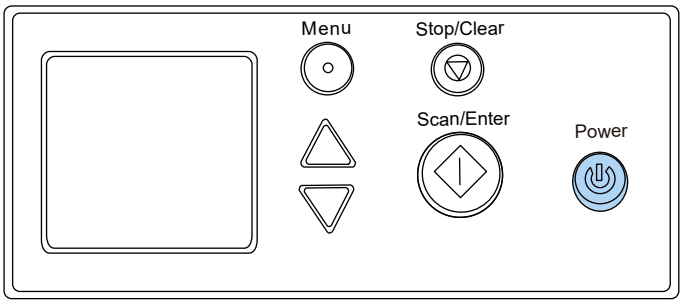

LCD 上會顯示 [準備就緒] 畫面。

2 將空白文件載入掃描器。

載入一個以上的文件。

使用 A3 或 Double Letter 大小空白紙張。

若紙張小於 A4 或 Letter 大小，列印可能無法成功完成。

3 確認墨水匣座的位置不超出文件寬度。

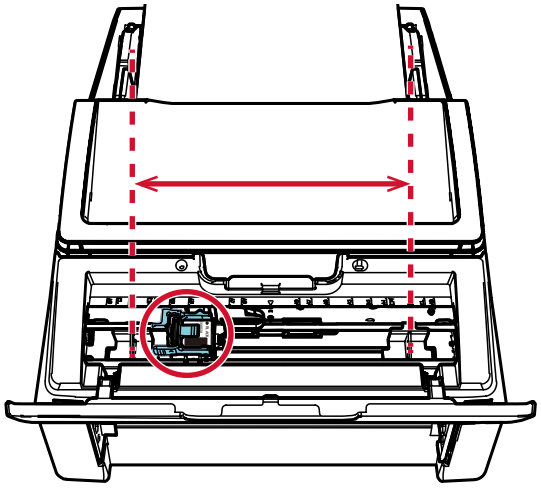

4 按下 [Menu] 按鈕。

LCD 上會顯示 [設定功能表] 畫面。

5 按下 [△] 按鈕/[▽] 按鈕並選擇 [3:測試列印]，然後按下 [Scan/Enter] 按鈕。

LCD 上會顯示 [掃描頁數] 畫面。

注意事項

若未連接列印器或未接妥，LCD 上會顯示 [尚未連接列印器，因此無法使用此功能。]。

6 **按下 [△] 按鈕/[▽] 按鈕並選擇 [1:只有一頁] 或 [2:多頁]，然後按下 [Scan/Enter] 按鈕來確認。**

選擇 [2:多頁] 時，會為掃描器中設定的全部紙張執行列印。

LCD 上會顯示 [列印形式] 畫面。

7 **按下 [△] 按鈕/[▽] 按鈕，並選擇列印形式，然後按下 [Scan/Enter] 按鈕。**

關於列印形式的詳細資訊，請參閱 列印形式與結果(第 22 頁)。

LCD 上會顯示 [測試列印] 畫面。

8 **按下 [△] 按鈕/[▽] 按鈕並選擇 [1:是]，然後按下 [Scan/Enter] 按鈕。**

空白紙張會送進掃描器，且列印器將從距離文件邊緣 5 mm 處 (向內或向外的容許誤差範圍為 4 mm) 列印樣式。

注意事項

列印時請勿移動或碰撞列印器。
列印功能可能故障。

9 **若要完成列印測試，請按掃描器操作面板上的 [Power] 按鈕以關閉掃描器電源。**

列印形式與結果

- **列印形式**

樣式 1 (水平)：

ABCDEFGHIJKLMNOPQRSTUVWXYZ[¥]^_`00000000

樣式 2 (水平)：

abcdefghijklmnopqrstuvwxyz{|}¯00000000

樣式 3 (水平)：

!"#$%&'()*+,-./0123456789:;<=>?@00000000

樣式 4 (垂直)：

ABCDEFGHIJKLMNOPQRSTUVWXYZ[¥]^_`00000000

樣式 5 (垂直)：

abcdefghijklmnopqrstuvwxyz{|}¯00000000

樣式 6 (垂直)：

!"#$%&'()*+,-./0123456789:;<=>?@00000000

提示

編號部分的「00000000」會從 0 (零) 開始以一為單位遞增。

範例

若選擇 [2:多頁] 和 [樣式 1]，載入三張空白文件並執行測試列印後，各紙張上的結果如下：

第 1 張紙： ABCDEFGHIJKLMNOPQRSTUVWXYZ[¥]^_`00000000

第 2 張紙： ABCDEFGHIJKLMNOPQRSTUVWXYZ[¥]^_`00000001

第 3 張紙： ABCDEFGHIJKLMNOPQRSTUVWXYZ[¥]^_`00000002

- **列印形式與結果**

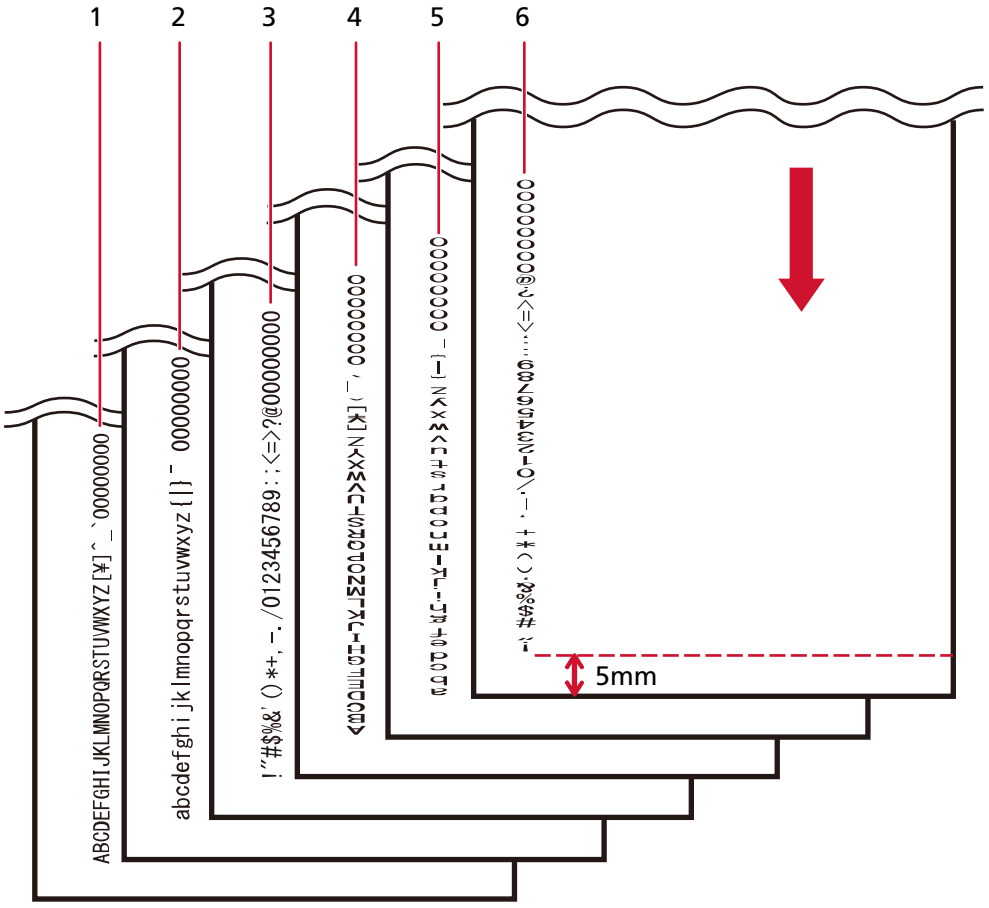

↓：空白文件的進紙方向

設定列印位置

按照以下程序設定列印位置。

1 **打開墨水匣蓋。**

2 **將墨水匣座移動至適合列印的位置。**

a **在不超過文件寬度的範圍內，將墨水匣座向左或向右滑動。**

b **使用列印器內的文件大小標記 (A) 作為指引，並將墨水匣座的 (B) 部分對齊您要列印的位置。**
若導紙板位於您要列印的位置，請參閱 列印至接近寬於 A6 直向大小文件的邊緣(第 27 頁) 來將之移動。

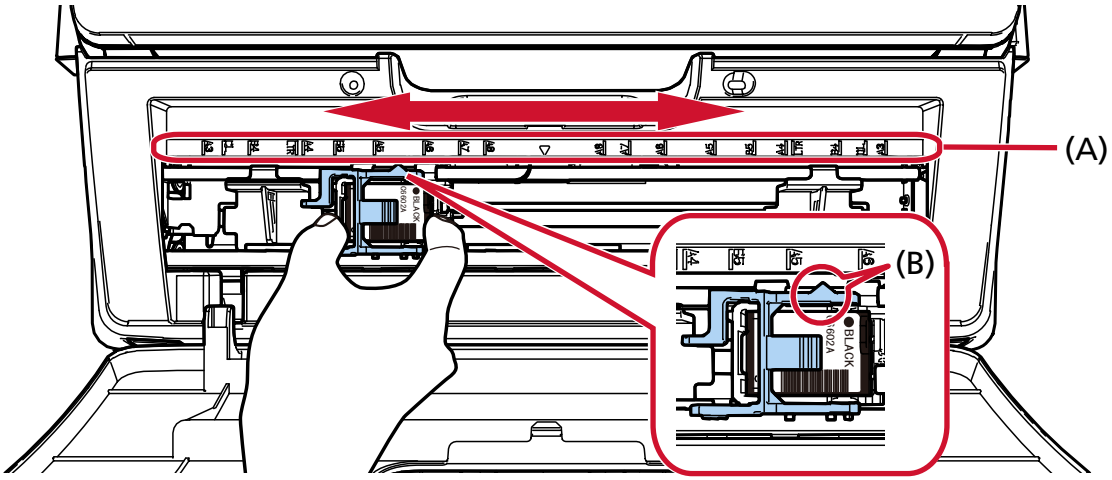

注意事項

若貼近文件邊緣列印，列印可能超出文件範圍外，故請小心設定墨水匣的位置。

提示

將要列印的文件放入掃描器中，並確認墨水匣座位於文件寬度範圍內。

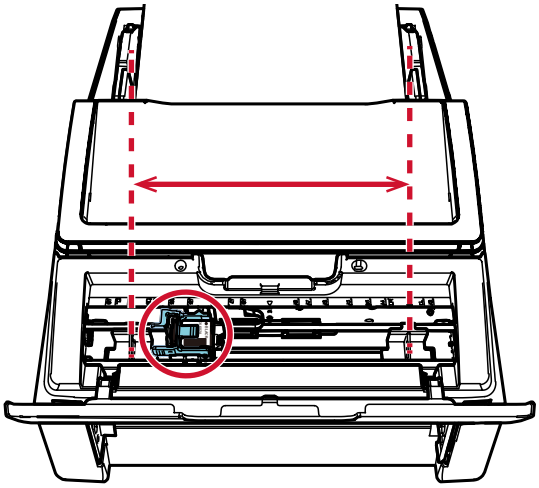

使用導紙板

當文件的邊緣捲曲如下圖時，請使用導紙板以免卡紙。

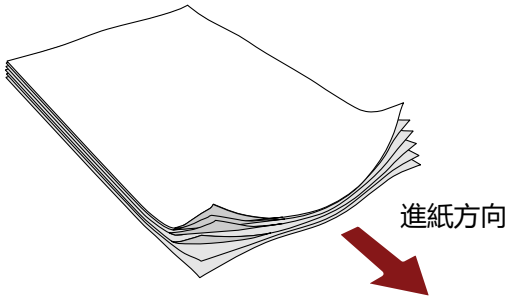

按照以下程序，將導紙板移動至文件邊緣能穿過的位置。

1. **在掃描器中載入文件。**
2. **打開墨水匣蓋。**
3. **將導紙板 (A) 滑動至文件邊緣能穿過的位置。**
   使用列印器內的文件大小標記 (B) 作為指引來定位導紙板。
   範例：若為 A4 大小文件

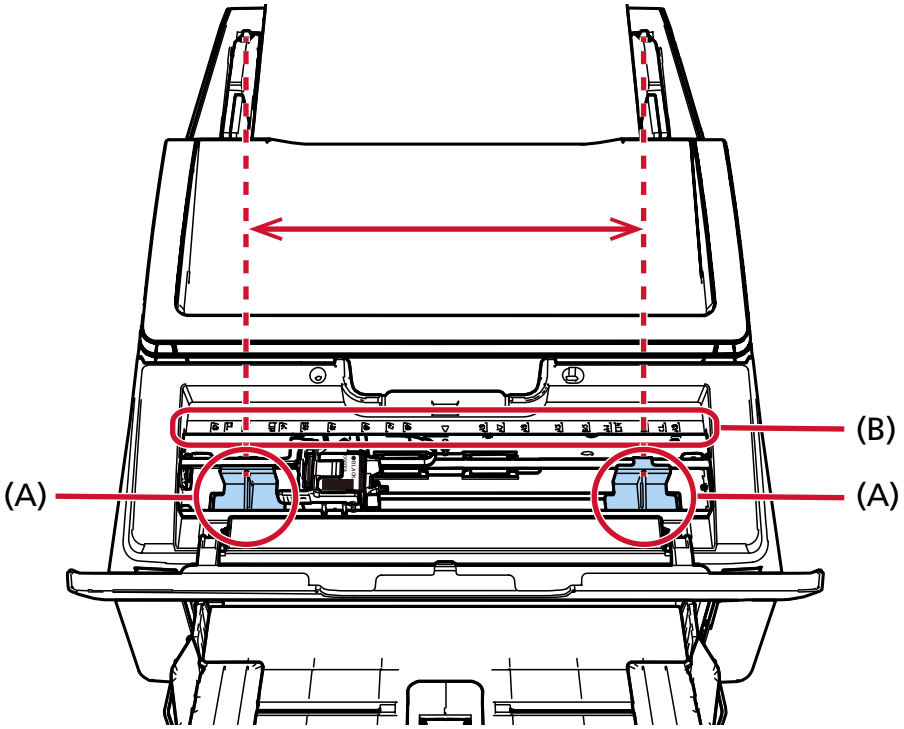

注意事項

注意勿讓導紙板碰觸到印刷電路膜 (C)，以免損壞該膜。

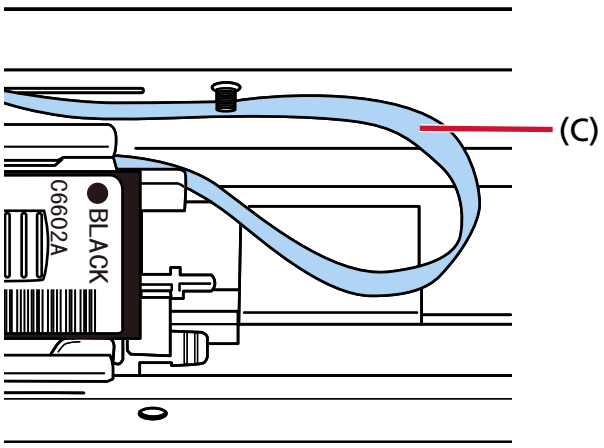

列印至接近寬於 A6 直向大小文件的邊緣

移動導紙板以便列印至接近寬於 A6 直向大小文件的邊緣。

1 **由列印處移除導紙板。**

➡ 移除導紙板(第 28 頁)

2 **將導紙板安裝在靠近中央的空位 (A)，並將墨水匣座滑動至邊緣 (B)。**

➡ 安裝導紙板(第 28 頁)

右端列印

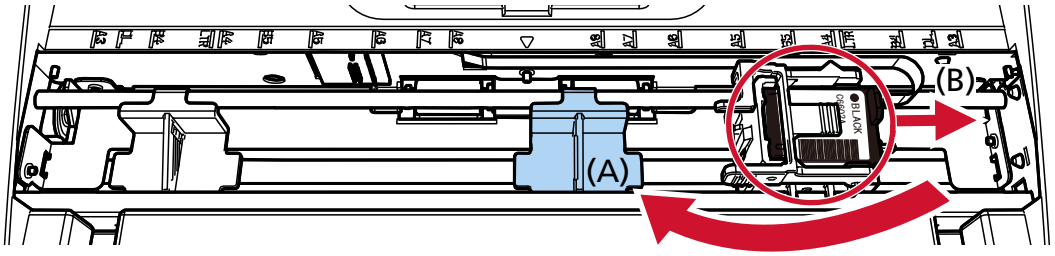

左端列印

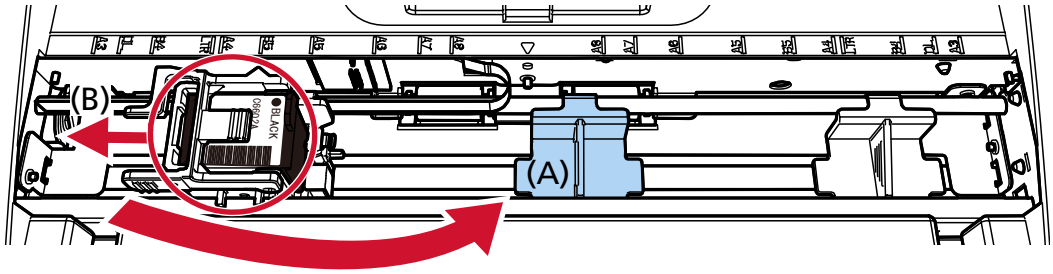

3 **調整墨水匣座的位置。**

➡ 設定列印位置(第 24 頁)

移除導紙板

1 **若要移除導紙板，用手指捏住導紙板將其拉出。**
難以移除時，轉動導紙板以解開 (A) 處抓爪並將其拉出。

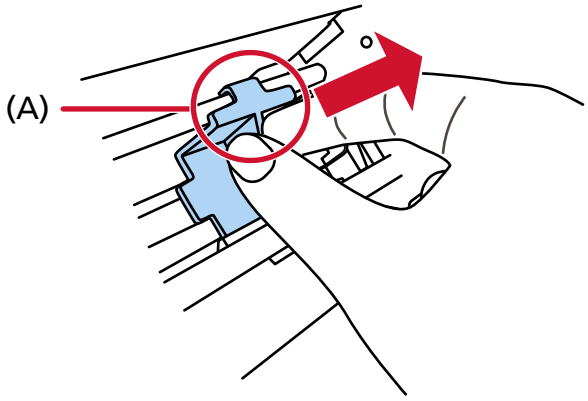

安裝導紙板

1 **將導紙板放入正確位置。**
確認導紙板處於金屬輪 (A) 下。

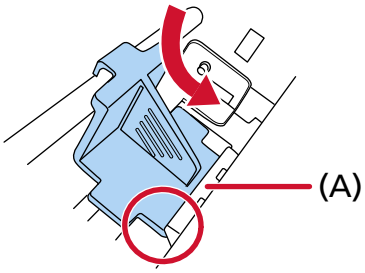

2 **將導紙板的 (B) 部分下推直到扣合。**

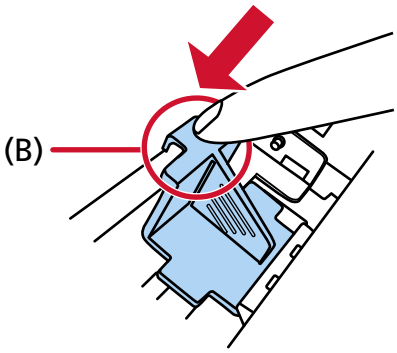

列印器設定

您可在掃描器驅動程式中指定列印器的設定。
關於如何指定設定的詳細資訊，請參閱掃描器驅動程式的說明。

- **PaperStream IP (TWAIN) (範例)**

  顯示進階對話方塊，並指定 [列印器] 中的 [列印器] 設定。

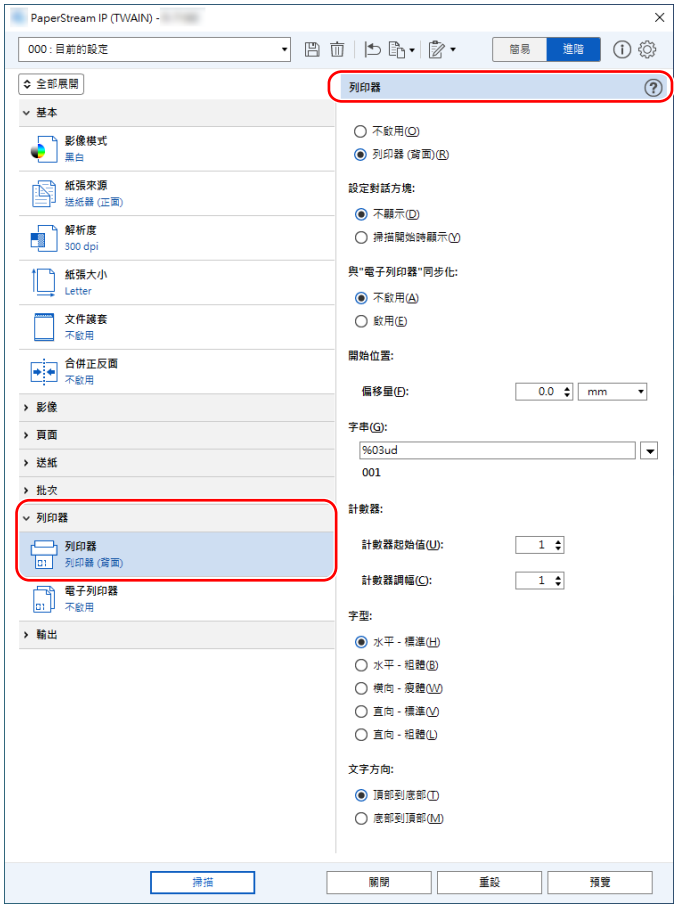

更換墨水匣

墨水匣為耗材。
按照以下程序更換墨水匣。

注意事項

出現以下訊息時，請盡快更換墨水匣。
若不更換墨水匣並繼續列印，列印效果會變淡。

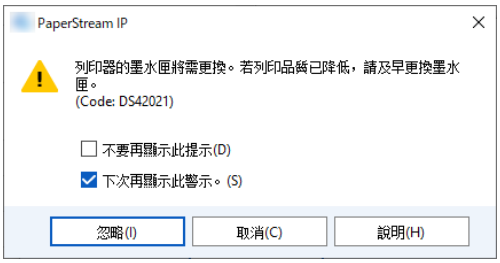

關於購買墨水匣的資訊，請洽本產品的原購買經銷商/代理商。

1 **關閉掃描器電源。**

2 **打開墨水匣蓋。**

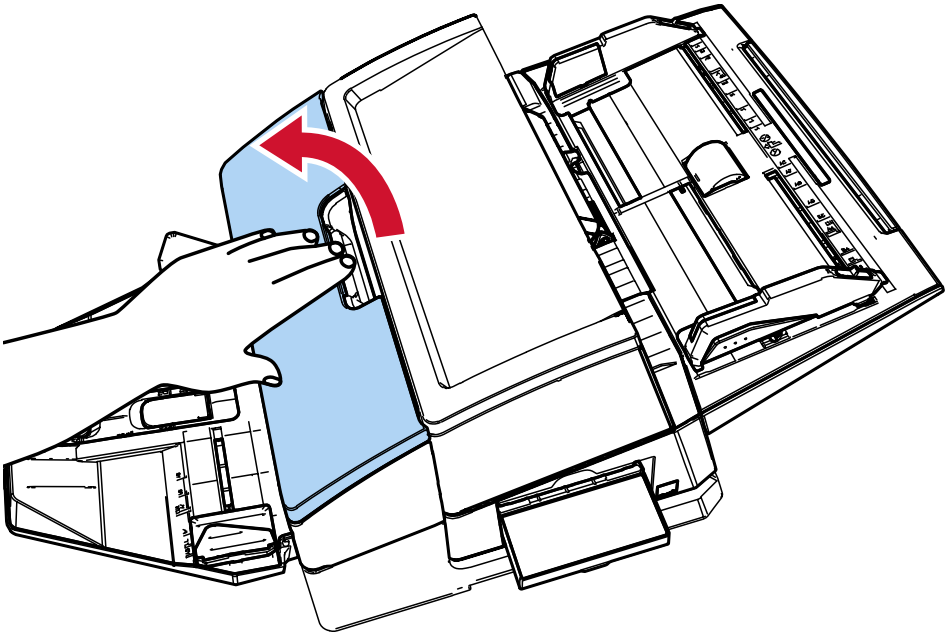

3 **如下所示，用手指捏住墨水匣座的固定桿並下壓，使另一邊的固定桿翹起。**

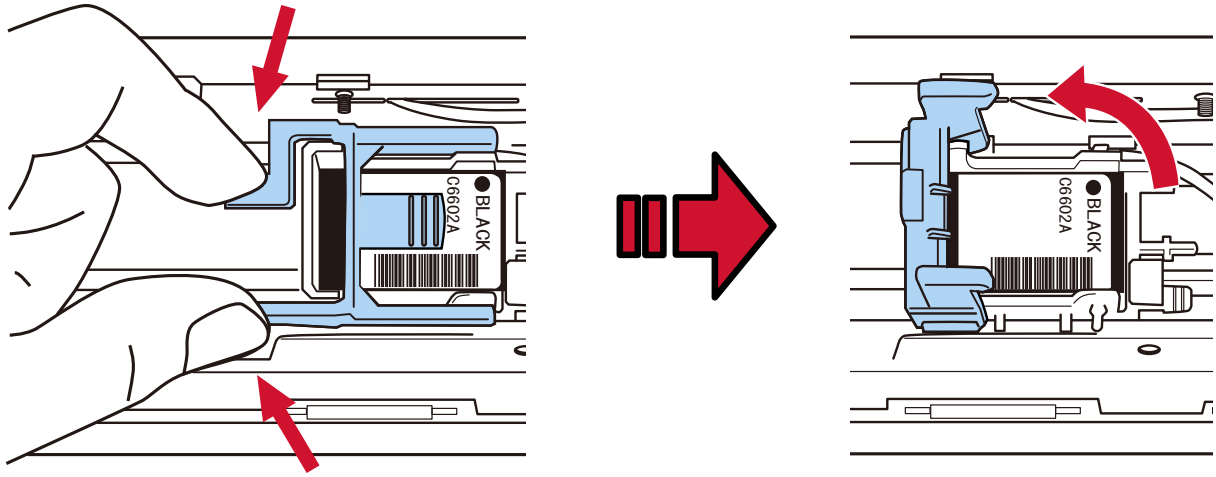

4 **用手指抓住舊墨水匣並移除。**

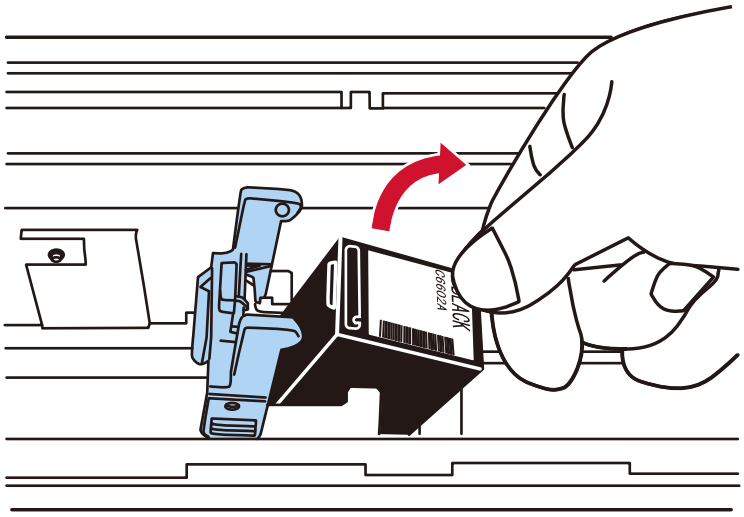

5 **重新安裝新墨水匣。**

➡ 請參閱 安裝墨水匣(第 17 頁) 中的步驟 5 到 10

注意事項

安裝墨水匣時，確認安裝方向正確。

6 **確認掃描器已連接電腦，然後開啟掃描器電源。**

關於如何連接掃描器到電腦的詳細資料，請參閱掃描器的操作指南。

7 **按照以下程序重設墨水計數器。**

注意事項

更換墨水匣後請務必重設墨水計數器。

請使用 Software Operation Panel 重置墨水計數器。

關於 Software Operation Panel 的詳細資訊，請參閱掃描器的操作指南。

a 顯示 [Software Operation Panel] 視窗。

Windows 10/Windows Server 2016/Windows Server 2019/Windows Server 2022

按一下 [開始] 功能表 → [fi Series] → [Software Operation Panel]。

Windows 11/Windows Server 2025

按一下 [開始] 功能表 → [所有應用程式] → [fi Series] → [Software Operation Panel]。

b 從清單按一下 [裝置設定]，然後按一下 [剩餘墨水量] 的 [清除] 按鈕。

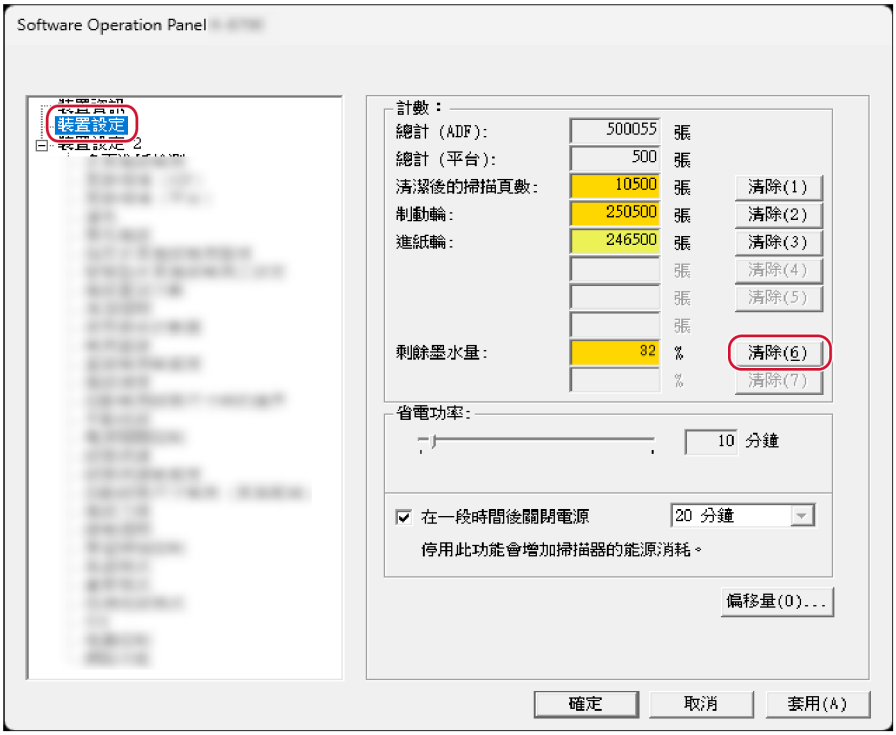

計數器的數值會設為 100。

c 按一下 [確定] 按鈕。

d 將出現訊息詢問您是否要套用變更至 Software Operation Panel。按一下 [確定] 按鈕。

[Software Operation Panel] 視窗會關閉，並清除墨水計數器。

注意事項

若長期不使用列印器，請取下墨水匣。
即使不列印，每次開啟掃描器電源都會消耗墨水。

移除卡紙文件

發生卡紙時，請按照以下程序移除文件。

注意事項

請勿用力拉出卡紙，並務必先打開列印區域，再打開 ADF。

1 **從 ADF 進紙槽 (送紙器) 移除所有文件。**

2 **打開列印區域 (列印器蓋)。**

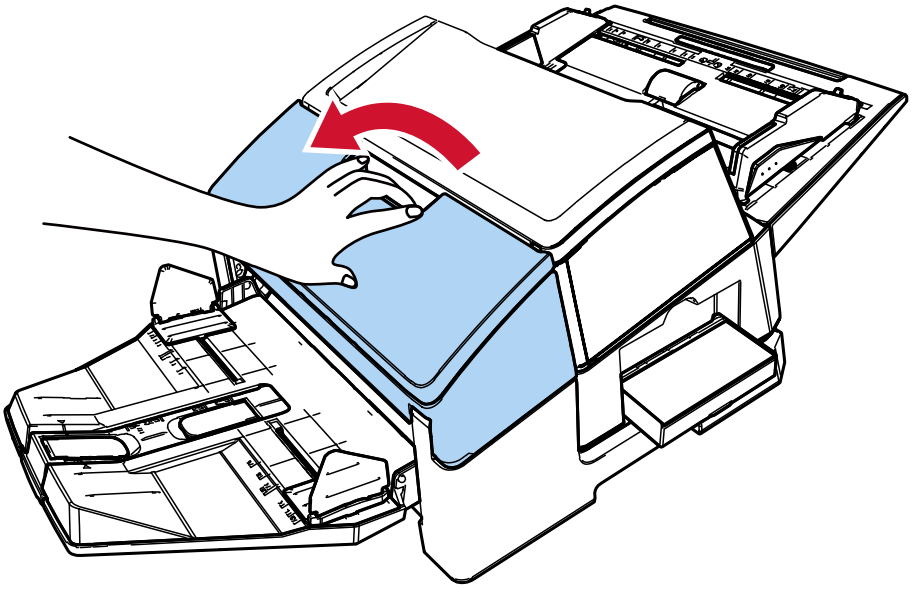

3 **打開 ADF。**

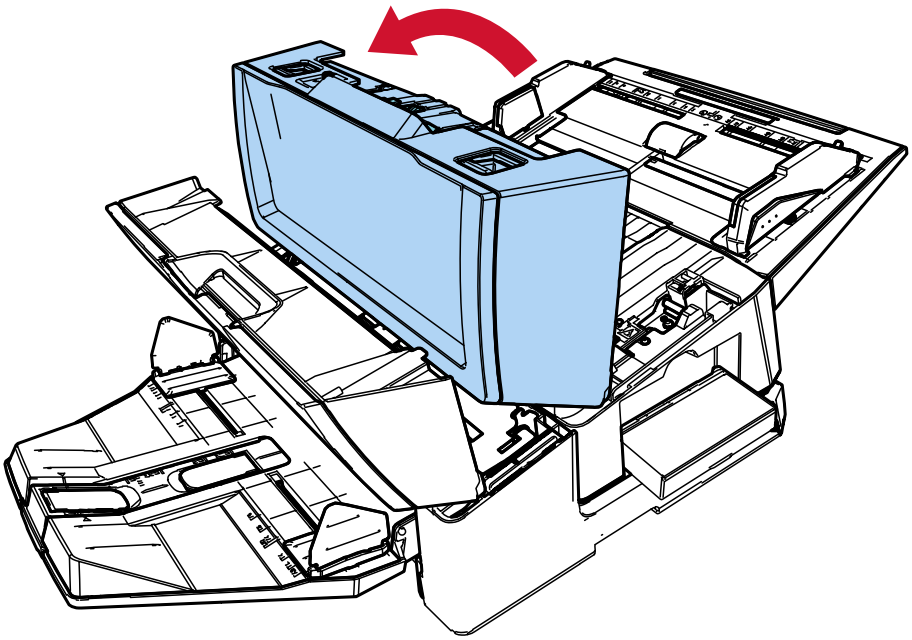

4 **移除卡紙文件。**

5 關閉 ADF。

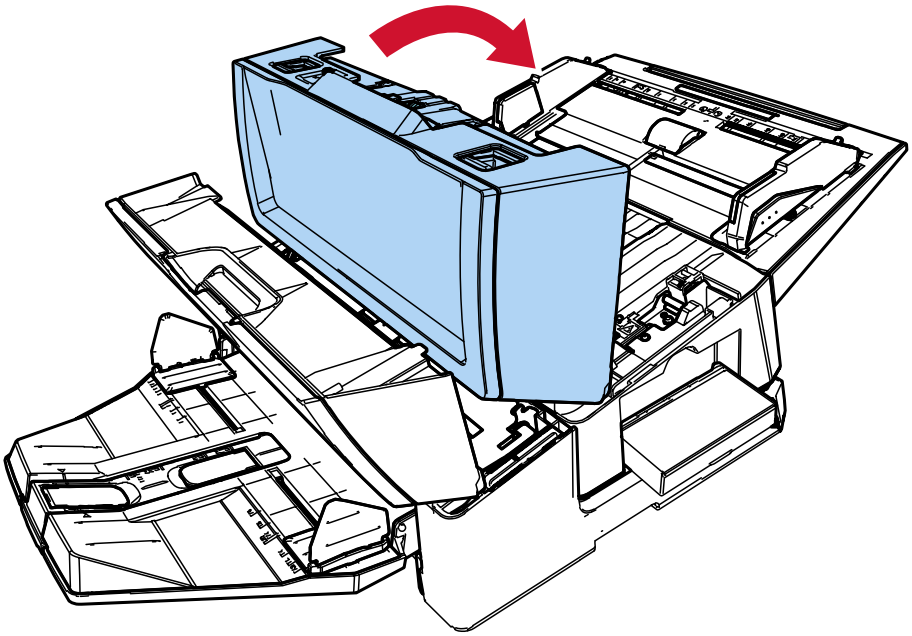

6 請確認已妥善關閉 ADF，然後再關閉列印區域 (列印器蓋)。

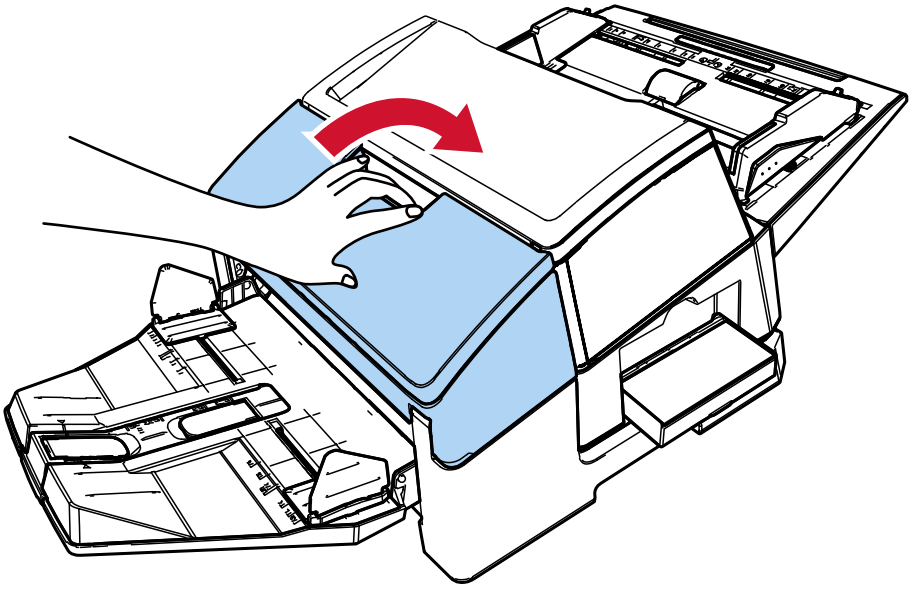

注意事項

請小心勿夾傷手指。

日常維護

清潔墨水匣

墨水可能沾到墨水匣的噴嘴片上。
若長期未使用列印器，阻塞的噴嘴可能造成列印品質不良。
若列印器有此類問題，請清潔墨水匣的噴嘴片。

注意事項

清潔時請使用乾的無絨布，輕輕拭去噴嘴片上多餘的墨水。(請勿使用衛生紙。)

提示

若清潔墨水匣後噴嘴阻塞情形依舊，請更換新墨水匣。

1 **關閉掃描器電源。**

2 **移除墨水匣。**

➡ 請參閱 更換墨水匣(第 30 頁) 中的步驟 2 到 4

3 **輕輕拭去噴嘴片 (B) 上多餘的墨水。**

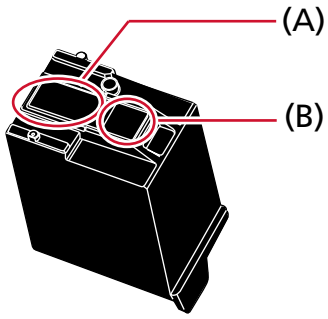

注意事項

小心不要用手觸碰墨水匣的列印頭 (接觸部分 (A) 及噴嘴片 (B))。列印功能可能故障。

4 **確認已去除多餘的墨水後，重新安裝墨水匣。**

➡ 請參閱 安裝墨水匣(第 17 頁) 中的步驟 7 到 10

注意事項

安裝墨水匣時，確認安裝方向正確。

清潔列印器

若經常使用列印器，油墨污漬會聚積在墨水匣座底部而污損紙張。
基於日常維護的一部分，請按下列步驟清潔墨水匣座底部。

注意事項

清潔時，請使用具吸力的乾布或廢布，輕輕拭去底部上的墨水。
若油墨已乾，請以含水布料輕拭。(油墨為水溶性，可以水清潔。)

1 **關閉掃描器電源。**

2 **移除墨水匣。**

➡ 請參閱 更換墨水匣(第 30 頁) 中的步驟 2 到 4

3 **打開列印區域 (列印器蓋)。**

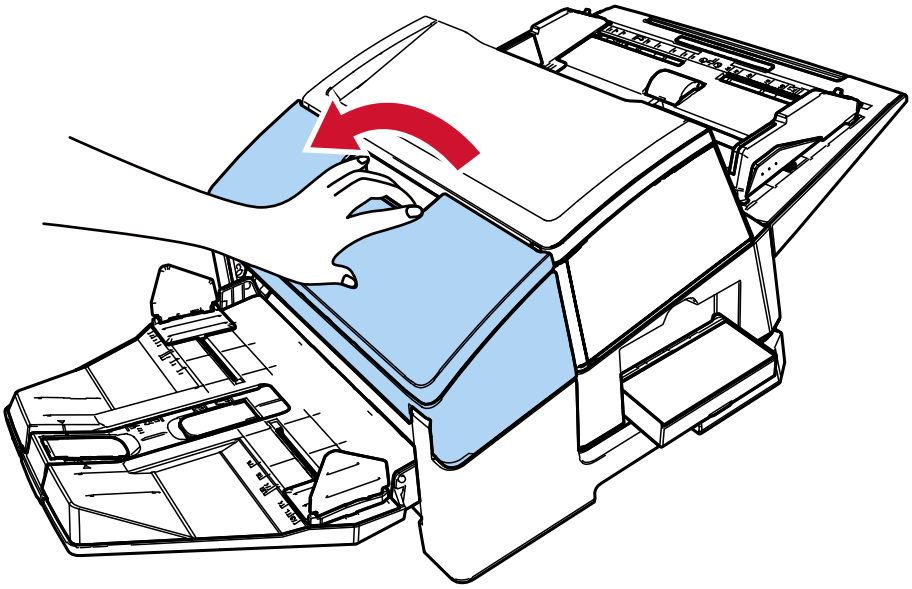

4 使用抹布或廢布輕拍墨水匣座表面來去除墨水。

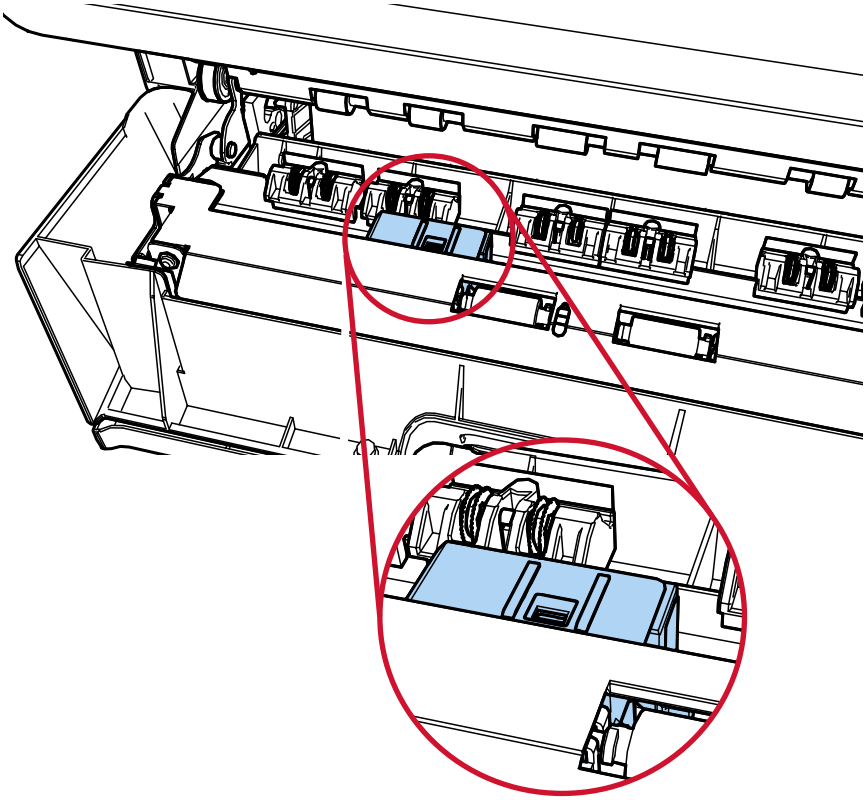

注意事項

清潔時，請注意勿碰觸位於列印區域 (列印器蓋) 的金屬輪。

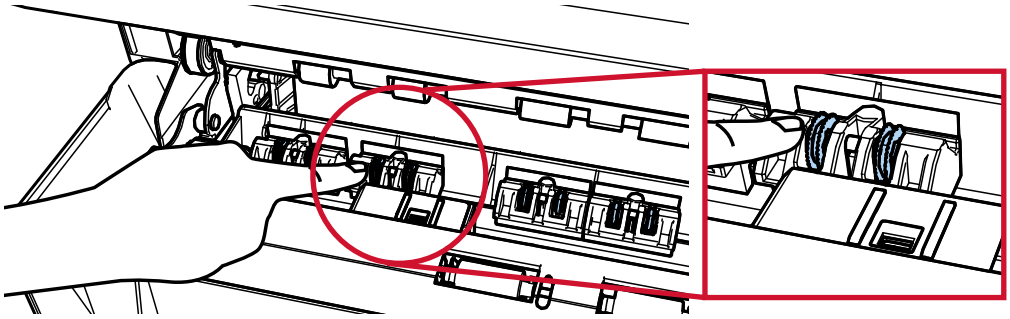

5 **確認已去除墨水後再關上列印區域 (列印器蓋)。**

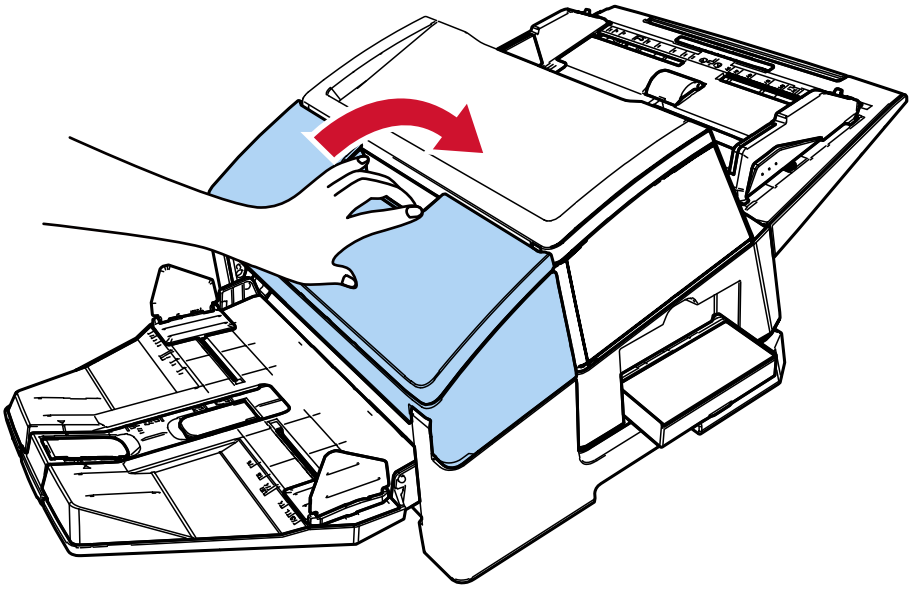

6 **重新安裝墨水匣。**

➡ 請參閱 安裝墨水匣(第 17 頁) 中的步驟 7 到 10

清潔滾輪

當油墨或紙屑卡在列印器送紙輪表面時，進紙可能不順暢。
為避免出現進紙問題，請定期清潔轉輪表面。

注意事項

若使用過量的 F1 清潔液，可能需要較長時間才會變乾。
請使用少量清潔液。
請徹底擦去清潔劑，不要殘留在清潔過的零件上。

提示

建議清潔週期為每列印 5,000 張紙。
視列印器使用頻率與文件而定，實際清潔週期可能更短。

1 **打開列印區域 (列印器蓋)。**

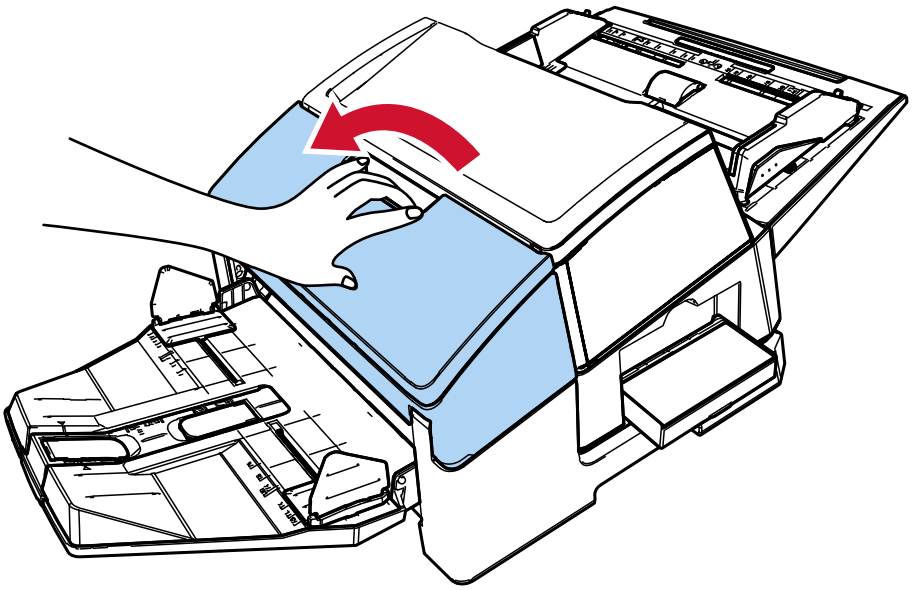

2 **清潔橡膠滾輪。**

清潔進紙區域下方的橡膠滾輪 (共八個)。

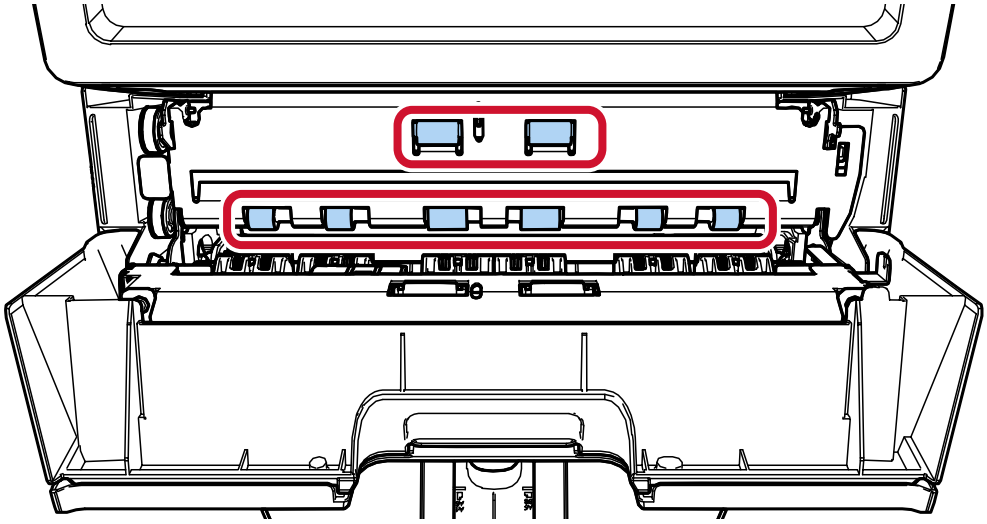

以沾有 F1 清潔液的抹布輕輕擦去輪面上的污垢和灰塵。
用手轉動橡膠滾輪並同時擦拭整個輪面。

注意事項

清潔時，請注意勿碰觸位於列印區域 (列印器蓋) 的金屬輪。

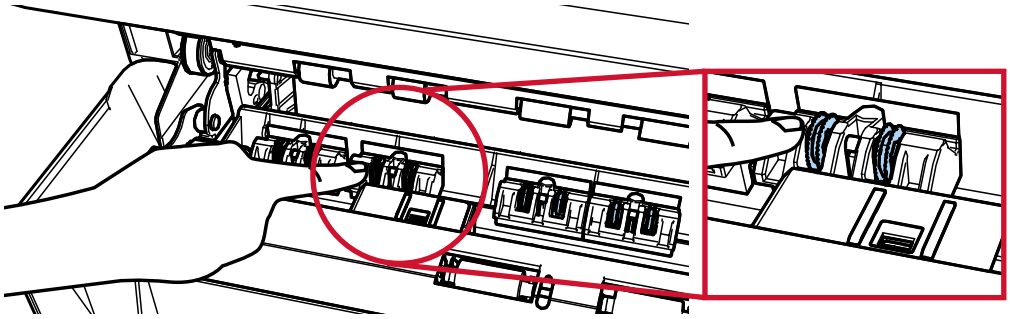

3 清潔塑膠滾輪。

清潔列印區域 (列印器蓋) 的兩個 (黑色) 塑膠滾輪。

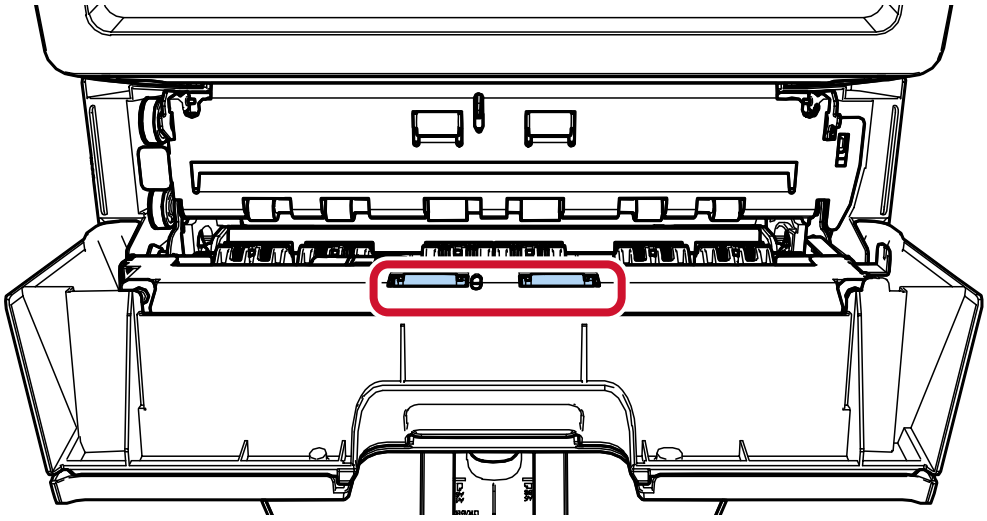

以沾有 F1 清潔液的抹布輕輕擦去輪面上的污垢和灰塵。

用手轉動塑膠滾輪並同時擦拭整個輪面。

4 確認已去除墨水後再關上列印區域 (列印器蓋)。

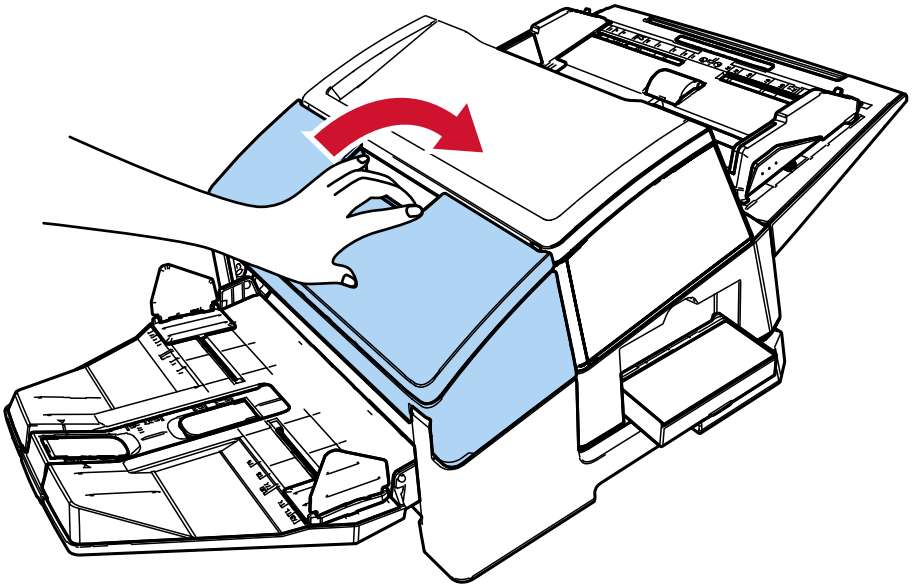

清潔用品

名稱	Part No.	附註
F1 清潔液 	PA03950-0352	容量：100 ml
清潔紙巾 	PA03950-0419	24 包 (*1)

***1：**已沾有 F1 清潔液。
可代替沾有 F1 清潔液的抹布來使用。

注意事項

為了安全並正確使用清潔用品，請仔細閱讀各產品的注意事項。

關於更多清潔用品的資訊，請洽本產品的原購買經銷商/代理商。

錯誤訊息

本節說明列印器的錯誤訊息。
錯誤代碼和錯誤訊息會顯示於 LCD 上。請參閱顯示的錯誤代碼和錯誤訊息以進行疑難排解。

注意事項

關於以下所示以外的錯誤訊息，詳情請參閱掃描器的操作指南。

錯誤代碼	錯誤訊息	解決方法
J1:5A 錯誤	卡紙	紙卡在列印器中。 請採取以下措施。 ● 從列印器移除卡紙文件。 ➡ 移除卡紙文件(第 33 頁) ● 確認文件符合可送入列印器文件的要求。 ➡ 規格(第 46 頁) ● 清潔滾輪。 ➡ 清潔滾輪(第 39 頁)
U5:4A 錯誤 (*1)	列印器蓋打開	在掃描期間打開了列印區域 (列印器蓋)。 由 ADF 移除文件，並關上列印區域 (列印器蓋)。 確認已妥善關閉列印區域 (列印器蓋)。 若要檢查是否已完全關閉，請打開列印區域 (列印器蓋) 然後再次關上。 ➡ 移除卡紙文件(第 33 頁)
U6:B4 錯誤	沒有安裝墨水匣	列印器的墨水匣未正確安裝。 檢查是否已正確安裝墨水匣。 ➡ 安裝墨水匣(第 17 頁) 如果問題仍然持續出現，請寫下錯誤代碼並洽本產品的原購買經銷商/代理商。
U7:B9 錯誤	列印器的列印區域異常	列印器的列印開始位置發生錯誤。 調整列印的開始位置和字串，使列印區域位於文件內。 ➡ 設定列印位置(第 24 頁)
A1:B3 錯誤	列印器異常 (通信逾時)	列印器發生錯誤。 請採取以下措施。 ● 檢查是否已正確安裝墨水匣。 ➡ 安裝墨水匣(第 17 頁) ● 重新連接 EXT 纜線。 ● 關閉掃描器然後重新開機。
A3:B6 錯誤	列印器異常 (EEPROM)	
A4:B8 錯誤	列印器異常(ROM)	

錯誤代碼	錯誤訊息	解決方法
		如果問題仍然持續出現，請寫下錯誤代碼並洽本產品的原購買經銷商/代理商。
A2:B5 錯誤	列印器異常 (列印頭)	列印器發生錯誤。 請採取以下措施。 ● 檢查是否已正確安裝墨水匣。 ➡ 安裝墨水匣(第 17 頁) ● 若有新墨水匣，請以新的替換舊墨水匣。 ➡ 更換墨水匣(第 30 頁) ● 重新連接 EXT 纜線。 ● 關閉掃描器然後重新開機。 如果問題仍然持續出現，請寫下錯誤代碼並洽本產品的原購買經銷商/代理商。
H6:B1 錯誤	列印器系統異常	發生列印器電路異常。 關閉掃描器然後重新開機。 如果問題仍然持續出現，請寫下錯誤代碼並洽本產品的原購買經銷商/代理商。

***1：**掃描器待機中開啟列印器列印區域 (列印器蓋) 時，只會出現錯誤訊息而不會出現錯誤代碼。此外請注意，列印器列印區域開啟時，會停用操作面板上的按鈕。

檢查產品標籤

本節說明掃描器上的產品標籤。

標籤位於底部。

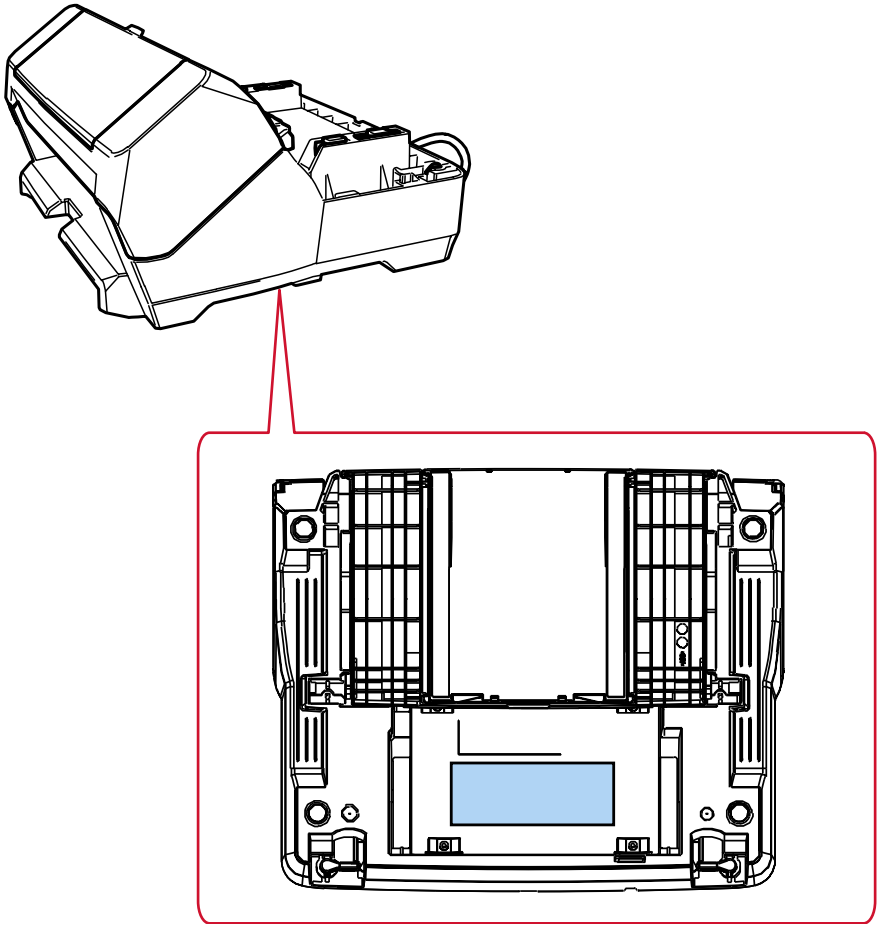

標籤 (範例)：顯示列印器資訊。

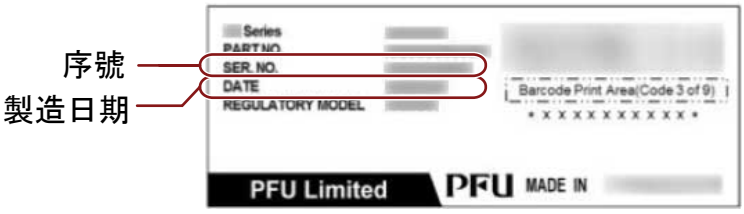

規格

項目	規格
列印方式	熱噴墨列印
列印類型	後印表（影像掃描後列印）、背面列印
列印字元	**字母：** A 到 Z、a 到 z **數字字元：**0、1 到 9 **符號：** ! " # $ % & ' ( ) * + , - . / : ; < = > ? @ [¥] ^ _ ` { | } ¯
每行最大字元數	最多 43 個字元
列印方向	**標準、粗體：**0°、180° (水平)；90°、270° (垂直) **細體：** 0°、180° (水平)
字元大小	**標準、粗體：**2.91 (H) × 2.82 (W) mm (水平) 2.82 (H) × 2.91 (W) mm (垂直) **細體：** 2.91 (H) × 2.12 (W) mm (水平)
字元間距	**標準、粗體：**3.53 mm **細體：** 2.54 mm
字型樣式	標準、粗體
字元寬度	標準、粗體、細體
列印文件	可使用掃描器掃描的文件 關於詳細資料，請參閱掃描器的操作指南。 請注意紙張大小和重量如下： ● 最小尺寸 (寬度 × 長度) 50.8 × 69 mm/2.00 × 2.72 英吋 ● 最大尺寸 (寬度 × 長度) 304.8× 431.8 mm/12.00× 17.00 英吋 ● 紙張重量 52 到 128g/m^2 (14 到 34 磅) **注意事項** ● 不可掃描以下類型的文件： 墨水無法輕易在文件上乾透或容易滲透文件時，將發生列印器錯誤。 並且，墨水會使列印器內部變髒而縮短清潔週期。 - 表面光滑的文件，如導熱紙、熱轉印紙、銅版紙及美術紙 ● 安裝列印器時，無法掃描較厚的塑膠文件 (例如信用卡和文件護套等)。

項目	規格
列印區域	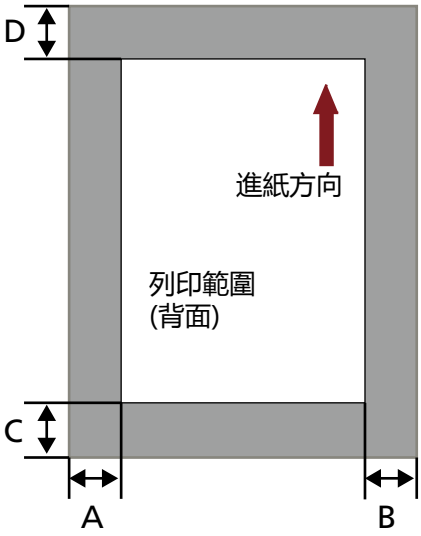 A = 5 mm B = 5 mm C = 5 mm D = 5 mm **注意事項** 請勿列印於距離文件邊緣 5 mm 內的範圍。
列印位置的準確度	**進紙方向：**±4 mm (由開始位置)
尺寸	**未裝上掃描器：**360 (寬) × 435 (長) × 228 (高) mm/14.17 (寬) × 17.13 (長) × 8.98 (高) 英吋 **裝上掃描器** 360 (寬) × 435 (長) × 264 (高) mm/14.17 (寬) × 17.13 (長) × 10.39 (高) 英吋 長度代表掃描器尺寸，但不含 EXT 纜線、ADF 進紙槽 (送紙器) 和蓄紙器。
重量	4.2 公斤 (9.26 磅)
環境條件	**溫度：**10 到 35°C/50 到 95 ° F **溼度：**20 到 80%
耗材	印匣（部件代號：CA00050-0262) **可列印字元數：** 4,000,000 個字元 (可列印字元數依據列印字元而異。) **建議更換周期：** 4,000,000 字元或開封起半年後 (墨水匣有既定有效期限，該有效期限依據包裝開封與否而異。請於包裝上註明的有效期限前啟用墨水匣。)

聯絡洽詢

- **聯絡洽詢**

  請參閱以下網頁上的聯絡清單：
  https://www.pfu.ricoh.com/global/scanners/contacts/

  - fi Series 影像掃描器
    有關掃描器的其他問題，請參閱下列網頁：
    https://www.pfu.ricoh.com/global/scanners/fi/support/index.html
    若以上網頁找不到問題的解決方法，請參閱以下網頁以找出經銷商/代理商的聯絡資訊：
    https://www.pfu.ricoh.com/global/scanners/inquiry.html

- **購買耗材或清潔材料的聯絡方式**

  https://www.pfu.ricoh.com/global/scanners/contacts/