P3PC-7762-01ZHZ0

RICOH

RICOH fi-760PRB 背书器

操作指南

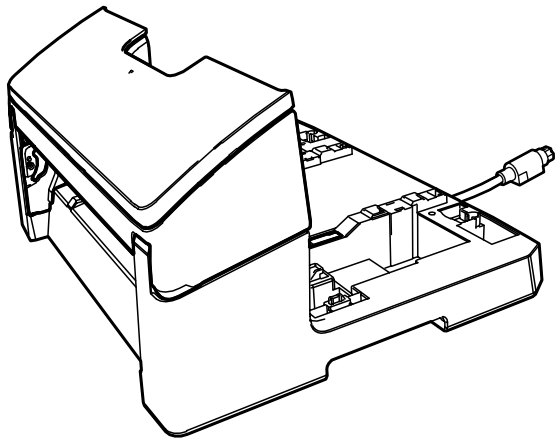

目录

引言 4

商标 4
制造商 4
发行日期/颁发者 4
安全信息 4
本指南中所使用的缩略语 4
本指南中的箭头符号 5
本指南中的屏幕示例 5
须知 6

准备工作 7

检查捆包内容 7
部件名称 7
不包括扫描仪 7
包含扫描仪 8
背书器内部 9

安装与试印 10

安装背书器 10
安装打印盒 17
测试打印 21
打印模式和结果 22

基本操作 24

设置打印位置 24
使用纸张导板 26
在宽度为 A6 纵向大小以上的文档的边缘附近打印 27
取出纸张导板 28
安装纸张导板 28
背书器设置 29
更换打印盒 30
取出卡住的文档 33

日常维护 35

清洁打印盒 35
清洁背书器 36
清洁转轮 39
清洁用品 42

错误消息 43

查看产品标签 45

规格 46

查询联系 48

引言

感谢您购买本产品。
本产品为搭配 RICOH fi-8600 或 RICOH fi-7600 使用的选用配件，使用本产品可在扫描后在文档上打印文本（字母和数字等）。
本指南将说明本产品的安装、连接、基本操作和定期维护的方法。请根据指南正确使用本产品。
有关如何使用 RICOH fi-8600 或 RICOH fi-7600，请参阅 RICOH fi-8600/fi-8700/fi-8700S 操作指南 或 RICOH 图像扫描仪 fi-7600/fi-7700/fi-7700S 操作指南。
希望本指南能够帮助您最大限度地使用本产品。

商标

Microsoft、Windows 及 Windows Server 为微软集团公司的商标。
PaperStream 为 PFU Limited 在日本的注册商标。
其他公司名称和产品名称均为各自公司的注册商标或商标。

制造商

PFU Limited
YOKOHAMA i-MARK PLACE, 4-5 Minatomirai 4-chome, Nishi-ku, Yokohama-shi, Kanagawa 220-8567 Japan.

发行日期/颁发者

发行日期：2026 年 8 月
发行机构：PFU Limited
法规机型：P3740D
© PFU Limited 2017-2026

安全信息

附带的“安全注意事项”指南内含有关于安全和正确使用本产品的重要信息。
请在使用本扫描仪之前务必阅读并理解该“安全注意事项”指南。

本指南中所使用的缩略语

本指南中对操作系统和产品名称使用以下略语。

名称	略语
Windows® 10 家庭版（32 位/64 位） Windows® 10 专业版（32 位/64 位） Windows® 10 企业版（32 位/64 位）	Windows 10（*1）

名称	略语
Windows® 10 教育版（32 位/64 位）	
Windows® 11 家庭版（64 位） Windows® 11 专业版（64 位） Windows® 11 企业版（64 位） Windows® 11 教育版（64 位）	Windows 11（*1）
Windows Server™ 2016 Standard（64 位）	Windows Server 2016（*1）
Windows Server™ 2019 Standard（64 位）	Windows Server 2019（*1）
Windows Server™ 2022 Standard（64 位）	Windows Server 2022（*1）
Windows Server™ 2025 Standard（64 位）	Windows Server 2025（*1）
PaperStream IP（TWAIN） PaperStream IP（TWAIN x64） PaperStream IP（ISIS）fi-8000 Series	PaperStream IP 驱动程序
RICOH fi-760PRB 背书器	背书器
RICOH fi-8600 RICOH fi-7600	扫描仪
RICOH fi-8600/fi-8700/fi-8700S 操作指南 RICOH 图像扫描仪 fi-7600/fi-7700/fi-7700S 操作指南	操作指南

***1：**当上述操作系统各版本之间并无差异时，一律统称为“Windows”。

本指南中的箭头符号

右箭头（→）用于分隔应连续选择的图标或菜单选项。

示例：单击[开始]菜单 → [控制面板]。

本指南中的屏幕示例

对 Microsoft 产品屏幕示例的转载获得了 Microsoft Corporation 的许可。
本指南中的屏幕示例可能因产品的改进而变更，恕不另行通知。
如果实际的屏幕与本指南中使用的屏幕示例不一致，请参照正在使用的扫描仪应用程序的用户指南，并按实际显示的屏幕进行操作。
本指南中使用的屏幕示例截取自 PaperStream IP 驱动程序。
本指南中使用的屏幕示例截取自 Windows 10。根据操作系统的不同，实际的窗口和操作可能有所不同。另请注意，更新扫描仪应用程序软件后，屏幕画面和操作可能与本指南所述不同。在此情况下，请参阅更新软件后所提供的指南。

须知

- 本指南的内容如有变动，恕不另行通知。
- PFU Limited 不对由于使用本产品而导致的附带损害或结果损害负责，也不对任何第三方的要求负责。
- 根据版权法，禁止复制本指南的全部或部分内容、包括扫描仪应用程序。

准备工作

检查捆包内容

请检查背书器包装盒中附带的捆包内容一览，以确保所有部件均包含在捆包中。
如产品的任何部分缺失或受损，请联系您购买本产品的分销商/经销商。
请小心使用本产品及配件。

部件名称

不包括扫描仪

- **正面**

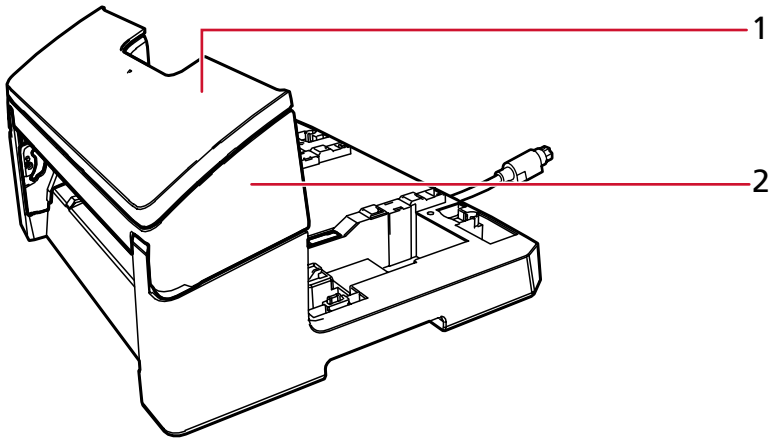

1 打印盒盖

2 打印部位（背书器盖板）

- **背面**

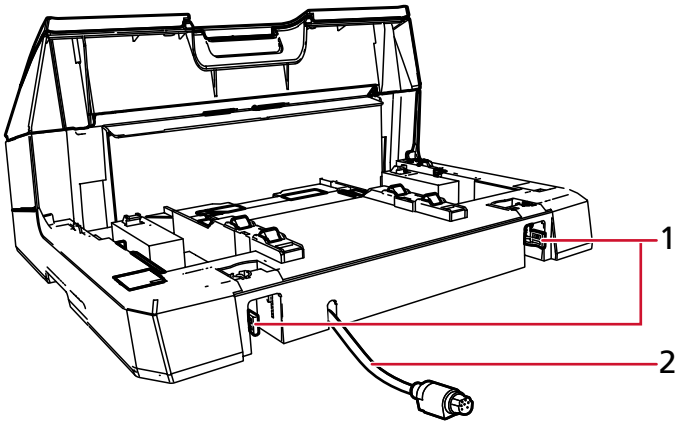

1 锁

2 EXT 电缆

包含扫描仪

- **正面**

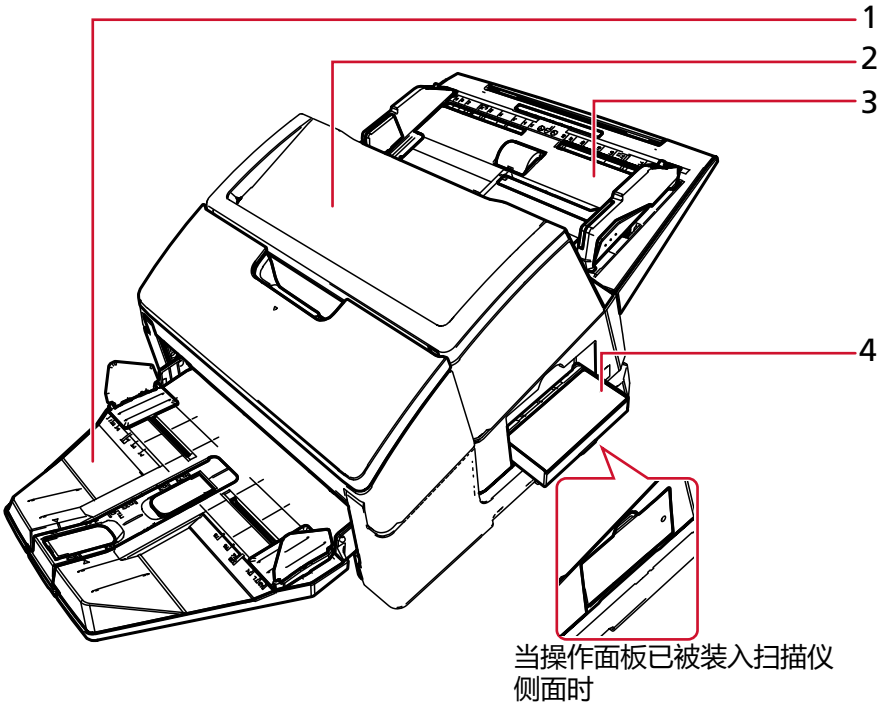

1 叠纸器

2 ADF（自动送纸器）

3 ADF 进纸斜槽（进纸器）

4 操作面板

- **背面**

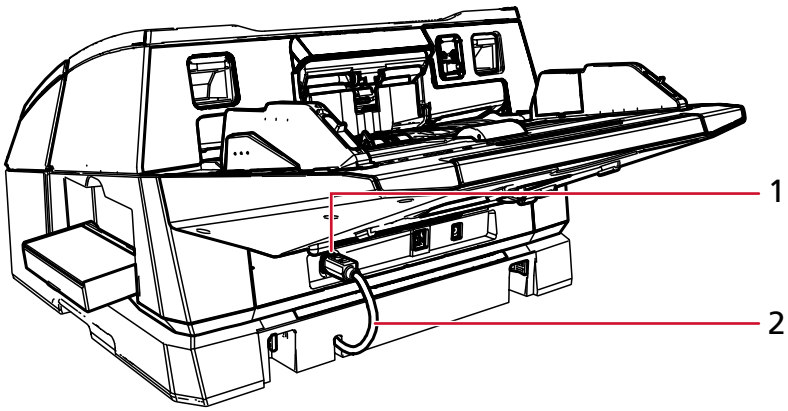

1 EXT 接口

2 EXT 电缆

背书器内部

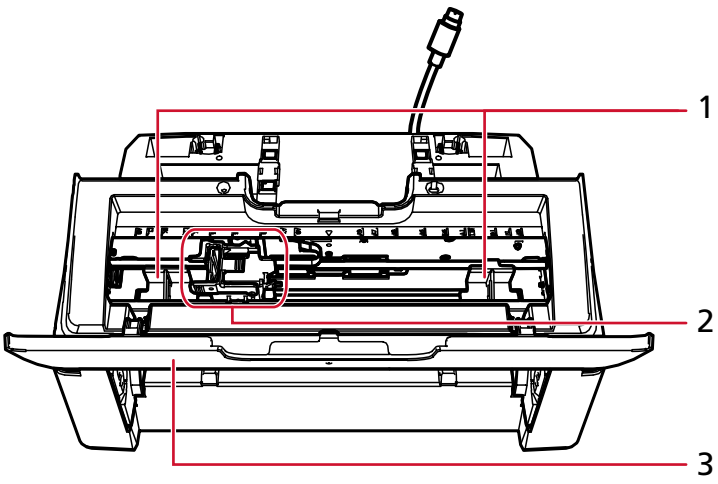

1 纸张导板

2 打印盒座

3 打印盒盖

安装与试印

安装背书器

请按以下步骤安装背书器。

1 **关闭扫描仪电源并拔下电源电缆。**

2 **从扫描仪中取出叠纸器。**

a **确认蓄纸器已放置到较低位置。**
将蓄纸器稍微向上倾斜可降低其位置。

b **抓住蓄纸器中央（1），然后轻轻弯曲并按箭头方向从槽中取出蓄纸器的右端（2）。**

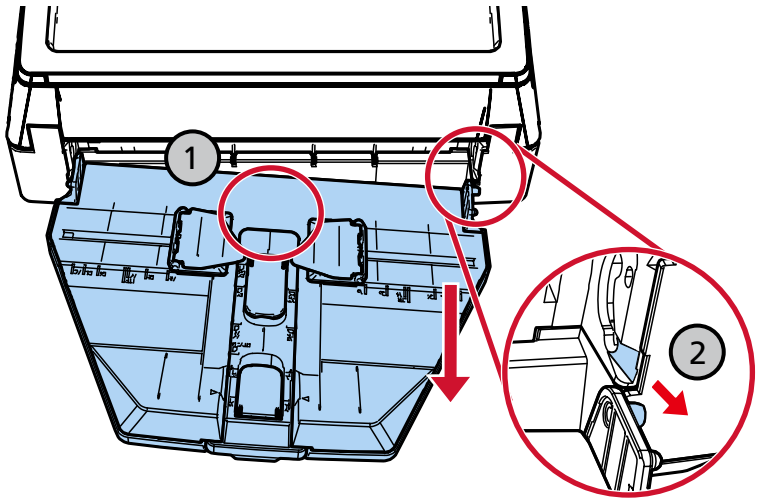

注意

- 安装背书器前必须先取下叠纸器。
- 不要强行拉出，以免损坏蓄纸器。

3 **将附件导板安装到扫描仪上。**

a 请确保附件导板的方向与下图所示方向一致。

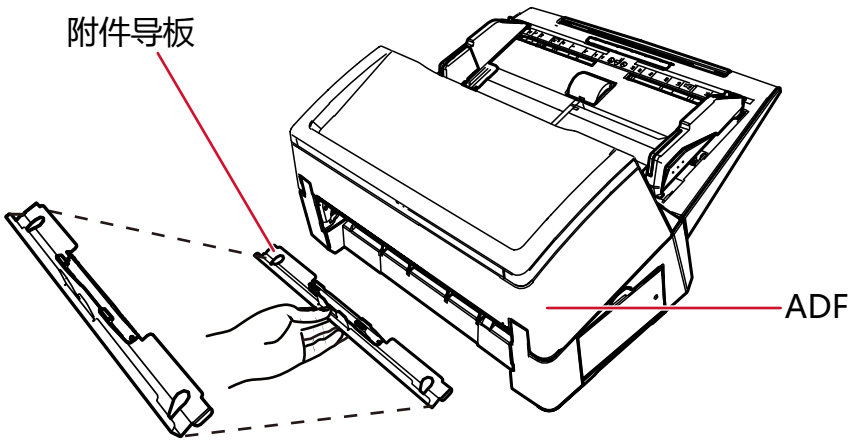

b 从下方观察扫描仪以检查杆的位置。

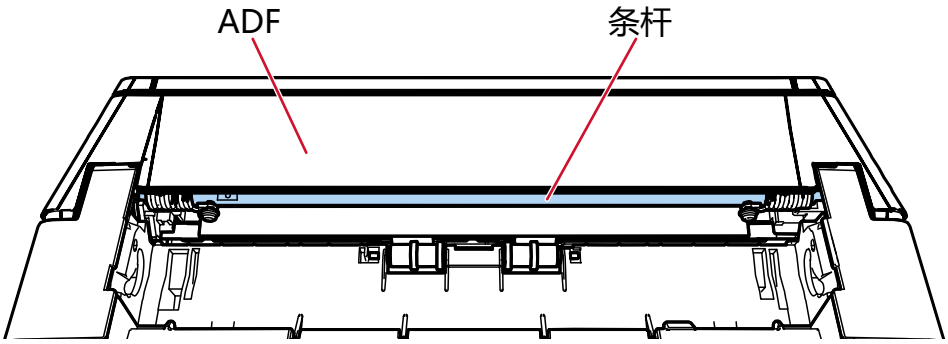

c 使附件导板与杆对齐。

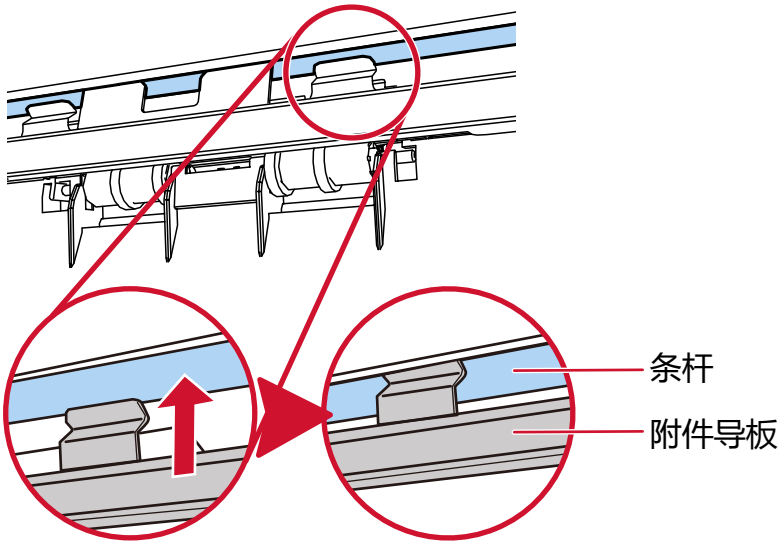

d 从下方提起附件导板以安装它。

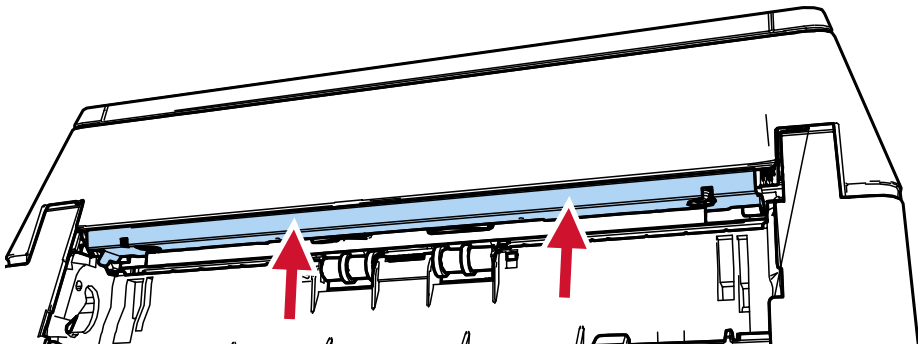

注意

安装附件导板后请确认以下事项。

- 附件导板未倾斜。
- 附件导板应安装在扫描仪内，且不得悬空。

正确： 附件导板已正确安装。

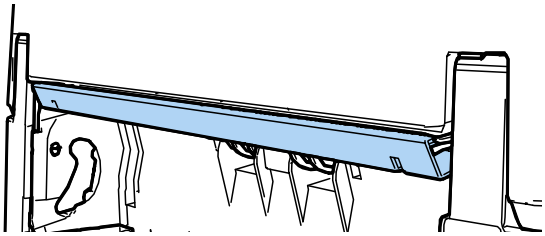

错误： 附件导板倾斜。

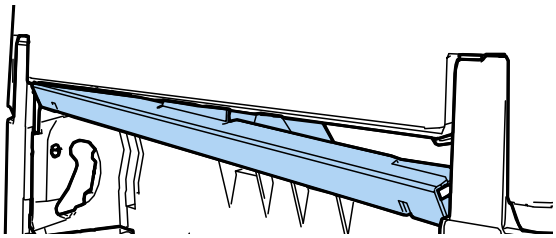

错误： 附件导板伸出。

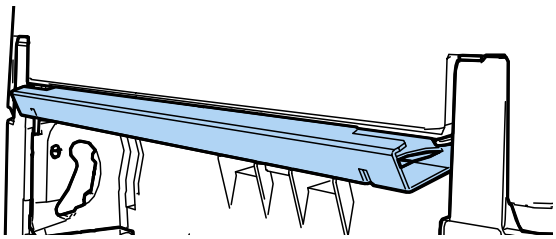

提示

要取出附件导板，请用手指按住并往下滑动。

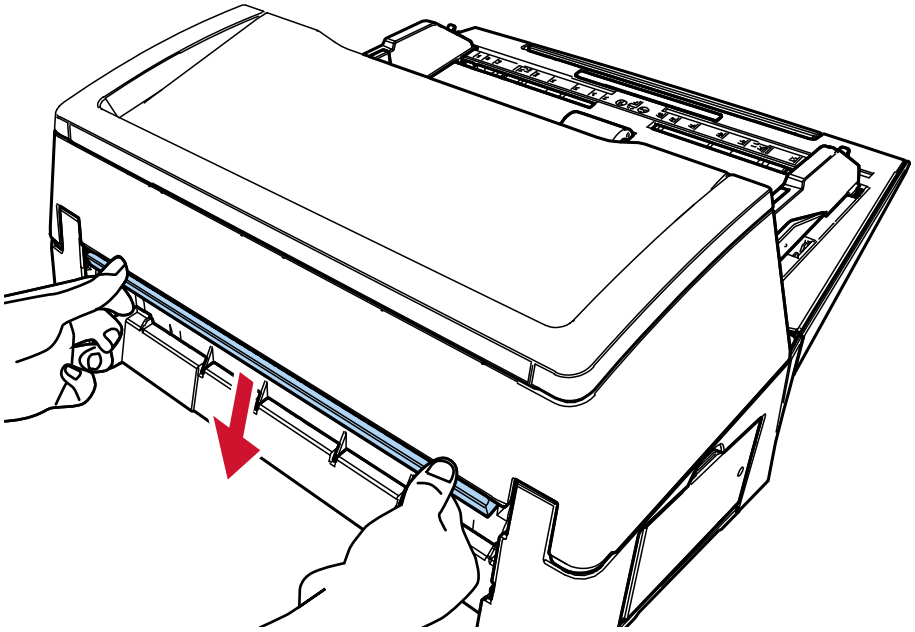

4 将背书器安装到扫描仪上。

将扫描仪拿到背书器的后上方，然后将其轻轻放低至背书器的底部，直到安装到位。

确保压纸杆与扫描仪之间没有间隙。

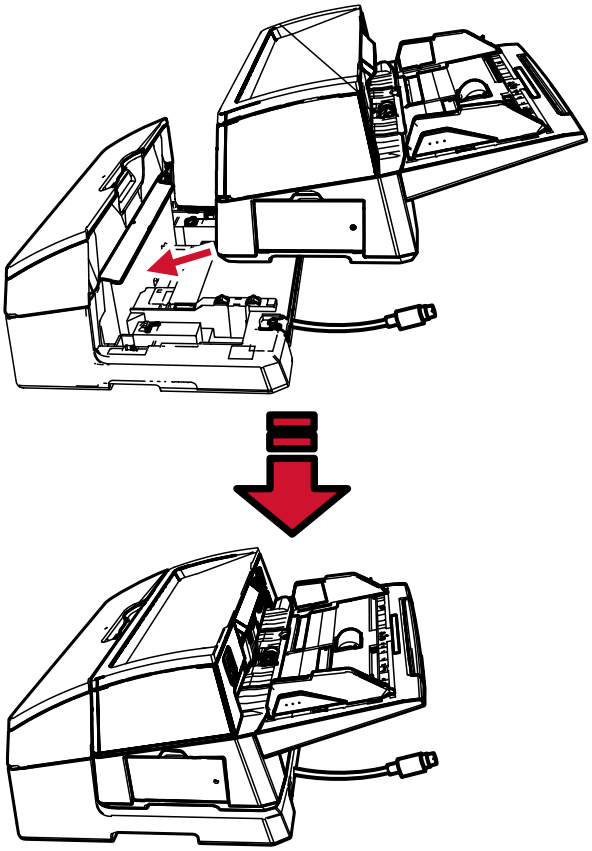

注意

请小心不要夹住手指或 EXT 电缆。

5 **抬起锁（背面的两个锁）。**

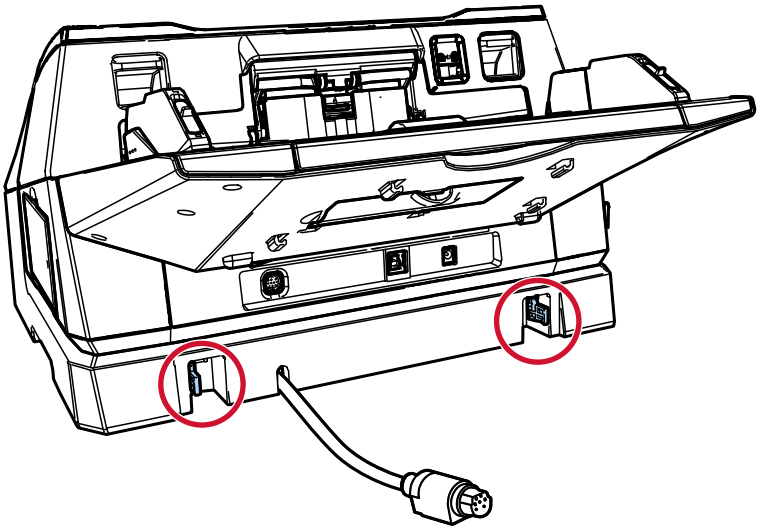

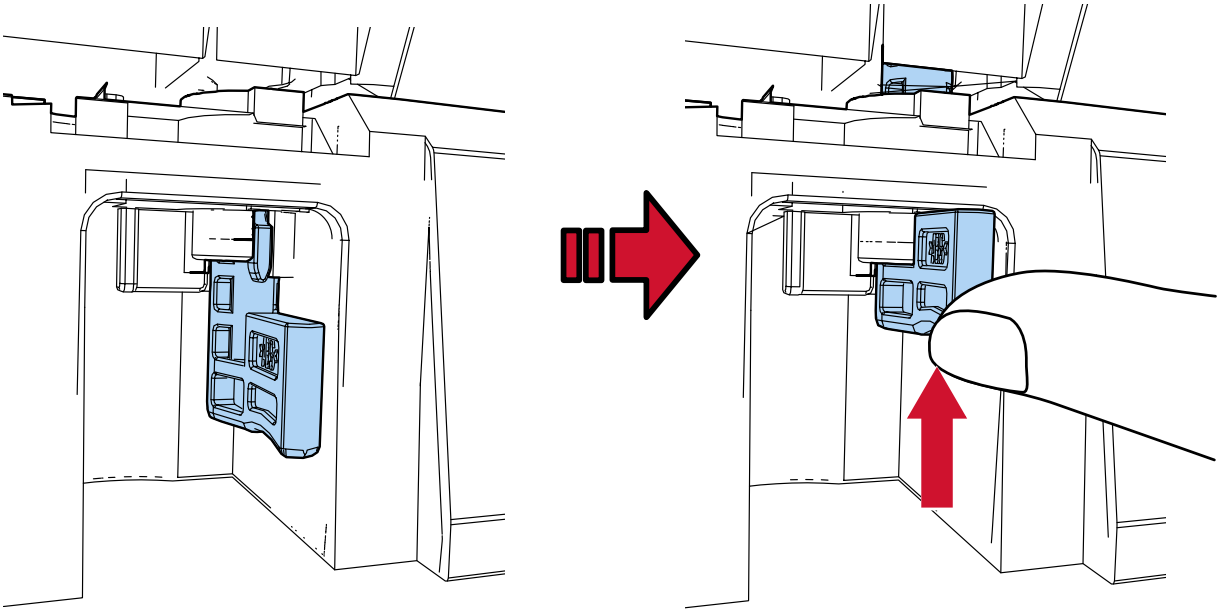

6 向内转动锁（背面的两个锁）。

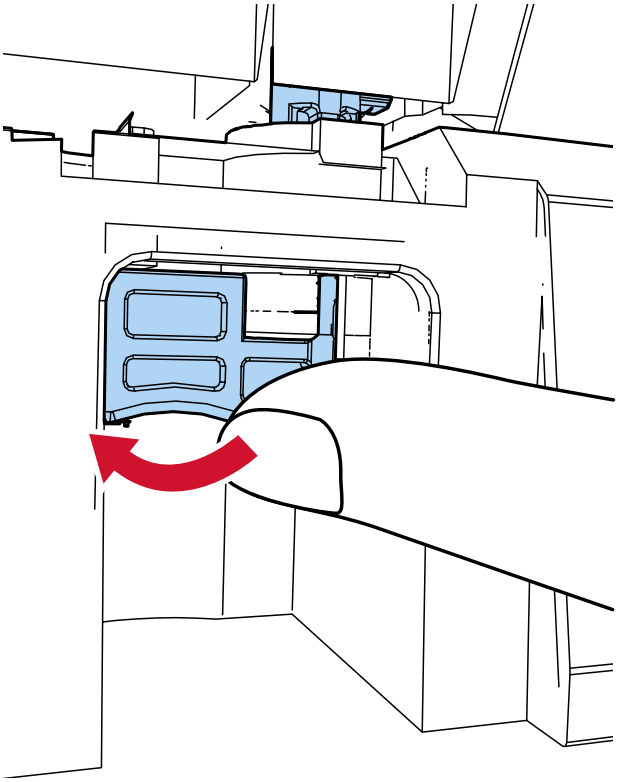

7 将 EXT 电缆连接到扫描仪背面的 EXT 接口上。

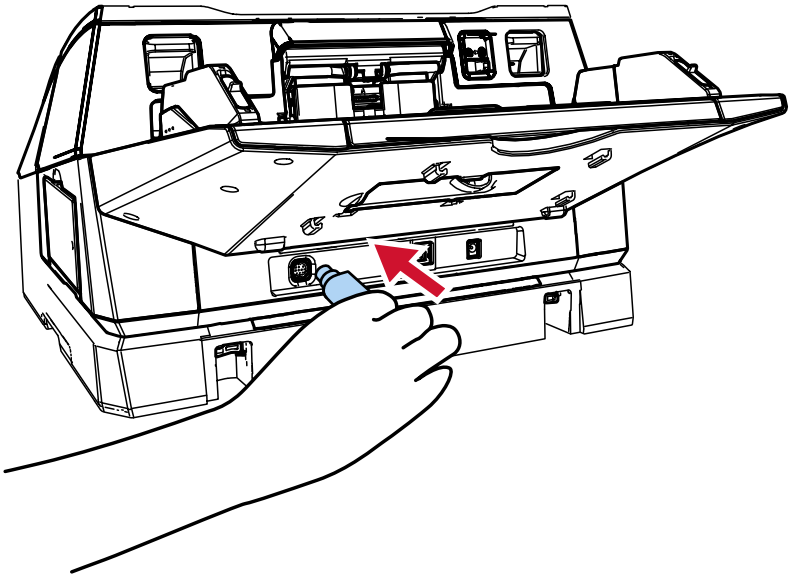

注意

如果未连接 EXT 电缆，背书器则将无法运行。在未连接电缆的情况下扫描文档将造成卡纸。

8 在背书器的正面安装上叠纸器（在步骤 2 上取下的）。

a 将蓄纸器右端的凸起插入槽①中，然后按箭头方向沿着沟槽②推动蓄纸器的左端。

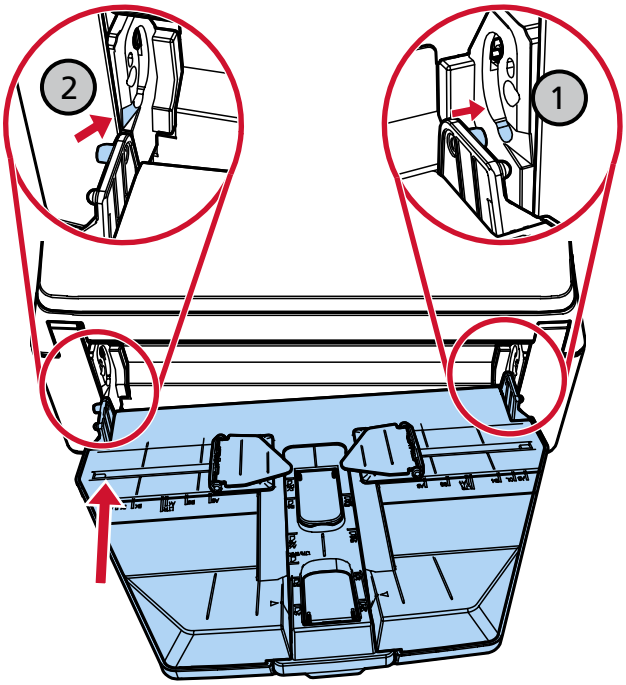

9 连接电源电缆。

注意

请勿在安装背书器的状态下移动扫描仪。
否则将有可能损坏背书器。

安装打印盒

请按以下步骤安装打印盒。

注意

安装打印盒时，请确保以正确的方向安装。

1 **关闭扫描仪电源。**

2 **打开打印盒盖。**

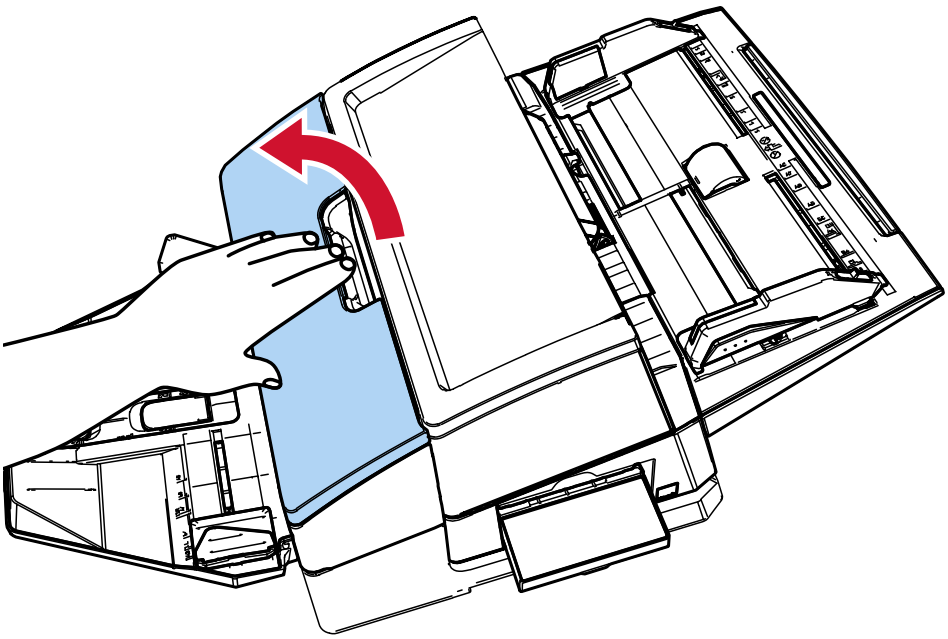

3 **首次购买背书器并安装打印盒时，请取下固定打印盒座和纸张导板的胶带。**

4 **如下图所示，用手指捏住并压低打印盒座的一侧，然后将另一端抬起。**

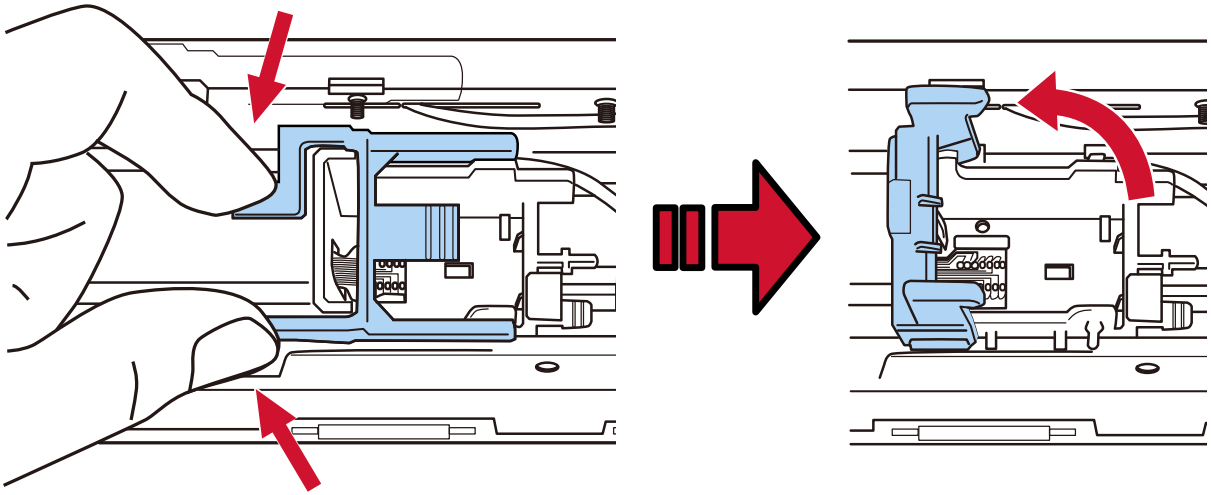

5 从包装中取出打印盒。

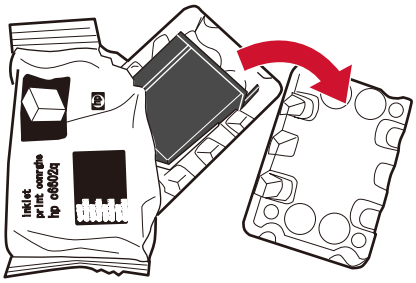

6 从打印盒上取下保护胶带。

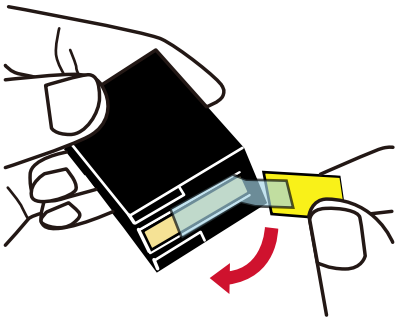

注意

- 请勿将胶带贴回原处。
- 请勿用手触碰打印盒的打印头（连接部分（A）和喷嘴板（B））。否则打印将有可能出错。

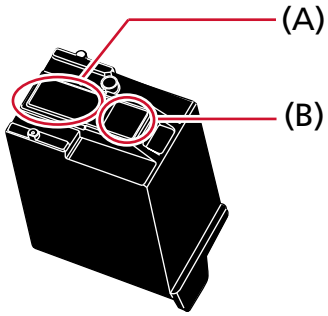

7 使打印盒上的凸耳（C）朝右，然后将打印盒放入盒座中。

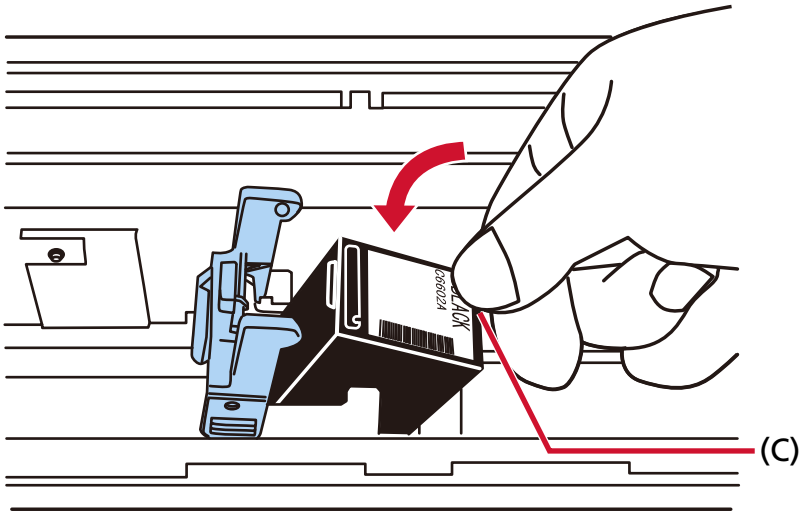

注意

请勿使打印盒接触打印电路薄膜（D），以免损坏薄膜。

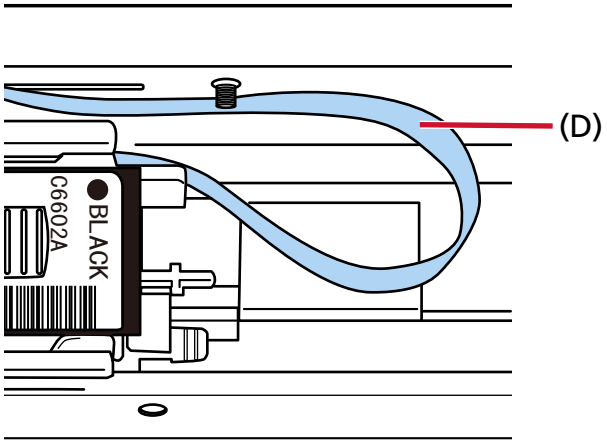

8 轻轻压下打印盒座的把手，直到将打印盒锁定到位。

请确保把手的卡扣（E）牢固地卡在打印盒上。

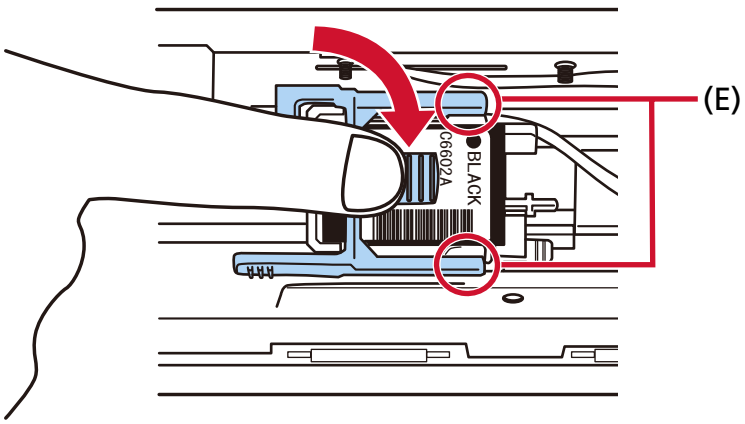

9 **将打印盒座移动到要打印的正确位置。**

➡ 设置打印位置（ 第24 页）

10 **关闭打印盒盖。**

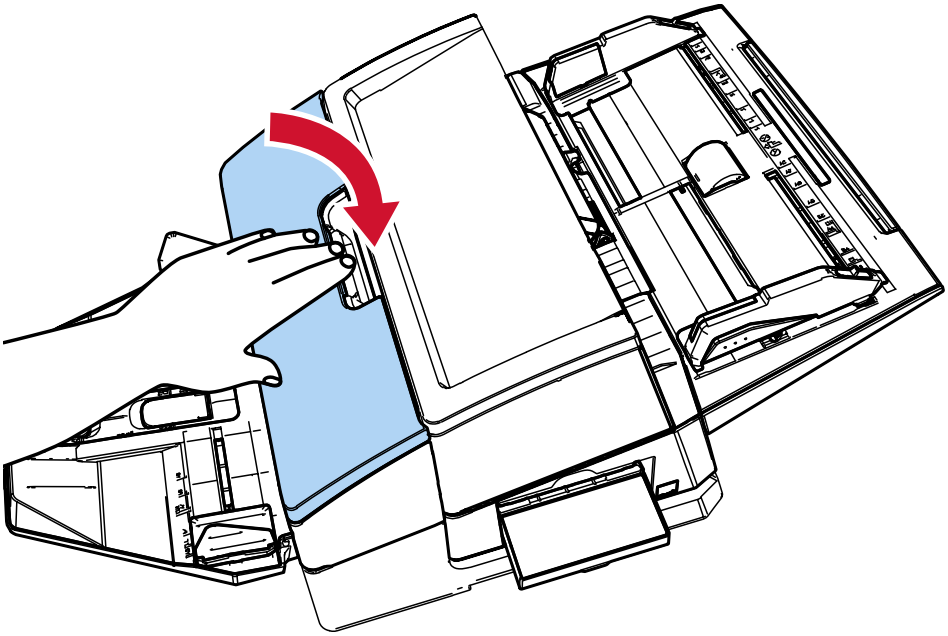

注意

长时间不使用背书器时，请取出打印盒。
即使不进行打印，每次打开扫描仪的电源时都将消耗墨水。

测试打印

安装好打印盒后，请检查是否可以正常进行打印。

> **提示**
> 有关操作面板的详情，请参阅扫描仪的操作指南。

1 按下扫描仪操作面板上的[Power]按钮。

以 fi-8600 为例

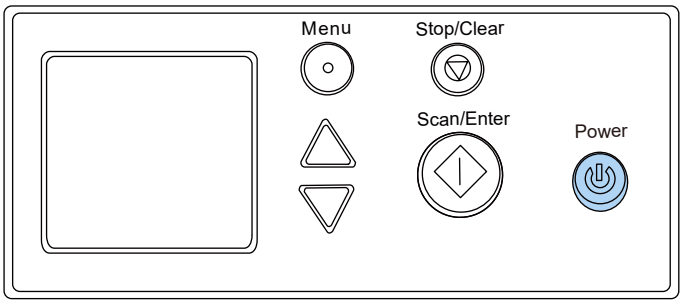

[就绪]屏幕将显示在 LCD 上。

2 在扫描仪上放入空白页文档。

放入一个或多个文档。

请使用 A3 或 Double Letter 大小的空白纸张。

如纸张大小小于 A4 或 Letter，则可能无法成功完成打印。

3 确保打印盒座位于文档宽度以内。

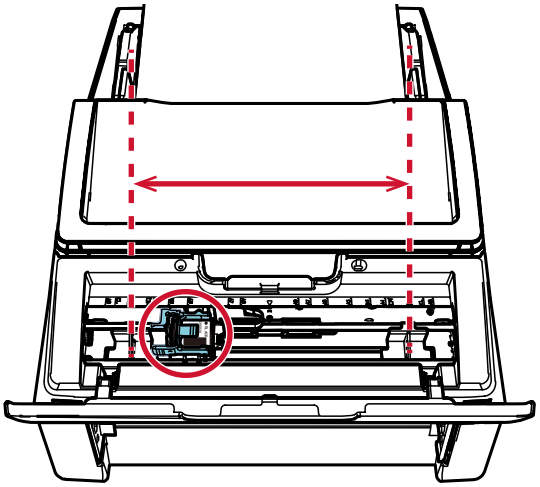

4 按下[Menu]按钮。

[设置菜单]屏幕将显示在 LCD 上。

5 按下[△]按钮/[▽]按钮，选择[3：测试打印]，然后按下[Scan/Enter]按钮。

LCD 上将显示[扫描张数]屏幕。

注意

如果背书器的连接被切断，或者没有正确连接，则 LCD 上将显示[由于未连接背书器，无法使用此功能。]。

6 **按下[△]按钮/[▽]按钮，选择[1：只一张]或[2：多张]，然后按下[Scan/Enter]按钮进行确认。**

选择[2：多张]时，扫描仪中设置的所有纸张都将进行打印。

LCD 上将显示[打印模式]屏幕。

7 **按下[△]按钮/[▽]按钮选择打印模式，然后按下[Scan/Enter]按钮。**

有关打印模式的详情，请参阅打印模式和结果（ 第22 页）。

LCD 上将显示[测试打印]屏幕。

8 **按下[△]按钮/[▽]按钮，选择[1：是]，然后按下[Scan/Enter]按钮。**

空白纸张页进入扫描仪，背书器将打印打印模式，并在每个文档的边缘留出 5 mm（允许误差为±4 mm）的空白。

注意

打印时请勿移动或摇晃背书器。
否则打印将有可能出错。

9 **如要结束测试打印，请按下扫描仪操作面板上的[Power]按钮以关闭扫描仪的电源。**

打印模式和结果

- **打印模式**

模式 1 （水平）：

ABCDEFGHIJKLMNOPQRSTUVWXYZ[¥]^_`00000000

模式 2 （水平）：

abcdefghijklmnopqrstuvwxyz{|}¯00000000

模式 3 （水平）：

!"#$%&'()*+,-./0123456789:;<=>?@00000000

模式 4 （垂直）：

ABCDEFGHIJKLMNOPQRSTUVWXYZ[¥]^_`00000000

模式 5 （垂直）：

abcdefghijklmnopqrstuvwxyz{|}¯00000000

模式 6 （垂直）：

!"#$%&'()*+,-./0123456789:;<=>?@00000000

提示

数字部分的“00000000”将从 0（零）开始以 1 为单位递增。

示例

选择[2：多张]和[模式 1]时，请放入 3 张空白页文档，然后运行测试打印。每页的结果如下所示：

第一页： ABCDEFGHIJKLMNOPQRSTUVWXYZ[¥]^_`00000000

第二页： ABCDEFGHIJKLMNOPQRSTUVWXYZ[¥]^_`00000001

第三页： ABCDEFGHIJKLMNOPQRSTUVWXYZ[¥]^_`00000002

- **打印模式和结果**

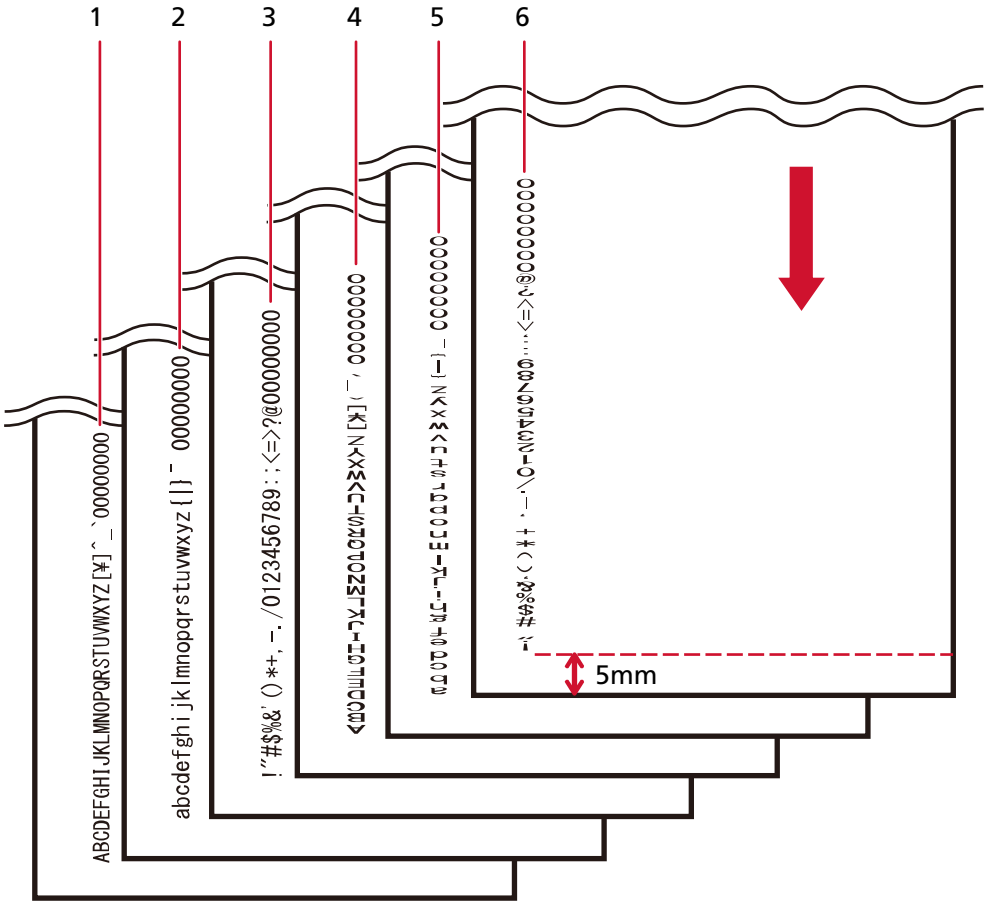

↓：空白页文档的进纸方向

设置打印位置

请按照以下步骤设置打印位置。

1 **打开打印盒盖。**

2 **将打印盒座移动到要打印的正确位置。**

a **在文档宽度范围内向左或向右滑动打印盒座。**

b **使用背书器内部的文档尺寸标记（A）作为参照，然后将打印盒座的（B）部位对齐到您想要打印的位置。**

如果纸张导板位于您希望打印的位置，请参照在宽度为 A6 纵向大小以上的文档的边缘附近打印（ 第27 页）将其取下。

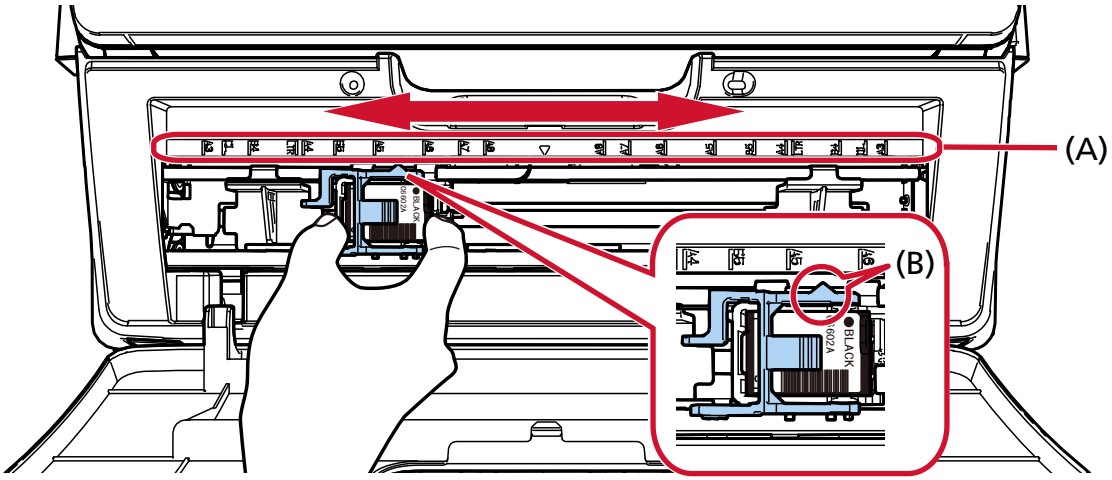

注意

在靠近文档边缘的位置打印时，将有可能在超出文档的范围打印，因此请仔细设置打印盒的位置。

提示

在扫描仪上放置实际文档，并确认打印盒座位于文档宽度以内。

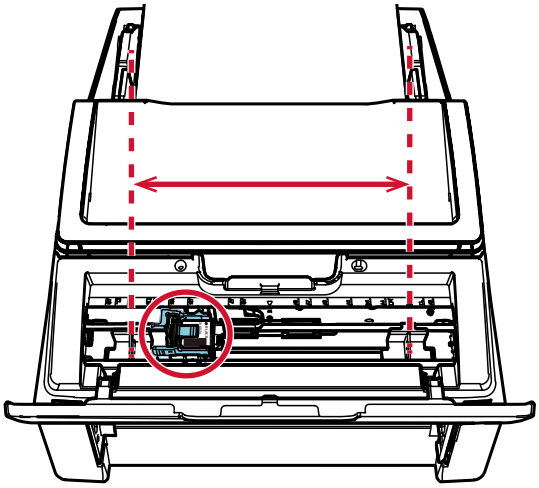

使用纸张导板

如下图所示，文件边缘卷曲时，请使用纸张导板以防止卡纸。

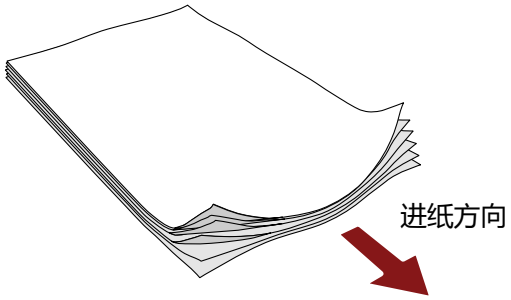

请按照以下步骤将纸张导板移动到文档边缘通过的位置。

1 **将文档放入扫描仪。**

2 **打开打印盒盖。**

3 **将纸张导板（A）移动到文档边缘通过的位置。**
调整纸张导板的位置时，请使用背书器内部的文档尺寸标记（B）作为参照。
示例：对于 A4 大小的文档

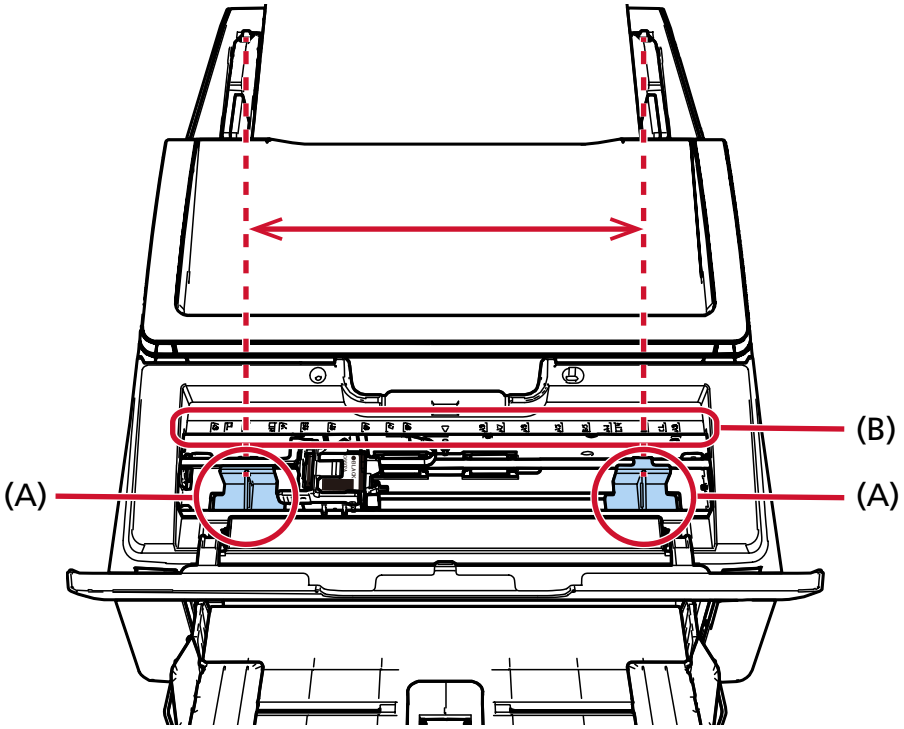

注意

请勿使纸张导板接触打印电路薄膜（C），以免薄膜损坏。

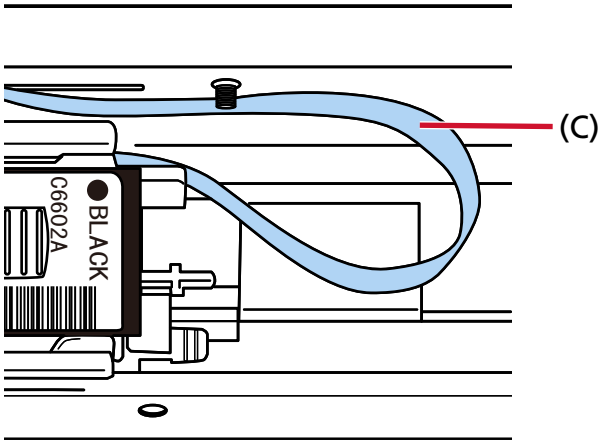

在宽度为 A6 纵向大小以上的文档的边缘附近打印

移动纸张导板以在宽度为 A6 纵向大小以上的文档的边缘附近打印。

1 **将纸张导板从您想要打印的位置上取出。**

➡ 取出纸张导板（ 第28 页）

2 **将纸张导板安装到靠近中心的可用空间（A），然后将打印盒座滑动到边缘（B）。**

➡ 安装纸张导板（ 第28 页）

在右侧边缘打印时

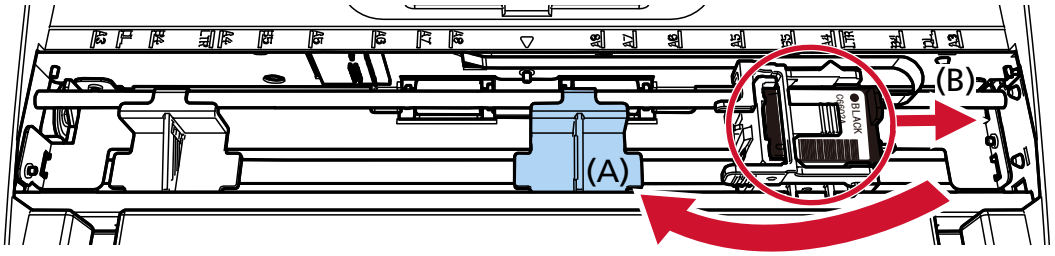

在左侧边缘打印时

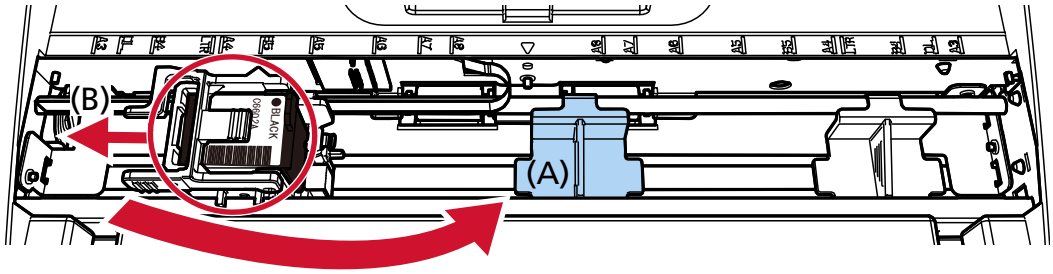

3 **调整打印盒座的位置。**

➡ 设置打印位置（ 第 24 页）

取出纸张导板

1 **取出纸张导板时，请用手指捏住纸张导板，然后将其拉出。**
难以取出时，请转动纸张导板以打开（A）中的卡扣，然后将其拉出。

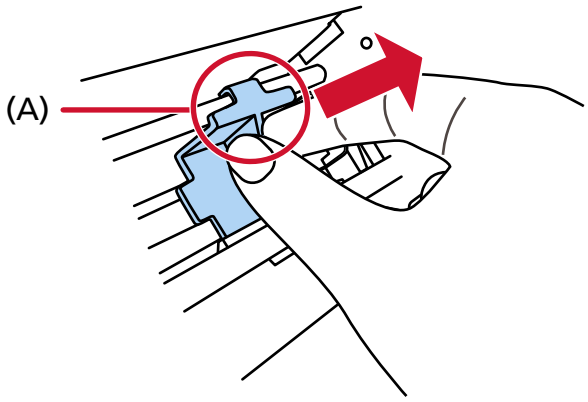

安装纸张导板

1 **将纸张导板放到正确的位置。**
请确保纸张导板位于金属轮（A）下方。

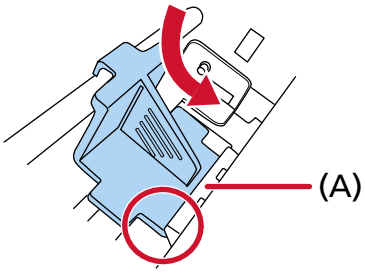

2 **按下纸张导板的（B）部位，直到固定到位。**

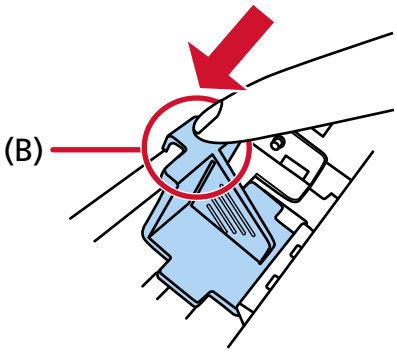

背书器设置

可在扫描仪驱动程序中配置背书器的设置。
有关如何配置设置的详情，请参阅扫描仪驱动程序的帮助。

- **PaperStream IP（TWAIN）（示例）**

  显示高级对话框，然后在[签署器]的[背书器]中配置设置。

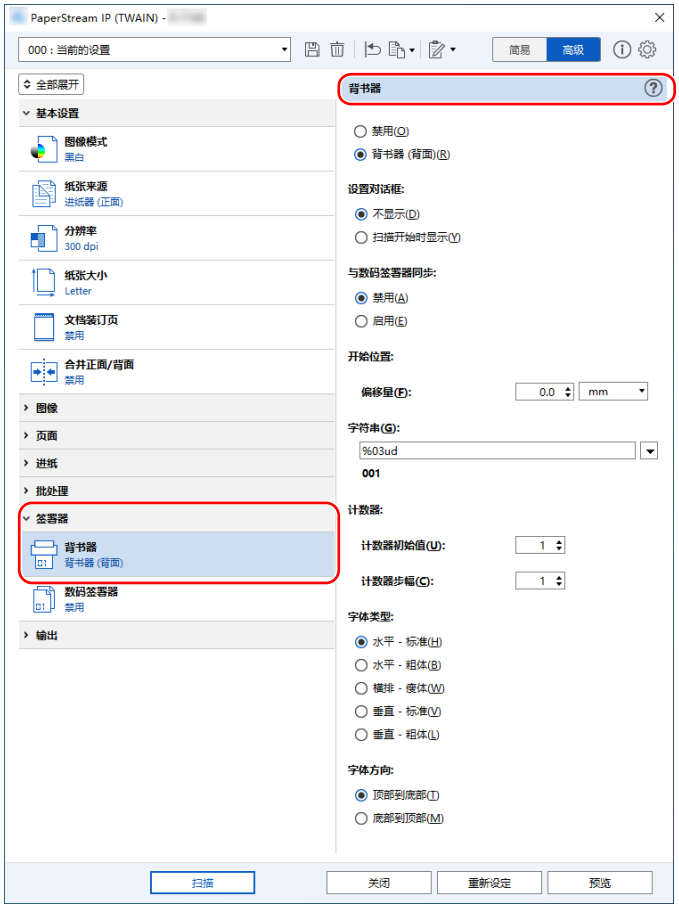

更换打印盒

打印盒为耗材。
请按照以下步骤更换打印盒。

注意

出现以下消息时，请尽快更换打印盒。
如果不更换墨盒并继续打印，打印输出的内容将变淡。

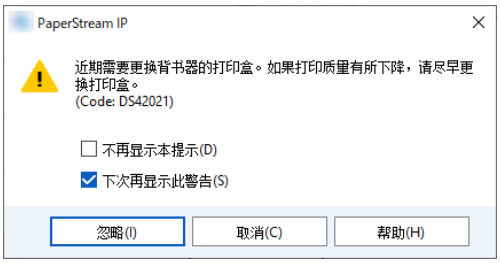

有关购买打印盒的信息，请与您购买本产品的分销商/经销商联系。

1 **关闭扫描仪电源。**

2 **打开打印盒盖。**

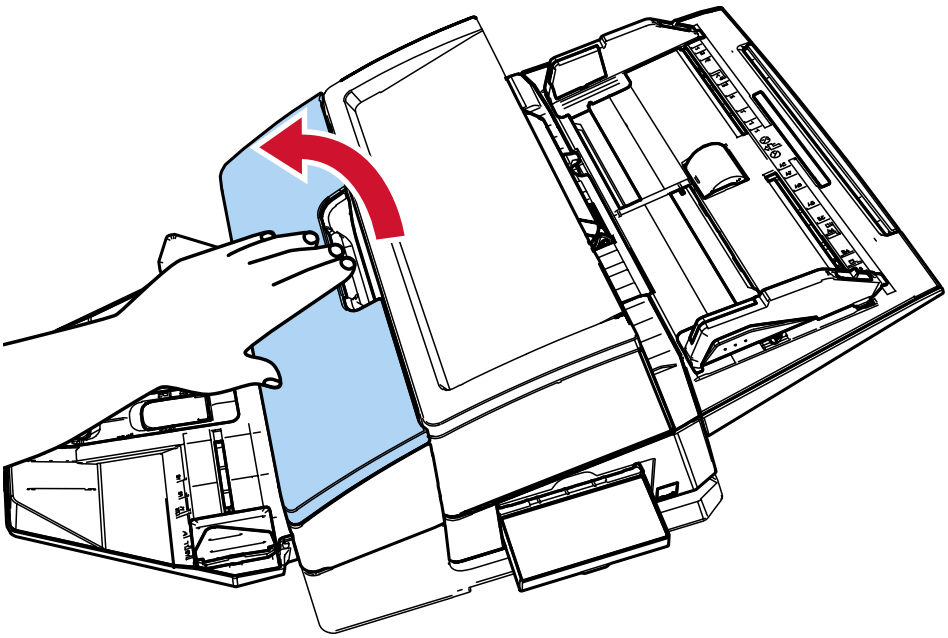

3 **如下图所示，用手指捏住并压低打印盒座的一侧，然后将另一端抬起。**

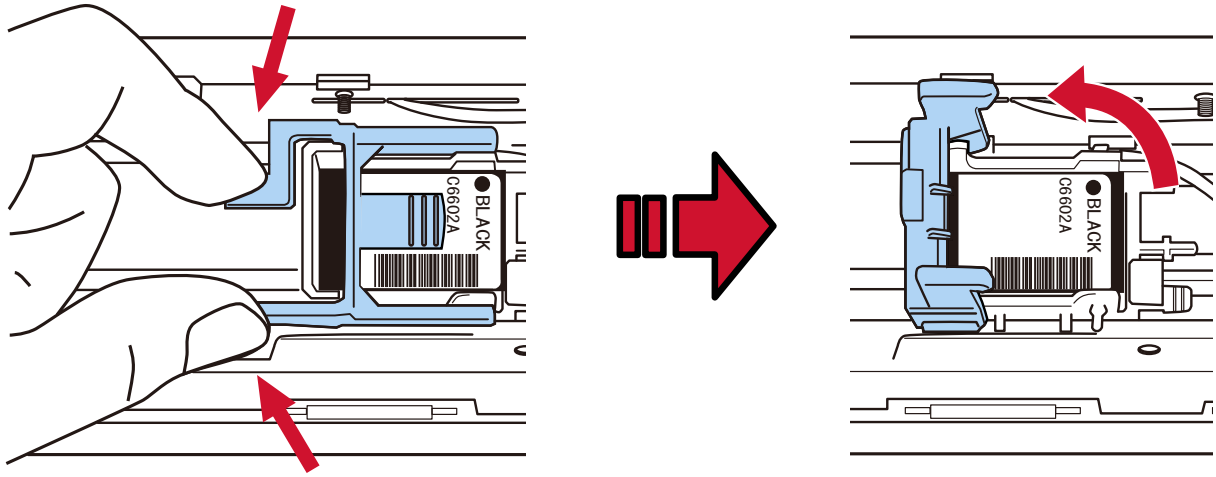

4 **用手指捏住并取下旧打印盒。**

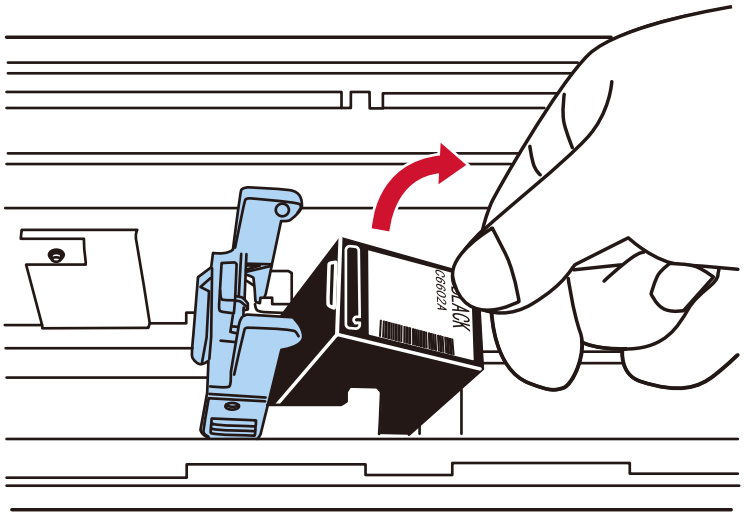

5 **安装新的打印盒。**

➡ 请参阅安装打印盒（ 第 17 页）的步骤 5 到 10

注意

安装打印盒时，请确保以正确的方向安装。

6 **请在确认扫描仪与电脑已连接后再打开扫描仪的电源。**

有关如何将扫描仪连接到电脑的详细信息，请参阅扫描仪的操作指南。

7 **按下述步骤重置墨水计数器。**

注意

更换打印盒后，请重置墨水计数器。

请使用 Software Operation Panel 重置墨水计数器。

有关 Software Operation Panel 的详情，请参阅扫描仪的操作指南。

a 显示[Software Operation Panel]窗口。

Windows 10/Windows Server 2016/Windows Server 2019/Windows Server 2022

单击[开始]菜单 → [fi Series] → [Software Operation Panel]。

Windows 11/Windows Server 2025

单击[开始]菜单 → [所有应用] → [fi Series] → [Software Operation Panel]。

b 在列表中单击[设备设置]，然后单击[剩余墨水]的[清除]按钮。

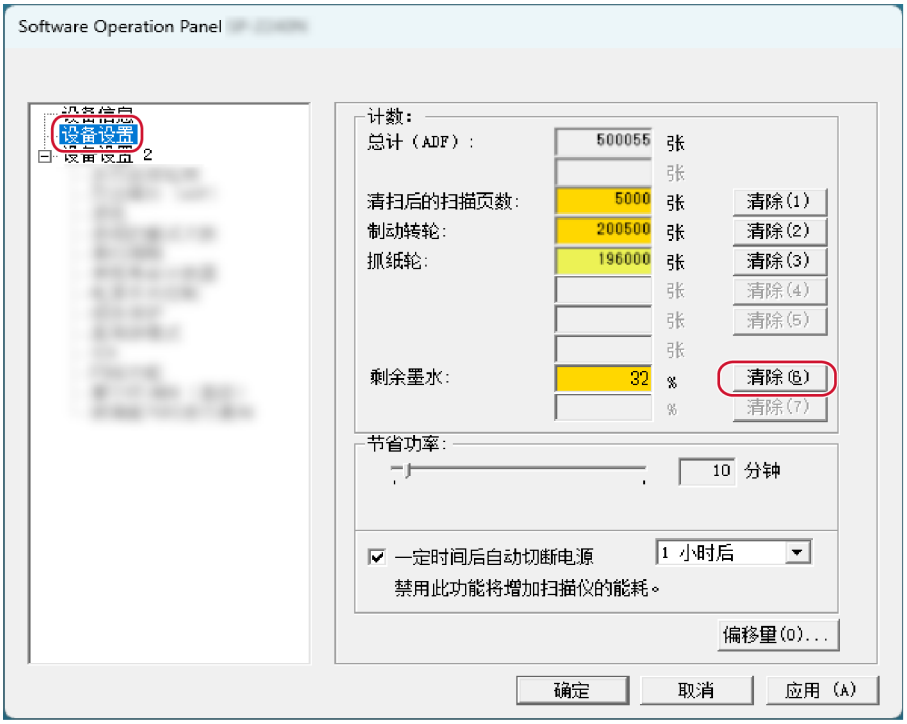

计数器的值将被设置为 100。

c 单击[确定]按钮。

d 将出现消息询问您是否将更改应用至 Software Operation Panel。单击[确定]按钮。

[Software Operation Panel]窗口将关闭，且墨水计数器将被清零。

注意

长时间不使用背书器时，请取出打印盒。
即使不进行打印，每次打开扫描仪的电源时都将消耗墨水。

取出卡住的文档

若发生卡纸，请按以下步骤取出卡住的文档。

注意

请勿强行拉出卡住的文档。请先打开打印部位，然后再打开 ADF。

1 从 ADF 进纸斜槽（进纸器）中取出所有文档。

2 打开打印部位（背书器盖板）。

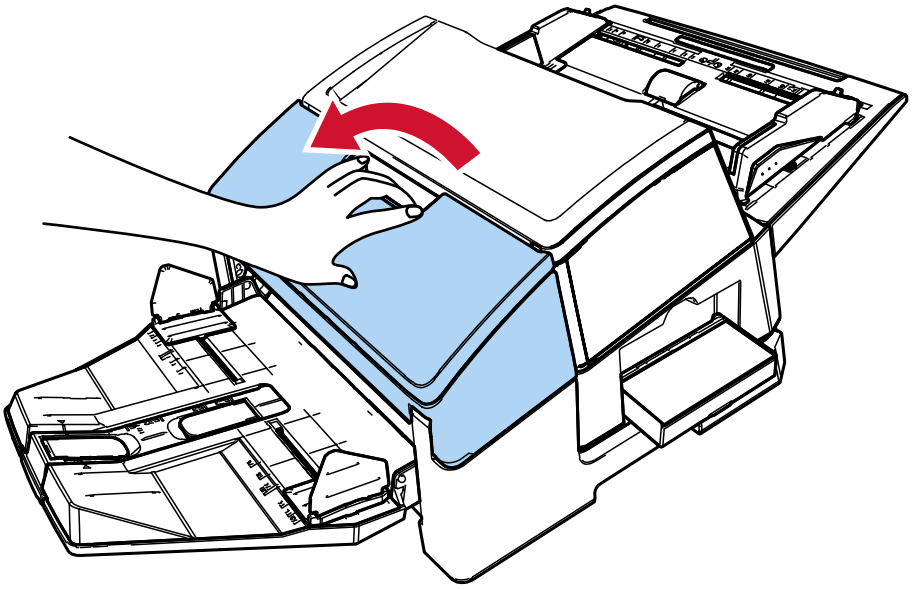

3 打开 ADF。

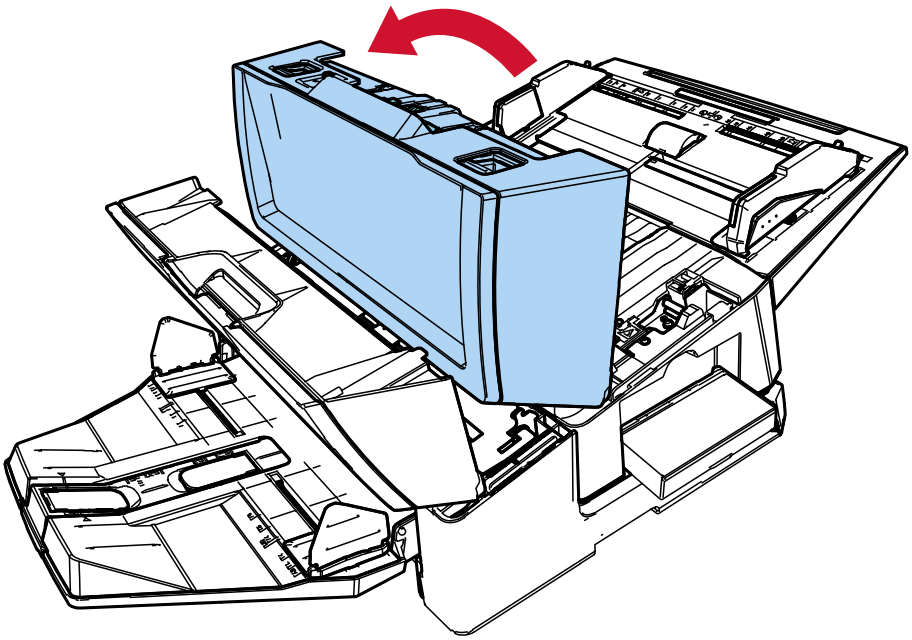

4 取出卡住的文档。

5 关闭 ADF。

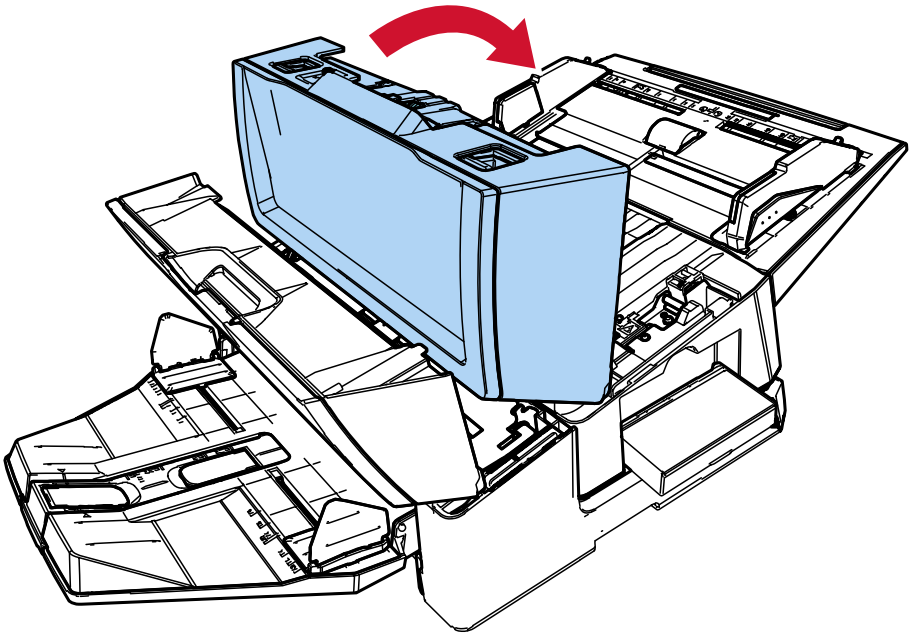

6 请确保正确关闭 ADF，然后再关闭打印部位（背书器盖板）。

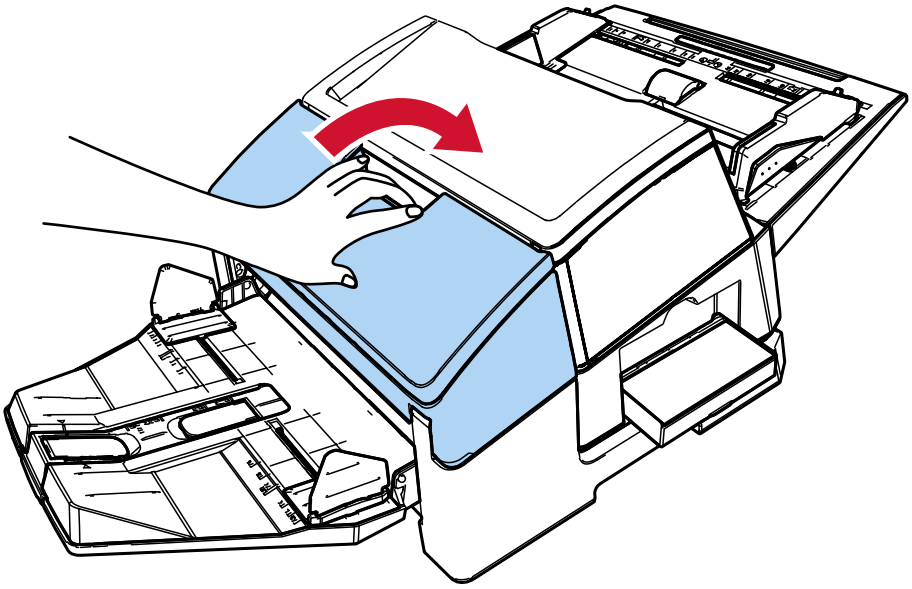

注意

请小心不要夹住手指。

日常维护

清洁打印盒

墨水有可能附着在打印盒的喷嘴板上。
如果已长时间未使用背书器，堵塞的喷嘴将有可能导致打印质量低下。
如果您的背书器存在此类问题，请清洁打印盒的喷嘴板。

注意

清洁时请使用不起毛的干布，然后轻轻擦掉喷嘴板上多余的墨水。（请勿使用面巾纸。）

提示

如果清洁打印盒后喷嘴仍然堵塞，则请更换新的打印盒。

1 **关闭扫描仪电源。**

2 **取出打印盒。**

➡ 请参阅更换打印盒（ 第 30 页）的步骤 2 到 4

3 **请轻轻擦掉喷嘴板（B）上多余的墨水。**

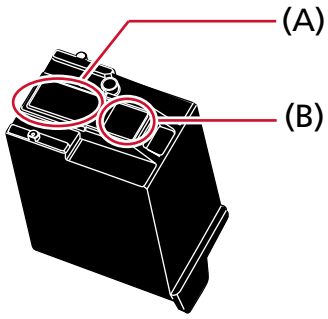

注意

请勿用手触碰打印盒的打印头（连接部分（A）和喷嘴板（B））。否则打印将有可能出错。

4 **确保已擦掉多余的墨水，然后安装打印盒。**

➡ 请参阅安装打印盒（ 第 17 页）的步骤 7 到 10

注意

安装打印盒时，请确保以正确的方向安装。

清洁背书器

频繁使用背书器时，墨水将附着在打印盒座的底部并弄脏纸张。
作为一项日常维护，请按照以下步骤清洁打印盒座的底部。

注意

清洁时，请用吸水布或旧抹布轻轻擦掉底部表面的墨水。
如果墨水已干，则请用沾水的布将其轻轻擦掉。（墨水为水溶性，因此可以用水清洁。）

1 **关闭扫描仪电源。**

2 **取出打印盒。**

➡ 请参阅更换打印盒（ 第 30 页）的步骤 2 到 4

3 **打开打印部位（背书器盖板）。**

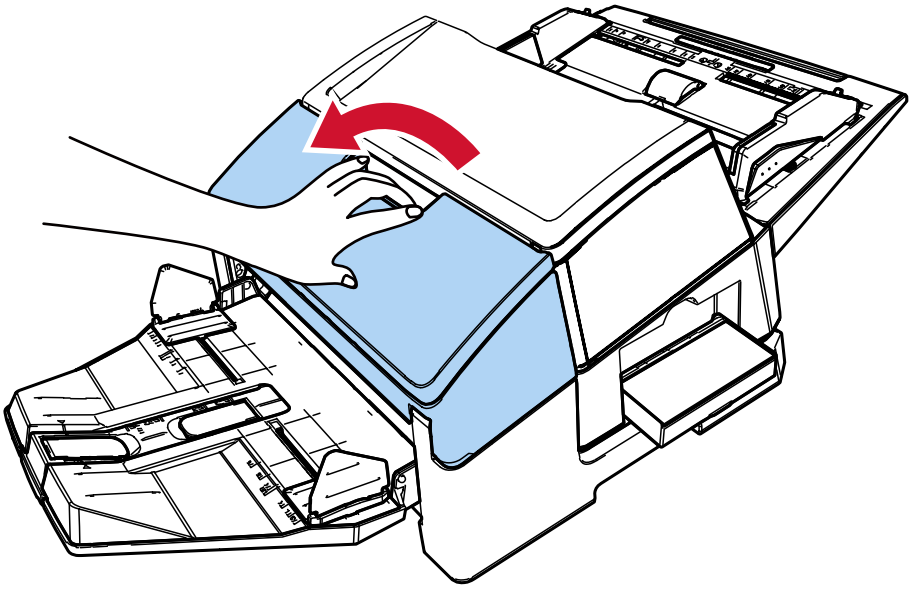

4 用干布或抹布轻轻擦掉打印盒座底部表面的墨水。

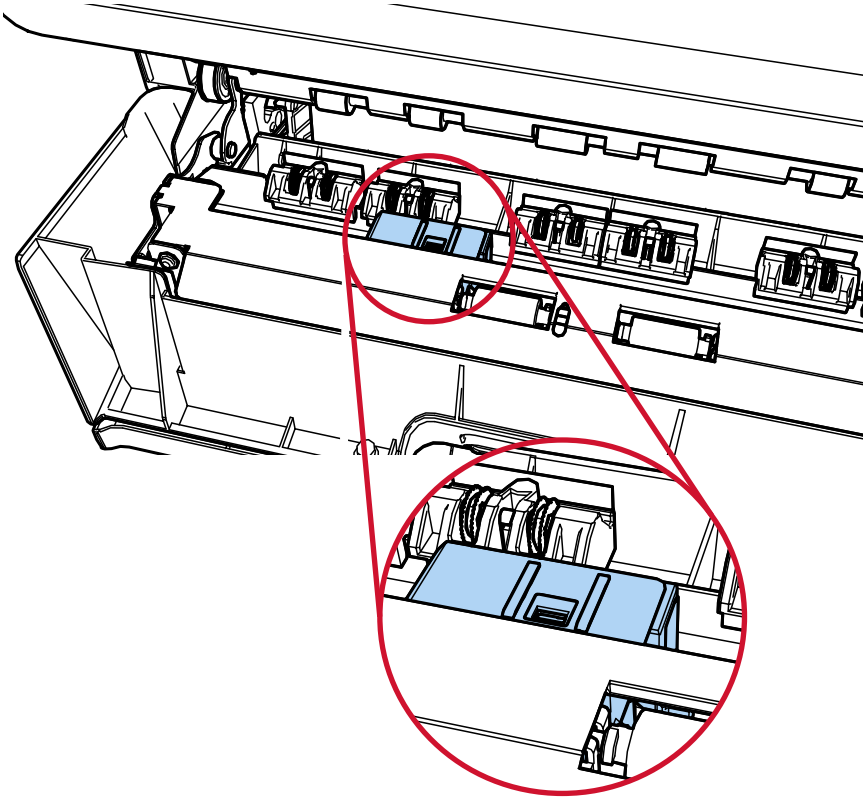

注意

清洁时请小心不要碰到位于打印部位（背书器盖板）的金属轮。

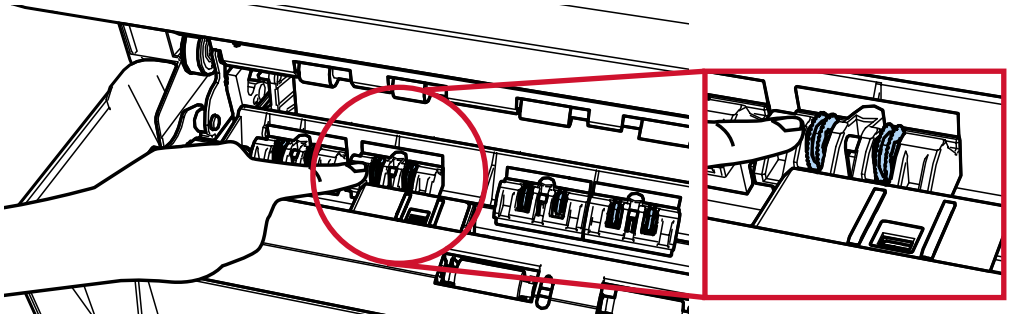

5 确认已取出墨水，然后关闭打印部位（背书器盖板）。

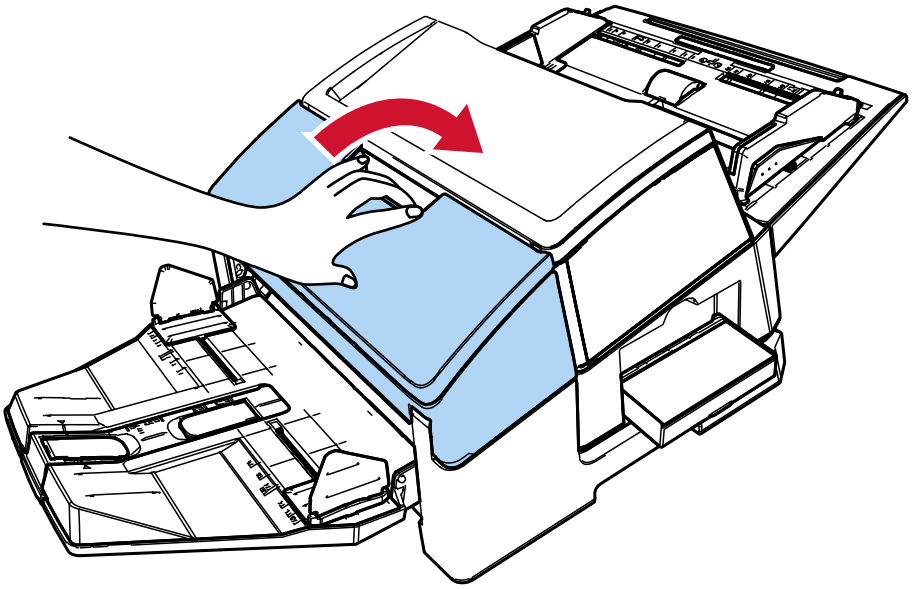

6 安装打印盒。

➡ 请参阅安装打印盒（ 第 17 页）的步骤 7 到 10

清洁转轮

墨水或纸张灰尘粘到背书器进纸轮的表面时，将有可能无法顺利送入文档。
为避免发生进纸问题，请定期清洁转轮表面。

注意

如果 F1 清洁剂使用量过多，到挥发完为止将有可能需要很长时间。
因此请少量使用。
为避免清洁液残留，请于清洁后彻底擦干清洁部位。

提示

建议的清扫周期为每 5,000 张。
根据背书器的使用频率和文档，实际的清扫周期有可能更短。

1 **打开打印部位（背书器盖板）。**

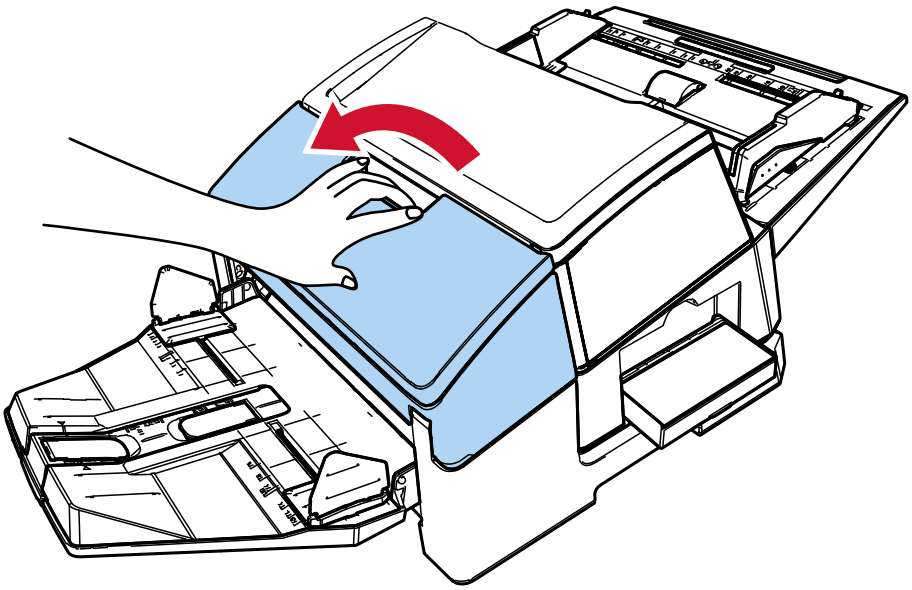

2 **清洁橡胶轮。**

清洁进纸部位下方的橡胶轮（共 8 个）。

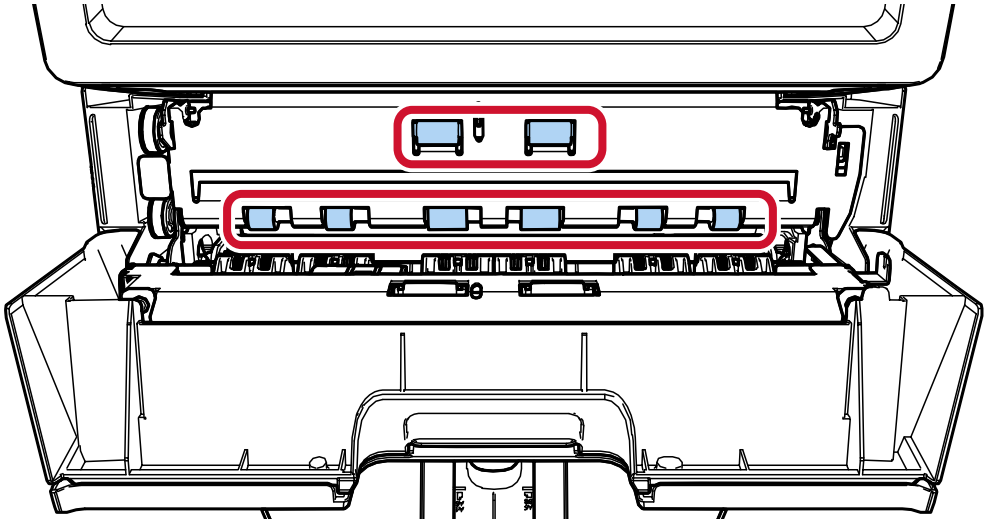

用蘸有 F1 清洁剂的布轻轻擦去转轮表面的污渍和灰尘。
请一边手动旋转橡胶轮一边清洁其整个表面。

注意

清洁时请小心不要碰到位于打印部位（背书器盖板）的金属轮。

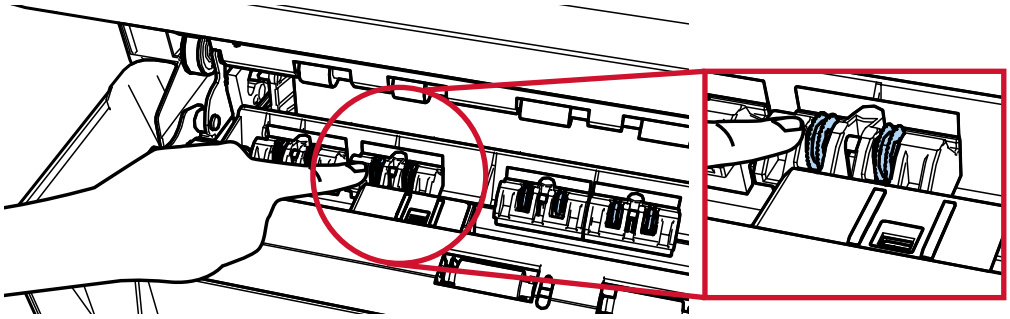

3 **清洁塑料轮。**

清洁位于打印部位（背书器盖板）的两个塑料轮（黑色）。

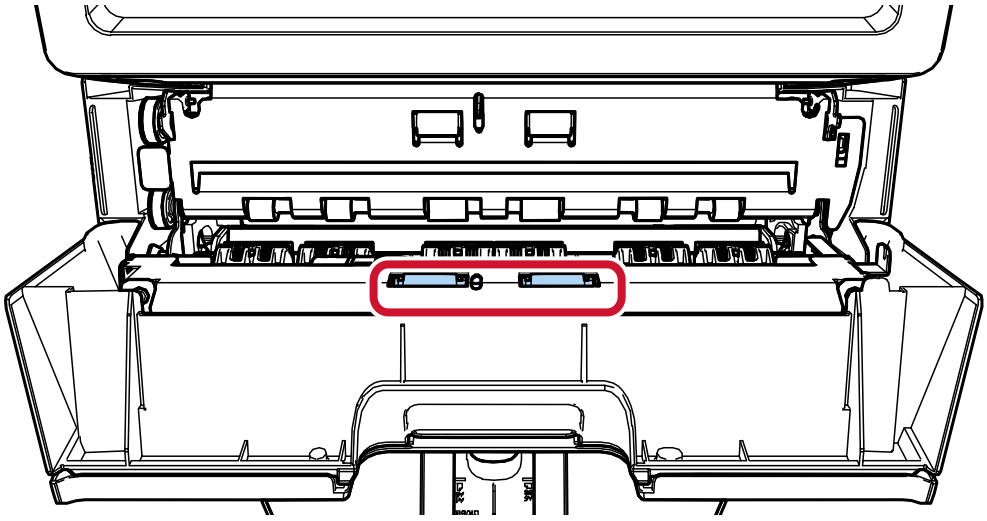

用蘸有 F1 清洁剂的布轻轻擦去转轮表面的污渍和灰尘。

请一边手动旋转塑料轮一边清洁其整个表面。

4 确认已取出墨水，然后关闭打印部位（背书器盖板）。

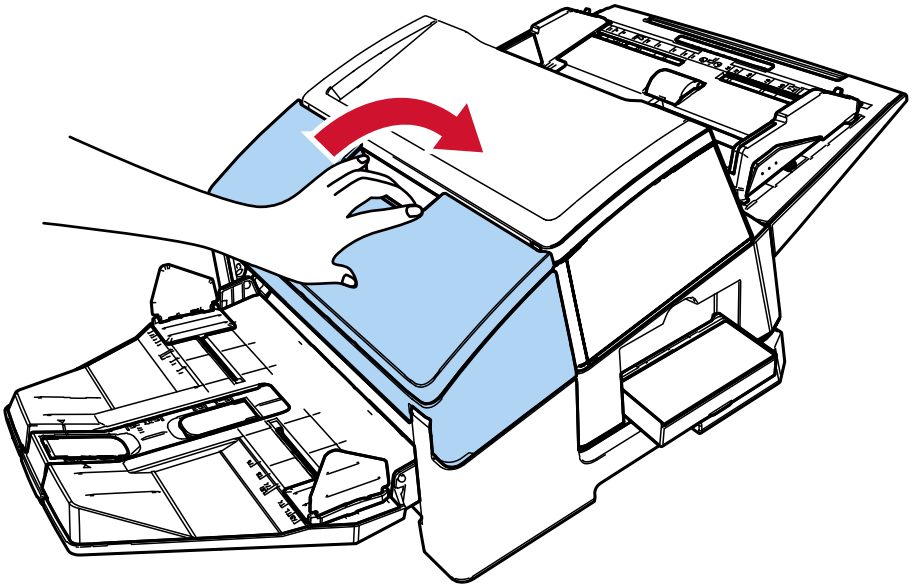

清洁用品

名称	部件编号	备注
F1 清洁剂 	PA03950-0352	容量：100 ml
清洁巾 	PA03950-0419	24 包（*1）

***1：**已蘸有 F1 清洁剂。
可以用来代替蘸有 F1 清洁剂的抹布。

注意

为了安全和正确地使用清洁用品，请仔细阅读各产品的注意事项。

有关清洁用品的更多信息，请与您购买本产品的分销商/经销商联系。

错误消息

本节将对背书器的错误消息作以说明。
错误代码和错误消息将显示在 LCD 上。请参阅显示的错误代码和错误消息以解决问题。

注意

有关下述错误消息以外的错误消息的详情，请参阅扫描仪的操作指南。

错误代码	错误消息	操作
J1:5A 错误	探测到卡纸	背书器中发生卡纸。 请采取以下措施。 ● 移除背书器中卡住的文档。 ➡ 取出卡住的文档（ 第 33 页） ● 请确保文档满足可以送入背书器的文档的要求。 ➡ 规格（ 第46 页） ● 清洁转轮。 ➡ 清洁转轮（ 第 39 页）
U5:4A 错误 （*1）	背书器盖打开	扫描时打开了打印部位（背书器盖板）。 请从 ADF 中取出文档，然后关闭打印部位（背书器盖板）。 确认已正确关闭打印部位（背书器盖板）。 如要检查是否完全关闭，请打开打印部位（背书器盖板），然后将其再次关闭。 ➡ 取出卡住的文档（ 第 33 页）
U6:B4 错误	还未安装打印墨盒	未在背书器内正确安装打印盒。 检查是否已正确安装打印盒。 ➡ 安装打印盒（ 第 17 页） 如果问题依然存在，请记下错误代码，然后联系您购买本产品的分销商/经销商。
U7:B9 错误	背书器印字区域出错	背书器中的开始打印的位置出错。 调整开始位置和用于打印的字符串，以使打印区域位于文档内。 ➡ 设置打印位置（ 第 24 页）
A1:B3 错误	背书器错误 （通讯超时）	背书器上发生错误。 请采取以下措施。 ● 检查是否已正确安装打印盒。 ➡ 安装打印盒（ 第 17 页） ● 重新连接 EXT 电缆。
A3:B6 错误	背书器错误（EEPROM）	
A4:B8 错误	背书器错误（ROM）	

错误代码	错误消息	操作
		● 先关掉扫描仪电源，之后再重新打开。 如果问题依然存在，请记下错误代码，然后联系您购买本产品的分销商/经销商。
A2:B5 错误	背书器错误 （打印头）	背书器上发生错误。 请采取以下措施。 ● 检查是否已正确安装打印盒。 ➡ 安装打印盒（ 第 17 页） ● 如果有新的打印盒，请将旧打印盒替换成新的。 ➡ 更换打印盒（ 第 30 页） ● 重新连接 EXT 电缆。 ● 先关掉扫描仪电源，之后再重新打开。 如果问题依然存在，请记下错误代码，然后联系您购买本产品的分销商/经销商。
H6:B1 错误	背书器系统故障	发生背书器电路故障。 先关掉扫描仪电源，之后再重新打开。 如果问题依然存在，请记下错误代码，然后联系您购买本产品的分销商/经销商。

***1：**如在扫描仪处于待机状态时打开背书器的打印部位（背书器盖板），将仅显示错误消息而不显示错误代码。此外，也请注意当背书器的打印部位打开时，操作面板上的按钮无效。

查看产品标签

本节将对扫描仪上的产品标签作以说明。

标签位于产品底部下方。

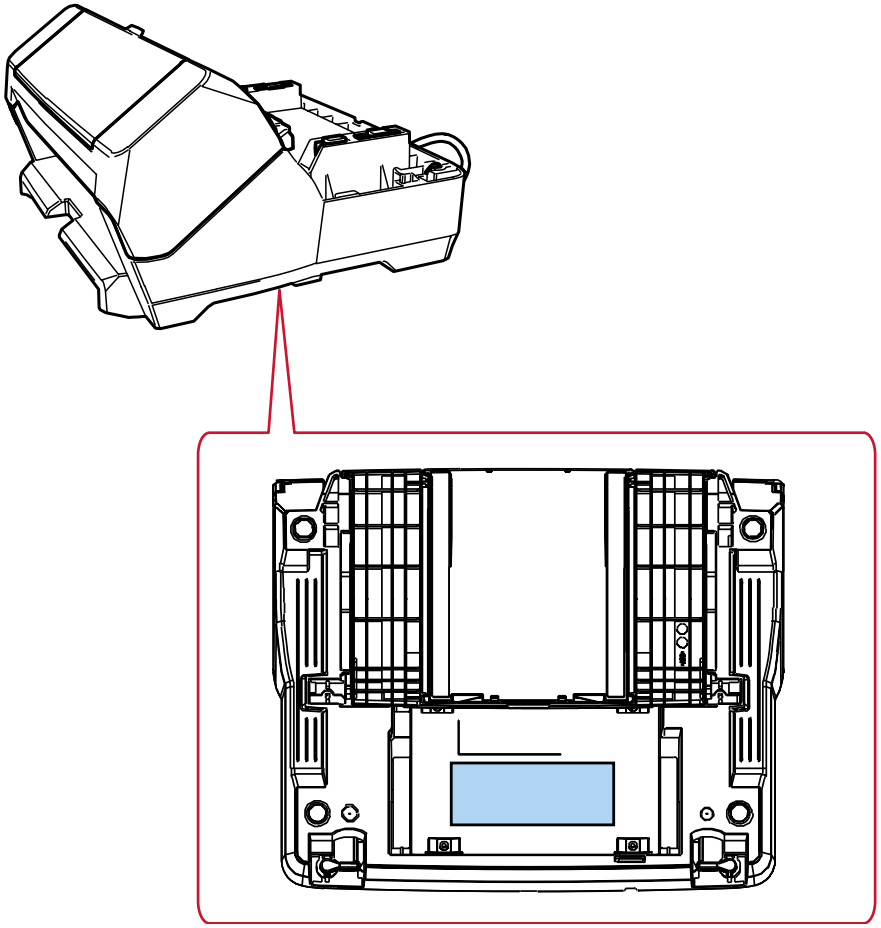

标签（示例）：标明背书器信息。

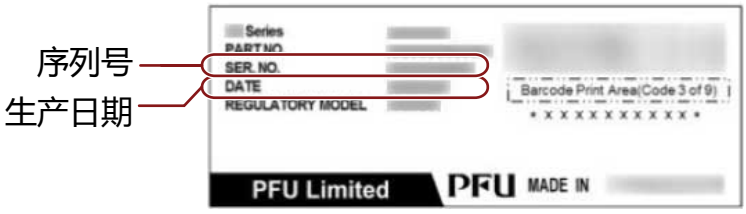

规格

项目	规格
打印方式	热感应式喷墨打印
打印类型	后印刷（图像扫描后打印）、背面打印
打印字符	**英文字母：** A 到 Z、a 到 z **数字字符：** 0、1 到 9 **符号：** ! " # $ % & ' ( ) * + , - . / : ; < = > ? @ [¥] ^ _ ` { | } ¯
每行最多字符数	最多 43 个字符
打印方向	**标准、加粗：** 0°、180°（水平方向）、90°、270°（垂直方向） **瘦体：** 0°、180°（水平方向）
字符大小	**标准、加粗：** 2.91（高） × 2.82（宽） mm（水平方向） 2.82（高） × 2.91（宽） mm（垂直方向） **瘦体：** 2.91（高） × 2.12（宽） mm（水平方向）
字符间距	**标准、加粗：** 3.53 mm **瘦体：** 2.54 mm
字形	标准、加粗
字符宽度	普通、加粗、瘦体
可打印的文档	可使用扫描仪扫描的文档 详情请参阅扫描仪的操作指南。 请注意，纸张大小和重量需满足以下要求： ● 最小尺寸（宽度×长度） 50.8 × 69 mm ● 最大尺寸（宽度×长度） 304.8 × 431.8 mm/12.00 × 17.00 in ● 纸张重量 52 到 128g/m^2 **注意** ● 不得扫描以下类型的文档： 墨水不容易在文档上干透或不容易通过文档，因此将造成印刷错误。 此外，墨水还会弄脏背书器内部，缩短清扫周期。 - 热敏纸、热转印纸和涂布纸等表面光滑的文档 ● 装有背书器时，无法扫描如信用卡等厚的塑料文档或文档装订页。

项目	规格
打印区域	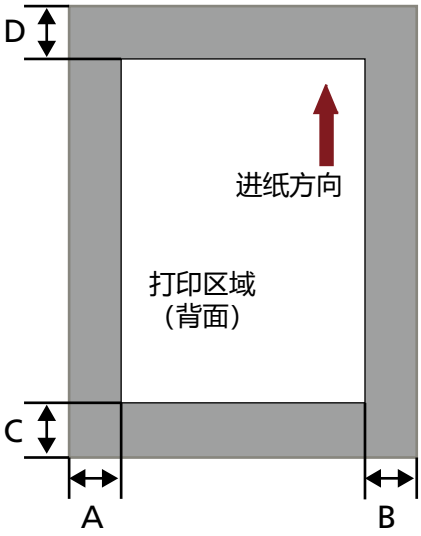 A=5 mm B=5 mm C=5 mm D=5 mm **注意** 请勿在文档边缘的 5 mm 内打印。
打印位置准确度	**进纸方向：** ±4 mm（从开始位置起）
尺寸	**不包括扫描仪：** 360（宽） × 435（深） × 228（高） mm **包含扫描仪：** 360（宽） × 435（深） × 264（高） mm 深度指不包含 EXT 电缆、ADF 进纸斜槽（进纸器）和叠纸器的扫描仪尺寸。
重量	4.2 kg
环境条件	**温度：** 10 到 35°C **湿度：** 20 到 80%
耗材	打印盒（部件编号：CA00050-0262） **可打印的字符数：** 4,000,000 字符（可打印的字符数根据要打印的字符而有所不同。） **推荐更换周期：** 每 4,000,000 字符或开封后半年 （打印盒具有指定的使用期限，且使用期限将根据是否开封而有所不同。请在包装上所标注的使用期限前开始使用打印盒。）

查询联系

- **查询联系**

  请参阅以下网页中的联系列表：
  https://www.pfu.ricoh.com/global/scanners/contacts/

  - fi Series 图像扫描仪
    要咨询扫描仪的其他相关信息，请参阅以下网页：
    https://www.pfu.ricoh.com/global/scanners/fi/support/index.html
    如上述网页中的信息无法帮助您解决问题，请参阅以下网页中分销商/经销商的联系方式信息：
    https://www.pfu.ricoh.com/global/scanners/inquiry.html

- **购买耗材或清洁用品的联系方式**

  https://www.pfu.ricoh.com/global/scanners/contacts/