P3PC-7762-01TRZ0

RICOH

RICOH fi-760PRB Damgalayıcı

İşletmen Kılavuzu

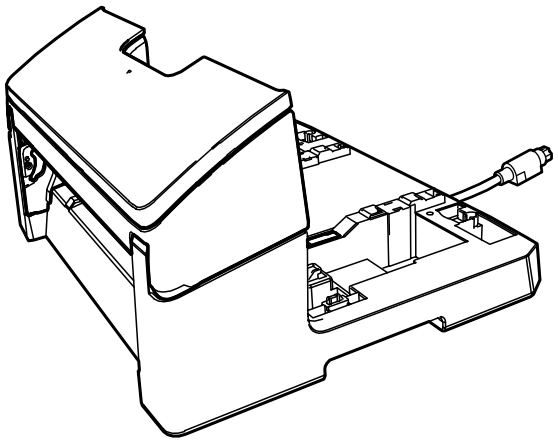

İçindekiler

Giriş 4

Ticari markalar **4**

Üretici Firma **4**

Yayınlanma Tarihi/Yayınlayan **4**

Güvenlik bilgisi **4**

Bu Kılavuzda Kullanılan Kısaltmalar **4**

Bu Kılavuzdaki Ok İşaretleri **5**

Bu Kılavuzdaki Ekran Örnekleri **5**

Not **6**

Hazırlıklar 7

Paket İçeriğinin Kontrolü **7**

Parça Adları **7**

Tarayıcı Olmadan 7

Tarayıcı ile 8

Damgalayıcı içi 9

Kurulum ve Test Baskısı 10

Damgalayıcının Kurulumu **10**

Yazdırma Kartuşunu Takma **17**

Yazdırma Testi **21**

Yazdırma Şekilleri ve Sonuçları 22

Temel İşlem 25

Yazdırılacak Konumu Ayarlama **25**

Kağıt Kılavuzlarını Kullanma **27**

A6 Dikey Boyutlu Belgelerden Daha Geniş Belgelerin Kenarına Yakın Yazdırma 28

Kağıt Kılavuzlarını Çıkartma 30

Kağıt Kılavuzlarını Takma 30

Damgalayıcı Ayarları **31**

Yazdırma Kartuşunun Değiştirilmesi **32**

Sıkışmış Belgeleri Çıkarma **35**

Tarayıcı Bakımı 37

Yazdırma Kartuşunun Temizlenmesi **37**

Damgalayıcının Temizlenmesi **38**

Silindirleri Temizleme **41**

Temizleme Malzemeleri **44**

Hata Mesajları 45

Ürün Etiketinin Kontrol Edilmesi 47

Özellikler 48

Sorularınız için İletişim Bilgileri 51

Giriş

Bu ürünü satın aldığınız için teşekkür ederiz.
Bu ürün, taramadan sonra bir belgeye metin (örn. harf, rakam) yazdırabilen, RICOH fi-8600 veya RICOH fi-7600 ile kullanılacak opsiyonel bir birimdir.
Bu kılavuz, ürünün kurulumunu ve bağlanmasını, temel işlemlerini ve düzenli bakımını açıklamaktadır. Ürünü bu kılavuza göre doğru şekilde kullanın.
RICOH fi-8600 veya RICOH fi-7600 nasıl kullanılır, RICOH fi-8600/fi-8700/fi-8700S İşletmen Kılavuzu veya RICOH Görüntü Tarayıcı fi-7600/fi-7700/fi-7700S İşletmen Kılavuzu bölümüne bakın.
Bu kılavuzun üründen en iyi şekilde yararlanmanıza yardımcı olacağını umuyoruz.

Ticari markalar

Microsoft, Windows ve Windows Server, Microsoft şirketler grubunun ticari markalarıdır.
PaperStream, PFU Limited'ın Japonya'daki tescilli ticari markasıdır.
Diğer şirket ve ürün adları ilgili şirketlerin tescilli ticari markaları veya ticari markalarıdır.

Üretici Firma

PFU Limited
YOKOHAMA i-MARK PLACE, 4-5 Minatomirai 4-chome, Nishi-ku, Yokohama-shi, Kanagawa 220-8567 Japan.

Yayınlanma Tarihi/Yayınlayan

Yayın tarihi: Ağustos 2026
Yayınlayıcı: PFU Limited
Düzenleme Modeli: P3740D
© PFU Limited 2017-2026

Güvenlik bilgisi

Bu tarayıcı ile birlikte verilen "Güvenlik Önlemleri" kılavuzu tarayıcının güvenli ve doğru kullanımı hakkında önemli bilgiler içerir.
Tarayıcıyı kullanmadan önce bu kılavuzu mutlaka okuyup içeriğini anladığınızdan emin olun.

Bu Kılavuzda Kullanılan Kısaltmalar

Bu kılavuzda adı geçen işletim sistemleri ve ürünler aşağıdaki gibidir:

Ad	Gösterge
Windows® 10 Home (32-bit/64-bit)	Windows 10 (*1)

Ad	Gösterge
Windows® 10 Pro (32-bit/64-bit) Windows® 10 Enterprise (32-bit/64-bit) Windows® 10 Education (32-bit/64-bit)	
Windows® 11 Home (64-bit) Windows® 11 Pro (64-bit) Windows® 11 Enterprise (64-bit) Windows® 11 Education (64-bit)	Windows 11 (*1)
Windows Server™ 2016 Standard (64-bit)	Windows Server 2016 (*1)
Windows Server™ 2019 Standard (64-bit)	Windows Server 2019 (*1)
Windows Server™ 2022 Standard (64-bit)	Windows Server 2022 (*1)
Windows Server™ 2025 Standard (64-bit)	Windows Server 2025 (*1)
PaperStream IP (TWAIN) PaperStream IP (TWAIN x64) PaperStream IP (ISIS) fi-8000 Series	PaperStream IP sürücüsü
RICOH fi-760PRB Damgalayıcı	damgalayıcı
RICOH fi-8600 RICOH fi-7600	tarayıcı
RICOH fi-8600/fi-8700/fi-8700S İşletmen Kılavuzu RICOH Görüntü Tarayıcı fi-7600/fi-7700/fi-7700S İşletmen Kılavuzu	İşletmen Kılavuzu

***1:**Yukarıda belirtilmiş olan işletim sistemlerinin farklı sürümleri arasında ayrım yapılmadığı zaman, "Windows" genel terim olarak kullanılır.

Bu Kılavuzdaki Ok İşaretleri

Sağ ok işaretleri (→) arka arkaya seçmeniz gereken simge ve menü seçeneklerini ayırmak için kullanılmaktadır.

Örnek:[Başlat] menüsü → [Denetim Masası] öğesine tıklayın.

Bu Kılavuzdaki Ekran Örnekleri

Microsoft ürün ekran örnekleri Microsoft Corporation'ın izniyle kullanılmıştır
Bu kılavuzdaki ekran örnekleri ürün geliştirmeye bağlı olarak haber verilmeksizin değişime tabidir. Görüntülenen asıl ekran bu kılavuzdaki ekran örneklerinden farklıysa, kullanmakta olduğunuz tarayıcı uygulamasının kullanıcı kılavuzuna bakıp, asıl görüntülenen ekranı takip ederek işleme devam edin.

Bu kılavuzda kullanılan ekran örnekleri PaperStream IP sürücüsüne aittir.
Bu kılavuzda Windows 10 ekran örnekleri kullanılmaktadır. Asıl pencereler ve işlemler işletim sistemine bağlı olarak farklılık gösterebilir. Ayrıca, tarayıcı uygulama yazılımı güncellendikten sonra ekran ve işlemlerin bu kılavuzdan farklı olabileceğine dikkat edin. Böyle bir durumda sürücü güncellemesi ile birlikte gelen kılavuza bakınız.

Not

- Bu kılavuzun içeriği önceden belirtilmeksizin değiştirilebilir.
- PFU Limited, bu ürünün kullanımından kaynaklanan tesadüfi veya dolaylı zararlardan ve üçüncü şahısların taleplerinden sorumlu tutulamaz.
- Bu kılavuzun içeriğinin tamamının veya bir bölümünün ve tarayıcı uygulamalarının kopyalanması telif haklarını koruma yasası uyarınca yasaktır.

Hazırlıklar

Paket İçeriğinin Kontrolü

Hiçbir öğenin eksik olmadığından emin olmak için, damgalayıcı ambalajında bulunan ambalaj içeriği listesini kontrol edin.
Eksik veya hasarlı herhangi bir şey varsa, bu ürünü satın aldığınız distribütör/bayi ile iletişime geçin.
Bu ürünü ve aksesuarları dikkatli kullanın.

Parça Adları

Tarayıcı Olmadan

- **Ön**

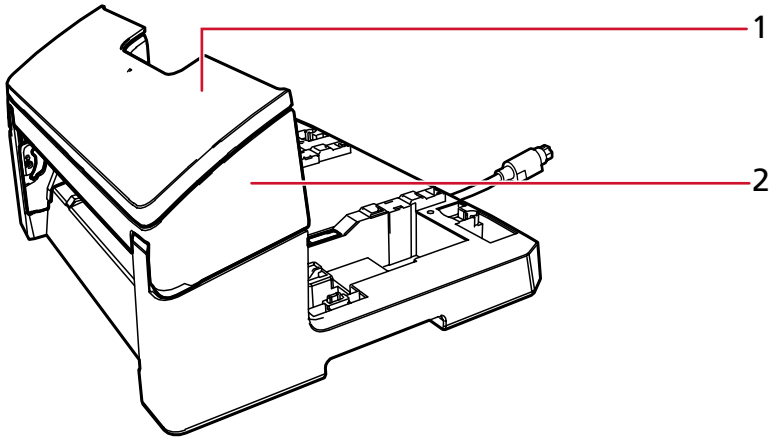

1 Yazdırma kartuşu kapağı

2 Yazdırma bölümü (damgalayıcı kapağı)

- **Arka**

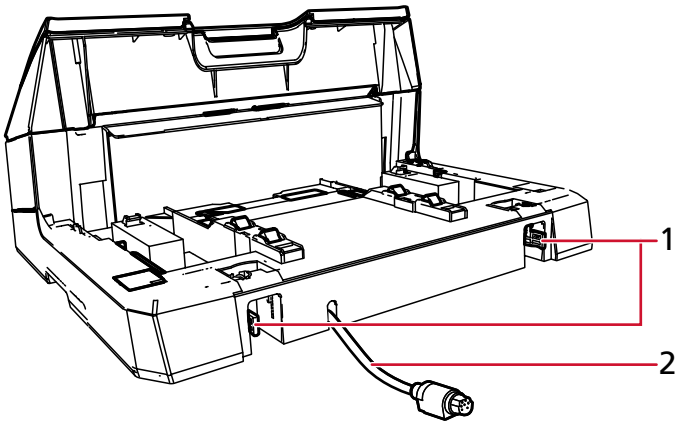

1 Kilit

2 EXT kablosu

Tarayıcı ile

- **Ön**

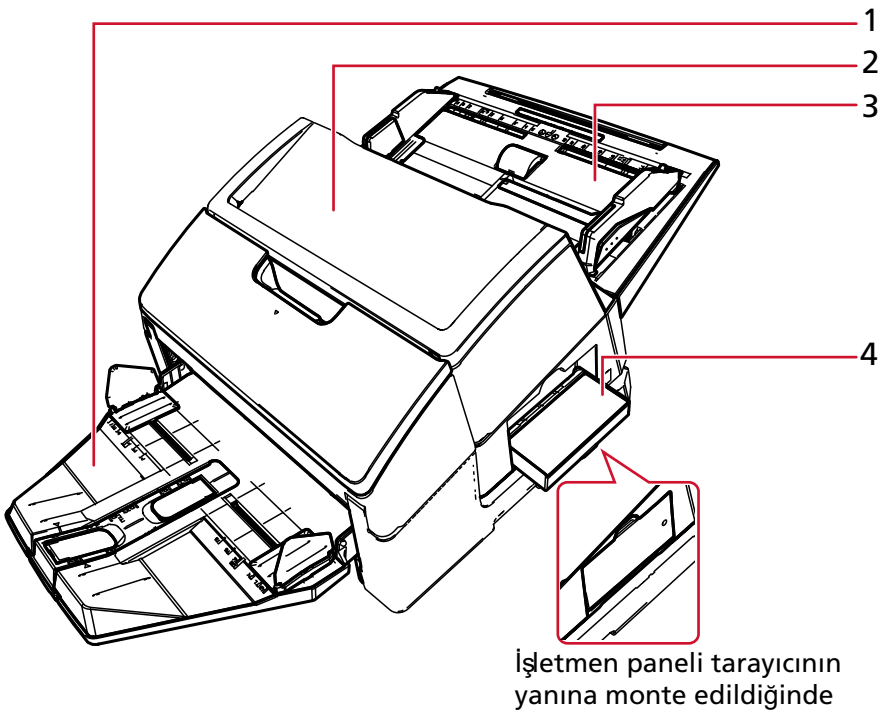

1 Çıktı Rafı

2 ADF (Otomatik Doküman Besleyicisi)

3 ADF kağıt kanalı (besleyici)

4 İşletmen paneli

- **Arka**

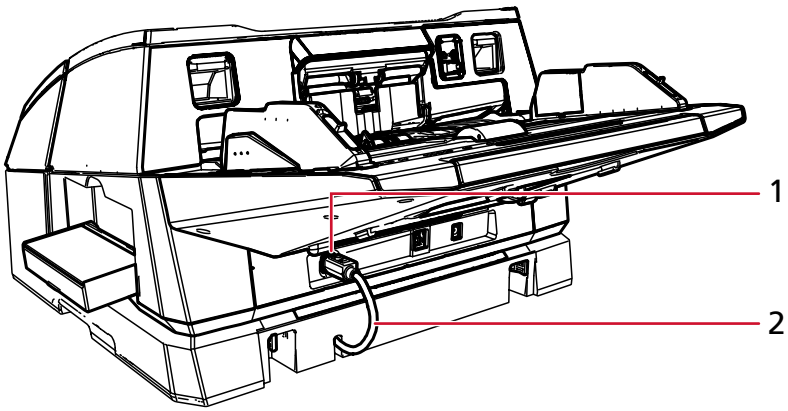

1 EXT bağlayıcısı

2 EXT kablosu

Damgalayıcı içi

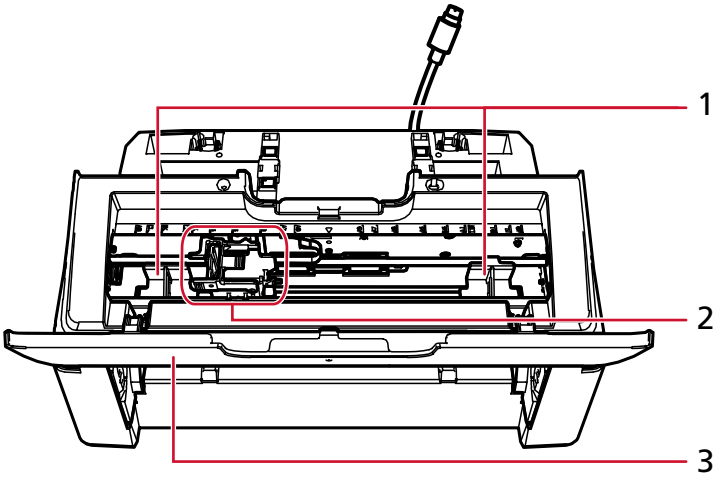

1 Kağıt kılavuzu

2 Yazdırma kartuşu tutucusu

3 Yazdırma kartuşu kapağı

Kurulum ve Test Baskısı

Damgalayıcının Kurulumu

Damgalayıcıyı aşağıdaki adımları uygulayarak kurun.

1 Tarayıcıyı kapatın ve güç kablosunu çıkarın.

2 Çıktı rafını tarayıcıdan çıkarın.

a Çıktı rafının alt konumda olduğu kontrol edin.
Çıktı rafının konumunu biraz yukarı çevirerek indirebilirsiniz.

b Çıktı rafının ortasını (1) tutun ve çıktı rafının sağ tarafını (2) yuvadan ayırmak için ok yönünde hafifçe bükün.

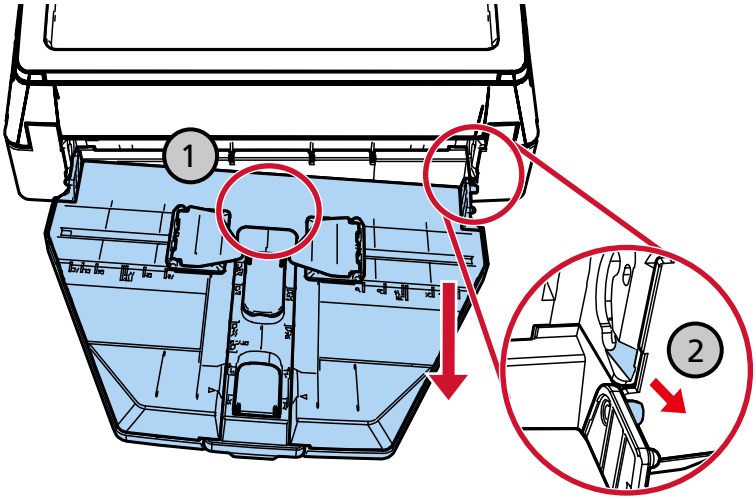

DİKKAT

- Damgalayıcı takmadan önce çıktı rafını çıkardığınızdan emin olun.
- Çıktı rafı zarar görebileceği için zorlamadan çıkarın.

3 Ek kılavuzunu tarayıcıya takın.

a Ek kılavuzu yönünün aşağıdaki şekilde gösterilen yönle aynı olduğundan emin olun.

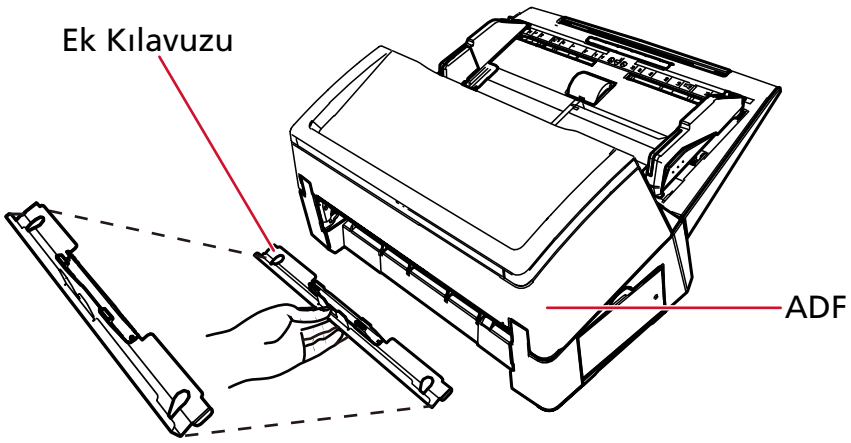

b Çubuğun konumunu kontrol etmek için tarayıcıya alttan bakın.

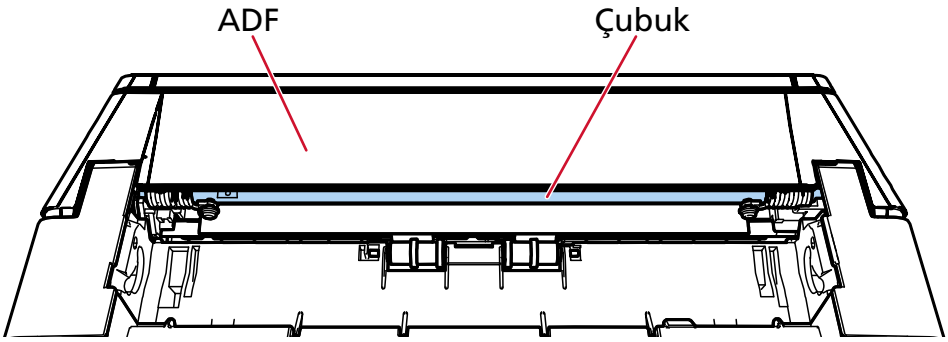

c Ek kılavuzunu çubukla hizalayın.

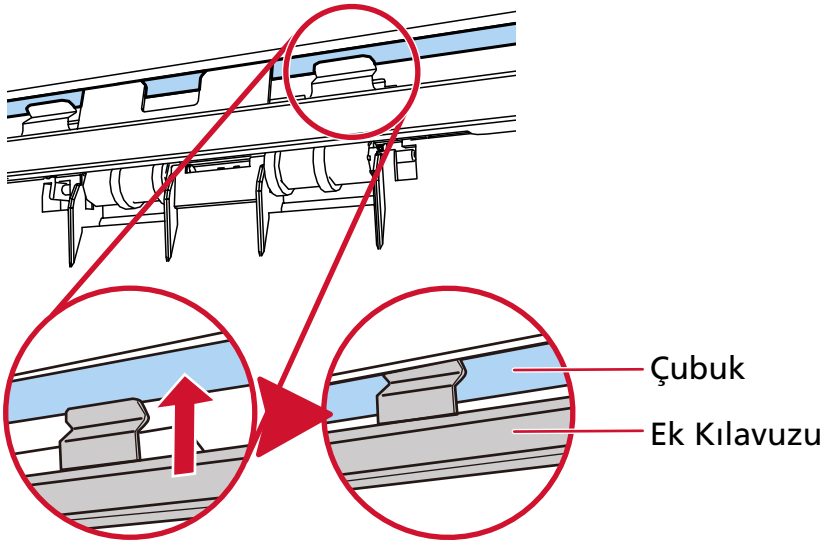

d Takmak için ek kılavuzunu alttan kaldırın.

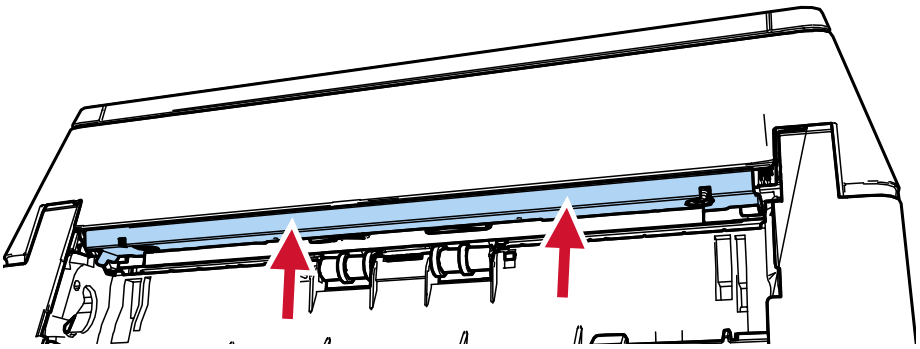

DİKKAT

Ek kılavuzunu taktıktan sonra aşağıdakileri kontrol edin.

- Ek kılavuzu eğik olmamalıdır.
- Ek kılavuzu tarayıcının içine takılmış olmalıdır ve dışarı taşmamalıdır.

İyi: Ek kılavuzu düzgün şekilde takılmış.

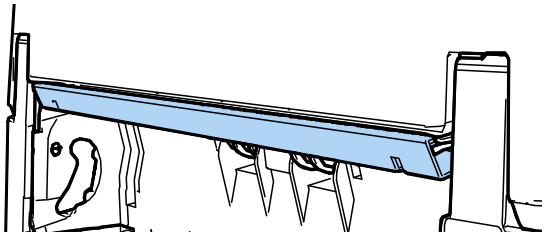

Kötü: Ek kılavuzu eğik.

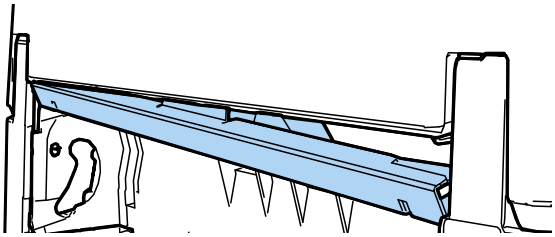

Kötü: Ek kılavuzu dışarı taşıyor.

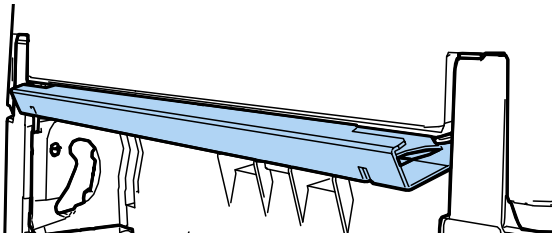

İPUCU

Ek kılavuzunu çıkarmak için parmaklarınızı ek kılavuzuna bastırın ve aşağıya kaydırın.

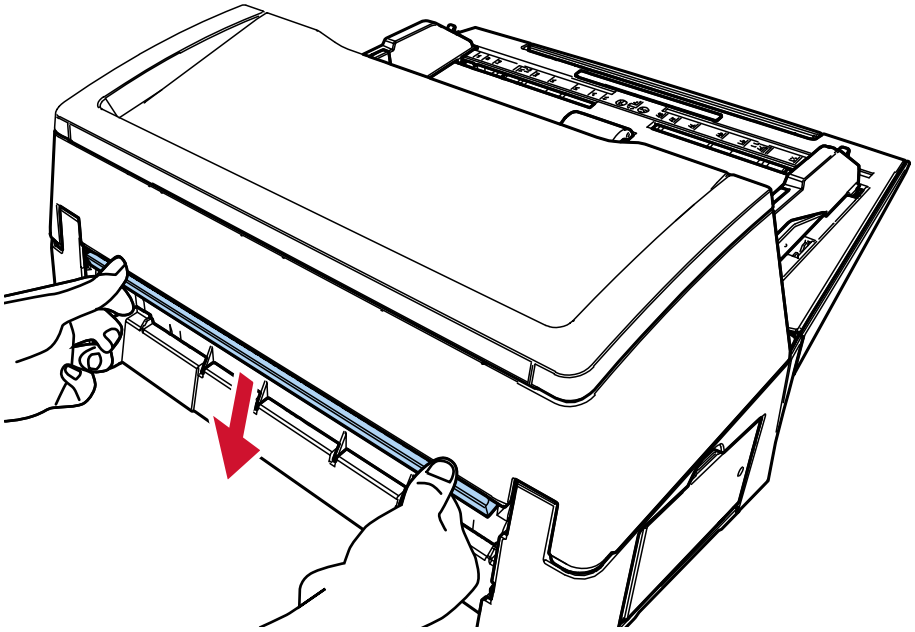

4 Damgalayıcıyı tarayıcıya takın.

Tarayıcıyı damgalayıcının arka tarafının üzerinde tutun ve yerine oturana kadar damgalayıcının tabanına yavaşça indirin.

Damgalayıcı ile tarayıcı arasında boşluk olmadığından emin olun.

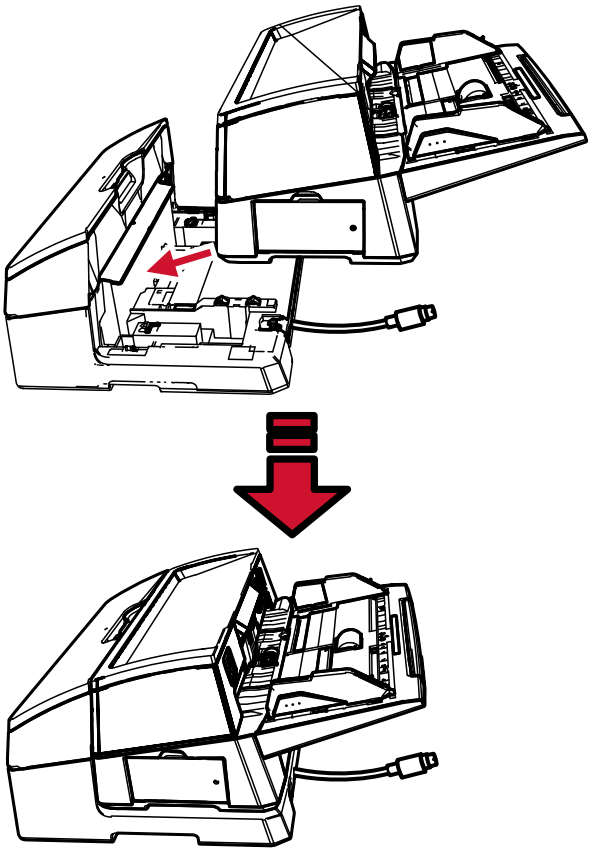

DİKKAT

Parmaklarınızın veya EXT kablosunun sıkışmamasına dikkat edin.

5 Kilitleri kaldırın (arka tarafta iki kilit).

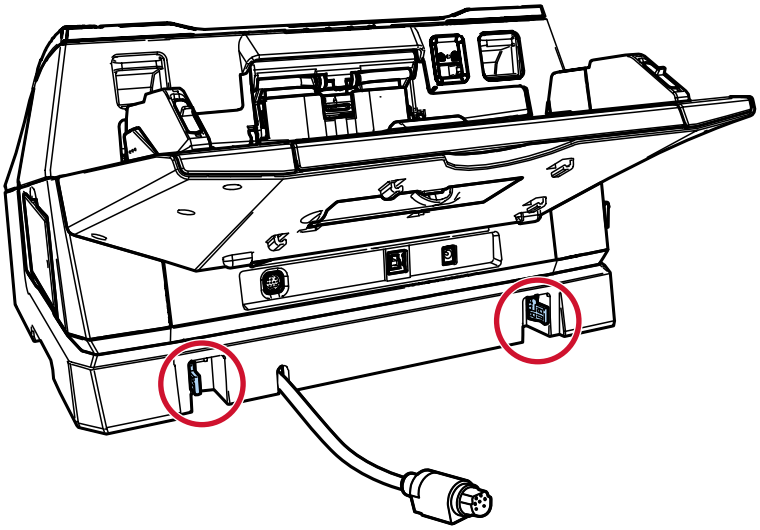

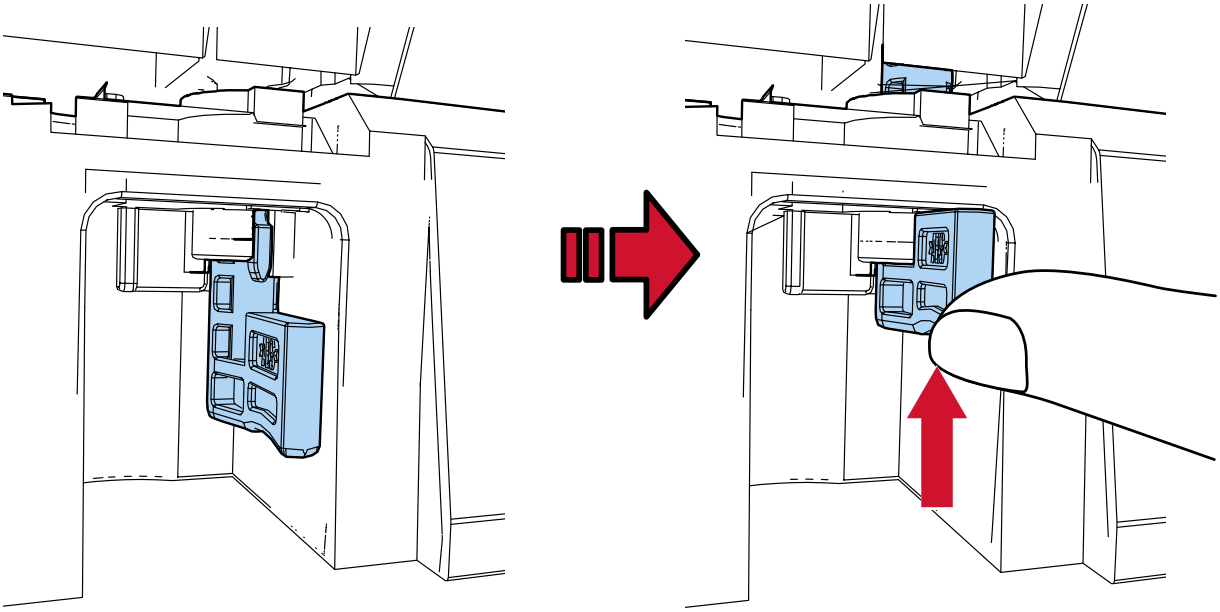

6 Kilitleri (arka tarafta iki kilit) içeri çevirin.

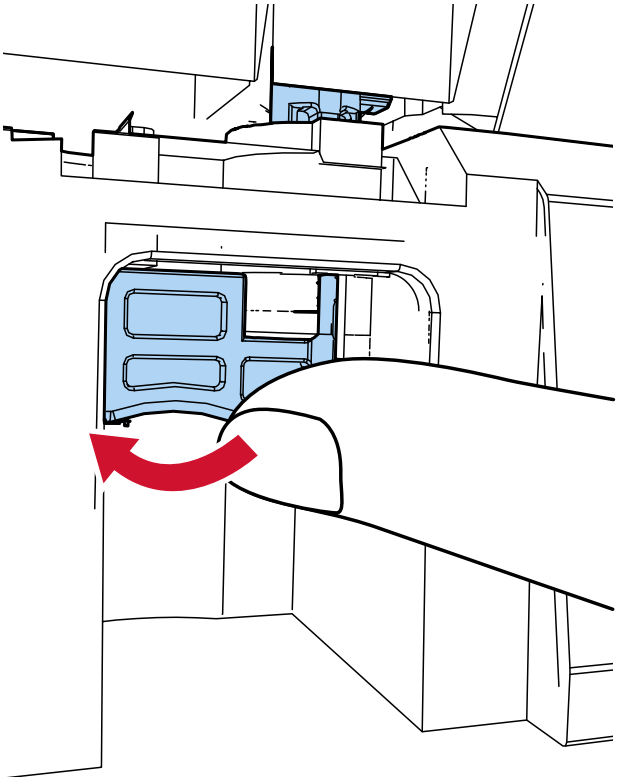

7 EXT kablosunu tarayıcının arkasındaki EXT bağlayıcısına takın.

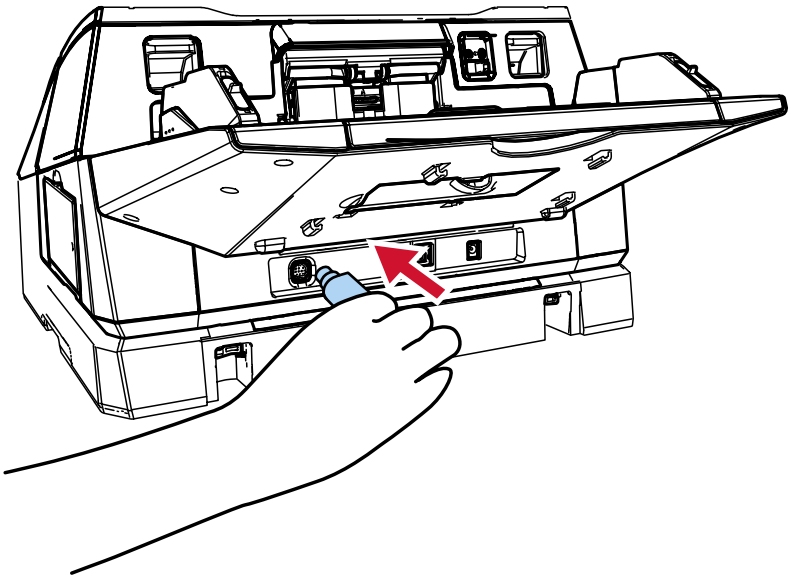

DİKKAT

EXT kablosu bağlı değilse damgalayıcı çalışmaz. Belgeleri kablo bağlı olmadan taramak kağıt sıkışmalarına neden olur.

8 Çıktı rafını (2. adımda çıkarılan) damgalayıcının önüne takın.

a Çıktı rafının sağ tarafındaki çıkıntıyı yuvaya (1) yerleştirin ve çıktı rafının sol tarafını ok yönünde yuva (2) boyunca itin.

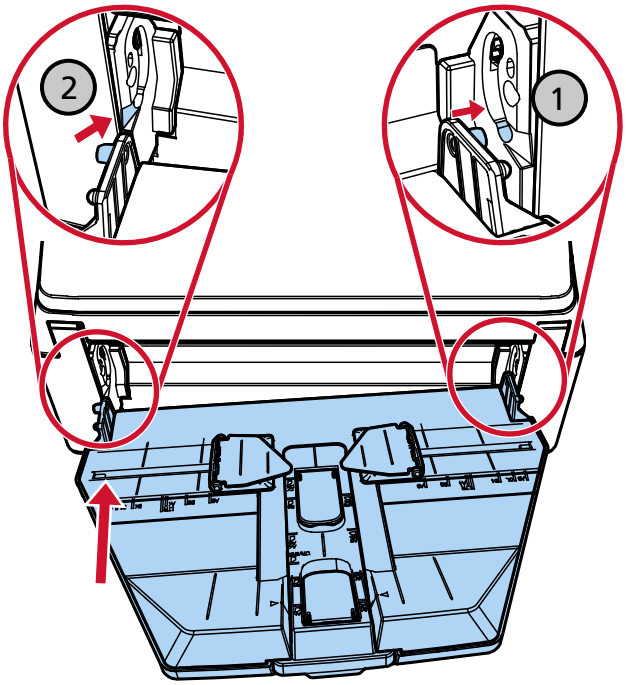

9 Güç kablosunu bağlayın.

DİKKAT

Tarayıcıyı damgalayıcı takılıyken hareket ettirmeyin.
Damgalayıcı zarar görebilir.

Yazdırma Kartuşunu Takma

Yazdırma kartuşunu aşağıdaki adımları uygulayarak takın.

DİKKAT

Yazdırma kartuşunu takarken doğru yönde taktığınızdan emin olun.

1 Tarayıcıyı kapatın.

2 Yazdırma kartuşu kapağını açın.

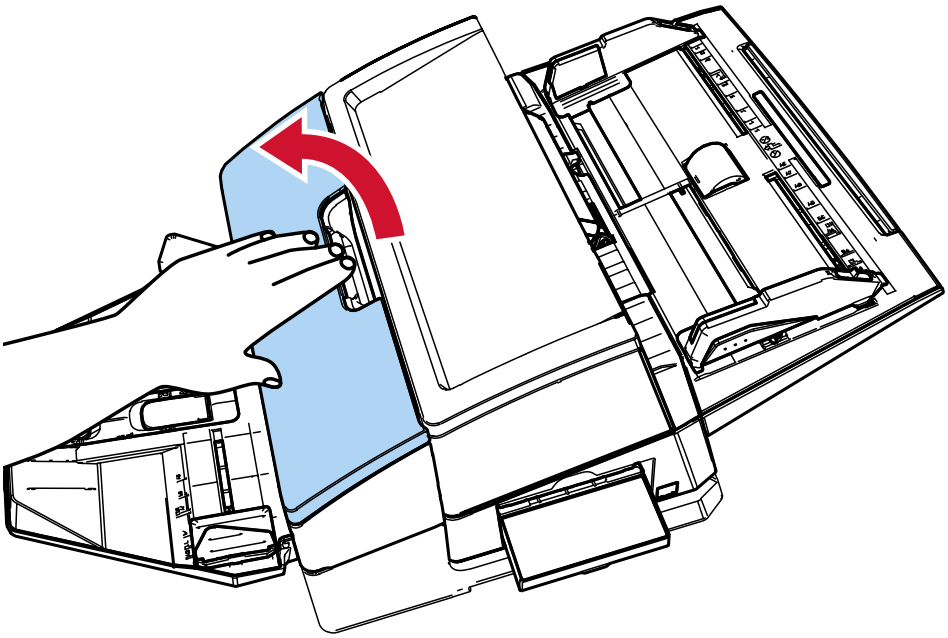

3 Damgalayıcıyı satın aldığınızda ve yazdırma kartuşunu ilk kez takarken, yazdırma kartuşu tutucusunu ve kağıt kılavuzlarını tutan bandı çıkarın.

4 Diğer uçtaki kolları kaldırmak için aşağıda gösterildiği gibi yazdırma kartuşu tutucusunun kollarını parmaklarınızla sıkıştırıp indirin.

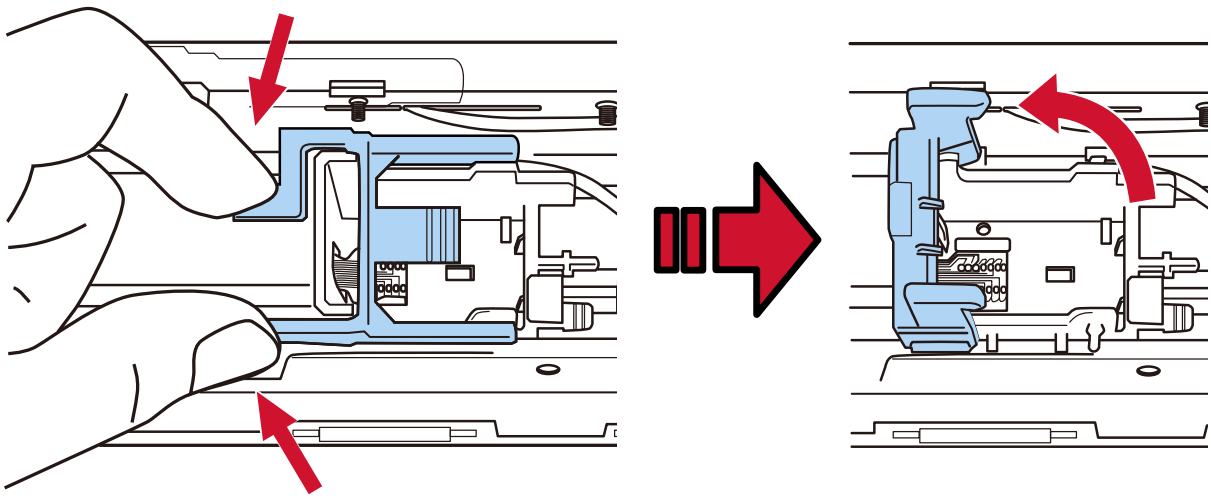

5 Yazdırma kartuşunu poşetinden çıkartın.

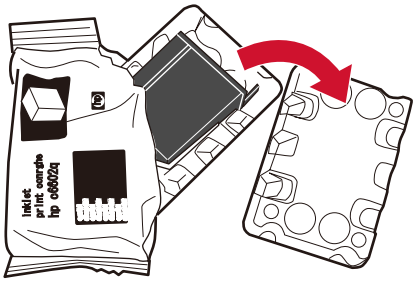

6 Yazdırma kartuşunun koruyucu bandını çıkartın.

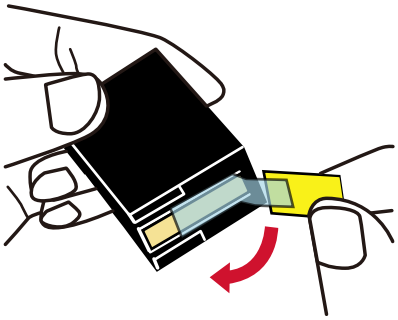

DİKKAT

- Bandı tekrar yapıştırmayın.
- Yazdırma kartuşunun yazdırma kafasına (temas parçası (A) ve mürekkep yolu levhasına (B)) elinizle dokunmamaya dikkat edin. Yazdırma kötüleşebilir.

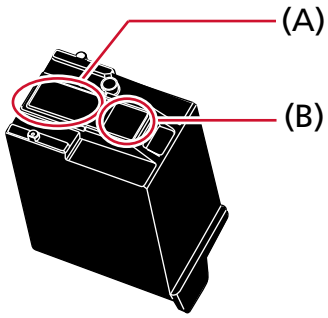

7 Yazdırma kartuşunu, yazdırma kartuşunun üzerindeki tırnak (C) sağa bakacak şekilde tutucuya yerleştirin.

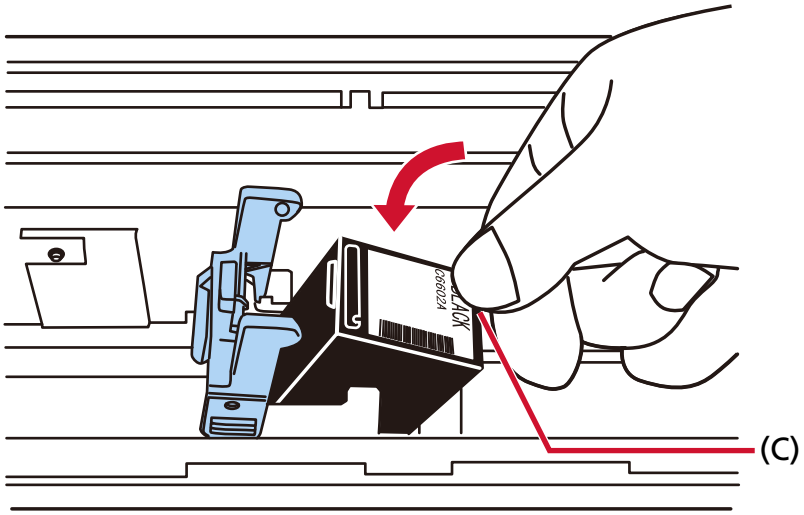

DİKKAT

Yazdırma devresi filmine zarar vermemesi için baskı kartuşunun filmi (D) yakalamamasına dikkat edin.

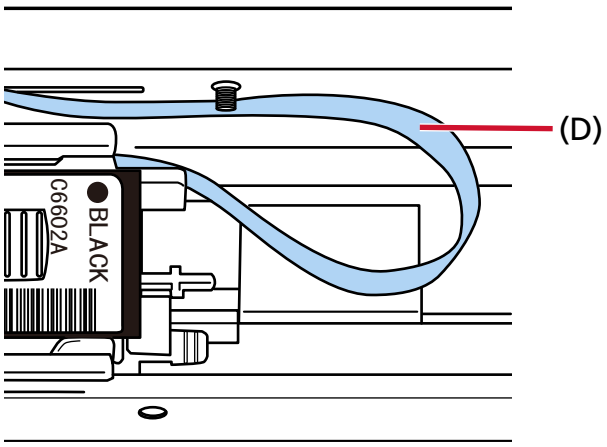

8 Yazdırma kartuşu tutucusunun kolunu yerine oturana kadar yavaşça aşağı indirin ve yazdırma kartuşunu yerine yerleştirin.

Koldaki tırnakların (E) yazdırma kartuşuna iyice oturduğundan emin olun.

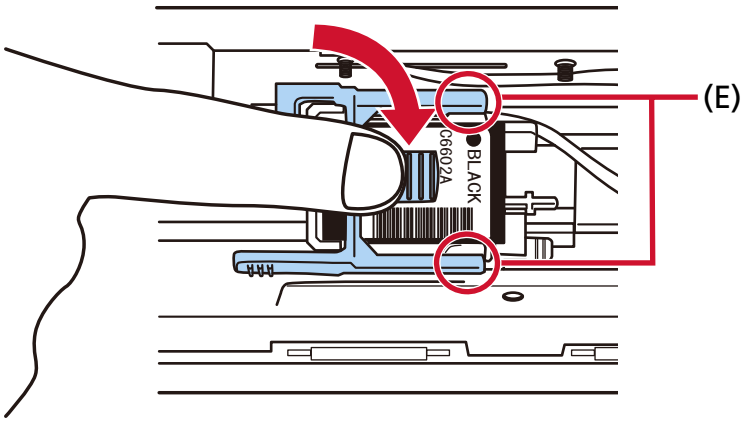

9 Yazdırma kartuşu tutucusunu yazdırmak için uygun bir konuma getirin.

➡ Yazdırılacak Konumu Ayarlama (sayfa 25)

10 Yazdırma kartuşu kapağını kapatın.

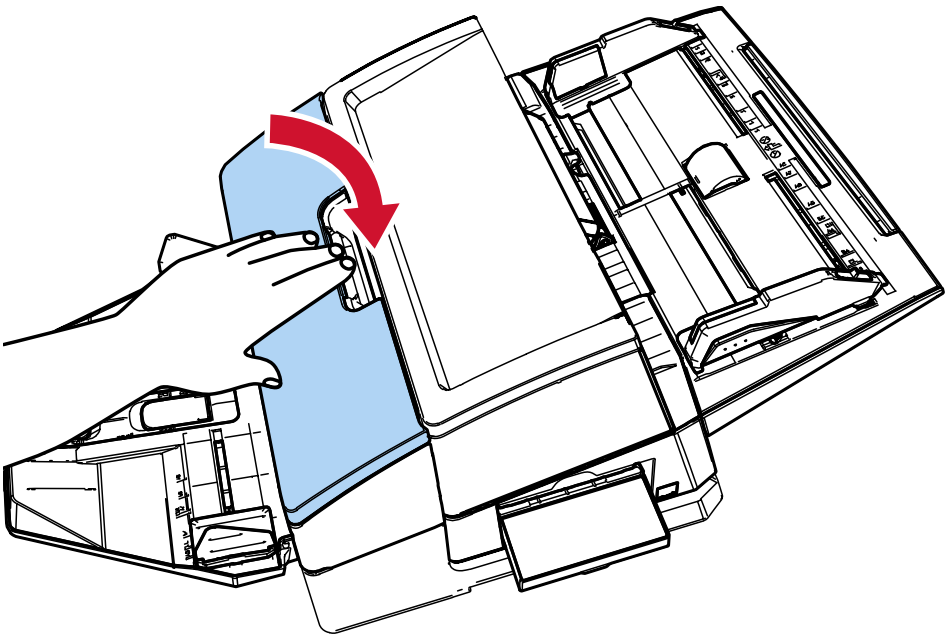

DİKKAT

Damgalayıcıyı uzun süre kullanmayacağınız zaman yazdırma kartuşunu çıkartın.
Yazdırma yapılmasa bile tarayıcı her açıldığında mürekkep tüketilir.

Yazdırma Testi

Yazdırma kartuşunu taktıktan sonra yazdırma işleminin normal bir şekilde yapılabilip yapılamadığını kontrol edin.

> **İPUCU**
> İşletmen paneli ile ilgili ayrıntılar için tarayıcınızın İşletmen Kılavuzuna bakın.

1 Tarayıcının ön tarafındaki [Power] düğmesine basın.

fi-8600 için (örnek)

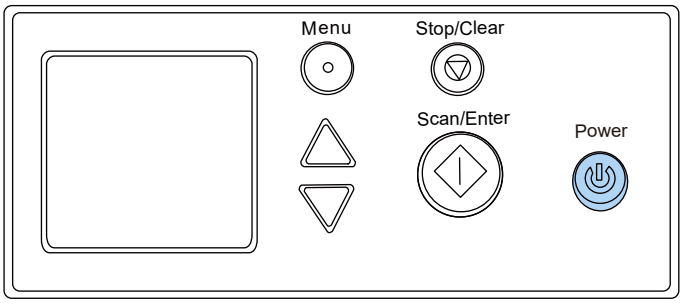

LCD'de [Hazır] ekranı görüntülenir.

2 Tarayıcıya boş belgeler yükleyin.

Bir veya daha fazla belge yükleyin.

A3 veya Tabloid boyutlu boş kağıt kullanın.

A4 boyutundan küçük bir sayfa kullanılırsa yazdırma başarılı tamamlanmayabilir.

3 Yazdırma kartuşu tutucusunun belge genişliği aralığına yerleştirildiğinden emin olun.

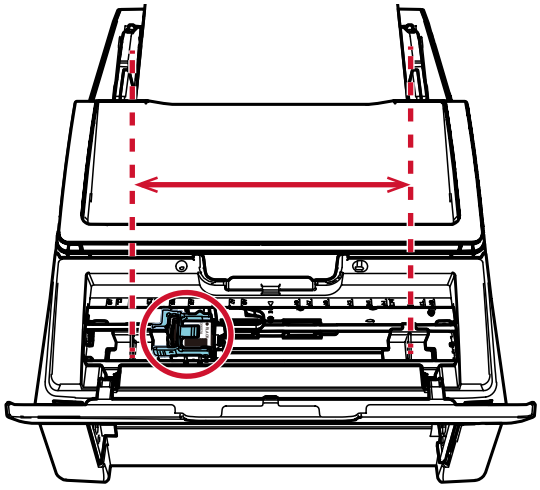

4 [Menu] düğmesine basın.

LCD'de [Ayarlar Menüsü] görüntülenir.

5 [△] düğmesine/[▽] düğmesine basın, [3:Yazdırma Testi] seçeneğini seçin ve ardından [Scan/Enter] düğmesine basın.

LCD'de [Taranan sayfa sayısı] ekranı görüntülenir.

DİKKAT

Damgalayıcının bağlantısı kesilmişse veya doğru bağlanmamışsa, LCD'de [Bu işlevi kullanamıyor çünkü Damgalayıcı bağlı değil.] gösterilir.

6 [△] düğmesine/[▽] düğmesine basın, [1:Tek yaprak] veya [2:Çok yaprak] seçeneğini seçin ve ardından [Scan/Enter] düğmesine basın.

[2: Çok yaprak] seçili olduğu zaman tarayıcıdaki bütün sayfalar için yazdırma yapılır.

LCD'de [Yazdırma Şekli] ekranı gösterilir.

7 [△] düğmesine/[▽] düğmesine basın, bir yazdırma şekli seçin ve ardından [Scan/Enter] düğmesine basın.

Yazdırma şekilleri ile ilgili ayrıntılar için bkz. Yazdırma Şekilleri ve Sonuçları (sayfa 22).

LCD'de [Yazdırma Testi] ekranı gösterilir.

8 [△] düğmesine/[▽] düğmesine basın, [1:Evet] seçeneğini seçin ve ardından [Scan/Enter] düğmesine basın.

Tarayıcıya boş sayfalar beslenir ve damgalayıcı, her bir belgenin kenarından 5 mm boşluk bırakarak (içeri veya dışarı doğru 4 mm boşluk bırakarak) bir yazdırma şeklini yazdırır.

DİKKAT

Yazdırma sırasında damgalayıcıyı hareket ettirmeyin veya sarsmayın.
Yazdırma kötüleşebilir.

9 Yazdırma testini bitirmek için, tarayıcının gücünü kapatmak üzere tarayıcının işletmen panelindeki [Power] düğmesine basın.

Yazdırma Şekilleri ve Sonuçları

- **Yazdırma Şekli**

Şekil 1 (Yatay):

ABCDEFGHIJKLMNOPQRSTUVWXYZ[¥]^_`00000000

Şekil 2 (Yatay):

abcdefghijklmnopqrstuvwxyz{|}¯00000000

Şekil 3 (Yatay):

!"#$%&'()*+,-./0123456789:;<=>?@00000000

Şekil 4 (Dikey):

ABCDEFGHIJKLMNOPQRSTUVWXYZ[¥]^_`00000000

Şekil 5 (Dikey):

abcdefghijklmnopqrstuvwxyz{|}¯00000000

Şekil 6 (Dikey):

!"#$%&'()*+,-./0123456789:;<=>?@00000000

İPUCU

Numaralandırma bölümü "00000000", 0'dan (sıfır) itibaren 1 birimlik artışlarla artar.

Örnek

[2:Çok yaprak] ve [Şekil 1] seçer, üç boş belge yükler ve bir yazdırma testi yürütürseniz, her bir yapraktaki sonuçlar aşağıdaki olur:

1. sayfa: ABCDEFGHIJKLMNOPQRSTUVWXYZ[¥]^_`00000000

2. sayfa: ABCDEFGHIJKLMNOPQRSTUVWXYZ[¥]^_`00000001

3. sayfa: ABCDEFGHIJKLMNOPQRSTUVWXYZ[¥]^_`00000002

- **Yazdırma Şekli ve Sonuç**

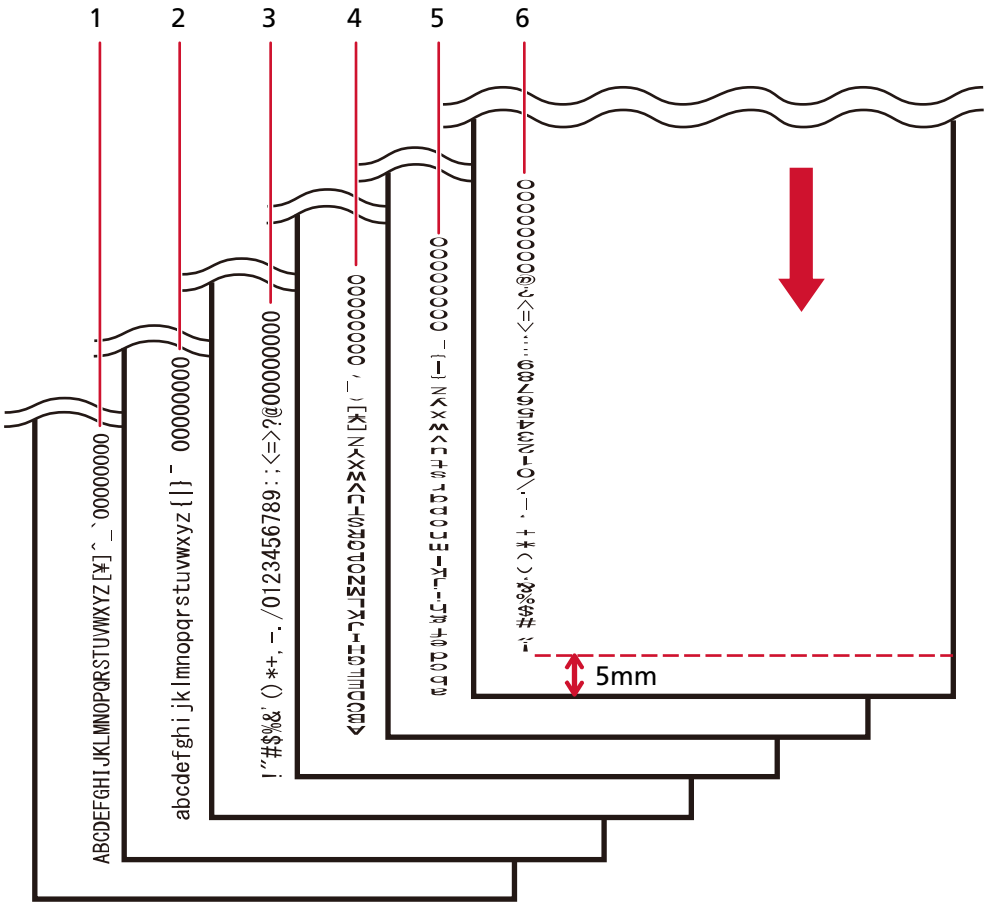

↓: Boş belgeler için besleme yönü

Temel İşlem

Yazdırılacak Konumu Ayarlama

Aşağıdaki prosedürü uygulayarak yazdırılacak konumu ayarlayın.

1 Yazdırma kartuşu kapağını açın.

2 Yazdırma kartuşu tutucusunu yazdırmak için uygun bir konuma getirin.

a Yazdırma kartuşu tutucusunu belge genişliği dahilinde sola veya sağa kaydırın.

b Damgalayıcının içindeki belge boyutu işaretlerini (A) kılavuz olarak kullanın ve yazdırma kartuşu tutucusunun (B) bölümünü yazdırmak istediğiniz konumla hizalayın.
Kağıt kılavuzu yazdırmak istediğiniz konumda bulunuyorsa, bunları kaydırmak için bkz. A6 Dikey Boyutlu Belgelerden Daha Geniş Belgelerin Kenarına Yakın Yazdırma (sayfa 28).

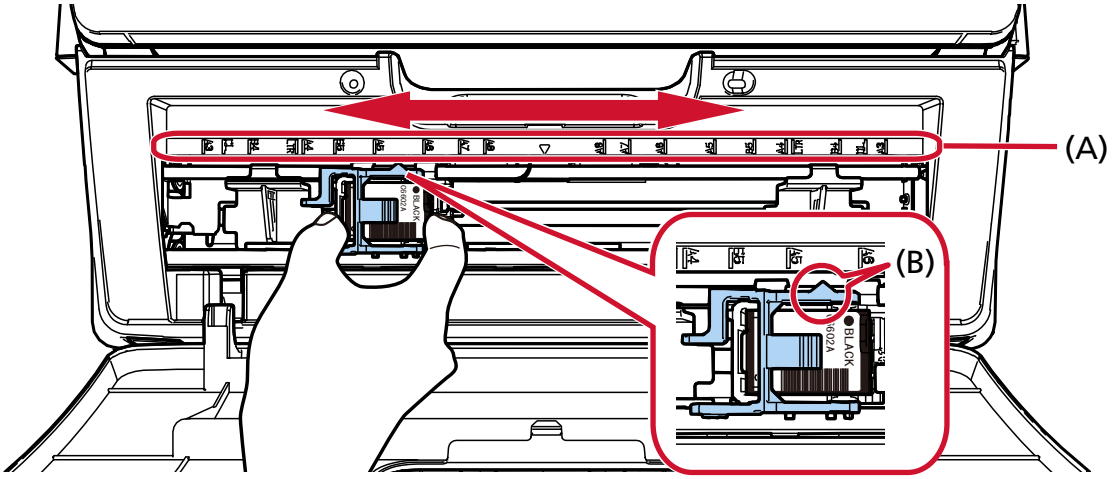

DİKKAT

Belge kenarına yakın yazdırırken, yazdırma belge aralığının dışında gerçekleşebilir. Bu nedenle yazıcı kartuşunun konumunu dikkatli bir şekilde ayarlayın.

İPUCU

Asıl belgeyi tarayıcıya yerleştirin ve yazdırma kartuşunun belge genişliği aralığında yerleştirildiğinden emin olun.

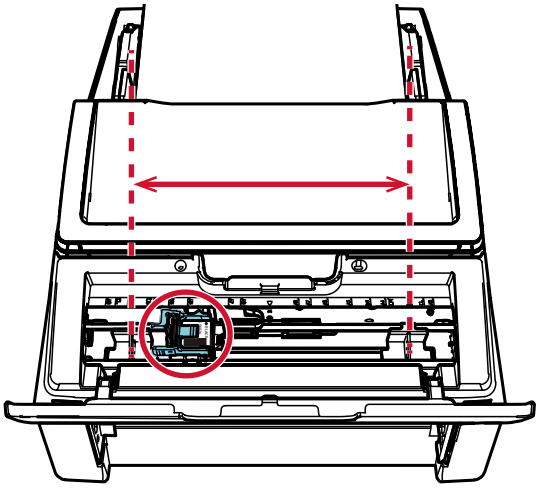

Kağıt Kılavuzlarını Kullanma

Belgelerin kenarları aşağıdaki şekildeki gibi kıvrılmış olduğunda, kağıt sıkışmasını önlemek için kağıt kılavuzlarını kullanın.

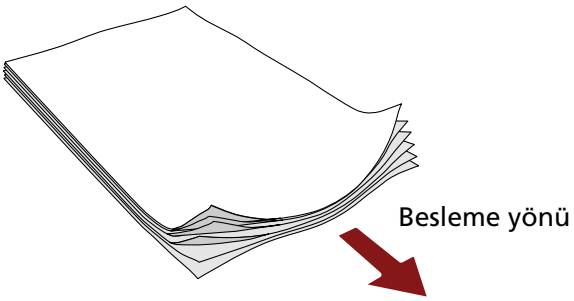

Aşağıdaki prosedürü uygulayarak kağıt kılavuzlarını belgelerin kenarlarının geçeceği konumlara kaydırın.

1 **Belgeleri tarayıcıya yükleyin.**

2 **Yazdırma kartuşu kapağını açın.**

3 **Kağıt kılavuzlarını (A) belgelerin kenarlarının geçeceği konumlara kaydırın.**
Kağıt kılavuzlarını konumlandırırken damgalayıcının içindeki belge boyutu işaretlerini (B) kılavuz olarak kullanın.
Örnek: A4 boyutlu belgeler için

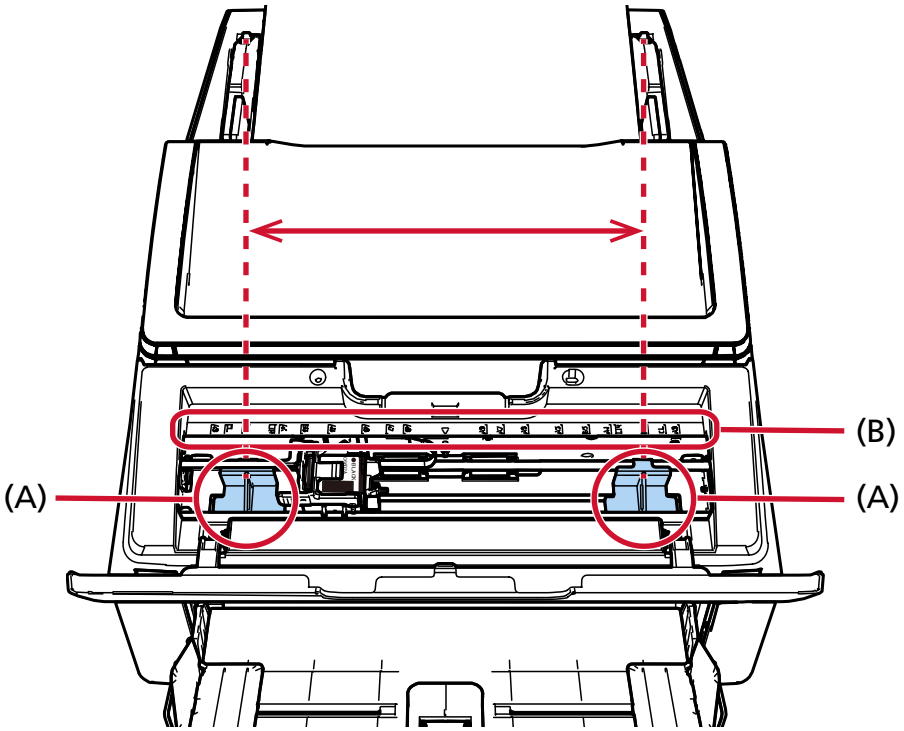

DİKKAT

Kağıt kılavuzlarının yazdırma devresi filmine zarar vermemesi için baskı kartuşunun filmi (C) yakalamamasına dikkat edin.

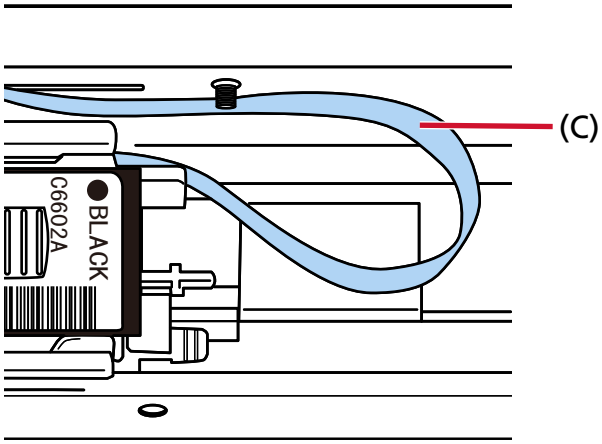

A6 Dikey Boyutlu Belgelerden Daha Geniş Belgelerin Kenarına Yakın Yazdırma

A6 dikey boyutlu belgelerden daha geniş belgelerin kenarlarına yakın yazdırmak için kağıt kılavuzunu kaydırın.

1 **Kağıt kılavuzunu yazdırmak istediğiniz konumdan çıkartın.**

➡ Kağıt Kılavuzlarını Çıkartma (sayfa 30)

2 **Kağıt kılavuzunu merkeze yakın olan kullanılabilir alana (A) takın ve yazdırma kartuşu tutucusunu kenara (B) kaydırın.**

➡ Kağıt Kılavuzlarını Takma (sayfa 30)

Sağ kenara yazdırma için

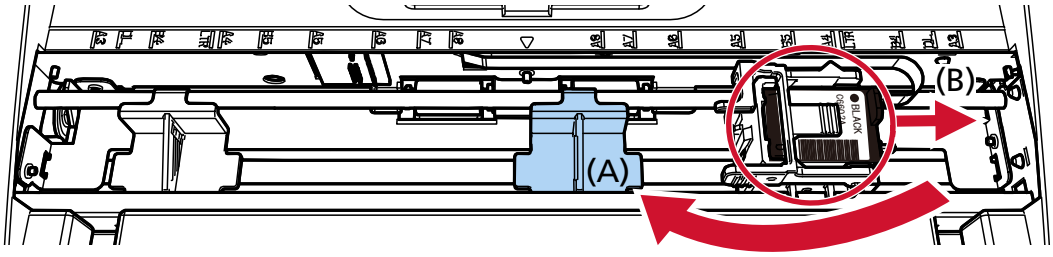

Sol kenara yazdırma için

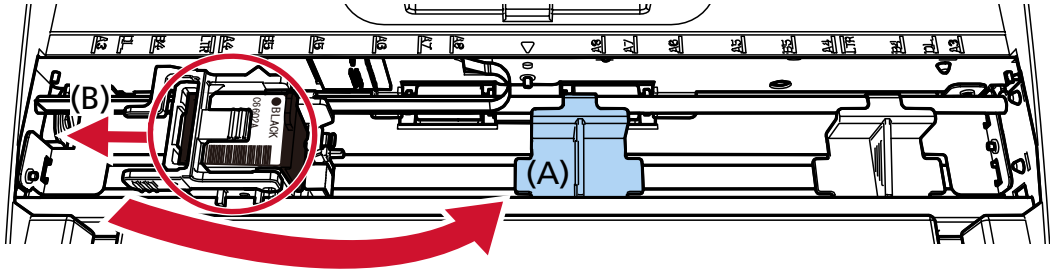

3 Yazdırma kartuşu tutucusunun konumunu ayarlayın.

➡ Yazdırılacak Konumu Ayarlama (sayfa 25)

Kağıt Kılavuzlarını Çıkartma

1 Kağıt kılavuzlarını çıkartmak için kağıt kılavuzunu parmaklarınızla sıkıştırın ve dışarı çekin.
Çıkartılması zorsa, tırnağı (A) açmak kağıt kılavuzunu çevirin ve çekip çıkartın.

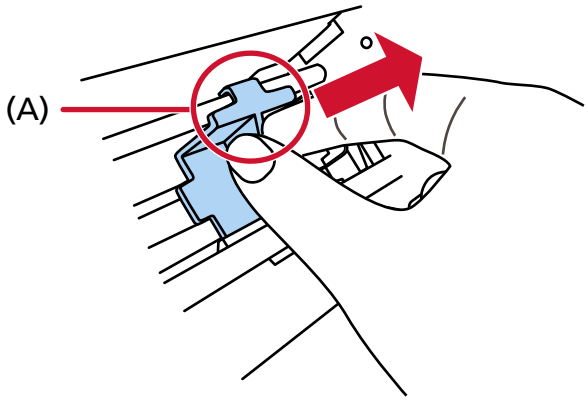

Kağıt Kılavuzlarını Takma

1 Kağıt kılavuzunu yerine yerleştirin.
Kağıt kılavuzunun metal tekerleğin (A) altında olduğundan emin olun.

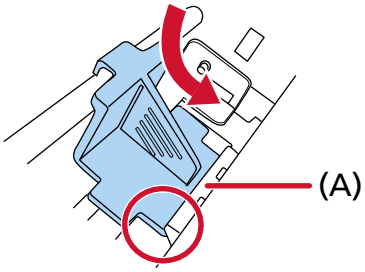

2 Kağıt kılavuzunun (B) parçasını iyice oturuncaya kadar aşağıya doğru itin.

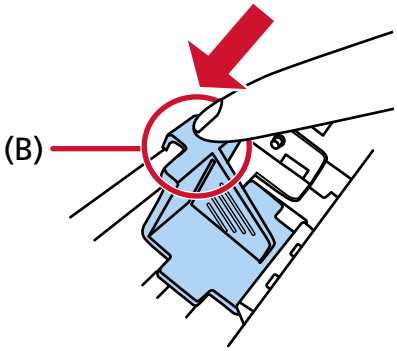

Damgalayıcı Ayarları

Damgalayıcı ayarlarını tarayıcı sürücüsünün ayar iletişim kutusunu kullanılarak yapılandırabilirsiniz. Ayarların nasıl yapılandırılacağı ile ilgili ayrıntılar için, tarayıcı sürücüsünün yardımına bakın.

- **PaperStream IP (TWAIN) (Örnek)**

  Gelişmiş iletişim kutusunu görüntüleyin ve [Doğrulayıcı] öğesinin [Damgalayıcı] ayarlarını yapılandırın.

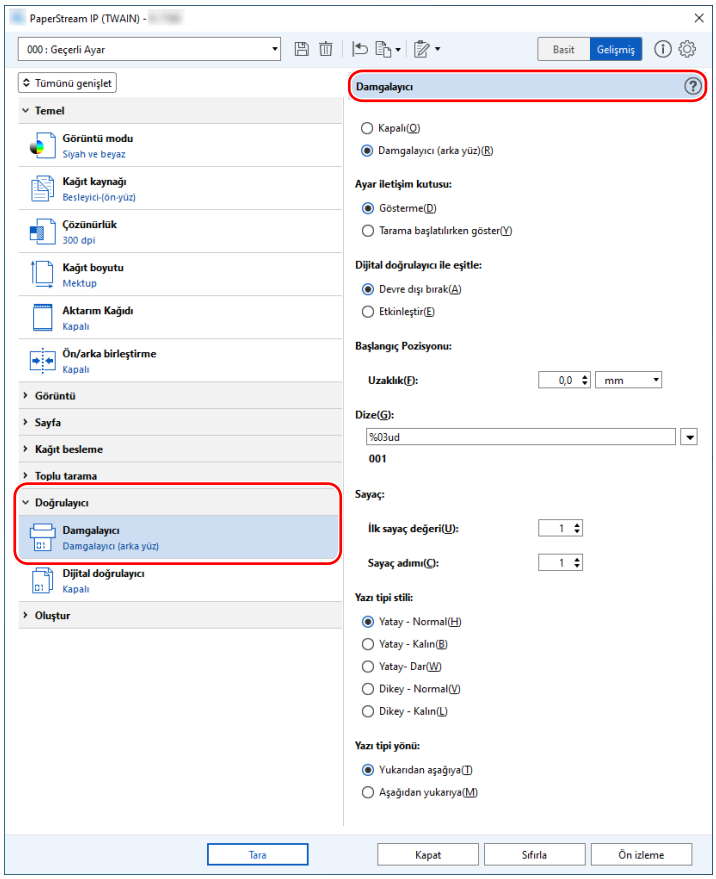

Yazdırma Kartuşunun Değiştirilmesi

Yazdırma kartuşu tükenebilir bir parçadır (sarf malzemesidir).
Damgalayıcıyı aşağıdaki adımları uygulayarak değiştirin.

DİKKAT

Aşağıdaki mesaj ekrana geldiğinde yazdırma kartuşunu mümkün olduğunca çabuk değiştirin.
Kartuş değiştirilmeden devam edilirse yazdırılan çıktılar soluklaşır.

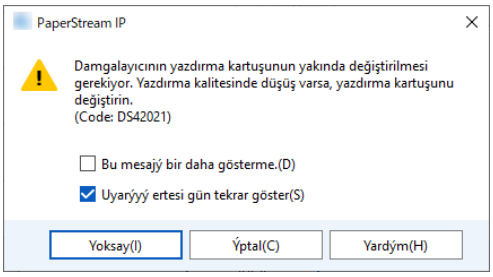

Yazdırma kartuşu satın alma ile ilgili daha fazla bilgi için bu ürünü satın aldığınız distribütör/bayi ile iletişime geçin.

1 Tarayıcıyı kapatın.

2 Yazdırma kartuşu kapağını açın.

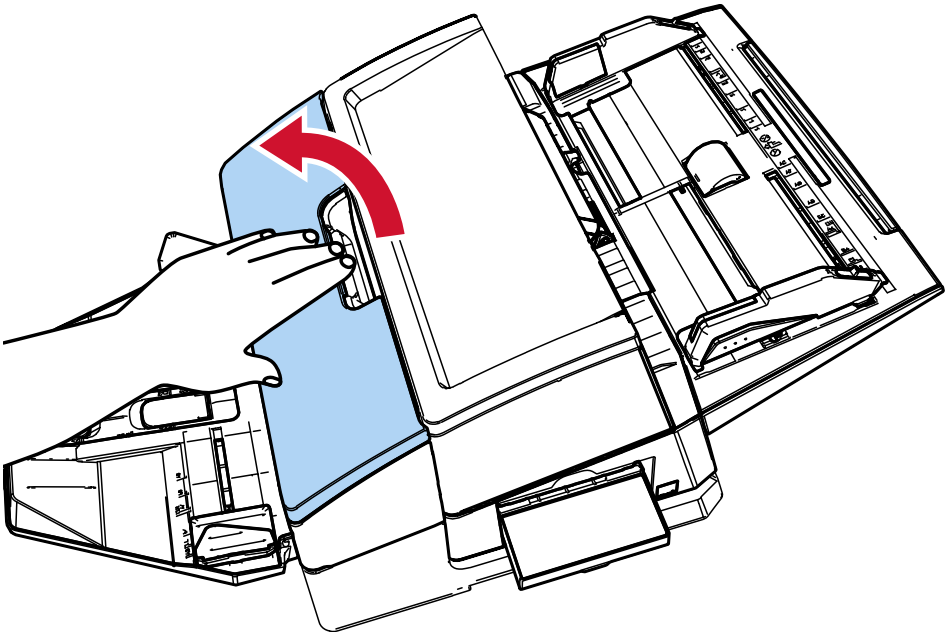

3 **Diğer uçtaki kolları kaldırmak için aşağıda gösterildiği gibi yazdırma kartuşu tutucusunun kollarını parmaklarınızla sıkıştırıp indirin.**

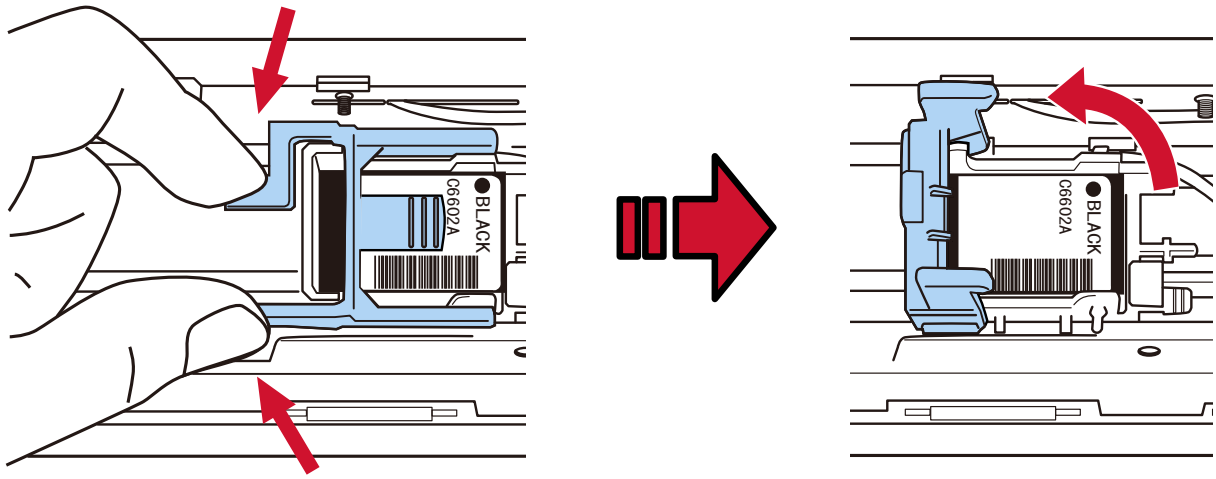

4 **Eski yazıcı kartuşunu parmaklarınızla sıkıştırın ve çıkarın.**

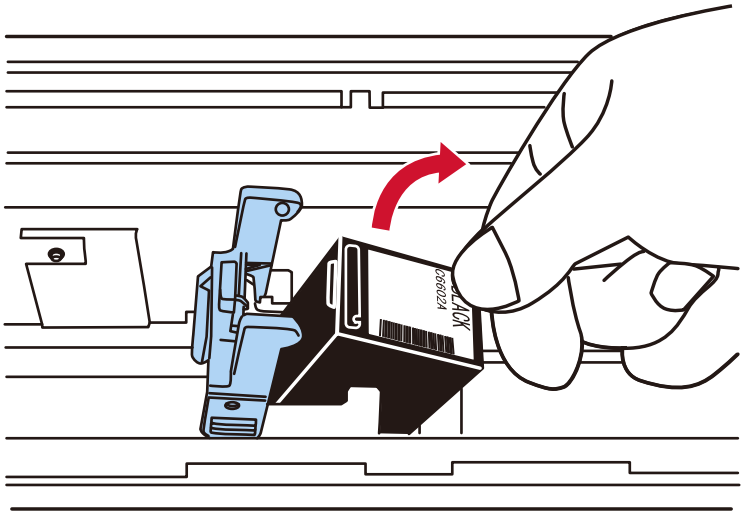

5 **Yeni yazdırma kartuşunu tekrar takın.**

➡ Yazdırma Kartuşunu Takma (sayfa 17) altında bkz. 5 ila 10 adımları

DİKKAT

Yazdırma kartuşunu takarken doğru yönde taktığınızdan emin olun.

6 **Tarayıcının bilgisayara bağlı olduğunu onaylayın ve ardından tarayıcıyı açın.**
Tarayıcının bilgisayara nasıl bağlanacağı ile ilgili ayrıntılar için bkz. tarayıcınızın İşletmen Kılavuzu.

7 **Mürekkep sayacını aşağıdaki adımları uygulayarak sıfırlayın.**

DİKKAT

Yazdırma kartuşunu değiştirdikten sonra mürekkep sayacını sıfırladığınızdan emin olun.

Mürekkep sayacını sıfırlamak için Software Operation Panel kullanın.
Software Operation Panel hakkında ayrıntılar için tarayıcınızın İşletmen Kılavuzuna bakın.

a [Software Operation Panel] penceresini açın.

Windows 10/Windows Server 2016/Windows Server 2019/Windows Server 2022

[Başlat] menüsü → [fi Series] → [Software Operation Panel] öğesine tıklayın.

Windows 11/Windows Server 2025

[Başlat] menüsü → [Tüm uygulamalar] → [fi Series] → [Software Operation Panel] öğesine tıklayın.

b Listeden [Aygıt ayarı] öğesini seçin ve ardından [Kalan mürekkep] öğesinin [Temizle] tuşuna tıklayın.

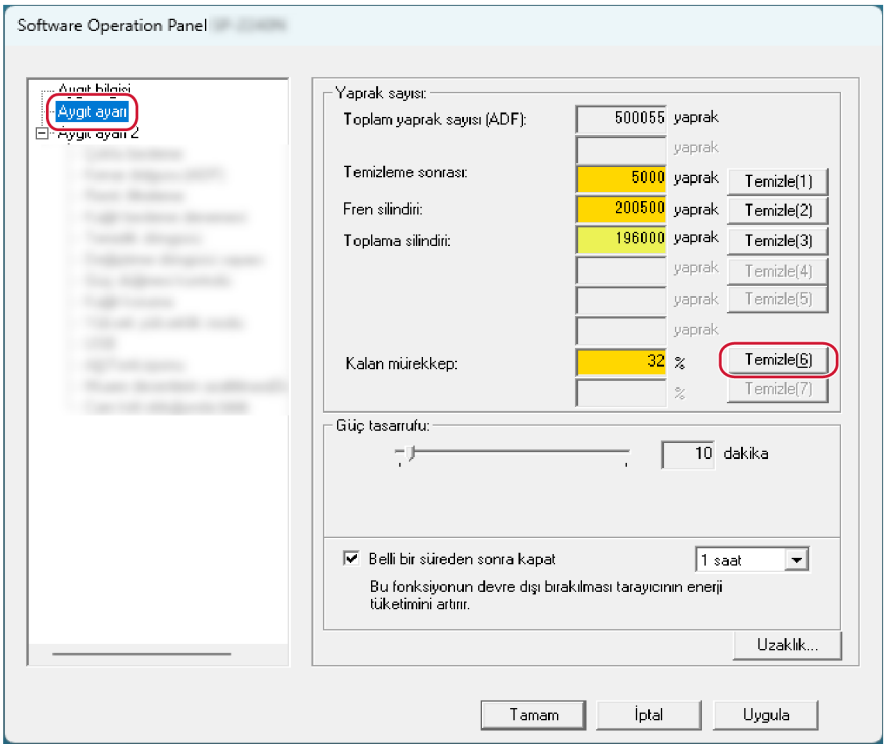

Sayaç "100" olarak ayarlanır.

c [Tamam] tuşuna tıklayın.

d Değişikliklerin Software Operation Panel için uygulanıp uygulanmayacağını soran bir mesaj görüntülenir. [Tamam] tuşuna tıklayın.

[Software Operation Panel] penceresi kapanır ve mürekkep sayacı silinir.

DİKKAT

Damgalayıcıyı uzun süre kullanmayacağınız zaman yazdırma kartuşunu çıkartın.
Yazdırma yapılmasa bile tarayıcı her açıldığında mürekkep tüketilir.

Sıkışmış Belgeleri Çıkarma

Kağıt sıkışması oluşursa belgeyi aşağıda açıklandığı gibi çıkarın.

DİKKAT

Sıkışan belgeleri çıkartmak için zorlamayın ve ADF'yi açmadan önce yazdırma bölümünü açtığınızdan emin olun.

1 **ADF kağıt kanalından (besleyici) tüm belgeleri kaldırın.**

2 **Yazdırma bölümünü (damgalayıcı kapağı) açın.**

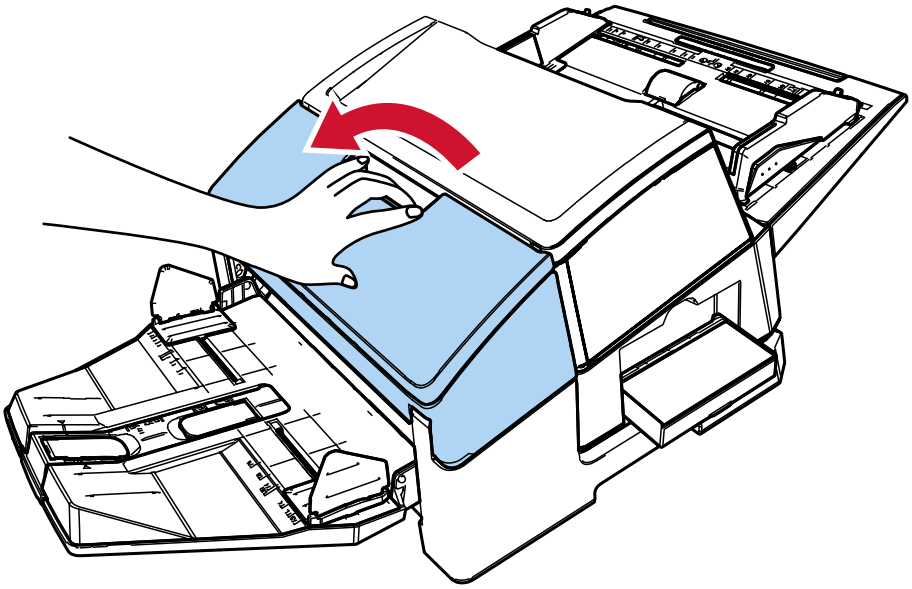

3 **ADF'yi açın.**

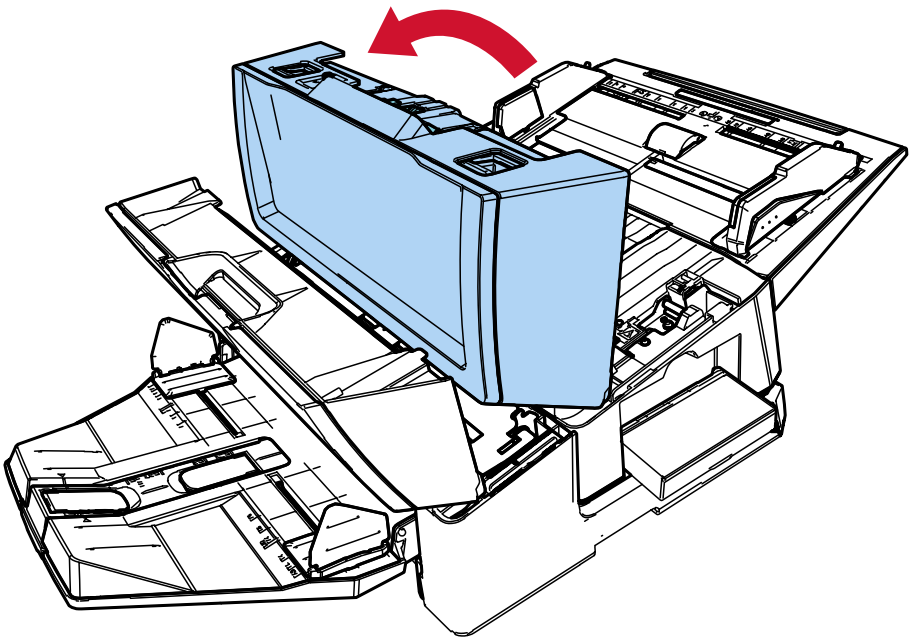

4 **Sıkışmış belgeyi çıkarın.**

5 **ADF'yi kapatın.**

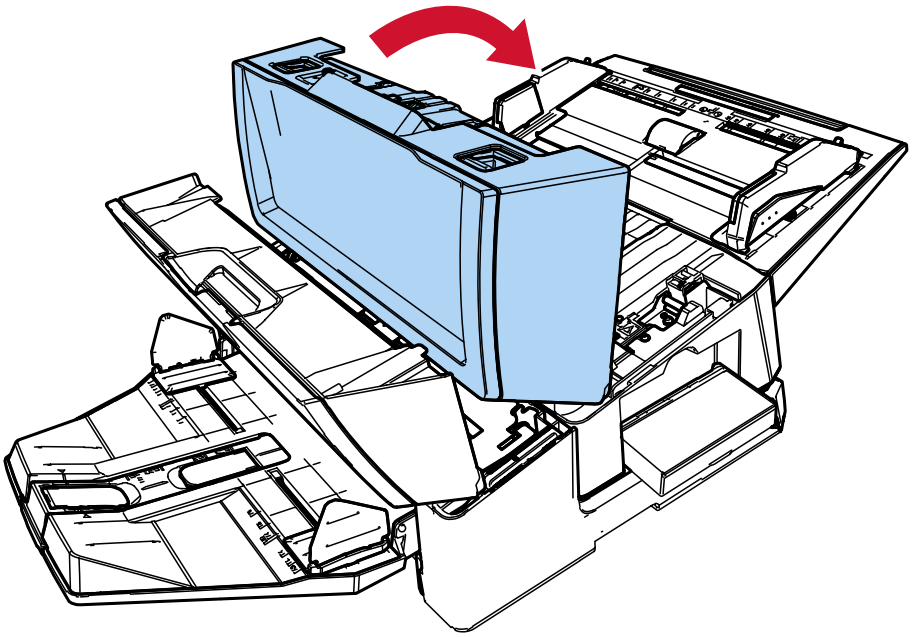

6 **ADF'nin düzgün bir şekilde kapatıldığından emin olun ve yazdırma bölümünü (damgalayıcı kapağı) kapatın.**

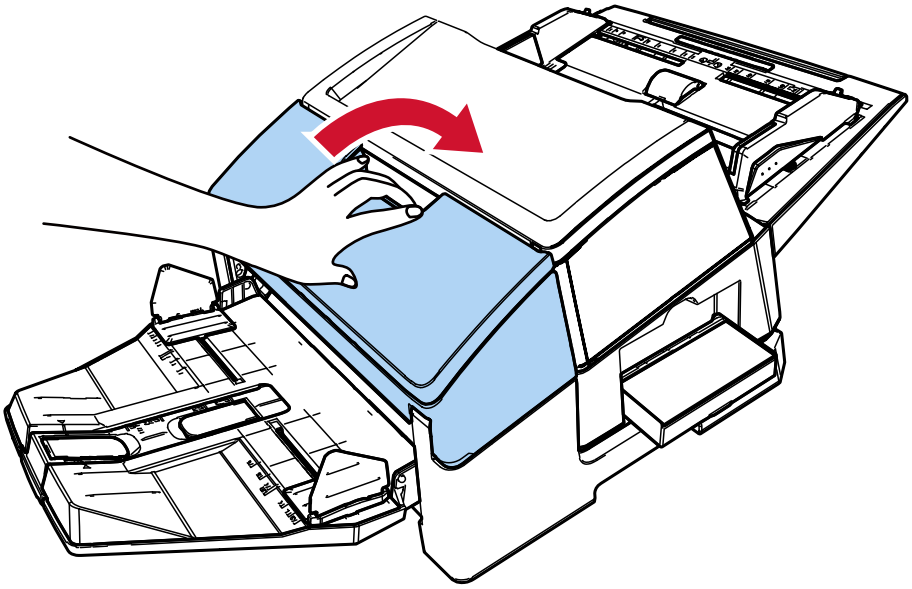

DİKKAT

Parmaklarınızı kıstırmamak için dikkat edin.

Tarayıcı Bakımı

Yazdırma Kartuşunun Temizlenmesi

Yazdırma kartuşunun mürekkep yolu levhasına mürekkep bulaşabilir.
Damgalayıcı uzun süre kullanılmadıysa, tıkalı bir mürekkep yolu düşük kaliteli baskılara neden olabilir.
Damgalayıcınızda bu tür sorunlar varsa, yazdırma kartuşunun mürekkep yolu levhasını temizleyin.

DİKKAT

Temizlemek için tüy bırakmayan kuru bir bez kullanın ve mürekkep yolu levhasındaki fazla mürekkebi nazikçe silin. (Kağıt mendil kullanmayın.)

İPUCU

Yazdırma kartuşunu temizledikten sonra da tıkalı ise yeni bir kartuş ile değiştirin.

1 Tarayıcıyı kapatın.

2 Yazdırma kartuşunu çıkarın.

➡ Yazdırma Kartuşunun Değiştirilmesi (sayfa 32) altında bkz. 2 ila 4 adımları

3 Mürekkep yolu levhası (B) üzerindeki fazla mürekkebi nazikçe silin.

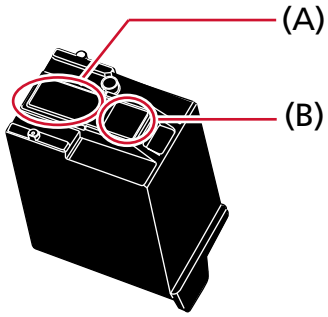

DİKKAT

Yazdırma kartuşunun yazdırma kafasına (temas parçası (A) ve mürekkep yolu levhasına (B)) elinizle dokunmamaya dikkat edin. Yazdırma kötüleşebilir.

4 Fazla mürekkebin temizlendiğinden emin olun ve ardından yazdırma kartuşunu yeniden takın.

➡ Yazdırma Kartuşunu Takma (sayfa 17) altında bkz. 7 ila 10 adımları

DİKKAT

Yazdırma kartuşunu takarken doğru yönde taktığınızdan emin olun.

Damgalayıcının Temizlenmesi

Damgalayıcıyı sık kullandığınızda, yazdırma kartuşu tutucusunun tabanına mürekkep yapışarak kağıdı kirletir.
Günlük bakımın bir parçası olarak, aşağıdaki yöntem ile yazdırma kartuşu tutucusunun tabanını temizleyin.

DİKKAT

Temizlerken emici bir bez veya atık bez kullanın ve tabandaki mürekkebi hafifçe silin.
Mürekkep kurumuşsa nemli bir bezle hafifçe silin. (Mürekkep suda çözünür olduğu için su ile temizlenebilir.)

1 Tarayıcıyı kapatın.

2 Yazdırma kartuşunu çıkarın.

➡ Yazdırma Kartuşunun Değiştirilmesi (sayfa 32) altında bkz. 2 ila 4 adımları

3 Yazdırma bölümünü (damgalayıcı kapağı) açın.

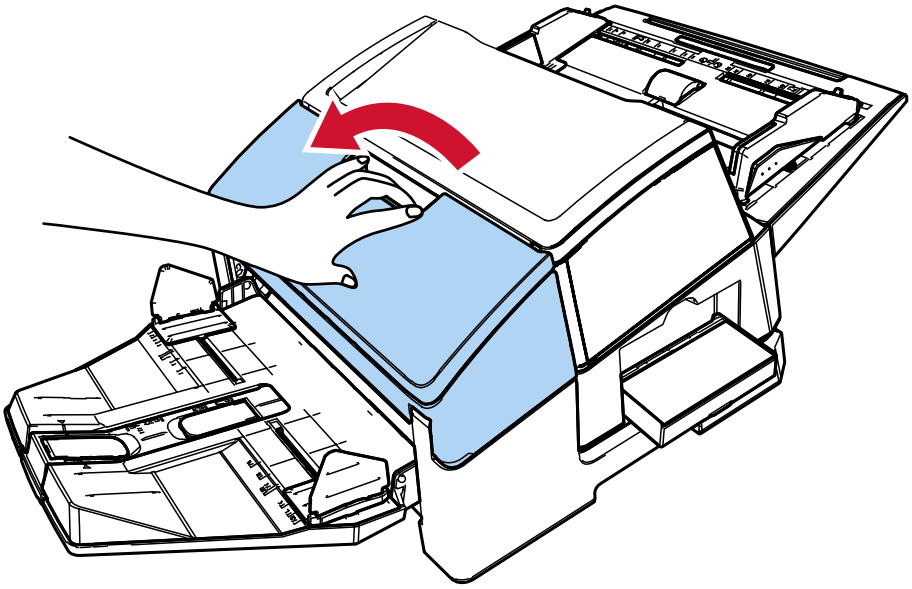

4 **Mürekkebi çıkarmak için yazdırma kartuşunun taban yüzeyini bir bez veya atık bez ile silin.**

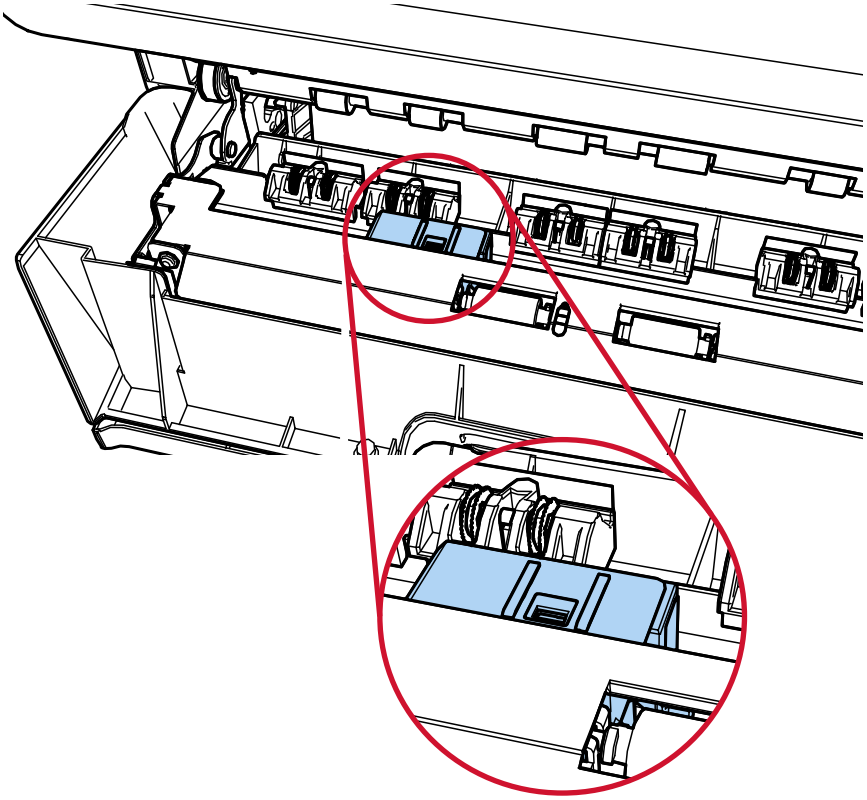

DİKKAT

Temizlerken yazdırma bölümündeki (damgalayıcı kapağı) metal tekerleklerine dokunmamaya dikkat edin.

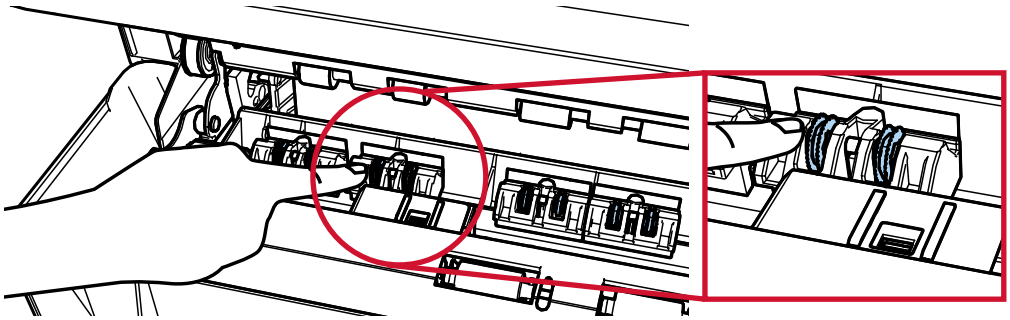

5 **Mürekkebin temizlendiğinden emin olun ve yazdırma bölümünü (damgalayıcı kapağı) kapatın.**

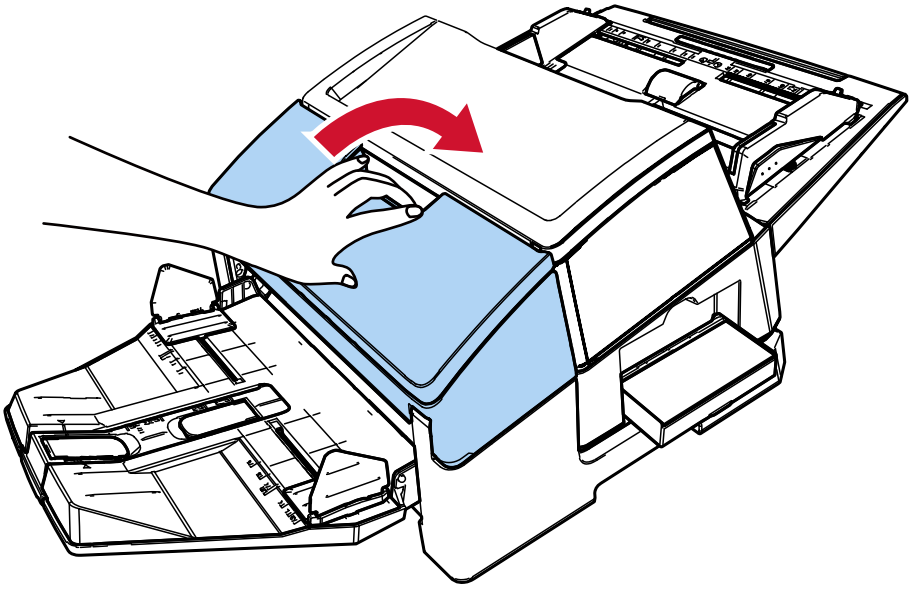

6 **Yazdırma kartuşunu tekrar takın.**

➡ Yazdırma Kartuşunu Takma (sayfa 17) altında bkz. 7 ila 10 adımları

Silindirleri Temizleme

Damgalayıcı besleme silindiri yüzeylerine mürekkep veya kağıt tozu yapışırsa belgeler içeri düzgün alınmayabilir.
Besleme sorunlarını önlemek için silindir yüzeylerini düzenli aralıklarla temizleyin.

DİKKAT

Çok fazla miktarda F1 temizleyicisi kullanıldığı zaman temizleyicinin kuruması biraz vakit alabilir.
Bezi nemlendirmek için az bir miktar temizleyici kullanın.
Temizlenen parçalarda temizleyici kalıntısı bırakmamak için parçaları güzelce silin.

İPUCU

Önerilen temizlik döngüsü 5.000 sayfada birdir.
Gerçek temizlik döngüsü damgalayıcının ne sıklıkla kullanıldığına ve belgelere bağlı olarak daha kısa olabilir.

1 Yazdırma bölümünü (damgalayıcı kapağı) açın.

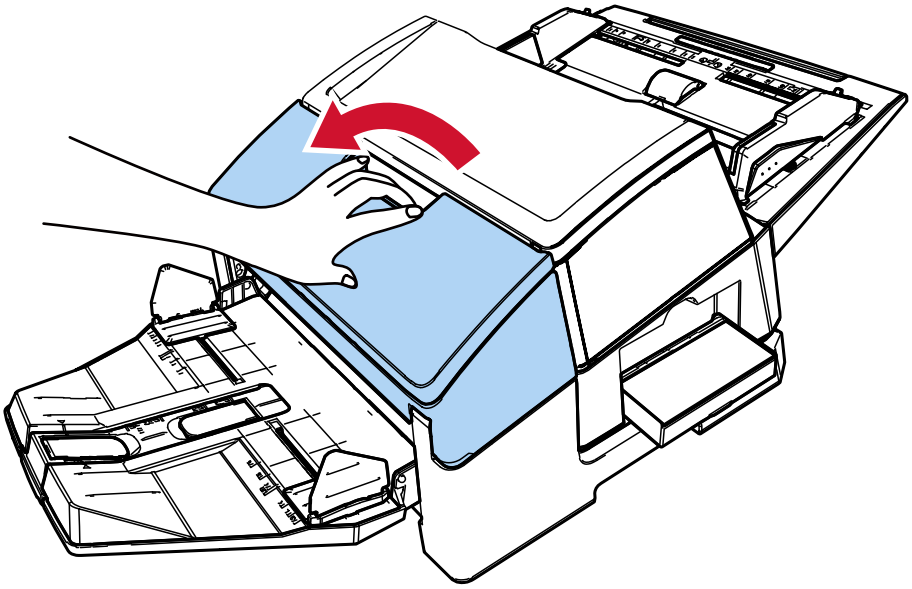

2 Lastik silindirleri temizleyin.

Besleme bölümünün altındaki lastik silindirleri (toplam 8 adet) temizleyin.

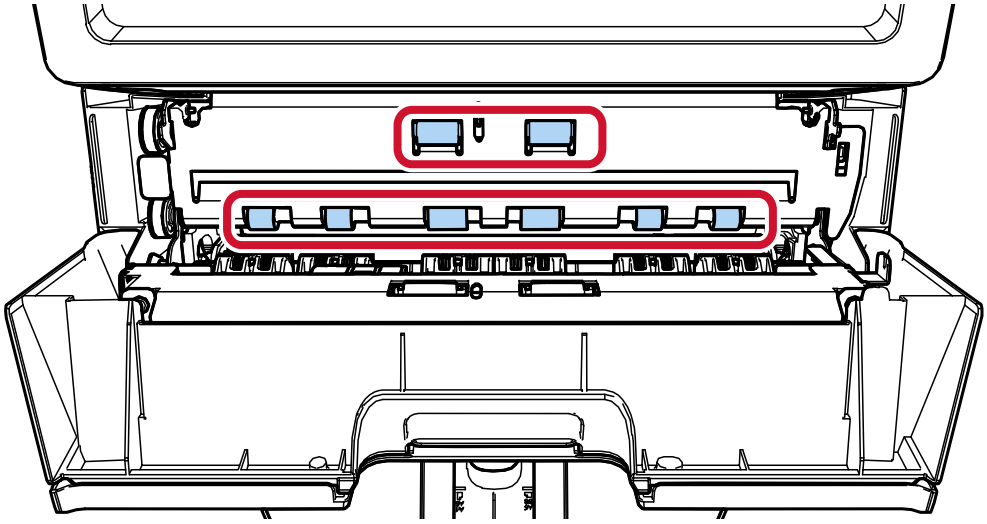

Silindirlerin yüzeyindeki kiri ve tozu Temizleyici F1 ile nemlendirilmiş bir bez ile yavaşça silin.
Lastik silindirleri döndürerek yüzeylerinin tamamını temizleyin.

DİKKAT

Temizlerken yazdırma bölümündeki (damgalayıcı kapağı) metal tekerleklerine dokunmamaya dikkat edin.

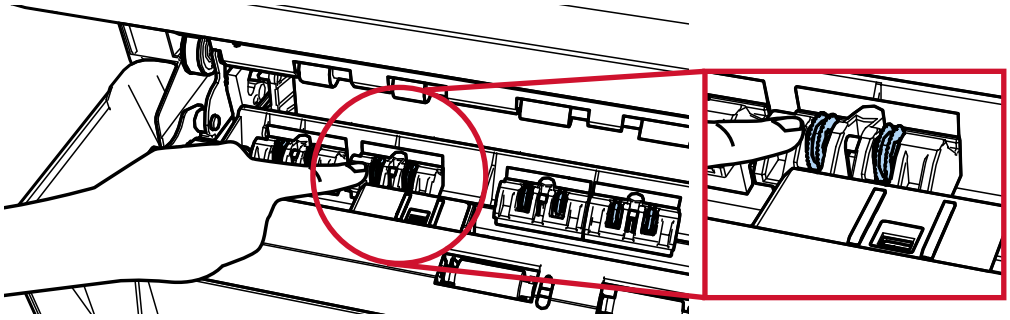

3 Plastik silindirleri temizleyin.

Yazdırma bölümündeki (damgalayıcı kapağı) iki plastik silindiri (siyah) temizleyin.

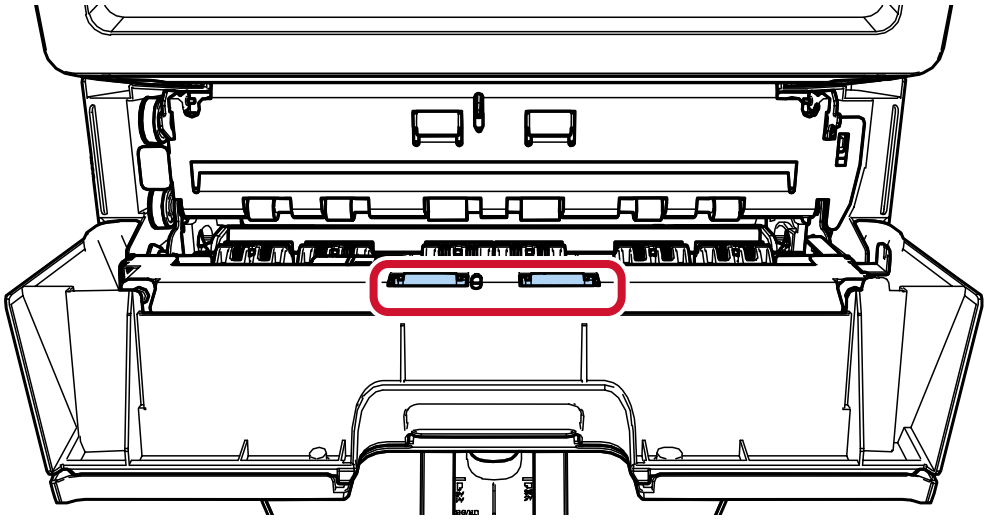

Silindirlerin yüzeyindeki kiri ve tozu Temizleyici F1 ile nemlendirilmiş bir bez ile yavaşça silin. Plastik silindirleri döndürerek yüzeylerinin tamamını temizleyin.

4 Mürekkebin temizlendiğinden emin olun ve yazdırma bölümünü (damgalayıcı kapağı) kapatın.

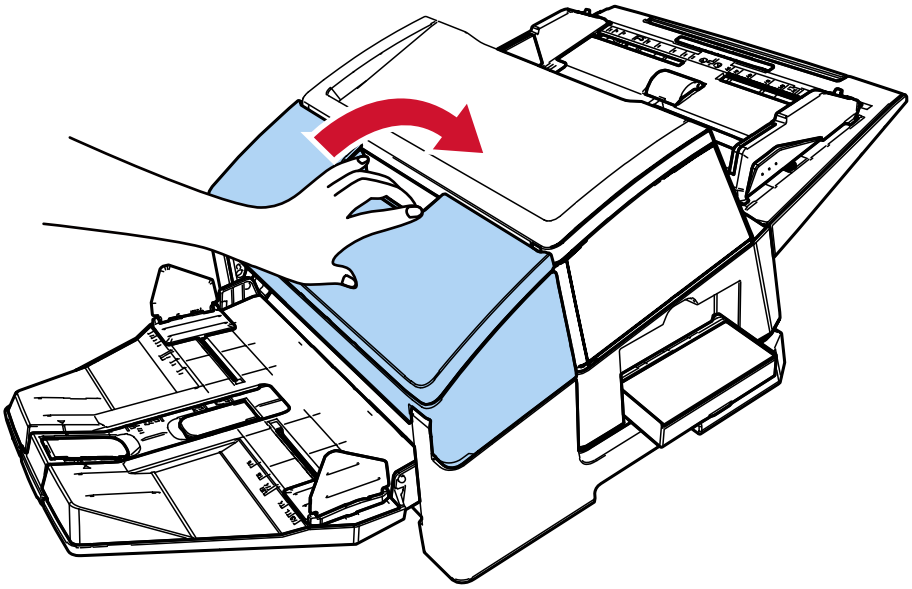

Temizleme Malzemeleri

Ad	Parça No.	Açıklamalar
F1 Temizleyicisi 	PA03950-0352	Hacim: 100 ml
Temizleme Mendili 	PA03950-0419	24 paket (*1)

***1:**F1 Temizleyicisi ile önceden nemlendirilmiştir.
Kuru bir bezi F1 Temizleyicisi ile nemlendirmek yerine bu mendiller kullanılabilir.

DİKKAT

Temizleme malzemelerinin güvenli ve doğru kullanımı için her bir ürünün üzerindeki önlemleri okuyun.

Temizleme malzemeleri ile ilgili daha fazla bilgi için bu ürünü satın aldığınız distribütör/bayi ile iletişime geçin.

Hata Mesajları

Bu bölümde damgalayıcının hata mesajları açıklanmaktadır.
Hata kodları ve hata mesajları LCD'de görüntülenir. Sorun giderme için görüntülenen hata kodlarına ve hata mesajlarına bakın.

DİKKAT

Aşağıda gösterilenler dışındaki hata mesajları ile ilgili ayrıntılar için tarayıcınızın İşletmen Kılavuzuna bakın.

Hata Kodu	Hata Mesajı	Eylem
J1:5A Hata	Kağıt sıkışması	Damgalayıcıda kağıt sıkışmış. Aşağıdaki işlemleri yapın. ● Sıkışan belgeyi damgalayıcıdan çıkarın. ➡ Sıkışmış Belgeleri Çıkarma (sayfa 35) ● Belgenin damgalayıcıya beslenebilecek belgeler için gereksinimleri karşıladığından emin olun. ➡ Özellikler (sayfa 48) ● Silindirleri temizleyin. ➡ Silindirleri Temizleme (sayfa 41)
U5:4A Hata (*1)	Damgalayıcı Kapağı Açık	Tarama sırasında yazdırma bölümü (damgalayıcı kapağı) açıldı. Belgeyi ADF'den çıkartın ve yazdırma bölümünü (damgalayıcı kapağı) kapatın. Yazdırma bölümünün (damgalayıcı kapağı) düzgün kapatıldığını doğrulayın. Tamamen kapatılıp kapatılmadığını kontrol etmek için yazdırma bölümünü (damgalayıcı kapağı) açın ve ardından tekrar kapatın. ➡ Sıkışmış Belgeleri Çıkarma (sayfa 35)
U6:B4 Hata	Yazdırma kartuşu takılı değil	Yazdırma kartuşu damgalayıcıya doğru şekilde takılmamış. Yazdırma kartuşunun doğru takılıp takılmadığını kontrol edin. ➡ Yazdırma Kartuşunu Takma (sayfa 17) Sorun devam ederse, hata kodunu not edin ve bu ürünü satın aldığınız distribütör/bayi ile iletişime geçin.
U7:B9 Hata	Baskı alanı hatası	Damgalayıcıda yazdırma başlangıç konumunda bir hata oluştu.

Hata Kodu	Hata Mesajı	Eylem
		Yazdırma için başlangıç konumunu ve karakter dizesini, yazdırma alanı belgenin içinde olacak şekilde ayarlayın. ➡ Yazdırılacak Konumu Ayarlama (sayfa 25)
A1:B3 Hata	Damgalayıcı hatası (iletişim zaman aşımı)	Damgalayıcıda bir hata oluştu. Aşağıdaki işlemleri yapın. ● Yazdırma kartuşunun doğru takılıp takılmadığını kontrol edin. ➡ Yazdırma Kartuşunu Takma (sayfa 17) ● EXT kablosunu tekrar takın. ● Tarayıcıyı kapatıp açın. Sorun devam ederse, hata kodunu not edin ve bu ürünü satın aldığınız distribütör/bayi ile iletişime geçin.
A3:B6 Hata	Damgalayıcı hatası (EEPROM)	
A4:B8 Hata	Damgalayıcı hatası (ROM)	
A2:B5 Hata	Damgalayıcı hatası (yazdırma başı)	Damgalayıcıda bir hata oluştu. Aşağıdaki işlemleri yapın. ● Yazdırma kartuşunun doğru takılıp takılmadığını kontrol edin. ➡ Yazdırma Kartuşunu Takma (sayfa 17) ● Yeni bir yazdırma kartuşunu varsa, eski yazdırma kartuşunu yenisiyle değiştirin. ➡ Yazdırma Kartuşunun Değiştirilmesi (sayfa 32) ● EXT kablosunu tekrar takın. ● Tarayıcıyı kapatıp açın. Sorun devam ederse, hata kodunu not edin ve bu ürünü satın aldığınız distribütör/bayi ile iletişime geçin.
H6:B1 Hata	Damgalayıcı sistem hatası	Bir damgalayıcı devre hatası oluştu. Tarayıcıyı kapatıp açın. Sorun devam ederse, hata kodunu not edin ve bu ürünü satın aldığınız distribütör/bayi ile iletişime geçin.

***1:** Tarayıcı beklemedeyken damgalayıcının yazdırma bölümünü (damgalayıcı kapağı) açarsanız hata kodu olmadan sadece bir hata mesajı ekrana gelir. Ayrıca damgalayıcının yazdırma bölümü açıkken işletmen panelindeki düğmeler devre dışıdır.

Ürün Etiketinin Kontrol Edilmesi

Bu bölümde tarayıcı üzerindeki ürün etiketi açıklanmaktadır.

Etiket tabanın altında bulunur.

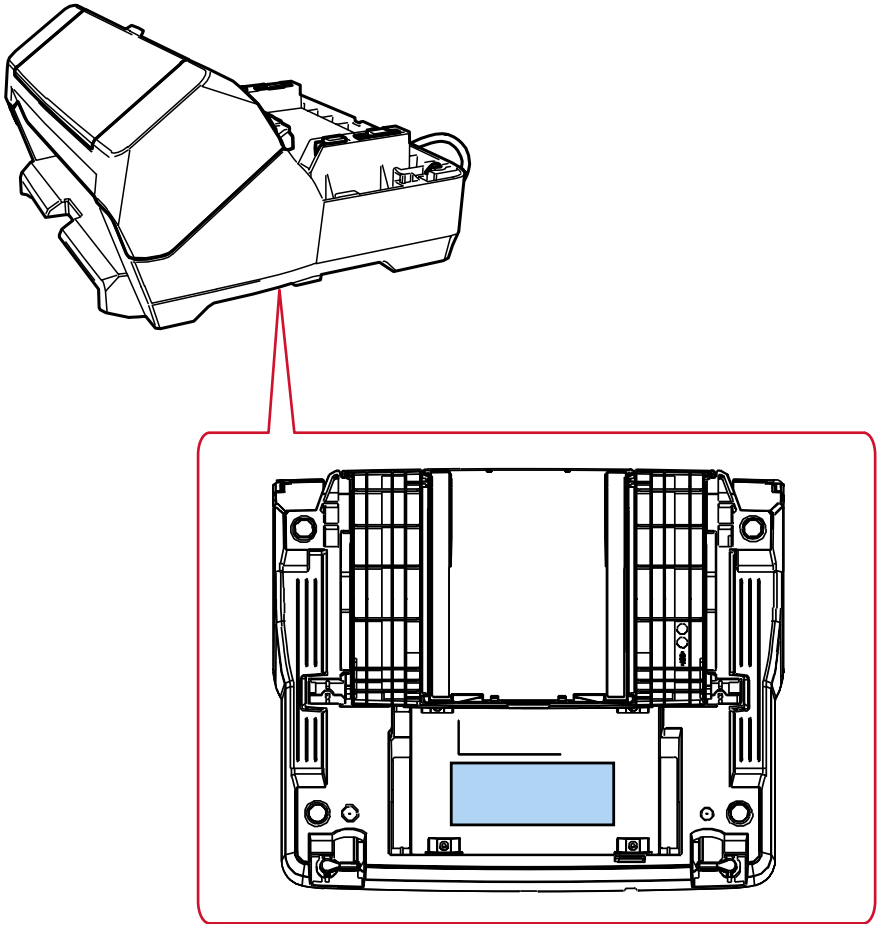

Etiket (örnek): Damgalayıcı bilgilerini gösterir.

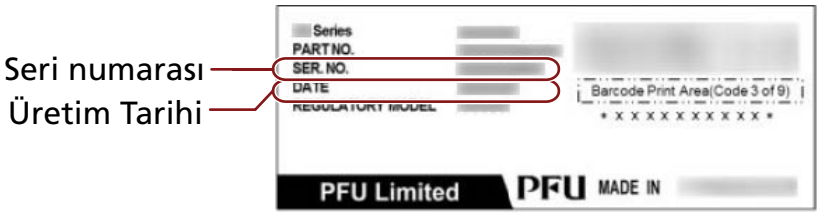

Özellikler

Öğe	Özellik
Yazdırma yöntemi	Isıya duyarlı inkjet yazdırma
Yazdırma türü	Post-imprinter (görüntü taramadan sonra yazdırma), arka yüz baskısı
Karakter yazdırma	**Harfler:** A'dan Z'ye, a'dan z'ye **Rakamlar:** 0, 1'den 9'a **Semboller:**! " # $ % & ' ( ) * + , - . / : ; < = > ? @ [¥] ^ _ ` { | } ¯
Dize başına en fazla karakter sayısı	En fazla 43 karakter
Yazdırma yönü	**Normal, Kalın:** 0º, 180º (yatay), 90º, 270º (dikey) **Dar:** 0º, 180º (yatay)
Karakter boyutu	**Normal, Kalın:** 2,91 (Y) × 2,82 (G) mm (yatay) 2,82 (Y) × 2,91 (G) mm (dikey) **Dar:** 2,91 (Y) × 2,12 (G) mm (yatay)
Karakter sıklığı	**Normal, Kalın:** 3,53 mm **Dar:** 2,54 mm
Yazı tipi stilli	Normal, Kalın
Karakter genişliği	Normal, Kalın, Dar
Yazdırılacak belgeler	Tarayıcı ile taranabilen belgeler Ayrıntılar için tarayıcınızın İşletmen Kılavuzuna bakın. Kağıt boyutunun ve ağırlığının aşağıdaki gibi olduğuna dikkat edin: ● Minimum boyut (genişlik × uzunluk) 50,8 × 69 mm ● Maksimum boyut (genişlik × uzunluk) 304,8 × 431,8 mm/12,00 × 17,00 inç ● Kağıt ağırlığı 52 ila 128g/m^2 (14 ila 34 lb) **DİKKAT** ● Aşağıdaki belge türleri taranmamalıdır: Damgalama hatası, mürekkebin belgeler üzerinde kolayca kurumaması veya belgelerin içinden geçmesi nedeniyle oluşur. Ayrıca mürekkep damgalayıcının içini kirletir ve bu yüzden temizleme döngüsü kısalır.

Öğe	Özellik
	- Termal kağıt, termal aktarım kağıdı, kuşe kağıdı ve sanat kağıdı gibi parlak yüzeyli belgeler ● Damgalayıcı takılıyken kredi kartları gibi kalın plastik belgeler ve bir Aktarım Kağıdı taranamaz.
Yazdırma alanı	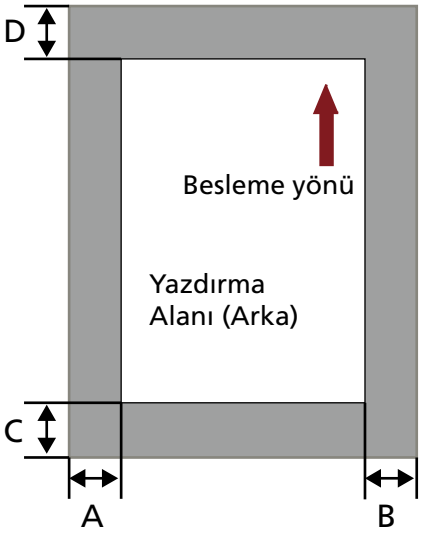 A = 5 mm B = 5 mm C = 5 mm D = 5 mm **DİKKAT** Belgenin kenarından 5 mm'lik alan içerisine yazdırmayın.
Yazdırılacak konumun doğruluğu	**Besleme yönü:**±4 mm (başlangıç konumundan)
Boyut	**Tarayıcı olmadan:**360 (G) × 435 (D) × 228 (Y) (mm) **Tarayıcı ile** 360 (G) × 435 (D) × 264 (Y) (mm) Derinlik, EXT kablosu, ADF kağıt kanalı (besleyici) ve çıktı rafı hariç olarak tarayıcının boyutunu belirtir.
Ağırlık	4,2 kg
Çevre koşulları	**Sıcaklık:**10 ila 35°C **Nem:** 20 ile 80% arası
Sarf malzemeleri	Yazdırma kartuşu (Parça No: CA00050-0262)

Öğe	Özellik
	Yazdırılabilir karakter sayısı: 4.000.000 karakter (yazdırılabilir karakter sayısı, yazdırılacak karakterlere göre farklılık gösterir.) **Önerilen değiştirme döngüsü:** 4.000.000 karakter veya ambalajın açıldığı andan itibaren 6 ay (Yazdırma kartuşunun belirli bir son kullanma tarihi vardır ve son kullanma süresi, ambalajın açılmış olup olmamasına göre değişir. Yazdırma kartuşunu kullanmaya ambalajın üzerinde yazılı olan son kullanma tarihinden önce başlayın.)

Sorularınız için İletişim Bilgileri

- **Sorularınız için İletişim Bilgileri**

  Aşağıdaki web sayfasındaki iletişim listesine bakınız:
  https://www.pfu.ricoh.com/global/scanners/contacts/

  - fi Series görüntü tarayıcılar
    Tarayıcı ile ilgili diğer sorular için aşağıdaki web sayfasına bakınız:
    https://www.pfu.ricoh.com/global/scanners/fi/support/index.html
    Yukarıdaki web sayfasında sorununuza çözüm bulunamıyorsa aşağıdaki web sayfasında distribütörün/bayinin iletişim bilgilerine bakınız:
    https://www.pfu.ricoh.com/global/scanners/inquiry.html

- **Sarf Malzemelerini veya Temizleme Malzemelerini Satın Almak için İletişim Bilgileri**

  https://www.pfu.ricoh.com/global/scanners/contacts/