P3PC-7762-01RUZ0

RICOH

RICOH fi-760PRB Впечатывающее устройство

Руководство по эксплуатации

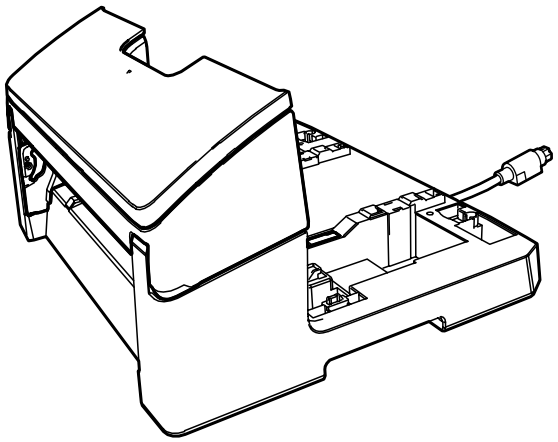

Содержание

Введение 4

Товарные знаки **4**

Производитель **4**

Дата выпуска/выпустившая компания **4**

Информация о безопасности **4**

Сокращения, используемые в данном руководстве **5**

Символы со стрелками в данном руководстве **5**

Примеры экранов в этом руководстве **6**

Примечание **6**

Подготовка 7

Проверка комплектации **7**

Названия составляющих частей **7**

Без сканера 7

Со сканером 8

Внутренняя часть впечатывающего устройства 9

Установка и пробная печать 10

Установка впечатывающего устройства **10**

Установка картриджа печати **18**

Тест печать **22**

Шаблоны печати и результаты 23

Базовые операции 25

Задание положения для печати **25**

Использование направляющих бумаги **27**

Печать рядом с краем документа, размер которого больше портретного A6 28

Удаление направляющих бумаги 30

Установка направляющих бумаги 30

Настройки впечатывающего устройства **31**

Замена картриджа печати **32**

Удаление застрявших документов **35**

Ежедневный уход 37

Чистка картриджа печати **37**

Чистка впечатывающего устройства **38**

Чистка валиков **41**

Чистящие материалы **44**

Сообщения об ошибках 45

Просмотр паспортной таблички продукта 48

Технические характеристики 49

Контакты для справок 52

Введение

Благодарим за покупку данного продукта.
Данный продукт является дополнительным устройством для использования с RICOH fi-8600 или RICOH fi-7600, позволяющим печатать текст (например, буквы и цифры) на документе после сканирования.
В данном руководстве описывается процесс установки и подключения, базовые операции и плановое обслуживание продукта. Пользуйтесь продуктом надлежащим образом в соответствии с руководством.
Инструкции по использованию RICOH fi-8600 или RICOH fi-7600 см. в Руководство по эксплуатации RICOH fi-8600/fi-8700/fi-8700S или Руководство по эксплуатации RICOH Image Scanner fi-7600/fi-7700/fi-7700S.
Надеемся, данное руководство позволит вам использовать продукт наиболее эффективно.

Товарные знаки

Microsoft, Windows и Windows Server являются товарными знаками группы компаний Microsoft.
PaperStream является зарегистрированным товарным знаком компании PFU Limited в Японии.
Другие названия компаний и названия продуктов являются зарегистрированными товарными знаками или товарными знаками соответствующих компаний.

Производитель

PFU Limited
YOKOHAMA i-MARK PLACE, 4-5 Minatomirai 4-chome, Nishi-ku, Yokohama-shi, Kanagawa 220-8567 Japan.

Дата выпуска/выпустившая компания

Дата выпуска: Август 2026
Выпущено: PFU Limited
Модель регулирования: P3740D
© PFU Limited 2017-2026

Информация о безопасности

Прилагаемое руководство "Меры предосторожности" содержит важную информацию о безопасном и надлежащем использовании продукта.
Перед использованием сканера прочитайте и уясните эту информацию.

Сокращения, используемые в данном руководстве

Операционные системы и продукты в данном руководстве обозначаются следующим образом.

Название	Обозначение
Windows® 10 Домашняя (32-бита / 64-бита) Windows® 10 Профессиональная (32-бита / 64-бита) Windows® 10 Корпоративная (32-бита / 64-бита) Windows® 10 для образовательных учреждений (32-бита / 64-бита)	Windows 10 (*1)
Windows® 11 Домашняя (64-бита) Windows® 11 Профессиональная (64-бита) Windows® 11 Корпоративная (64-бита) Windows® 11 для образовательных учреждений (64-бита)	Windows 11 (*1)
Windows Server™ 2016 Standard (64-бита)	Windows Server 2016 (*1)
Windows Server™ 2019 Standard (64-бита)	Windows Server 2019 (*1)
Windows Server™ 2022 Standard (64-бита)	Windows Server 2022 (*1)
Windows Server™ 2025 Standard (64-бита)	Windows Server 2025 (*1)
PaperStream IP (TWAIN) PaperStream IP (TWAIN x64) PaperStream IP (ISIS) fi-8000 Series	Драйвер PaperStream IP
RICOH fi-760PRB Впечатывающее устройство	впечатывающее устройство
RICOH fi-8600 RICOH fi-7600	сканер
Руководство по эксплуатации RICOH fi-8600/fi-8700/fi-8700S Руководство по эксплуатации RICOH Image Scanner fi-7600/fi-7700/fi-7700S	Руководство по эксплуатации

***1:**Если нет разницы между различными версиями вышеперечисленных операционных систем, используется общий термин "Windows".

Символы со стрелками в данном руководстве

Символы правой стрелки (→) используются для разделения значков или параметров меню, которые необходимо выбрать в последовательности.

Пример:Нажмите меню [Пуск] → [Панель управления].

Примеры экранов в этом руководстве

Снимки экранов продуктов Microsoft приводятся с разрешения корпорации Microsoft.
Примеры экранов в данном руководстве могут быть изменены без предварительного уведомления в целях усовершенствования продукта.
Если фактический отображаемый экран отличается от примеров экрана в данном руководстве, работайте в соответствии с действительным отображаемым экраном, одновременно обращаясь к руководству пользователя, используемого приложения сканера.
Примеры экранов используемых в данном руководстве являются экранами драйвера PaperStream IP.
Снимки экранов, используемые в этом руководстве, приводятся для Windows 10. Фактические окна и операции могут отличаться в зависимости от операционной системы. Обратите внимание, что экраны и операции могут также отличаться от приведенных в данном руководстве после обновления программного приложения сканера. В этом случае смотрите руководство, предоставляемое при обновлении программного обеспечения.

Примечание

- Содержание данного руководства может изменяться без предварительного уведомления.
- PFU Limited не несет ответственности за случайные или косвенные убытки, возникшие в результате использования данного продукта, а также за любые претензии третьих лиц.
- Копирование содержания данного руководства, полностью или частично, а также приложений сканера запрещено законом об авторском праве.

Подготовка

Проверка комплектации

Просмотрите список комплектации, прилагаемый к впечатывающему устройству, чтобы убедиться в наличии всех элементов в комплекте.
В случае отсутствия или поломки какого-либо компонента обратитесь к дистрибьютору/дилеру, у которого приобретался продукт.
Бережно пользуйтесь продуктом и аксессуарами.

Названия составляющих частей

Без сканера

- **Передняя сторона**

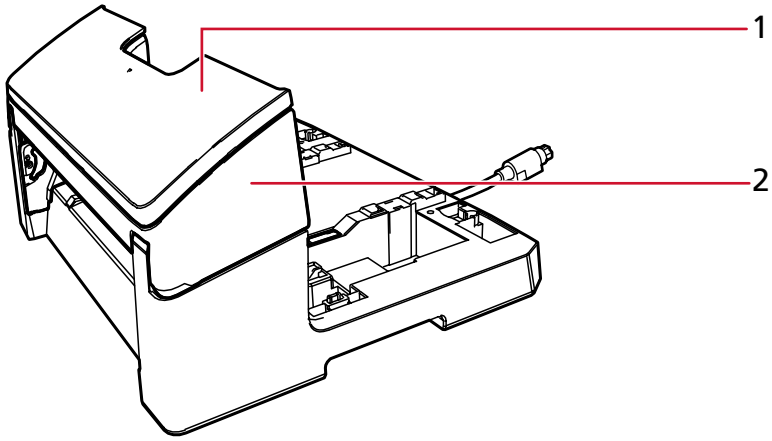

1 Крышка картриджа печати

2 Секция печати (крышка впечатывающего устройства)

- **Задняя сторона**

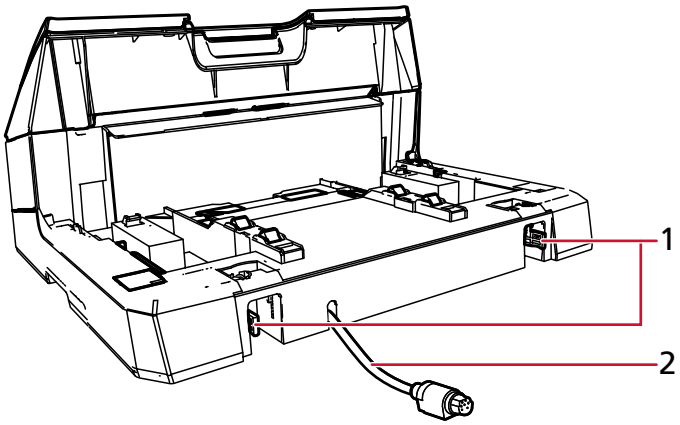

1 Замок

2 Кабель EXT

Со сканером

- **Передняя сторона**

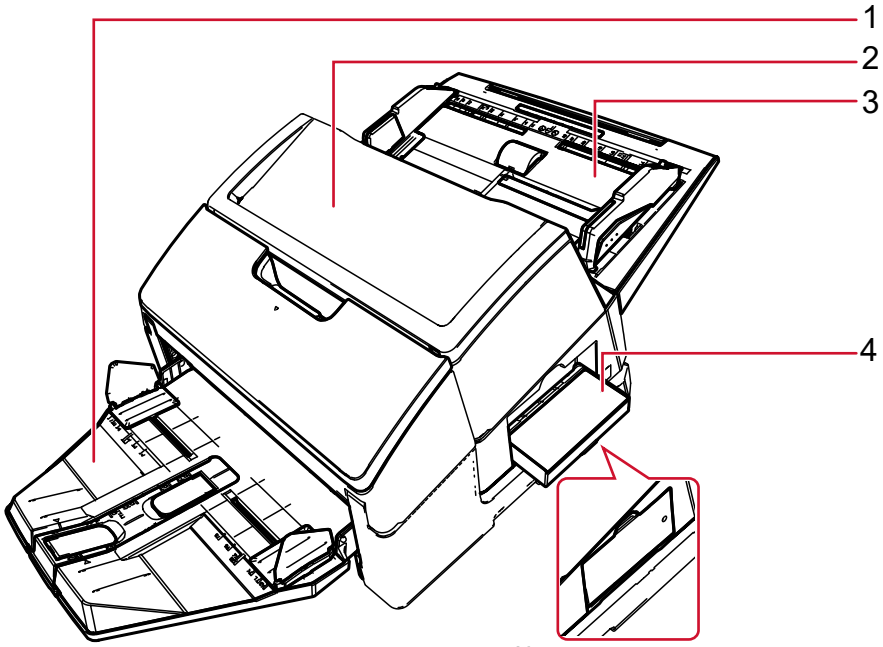

Когда панель управления установлена сбоку сканера

1 Укладчик

2 АПД (Автоматический Податчик Документа)

3 Лоток бумаги АПД (податчик)

4 Панель управления

- **Задняя сторона**

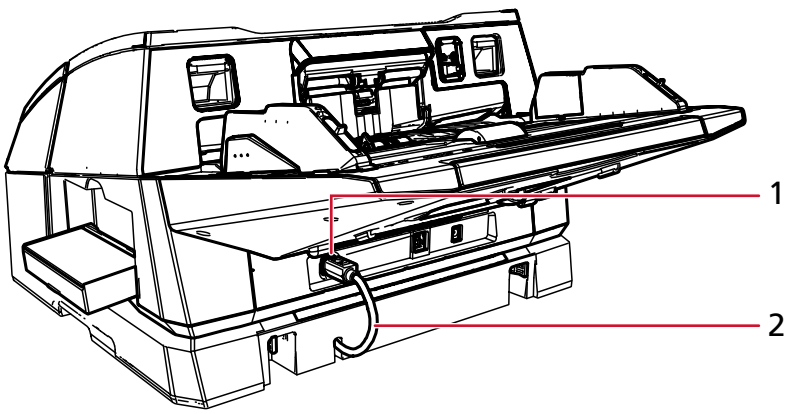

1 Разъем EXT

2 Кабель EXT

Внутренняя часть впечатывающего устройства

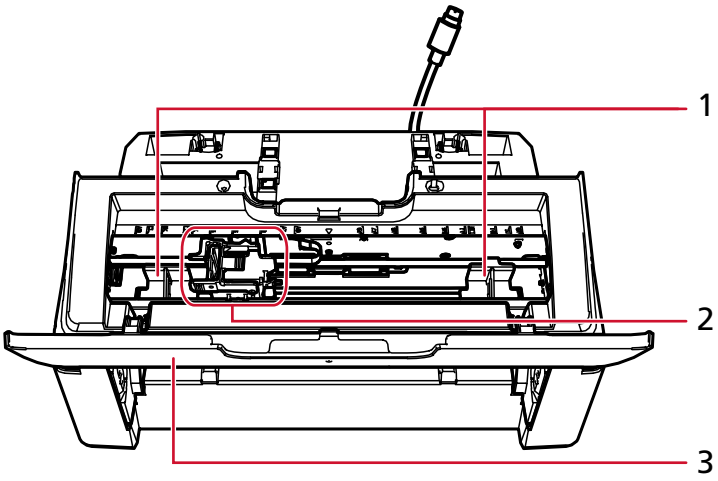

1 Направляющая бумаги

2 Держатель картриджа печати

3 Крышка картриджа печати

Установка и пробная печать

Установка впечатывающего устройства

Установите впечатывающее устройство по следующей процедуре.

1 Выключите сканер и отсоедините кабель питания.

2 Удалите укладчик из сканера.

a Убедитесь, что укладчик установлен в нижнее положение.
Вы можете опустить положение укладчика, наклонив его вверх.

b Удерживайте центр (1) укладчика и слегка согните его, чтобы извлечь правую сторону (2) укладчика из паза по направлению стрелки.

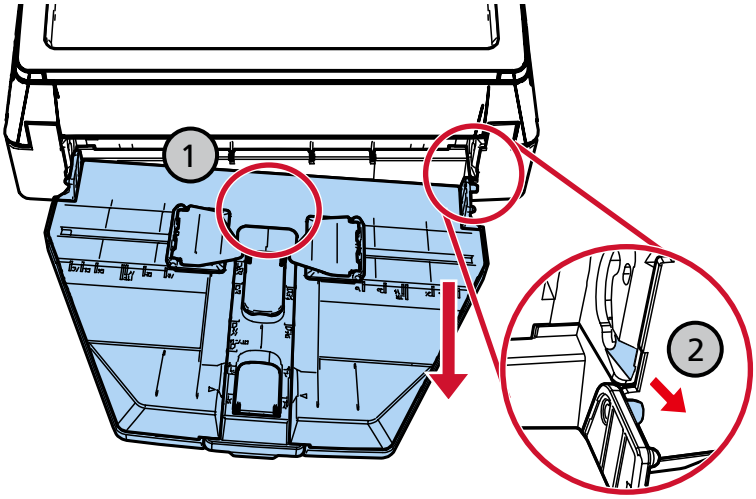

ВНИМАНИЕ

- Необходимо удалить укладчик перед установкой впечатывающего устройства.
- Вытягивая укладчик, не прикладывайте силу, так как это может повредить его.

3 Подсоедините направляющую крепления к сканеру.

a Убедитесь, что направление направляющей крепления совпадает с направлением, показанным на следующем рисунке.



b Посмотрите в сканер снизу для проверки положения планки.

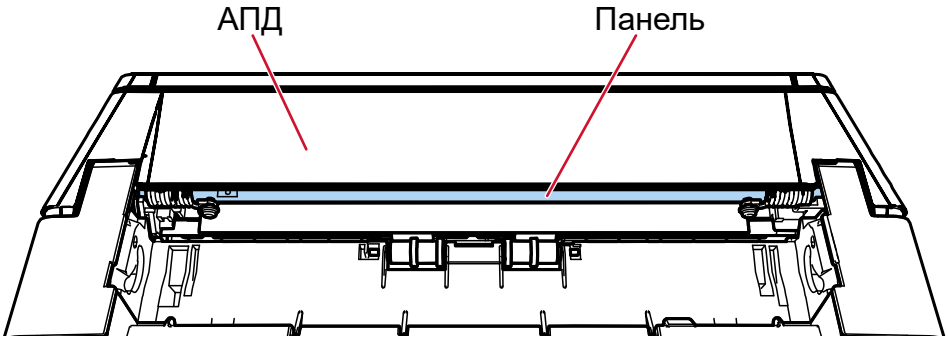

c Совместите направляющую крепления с планкой.

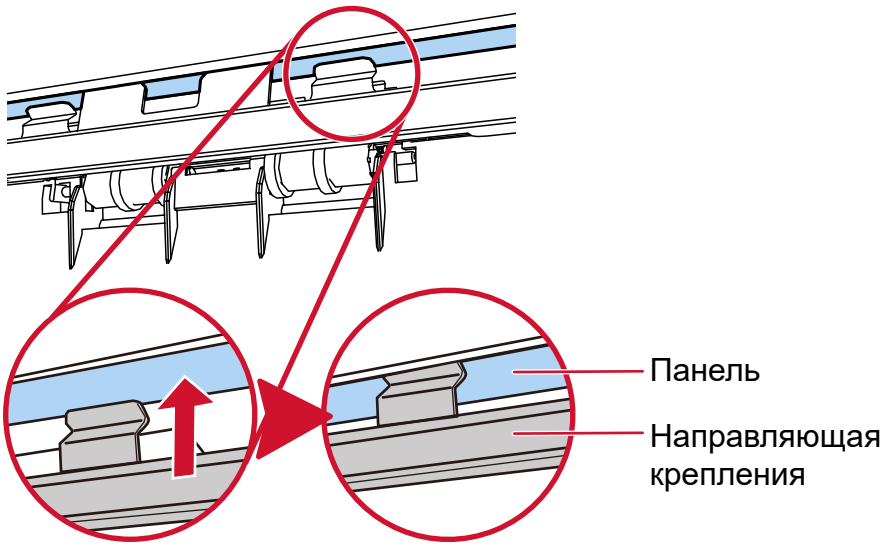

d Приподнимите направляющую крепления снизу для фиксации.

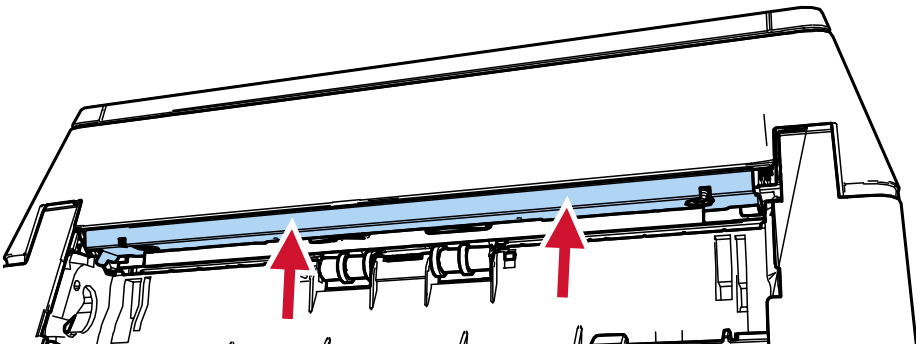

ВНИМАНИЕ

Проверьте следующее после крепления направляющей крепления.

- Направляющая крепления не наклонена.
- Направляющая крепления установлена на сканер и не свешивается.

Правильно: Направляющая крепления установлена правильно.

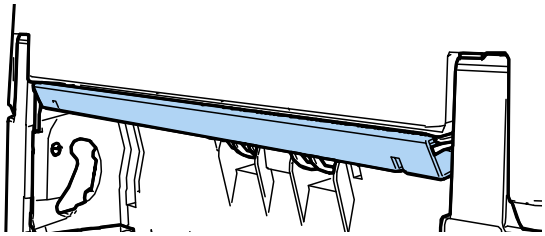

Неправильно: Направляющая крепления наклонена.

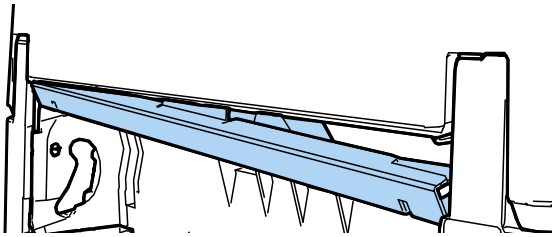

Неправильно: Направляющая крепления свешивается.

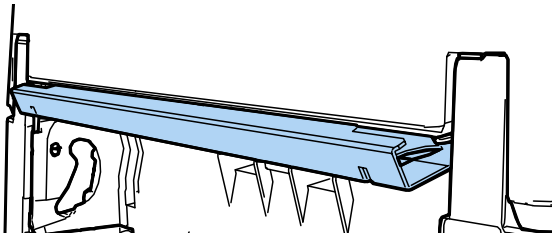

СОВЕТ

Чтобы снять направляющую крепления, прижмите пальцами направляющую крепления и сдвиньте ее вниз.

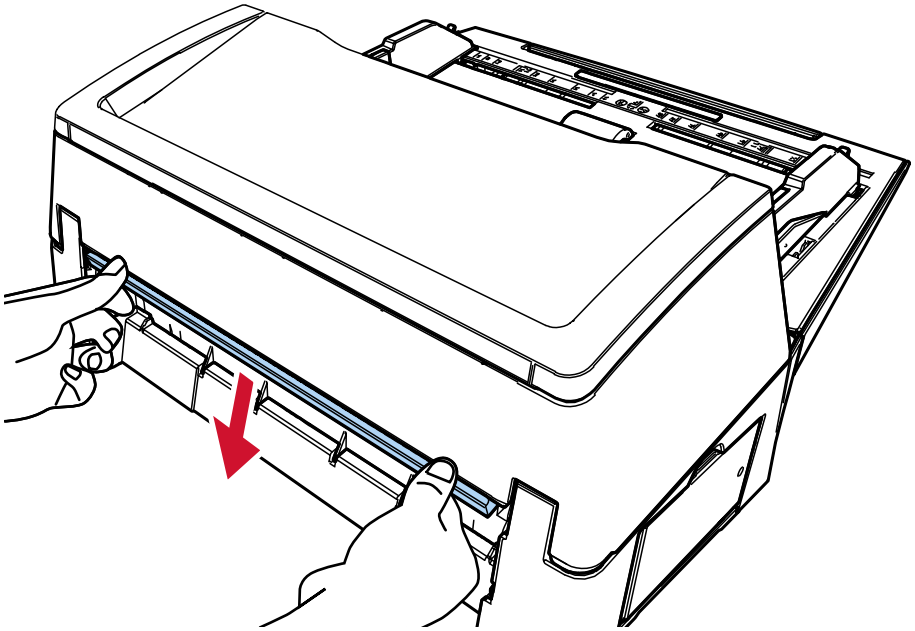

4 Установите впечатывающее устройство на сканер.

Удерживая сканер над задней частью впечатывающего устройства, осторожно опускайте его на основание впечатывающего устройства до фиксации на месте.

Убедитесь, что между податчиком и сканером нет зазора.

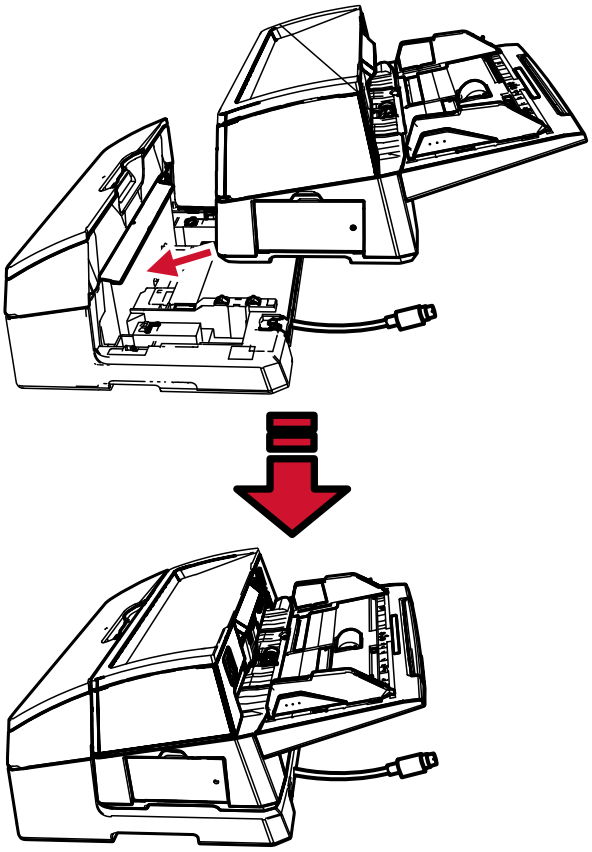

ВНИМАНИЕ

Следите, чтобы не прищемить пальцы или кабель EXT.

5 **Поднимите замки (два замка на задней стороне).**

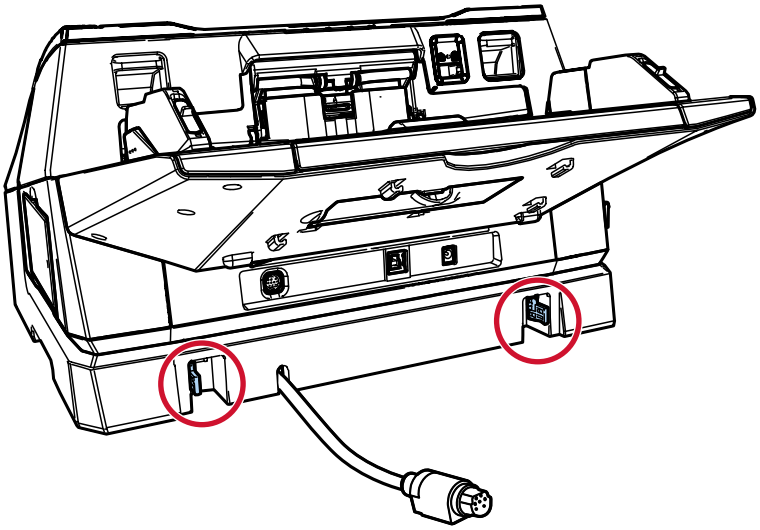

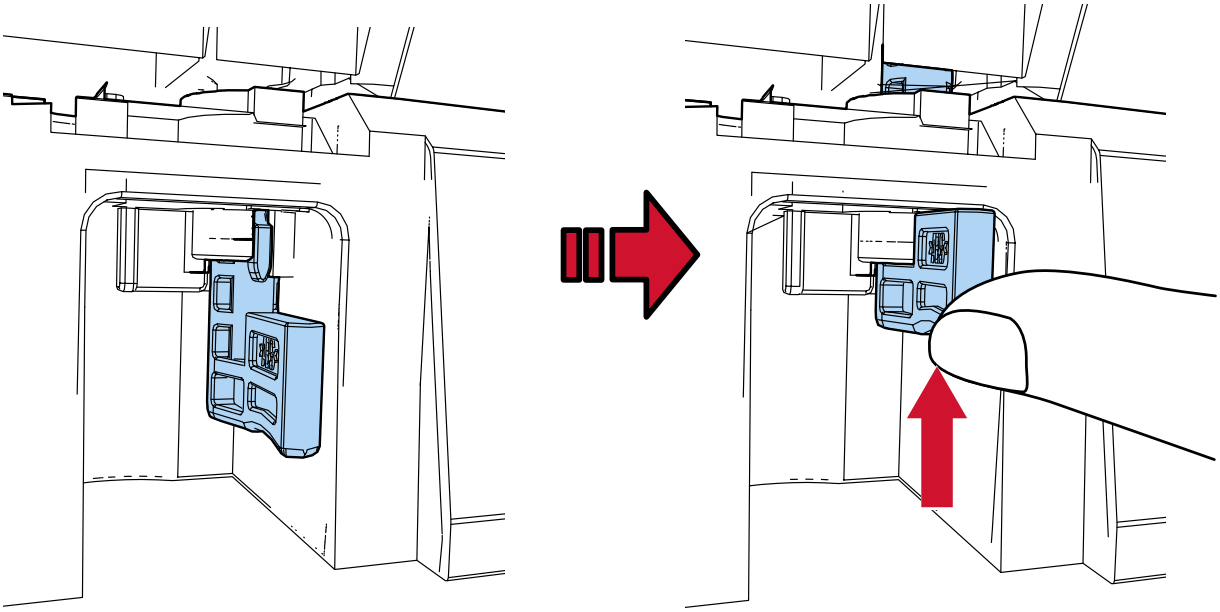

6 **Поверните замки (два замка на задней стороне) вовнутрь.**

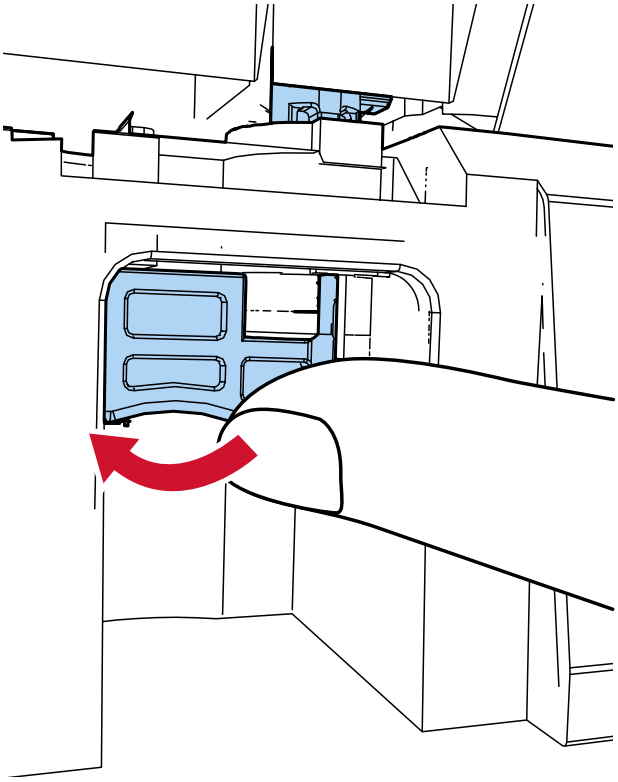

7 **Подключите кабель EXT к разъему EXT на задней стороне сканера.**

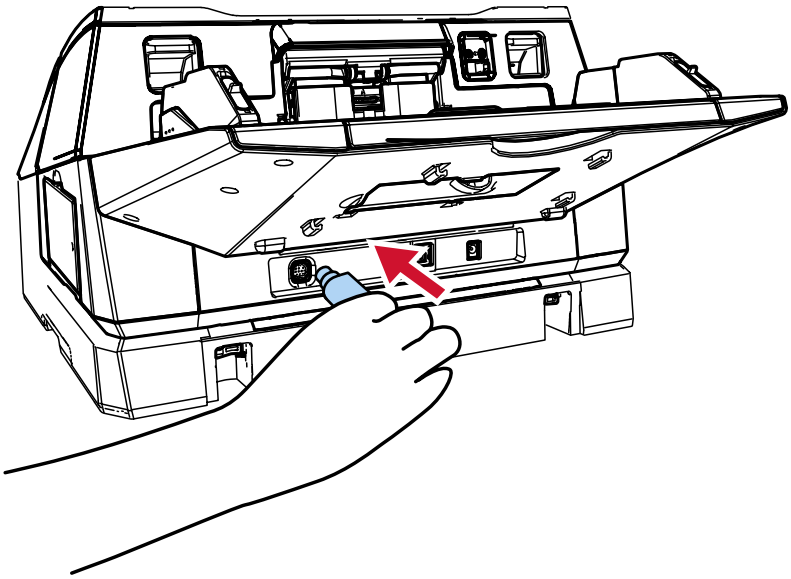

ВНИМАНИЕ

Если кабель EXT не подключен, впечатывающее устройство не будет работать.
Сканирование документов без подключения кабеля приведет к застреванию бумаги.

8 **Установите укладчик (удаленный в шаге 2) на переднюю сторону впечатывающего устройства.**

a Вставьте выступ на правой стороне укладчика в паз (1) и прижмите левую сторону укладчика вдоль паза (2) по направлению стрелки.

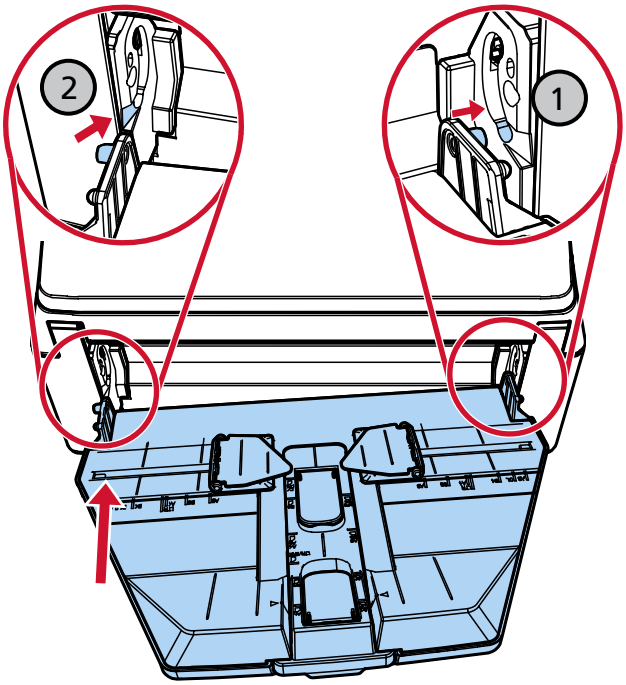

9 Подключите кабель питания.

ВНИМАНИЕ

Не перемещайте сканер с установленным впечатывающим устройством.
Это может привести к повреждению впечатывающего устройства.

Установка картриджа печати

Установите картридж печати по следующей процедуре.

ВНИМАНИЕ

При установки картриджа печати следите за правильностью ориентации.

1 Выключите сканер.

2 Откройте крышку картриджа печати.

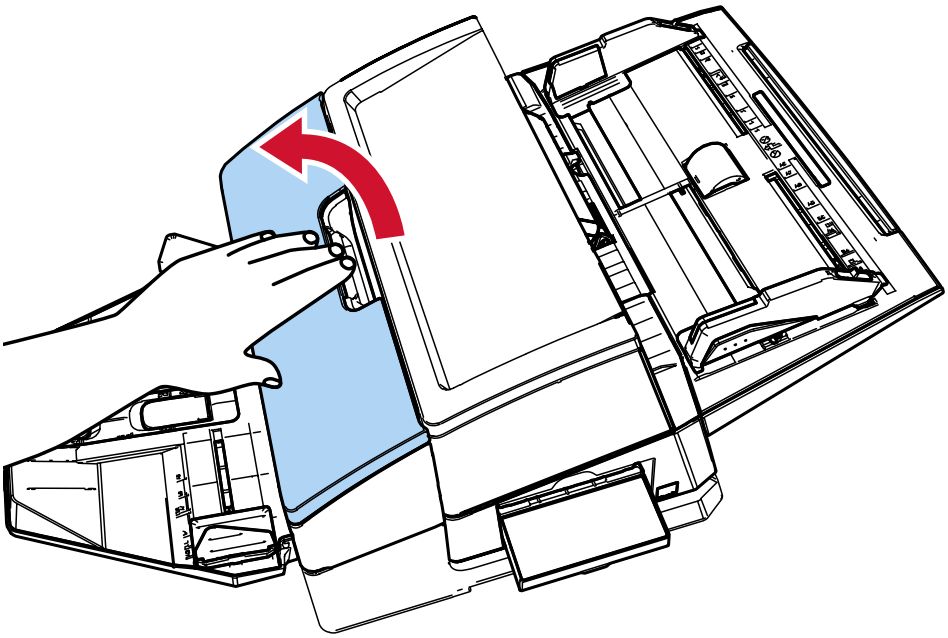

3 При покупке впечатывающего устройства и установке картриджа печати в первый раз снимите ленту, удерживающую держатель картриджа печати и направляющие бумаги.

4 Сожмите и опустите рычаги держателя картриджа печати пальцами, как показано ниже, чтобы поднять рычаги на другом конце.

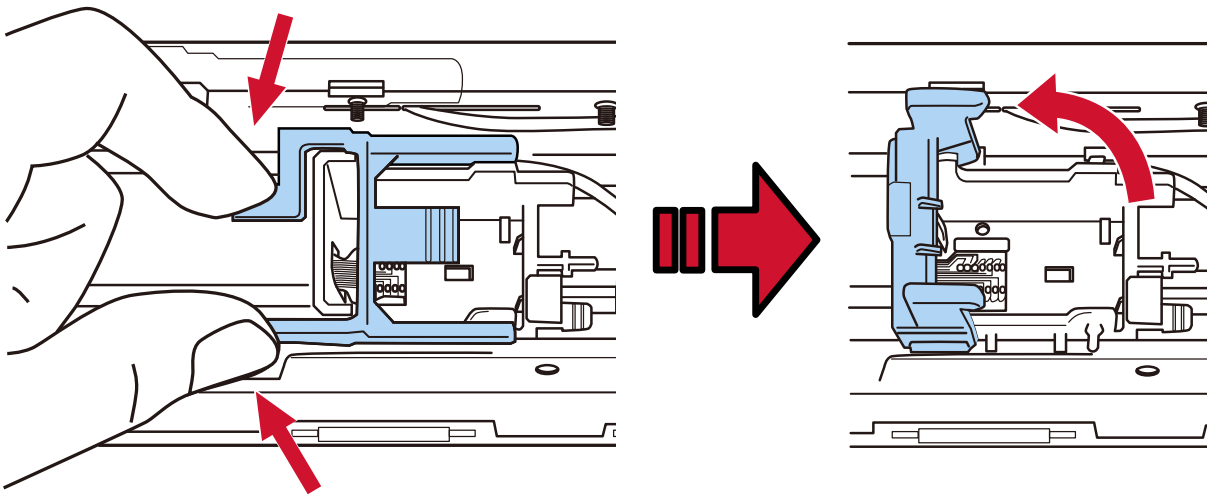

5 Извлеките картридж печати из упаковки.

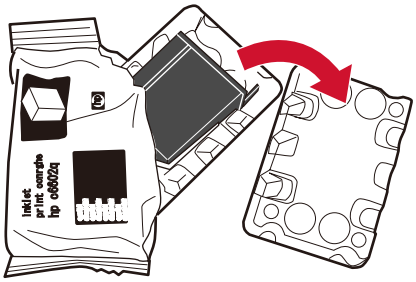

6 Снимите защитную ленту с картриджа печати.

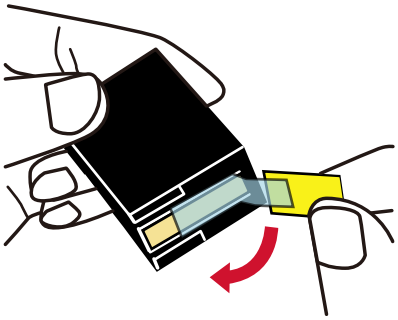

ВНИМАНИЕ

- Не устанавливайте ленту на место после снятия.
- Не касайтесь печатающей головки картриджа печати (деталь (A) и платы сопла (B)) руками. Это может привести к неправильной печати.

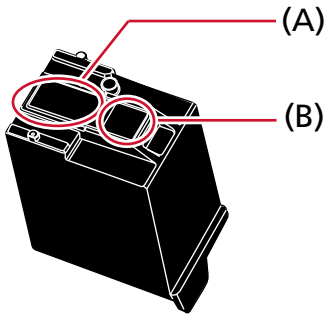

7 Направив язычок (C) на картридже печати вправо, поместите картридж печати в держатель.

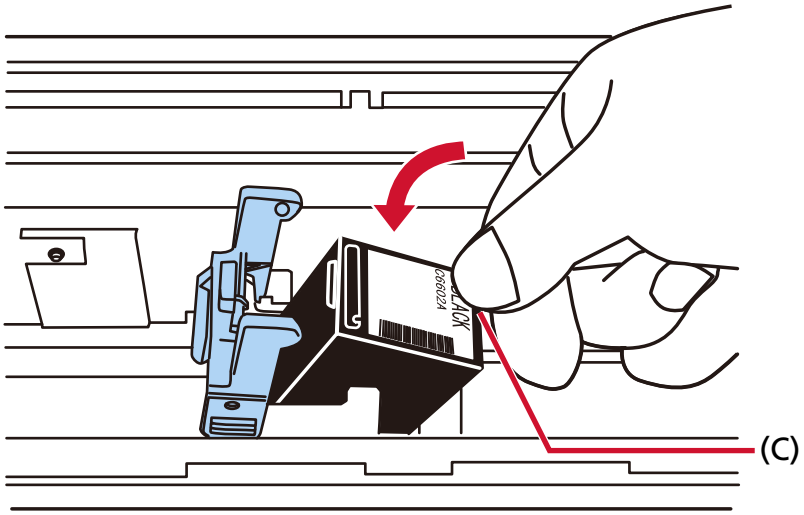

ВНИМАНИЕ

Следите, чтобы картридж печати не прищемил ленту печати (D) во избежание ее повреждения.

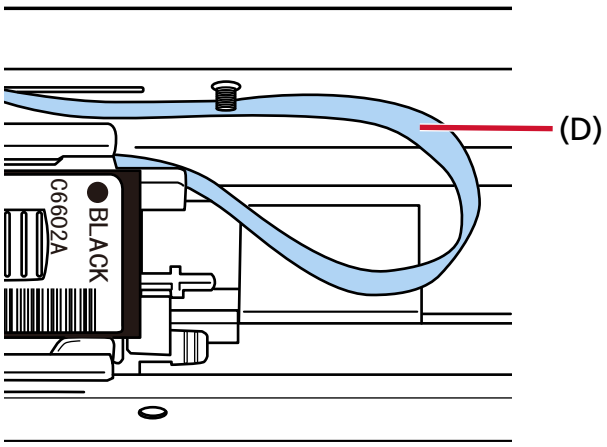

8 Опустите рычаг держателя картриджа печати вниз до фиксации и установите картридж печати на место.

Убедитесь, что защелки (E) на рычаге надежно фиксируют картридж.

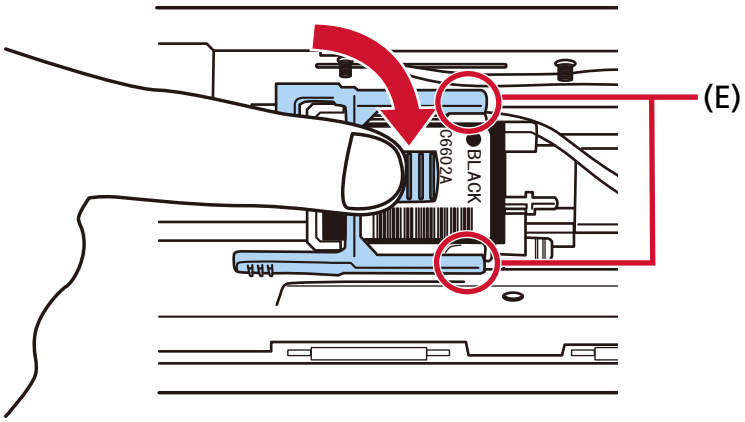

9 Переместите держатель картриджа печати в соответствующее положение для печати.

➡ Задание положения для печати (страница 25)

10 Закройте крышку картриджа печати.

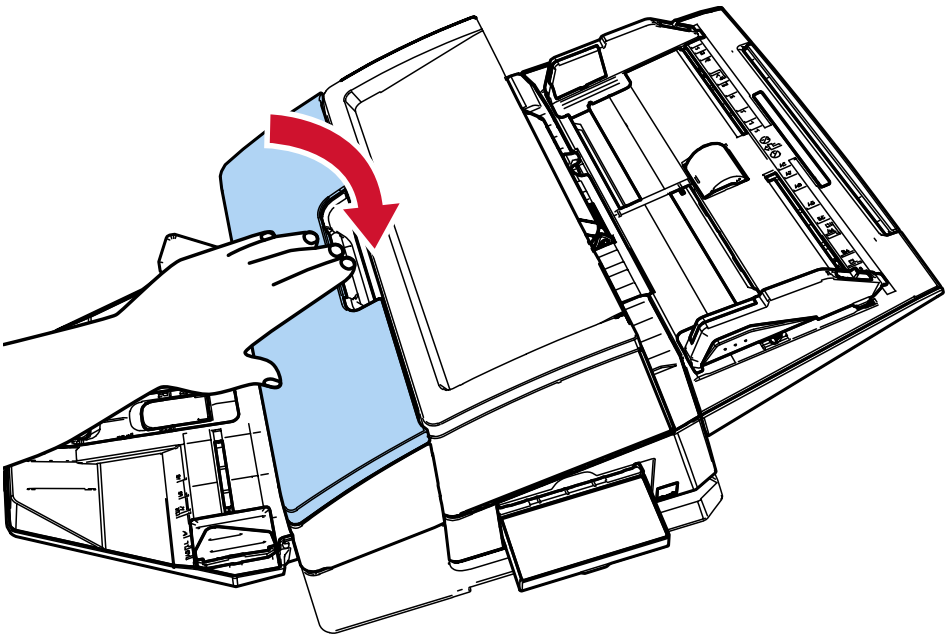

ВНИМАНИЕ

Если вы не будете использовать впечатывающее устройство длительное время, извлеките картридж печати.

Чернила будут расходоваться при каждом включении сканера, даже если печать не выполняется.

Тест печать

После установки картриджа печати, проверьте правильность выполнения печати.

СОВЕТ

Для получения подробной информации о панели управления смотрите руководство по эксплуатации сканера.

1 Нажмите кнопку [Power] на панели управления сканера.

Для fi-8600 (пример)

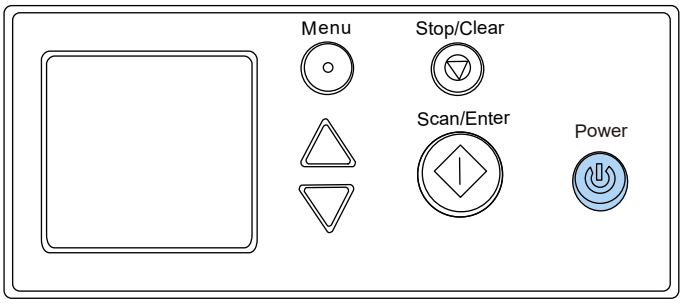

Окно [Готово] отобразится на ЖК-дисплее.

2 Загрузите пустые документы в сканер.

Загрузите один или несколько документов.

Используйте чистую бумагу формата A3 или Double Letter.

Если размер бумаги меньше A4 или Letter, печать может завершиться с ошибкой.

3 Убедитесь, что держатель картриджа печати расположен в пределах ширины документа.

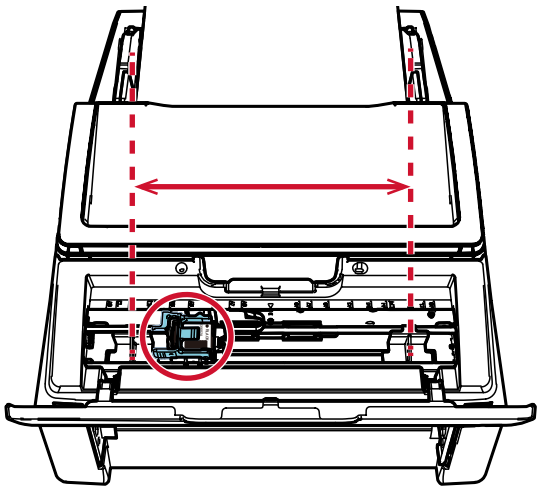

4 Нажмите кнопку [Menu].

Окно [Меню настроек] отобразится на ЖК-дисплее.

5 Нажмите кнопку [△]/[▽] и выберите [3:Тест печать], а затем нажмите кнопку [Scan/Enter].

Окно [Число сканированных листов] отобразится на ЖК-дисплее.

ВНИМАНИЕ

Если впечатывающее устройство отсоединено или подсоединено неправильно, на ЖК-дисплее отобразится [Невозможно использовать данную функцию так как Впечатывающее устройство не подсоединено.].

6 Нажмите кнопку [△]/[▽] и выберите [1:Только один лист] либо [2:Несколько листов], а затем нажмите кнопку [Scan/Enter] для подтверждения.

Если выбрано [2:Несколько листов], печать выполняется для всех листов в сканере.

Окно [Шаблон печати] отобразится на ЖК-дисплее.

7 Нажмите кнопку [△]/[▽] и выберите шаблон печати, а затем нажмите кнопку [Scan/Enter].

Для получения дополнительной информации о шаблонах печати смотрите Шаблоны печати и результаты (страница 23).

Окно [Тест печать] отобразится на ЖК-дисплее.

8 Нажмите кнопку [△]/[▽] и выберите [1:Да], а затем нажмите кнопку [Scan/Enter].

Пустые листы будут поданы в сканер, и впечатывающее устройство отпечатает шаблон печати, оставив промежуток в 5 мм (с допуском в 4 мм внутрь или наружу) от края каждого документа.

ВНИМАНИЕ

Не перемещайте впечатывающее устройство и не толкайте его во время печати.
Это может привести к неправильной печати.

9 Для завершения пробной печати нажмите кнопку [Power] на панели управления сканера, чтобы выключить питание сканера.

Шаблоны печати и результаты

- **Шаблон печати**

Шаблон 1 (по горизонтали):

ABCDEFGHIJKLMNOPQRSTUVWXYZ[¥]^_`00000000

Шаблон 2 (по горизонтали):

abcdefghijklmnopqrstuvwxyz{|}¯00000000

Шаблон 3 (по горизонтали):

!"#$%&'()*+,-./0123456789:;<=>?@00000000

Шаблон 4 (по вертикали):

ABCDEFGHIJKLMNOPQRSTUVWXYZ[¥]^_`00000000

Шаблон 5 (по вертикали):

abcdefghijklmnopqrstuvwxyz{|}~00000000

Шаблон 6 (по вертикали):

!"#$%&'()*+,-./0123456789:;<=>?@00000000

СОВЕТ

Секция нумерации "00000000" будет увеличиваться на один, начиная с 0 (ноль).

Пример

При выборе [2:Несколько листов] и [Шаблон 1], загрузите три пустых документа и выполните тест печати. Результаты по каждому листу будут следующими:

1-ый лист: ABCDEFGHIJKLMNOPQRSTUVWXYZ[¥]^_`00000000

2-ой лист: ABCDEFGHIJKLMNOPQRSTUVWXYZ[¥]^_`00000001

3-ий лист: ABCDEFGHIJKLMNOPQRSTUVWXYZ[¥]^_`00000002

- **Шаблон печати и результат**

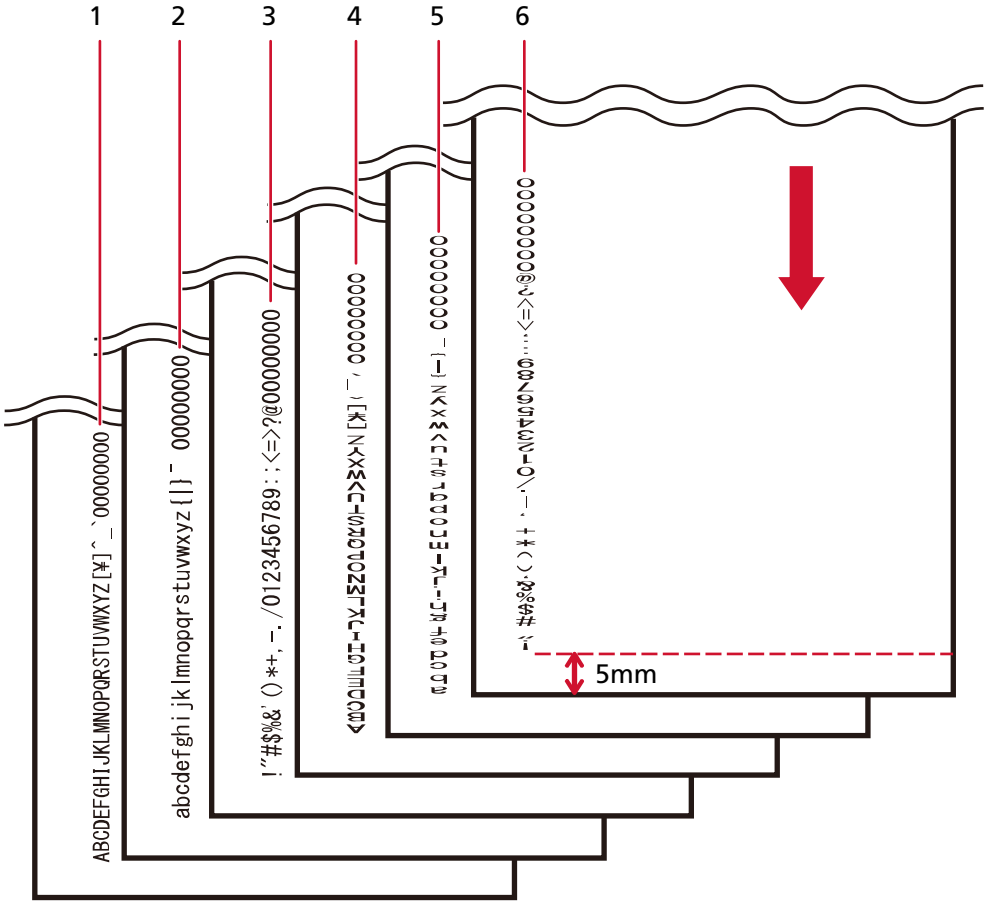

↓: Направление подачи для пустых документов

Базовые операции

Задание положения для печати

Задайте положение для печати по следующей процедуре.

1 Откройте крышку картриджа печати.

2 Переместите держатель картриджа печати в соответствующее положение для печати.

a Сдвиньте держатель картриджа печати влево или вправо в пределах ширины документа.

b Используйте отметки (A) размера документа внутри впечатывающего устройства как направляющие и совместите часть (B) держателя картриджа печати с положением для печати.

Если направляющая бумаги расположена в положении для печати, смотрите Печать рядом с краем документа, размер которого больше портретного A6 (страница 28) для ее перемещения.

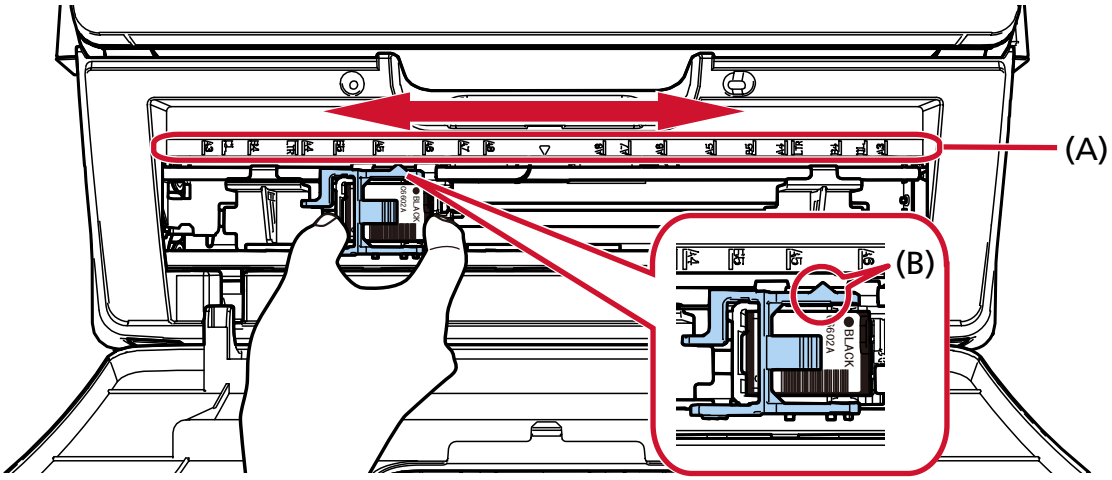

ВНИМАНИЕ

При печати близко к краю документа печать может выйти за диапазон документа, поэтому внимательно задавайте положение картриджа печати.

СОВЕТ

Загрузите документ в сканер и удостоверьтесь, что картридж печати установлен в пределах ширины документа.

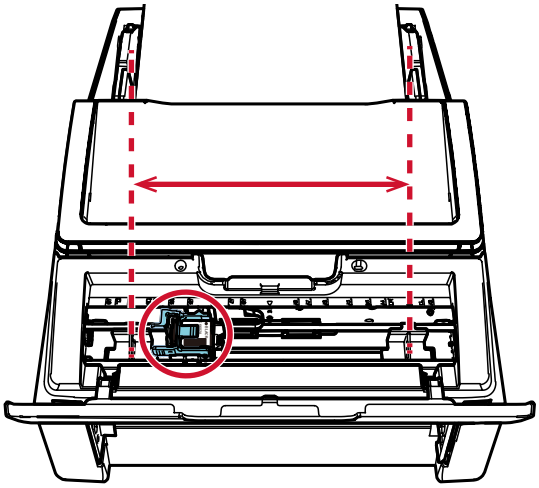

Использование направляющих бумаги

Если документы имеют загнутые края, как на рисунке ниже, используйте направляющие бумаги для предотвращения застревания бумаги.

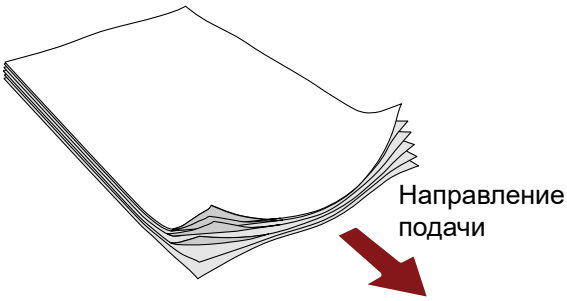

Переместите направляющие бумаги в положения, где проходят края документов, по следующей процедуре.

1. **Загрузите документы в сканер.**
2. **Откройте крышку картриджа печати.**
3. **Переместите направляющие бумаги (A) в положения, где проходят края документов.**
   Используйте отметки (B) размера документов внутри впечатывающего устройство для размещения направляющих бумаги.
   Пример: Для документов размера A4

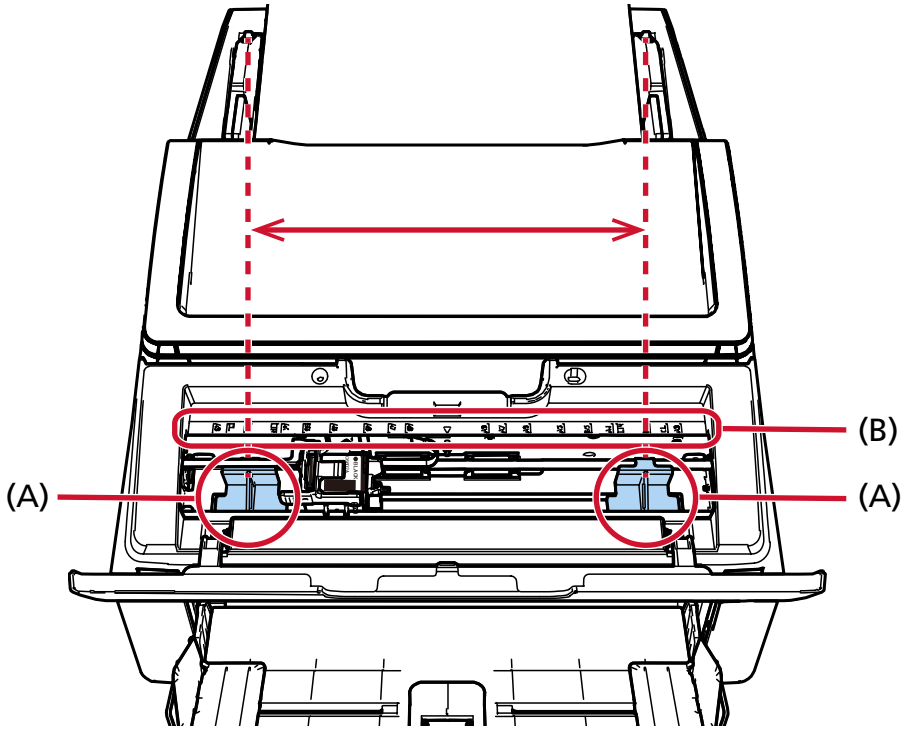

ВНИМАНИЕ

Следите, чтобы направляющие бумаги не касались ленты печати (D) во избежание ее повреждения.

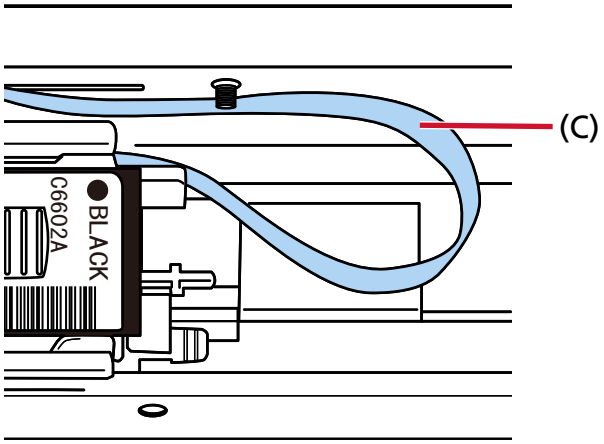

Печать рядом с краем документа, размер которого больше портретного A6

Переместите направляющую бумаги для печати к краю документа, размер которого больше портретного A6.

1. **Удалите направляющую бумаги из положения печати.**

   ➡ Удаление направляющих бумаги (страница 30)

2. **Установите направляющую бумаги в доступное место (A) рядом с центром и сдвиньте держатель картриджа печати к краю (B).**

   ➡ Установка направляющих бумаги (страница 30)

Печать по правому краю

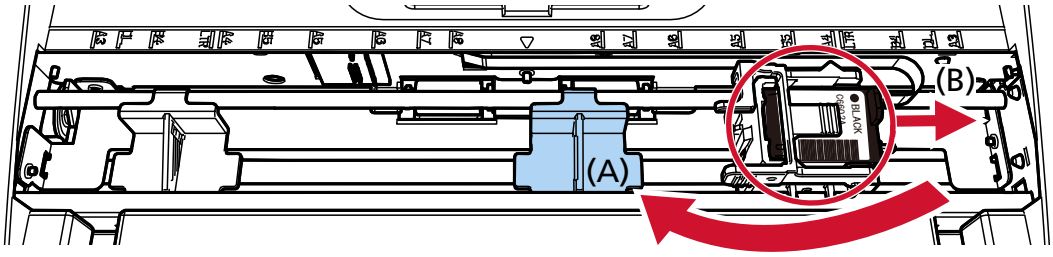

Печать по левому краю

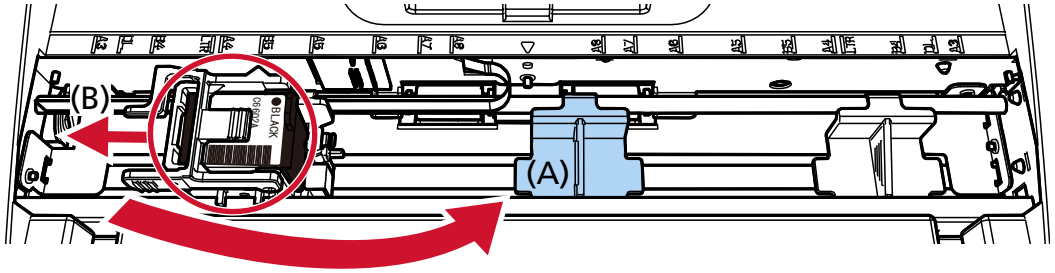

3 Отрегулируйте положение держателя картриджа печати.

➡ Задание положения для печати (страница 25)

Удаление направляющих бумаги

1 **Чтобы удалить направляющие бумаги, сожмите направляющую бумаги пальцами и вытащите ее.**
Если ее трудно удалить, поверните направляющую бумаги, чтобы открыть защелку в (A), а затем вытяните ее.

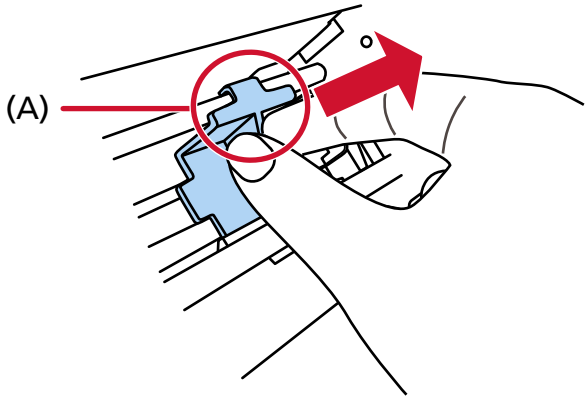

Установка направляющих бумаги

1 **Установите направляющую бумаги на место.**
Убедитесь, что направляющая бумаги находится под металлическим колесиком (A).

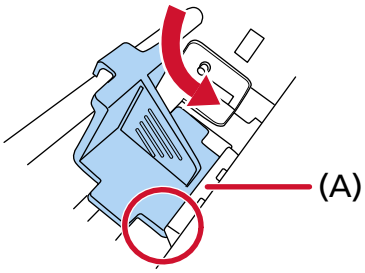

2 **Прижмите часть (B) направляющей бумаги до фиксации.**

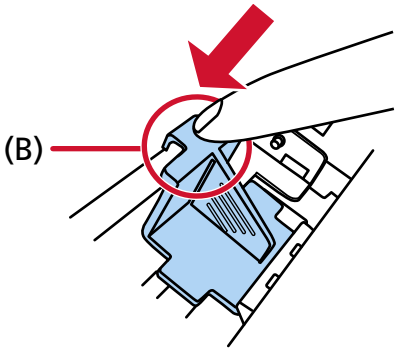

Настройки впечатывающего устройства

Можно сконфигурировать настройки для впечатывающего устройства в драйвере сканера.
Для получения дополнительной информации о конфигурации настроек смотрите справку драйвера сканера.

- **PaperStream IP (TWAIN) (пример)**

  Откройте расширенное диалоговое окно и конфигурируйте настройки в параметре [Впечат-щее устр-во] в [Штемпельное устройство].

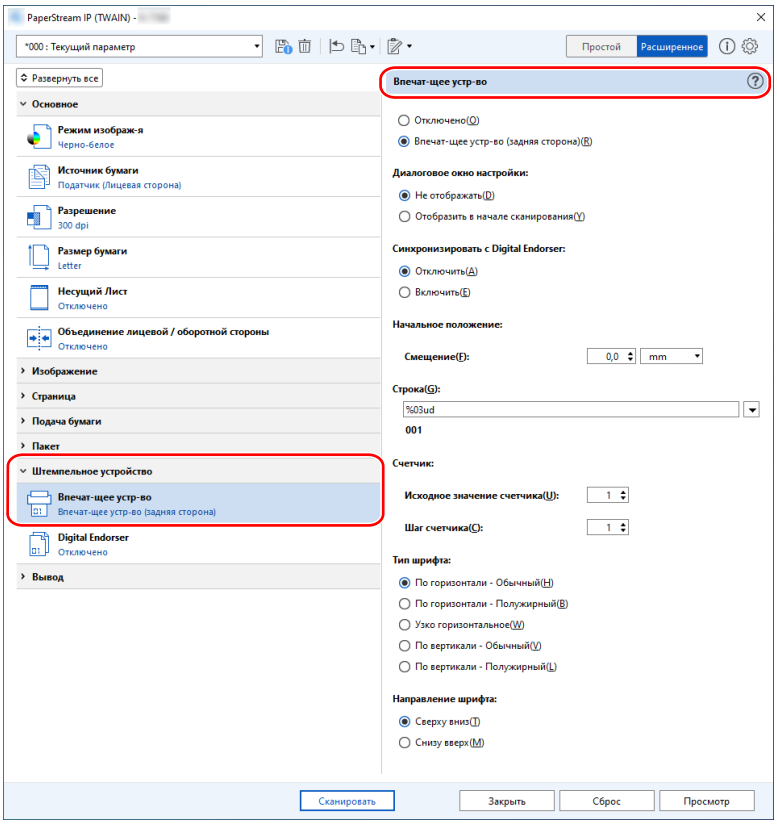

Замена картриджа печати

Картридж печати является расходным материалом.
Замените картридж печати по следующей процедуре.

ВНИМАНИЕ

При отображении следующего сообщения замените картридж печати как можно быстрее.
Если продолжить печать без замены картриджа, полученные отпечатки будут блеклыми.

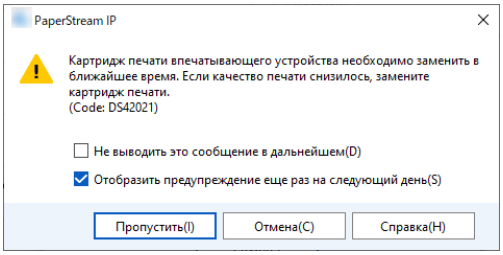

Для получения дополнительной информации о покупке картриджа печати обратитесь к дистрибьютору/дилеру, у которого приобретался продукт.

1 Выключите сканер.

2 Откройте крышку картриджа печати.

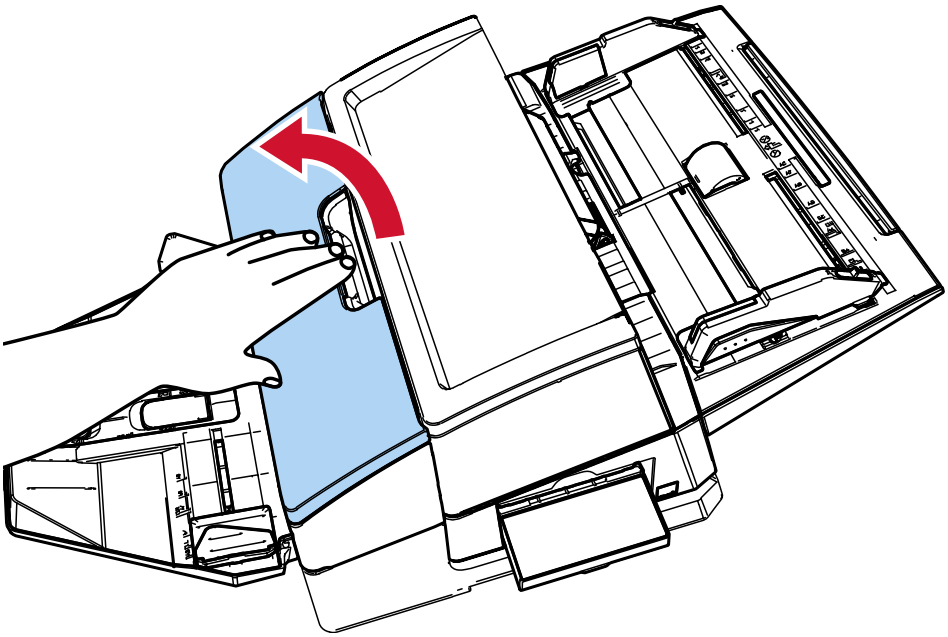

3 Сожмите и опустите рычаги держателя картриджа печати пальцами, как показано ниже, чтобы поднять рычаги на другом конце.

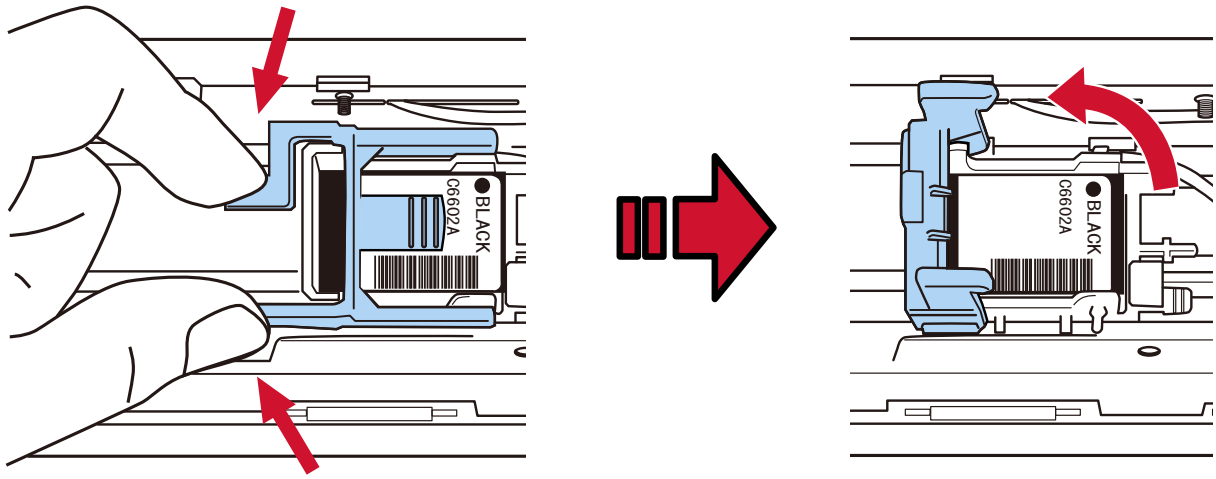

4 Пальцами сожмите и извлеките старый картридж печати.

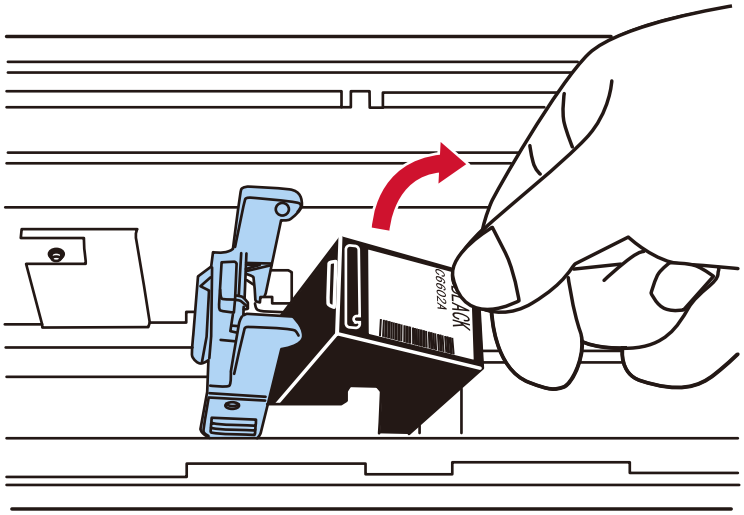

5 Установите новый картридж печати.

➡ Смотрите шаги с 5 по 10 в Установка картриджа печати (страница 18).

ВНИМАНИЕ

При установки картриджа печати следите за правильностью ориентации.

6 Убедитесь, что сканер подключен к компьютеру, затем включите сканер.

Для получения дополнительной информации о подключении сканера к компьютеру смотрите руководство по эксплуатации сканера.

7 Выполните сброс счетчика чернил по следующей процедуре.

ВНИМАНИЕ

Обязательно сбросьте счетчик чернил после замены картриджа печати.

Для сброса счетчика чернил используйте Software Operation Panel.
Для получения подробной информации о Software Operation Panel смотрите руководство по эксплуатации сканера.

a Откройте окно [Software Operation Panel].

Windows 10/Windows Server 2016/Windows Server 2019/Windows Server 2022

Нажмите меню [Пуск] → [fi Series] → [Software Operation Panel].

Windows 11/Windows Server 2025

Нажмите меню [Пуск] → [Все приложения] → [fi Series] → [Software Operation Panel].

b Нажмите [Настройка устройства] в списке, а затем щелкните кнопку [Очистить] в [Оставшиеся чернила].

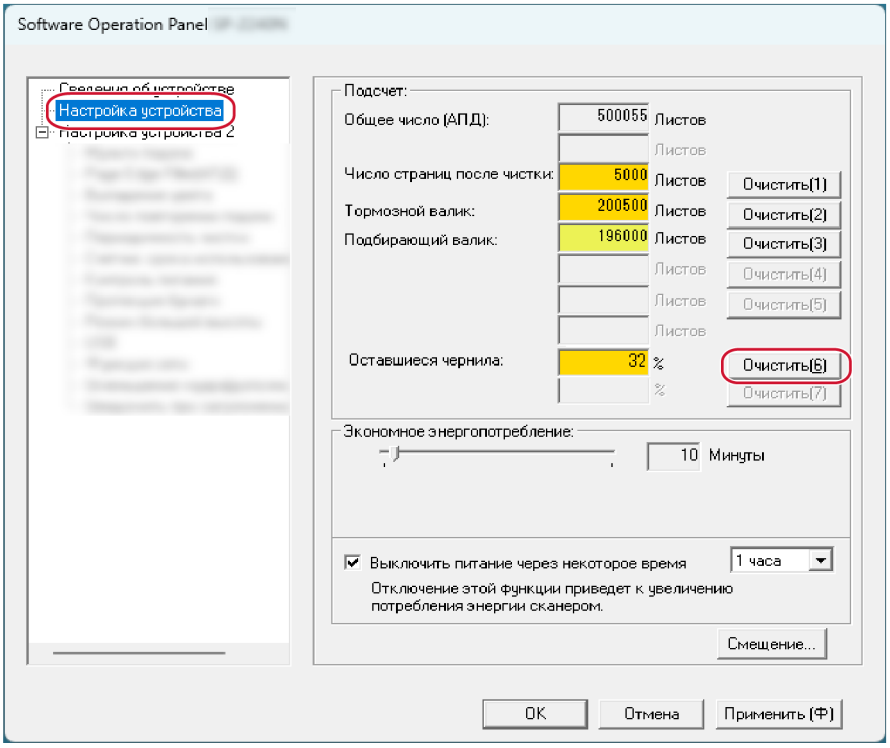

Счетчик задан на 100.

c Нажмите кнопку [OK].

d Отобразится сообщение с запросом применения изменений в Software Operation Panel. Нажмите кнопку [OK].

Окно [Software Operation Panel] закроется, и счетчик чернил сбросится.

ВНИМАНИЕ

Если вы не будете использовать впечатывающее устройство длительное время, извлеките картридж печати.
Чернила будут расходоваться при каждом включении сканера, даже если печать не выполняется.

Удаление застрявших документов

При возникновении застревания бумаги удалите документы по следующей процедуре.

ВНИМАНИЕ

Не используйте силу для вытягивания застрявших документов. Перед открытием АПД сначала откройте секцию печати.

1 **Удалите все документы из лотка бумаги АПД (податчик).**

2 **Откройте секцию печати (крышку впечатывающего устройства).**

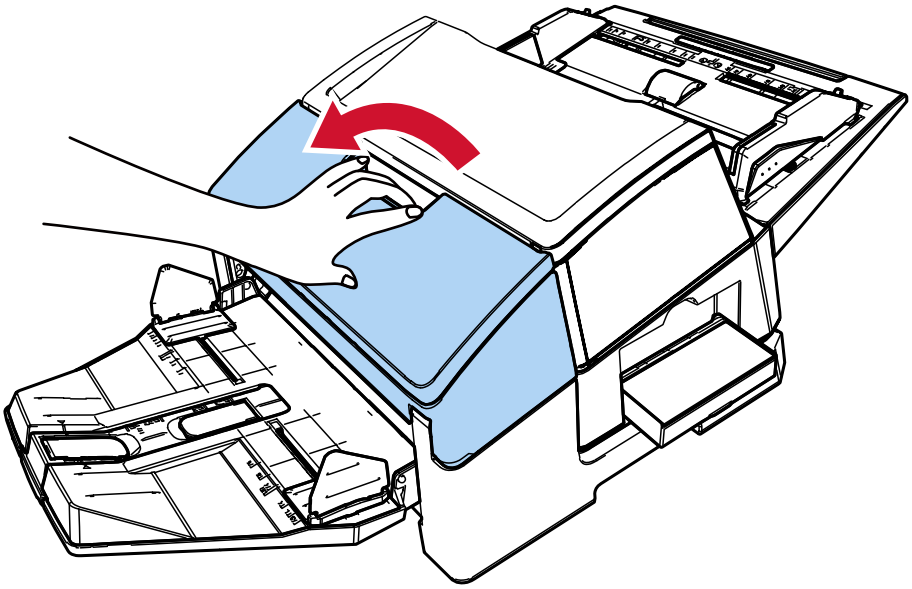

3 **Откройте АПД.**

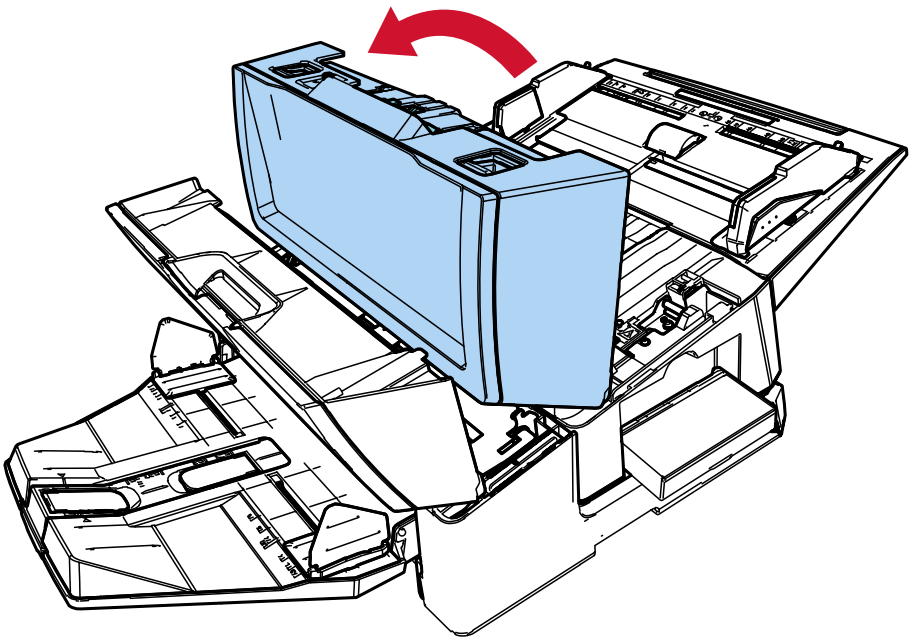

4 **Удалите застрявший документ.**

5 **Закройте АПД.**

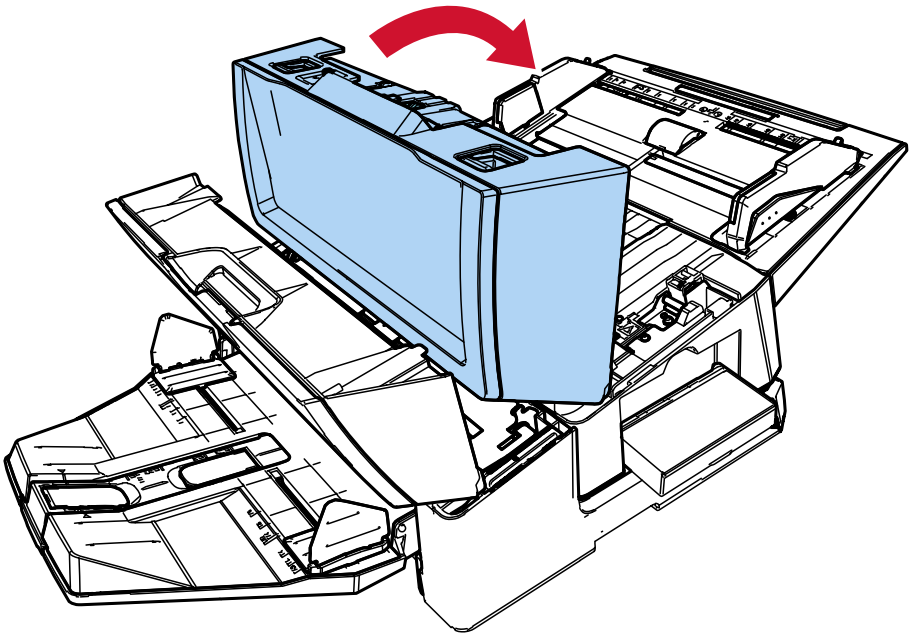

6 **Убедитесь, что АПД правильно закрыт, а затем закройте секцию печати (крышку впечатывающего устройства).**

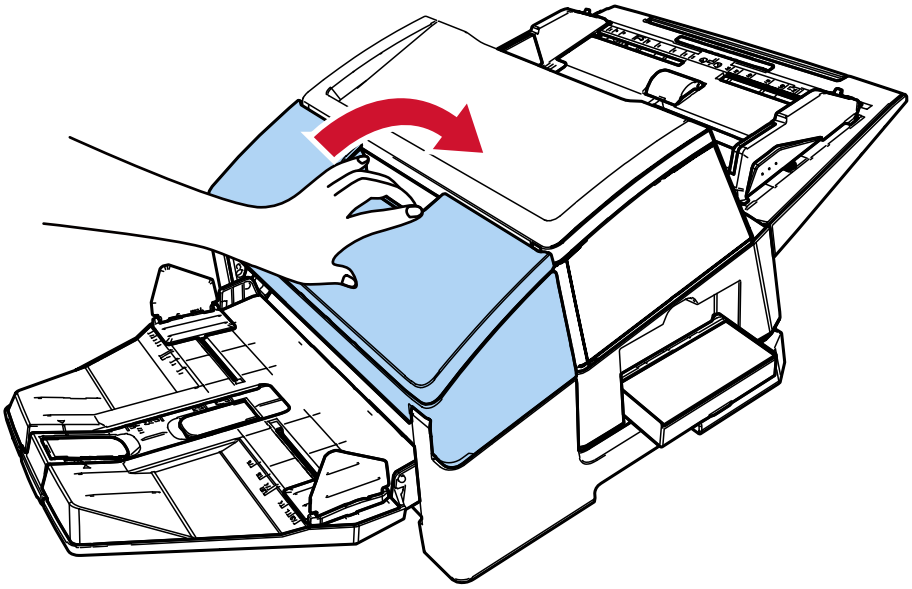

ВНИМАНИЕ

Будьте осторожны, чтобы не прищемить пальцы.

Ежедневный уход

Чистка картриджа печати

Чернила могут попасть в плату сопла картриджа печати.
Если впечатывающее устройство не использовалось длительное время, забитое сопло может привести к низкому качеству печати.
Если это относится к впечатывающему устройству, очистите пластину сопла картриджа печати.

ВНИМАНИЕ

Для чистки используйте сухую безворсовую ткань и аккуратно сотрите лишние чернила с платы сопла. (Не используйте салфетки.)

СОВЕТ

Если сопло все равно забито после чистки картриджа печати, установите новый картридж печати.

1 Выключите сканер.

2 Извлеките картридж печати.

➡ Смотрите шаги с 2 по 4 в Замена картриджа печати (страница 32).

3 Аккуратно сотрите лишние чернила с платы сопла (B).

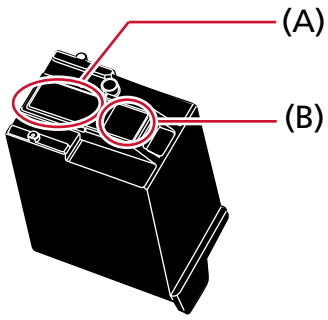

ВНИМАНИЕ

Не касайтесь печатающей головки картриджа печати (деталь (A) и платы сопла (B)) руками. Это может привести к неправильной печати.

4 Убедитесь, что лишние чернила удалены, а затем установите картридж печати на место.

➡ Смотрите шаги с 7 по 10 в Установка картриджа печати (страница 18).

ВНИМАНИЕ

При установки картриджа печати следите за правильностью ориентации.

Чистка впечатывающего устройства

При частом использовании впечатывающего устройства чернила прилипают к основанию держателя картриджа печати, что приводит к загрязнению бумаги.
В рамках ежедневного обслуживания чистите основание держателя картриджа печати с помощью процедуры ниже.

ВНИМАНИЕ

При чистке используйте впитывающую ткань или ветошь для удаления чернил с основания.
Если чернила высохли, сотрите их смоченной тканью. (Поскольку чернила растворяются в воде, их можно удалить водой.)

1 Выключите сканер.

2 Извлеките картридж печати.

➡ Смотрите шаги с 2 по 4 в Замена картриджа печати (страница 32).

3 Откройте секцию печати (крышку впечатывающего устройства).

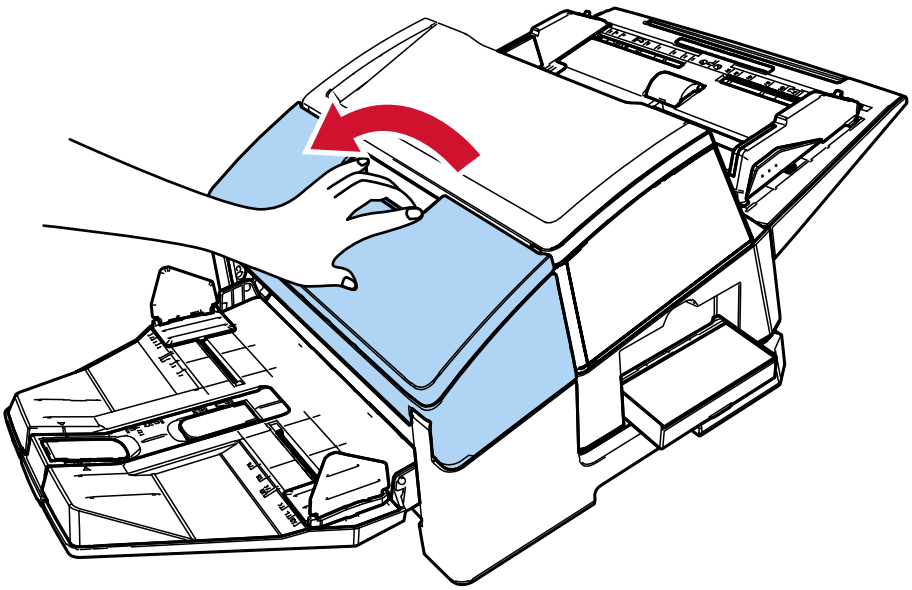

4 Протрите поверхность основания картриджа печати тканью или ветошью, чтобы удалить чернила.

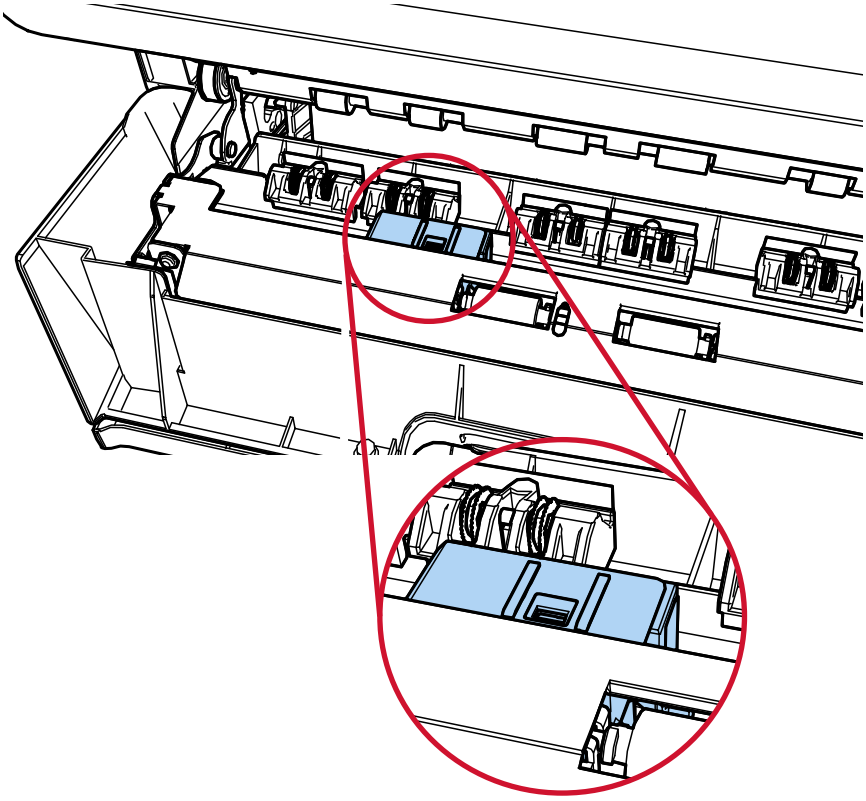

ВНИМАНИЕ

При чистке будьте осторожны, не дотрагивайтесь до металлических колесиков, расположенных на секции печати (крышке впечатывающего устройства).

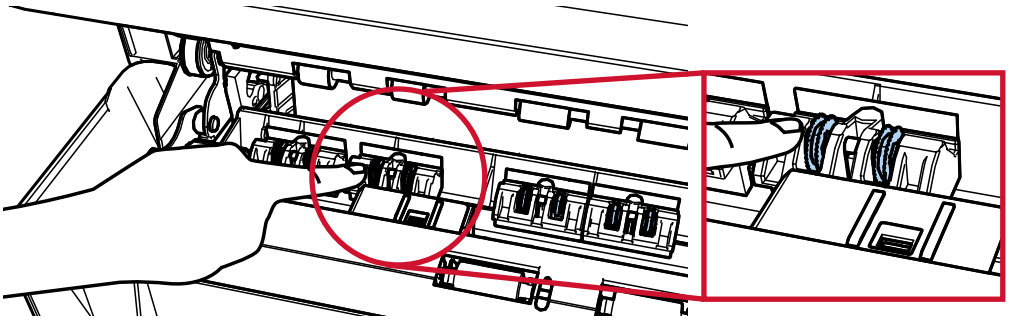

5 Удостоверьтесь в том, что чернила удалены, а затем закройте секцию печати (крышку впечатывающего устройства).

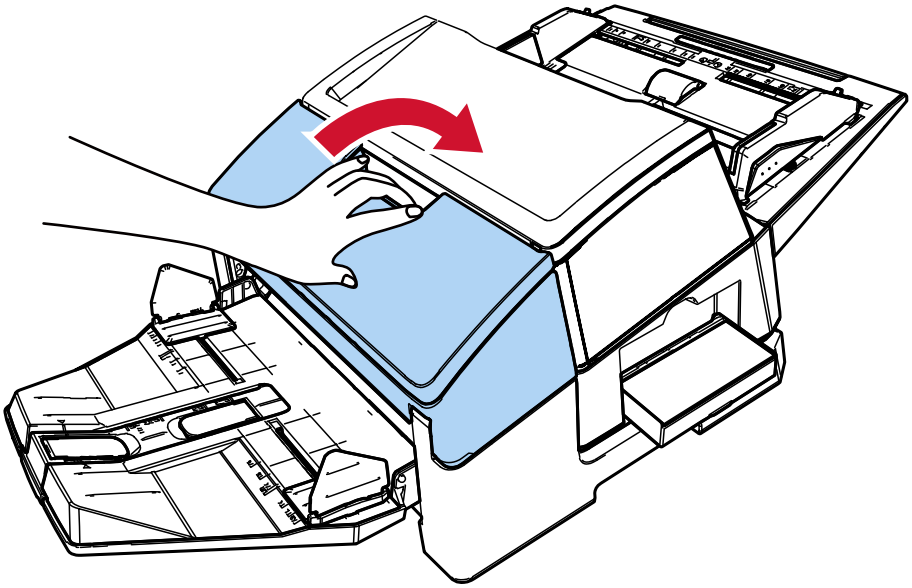

6 Установите картридж печати на место.

➡ Смотрите шаги с 7 по 10 в Установка картриджа печати (страница 18).

Чистка валиков

Если чернила или бумажная пыль попали на поверхность подающего валика впечатывающего устройства, это может повлиять на плавность подачи документов.
Во избежание проблем с подачей регулярно чистите поверхности валиков.

ВНИМАНИЕ

При использовании чрезмерного количества Очистителя F1 его высыхание может занять длительное время.
Используйте небольшое его количество.
Полностью сотрите очиститель с очищенных частей.

СОВЕТ

Рекомендуемая периодичность чистки — каждые 5000 листов.
Фактическая периодичность чистки может быть меньше в зависимости от частоты использования впечатывающего устройства и особенностей документов.

1 Откройте секцию печати (крышку впечатывающего устройства).

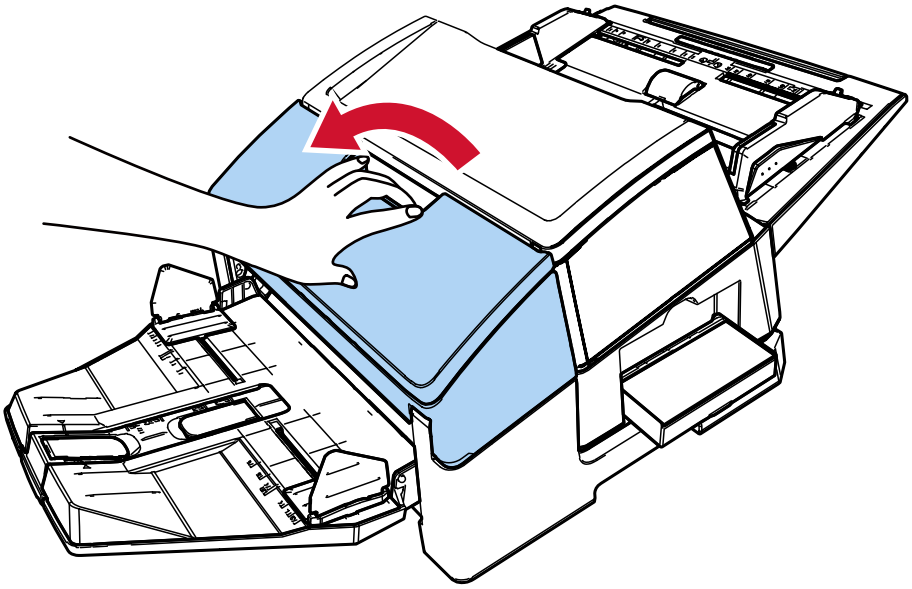

2 Очистите резиновые валики.

Очистите резиновые валики (всего восемь) в разделе подачи.

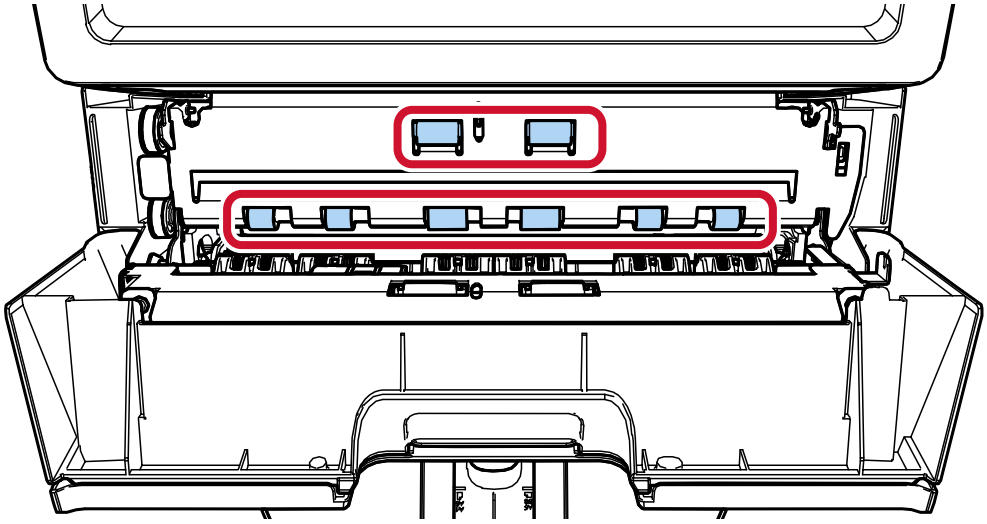

Аккуратно протрите грязь и пыль с поверхности валиков тканью, смоченной в Очистителе F1.
Очистите всю поверхность резиновых валиков, вращая их вручную.

ВНИМАНИЕ

При чистке будьте осторожны, не дотрагивайтесь до металлических колесиков, расположенных на секции печати (крышке впечатывающего устройства).

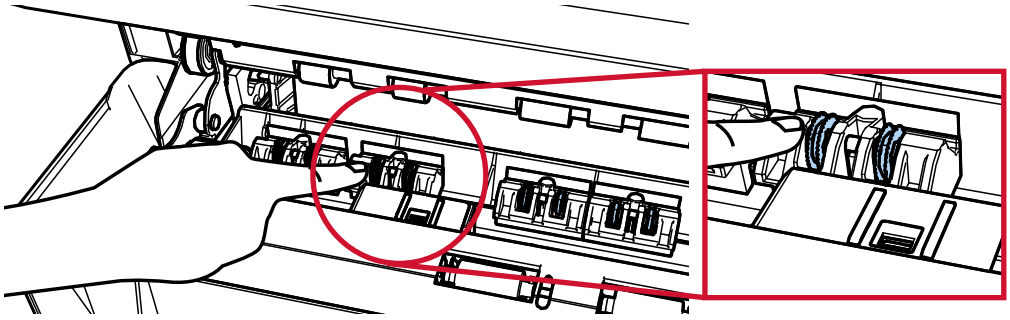

3 Очистите пластиковые валики.

Очистите два пластиковых валика (черные) на секции печати (крышка впечатывающего устройства).

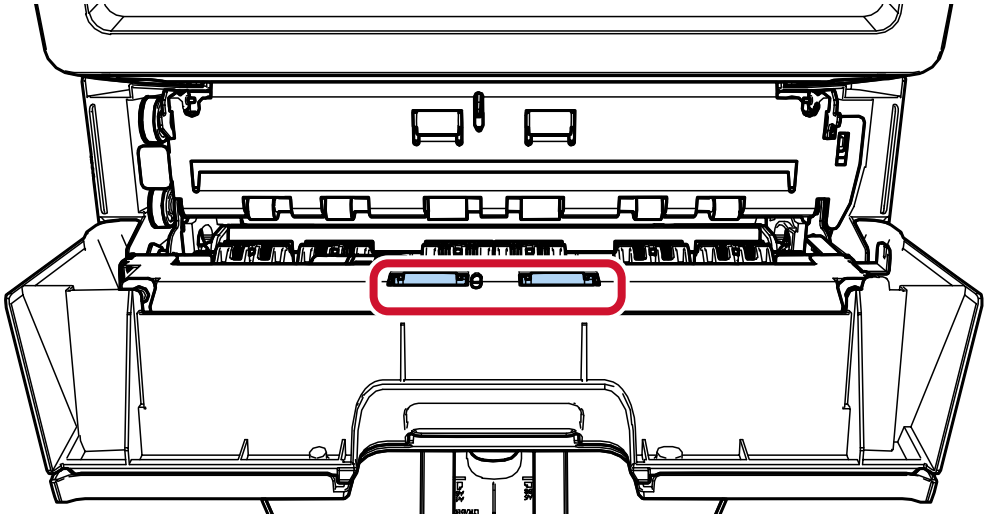

Аккуратно протрите грязь и пыль с поверхности валиков тканью, смоченной в Очистителе F1. Очистите всю поверхность пластиковых валиков, вращая их вручную.

4 Удостоверьтесь в том, что чернила удалены, а затем закройте секцию печати (крышку впечатывающего устройства).

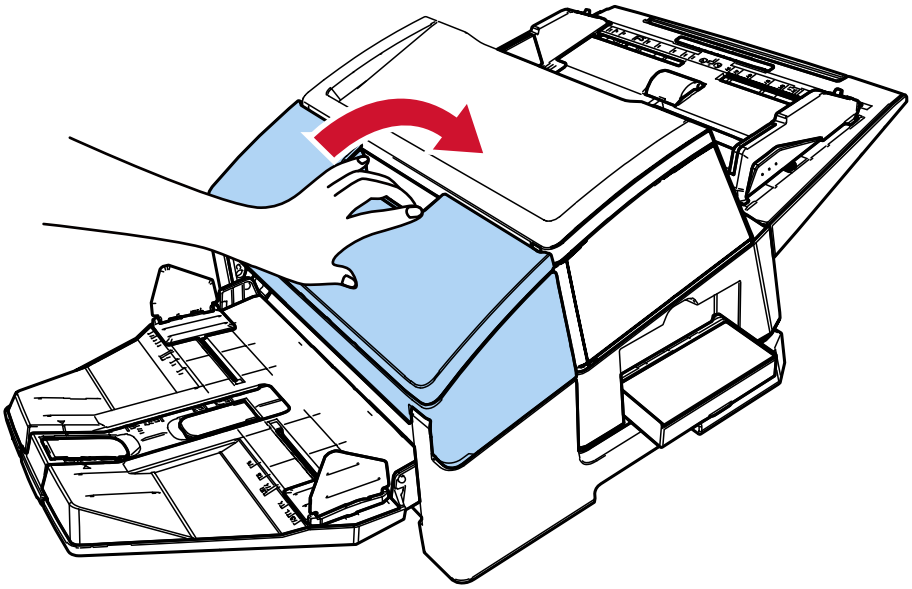

Чистящие материалы

Название	Номер по каталогу	Примечания
Очиститель F1 	PA03950-0352	Объем: 100 мл
Увлажненная салфетка 	PA03950-0419	24 пакета (*1)

***1:**Предварительно увлажнено Очистителем F1.
Может использоваться вместо ткани, увлажненной Очистителем F1.

ВНИМАНИЕ

Для безопасного и правильного использования чистящих материалов читайте меры предосторожности каждого продукта.

Для получения дополнительной информации о чистящих материалах обратитесь к дистрибьютору/дилеру, у которого приобретался продукт.

Сообщения об ошибках

В данном разделе описываются сообщения об ошибках впечатывающего устройства.
Коды ошибок и сообщений об ошибке отображаются на ЖК-дисплее. Смотрите отображаемые коды ошибок и сообщения об ошибках на экране для поиска и устранения неисправностей.

ВНИМАНИЕ

Для получения дополнительной информации о сообщениях об ошибках, отличных от приведенных ниже, смотрите руководство по эксплуатации сканера.

Код ошибки	Сообщение об ошибке	Действие
J1:5A Ошибка	Застревание бумаги	Возникло застревание бумаги в впечатывающем устройстве. Примите следующие меры. ● Извлеките застрявший документ из впечатывающего устройства. ➡ Удаление застрявших документов (страница 35) ● Убедитесь, что документ удовлетворяет требованиям к документам, которые можно подавать в впечатывающее устройство. ➡ Технические характеристики (страница 49) ● Очистите валики. ➡ Чистка валиков (страница 41)
U5:4A Ошибка (*1)	Крышка впечатывающего устройства открыта	Секция печати (крышка впечатывающего устройства) была открыта во время сканирования. Извлеките документ из АПД и закройте секцию печати (крышку впечатывающего устройства). Убедитесь, что секция печати (крышка впечатывающего устройства) закрыта правильно. Для проверки ее полного закрытия откройте секцию печати (крышку впечатывающего устройства) и снова закройте ее. ➡ Удаление застрявших документов (страница 35)
U6:B4 Ошибка	Картридж печати не установлен	Картридж печати не установлен в впечатывающее устройство должным образом.

Код ошибки	Сообщение об ошибке	Действие
		Проверьте, правильно ли установлен картридж печати. ➡ Установка картриджа печати (страница 18) Если проблема сохраняется, запишите код ошибки и обратитесь к дистрибьютору/дилеру, у которого приобретался продукт.
U7:B9 Ошибка	Ошибка впечатываемой области	Произошла ошибка с положением начала печати в впечатывающем устройстве. Настройте положение начала и строку символов для печати, чтобы область печати была внутри документа. ➡ Задание положения для печати (страница 25)
A1:B3 Ошибка	Ошибка впечатывающего устройства (тайм-аут связи)	Произошла ошибка в впечатывающем устройстве. Примите следующие меры. ● Проверьте, правильно ли установлен картридж печати. ➡ Установка картриджа печати (страница 18) ● Переподключите кабель EXT. ● Выключите сканер, а затем включите его снова. Если проблема сохраняется, запишите код ошибки и обратитесь к дистрибьютору/дилеру, у которого приобретался продукт.
A3:B6 Ошибка	Ошибка впечатывающего устройства (EEPROM)	
A4:B8 Ошибка	Ошибка впечатывающего устройства (ROM)	
A2:B5 Ошибка	Ошибка впечатывающего устройства (печатающая головка)	Произошла ошибка в впечатывающем устройстве. Примите следующие меры. ● Проверьте, правильно ли установлен картридж печати. ➡ Установка картриджа печати (страница 18) ● Если у вас есть новый картридж печати, замените старый картридж. ➡ Замена картриджа печати (страница 32) ● Переподключите кабель EXT. ● Выключите сканер, а затем включите его снова.

Код ошибки	Сообщение об ошибке	Действие
		Если проблема сохраняется, запишите код ошибки и обратитесь к дистрибьютору/дилеру, у которого приобретался продукт.
H6:B1 Ошибка	Ошибка системы впечатывающего устройства	Произошла ошибка схемы впечатывающего устройства. Выключите сканер, а затем включите его снова. Если проблема сохраняется, запишите код ошибки и обратитесь к дистрибьютору/дилеру, у которого приобретался продукт.

***1:**При открытии секции печати впечатывающего устройства (крышка впечатывающего устройства) в то время, как сканер находится в режиме ожидания, отобразится только сообщение об ошибке без кода ошибки. Также обратите внимание, что кнопки панели управления выключены в то время, когда открыта секция печати.

Просмотр паспортной таблички продукта

В данном разделе описывается паспортная табличка на сканере.

Паспортная табличка расположена под основанием.

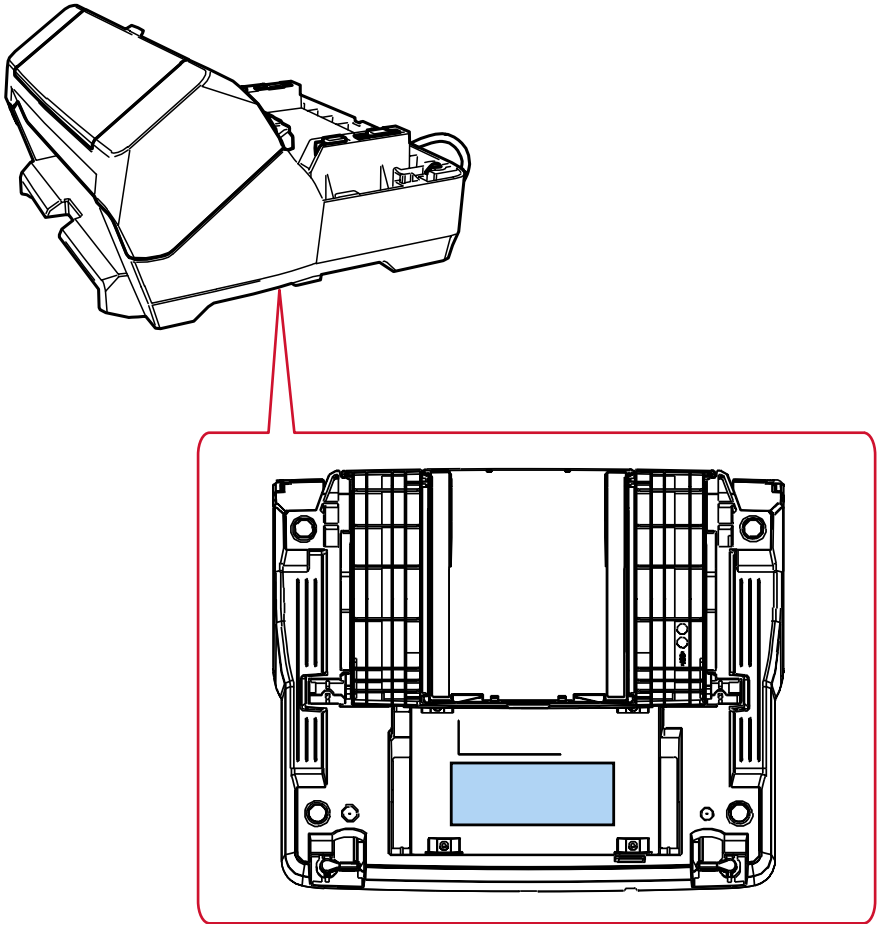

Паспортная табличка (пример): Содержит информацию о впечатывающем устройстве.

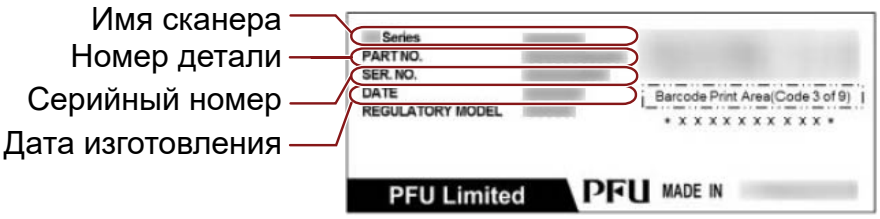

Технические характеристики

Элемент	Характеристика
Способ печати	Струйная термопечать
Тип печати	Печать после сканирования изображения, печать на обратной стороне
Печатаемые символы	**Буквы:** От A до Z, от a до z **Цифры:** 0, от 1 до 9 **Символы:**! " # $ % & ' ( ) * + , - . / : ; < = > ? @ [¥] ^ _ ` { | } ¯
Максимальное количество символов в строке	До 43 символов
Направление печати	**Обычный, полужирный:** 0°, 180° (по горизонтали), 90°, 270° (по вертикали) **Узкий:** 0°, 180° (по горизонтали)
Размер символов	**Обычный, полужирный:** 2,91 (В) × 2,82 (Ш) мм (по горизонтали) 2,82 (В) × 2,91 (Ш) мм (по вертикали) **Узкий:** 2,91 (В) × 2,12 (Ш) мм (по горизонтали)
Расстояние между центрами символов	**Обычный, полужирный:** 3,53 мм **Узкий:** 2,54 мм
Стиль шрифта	Обычный, полужирный
Ширина символов	Обычный, полужирный, узкий
Документы для печати	Документы, которые могут быть сканированы сканером Для получения подробной информации смотрите руководство по эксплуатации сканера. Обратите внимание на значения размера бумаги и плотность: ● Минимальный размер (ширина × длина) 50,8 × 69 мм ● Максимальный размер (ширина × длина) 304,8 × 431,8 мм/12,00 × 17,00 дюймов ● Плотность бумаги От 52 до 128 г/м^2 **ВНИМАНИЕ** ● Следующие типы документов сканировать запрещено:

Элемент	Характеристика
	Ошибка впечатывания происходит из-за того, что чернила плохо сохнут или проходят через документы. Кроме того, чернила загрязняют внутреннюю часть впечатывающего устройства, поэтому периодичность чистки может быть сокращена. - Документы с глянцевой поверхностью, например термобумага, термотрансферная бумага, мелованная бумага и бумага для художественной печати ● Толстые пластиковые документы, такие как Несущий Лист, не могут быть сканированы при установленном впечатывающем устройстве.
Область печати	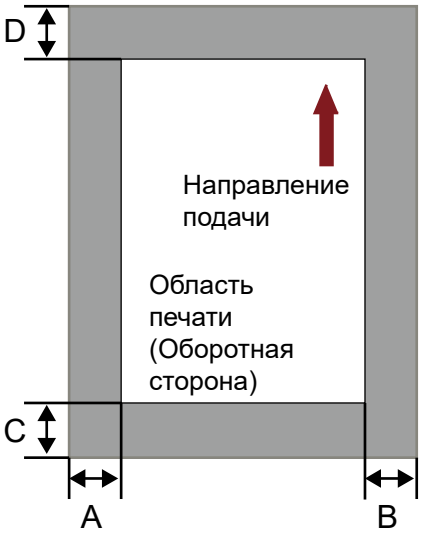 A = 5 мм B = 5 мм C = 5 мм D = 5 мм **ВНИМАНИЕ** Не выполняйте печать на расстоянии менее чем 5 мм от края документа.
Точность положения для печати	**Направление подачи:**±4 мм (от положения начала)
Размер	**Без сканера:**360 (Ш) × 435 (Г) × 228 (В) (мм) **Со сканером**360 (Ш) × 435 (Г) × 264 (В) (мм) Глубина обозначает размер сканера без кабеля EXT, лотка бумаги АПД (податчик) и укладчика.
Вес	4,2 кг

Элемент	Характеристика
Окружающая среда	**Температура:**от 10 до 35℃ **Влажность:** от 20 до 80%
Расходные материалы	Картридж печати (номер детали: CA00050-0262) **Число печатаемых символов:** 4000000 символов (количество печатаемых символов зависит от используемых символов.) **Рекомендуемый цикл замены:** 4000000 символов или через полгода после распаковки (Картридж печати имеет срок годности, который меняется при его вскрытии. Начните использовать картридж печати до истечения срока годности, указанного на упаковке.)

Контакты для справок

- **Контакты для справок**

  Смотрите список контактов на следующей веб-странице:
  https://www.pfu.ricoh.com/global/scanners/contacts/

  - Сканеры изображения fi Series
    По другим вопросам касательно сканера смотрите следующую веб-страницу:
    https://www.pfu.ricoh.com/global/scanners/fi/support/index.html
    Если решения вашей проблемы не найдено на веб-странице, обратитесь к контактной информации вашего дистрибьютора/дилера на следующей веб-странице:
    https://www.pfu.ricoh.com/global/scanners/inquiry.html

- **Обращение для приобретения расходных или чистящих материалов**

  https://www.pfu.ricoh.com/global/scanners/contacts/