P3PC-7762-01PTZ0

RICOH

RICOH fi-760PRB Impressor

Manual de instruções

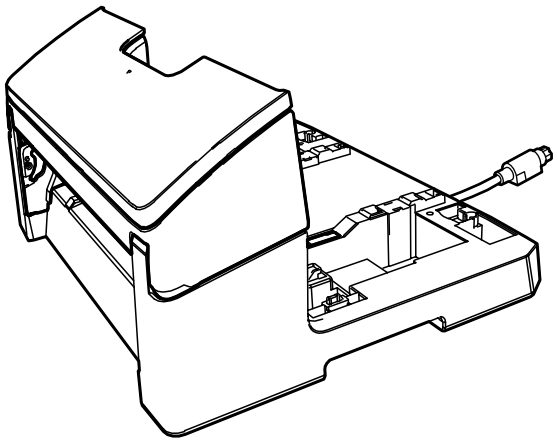

Sumário

Introdução 4

Marcas comerciais **4**

Fabricante **4**

Data de publicação/publicado por **4**

Informações de segurança **4**

Abreviações usadas neste manual **4**

Símbolos de seta neste manual **5**

Exemplos de tela neste manual **5**

Informação **6**

Preparações 7

Verificando o conteúdo do pacote **7**

Nomes dos componentes **7**

Sem o scanner 7

Com o scanner 8

Parte interna do impressor 9

Instalação e impressão de teste 10

Instalando o impressor **10**

Instalando o cartucho de impressão **18**

Testar impressão **22**

Padrões de impressão e resultados 23

Operação básica 26

Configurando a posição para imprimir **26**

Usando as guia de alimentação **28**

Imprimindo perto da borda de documentos maiores que tamanho retrato A6 29

Removendo as guias do papel 31

Instalando as guias do papel 31

Configurações do impressor **32**

Substituindo o cartucho de impressão **33**

Removendo documentos obstruídos **37**

Cuidados diários 39

Limpando o cartucho de impressão **39**

Limpando o impressor **41**

Limpando os roletes **44**

Materiais de limpeza **47**

Mensagens de erro 48

Verificando o adesivo do produto 51

Especificações 52

Contato para perguntas 55

Introdução

Obrigado por adquirir este produto.
Este produto é uma unidade opcional para ser usada com RICOH fi-8600 ou RICOH fi-7600, que pode imprimir texto (por exemplo, letras, números) em um documento após uma digitalização.
Este manual explica a instalação e conexão, as operações básicas e a manutenção regular do produto.
Use o produto corretamente de acordo com este manual.
Para saber como usar o RICOH fi-8600 ou o RICOH fi-7600, consulte Manual de instruções do RICOH fi-8600/fi-8700/fi-8700S ou Manual de instruções do scanner de imagem RICOH fi-7600/fi-7700/fi-7700S.
Esperamos que este manual o ajude a tirar o máximo partido do produto.

Marcas comerciais

Microsoft, Windows e Windows Server são marcas comerciais do grupo de companhias Microsoft.
PaperStream uma marca registrada da PFU Limited no Japão.
Outros nomes de companhias e produtos são marcas comerciais ou marcas registradas de seus respectivos proprietários.

Fabricante

PFU Limited
YOKOHAMA i-MARK PLACE, 4-5 Minatomirai 4-chome, Nishi-ku, Yokohama-shi, Kanagawa 220-8567 Japan.

Data de publicação/publicado por

Data de emissão: Agosto de 2026
Emitido por: PFU Limited
Modelo regulatório: P3740D
© PFU Limited 2017-2026

Informações de segurança

O manual "Precauções de segurança" contém importantes informações sobre o uso seguro e correto deste produto.
Certifique-se de que lê e entende o manual antes de usar o scanner.

Abreviações usadas neste manual

Os sistemas operacionais e produtos deste manual estão descritos na tabela abaixo.

Nome	Indicação
Windows® 10 Home (32-bit/64-bit) Windows® 10 Pro (32-bit/64-bit) Windows® 10 Enterprise (32-bit/64-bit) Windows® 10 Education (32-bit/64-bit)	Windows 10 (*1)
Windows® 11 Home (64-bit) Windows® 11 Pro (64-bit) Windows® 11 Enterprise (64-bit) Windows® 11 Education (64-bit)	Windows 11 (*1)
Windows Server™ 2016 Standard (64-bit)	Windows Server 2016 (*1)
Windows Server™ 2019 Standard (64-bit)	Windows Server 2019 (*1)
Windows Server™ 2022 Standard (64-bit)	Windows Server 2022 (*1)
Windows Server™ 2025 Standard (64-bit)	Windows Server 2025 (*1)
PaperStream IP (TWAIN) PaperStream IP (TWAIN x64) PaperStream IP (ISIS) fi-8000 Series	Driver do PaperStream IP
RICOH fi-760PRB Impressor	Impressor
RICOH fi-8600 RICOH fi-7600	scanner
Manual de instruções do RICOH fi-8600/fi-8700/fi-8700S Manual de instruções do scanner de imagem RICOH fi-7600/fi-7700/fi-7700S	Manual de instruções

***1:**Onde não há distinção entre as versões diferentes do sistema operacional acima, é usado o termo geral "Windows".

Símbolos de seta neste manual

Os símbolos de seta para a direita (→) são usados para separar ícones ou opções de menu que deve ser selecionados em sucessão.

Exemplo: Clique no menu [Iniciar] → [Painel de Controle].

Exemplos de tela neste manual

As telas do produto Microsoft foram reimpressas com a permissão da Microsoft Corporation. Para aperfeiçoamento das informações, os exemplos de tela deste manual estão sujeitos a alterações sem aviso prévio.

Se as atuais telas exibidas diferirem das telas de exemplo deste manual, manuseie-as seguindo as telas visualizadas e tomando como referência o manual do aplicativo usado.
Os exemplos de tela utilizados neste manual são do driver PaperStream IP.
As capturas de tela usadas neste manual pertencem ao Windows 10. As janelas e as operações reais podem diferir dependendo do sistema operacional. Note também que as telas e as operações podem diferir deste manual após o software de aplicativo do scanner ser atualizado. Neste caso, consulte o manual fornecido com a atualização do software.

Informação

- O conteúdo deste manual está sujeito a alterações sem aviso prévio.
- A PFU Limited não assume qualquer responsabilidade pelos danos acidentais ou consequentes resultantes do uso deste produto, bem como pelas reclamações feitas por terceiros.
- A cópia total ou parcial do conteúdo deste manual, assim como os programas do scanner são proibidas por lei.

Preparações

Verificando o conteúdo do pacote

Verifique a lista do conteúdo do pacote contida na caixa do impressor para certificar-se de que todos os itens estão incluídos.
Se alguma coisa estiver faltando ou danificado, contate o distribuidor/revendedor onde adquiriu este produto.
Use este produto e os acessórios com cuidado.

Nomes dos componentes

Sem o scanner

- **Parte frontal**

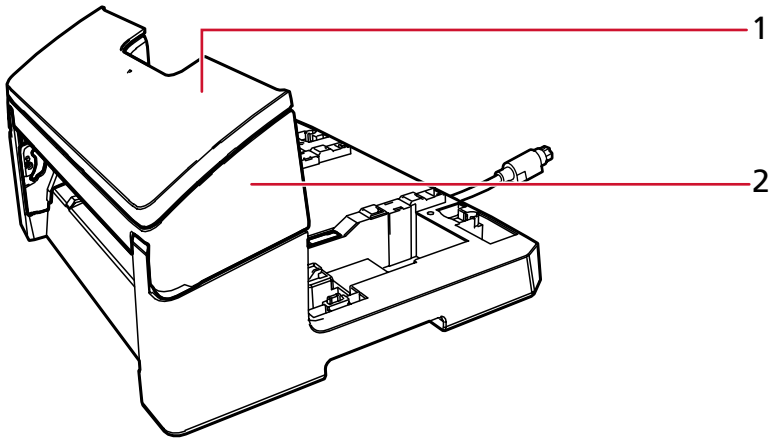

1 Tampa do impressor

2 Compartimento de impressão (tampa do impressor)

- **Voltar**

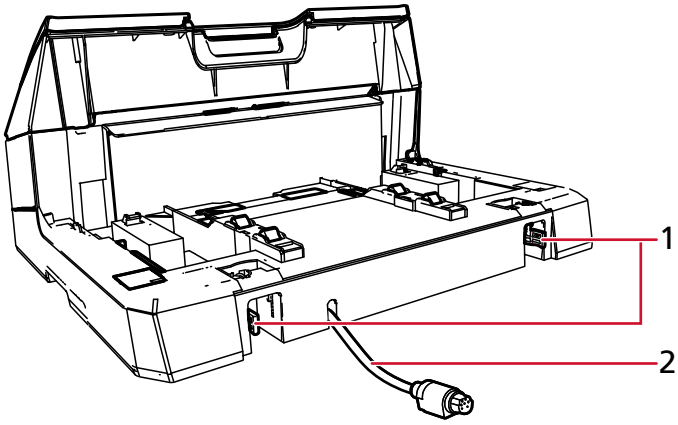

1 Trava

2 Cabo EXT

Com o scanner

- **Parte frontal**

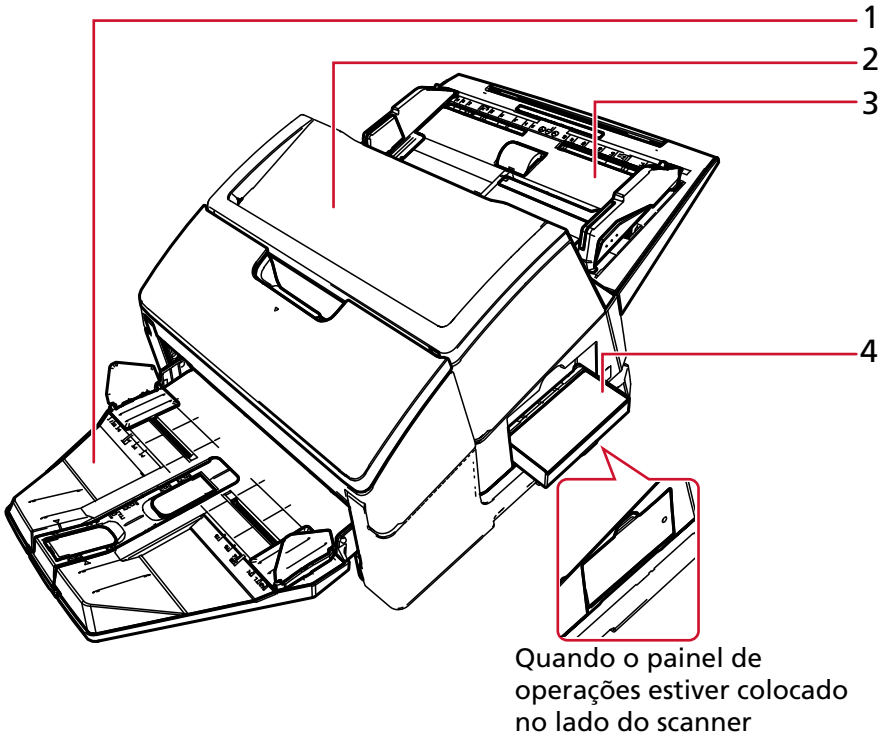

Quando o painel de operações estiver colocado no lado do scanner

1 Bandeja de saída

2 AAD (Alimentador Automático de Documentos)

3 Bandeja de entrada do AAD (alimentador)

4 Painel do operador

- **Voltar**

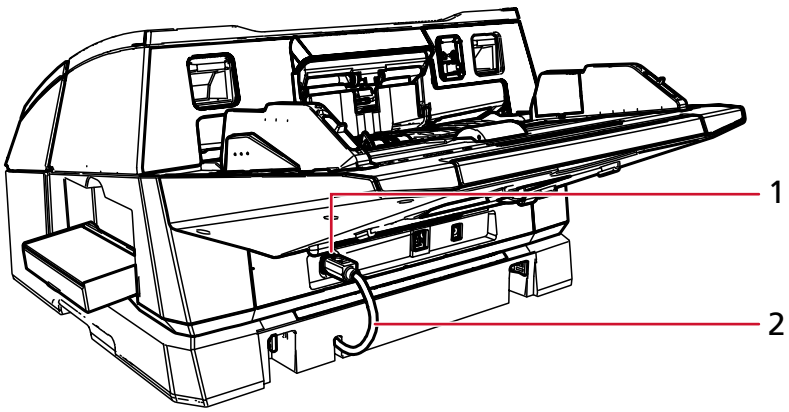

1 Conector EXT

2 Cabo EXT

Parte interna do impressor

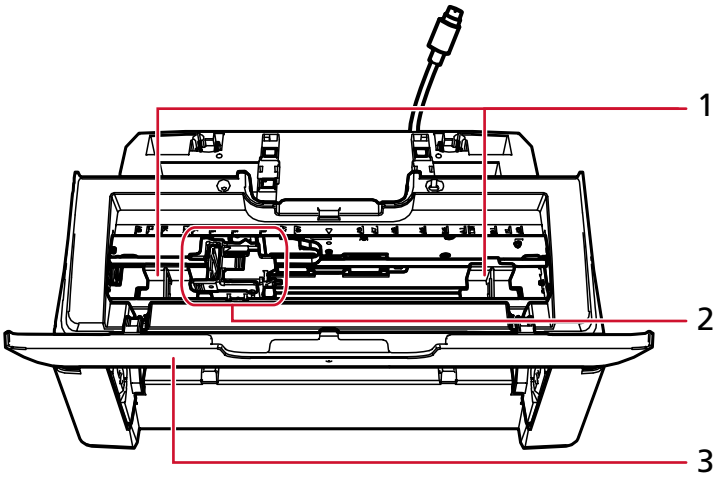

1 Guia de alimentação

2 Suporte do cartucho de impressão

3 Tampa do impressor

Instalação e impressão de teste

Instalando o impressor

Instale o impressor no procedimento seguinte.

1 Desligue o scanner e desconecte o cabo elétrico.

2 Remova a bandeja de saída do scanner.

a Verifique se a bandeja de saída está colocada na posição inferior.
Pode baixar a posição da bandeja de saída, inclinando-a um pouco para cima.

b Segure o centro (1) da bandeja de saída e a incline ligeiramente para remover o lado direito (2) da bandeja de saída desde a ranhura na direção da seta.

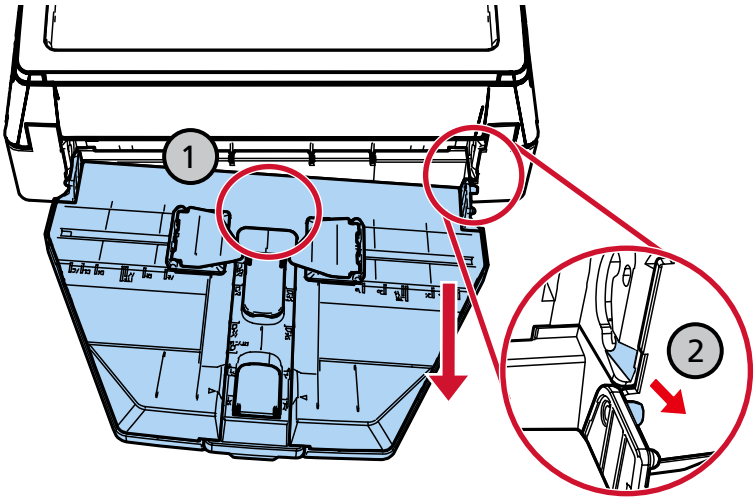

ATENÇÃO

- Certifique-se de que remove a bandeja de saída antes de instalar o impressor.
- Não force ao puxar, pois isso poderá danificar a bandeja de saída.

3 Instale a guia do anexo no scanner.

a Certifique-se de que a direção do guia do anexo é a mesma da direção mostrada na figura seguinte.

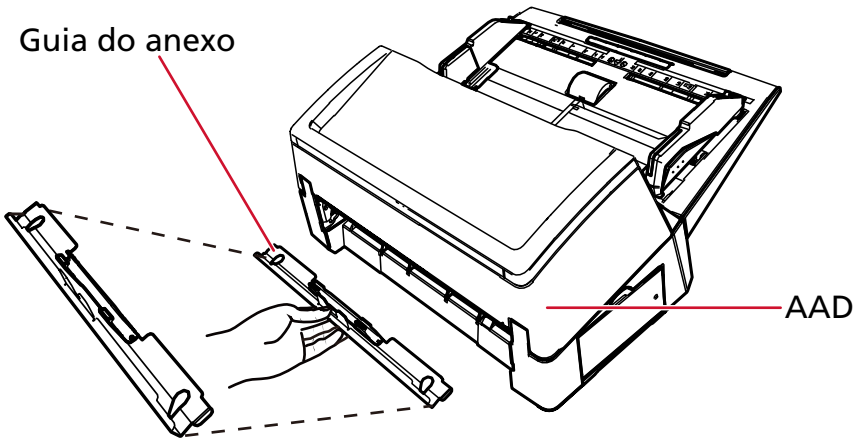

b Olhe para o scanner a partir de baixo para verificar a posição da barra.

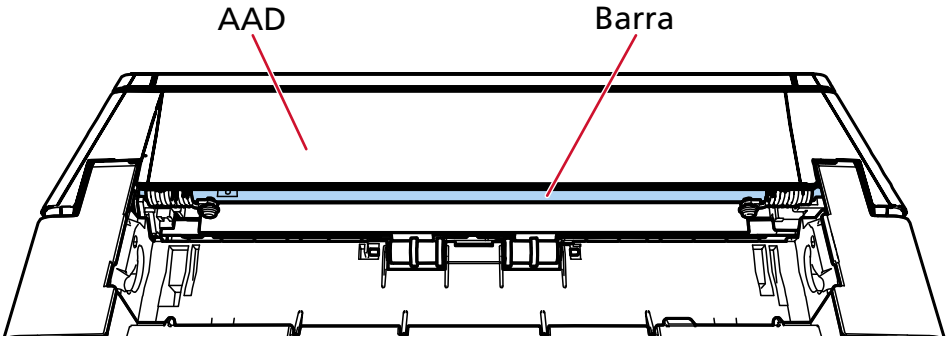

c Alinhe a guia do anexo com a barra.

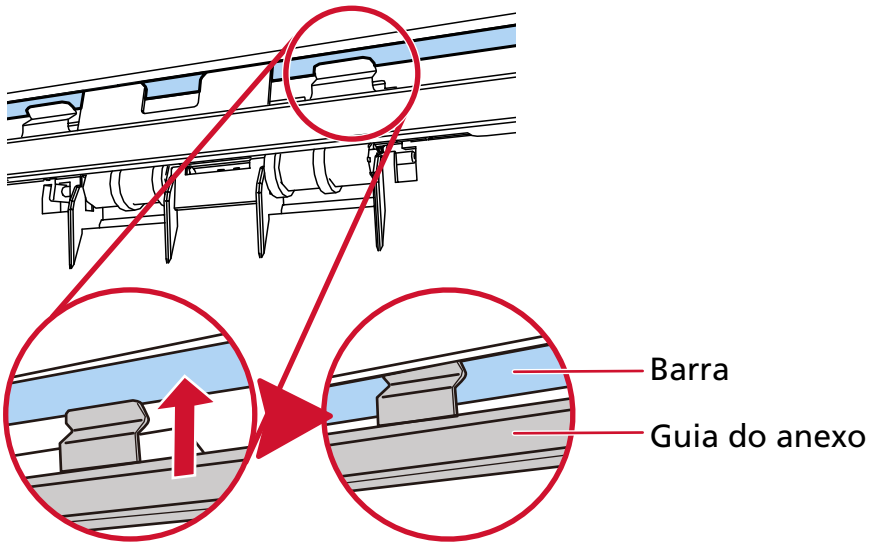

d Levante a guia do anexo a partir de baixo para instalar.

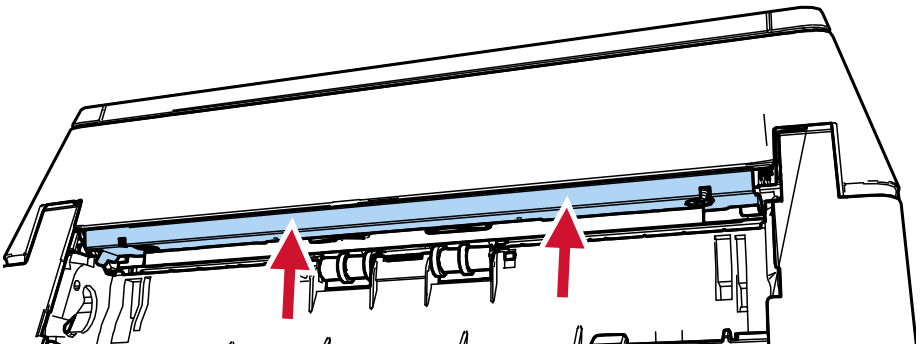

ATENÇÃO

Confirme o seguinte após anexar o guia do anexo.

- O guia do anexo não está inclinado.
- O guia do anexo está instalado no scanner e não suspenso.

Correto: O guia de anexo está corretamente fixado.

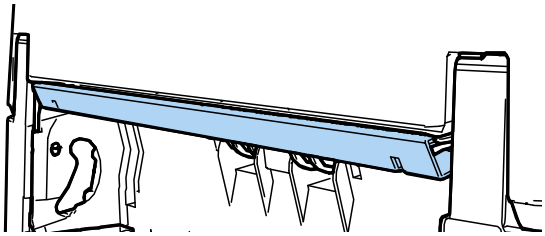

Errado: O guia do anexo está inclinado.

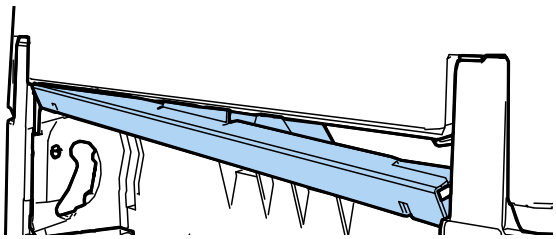

Errado: A guia do anexo está saliente.

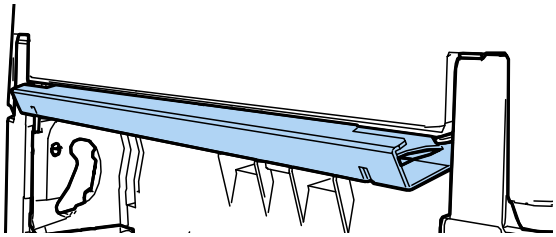

DICA

Para remover o guia do anexo, pressione os dedos contra o guia do anexo e o deslize para baixo.

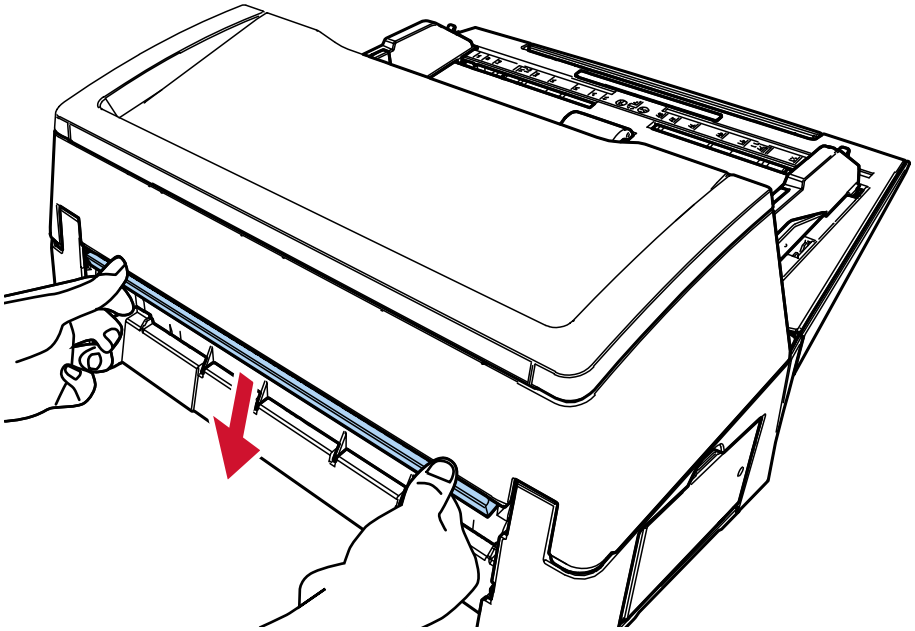

4 Instale o impressor no scanner.

Segure o scanner acima da parte traseira do impressor e baixe-o cuidadosamente para a base do impressor, até ele encaixar no lugar.

Certifique-se de que não haja folga entre o impressor e o scanner.

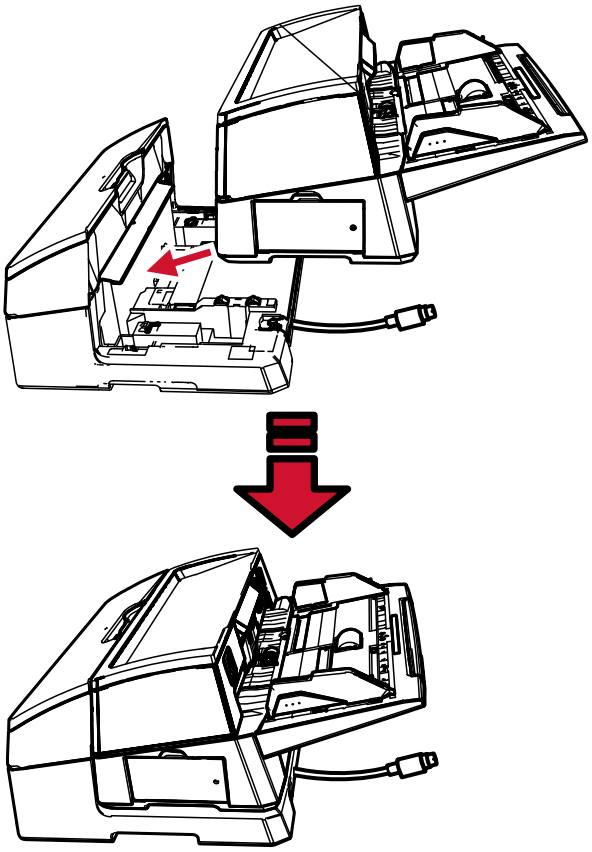

ATENÇÃO

Tenha cuidado para não ficar com o cabo EXT nem com os dedos presos.

5 **Levante as travas (duas travas no lado traseiro).**

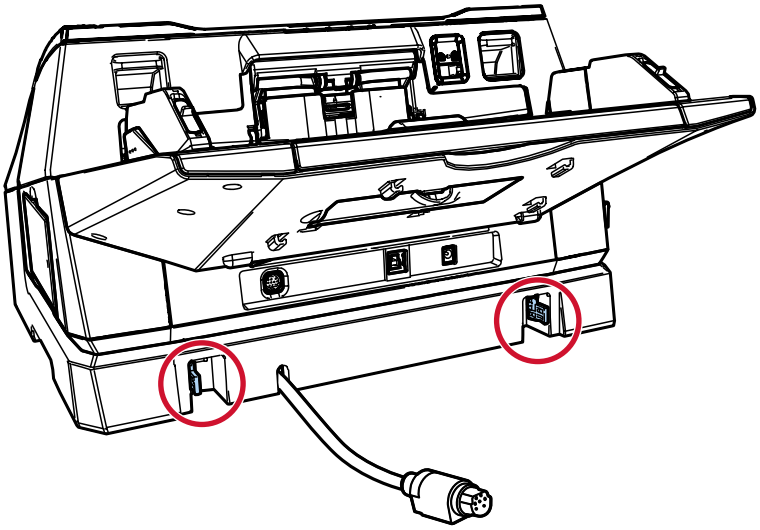

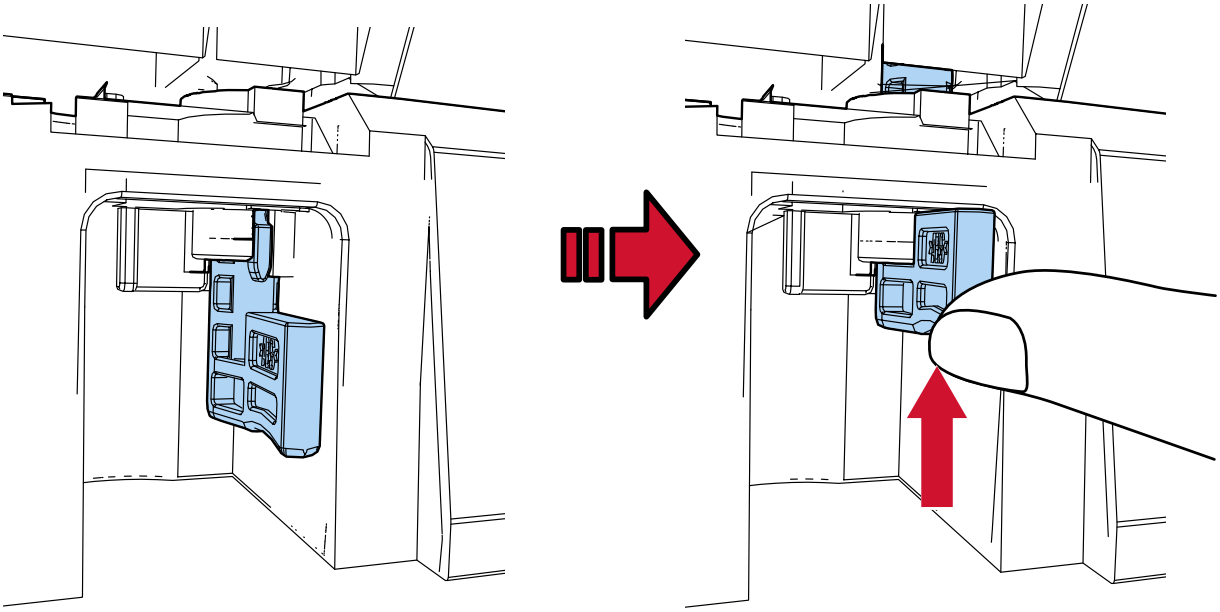

6 **Gire as travas (duas travas no lado traseiro) para dentro.**

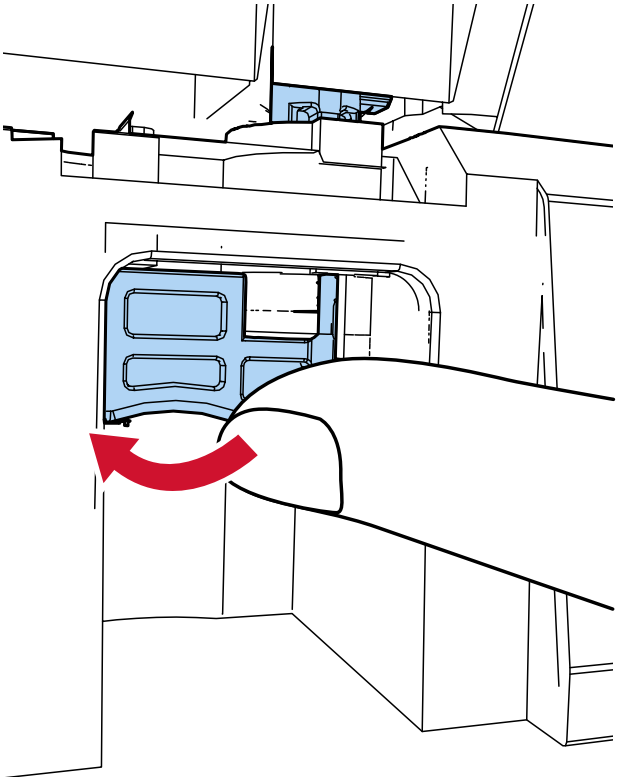

7 **Conecte o cabo EXT no conector EXT na traseira do scanner.**

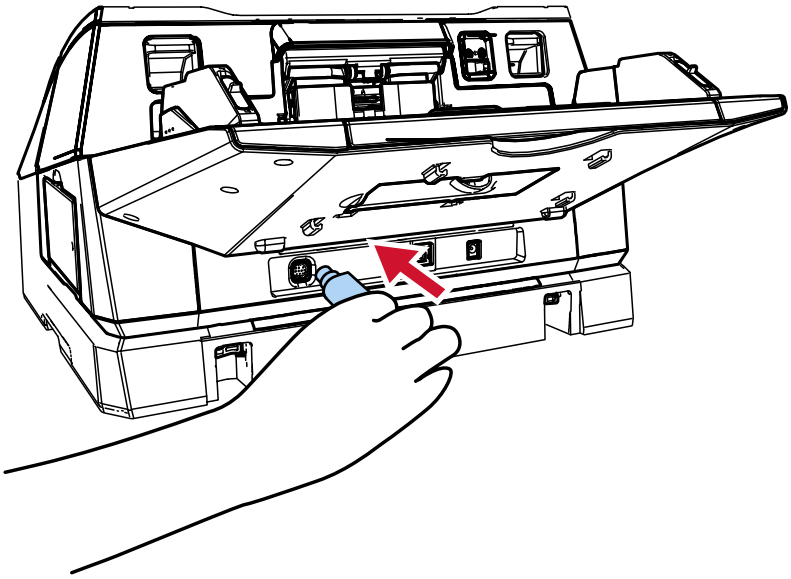

ATENÇÃO

Se o cabo EXT não estiver conectado, o impressor não funciona. Digitalizar documentos sem o cabo conectado causará obstruções de papel.

8 **Instale a bandeja de saída (removida na etapa 2) na frente do impressor.**

a Insira o pino no lado direito da bandeja de saída na ranhura ① e, depois, pressione o lado esquerdo da bandeja de saída ao longo da ranhura ② na direção da seta.

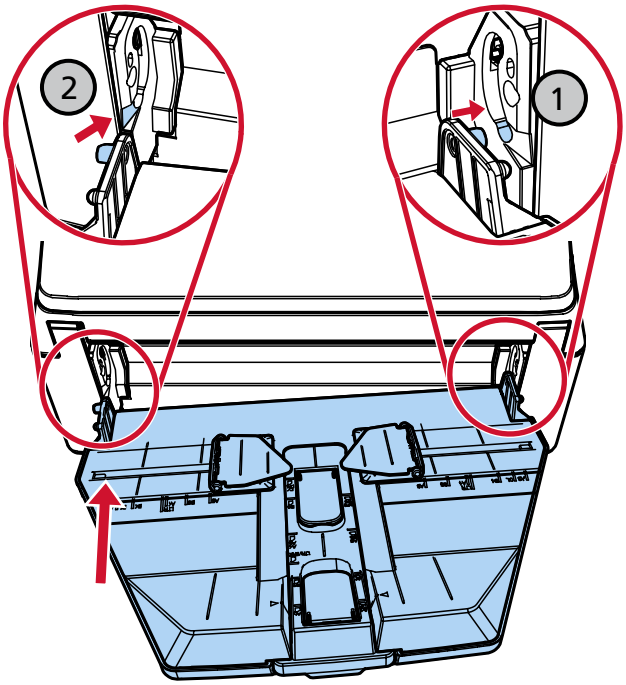

9 Conectar o cabo elétrico.

ATENÇÃO

Não mova o scanner com o impressor instalado.
O impressor poderá ficar danificado.

Instalando o cartucho de impressão

Instale o cartucho de impressão no procedimento seguinte:

ATENÇÃO

Durante a instalação do cartucho de impressão, certifique-se de que o instala na orientação correta.

1 **Desligue o scanner.**

2 **Abra a tampa do impressor.**

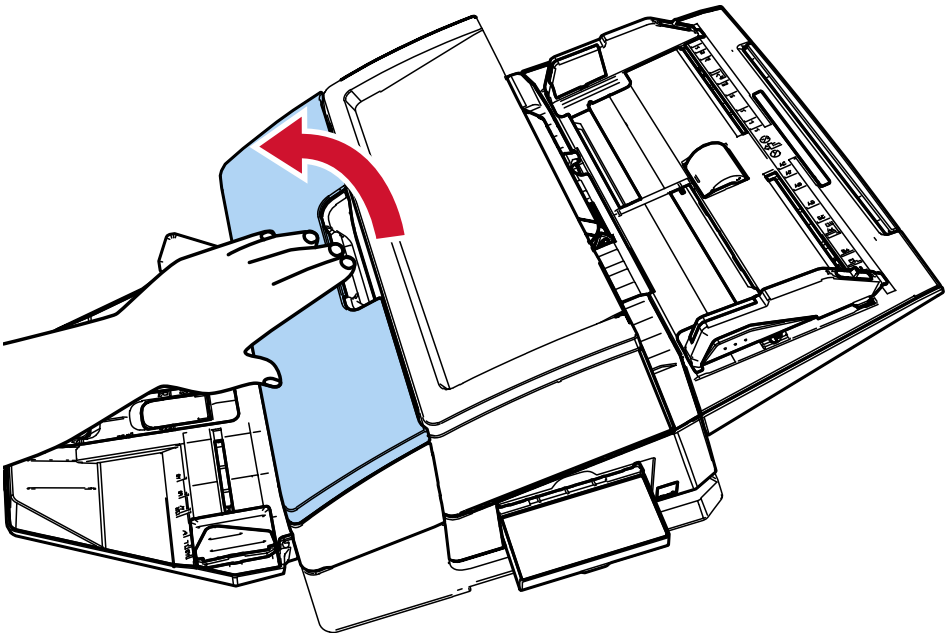

3 **Quando da aquisição do impressor e da instalação do cartucho de impressão pela primeira vez, remova a fita que segura o suporte do cartucho de impressão e as guias de alimentação.**

4 **Pegue e baixe os braços do suporte do cartucho de impressão com seus dedos conforme mostrado abaixo, para levantar os braços na outra extremidade.**

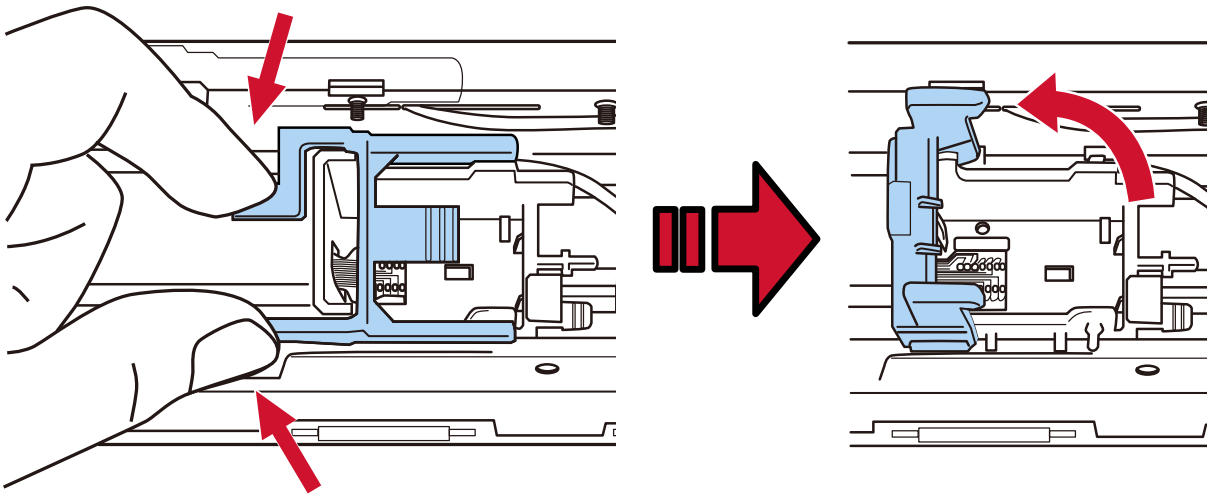

5 **Retire o cartucho de impressão da embalagem.**

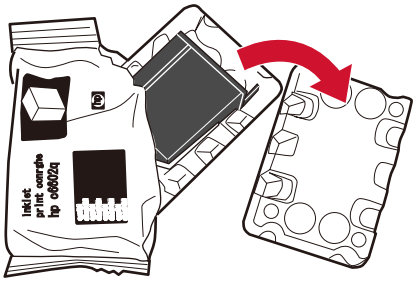

6 **Remova o adesivo de proteção do cartucho de impressão.**

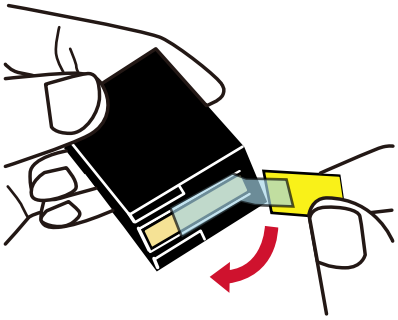

ATENÇÃO

- Não coloque a fita novamente.
- Tome cuidado para não tocar no cabeçote do cartucho de impressão (a parte do contato (A) e no bico de saída (B)) com as mãos. A impressão pode ficar desordenada.

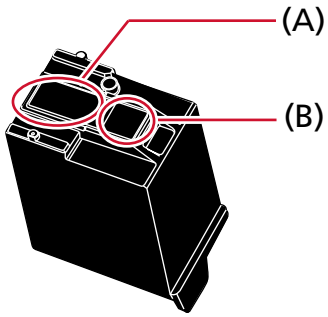

7 **Com a aba (C) no cartucho de impressão voltado para a direita, coloque o cartucho no suporte.**

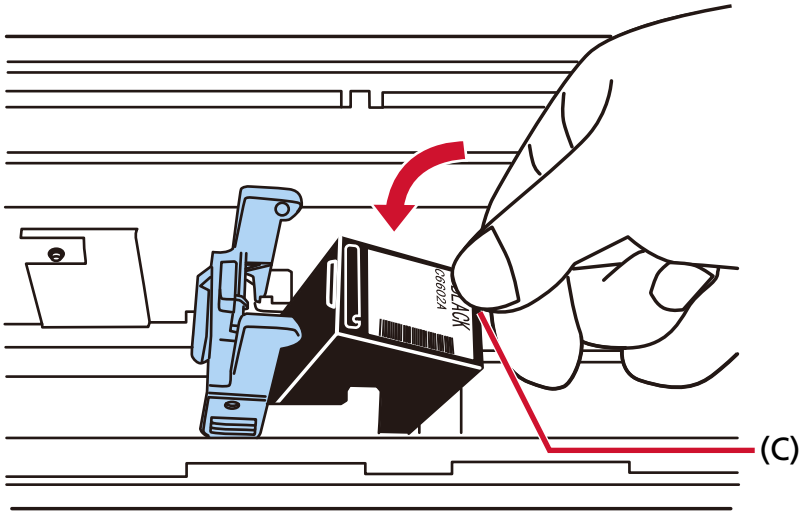

ATENÇÃO

Tenha cuidado para que o cartucho de impressão não fique preso na fita de impressão (D) para evitar danificar a fita.

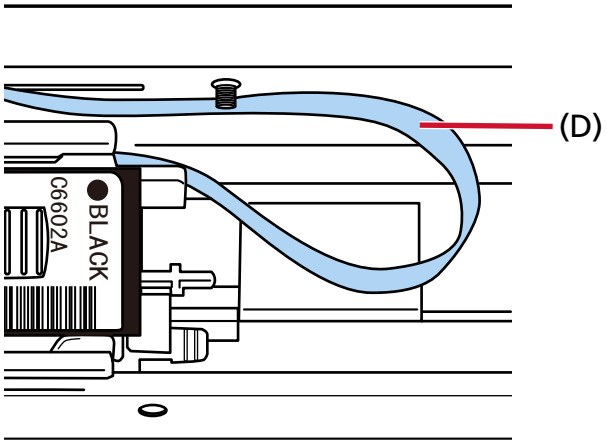

8 **Baixe suavemente a pega do suporte do cartucho de impressão até que esta fique travada e coloque o cartucho no lugar.**

Certifique-se de que os ganchos de retenção (E) na pega encaixam firmemente no cartucho de impressão.

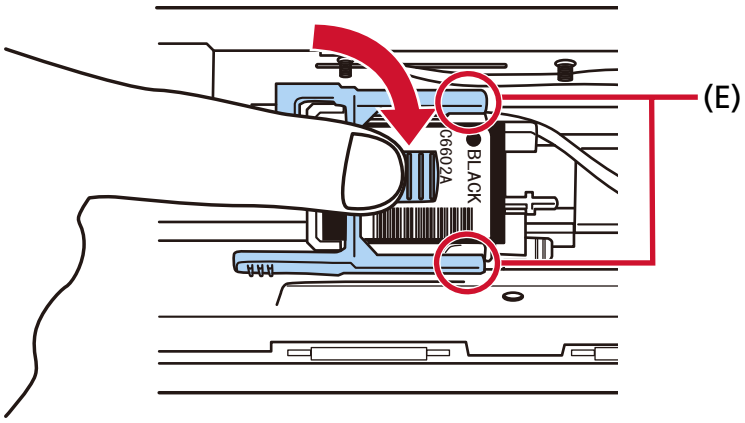

9 **Mova o suporte do cartucho de impressão para uma posição apropriada para imprimir.**

➡ Configurando a posição para imprimir (página 26)

10 **Feche a tampa do cartucho de impressão.**

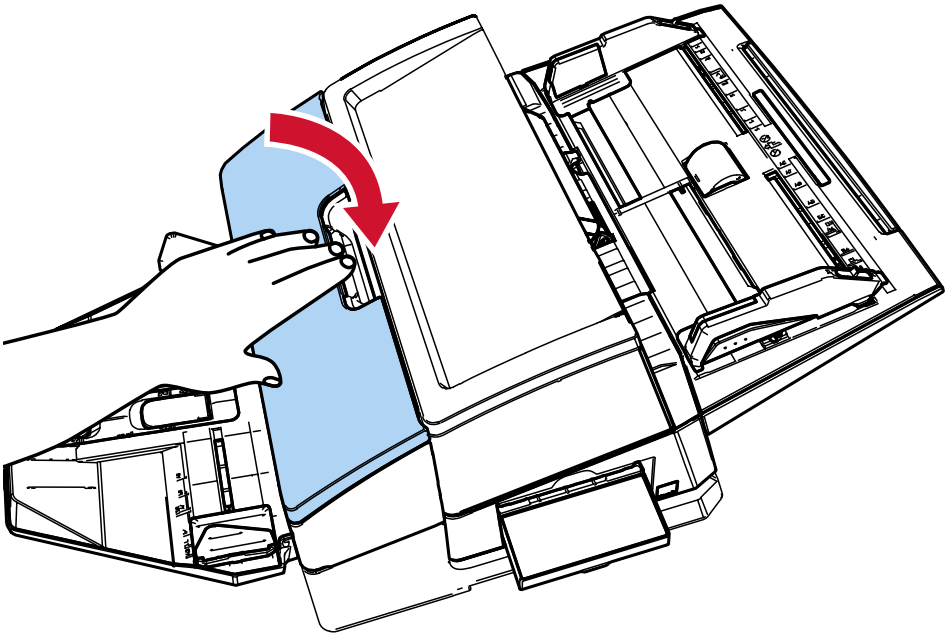

ATENÇÃO

Se não usar o impressor durante um longo período, remova o cartucho de impressão.
Mesmo que nenhum documento seja impresso, haverá consumo de tinta sempre que ligar o scanner.

Testar impressão

Depois de instalar o cartucho de impressão, verifique se a impressão funciona normalmente.

DICA

Para obter detalhes acerca do painel do operador, consulte o Manual de instruções de seu scanner.

1 Pressione o botão [Power] no painel do operador no scanner.

Para o fi-8600 (exemplo)

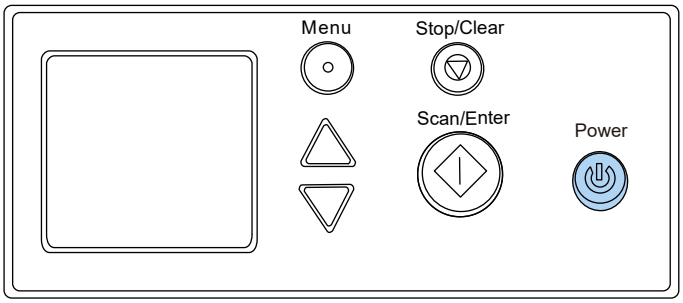

A tela [Pronto] é exibida no LCD.

2 Carregue documentos em branco no scanner.

Carregue um ou mais documentos.

Use papel em branco nos tamanhos A3 ou Double Letter.

Se o tamanho do papel for menor que A4 ou Carta, a impressão talvez não seja concluída com sucesso.

3 Certifique-se de que o suporte do cartucho de impressão está posicionado dentro da largura do documento.

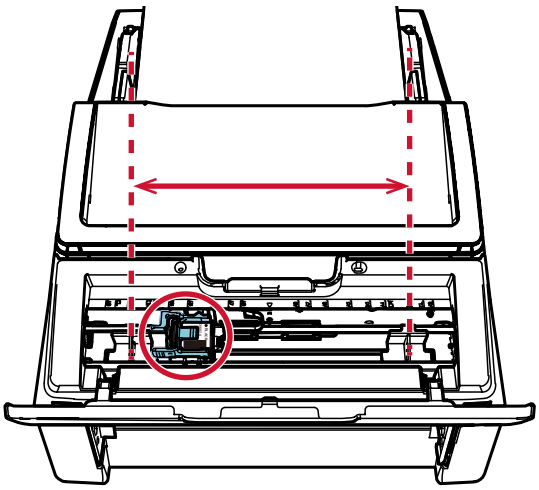

4 Pressione o botão [Menu].

A tela [Menu de configurações] é exibida no LCD.

5 Pressione o botão [△] /[▽] e selecione [3:Testar impressão] e, depois, pressione o botão [Scan/Enter].

A tela [No. de folhas digitalizadas] é mostrada no LCD.

> **ATENÇÃO**
> Se o impressor estiver desconectado ou não estiver corretamente conectado, a mensagem [Esta função não pode ser utilizada pois o impressor não está conectado.] é mostrada no LCD.

6 Pressione o botão [△] /[▽] e selecione [1:Apenas uma folha] ou [2:Várias folhas] e, depois, pressione o botão [Scan/Enter] para confirmar.

Quando [2:Várias folhas] é selecionada, a impressão é realizada para todas as folhas no scanner.

A tela [Padrão de impressão] é mostrada no LCD.

7 Pressione o botão [△] /[▽] e selecione um padrão de impressão e, depois, pressione o botão [Scan/Enter].

Para obter detalhes sobre os padrões de impressão, consulte Padrões de impressão e resultados (página 23).

A tela [Testar impressão] é mostrada no LCD.

8 Pressione o botão [△] /[▽] e selecione [1:Sim] e, depois, pressione o botão [Scan/Enter].

As folhas em branco são alimentada no scanner e o impressor imprimirá um padrão de impressão deixando um espaço de 5 mm (com um desconto de 4 mm para dentro ou para fora) a partir da margem de cada documento.

> **ATENÇÃO**
> Não mova nem abane o impressor durante a impressão.
> A impressão pode ficar desordenada.

9 Para finalizar o teste de impressão, pressione o botão [Power] no painel de operações do scanner para desligar a energia do aparelho.

Padrões de impressão e resultados

- **Padrão de impressão**

  Padrão 1 (Horizontal):

  ABCDEFGHIJKLMNOPQRSTUVWXYZ[¥]^_`00000000

  Padrão 2 (Horizontal):

  abcdefghijklmnopqrstuvwxyz{|}¯00000000

Padrão 3 (Horizontal):

!"#$%&'()*+,-./0123456789:;<=>?@00000000

Padrão 4 (Vertical):

ABCDEFGHIJKLMNOPQRSTUVWXYZ[¥]^_`00000000

Padrão 5 (Vertical):

abcdefghijklmnopqrstuvwxyz{|}¯00000000

Padrão 6 (Vertical):

!"#$%&'()*+,-./0123456789:;<=>?@00000000

DICA

A seção de numeração "00000000" aumenta em acréscimos de um, começando a partir de 0 (zero).

Exemplo

Se selecionar [2:Várias folhas] e [Padrão 1], carregar três documentos em branco e executar uma impressão de teste, os resultados em cada folha são os seguintes:

1ª folha: ABCDEFGHIJKLMNOPQRSTUVWXYZ[¥]^_`00000000

2ª folha: ABCDEFGHIJKLMNOPQRSTUVWXYZ[¥]^_`00000001

3ª folha: ABCDEFGHIJKLMNOPQRSTUVWXYZ[¥]^_`00000002

- **Padrão de impressão e o resultado**

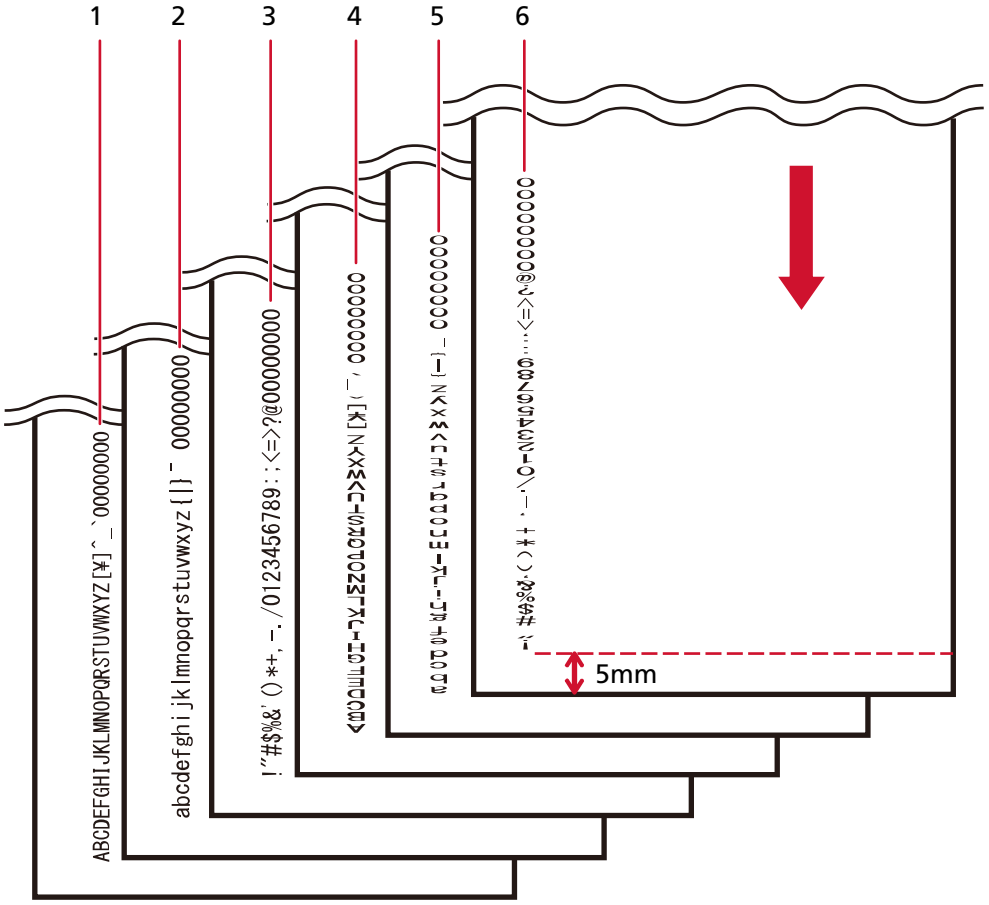

↓: Direção da alimentação para documentos em branco

Operação básica

Configurando a posição para imprimir

Defina a posição para imprimir no procedimento seguinte.

1 Abra a tampa do impressor.

2 Mova o suporte do cartucho de impressão para uma posição apropriada para imprimir.

a Deslize o suporte do cartucho de impressão para a esquerda ou direita na largura do documento.

b Use as marcas do tamanho do documento (A) no interior do impressor como uma guia e alinhe a parte (B) do suporte do cartucho de impressão com a posição em que deseja imprimir.

Se a guia de alimentação estiver localizada na posição em que deseja imprimir, consulte Imprimindo perto da borda de documentos maiores que tamanho retrato A6 (página 29) para mover.

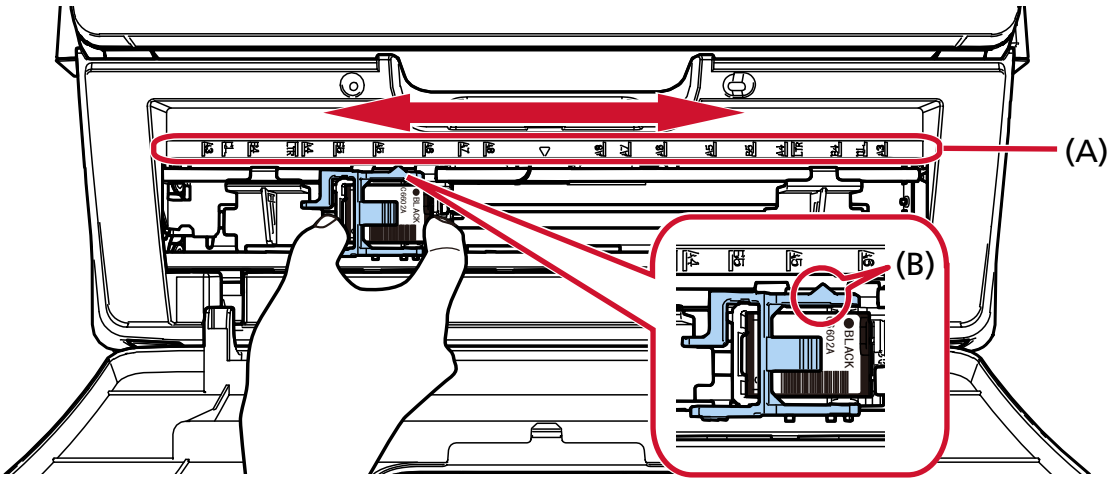

ATENÇÃO

Durante a impressão perto da borda do documento, a impressão talvez ocorra fora da área do documento. Por isso, defina a posição do cartucho de impressão cuidadosamente.

DICA

Carregue o documento atual no scanner e certifique-se de que o suporte do cartucho de impressão está posicionado dentro da largura do documento.

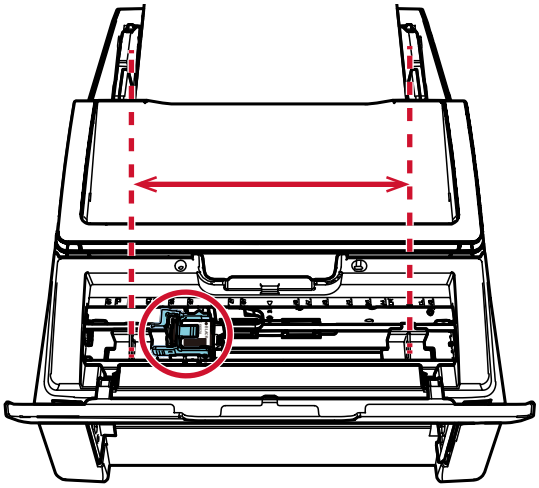

Usando as guia de alimentação

Quando os documentos tiverem bordas enroladas conforme mostrado abaixo, use as guia de alimentação para evitar as obstruções de papel.

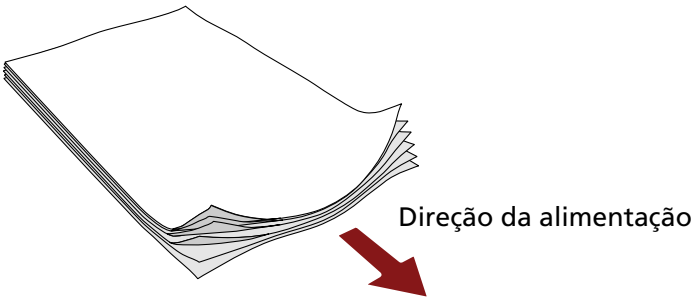

Mova as guias de alimentação para as posições onde as bordas dos documentos passam no procedimento seguinte.

1. **Carregue documentos no scanner.**
2. **Abra a tampa do impressor.**
3. **Deslize as guias de alimentação (A) para as posições onde as bordas dos documentos passam.**
   Use as marcas de tamanho do documento (B) dentro do impressor como uma guia quando do posicionamento das guias de alimentação.
   Exemplo: Para documentos de tamanho A4

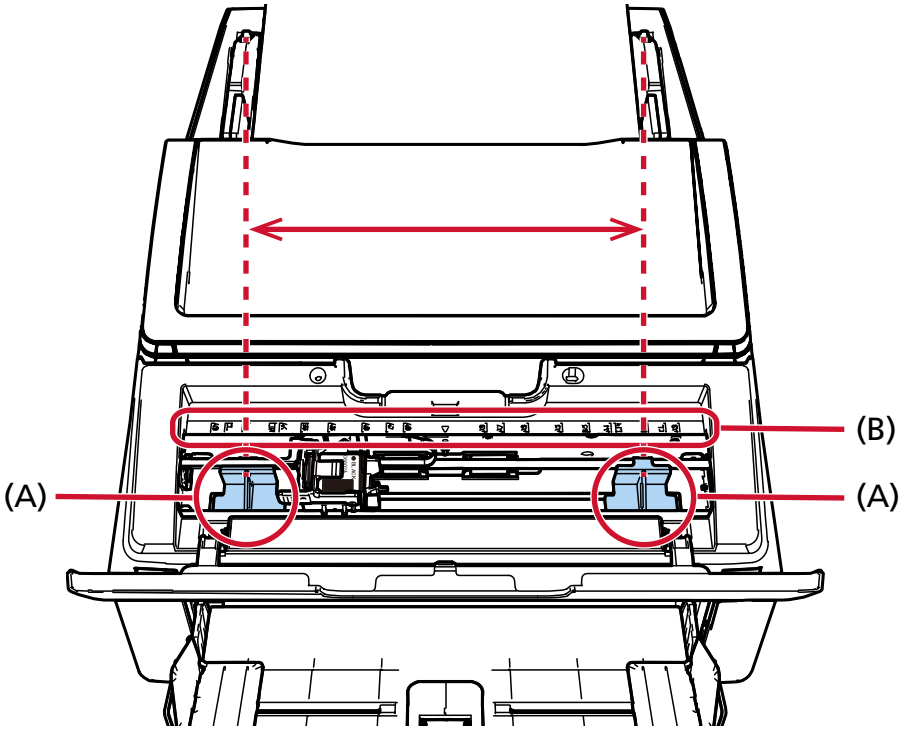

ATENÇÃO

Tenha cuidado para não deixar as guias do papel tocarem na fita de impressão (C) para evitar danificar a fita.

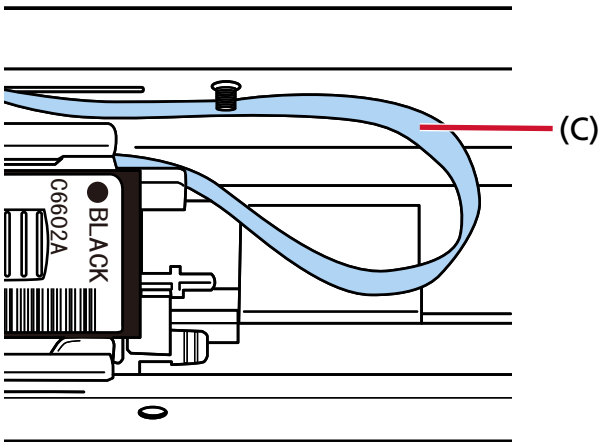

Imprimindo perto da borda de documentos maiores que tamanho retrato A6

Mova a guia de alimentação para imprimir perto da borda dos documentos maiores que tamanho retrato A6.

1 **Remova a guia de alimentação da posição em que deseja imprimir.**

➡ Removendo as guias do papel (página 31)

2 **Instale a guia de alimentação no espaço disponível (A) perto do centro e deslize o suporte do cartucho de impressão para a borda (B).**

➡ Instalando as guias do papel (página 31)

Para impressão na borda direita

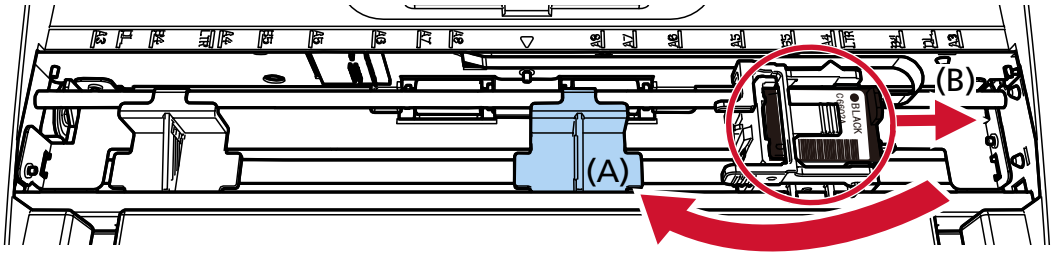

Para impressão na borda esquerda

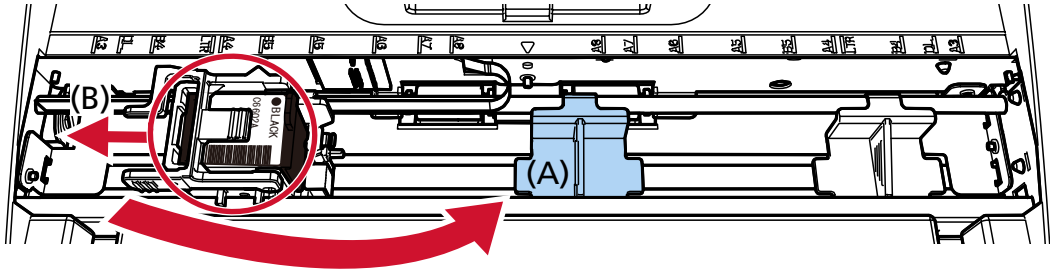

3 Ajuste a posição do suporte do cartucho de impressão

➡ Configurando a posição para imprimir (página 26)

Removendo as guias do papel

1 **Para remover as guias de alimentação, pressione a guia de alimentação com os dedos e a retire.**
Se for difícil remover, gire a guia de alimentação para destravar a trava em (A) e a retire.

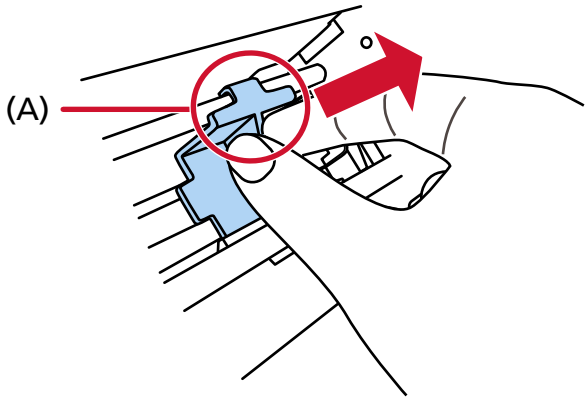

Instalando as guias do papel

1 **Coloque a guia de alimentação no local.**
Certifique-se de que a guia de alimentação está sob a roda metálica (A).

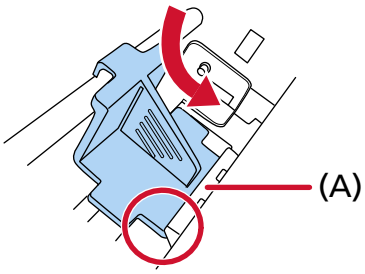

2 **Pressione a parte (B) da guia de alimentação até ficar bem instalada.**

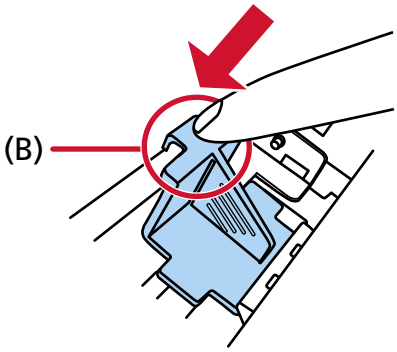

Configurações do impressor

Você pode configurar as definições do impressor no driver do scanner.
Para obter detalhes sobre como configurar as definições, consulte a ajuda do driver do scanner.

- **PaperStream IP (TWAIN) (Exemplo)**

  Exiba o modo Avançado e configure as definições no [Impressor] do menu [Impressor].

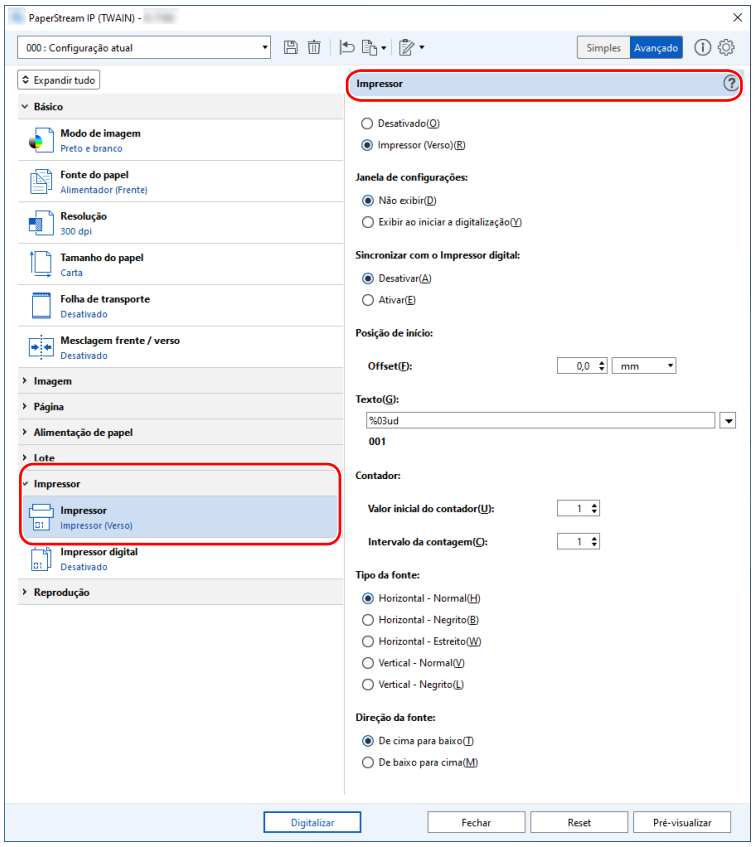

Substituindo o cartucho de impressão

O cartucho de impressão é uma peça de consumo.
Substitua o cartucho de impressão no procedimento seguinte.

ATENÇÃO

Quando a seguinte mensagem aparecer, substitua o cartucho de impressão o mais rápido possível.
Se continuar a imprimir sem substituir o cartucho, a impressão reproduzida ficará apagada.

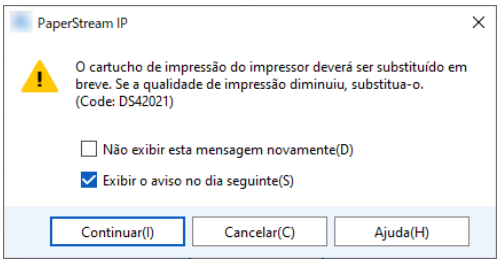

Para obter informações sobre a aquisição do cartucho de impressão, contate o distribuidor/revendedor onde adquiriu este produto.

1. **Desligue o scanner.**
2. **Abra a tampa do impressor.**

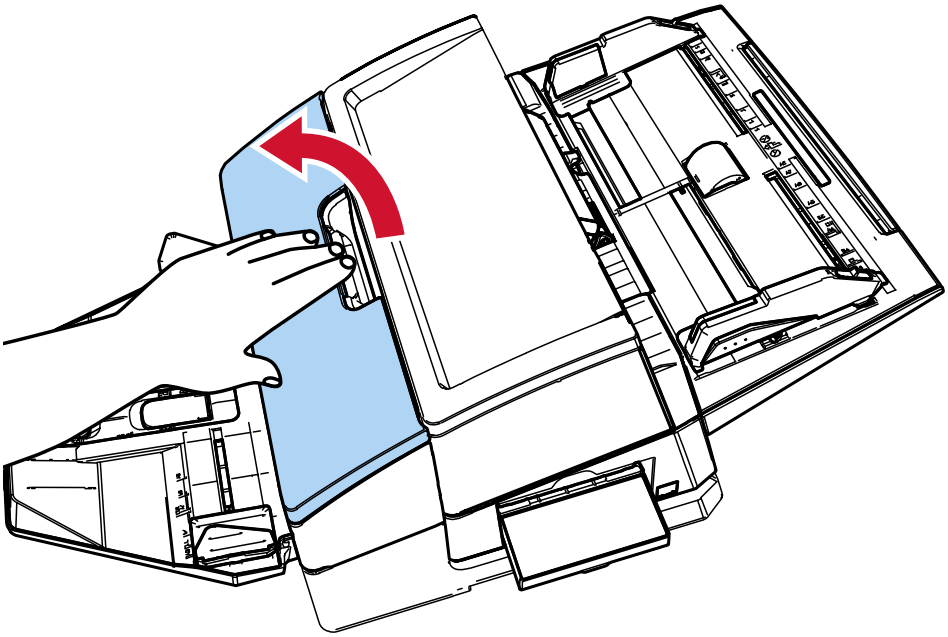

3 **Pegue e baixe os braços do suporte do cartucho de impressão com seus dedos conforme mostrado abaixo, para levantar os braços na outra extremidade.**

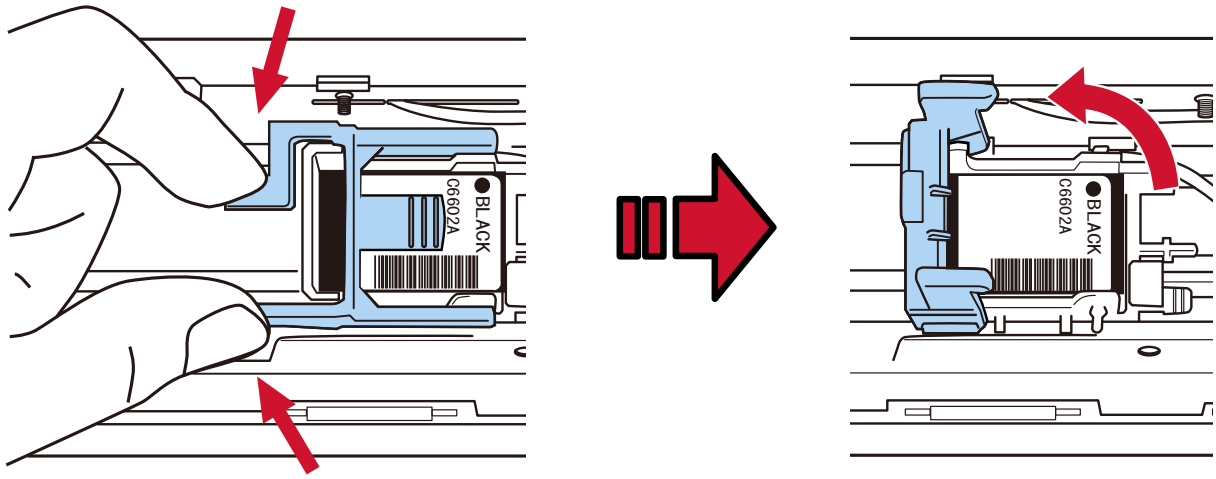

4 **Usando seus dedos, pressione e remova o cartucho de impressão antigo.**

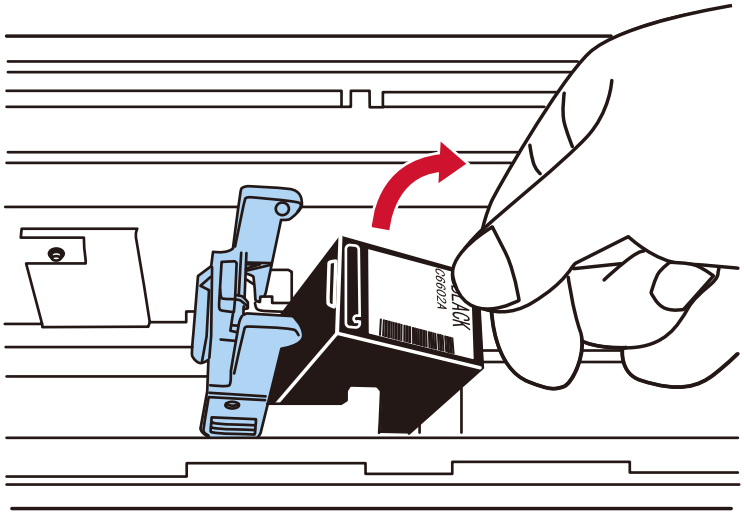

5 **Reinstale o novo cartucho de impressão.**

➡ Consulte as etapas 5 a 10 em Instalando o cartucho de impressão (página 18).

ATENÇÃO

Durante a instalação do cartucho de impressão, certifique-se de que o instala na orientação correta.

6 **Confirme que o scanner está conectado no computador e, depois, ligue-o.**
Para detalhes sobre como conectar o scanner no computador, consulte o Manual de instruções de seu scanner.

7 **Reinicie o contador da tinta de acordo com o seguinte procedimento.**

ATENÇÃO

Certifique-se de reiniciar o contador da tinta após substituir o cartucho de impressão.

Use Software Operation Panel para zerar o contador de tinta.
Para maiores informações sobre Software Operation Panel, consulte o Manual de instruções do scanner.

a Exiba a janela [Software Operation Panel].

Windows 10/Windows Server 2016/Windows Server 2019/Windows Server 2022

Clique no menu [Início] → [fi Series] → [Software Operation Panel].

Windows 11/Windows Server 2025

Clique no menu [Início] → [Todos os aplicativos] → [fi Series] → [Software Operation Panel].

b Clique em [Configurações do aparelho] a partir da lista e, depois, clique sobre o botão [Apagar] de [Tinta restante].

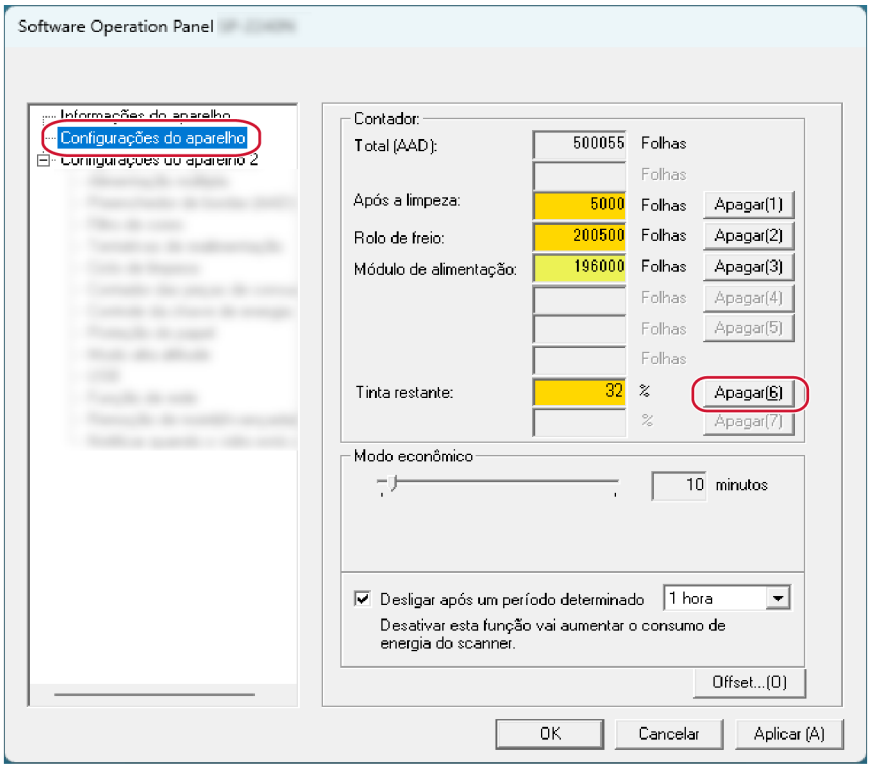

O valor do contador é definido em 100.

c Clique sobre o botão [OK].

d Uma mensagem aparece perguntando se deseja aplicar as alterações no Software Operation Panel. Clique sobre o botão [OK].

A janela [Software Operation Panel] fecha e o contador da tinta é apagado.

ATENÇÃO

Se não usar o impressor durante um longo período, remova o cartucho de impressão.
Mesmo que nenhum documento seja impresso, haverá consumo de tinta sempre que ligar o scanner.

Removendo documentos obstruídos

Quando ocorrer uma obstrução de papel, remova o documento no procedimento seguinte.

ATENÇÃO

Não puxe os documentos obstruídos com força, e certifique-se de abrir primeiro o compartimento de impressão antes de abrir o AAD.

1 **Remova todos os documentos da bandeja de entrada do AAD (alimentador).**

2 **Abra o compartimento de impressão (tampa do impressor).**

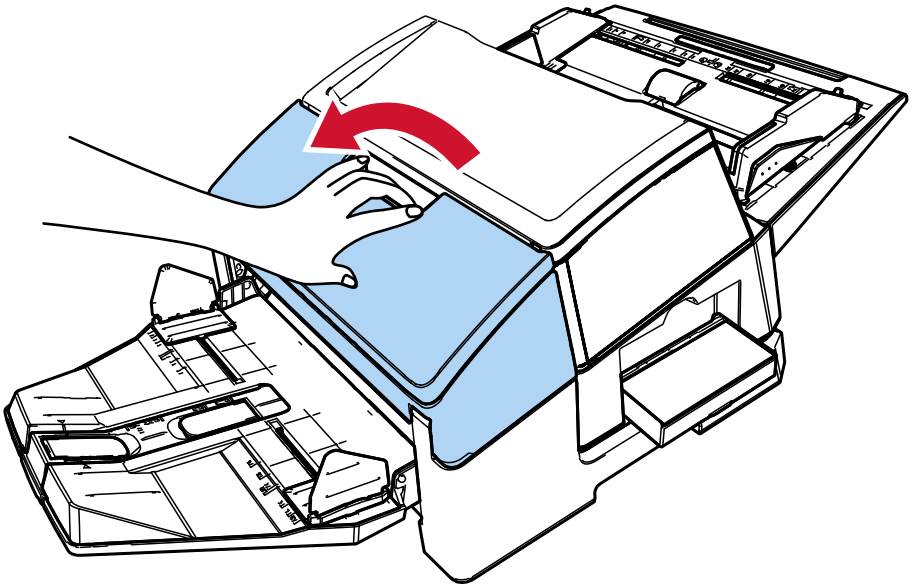

3 **Abra o AAD.**

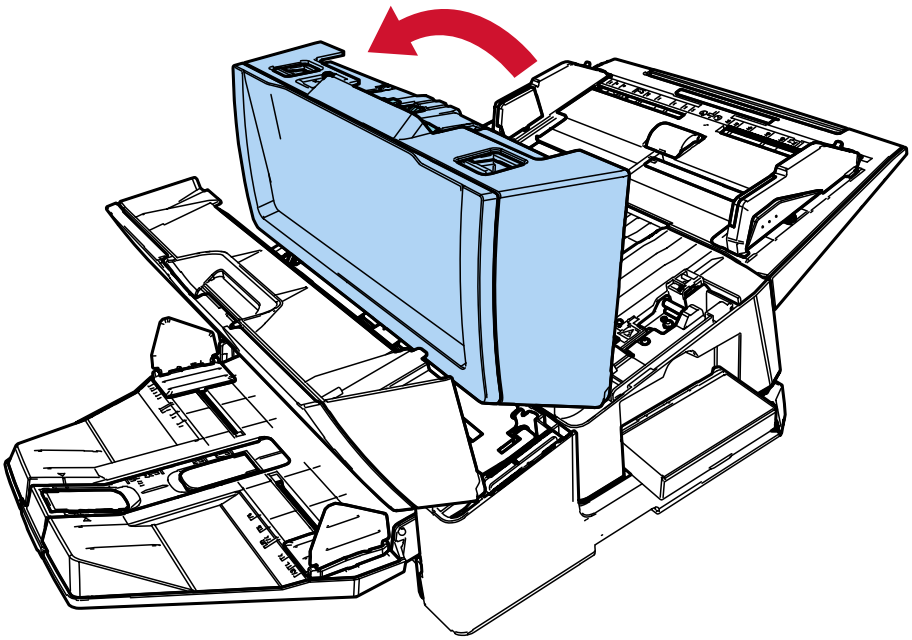

4 **Remova o documento obstruído.**

5 **Feche o AAD.**

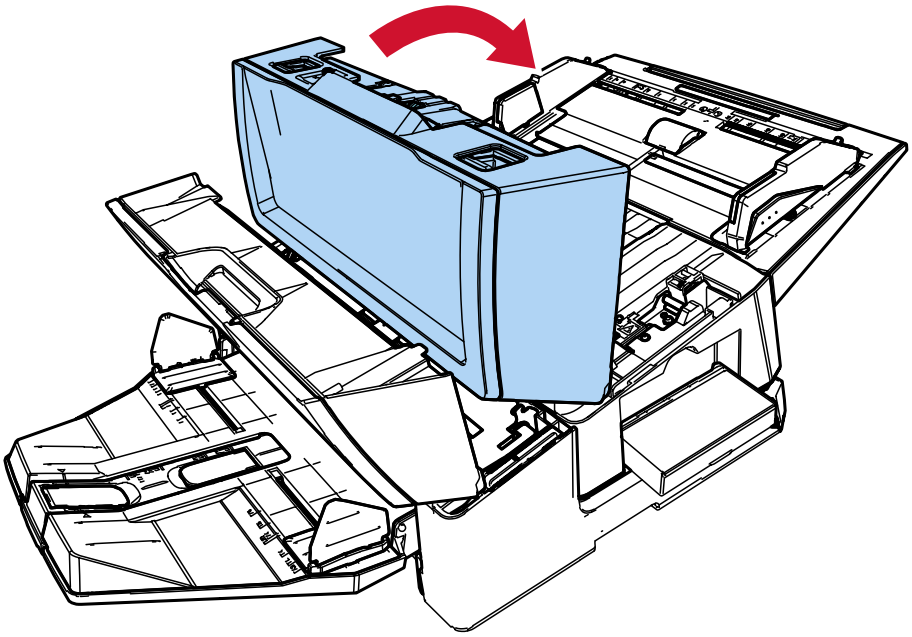

6 **Certifique-se de que o AAD está devidamente fechado e, depois, feche o compartimento de impressão (tampa do impressor).**

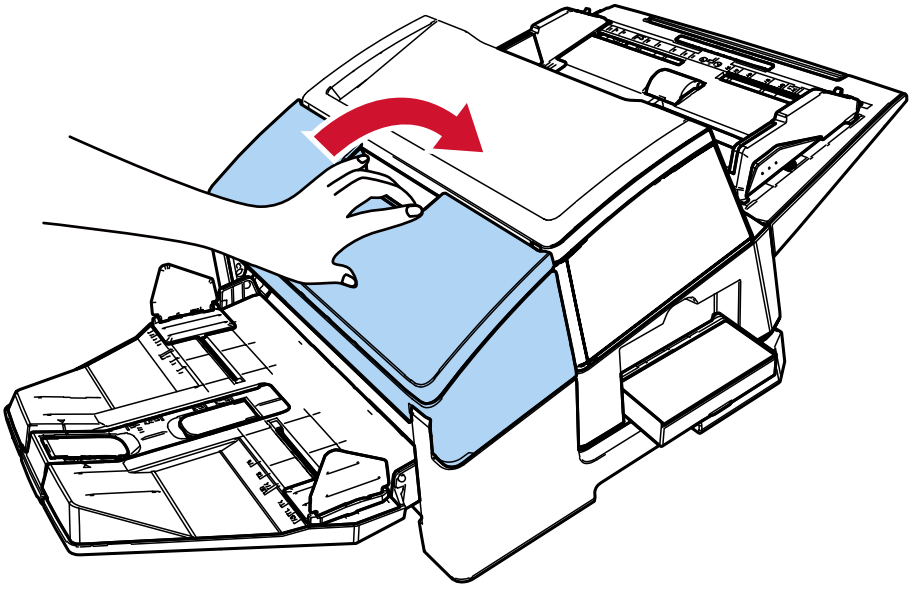

ATENÇÃO

Tenha cuidado para não ficar com os dedos presos.

Cuidados diários

Limpando o cartucho de impressão

A tinta pode ficar no bico de saída do cartucho de impressão.
Se o impressor não for usado durante um longo período de tempo, um bico bloqueado talvez cause impressões de baixa qualidade.
Se o seu Impressor apresentar tais problemas, limpe o bico de saída do cartucho de impressão.

ATENÇÃO

Para efetuar a limpeza, utilize um pano seco sem fibras e limpe cuidadosamente o excesso de tinta do bico de saída. (Não use lenços de papel).

DICA

Se o bico permanecer bloqueado depois de limpar o cartucho de impressão, substitua-o por um novo cartucho.

1 **Desligue o scanner.**

2 **Remova o cartucho de impressão.**

➡ Consulte as etapas 2 a 4 em Substituindo o cartucho de impressão (página 33).

3 **Limpe cuidadosamente o excesso de tinta do bico de saída (B).**

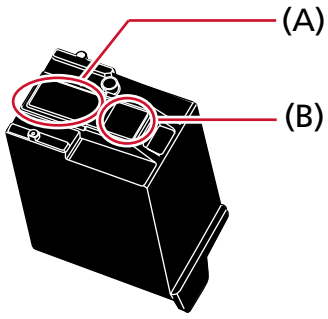

ATENÇÃO

Tome cuidado para não tocar no cabeçote do cartucho de impressão (a parte do contato (A) e no bico de saída (B)) com as mãos. A impressão pode ficar desordenada.

4 **Certifique-se de que o excesso de tinta é completamente removido e, depois, reinstale o cartucho de impressão.**

➡ Consulte as etapas 7 a 10 em Instalando o cartucho de impressão (página 18).

ATENÇÃO

Durante a instalação do cartucho de impressão, certifique-se de que o instala na orientação correta.

Limpando o impressor

Se usar frequentemente o impressor, a tinta ficará grudada na base do suporte do cartucho de impressão, sujando o papel.
Como parte da manutenção diária, limpe a base do suporte do cartucho de impressão seguindo o procedimento abaixo.

ATENÇÃO

Durante a limpeza, use um pano absorvente ou descartável e limpe cuidadosamente a tinta na base. Se a tinta estiver seca, limpe-a cuidadosamente com um pano umedecido. (Porque a tinta é solúvel, ela pode ser removida com água).

1. **Desligue o scanner.**
2. **Remova o cartucho de impressão.**

   ➡ Consulte as etapas 2 a 4 em Substituindo o cartucho de impressão (página 33).
3. **Abra o compartimento de impressão (tampa do impressor).**

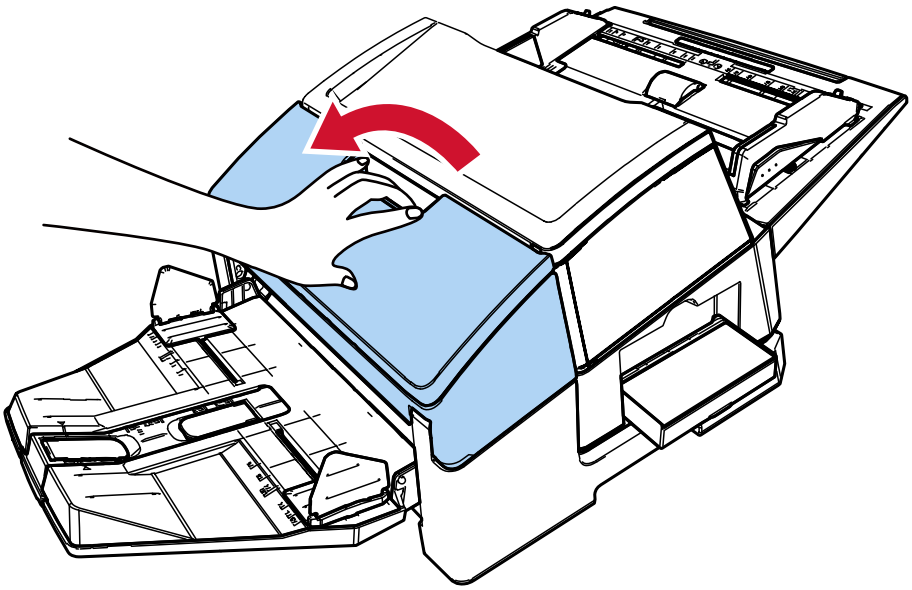

4 **Passe um pano de limpeza sobre a superfície da base do cartucho de impressão para remover a tinta.**

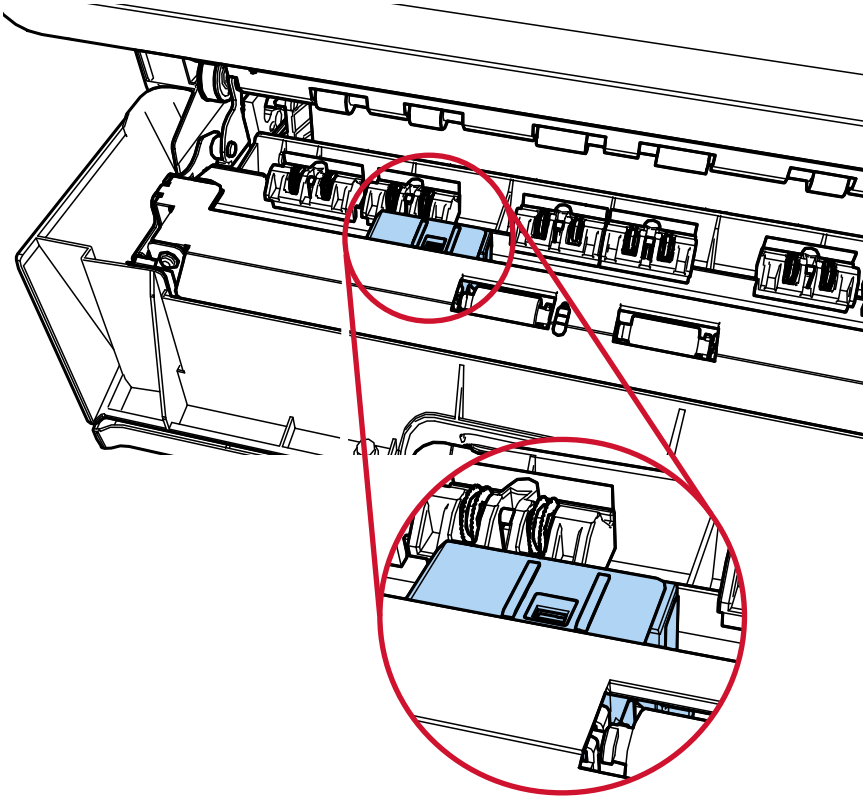

ATENÇÃO

Durante a limpeza, tome cuidado para não tocar nas rodas metálicas do compartimento de impressão (tampa do impressor).

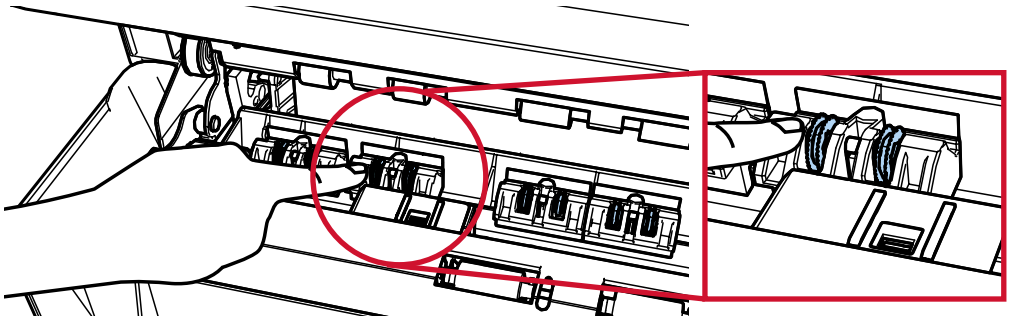

5 **Verifique se a tinta foi removida e feche o compartimento de impressão (tampa do impressor).**

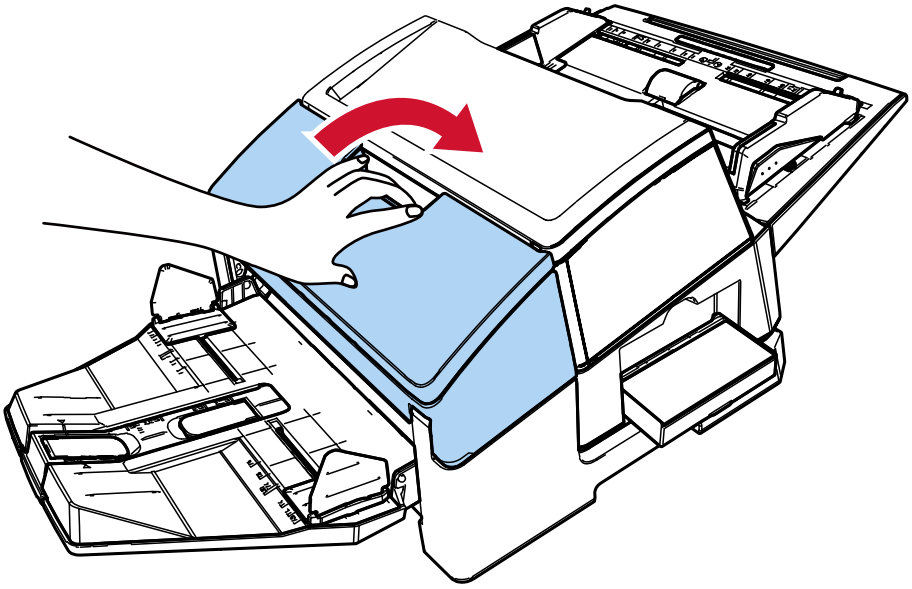

6 **Reinstale o cartucho de impressão.**

➡ Consulte as etapas 7 a 10 em Instalando o cartucho de impressão (página 18).

Limpando os roletes

Se houver tinta ou sujeira do papel grudada na superfície dos roletes de auxílio da alimentação do impressor, os documentos podem não ser alimentados corretamente.
Para prevenir problemas de alimentação, limpe a superfície dos roletes regularmente.

ATENÇÃO

O Removedor F1 pode demorar a secar se usado em grande quantidade.
Umedeça com pouca quantidade.
Limpe completamente o removedor para que não sobrem resíduos na superfície limpa.

DICA

O ciclo de limpeza recomendado é a cada 5.000 folhas.
O ciclo de limpeza atual poderá ser mais curto, dependendo da frequência de utilização do impressor e dos documentos.

1 Abra o compartimento de impressão (tampa do impressor).

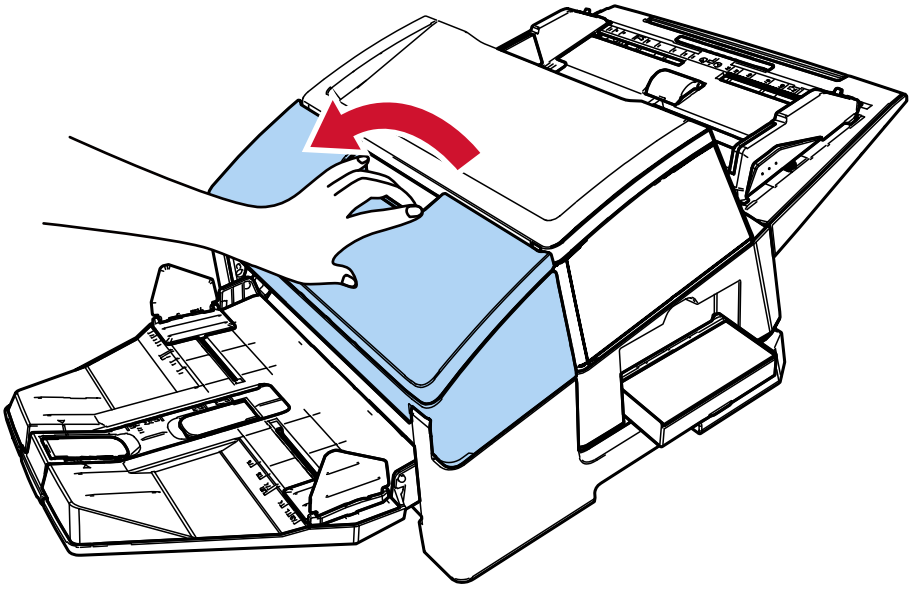

2 Limpe os roletes de borracha.

Limpe os roletes de borracha (oito no total) por baixo da seção de alimentação.

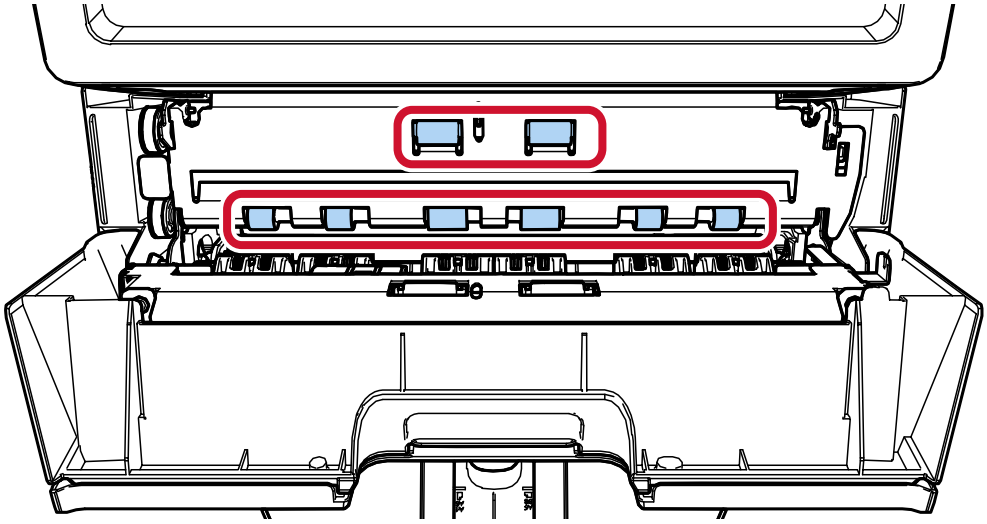

Limpe cuidadosamente a sujeira e o pó da superfície dos roletes com um pano umedecido com o Removedor F1.
Limpe a superfície inteira dos roletes de borracha à medida que os gira manualmente.

ATENÇÃO

Durante a limpeza, tome cuidado para não tocar nas rodas metálicas do compartimento de impressão (tampa do impressor).

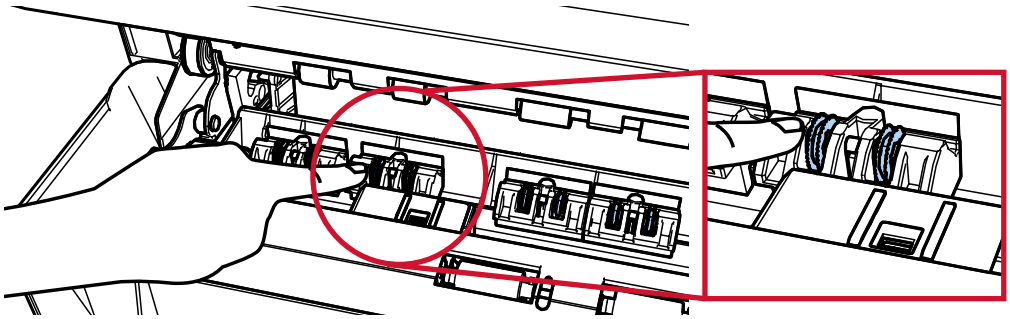

3 Limpe os roletes de plástico.

Limpe os dois roletes de plástico (pretos) do compartimento de impressão (tampa do impressor).

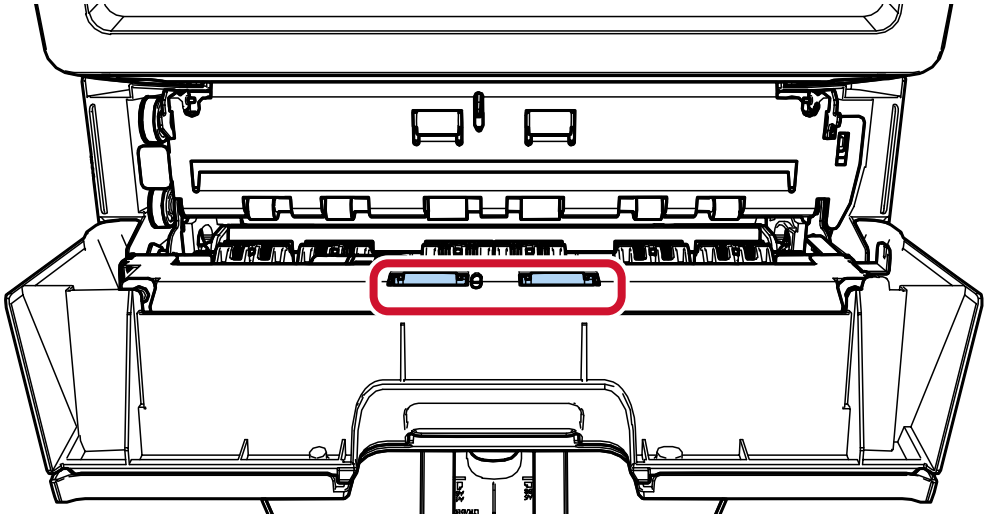

Limpe cuidadosamente a sujeira e o pó da superfície dos roletes com um pano umedecido com o Removedor F1.

Limpe a superfície inteira dos roletes de plástico à medida que os gira manualmente.

4 Verifique se a tinta foi removida e feche o compartimento de impressão (tampa do impressor).

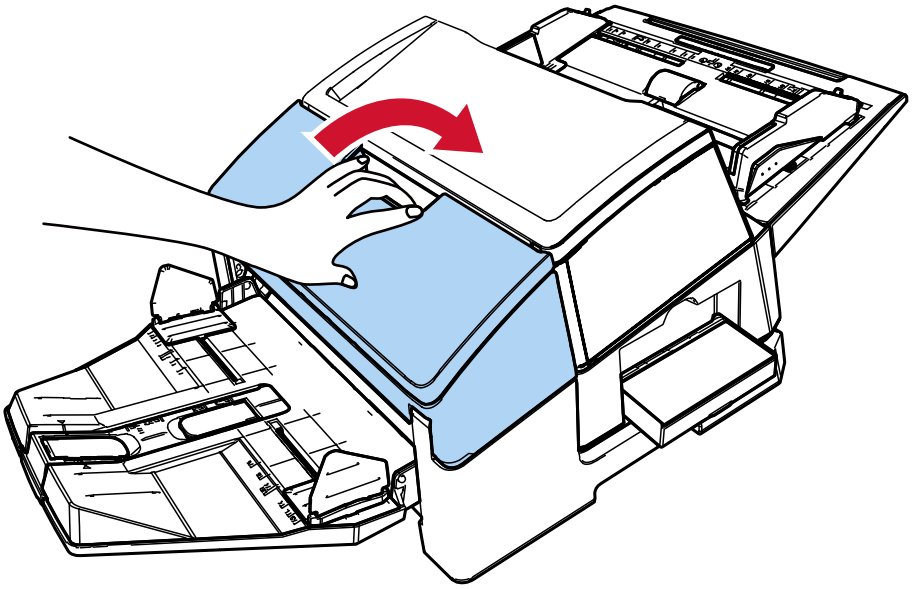

Materiais de limpeza

Nome	Cód. da peça	Observações
Removedor F1 	PA03950-0352	Volume: 100 ml
Lenço de limpeza 	PA03950-0419	24 unidades (*1)

***1:**Pré-umedecidos com o Removedor F1.
Podem ser usados em vez de umedecer o pano com o Removedor F1.

ATENÇÃO

Para usar os materiais de limpeza de forma segura e correta, leia atentamente as precauções de cada produto.

Para obter mais informações sobre os materiais de limpeza, contate o distribuidor/revendedor onde adquiriu este produto.

Mensagens de erro

Esta seção explica as mensagens de erro do impressor.
Os códigos e as mensagens de erro são exibidas no LCD. Consulte os códigos de erro e as mensagens de erro exibidas para resolver os problemas.

ATENÇÃO

Para obter detalhes sobre as mensagens de erros que não aquelas mostradas abaixo, consulte o Manual de instruções de seu scanner.

Código de erro	Mensagem de erro	Ação
J1:5A Erros	Obstrução de papel	O papel está obstruído no impressor. Execute as medidas seguintes. ● Remova o documento obstruído do impressor. ➡ Removendo documentos obstruídos (página 37) ● Certifique-se de que o documento atende os requisitos dos documento que podem ser alimentados no impressor. ➡ Especificações (página 52) ● Limpe os roletes. ➡ Limpando os roletes (página 44)
U5:4A Erros (*1)	Tampa do impressor aberta	O compartimento de impressão (tampa do impressor) foi aberto durante a digitalização. Remova o documento do AAD e feche o compartimento de impressão (tampa do impressor). Confirme que o compartimento de impressão (tampa do impressor) está fechado corretamente. Para verificar se ela está ou não completamente fechada, abra o compartimento de impressão (tampa do impressor) e, depois, feche-o novamente. ➡ Removendo documentos obstruídos (página 37)
U6:B4 Erros	O Cartucho de impressão não está instalado	O cartucho de impressão não está instalado corretamente no impressor. Verifique se o cartucho de impressão está instalado corretamente.

Código de erro	Mensagem de erro	Ação
		➔ Instalando o cartucho de impressão (página 18) Se o problema continuar persistindo, escreva o código de erro e contate o distribuidor/ revendedor onde adquiriu este produto.
U7:B9 Erros	Erro da área de impressão	Ocorreu um erro com a posição de início da impressão no impressor. Ajuste a posição de início e a sequência de caracteres de impressão, de modo que a área de impressão fique dentro do documento. ➔ Configurando a posição para imprimir (página 26)
A1:B3 Erros	Erro do impressor (tempo de omunicação)	Ocorreu um erro no impressor. Execute as medidas seguintes. ● Verifique se o cartucho de impressão está instalado corretamente. ➔ Instalando o cartucho de impressão (página 18) ● Reconecte o cabo EXT. ● Desligue e ligue o scanner. Se o problema continuar persistindo, escreva o código de erro e contate o distribuidor/ revendedor onde adquiriu este produto.
A3:B6 Erros	Erro do impressor (EEPROM)	
A4:B8 Erros	Erro do impressor (ROM)	
A2:B5 Erros	Erro do impressor (cabeçote de impressão)	Ocorreu um erro no impressor. Execute as medidas seguintes. ● Verifique se o cartucho de impressão está instalado corretamente. ➔ Instalando o cartucho de impressão (página 18) ● Se tiver um novo cartucho de impressão, substitua o cartucho antigo pelo novo. ➔ Substituindo o cartucho de impressão (página 33) ● Reconecte o cabo EXT. ● Desligue e ligue o scanner. Se o problema continuar persistindo, escreva o código de erro e contate o distribuidor/ revendedor onde adquiriu este produto.

Código de erro	Mensagem de erro	Ação
H6:B1 Erros	Erro no sistema do impressor	Ocorreu um erro no circuito do impressor. Desligue e ligue o scanner. Se o problema continuar persistindo, escreva o código de erro e contate o distribuidor/ revendedor onde adquiriu este produto.

***1:**Se você abrir o compartimento de impressão (tampa do impressor) quando o scanner estiver no modo de espera, apenas a mensagem de erro será exibida ao invés do código de erro. Da mesma forma, os botões do painel de operações estão desativados enquanto o compartimento de impressão do impressor estiver aberto.

Verificando o adesivo do produto

Esta seção explica sobre o adesivo do produto do scanner.

O adesivo está localizado sob a base.

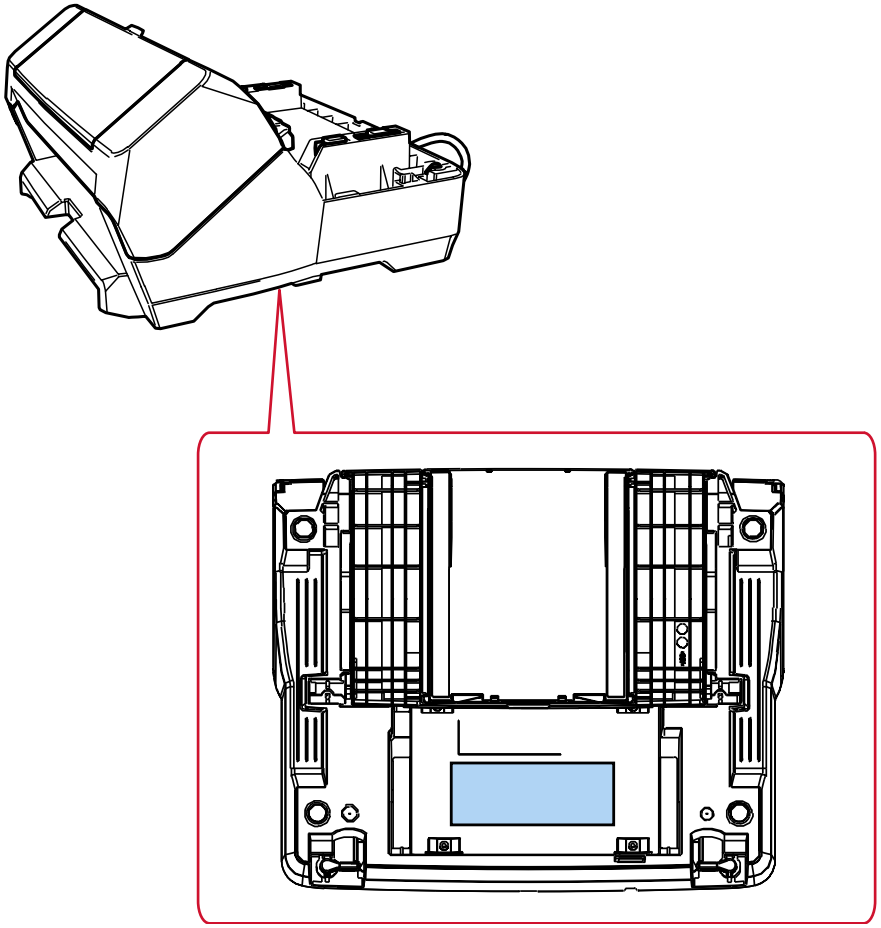

Adesivo (exemplo): Mostra as informações do impressor.

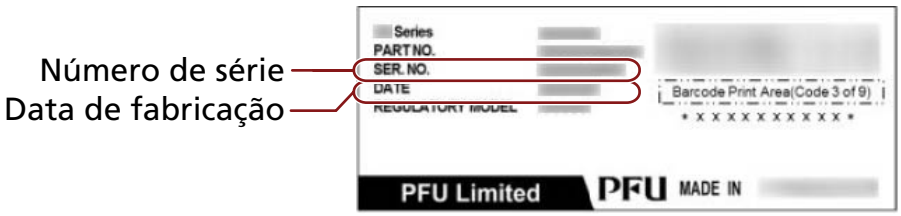

Especificações

Item	Especificação
Método de impressão	Impressão térmica a jato de tinta
Tipo de impressão	Pós-impressão (impressão após a digitalização da imagem), impressão no verso do papel
Impressão de caracteres	**Alfabeto:** A - Z, a - z **Caracteres numéricos:** 0, 1 a 9 **Símbolos:** ! " # $ % & ' ( ) * + , - . / : ; < = > ? @ [¥] ^ _ ` { | } ¯
Número máximo de caracteres por linha	Até 43 caracteres
Direção da impressão	**Normal, negrito:** 0°, 180° (horizontal), 90°, 270° (vertical) **Estreito:** 0°, 180° (horizontal)
Tamanho dos caracteres	**Normal, negrito:** 2,91 (A) × 2,82 (L) mm (horizontal) 2,82 (A) × 2,91 (L) mm (vertical) **Estreito:** 2,91 (A) × 2,12 (L) mm (horizontal)
Distância entre os caracteres	**Normal, negrito:** 3,53 mm **Estreito:** 2,54 mm
Estilo da fonte	Normal, negrito
Largura dos caracteres	Normal, negrito, estreito
Documentos para impressão	Documentos que podem ser digitalizados com o scanner Para maiores informações, consulte a seção Manual de instruções do scanner. Note que o peso e o tamanho do papel são os seguintes: ● Tamanho mínimo (largura × comprimento) 50,8 × 69 mm/2,00 × 2,72 pol. ● Tamanho máximo (largura × comprimento) 304,8 × 431,8 mm/12,00 × 17,00 pol. ● Gramatura 52 a 128g/m^2 (14 a 34 lb) **ATENÇÃO** ● Os seguintes documentos não podem ser digitalizados:

Item	Especificação
	Um erro de impressão ocorre porque a tinta não seca facilmente ou passa os documentos. Além disso, a tinta suja o interior do impressor. Por isso, o ciclo de limpeza será menor. - Documentos com superfície brilhante como papel térmico, papel de transferência térmica, papel revestido e papel de desenho • Quando o impressor estiver instalado, não será possível digitalizar documentos de plástico grossos, por exemplo cartões de crédito, nem a folha de transporte.
Área de impressão	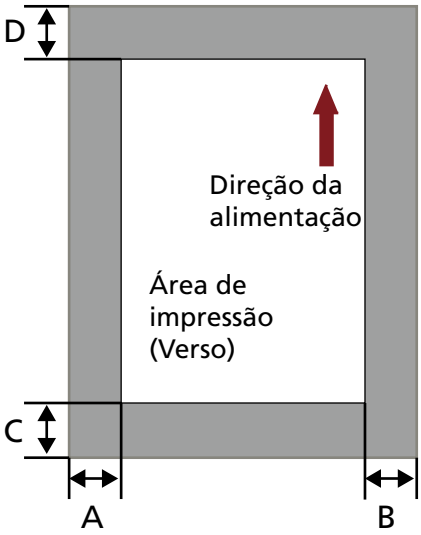 A = 5 mm B = 5 mm C = 5 mm D = 5 mm **ATENÇÃO** Não imprima dentro da faixa de 5 mm a partir da margem do documento.
Precisão da posição para imprimir	**Direção da alimentação:**±4 mm (a partir da posição de início)
Dimensões	**Sem o scanner:**360 (L) × 435 (P) × 228 (A) mm/14,17 (L) × 17,13 (P) × 8,98 (A) pol. **Com o scanner** 360 (L) × 435 (P) × 264 (A) mm/14,17 (L) × 17,13 (P) × 10,39 (A) pol. A profundidade indica o tamanho do scanner sem o cabo EXT, a bandeja de entrada do AAD (alimentador) e a bandeja de saída.

Item	Especificação
Peso	4,2 kg (9,26 lb)
Condições ambientais	**Temperatura:**10 a 35℃/50 a 95 °F **Umidade:** 20 a 80%
Peças de consumo	Cartucho de impressão (PARTE No.: (CA00050-0262) **O número de caracteres que pode ser impresso:** 4.000.000 de caracteres (o número de caracteres que pode ser impresso diverge de acordo com a quantidade designada) **Valor recomendado para a troca:** 4.000.000 caracteres ou meio ano desde o momento em que a embalagem foi aberta (Um cartucho de impressão possui uma data de validade específica, a qual varia de acordo com a abertura do pacote. Comece a usar o cartucho de impressão antes da data de validade indicada no pacote).

Contato para perguntas

- **Contato para perguntas**

  Consulte a lista de contatos na página da web:
  https://www.pfu.ricoh.com/global/scanners/contacts/

  - Scanners de imagem fi Series
    Para outras perguntas relacionadas ao scanner, consulte a seguinte página da web:
    https://www.pfu.ricoh.com/global/scanners/fi/support/index.html
    Caso não encontre as soluções dos problemas nas páginas web acima, consulte as informações de contato de seu distribuidor/revendedor na seguinte página web:
    https://www.pfu.ricoh.com/global/scanners/inquiry.html

- **Contato para aquisição de peças de consumo ou materiais de limpeza**

  https://www.pfu.ricoh.com/global/scanners/contacts/