P3PC-7762-01HNZ0

RICOH

RICOH fi-760PRB 전사기

사용 설명서

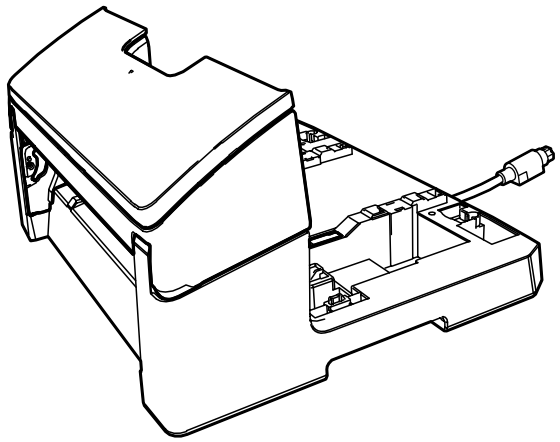

목차

시작하기 전에 4

상표 4
제조업체 4
발행일/발행처 4
안전 정보 4
이 설명서에서 사용되는 약어 4
본 설명서의 화살표 기호 5
본 설명서의 화면 예 5
고지 사항 6

사용하기 전에 7

패키지 내용물 확인하기 7
부품명 7
스캐너 미포함 7
스캐너 포함 8
전사기 내부 9

설치 및 테스트 인쇄 10

전사기 설치하기 10
프린트 카트리지 설치하기 17
테스트인쇄 21
인쇄 패턴 및 결과 22

기본 작동 24

인쇄할 위치 설정하기 24
용지 가이드 사용하기 26
A6 세로 크기 문서보다 넓은 문서 가장자리 근처에 인쇄하기 27
용지 가이드 제거하기 29
용지 가이드 장착하기 29
전사기 설정 30
프린트 카트리지 교체하기 31
걸린 문서 제거하기 34

평상시의 관리 36

프린트 카트리지 청소하기.....36
전사기 청소하기.....37
롤러 청소하기.....40
청소 용품.....43

오류 메시지 44

제품 라벨 확인하기 46

사양 47

연락처 50

시작하기 전에

이 제품을 구입해 주셔서 감사합니다.
이 제품은 RICOH fi-8600 또는 RICOH fi-7600와 함께 사용할 수 있는 옵션 장치로, 스캔 후 문서의 텍스트(예: 알파벳, 숫자)를 인쇄할 수 있습니다.
이 설명서에서는 제품의 설치와 연결, 기본 작동 및 정기 유지 관리를 설명합니다. 이 설명서를 따라 제품을 올바르게 사용해 주십시오.
RICOH fi-8600 또는 RICOH fi-7600의 사용 방법은 RICOH fi-8600/fi-8700/fi-8700S 사용 설명서 또는 RICOH 이미지 스캐너 fi-7600/fi-7700/fi-7700S 사용 설명서를 참조하십시오.
이 설명서를 활용하면 제품을 최대한 활용할 수 있습니다.

상표

Microsoft, Windows 및 Windows Server는 Microsoft 그룹의 회사 상표입니다.
PaperStream는 일본에서 PFU Limited의 등록 상표입니다.
기타 회사명과 제품명은 각 회사의 등록 상표 또는 상표입니다.

제조업체

PFU Limited
YOKOHAMA i-MARK PLACE, 4-5 Minatomirai 4-chome, Nishi-ku, Yokohama-shi, Kanagawa 220-8567 Japan.

발행일/발행처

발행일: 2026년 8월
발행자: PFU Limited
규정 모델: P3740D
© PFU Limited 2017-2026

안전 정보

첨부된 "안전 주의 사항" 설명서에는 이 제품을 안전하고 올바르게 사용하는 방법에 대한 중요 정보가 포함되어 있습니다.
스캐너를 사용하기 전에 설명서를 읽고 숙지해 주십시오.

이 설명서에서 사용되는 약어

이 설명서의 운영 체제와 제품은 다음을 나타냅니다.

이름	표시
Windows® 10 Home(32비트/64비트)	Windows 10 (*1)

이름	표시
Windows® 10 Pro(32비트/64비트) Windows® 10 Enterprise(32비트/64비트) Windows® 10 Education(32비트/64비트)	
Windows® 11 Home(64비트) Windows® 11 Pro(64비트) Windows® 11 Enterprise(64비트) Windows® 11 Education(64비트)	Windows 11 (*1)
Windows Server™ 2016 Standard (64비트)	Windows Server 2016 (*1)
Windows Server™ 2019 Standard (64비트)	Windows Server 2019 (*1)
Windows Server™ 2022 Standard (64비트)	Windows Server 2022 (*1)
Windows Server™ 2025 Standard (64비트)	Windows Server 2025 (*1)
PaperStream IP (TWAIN) PaperStream IP (TWAIN x64) PaperStream IP (ISIS) fi-8000 Series	PaperStream IP 드라이버
RICOH fi-760PRB 전사기	전사기
RICOH fi-8600 RICOH fi-7600	스캐너
RICOH fi-8600/fi-8700/fi-8700S 사용 설명서 RICOH 이미지 스캐너 fi-7600/fi-7700/fi-7700S 사용 설명서	사용 설명서

***1:**위에 기입된 운영 체제를 구별하지 않고 사용할 경우에는 일반적으로 "Windows"로 사용합니다.

본 설명서의 화살표 기호

오른쪽 화살표 기호(→)는 연속으로 선택해야 하는 메뉴 옵션이나 아이콘을 구별하는 데 사용됩니다.

예:[시작] 메뉴 → [제어판]을 클릭합니다.

본 설명서의 화면 예

Microsoft 제품 스크린샷은 Microsoft Corporation의 허가 하에 복제됩니다.
이 설명서의 화면 예는 제품 개발 관점에서 사전 예고 없이 변경될 수 있습니다.
실제 표시된 화면이 이 설명서의 화면 예와 다른 경우 사용 중인 스캐너 애플리케이션의 사용 설명서를 참조하면서 실제 표시된 화면을 따라 작동해 주십시오.
본 설명서에서 사용되는 화면 예는 PaperStream IP 드라이버의 화면입니다.

이 설명서에서 사용되는 스크린샷은 Windows 10 스크린샷입니다. 실제 창과 작동은 운영 체제에 따라 다를 수 있습니다. 또한 스캐너 애플리케이션 소프트웨어를 업데이트한 후에는 화면과 작동이 이 설명서와 다를 수 있습니다. 이러한 경우 소프트웨어 업데이트 시 제공된 설명서를 참조해 주십시오.

고지 사항

- 본 설명서의 내용은 사전 예고 없이 변경될 수 있습니다.
- PFU Limited는 이 제품을 사용하여 발생한 부수적이나 필연적인 손상 및 제3자에 의한 배상 요구에 대해 법적 책임을 지지 않습니다.
- 이 설명서 내용을 전체 또는 일부를 복사 및 스캐너 애플리케이션 복사는 저작권법에 의해 금지됩니다.

사용하기 전에

패키지 내용물 확인하기

전사기 패키지 상자에 포함되어 있는 패키지 내용물 목록을 확인하여 패키지에 모든 항목이 포함되어 있는지 확인합니다.
누락되거나 손상된 부분이 있으면 이 제품을 구입한 대리점에 문의해 주십시오.
이 제품과 액세서리를 조심스럽게 사용합니다.

부품명

스캐너 미포함

- **앞면**

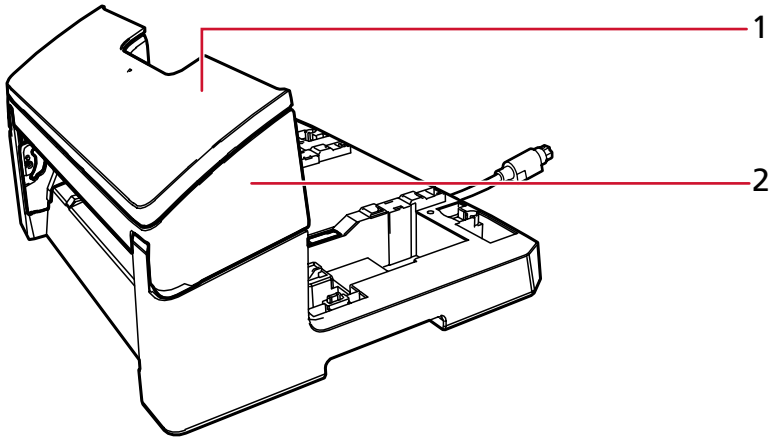

1 프린트 카트리지 커버

2 인쇄부(전사기 커버)

- **뒷면**

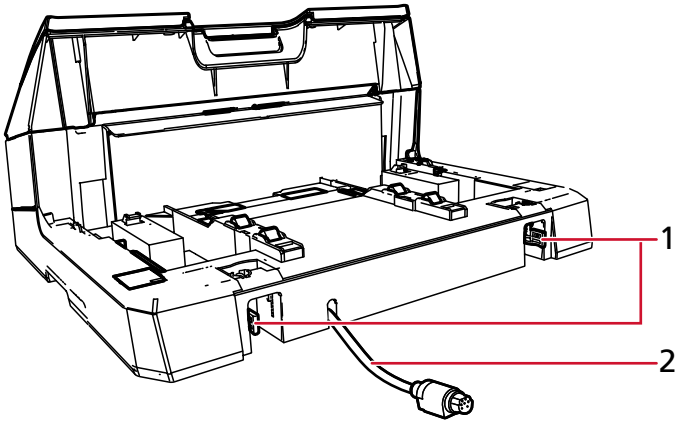

1 잠금 장치

2 EXT 케이블

스캐너 포함

- **앞면**

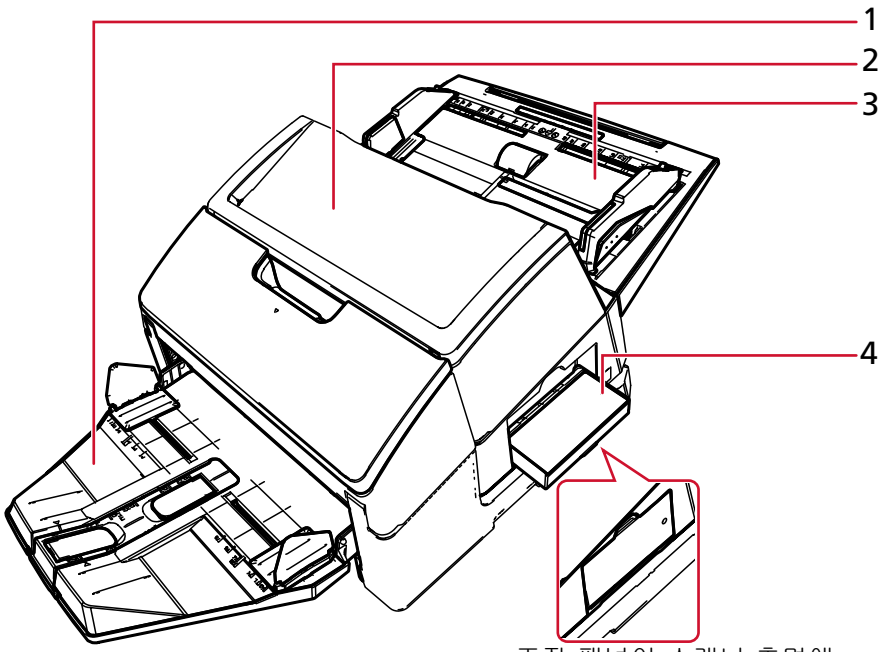

조작 패널이 스캐너 측면에 끼워진 경우

1 스태커

2 ADF(자동 문서 급지 장치)

3 ADF 용지 츄트(공급 장치)

4 조작 패널

- **뒷면**

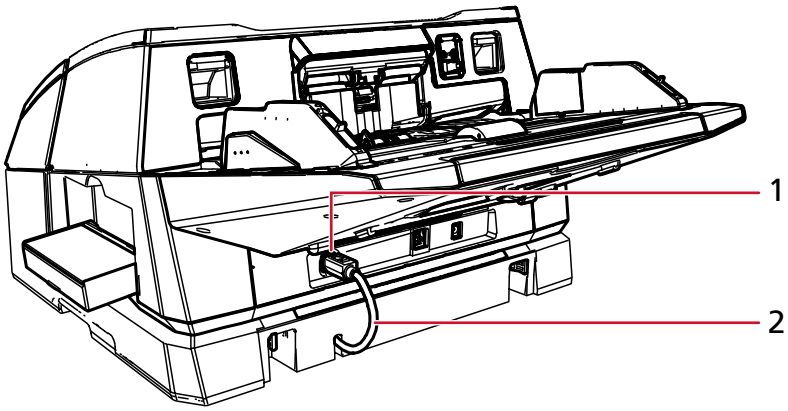

1 EXT 커넥터

2 EXT 케이블

전사기 내부

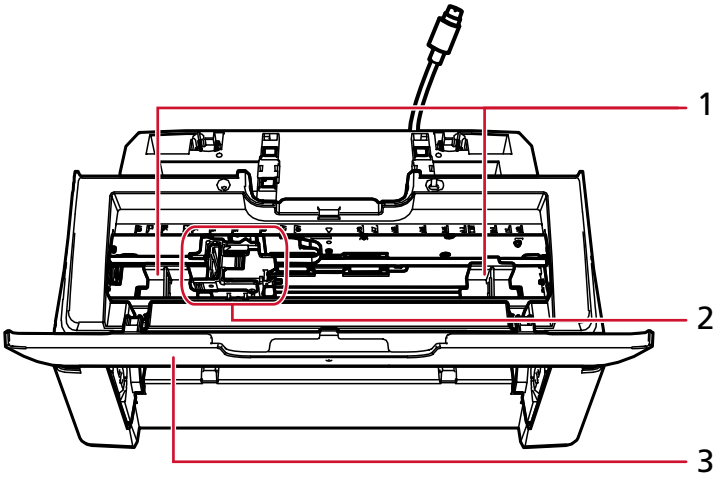

1 용지 가이드

2 프린트 카트리지 홀더

3 프린트 카트리지 커버

설치 및 테스트 인쇄

전사기 설치하기

다음 절차를 수행하여 전사기를 설치합니다.

1 스캐너 전원을 끄고 전원 케이블을 분리합니다.

2 스캐너에서 스태커를 제거합니다.

a 스태커가 하단 위치에 놓여 있는지 확인해 주십시오.
약간 위로 기울이면 스태커의 위치를 낮출 수 있습니다.

b 스태커의 중앙(①)을 잡고 약간 구부려 화살표 방향으로 슬롯에서 스태커의 오른쪽 면(②)을 제거합니다.

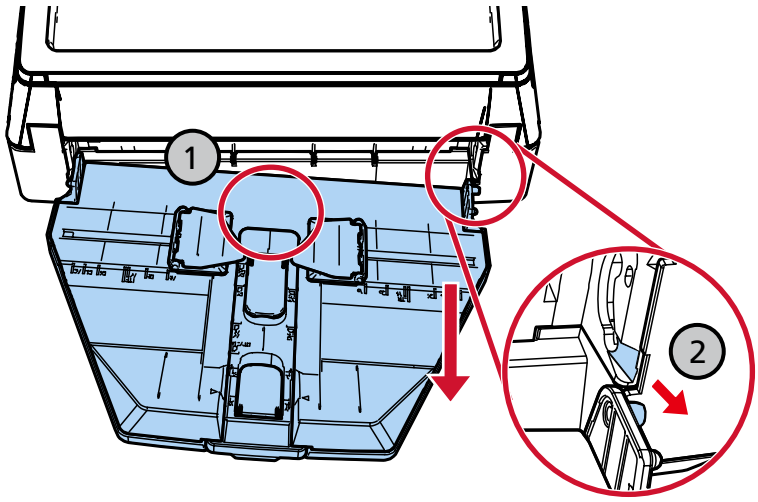

중요

- 전사기를 설치하기 전에 스태커를 제거해야 합니다.
- 스태커에 손상을 줄 수 있으므로 무리하게 힘을 주어 당기지 말아 주십시오.

3 부착 가이드를 스캐너에 부착해 주십시오.

a 부착 가이드의 방향이 다음 그림에서 표시된 방향과 동일한지 확인해 주십시오.

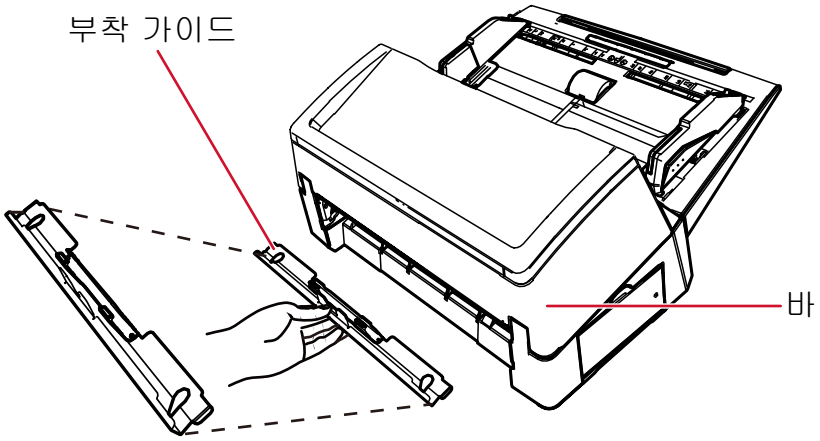

b 바의 위치를 확인하려면 아래에서 스캐너를 들여다보십시오.

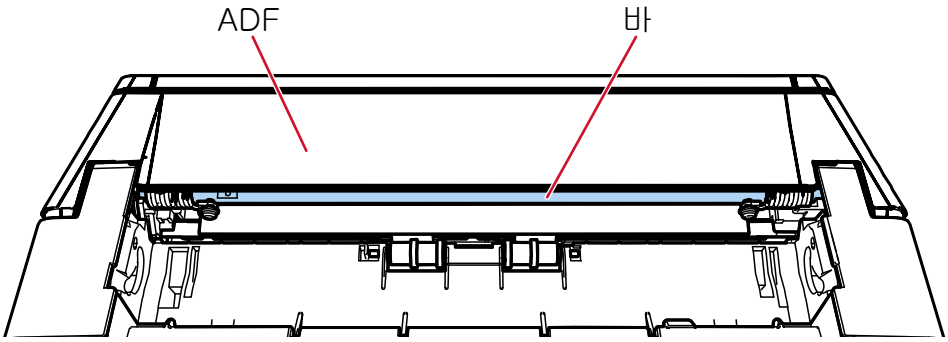

c 부착 가이드를 바에 맞춥니다.

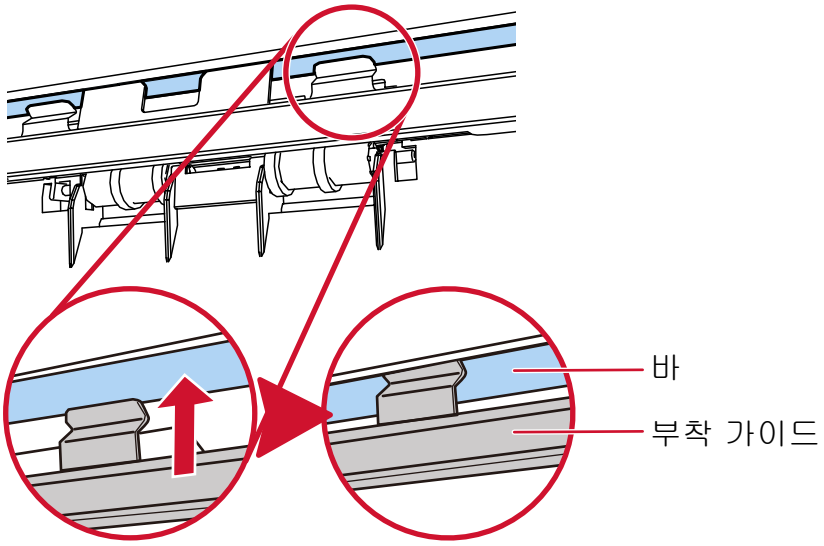

d 아래에서 부착 가이드를 들어 올려 부착해 주십시오.

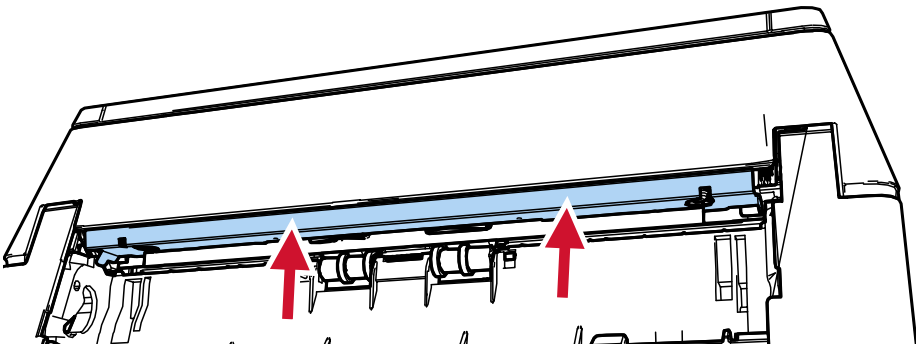

중요

부착 가이드를 부착한 후에 다음을 확인해 주십시오.

- 부착 가이드가 기울어져 있지 않습니다.
- 부착 가이드가 돌출부가 아닌 스캐너에 장착되어 있습니다.

좋은 예: 부착 가이드가 제대로 고정되어 있습니다.

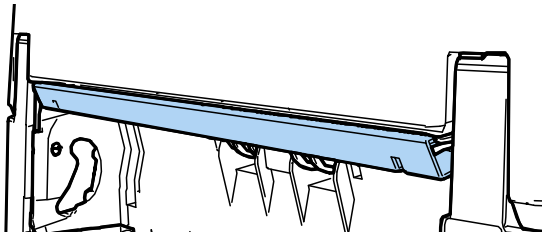

나쁜 예: 부착 가이드가 기울어져 있습니다.

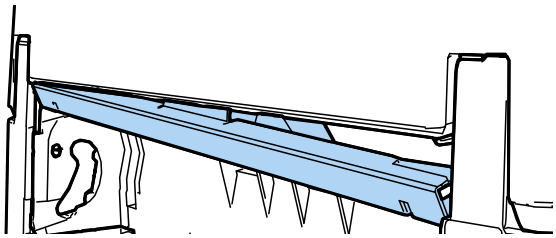

나쁜 예: 부착 가이드가 돌출되어 있습니다.

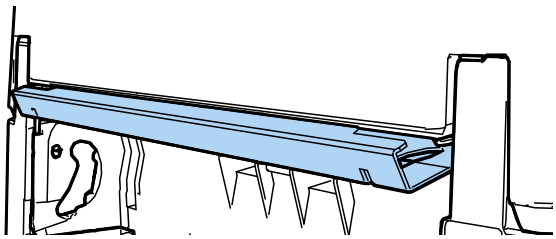

정보

부착 가이드를 제거하려면, 부착 가이드를 손가락에 대고 누른 다음 아래로 밉니다.

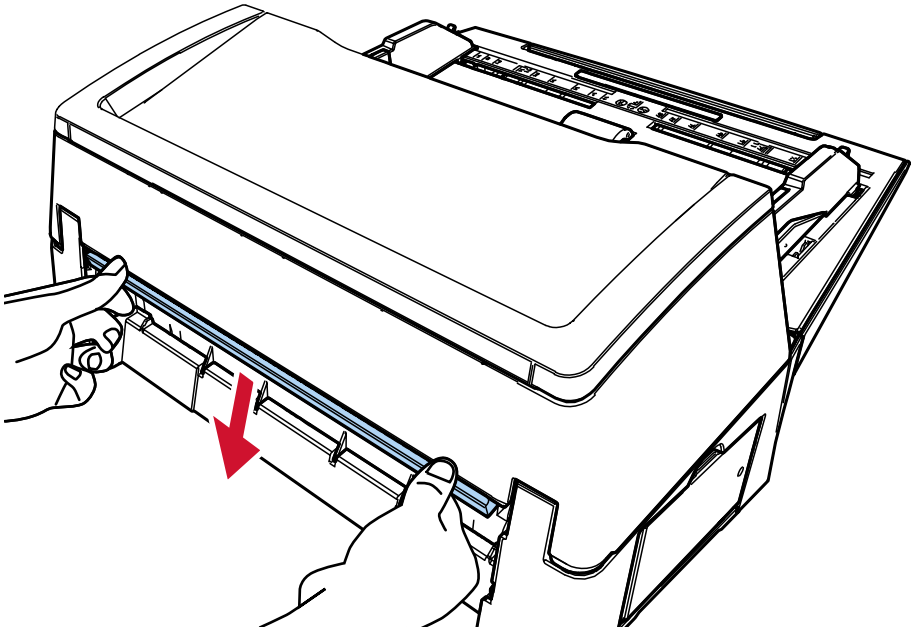

4 **전사기를 스태커에 장착합니다.**

전사기 후면 위에서 스캐너를 잡고 스캐너가 제자리에 장착될 때까지 전사기 베이스 위로 부드럽게 내립니다.

인프린터와 스캐너 사이에 틈이 없는지 확인하십시오.

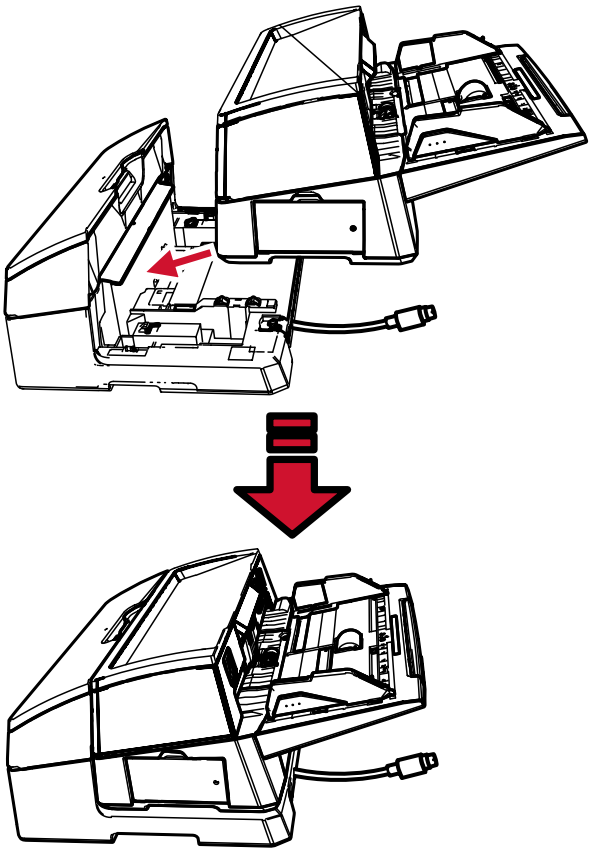

중요

손가락이나 EXT 케이블이 끼지 않도록 주의해 주십시오.

5 잠금 장치(뒷면에 잠금 장치 두 개)를 올립니다.

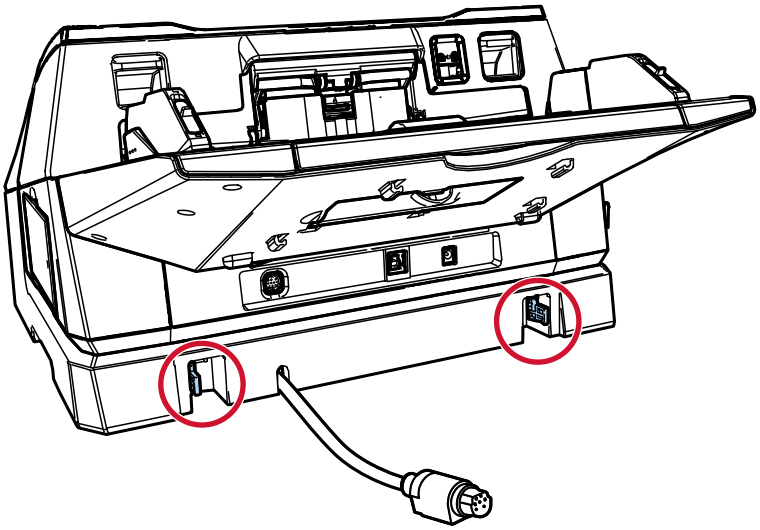

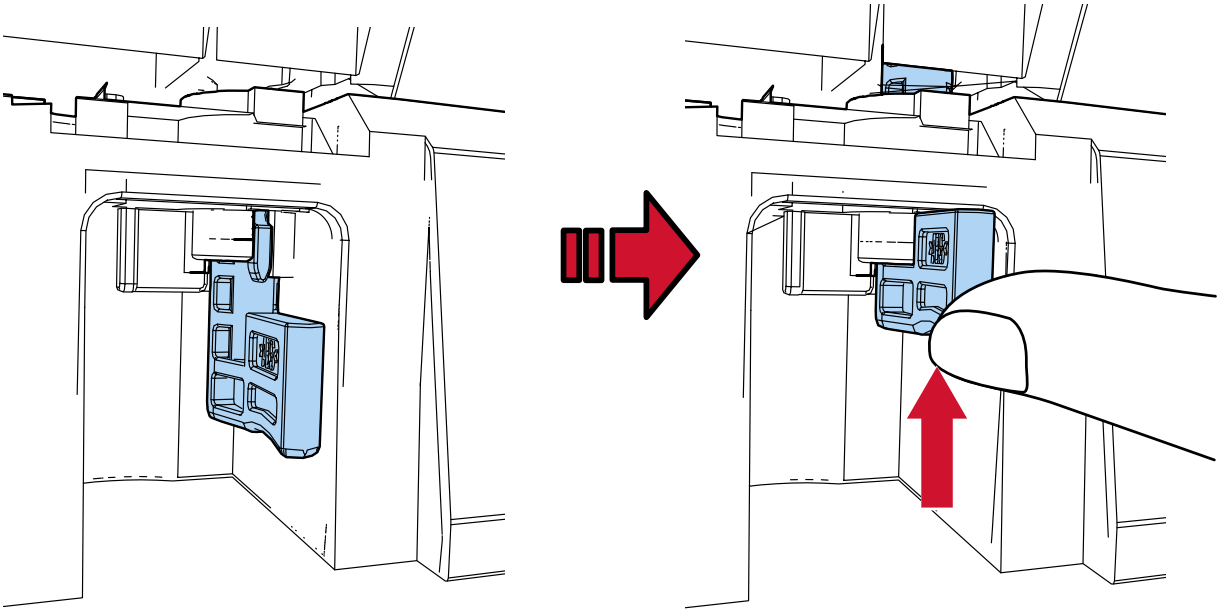

6 잠금 장치(뒷면에 잠금 장치 두 개)를 안쪽으로 돌립니다.

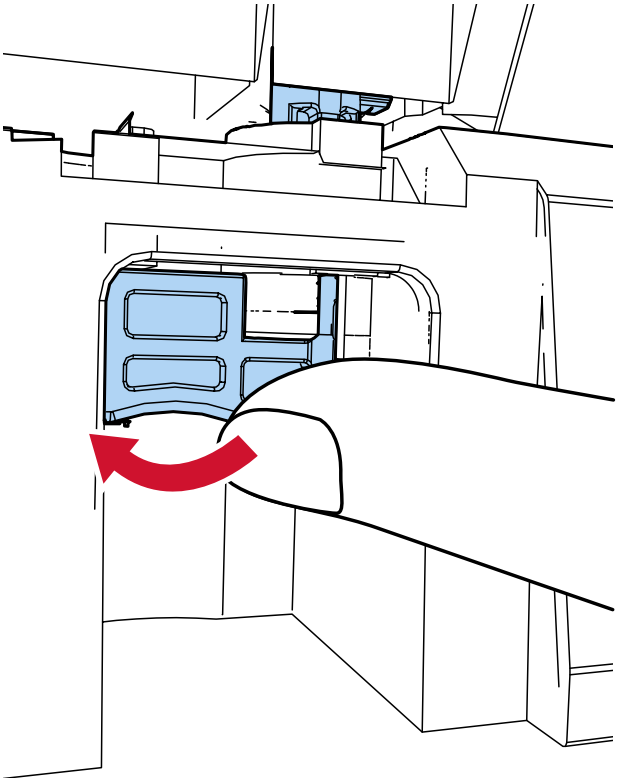

7 스캐너 뒷면에 있는 EXT 커넥터에 EXT 케이블을 연결합니다.

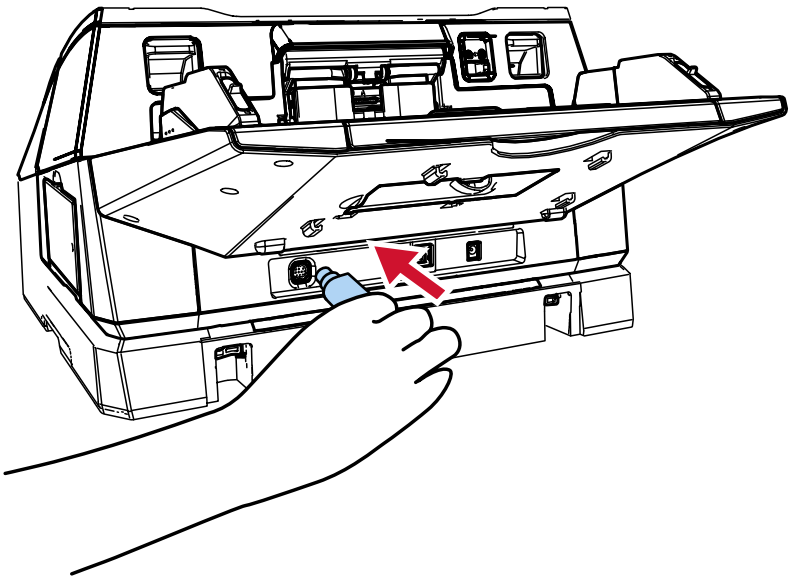

중요

EXT 케이블을 연결하지 않으면 전사기가 작동하지 않습니다. 케이블을 연결하지 않고 문서를 스캔하면 용지가 걸립니다.

8 2단계에서 제거한 스태커를 전사기 앞면에 장착합니다.

a 스태커의 오른쪽 면에 있는 돌출부를 슬롯 ① 에 넣은 다음, 화살표 방향으로 슬롯 ②을 따라 스태커의 왼쪽 면을 밉니다.

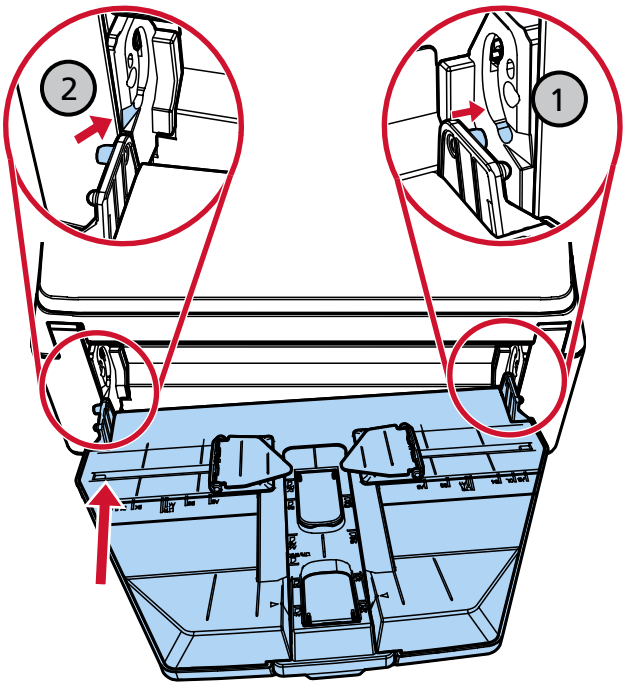

9 전원 케이블을 연결합니다.

중요

전사기가 설치된 상태에서 스캐너를 이동하지 마십시오.
전사기가 손상될 수 있습니다.

프린트 카트리지 설치하기

다음 절차를 수행하여 프린트 카트리지를 설치합니다.

중요

프린트 카트리지를 설치할 때 올바른 방향으로 설치하는지 확인해 주십시오.

1 스캐너 전원을 끕니다.

2 프린트 카트리지 커버를 엽니다.

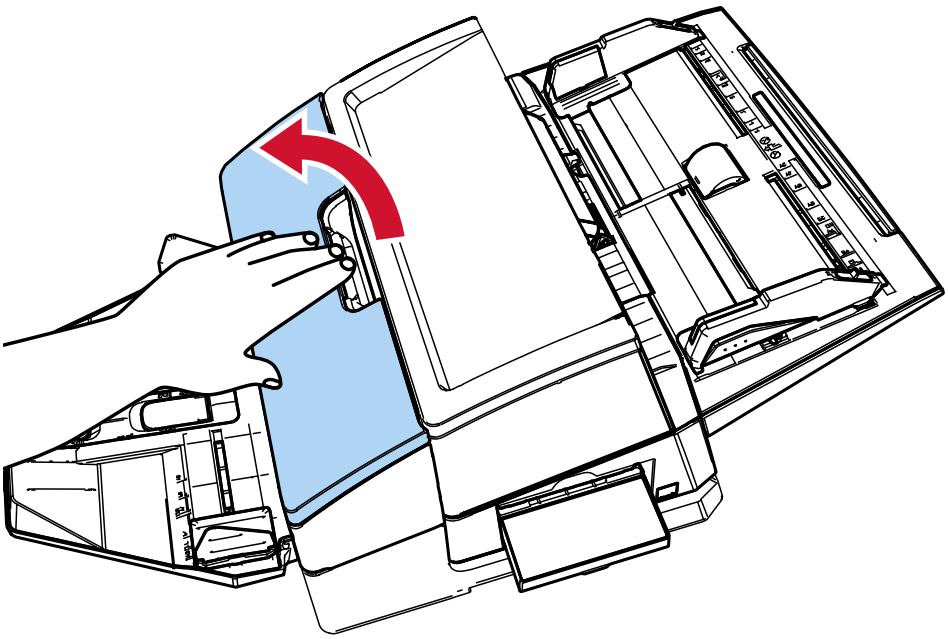

3 처음 전사기를 구입하고 프린트 카트리지를 설치하는 경우 프린트 카트리지 홀더와 용지 가이드를 고정하는 테이프를 제거합니다.

4 다음 그림과 같이 손가락으로 프린트 카트리지 홀더 암을 비틀어서 내려 반대쪽 암을 올립니다.

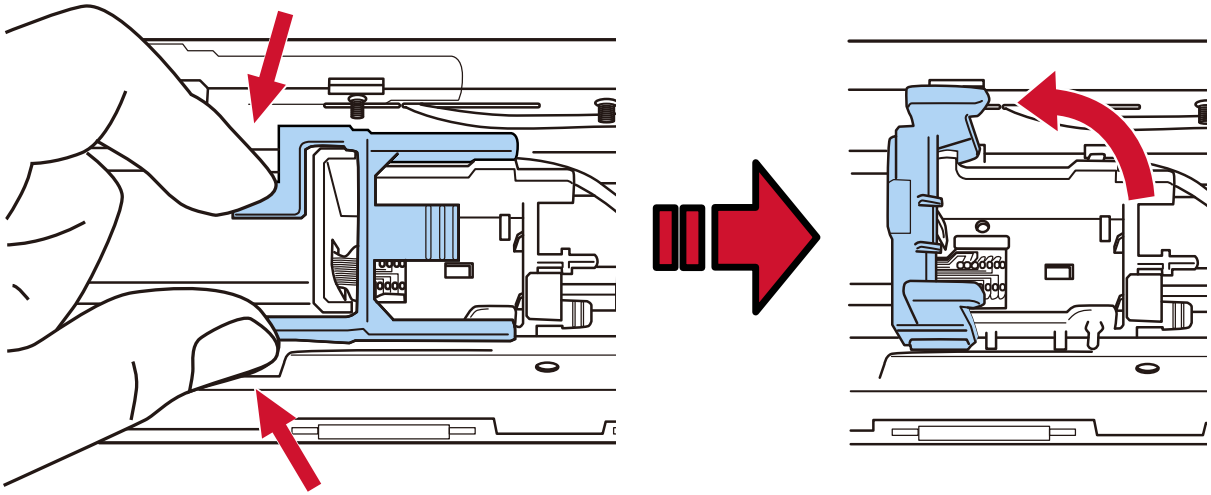

5 백에서 프린트 카트리지를 꺼냅니다.

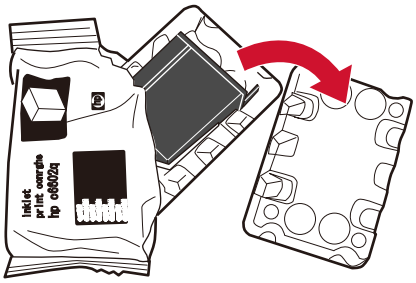

6 프린트 카트리지의 보호 테이프를 제거합니다.

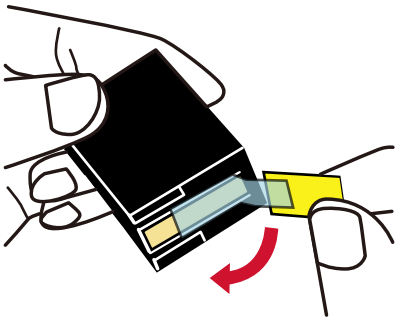

중요

- 테이프를 다시 붙이지 마십시오.
- 손으로 프린트 카트리지의 프린트 헤드(접촉부(A)와 노즐 판(B))를 만지지 않도록 주의해 주십시오. 인쇄되지 않을 수 있습니다.

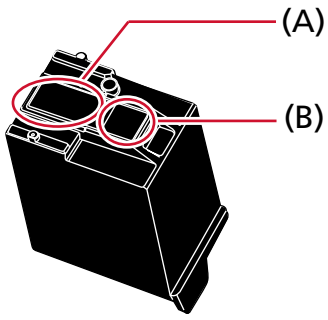

7 프린트 카트리지의 탭(C)을 오른쪽을 향하게 하여 프린트 카트리지를 홀더에 넣습니다.

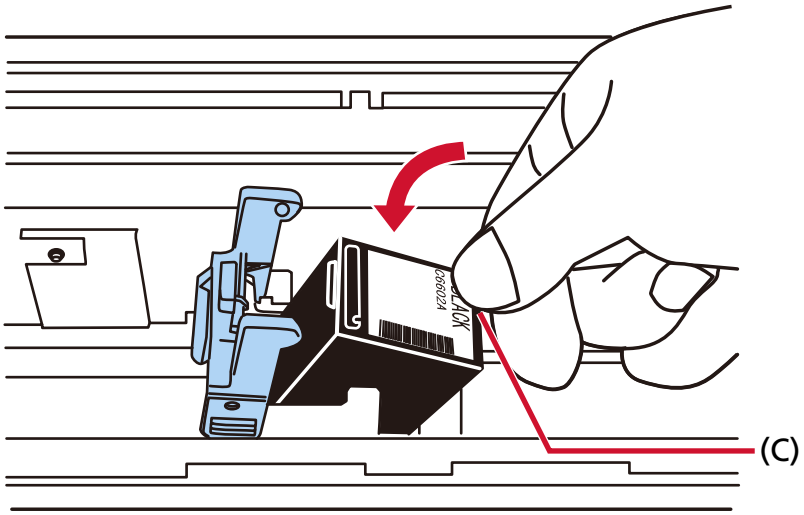

중요

필름이 손상되지 않도록 프린트 카트리지가 프린트 회로 필름(D)에 닿지 않도록 주의해 주십시오.

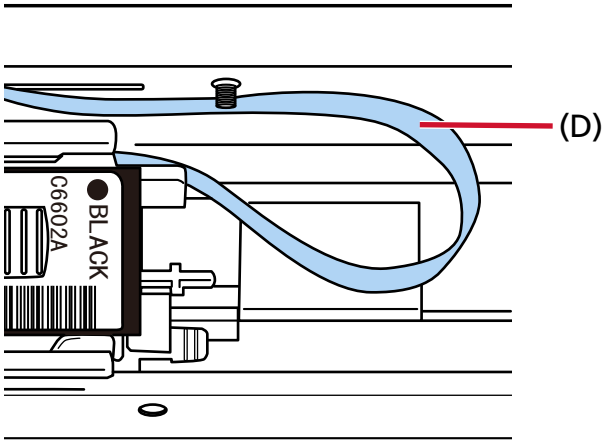

8 프린트 카트리지 홀더 암이 잠길 때까지 부드럽게 내리고 프린트 카트리지를 제자리에 설치합니다.
암의 캐치(E)가 프린트 카트리지에 단단하게 걸렸는지 확인합니다.

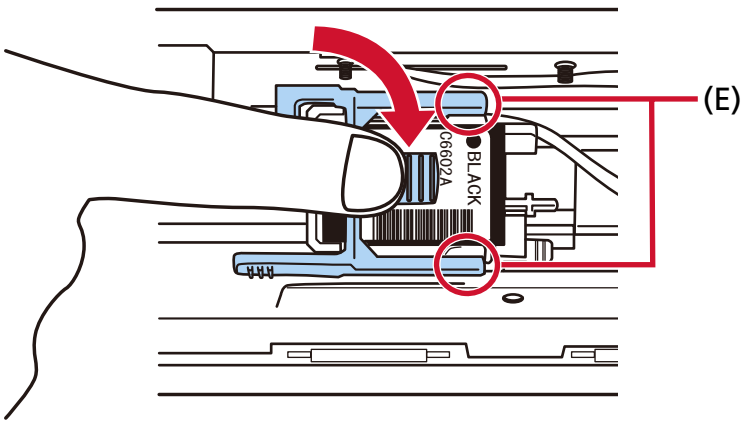

9 프린트 카트리지 홀더를 인쇄할 수 있는 적절한 위치로 이동합니다.

➡ 인쇄할 위치 설정하기 (24 페이지)

10 프린트 카트리지 커버를 닫습니다.

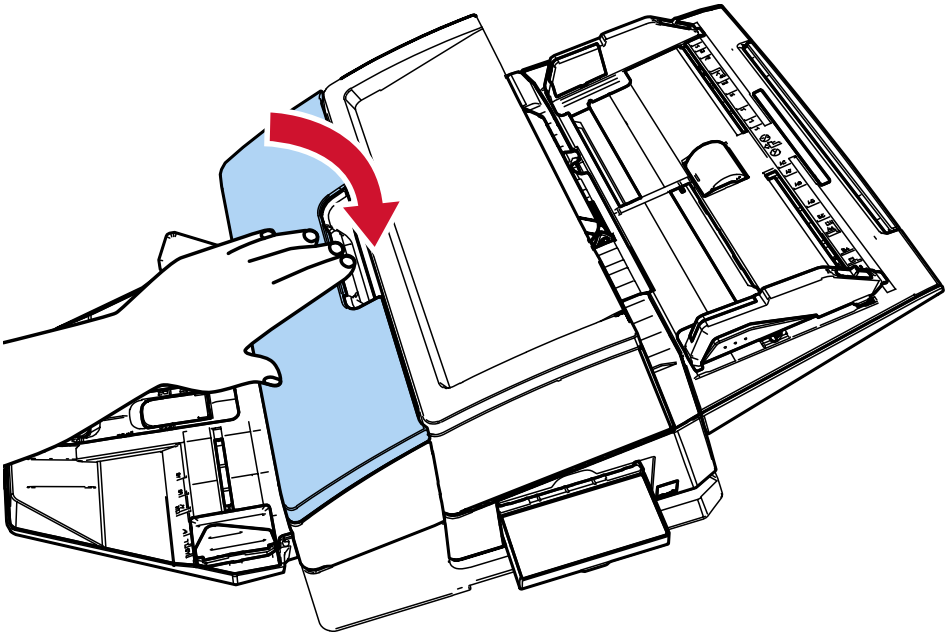

중요

전사기를 장시간 사용하지 않으면 프린트 카트리지를 제거해 주십시오.
인쇄하지 않더라도 스캐너 전원을 켤 때마다 잉크가 소비됩니다.

테스트인쇄

프린트 카트리지를 설치한 후 인쇄 작업이 정상적으로 작동하는지 확인합니다.

> **정보**
> 조작 패널에 대한 자세한 내용은 스캐너의 사용 설명서를 참조해 주십시오.

1 **스캐너 조작 패널에서 [Power] 버튼을 누릅니다.**

fi-8600용 (예시)

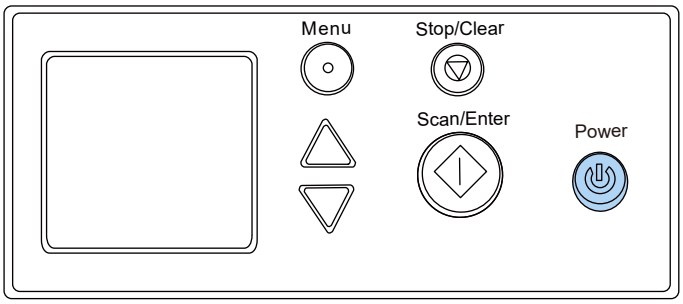

LCD에 [준비] 화면이 표시됩니다.

2 **스캐너에 빈 문서를 올려놓습니다.**

문서를 한 장 이상 올려놓습니다.

A3 또는 더블 레터 크기의 백지를 사용해 주십시오.

용지 크기가 A4 또는 레터보다 작으면 인쇄가 성공적으로 완료되지 않을 수 있습니다.

3 **프린트 카트리지 홀더가 문서 너비 이내에 위치하고 있는지 확인해 주십시오.**

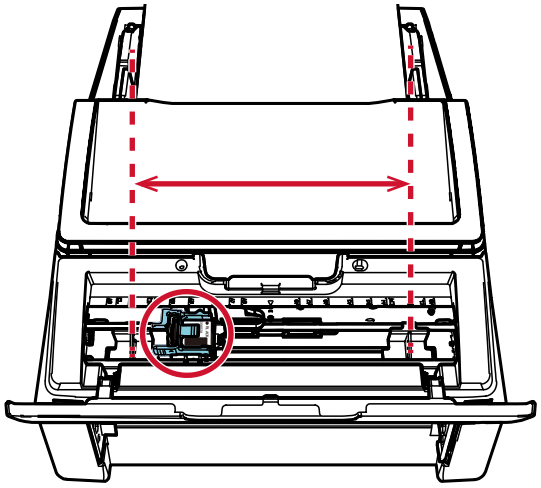

4 **[Menu] 버튼을 누릅니다.**

LCD에 [설정 메뉴] 화면이 표시됩니다.

5 **[△] 버튼/[▽] 버튼을 누르고 [3:테스트인쇄]를 선택한 후 [Function/Enter] 버튼을 누릅니다.**

LCD에 [스캔된 용지 매수] 화면이 표시됩니다.

> **중요**
> 전사기가 분리되었거나 올바르게 연결되지 않으면 LCD에 [전사기가 연결되지 않아 이 기능을 사용할 수 없습니다.]가 표시됩니다.

6 **[△] 버튼/[▽] 버튼을 누르고 [1:한 장만] 또는 [2:여러 장]을 선택한 후 [Scan/Enter] 버튼을 눌러 확인합니다.**
[2:여러 장]을 선택하면 스캐너에 설정되어 있는 모든 시트에 인쇄가 실행됩니다.
LCD에 [인쇄 패턴] 화면이 표시됩니다.

7 **[△] 버튼/[▽] 버튼을 누르고 인쇄 패턴을 선택한 후 [Scan/Enter] 버튼을 누릅니다.**
인쇄 패턴에 대한 자세한 내용은 인쇄 패턴 및 결과 (22 페이지)를 참조해 주십시오.
LCD에 [테스트인쇄] 화면이 표시됩니다.

8 **[△] 버튼/[▽] 버튼을 누르고 [1:예]를 선택한 후 [Scan/Enter] 버튼을 누릅니다.**
빈 용지가 스캐너로 급지되며 전사기는 각 문서 가장자리에서 5 mm 간격(오차 범위는 ±4 mm)을 두어 인쇄 패턴을 인쇄합니다.

> **중요**
> 인쇄 중에는 전사기를 이동하거나 전사기에 충격을 주지 마십시오.
> 인쇄되지 않을 수 있습니다.

9 **테스트 인쇄를 끝내려면 스캐너의 조작 패널에서 [Power] 버튼을 눌러 스캐너 전원을 끕니다.**

인쇄 패턴 및 결과

- **인쇄 패턴**

패턴 1(가로):

ABCDEFGHIJKLMNOPQRSTUVWXYZ[¥]^_`00000000

패턴 2(가로):

abcdefghijklmnopqrstuvwxyz{|}¯00000000

패턴 3(가로):

!"#$%&'()*+,-./0123456789:;<=>?@00000000

패턴 4(세로):

ABCDEFGHIJKLMNOPQRSTUVWXYZ[¥]^_`00000000

패턴 5(세로):

abcdefghijklmnopqrstuvwxyz{|}¯00000000

패턴 6(세로):

!"#$%&'()*+,-./0123456789:;<=>?@00000000

정보

숫자 부분 "00000000"은 0 으로 시작하여, 1 자리 단위로 증가합니다.

예

[2:여러 장]과 [패턴 1]을 선택하고 빈 문서 3장을 올려놓은 후 테스트 인쇄를 실행하면 각 용지의 결과는 다음과 같습니다.

1번째 용지: ABCDEFGHIJKLMNOPQRSTUVWXYZ[¥]^_`00000000

2번째 용지: ABCDEFGHIJKLMNOPQRSTUVWXYZ[¥]^_`00000001

3번째 용지: ABCDEFGHIJKLMNOPQRSTUVWXYZ[¥]^_`00000002

- **인쇄 패턴 및 결과**

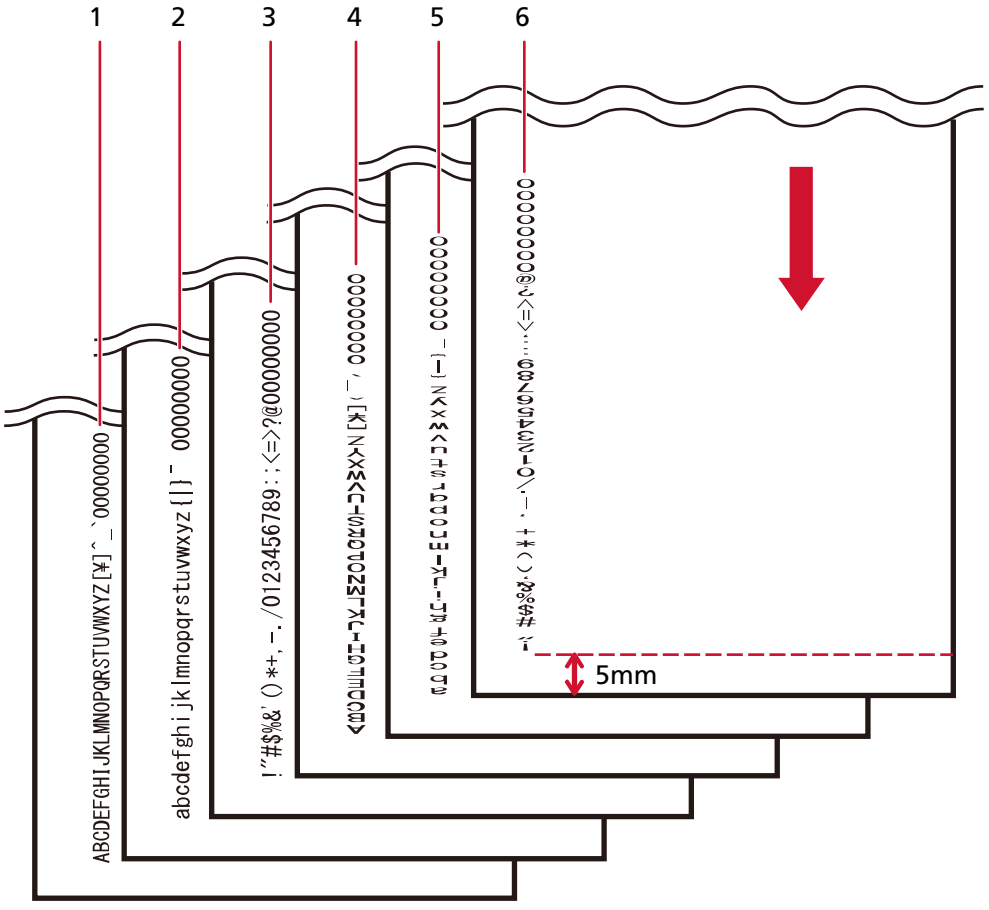

↓: 빈 문서 급지 방향

인쇄할 위치 설정하기

다음 절차를 수행하여 인쇄할 위치를 설정합니다.

1 **프린트 카트리지 커버를 엽니다.**

2 **프린트 카트리지 홀더를 인쇄할 수 있는 적절한 위치로 이동합니다.**

a **프린트 카트리지 홀더를 문서 너비 내에서 왼쪽이나 오른쪽으로 밉니다.**

b **전사기 내부의 문서 크기 표시(A)를 가이드로 사용하여 프린트 카트리지 홀더의 부품(B)을 인쇄할 위치와 정렬합니다.**

용지 가이드가 인쇄할 위치에 있으면 A6 세로 크기 문서보다 넓은 문서 가장자리 근처에 인쇄하기 (27 페이지)를 참조하여 이동합니다.

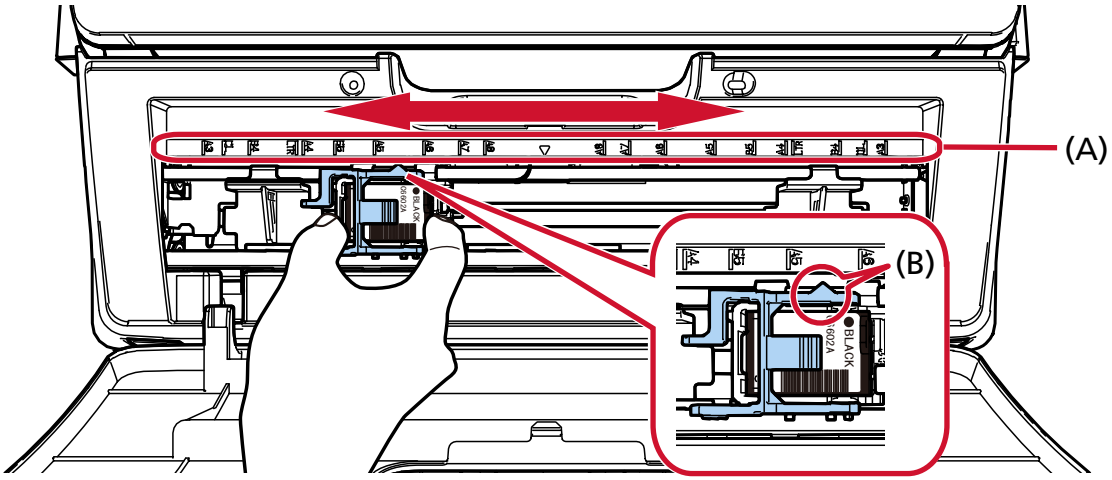

중요

문서 가장자리 근처에 인쇄할 경우 문서 범위 밖에 인쇄될 수 있으므로 프린트 카트리지 위치를 주의 깊게 설정해 주십시오.

정보

스캐너에 실제 문서를 올려놓고 토너 카트리지 홀더가 문서의 너비 범위 내에 위치해 있는지 확인하십시오.

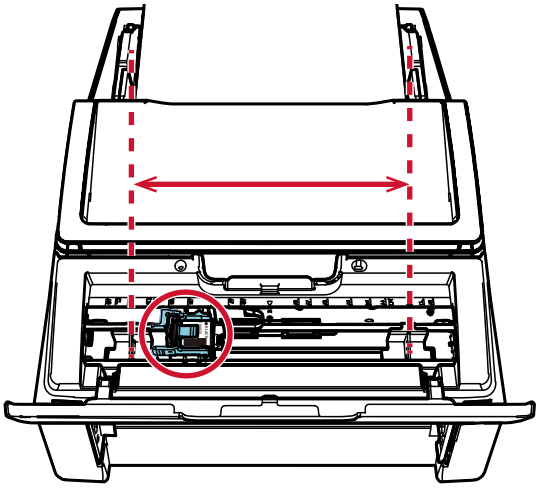

용지 가이드 사용하기

다음 그림과 같이 용지 가장자리가 말려 있으면 용지 걸림이 방지되도록 용지 가이드를 사용합니다.

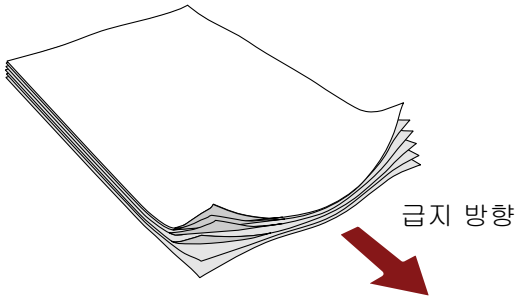

다음 절차를 수행하여 용지 가이드를 문서 가장자리가 통과하는 위치로 이동합니다.

1 **스캐너에 문서를 올려놓습니다.**

2 **프린트 카트리지 커버를 엽니다.**

3 **용지 가이드(A)를 문서 가장자리가 통과하는 위치로 밉니다.**
용지 가이드 위치를 조정할 경우 전사기 내부의 문서 크기 표시(B)를 가이드로 사용합니다.
예: A4 크기 문서의 경우

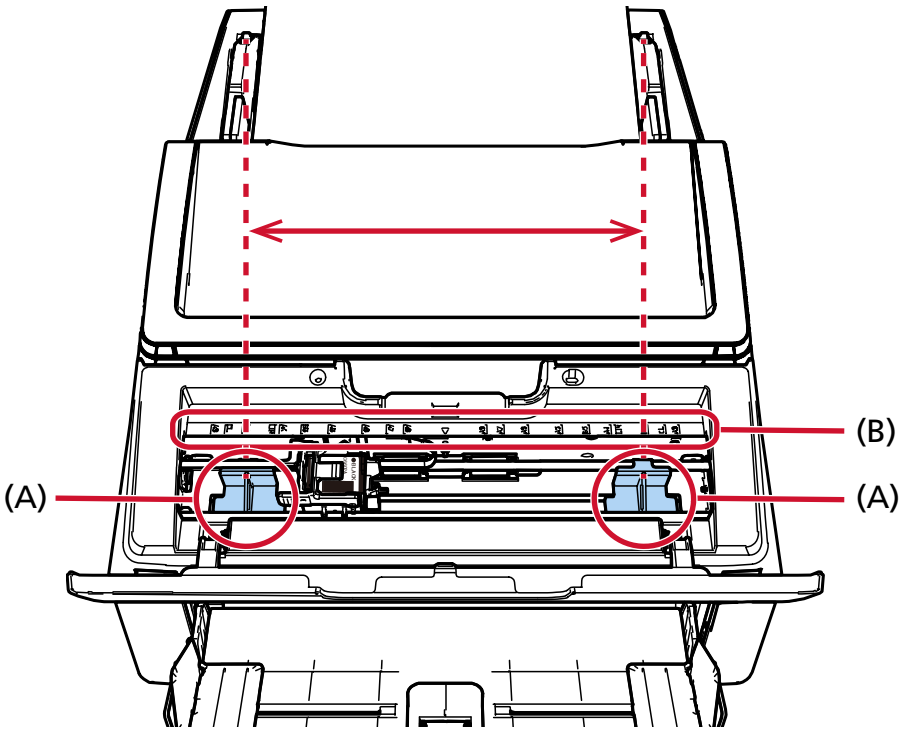

중요

필름이 손상되지 않도록 용지 가이드가 프린트 회로 필름(C)에 닿지 않도록 주의해 주십시오.

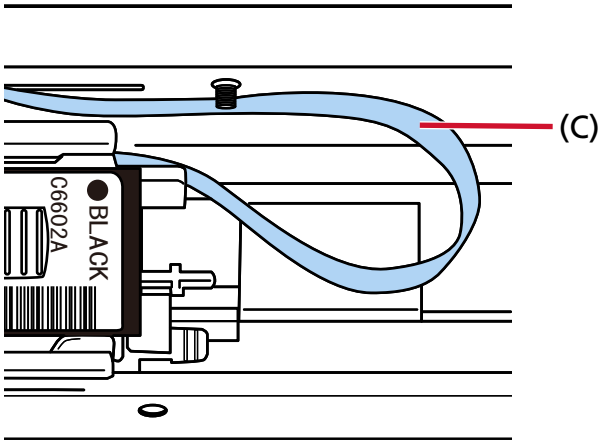

A6 세로 크기 문서보다 넓은 문서 가장자리 근처에 인쇄하기

A6 세로 크기 문서보다 넓은 문서 가장자리 근처에 인쇄하려면 용지 가이드를 이동합니다.

1 **인쇄할 위치에서 용지 가이드를 제거합니다.**

➡ 용지 가이드 제거하기 (29 페이지)

2 **용지 가이드를 중심 근처의 사용 가능한 공간(A)에 장착하고 프린트 카트리지 홀더를 가장자리(B)로 밉니다.**

➡ 용지 가이드 장착하기 (29 페이지)

오른쪽 가장자리에 인쇄할 경우

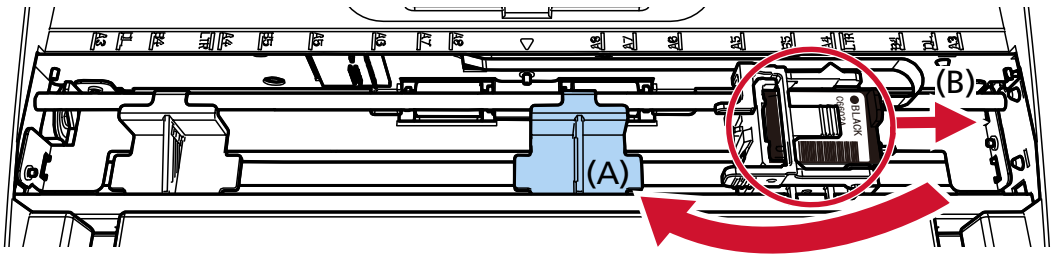

왼쪽 가장자리에 인쇄할 경우

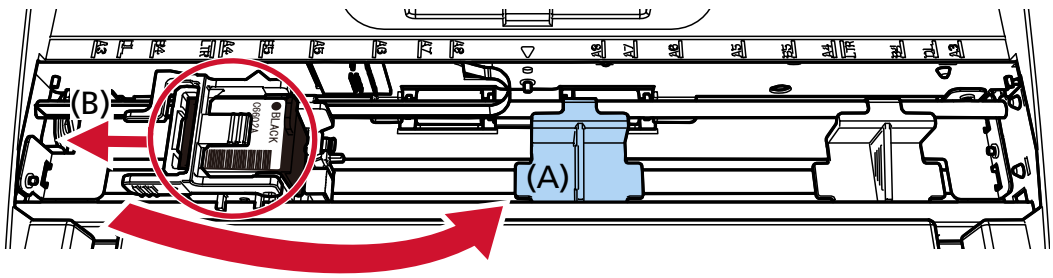

3 **프린트 카트리지 홀더 위치를 조정합니다.**

➡ 인쇄할 위치 설정하기 (24 페이지)

용지 가이드 제거하기

1 **용지 가이드를 제거하려면 손가락으로 용지 가이드를 비틀어 잡아당깁니다.**
제거하기 어려우면 용지 가이드를 (A)의 캐치 잠금이 풀리도록 돌리고 잡아당깁니다.

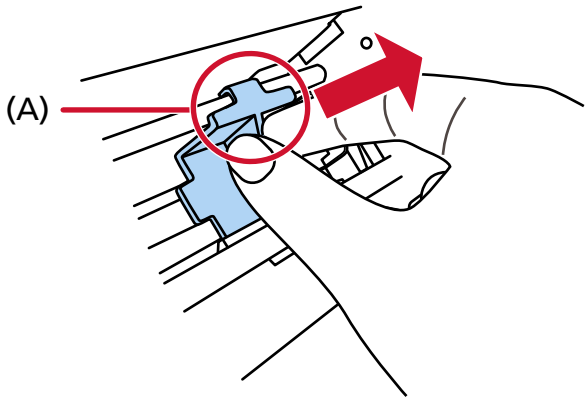

용지 가이드 장착하기

1 **용지 가이드를 제자리에 넣습니다.**
용지 가이드가 금속 휠(A) 아래에 있는지 확인합니다.

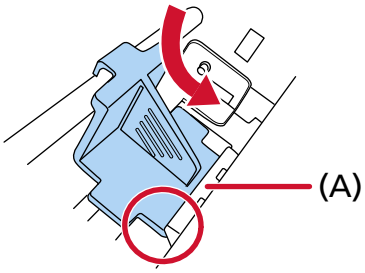

2 **용지 가이드가 장착될 때까지 용지 가이드의 (B) 부분을 아래로 밉니다.**

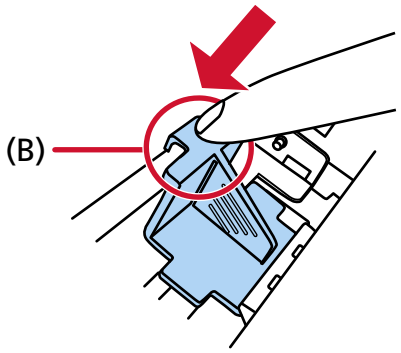

전사기 설정

스캐너 드라이버에서 전사기 설정을 구성할 수 있습니다.
설정을 구성하는 방법에 대한 자세한 내용은 스캐너 도움말을 참조해 주십시오.

- PaperStream IP (TWAIN)(예)

  상세 대화상자를 표시하고 [엔돌서]의 [전사기]에서 설정을 구성합니다.

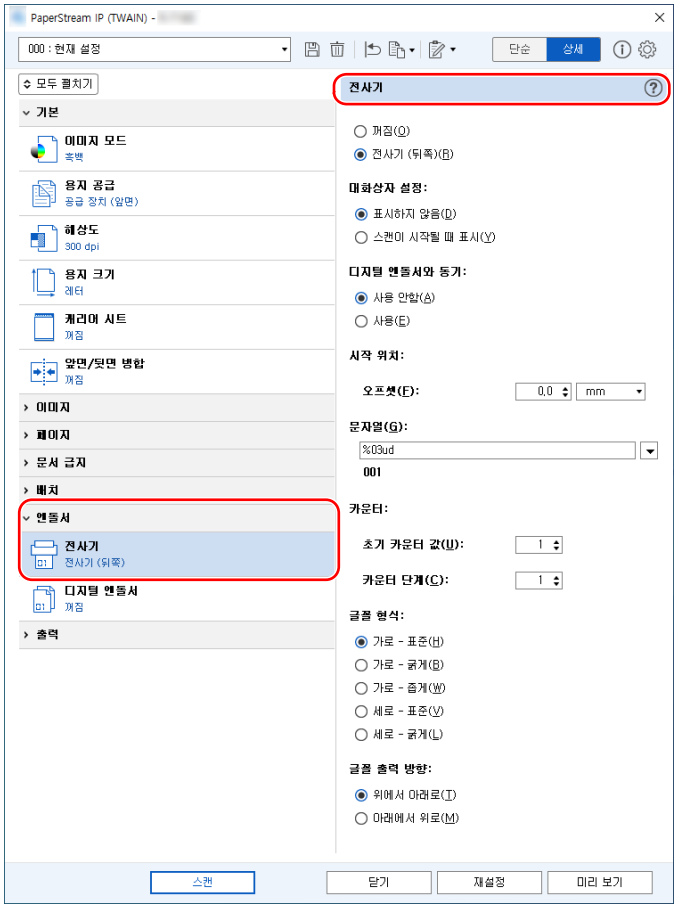

프린트 카트리지 교체하기

프린트 카트리지는 소모부품입니다.
다음 절차를 수행하여 프린트 카트리지를 교체합니다.

중요

다음 메시지가 표시되면 가능한 빨리 프린트 카트리지를 교체해 주십시오.
카트리지를 교체하지 않고 계속 인쇄하면 인쇄 출력이 흐립니다.

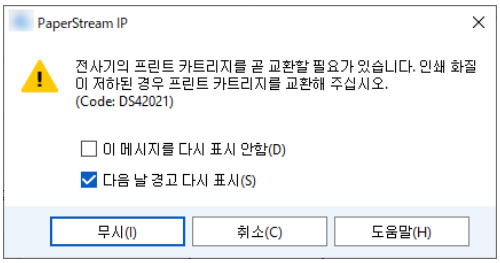

프린트 카트리지 구매 방법은 이 제품을 구입한 대리점에 문의해 주십시오.

1 **스캐너 전원을 끕니다.**

2 **프린트 카트리지 커버를 엽니다.**

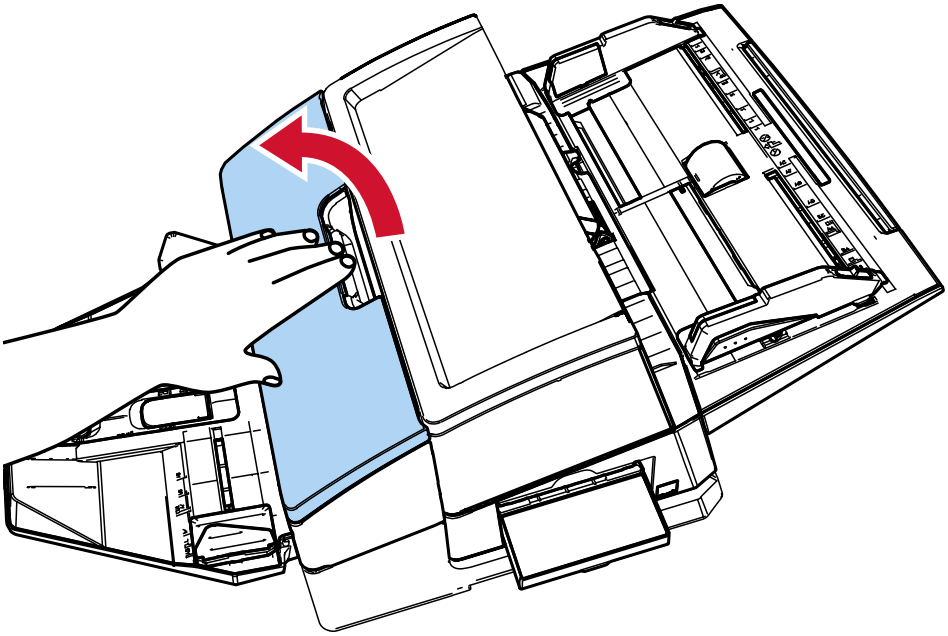

3 다음 그림과 같이 손가락으로 프린트 카트리지 홀더 암을 비틀어서 내려 반대쪽 암을 올립니다.

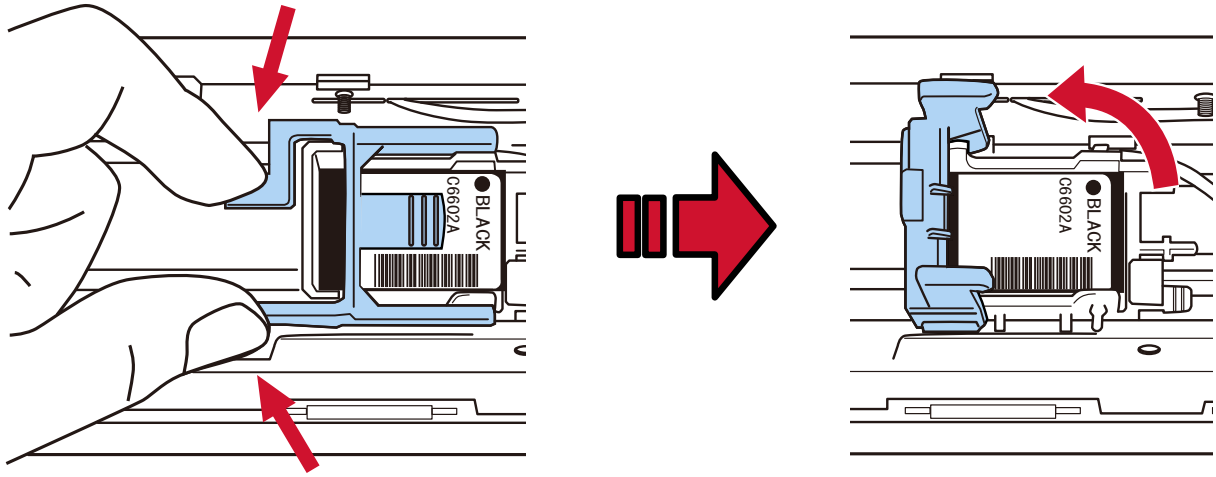

4 손가락으로 기존 프린트 카트리지를 비틀어 제거합니다.

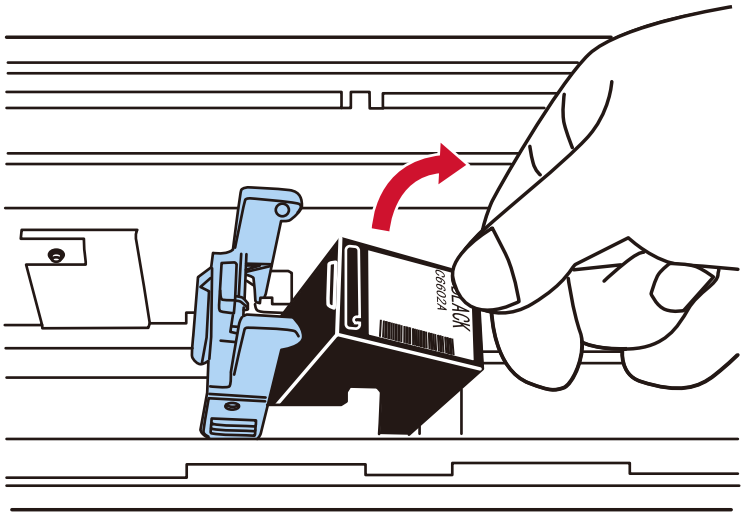

5 새 프린트 카트리지를 다시 설치합니다.

➡ 프린트 카트리지 설치하기 (17 페이지)의 5~10단계를 참조해 주십시오.

> **중요**
> 프린트 카트리지를 설치할 때 올바른 방향으로 설치하는지 확인해 주십시오.

6 스캐너가 컴퓨터에 연결되어 있는지 확인한 후 스캐너 전원을 켭니다.
스캐너를 컴퓨터에 연결하는 방법에 대한 자세한 내용은 스캐너의 사용 설명서를 참조해 주십시오.

7 다음 절차를 수행하여 잉크 카운터를 재설정합니다.

> **중요**
> 프린트 카트리지를 교체한 후에는 잉크 카운터를 재설정해야 합니다.

Software Operation Panel 를 사용하여 잉크 카운터를 재설정하십시오.

Software Operation Panel에 대한 자세한 내용은 스캐너의 사용 설명서를 참조해 주십시오.

a [Software Operation Panel] 창을 표시합니다.

Windows 10/Windows Server 2016/Windows Server 2019/Windows Server 2022

[시작] 메뉴 → [fi Series] → [Software Operation Panel]을 클릭합니다.

Windows 11/Windows Server 2025

[시작] 메뉴 → [모든 앱] → [fi Series] → [Software Operation Panel]을 클릭합니다.

b 목록에서 [장치 설정]을 클릭한 후 [잉크 잔량]의 [지우기] 버튼을 클릭합니다.

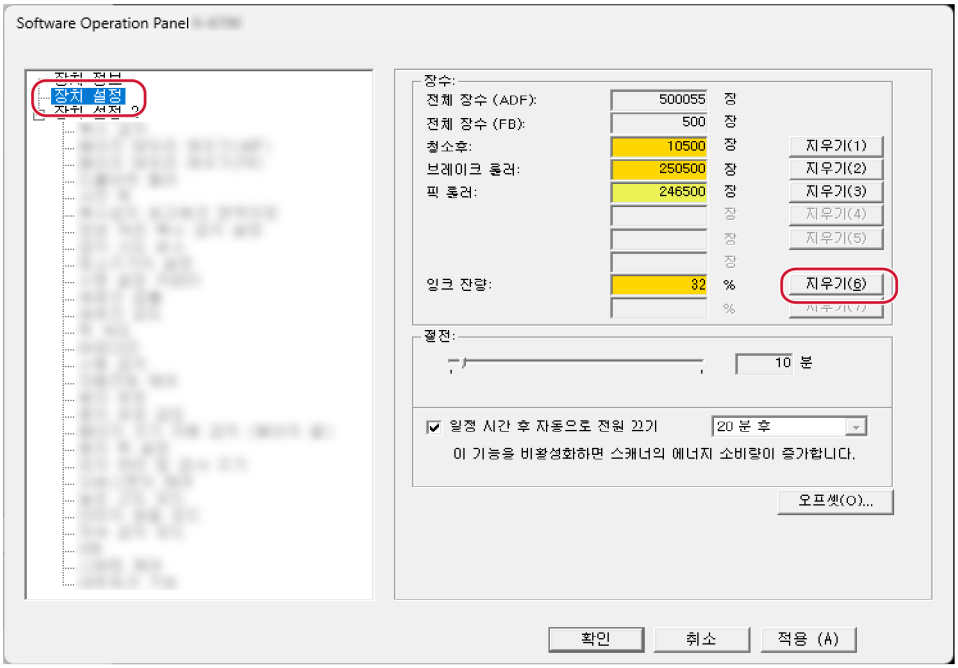

카운터 값이 100으로 설정됩니다.

c [확인] 버튼을 클릭합니다.

d Software Operation Panel에 변경 사항을 적용하지 여부를 묻는 메시지가 표시됩니다. [확인] 버튼을 클릭합니다.

[Software Operation Panel] 창이 닫히고 잉크 카운터가 지워집니다.

중요

전사기를 장시간 사용하지 않으면 프린트 카트리지를 제거해 주십시오.
인쇄하지 않더라도 스캐너 전원을 켤 때마다 잉크가 소비됩니다.

걸린 문서 제거하기

용지 걸림이 발생하면 다음 절차를 따라 문서를 제거합니다.

중요

걸린 용지를 힘으로 잡아당기지 마십시오. ADF를 열기 전에 먼저 인쇄부를 열어야 합니다.

1 ADF 용지 츄트(공급 장치)에서 모든 문서를 제거합니다.

2 인쇄부(전사기 커버)를 엽니다.

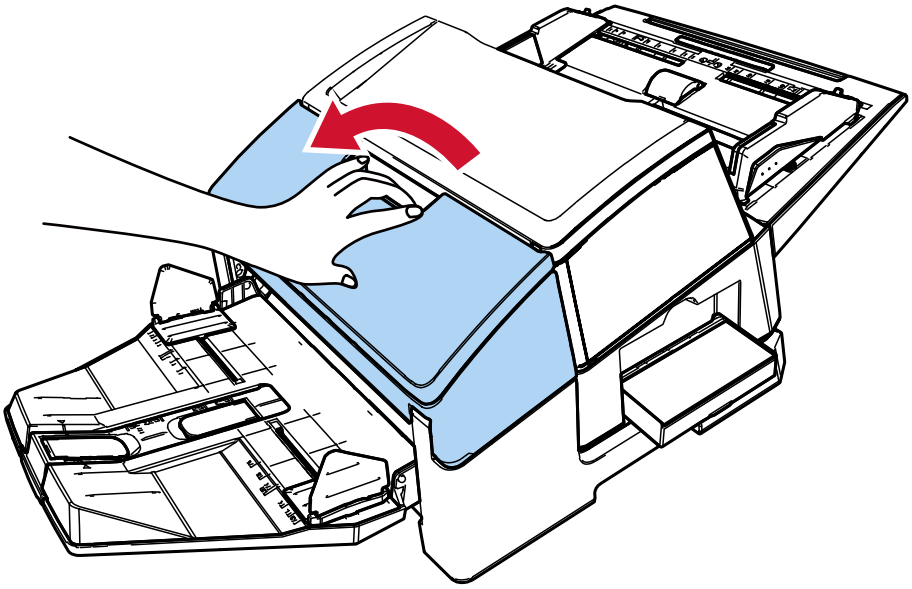

3 ADF를 엽니다.

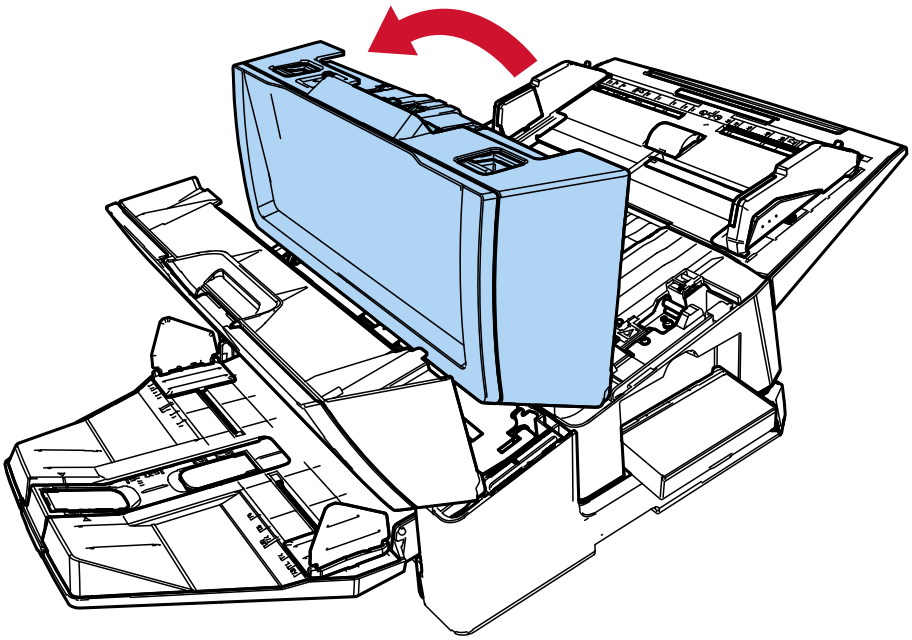

4 걸린 문서를 제거합니다.

5 ADF를 닫습니다.

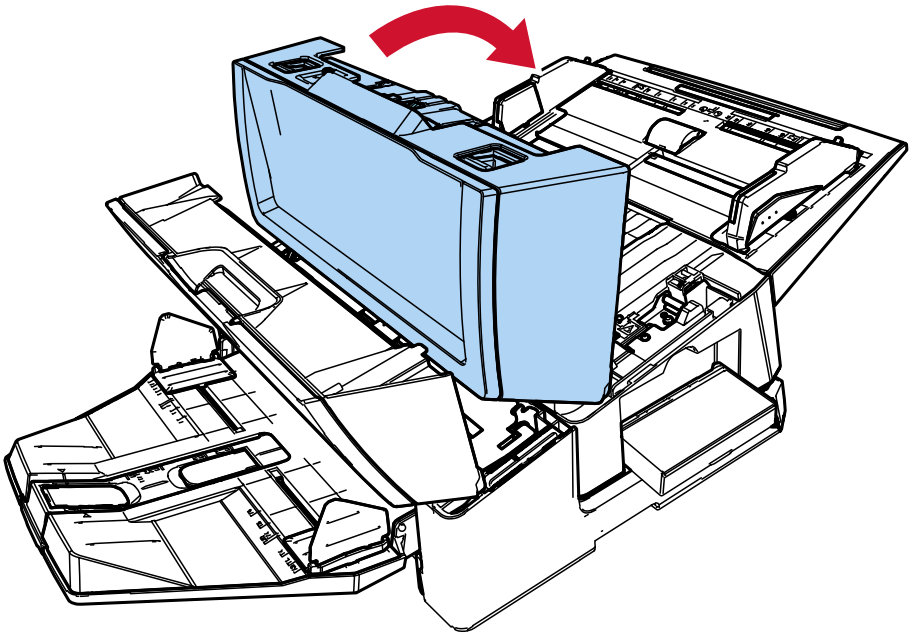

6 ADF가 올바르게 닫혔는지 확인한 후 인쇄부(전사기 커버)를 닫습니다.

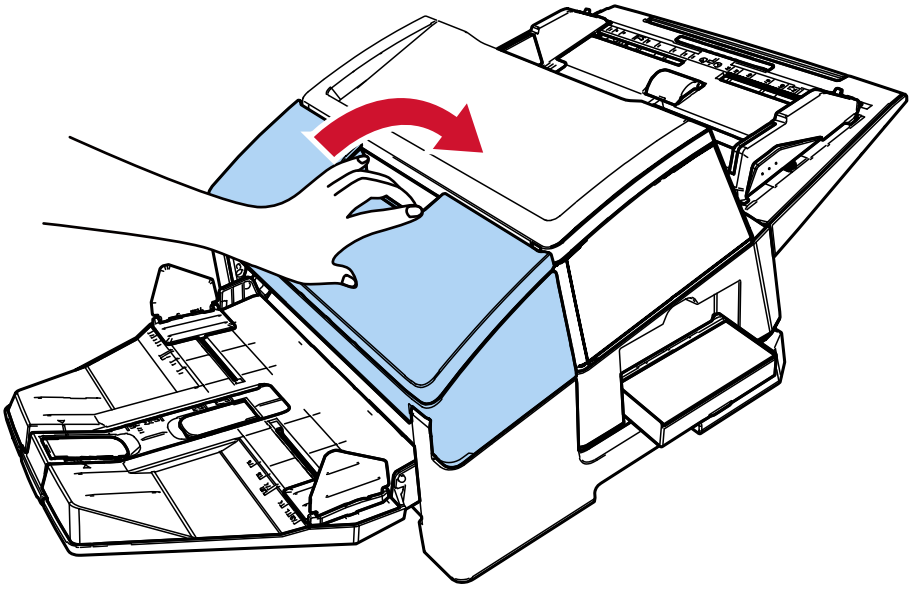

중요

손가락이 끼지 않도록 주의해 주십시오.

평상시의 관리

프린트 카트리지 청소하기

잉크가 프린트 카트리지의 노즐 판에 묻을 수 있습니다.
전사기를 장시간 사용하지 않은 경우 노즐이 막혀 인쇄 품질이 저하될 수 있습니다.
전사기에서 이러한 유형의 문제가 발생하면 프린트 카트리지의 노즐 판을 청소합니다.

중요

청소할 경우 보풀이 없는 마른 천으로 노즐 판에서 넘친 잉크를 부드럽게 닦아 주십시오. (티슈를 사용하지 마십시오.)

정보

프린트 카트리지를 청소한 후에도 노즐이 여전히 막혀 있으면 새 카트리지로 교체해 주십시오.

1 **스캐너 전원을 끕니다.**

2 **프린트 카트리지를 제거합니다.**

➡ 프린트 카트리지 교체하기 (31 페이지)의 2~4단계를 참조해 주십시오.

3 **노즐 판(B)에 있는 넘친 잉크를 부드럽게 닦습니다.**

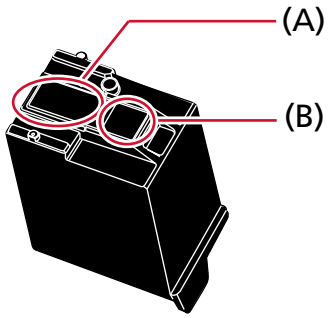

중요

손으로 프린트 카트리지의 프린트 헤드(접촉부(A)와 노즐 판(B))를 만지지 않도록 주의해 주십시오. 인쇄되지 않을 수 있습니다.

4 **넘친 잉크가 제거되었는지 확인한 후 프린트 카트리지를 다시 설치합니다.**

➡ 프린트 카트리지 설치하기 (17 페이지)의 7~10단계를 참조해 주십시오.

중요

프린트 카트리지를 설치할 때 올바른 방향으로 설치하는지 확인해 주십시오.

전사기 청소하기

전사기를 자주 사용하면 잉크가 프린트 카트리지 홀더 베이스에 묻어 용지가 더러워집니다.
일상 유지 관리의 일환으로 다음 절차를 수행하여 프린트 카트리지 홀더 베이스를 청소합니다.

중요

청소할 경우 흡수력이 좋은 천이나 폐헝겊을 사용하여 베이스의 잉크를 부드럽게 닦아 주십시오.
잉크가 마른 경우 젖은 천으로 부드럽게 닦아 주십시오. (잉크는 수용성이므로 물로 청소할 수 있습니다.)

1 **스캐너 전원을 끕니다.**

2 **프린트 카트리지를 제거합니다.**

➡ 프린트 카트리지 교체하기 (31 페이지)의 2~4단계를 참조해 주십시오.

3 **인쇄부(전사기 커버)를 엽니다.**

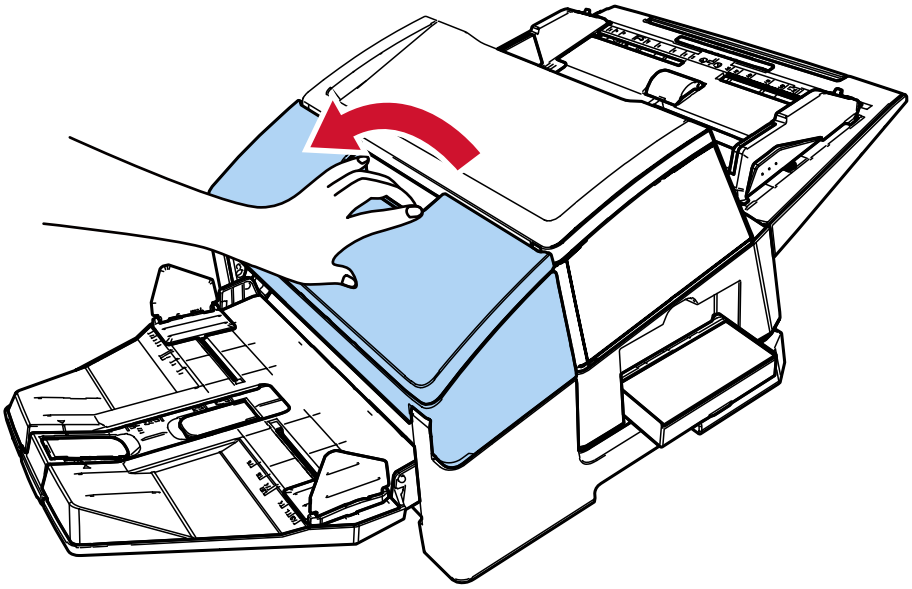

4 천이나 폐헝겊으로 프린트 카트리지의 베이스 면을 가볍게 두드려 잉크를 제거합니다.

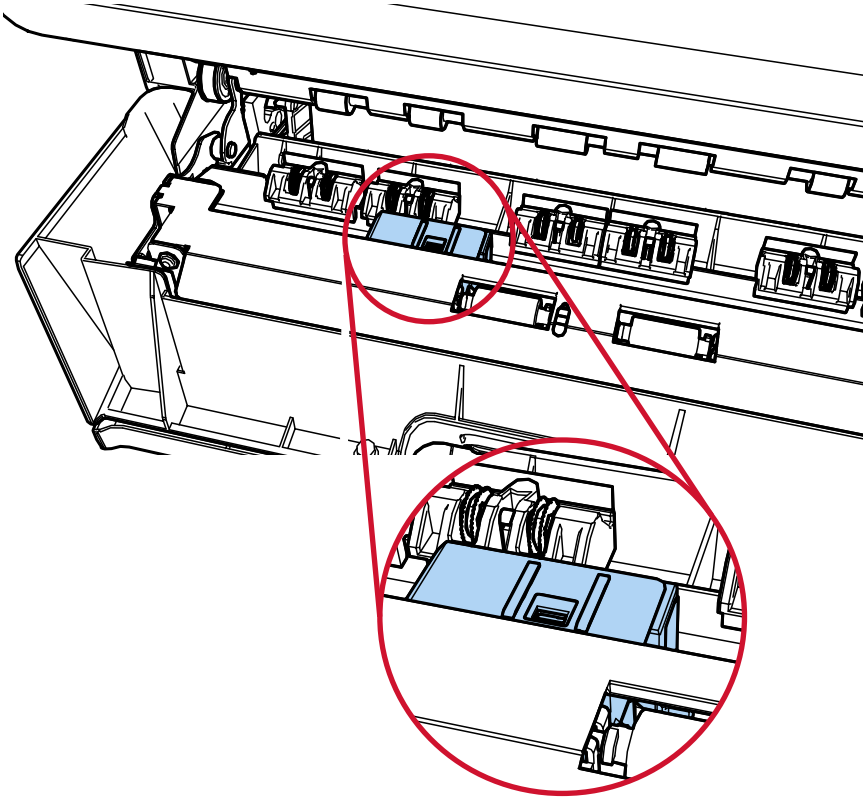

중요

청소할 경우 인쇄부(전사기 커버)에 있는 금속 휠을 만지지 않도록 주의해 주십시오.

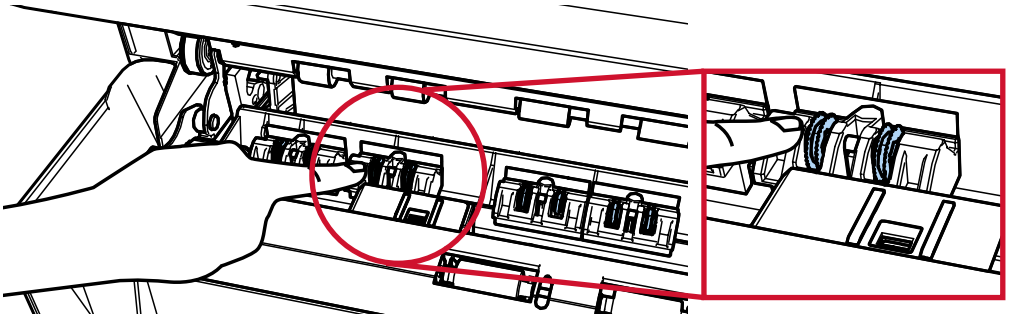

5 잉크가 제거되었는지 확인한 후 인쇄부(전사기 커버)를 닫습니다.

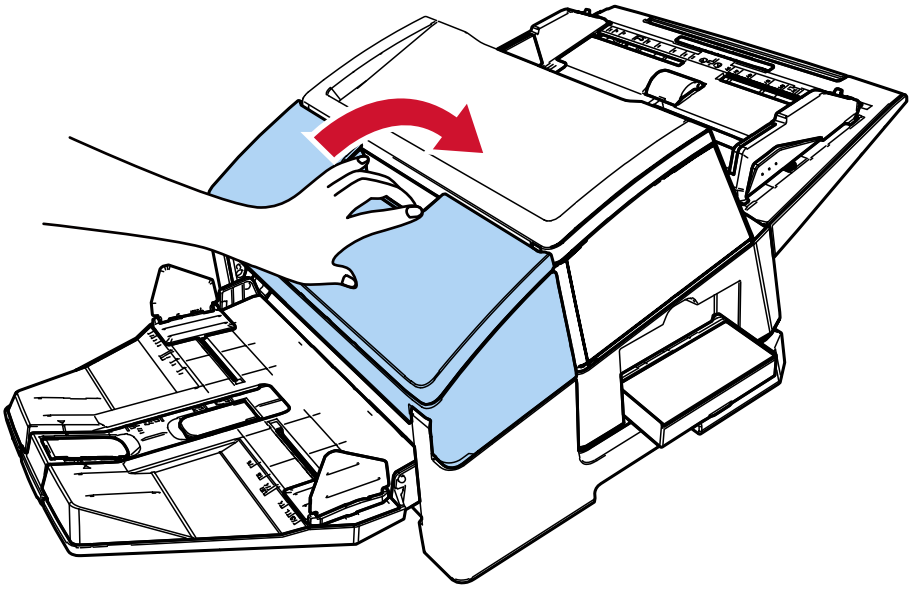

6 프린트 카트리지를 다시 설치합니다.

➡ 프린트 카트리지 설치하기 (17 페이지)의 7~10단계를 참조해 주십시오.

롤러 청소하기

잉크나 용지 먼지가 전사기 피드 롤러 표면에 묻으면 문서가 원활하게 급지되지 않을 수 있습니다.
급지 문제를 방지하려면 정기적으로 롤러 표면을 청소합니다.

중요

클리너 F1을 많이 사용하면 건조하는 데 시간이 오래 걸릴 수 있습니다.
소량을 사용해 주십시오.
청소한 부품에 잔여물이 없도록 클리너를 완전하게 닦아 주십시오.

정보

권장 청소 주기는 매 5,000장입니다.
실제 청소 주기는 전사기를 사용한 빈도와 문서에 따라 짧아질 수 있습니다.

1 **인쇄부(전사기 커버)를 엽니다.**

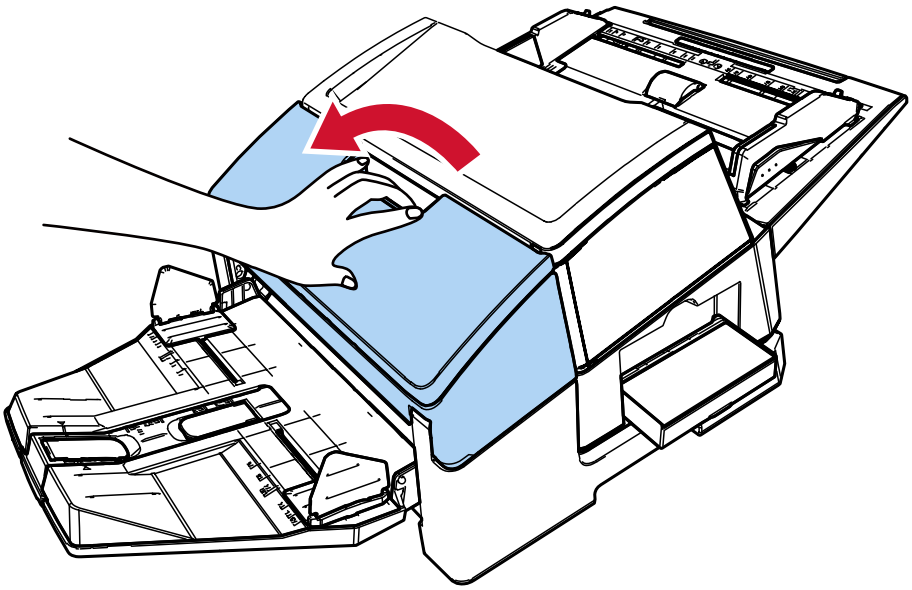

2 **고무 롤러를 청소합니다.**

인쇄부 아래의 고무 롤러 (총 8개)를 청소합니다.

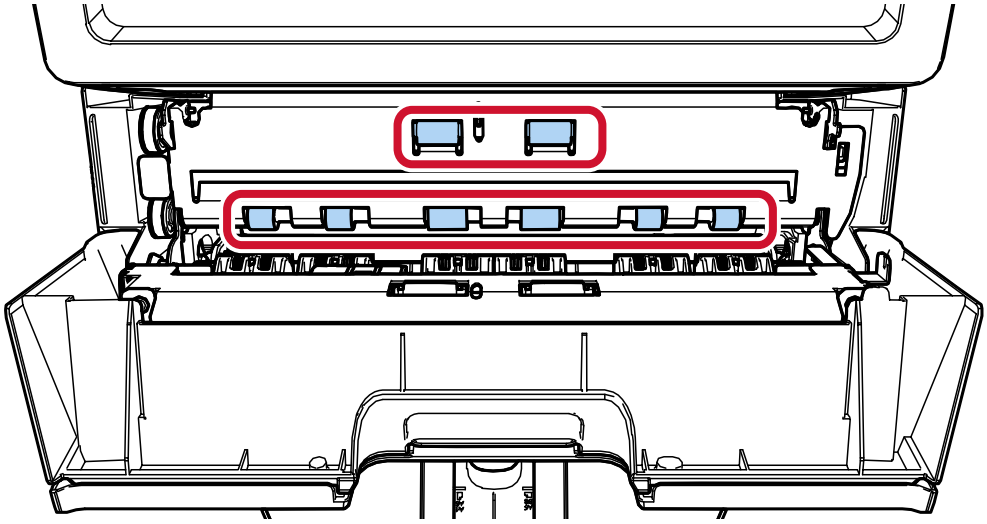

클리너 F1을 적신 천으로 롤러 표면의 먼지를 부드럽게 닦습니다.
고무 롤러를 수동으로 돌리면서 롤러 전체 표면을 청소합니다.

중요

청소할 경우 인쇄부(전사기 커버)에 있는 금속 휠을 만지지 않도록 주의해 주십시오.

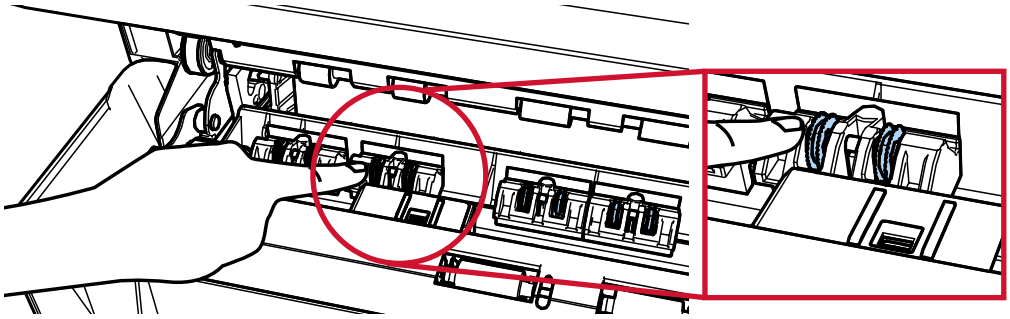

3 플라스틱 롤러를 청소합니다.

인쇄부(전사기 커버)에 있는 플라스틱 롤러(검은색) 두 개를 청소합니다.

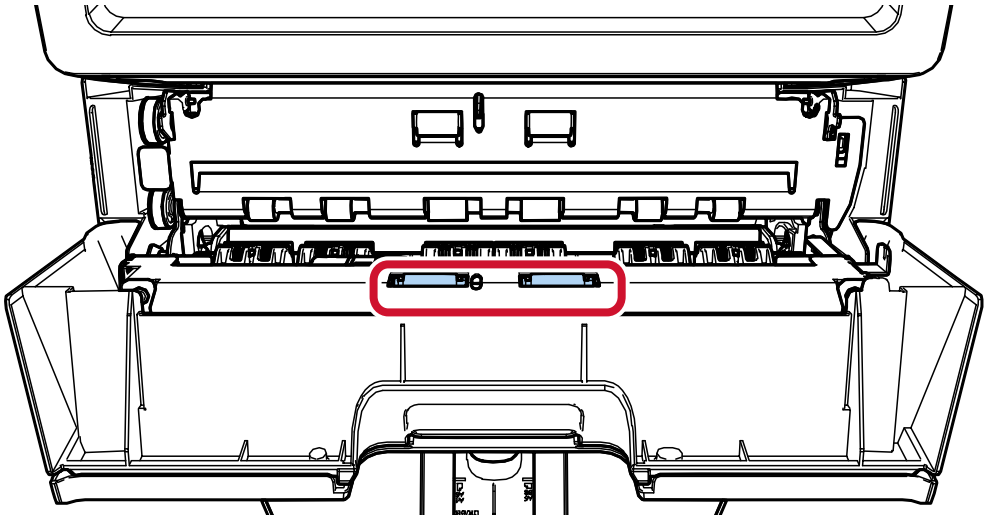

클리너 F1을 적신 천으로 롤러 표면의 먼지를 부드럽게 닦습니다.

플라스틱 롤러를 수동으로 돌리면서 롤러 전체 표면을 청소합니다.

4 **잉크가 제거되었는지 확인한 후 인쇄부(전사기 커버)를 닫습니다.**

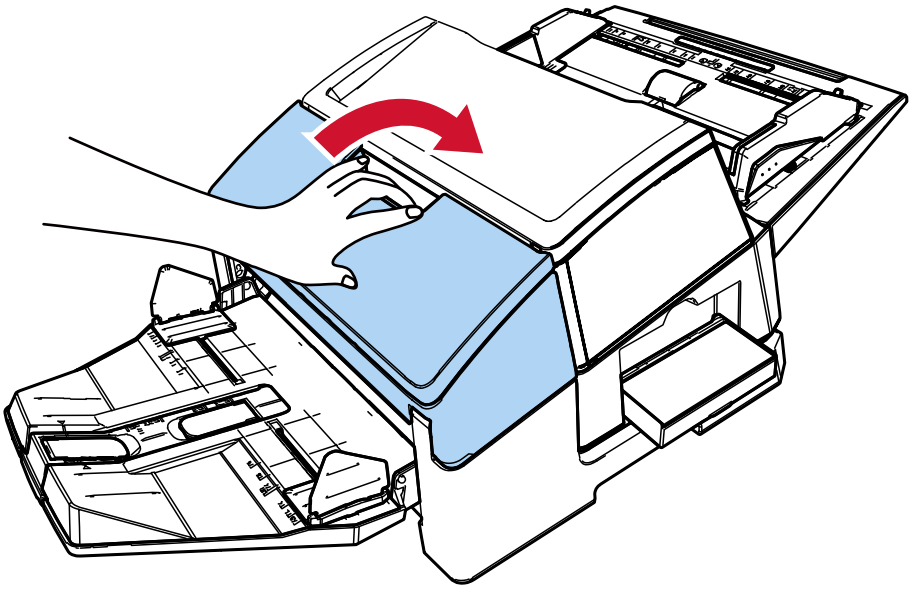

청소 용품

이름	품번	비고
클리너 F1 	PA03950-0352	용량: 100 ml
클리닝 와이프 	PA03950-0419	24팩(*1)

*1:사전에 클리너 F1이 적셔 있습니다.
클리너 F1을 적신 헝겊 대신 사용할 수 있습니다.

중요

청소 용품을 안전하고 올바르게 사용하려면 각 제품의 사전 주의 사항을 주의 깊게 읽어 주십시오.

청소 용품에 대한 자세한 내용은 이 제품을 구입한 대리점에 문의해 주십시오.

오류 메시지

이 단원에서는 전사기 오류 메시지를 설명합니다.
LCD에 오류 코드 및 오류 메시지가 표시됩니다. 표시된 에러 코드와 오류 메시지를 참조하여 문제를 해결합니다.

중요

다음에 표시된 오류 메시지 이외의 오류 메시지에 대한 자세한 내용은 스캐너의 사용 설명서를 참조해 주십시오.

에러 코드	오류 메시지	해결 방법
J1:5A 오류	원고 걸림	전사기에서 용지가 걸렸습니다. 다음 조치를 취해 주십시오. ● 전사기에서 걸린 문서를 제거합니다. ➡ 걸린 문서 제거하기 (34 페이지) ● 문서가 전사기에 급지될 수 있는 문서 요구 사항을 충족하는지 확인합니다. ➡ 사양 (47 페이지) ● 롤러를 청소합니다. ➡ 롤러 청소하기 (40 페이지)
U5:4A 오류 (*1)	전사기 커버 열기	스캔 중에 인쇄부(전사기 커버)가 열렸습니다. ADF에서 문서를 제거하고 인쇄부(전사기 커버)를 닫습니다. 인쇄부(전사기 커버)가 올바르게 닫혔는지 확인합니다. 제대로 닫혔는지 여부를 확인하려면 인쇄부(전사기 커버)를 열고 다시 닫습니다. ➡ 걸린 문서 제거하기 (34 페이지)
U6:B4 오류	프린트 카트리지가 설치되지 않음	프린트 카트리지가 전사기에 올바르게 설치되지 않았습니다. 프린트 카트리지가 올바르게 설치되었는지 확인합니다. ➡ 프린트 카트리지 설치하기 (17 페이지) 문제가 지속되면 에러 코드를 기록하고 이 제품을 구입한 대리점에 문의해 주십시오.
U7:B9 오류	인쇄 영역 오류	전사기의 인쇄 시작 위치에 대한 오류가 발생했습니다. 인쇄 영역이 문서 안에 있도록 인쇄 시작 위치와 문자열을 조정해 주십시오. ➡ 인쇄할 위치 설정하기 (24 페이지)

에러 코드	오류 메시지	해결 방법
A1:B3 오류	전사기 오류 (통신 시간 초과)	전사기에서 오류가 발생했습니다. 다음 조치를 취해 주십시오. ● 프린트 카트리지가 올바르게 설치되었는지 확인합니다. ➡ 프린트 카트리지 설치하기 (17 페이지) ● EXT 케이블을 다시 연결합니다. ● 스캐너 전원을 끄고 다시 켭니다. 문제가 지속되면 에러 코드를 기록하고 이 제품을 구입한 대리점에 문의해 주십시오.
A3:B6 오류	전사기 오류(EEPROM)	
A4:B8 오류	전사기 오류(ROM)	
A2:B5 오류	전사기 오류 (프린트 헤드)	전사기에서 오류가 발생했습니다. 다음 조치를 취해 주십시오. ● 프린트 카트리지가 올바르게 설치되었는지 확인합니다. ➡ 프린트 카트리지 설치하기 (17 페이지) ● 새로운 프린트 카트리지를 가지고 있는 경우, 낡은 프린트 카트리지를 새로운 것으로 교체해 주십시오. ➡ 프린트 카트리지 교체하기 (31 페이지) ● EXT 케이블을 다시 연결합니다. ● 스캐너 전원을 끄고 다시 켭니다. 문제가 지속되면 에러 코드를 기록하고 이 제품을 구입한 대리점에 문의해 주십시오.
H6:B1 오류	전사기 시스템 오류	전사기 회로 오류가 발생했습니다. 스캐너 전원을 끄고 다시 켭니다. 문제가 지속되면 에러 코드를 기록하고 이 제품을 구입한 대리점에 문의해 주십시오.

*1:스캐너가 대기 중인 동안 전사기의 인쇄부(전사기 커버)를 열 경우 오류 코드 없이 오류 메시지만 표시됩니다. 또한, 전사기의 인쇄부가 열린 경우 조작 패널의 버튼을 사용할 수 없으므로 주의해 주십시오.

제품 라벨 확인하기

이 단원에서는 스캐너의 제품 라벨을 설명합니다.

라벨은 밑면에 있습니다.

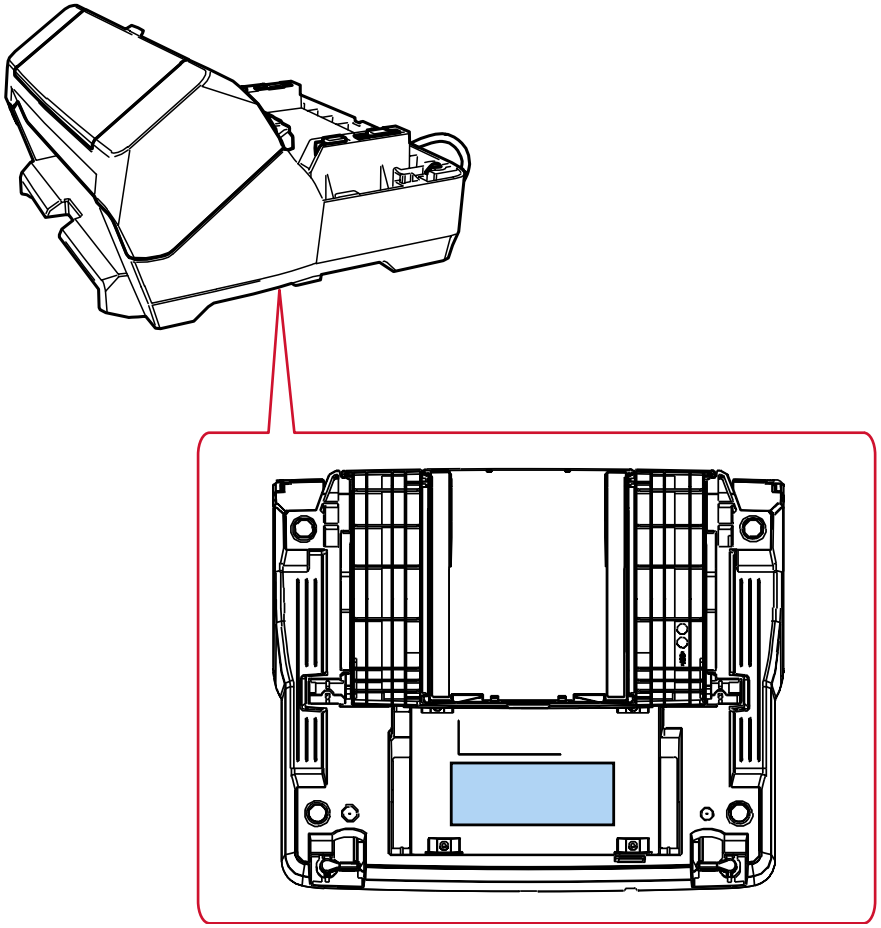

라벨(예): 전사기 정보를 표시합니다.

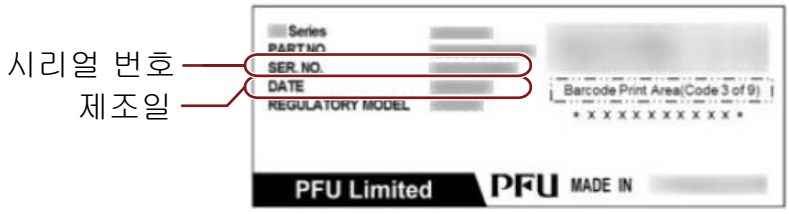

사양

항목	사양
인쇄 방식	서멀 잉크젯 인쇄
인쇄 형식	이미지 스캔 후 인쇄, 뒷면 인쇄
인쇄 문자	**알파벳:**A~Z, a~z **숫자:** 0, 1~9 **기호:** ! " # $ % & ' ( ) * + , - . / : ; < = > ? @ [¥] ^ _ ` { | } ¯
행당 최대 문자 수	최대 43자
인쇄 방향	**표준, 굵게:**0º, 180º(가로), 90º, 270º(세로) **좁게:** 0º, 180º(가로)
문자 크기	**표준, 굵게:**2.91(H) × 2.82(W) mm(가로) 2.82(H) × 2.91(W) mm(세로) **좁게:** 2.91(H) × 2.12(W) mm(가로)
문자 피치	**표준, 굵게:**3.53 mm **좁게:** 2.54 mm
폰트 스타일	표준, 굵게
문자 너비	일반, 굵게, 좁게
인쇄할 수 있는 문서	스캐너로 스캔할 수 있는 문서 자세한 내용은 스캐너의 사용 설명서를 참조해 주십시오. 용지 크기와 무게는 다음과 같습니다. ● 최소 크기(너비 × 길이) 50.8 × 69 mm/2.00 × 2.72 in. ● 최대 크기(너비 × 길이) 304.8 × 431.8 mm/12.00 × 17.00 in ● 용지 무게 52~128 g/m^2 **중요** ● 다음 문서 유형을 스캔해서는 안 됩니다. 잉크가 빨리 건조하거나 문서를 통과하므로 인쇄 오류가 발생합니다. 또한 잉크가 전사기 내부를 더럽히므로 청소 주기가 짧아집니다. - 감열지, 열전사지, 코팅지 및 아트 용지와 같은 표면에 광택이 있는 문서

항목	사양
	● 전사기가 설치된 경우, 신용카드와 같은 두꺼운 플라스틱 문서 및 캐리어 시트는 스캔 할 수 없습니다.
인쇄 영역	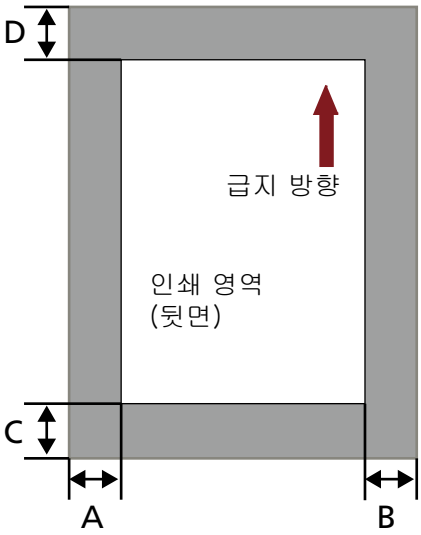 A=5 mm B=5 mm C=5 mm D=5 mm **중요** 인쇄 가장자리에서 5 mm 이내에 인쇄하지 마십시오.
인쇄할 위치 정확성	**급지 방향:**±4 mm(시작 위치에서)
치수	**스캐너 미포함:**360 (W) × 435 (D) × 228 (H) mm/14.17 (W) × 17.13 (D) × 8.98 (H) in. **스캐너 포함** 360 (W) × 435 (D) × 264 (H) mm/14.17 (W) × 17.13 (D) × 10.39 (H) in. 깊이는 EXT 케이블, ADF 용지 츄트(공급 장치) 및 스태커가 없는 스캐너의 크기를 나타냅니다.
무게	4.2 kg (9.26 파운드)
환경 조건	**온도:**10~35℃ **습도:**20~80%
소모부품	프린트 카트리지 (부품 번호: CA00050-0262) **인쇄할 수 있는 문자 수:** 4,000,000자(인쇄할 수 있는 문자 수는 인쇄할 문자에 따라 다릅니다.)

항목	사양
	권장 교체 주기: 4,000,000자 또는 패키지를 개봉한 시간부터 6개월 (프린트 카트리지에는 특정 만료일이 있으며 만료 기간은 패키지 개봉 여부에 따라 다릅니다. 패키지에 인쇄된 만료일 이전에 프린트 카트리지를 사용하기 시작해 주십시오.)

연락처

- **연락처**

  다음 웹 페이지의 연락처 목록을 참조해 주십시오.
  https://www.pfu.ricoh.com/global/scanners/contacts/

  - fi Series 이미지 스캐너
    스캐너에 관한 기타 문의 사항은 다음 웹 페이지를 참조해 주십시오.
    https://www.pfu.ricoh.com/global/scanners/fi/support/index.html
    위의 웹 페이지에서 문제의 해결 방법을 찾을 수 없을 경우 다음 웹 페이지에서 판매점/대리점의 연락처 정보를 참조해 주십시오.
    https://www.pfu.ricoh.com/global/scanners/inquiry.html

- **소모 부품 또는 청소 재료의 구입에 대한 연락**

  https://www.pfu.ricoh.com/global/scanners/contacts/