P3PC-7762-01ESZ0

RICOH

RICOH fi-760PRB Imprinter

Guía del usuario

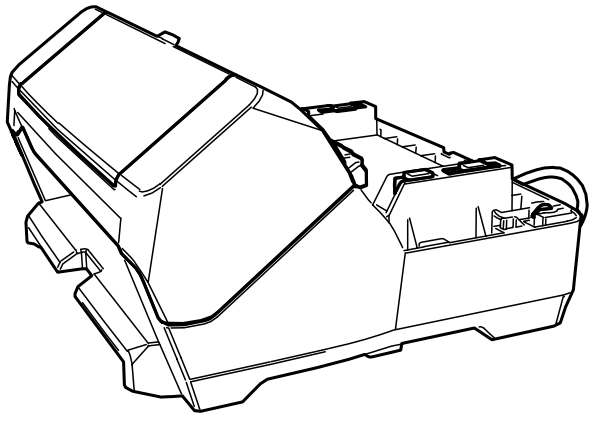

Contenidos

Introducción 4

Marcas comerciales **4**

Fabricante **4**

Fecha de publicación/Emisor **4**

Información de seguridad **4**

Abreviaciones usadas en este manual **4**

Símbolos de flecha usados en este manual **5**

Capturas de pantalla usadas en este manual **5**

Aviso **6**

Preparaciones 7

Verificar el contenido del paquete **7**

Nombre de los componentes **7**

Sin el escáner 7

Con el escáner 8

Interior del imprinter 9

Instalación y prueba de impresión 10

Instalación del imprinter **10**

Instalación del cartucho de impresión **18**

Impresión de prueba **22**

Patrones de impresión y resultados 23

Operaciones básicas 26

Configuración de la posición en la que imprimir **26**

Uso de las guías de papel **28**

Impresión cerca del borde de documentos más anchos que los documentos de tamaño retrato A6 29

Desmontaje de las guías de papel 31

Montaje de las guías de papel 31

Configuración del imprinter **32**

Sustitución del cartucho de impresión **33**

Retirar los documentos atascados **36**

Cuidado diario 38

Limpieza del cartucho de impresión **38**

Limpieza del imprinter **39**

Limpieza de los rodillos **42**

Limpieza de materiales **45**

Mensajes de error 46

Comprobación de la etiqueta del producto 49

Especificaciones 50

Contacto para consultas 53

Introducción

Gracias por adquirir este producto.
Este producto es una unidad opcional que se puede utilizar con el RICOH fi-8600 o RICOH fi-7600, que puede imprimir texto (por ejemplo, alfabetos, números) en un documento después de digitalizarlo.
Este manual explica la instalación y conexión, las operaciones básicas y el mantenimiento regular del producto.. Utilice el producto correctamente de acuerdo con este manual.
Para saber cómo utilizar RICOH fi-8600 o RICOH fi-7600, consulta RICOH fi-8600/fi-8700/fi-8700S Guía del usuario o RICOH fi-7600/fi-7700/fi-7700S Guía del usuario del escáner de imagen.
Esperamos que este manual le ayude a aprovechar al máximo el producto.

Marcas comerciales

Microsoft, Windows y Windows Server son marcas comerciales del grupo de empresas Microsoft.
PaperStream es una marca registrada de PFU Limited en Japón.
Los demás nombres de compañías y productos son las marcas comerciales o las marcas registradas de las respectivas compañías.

Fabricante

PFU Limited
YOKOHAMA i-MARK PLACE, 4-5 Minatomirai 4-chome, Nishi-ku, Yokohama-shi, Kanagawa 220-8567 Japan.

Fecha de publicación/Emisor

Fecha de publicación: Agosto de 2026
Publicado por: PFU Limited
Modelo regulatorio: P3740D
© PFU Limited 2017-2026

Información de seguridad

El manual de "precauciones de seguridad" adjunto contiene información importante sobre el uso correcto y seguro de este producto.
Asegúrese de leerlo y comprenderlo antes de usar el escáner.

Abreviaciones usadas en este manual

Los sistemas operativos y productos que figuran en este manual son indicados de la siguiente manera:

Nombre	Indicación
Windows® 10 Home (32-bit/64-bit) Windows® 10 Pro (32-bit/64-bit) Windows® 10 Enterprise (32-bit/64-bit) Windows® 10 Education (32-bit/64-bit)	Windows 10 (*1)
Windows® 11 Home (64-bit) Windows® 11 Pro (64-bit) Windows® 11 Enterprise (64-bit) Windows® 11 Education (64-bit)	Windows 11 (*1)
Windows Server™ 2016 Standard (64-bit)	Windows Server 2016 (*1)
Windows Server™ 2019 Standard (64-bit)	Windows Server 2019 (*1)
Windows Server™ 2022 Standard (64-bit)	Windows Server 2022 (*1)
Windows Server™ 2025 Standard (64-bit)	Windows Server 2025 (*1)
PaperStream IP (TWAIN) PaperStream IP (TWAIN x64) PaperStream IP (ISIS) fi-8000 Series	Controlador de PaperStream IP
RICOH fi-760PRB Imprinter	imprinter
RICOH fi-8600 RICOH fi-7600	escáner
RICOH fi-8600/fi-8700/fi-8700S Guía del usuario RICOH fi-7600/fi-7700/fi-7700S Guía del usuario del escáner de imagen	Guía del usuario

***1:**el término general "Windows" es usado cuando no hay ninguna distinción entre las diferentes versiones de los sistemas operativos mencionados arriba.

Símbolos de flecha usados en este manual

Los símbolos de la flecha derecha (→) son usados para separar iconos o menú de opciones que debe seleccionar a sucesión.

Ejemplo: Haga clic en el menú [Inicio] → [Panel de control].

Capturas de pantalla usadas en este manual

Las capturas de pantalla de los productos de Microsoft se reimprimen con el permiso de Microsoft Corporation.

Los ejemplos de pantallas de este manual están sujetos a cambios sin previo aviso en aras del desarrollo del producto.
Si la pantalla actual mostrada difiere de los ejemplos de pantalla de esta guía, realice la operación siguiendo la pantalla visualizada actualmente consultando el guía del usuario de la aplicación del escáner en uso.
Las capturas de pantalla usadas en esta guía son del controlador PaperStream IP.
Las capturas de pantalla usadas en este manual son de Windows 10. Las ventanas y operaciones reales pueden diferir según el sistema operativo. Tenga en cuenta también que las pantallas y las operaciones pueden diferir de las de este manual después de que se actualice el software de la aplicación del escáner. En ese caso, consulte el manual suministrado al actualizar el software.

Aviso

- Los contenidos de esta guía pueden estar sujetos a cambios sin previo aviso.
- PFU Limited no asume ninguna responsabilidad por daños incidentales o consecuentes que surjan del uso de este producto y cualquier reclamación de un tercero.
- La copia del contenido de este manual, en su totalidad o en parte, así como las aplicaciones del escáner, está prohibida por la ley de derechos de autor.

Preparaciones

Verificar el contenido del paquete

Verifique la lista del contenido del paquete que se incluye en la caja del paquete del imprinter para asegurarse de que todos los elementos estén incluidos en el paquete.
Si falta algo o está dañado, póngase en contacto con el distribuidor donde compró este producto.
Utilice este producto y sus accesorios con cuidado.

Nombre de los componentes

Sin el escáner

- **Lado frontal**

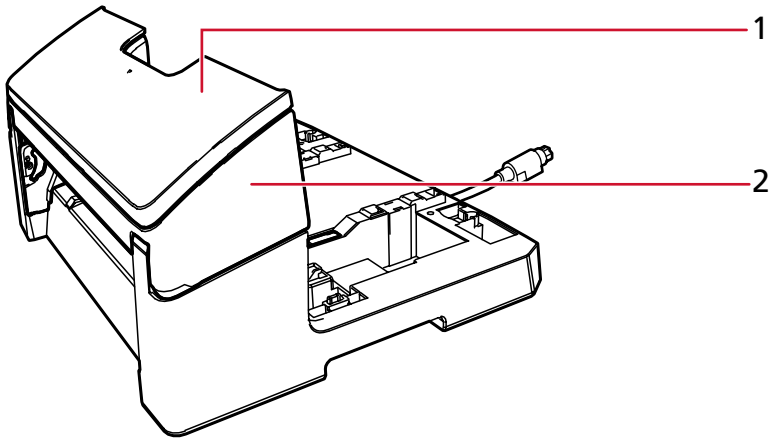

1 Cubierta del cartucho de impresión

2 Sección de pinta (cubierta del imprinter)

- **Lado posterior**

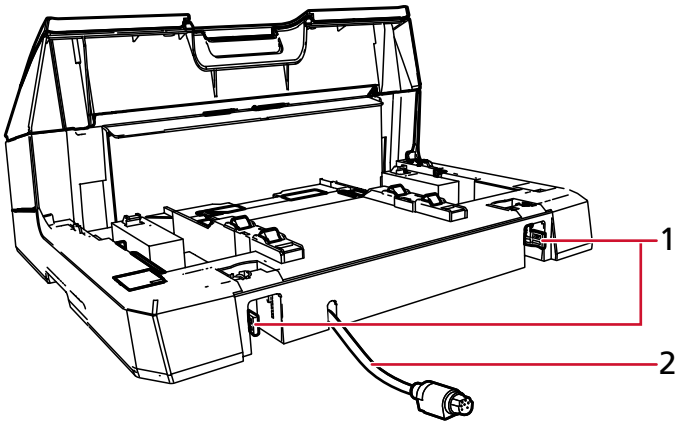

1 Asegurador

2 Cable EXT

Con el escáner

- **Lado frontal**

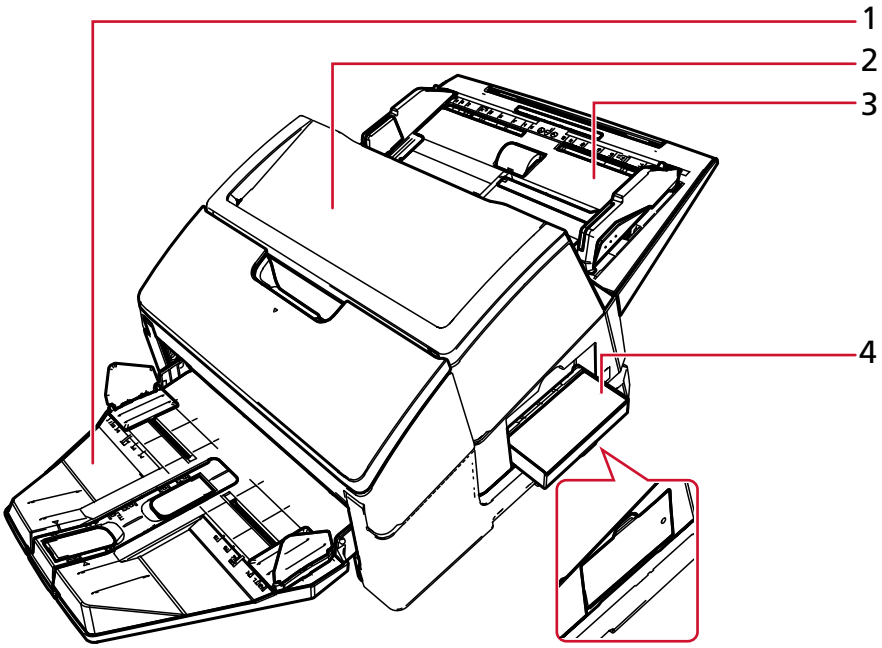

Cuando el panel del operador está montado en el lateral del escáner

1 Bandeja de salida

2 ADF (Alimentador Automático para Documento)

3 Bandeja de entrada al ADF (Alimentador)

4 Panel del operador

- **Lado posterior**

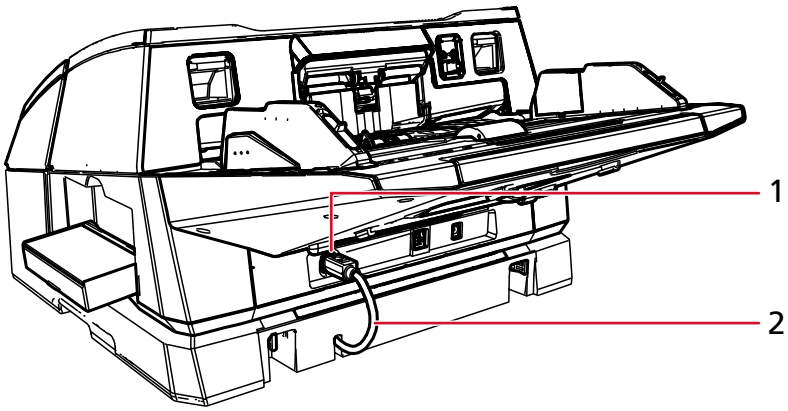

1 Conector EXT

2 Cable EXT

Interior del imprinter

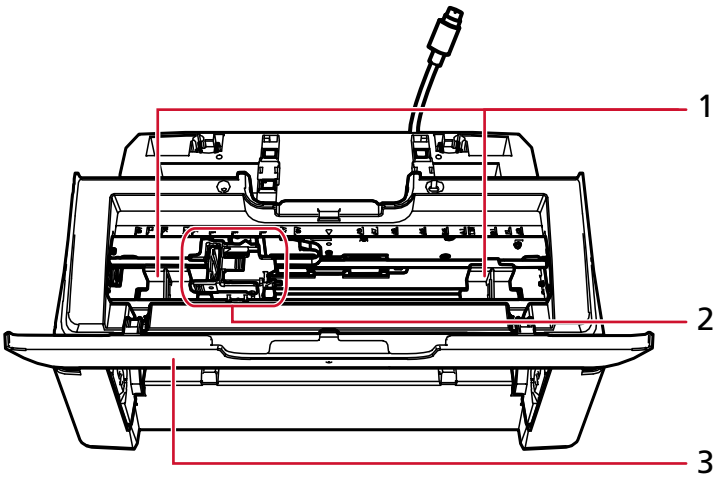

1 Guía de papel

2 Sujetador del cartucho de impresión

3 Cubierta del cartucho de impresión

Instalación y prueba de impresión

Instalación del imprinter

Instale el imprinter realizando el siguiente procedimiento:

1 Apague el escáner, y desconecte el cable de alimentación.

2 Retire la bandeja de salida del escáner.

a Compruebe que la bandeja de salida esté colocada en la posición más baja.
Podrá bajar la posición de la bandeja de salida si la inclina un poco hacia arriba.

b Sostenga la parte central (1) de la bandeja de salida y dóblela ligeramente para extraer de la ranura el lado derecho (2) de la bandeja de salida en la dirección de la flecha.

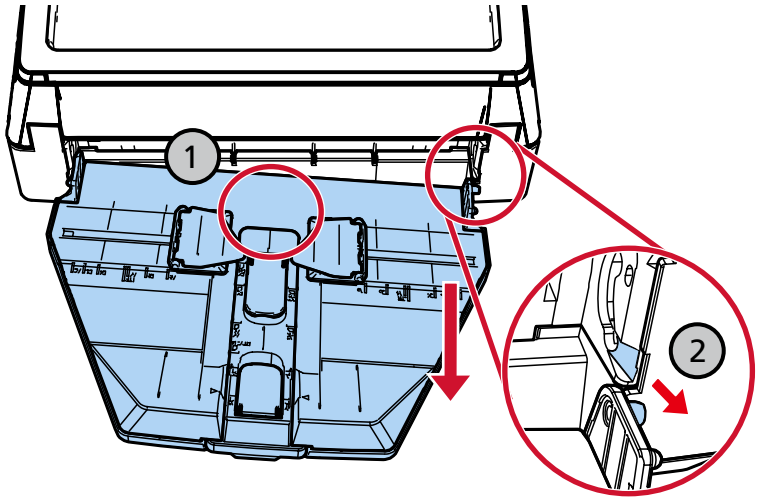

ATENCIÓN

- Asegúrese de retirar la bandeja de salida antes de instalar el imprinter.
- No tire de la bandeja de salida con fuerza excesiva, ya que podría dañarla.

3 Acople la guía de elemento adjunto al escáner.

a Asegúrese de que la dirección de la guía de elemento adjunto es la misma que la dirección mostrada en la siguiente figura.

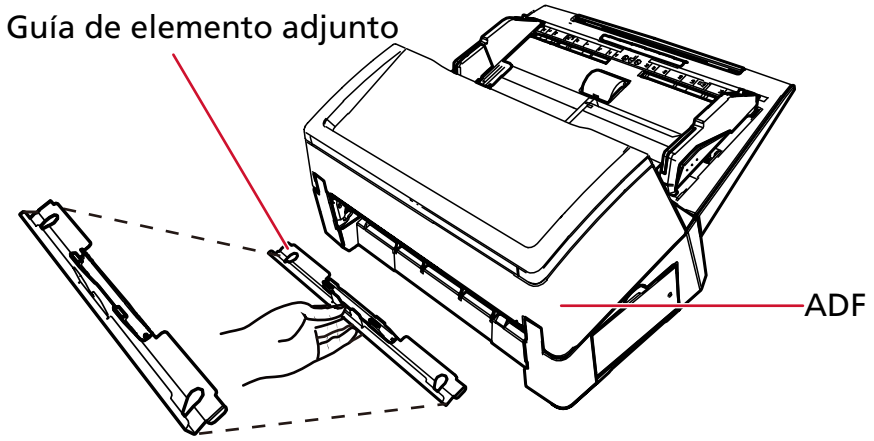

b Examine el escáner desde abajo para comprobar la posición de la barra.

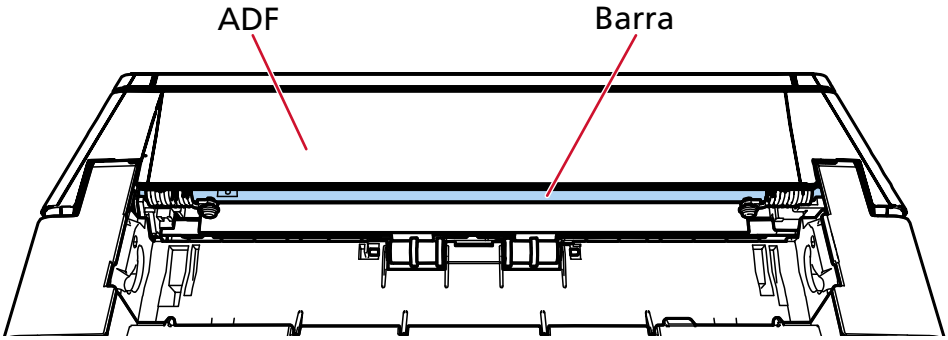

c Alinee la guía de elemento adjunto con la barra.

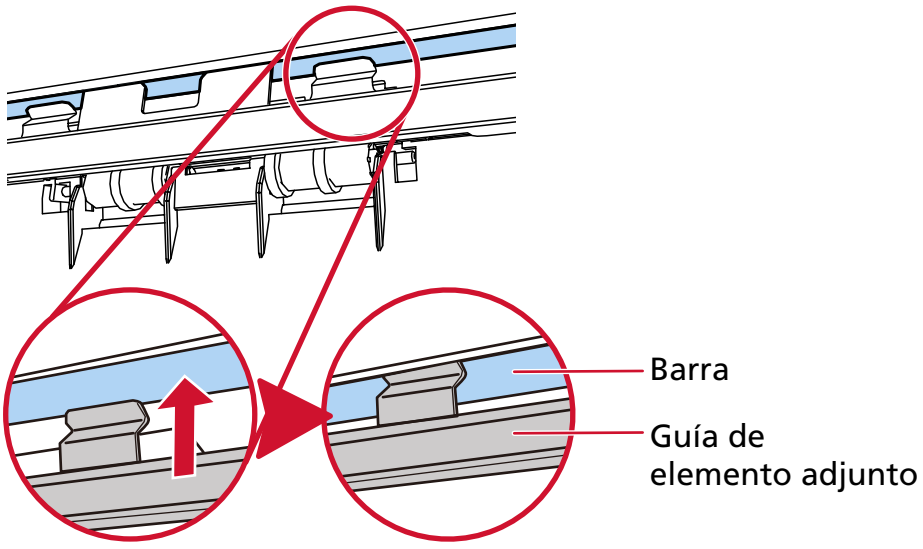

d Levante la Guía de elemento adjunto desde debajo para acoplarla.

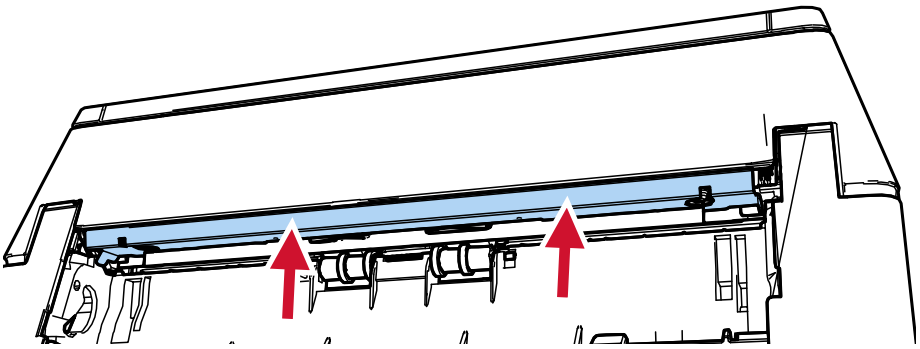

ATENCIÓN

Confirme lo siguiente después de haber acoplado la Guía de elemento adjunto.

- La Guía de elemento adjunto no está inclinada.
- La Guía de elemento adjunto está encajada en el escáner, y no sobresale.

Correcto: La Guía de elemento adjunto está correctamente colocada.

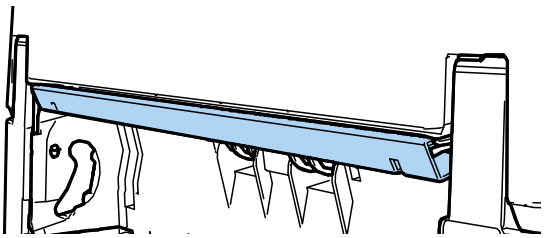

Incorrecto: La Guía de elemento adjunto está inclinada.

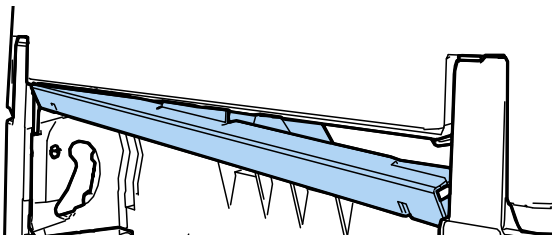

Incorrecto: La guía de elemento adjunto sobresale.

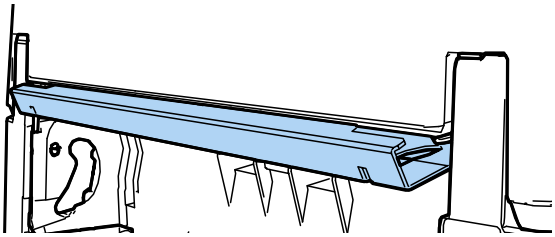

CONSEJO

Para extraer la guía de elemento adjunto, presione la guía de elemento adjunto con los dedos y deslícela hacia abajo.

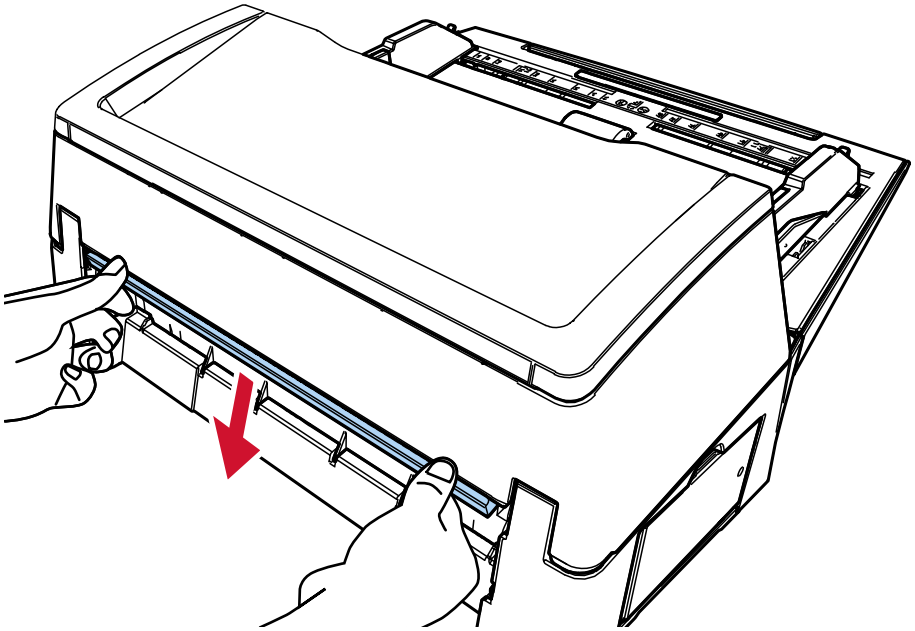

4 **Conecte el imprinter al escáner.**

Sostenga el escáner por encima de la parte posterior del imprinter y bájelo suavemente sobre la base del imprinter hasta que encaje en su lugar.

Asegúrese de que no haya ningún espacio entre el imprinter y el escáner.

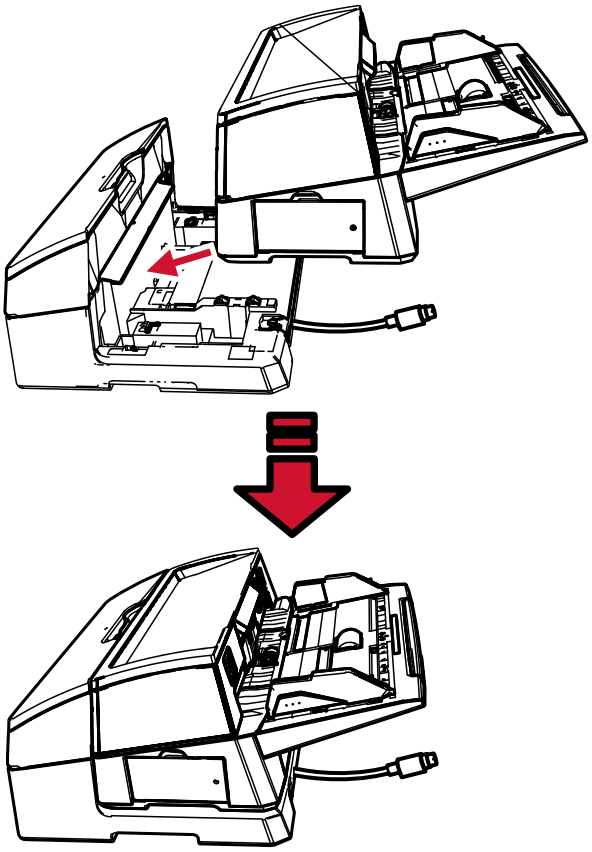

ATENCIÓN

Tenga cuidado de no pillarse los dedos o el cable EXT.

5 **Levante los aseguradores (dos aseguradores en la parte posterior).**

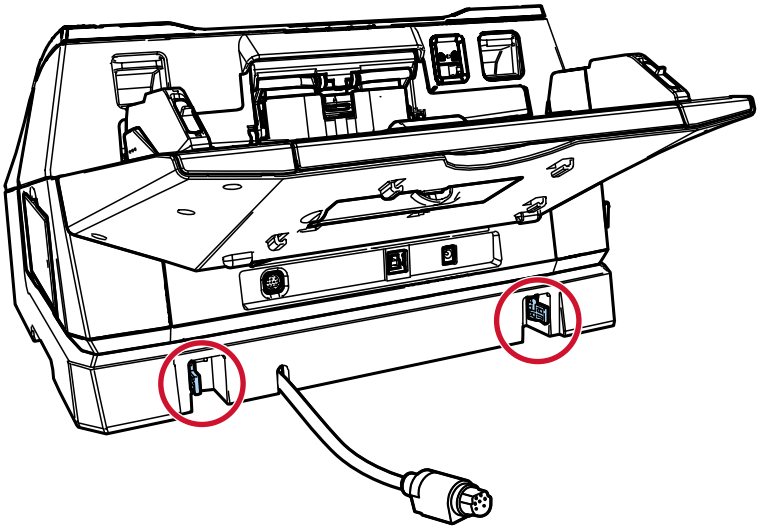

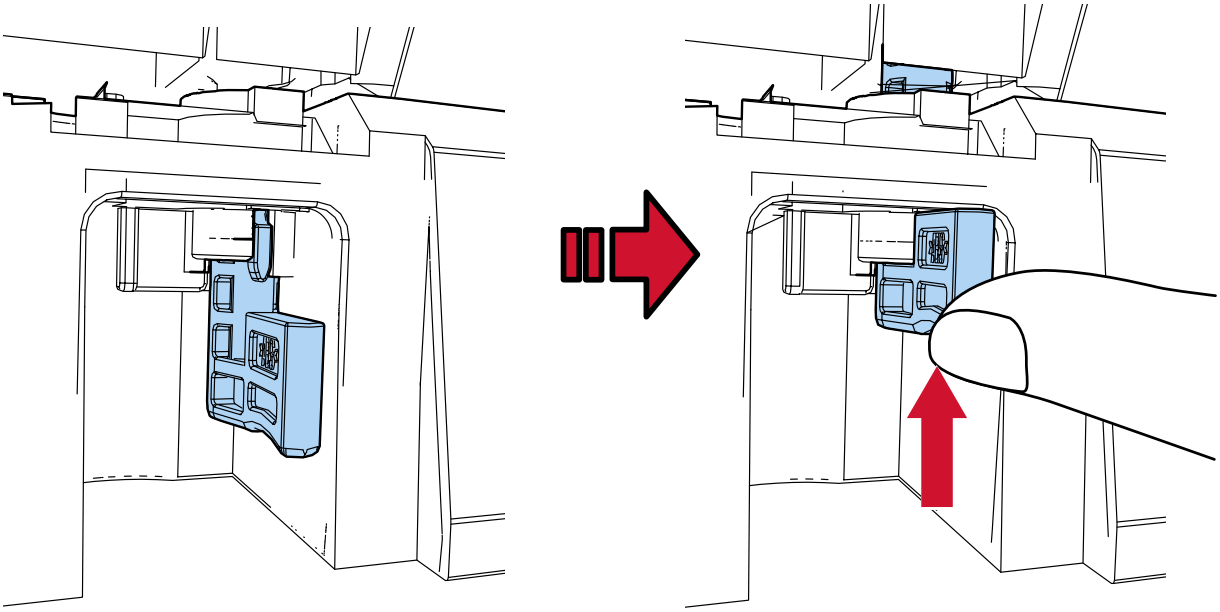

6 **Gire los aseguradores (dos aseguradores en la parte posterior) hacia adentro.**

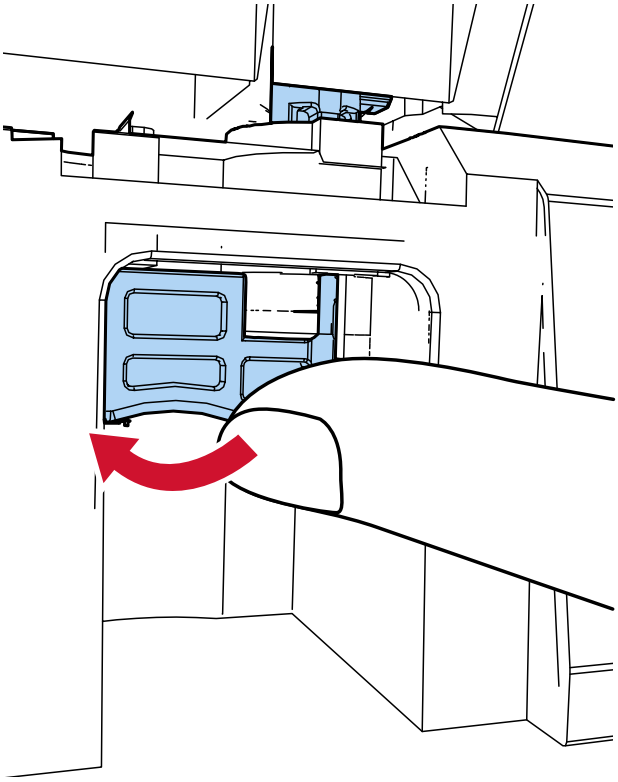

7 **Conecte el cable EXT al conector EXT ubicado en el lado posterior del escáner.**

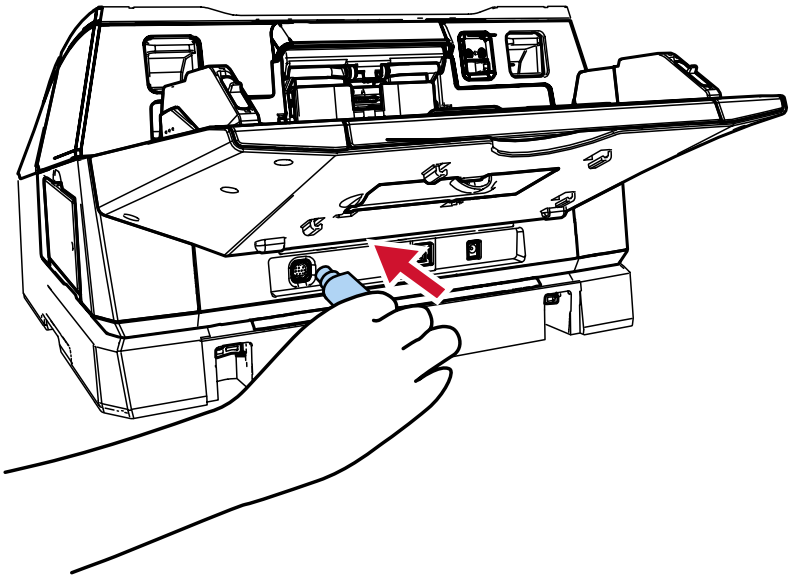

ATENCIÓN

Si el cable EXT no está conectado, el imprinter no funciona. Escanear documentos sin el cable conectado provocará atascos de papel.

8 **Instale la bandeja de salida (retirada en el paso 2) en el lado frontal del imprinter.**

a **Inserte la traba del lado derecho de la bandeja de salida en la ranura (1) y, a continuación, empuje el lado izquierdo de la bandeja de salida a lo largo de la ranura (2) en la dirección de la flecha.**

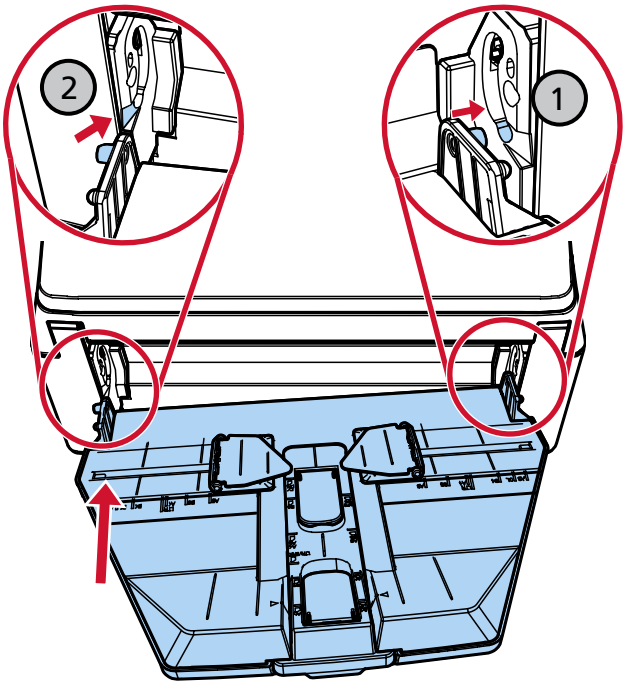

9 Conecte el cable de alimentación.

ATENCIÓN

No mueva el escáner con el imprinter instalado.
El imprinter puede estar dañado.

Instalación del cartucho de impresión

Instale el cartucho de impresión de la siguiente manera:

ATENCIÓN

Al instalar el cartucho de impresión, asegúrese de instalarlo en la orientación correcta.

1 **Apague el escáner.**

2 **Abra la cubierta del cartucho de impresión.**

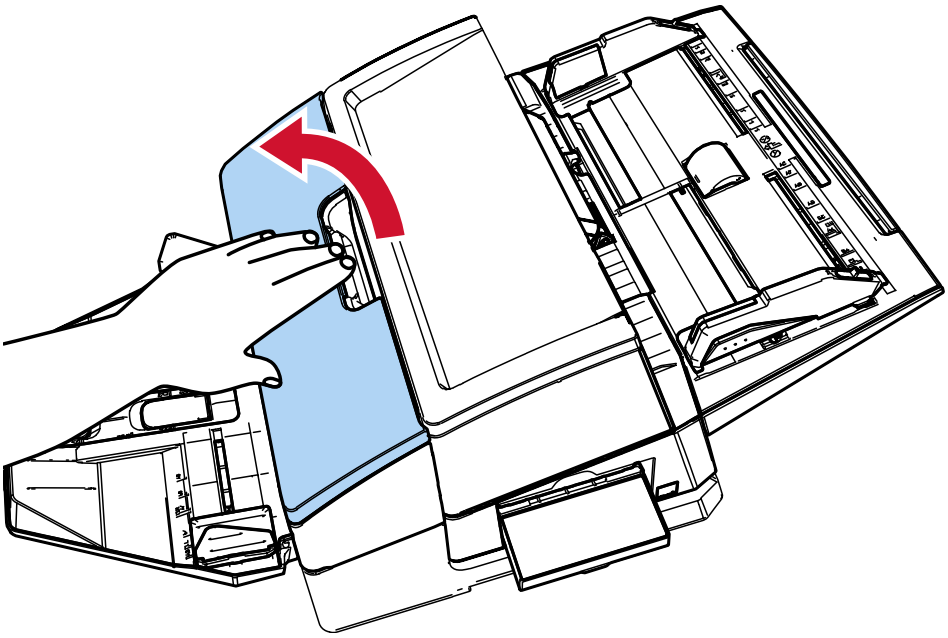

3 **Cuando compre el imprinter e instale el cartucho de impresión por primera vez, retire la cinta que sujeta el sujetador del cartucho de impresión y las guías del papel.**

4 **Apriete y baje los brazos del sujetador del cartucho de impresión con los dedos como se muestra a continuación para levantar los brazos del otro extremo.**

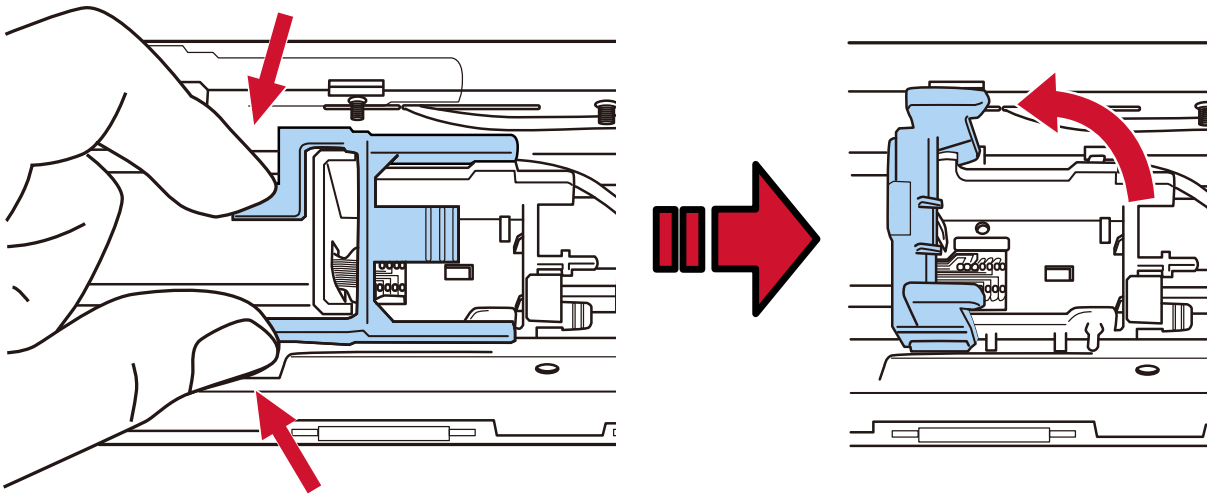

5 **Saque el cartucho de impresión de la bolsa.**

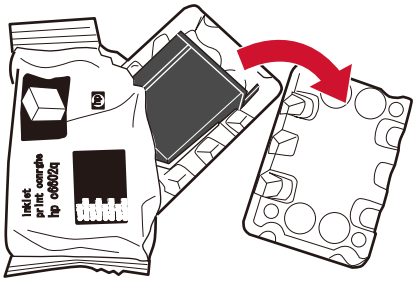

6 **Retire la cinta de protección del cartucho de impresión.**

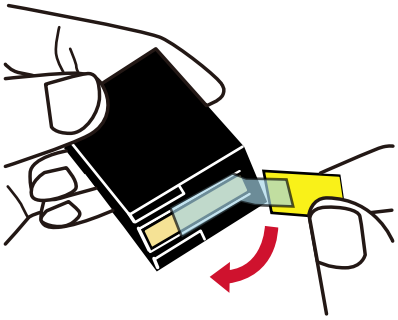

ATENCIÓN

- No vuelva a colocar la cinta.
- Tenga cuidado de no tocar el cabezal de impresión del cartucho de impresión (la parte de contacto (A) y la placa de la boquilla (B)) con las manos. Es posible que la impresión no funcione correctamente.

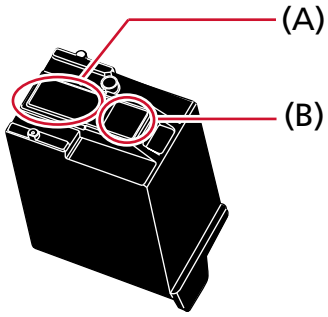

7 **Con la pestaña (C) del cartucho de impresión hacia la derecha, coloque el cartucho de impresión en el sujetador.**

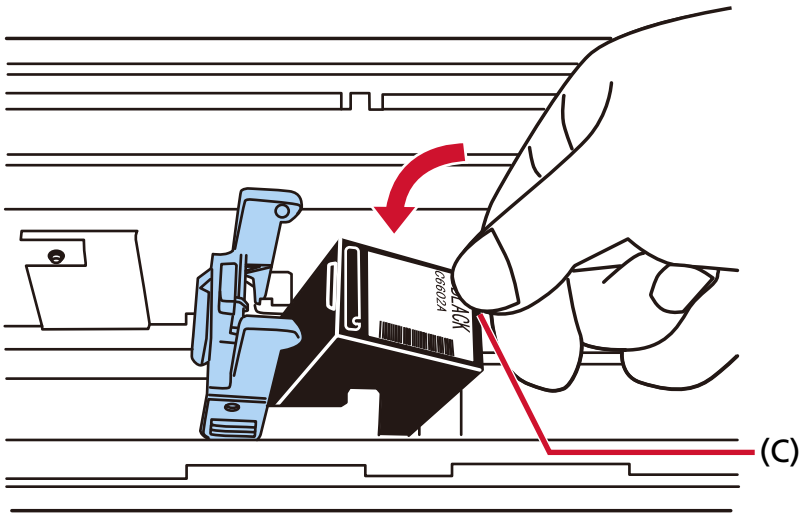

ATENCIÓN

Tenga cuidado de que el cartucho de impresión no atrape la película del circuito de impresión (D) para evitar dañar la película.

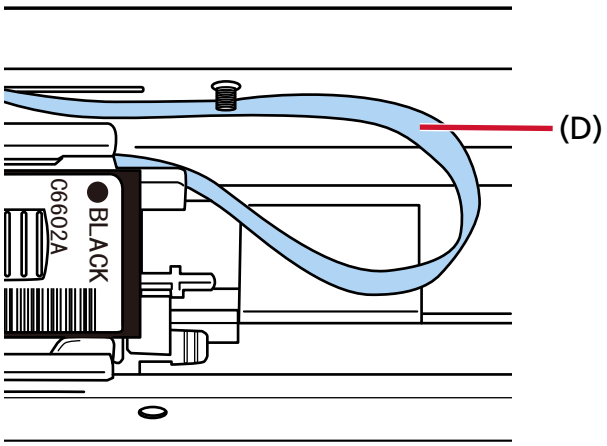

8 **Baje suavemente el brazo del sujetador del cartucho de impresión hasta que encaje y coloque el cartucho de impresión en su lugar.**

Asegúrese de que los pestillos (E) del brazo se enganchen firmemente en el cartucho de impresión.

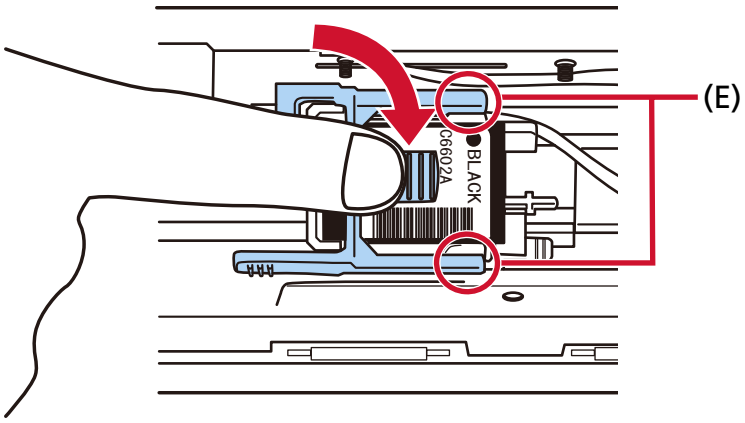

9 Mueva el sujetador del cartucho de impresión a una posición adecuada para imprimir.

➡ Configuración de la posición en la que imprimir (página 26)

10 Cierre la cubierta del cartucho de impresión.

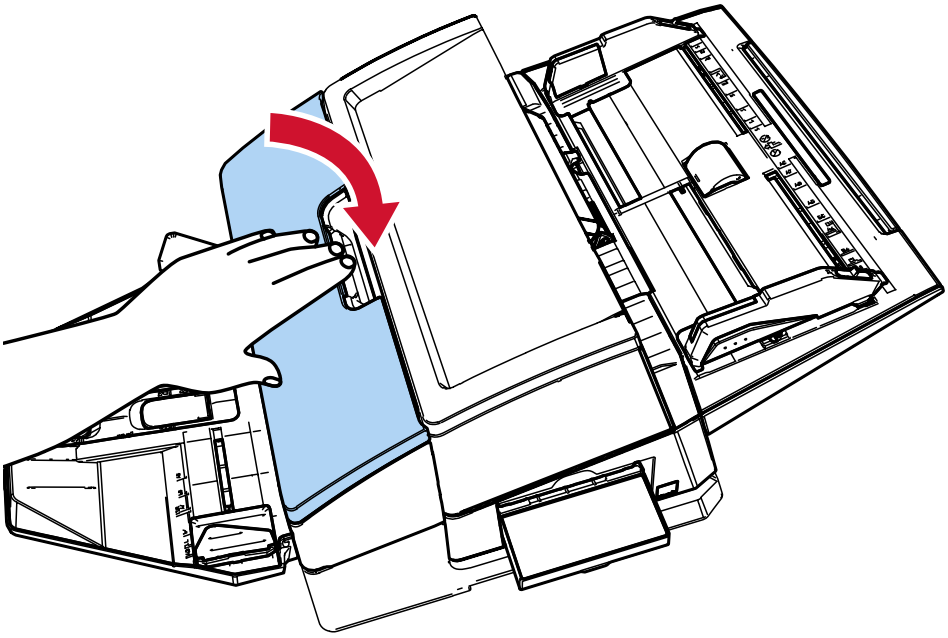

ATENCIÓN

Cuando no utilice el imprinter durante mucho tiempo, retire el cartucho de impresión.
La tinta se consumirá cada vez que se encienda el escáner, incluso si no se imprime.

Impresión de prueba

Luego de instalar el cartucho de impresión, verifique si la operación de impresión funciona correctamente.

CONSEJO

Para obtener detalles acerca del panel del operador, consulte la Guía del usuario del escáner.

1 Pulse el botón [Power] del panel del operador del escáner.

Para el fi-8600 (ejemplo)

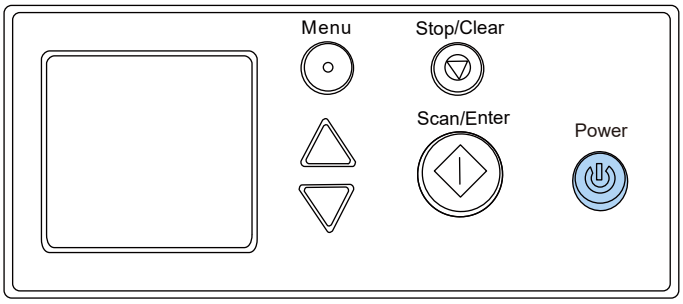

Aparecerá la pantalla [Listo] en el LCD.

2 Cargue documentos en blanco en el escáner.

Cargue uno o más documentos.

Use papel en blanco de tamaño A3 o Doble carta.

Si el tamaño del papel es inferior a los susodichos, podría no imprimirse correctamente.

3 Asegúrese de que el sujetador del cartucho de impresión esté colocado dentro del ancho del documento.

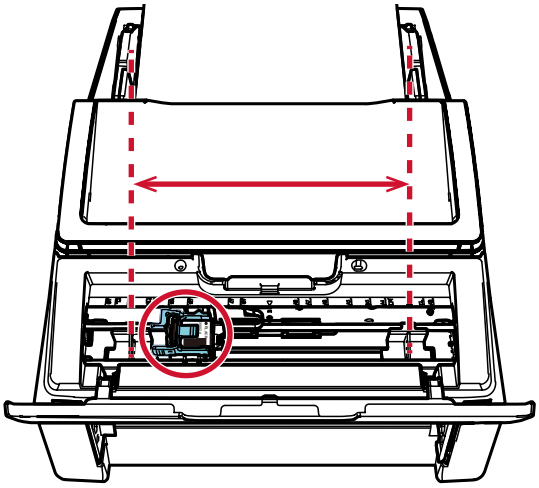

4 Pulse el botón [Menu].

Aparecerá la pantalla [Menú de ajustes] en el LCD.

5 Presione el botón [△]/botón [▽] y seleccione [3:Impresión de prueba], y luego presione el botón [Scan/Enter].

Aparecerá la pantalla [Nº de hojas escaneadas] en el LCD.

> **ATENCIÓN**
> Si el imprinter está desconectado o no está conectado correctamente, aparecerá [No puede usar esta función debido a que el Imprinter no se encuentra conectado.] en el LCD.

6 Presione el botón [△]/botón[▽] y seleccione [1:Sólo una hoja] o [2:Varias hojas], y luego presione el botón [Scan/Enter] para confirmar.

Cuando se selecciona [2:Varias hojas], la impresión se realiza para todas las hojas colocadas en el escáner.

Aparecerá la pantalla [Tipo de impresión] en el LCD.

7 Pulse el botón [△]/botón [▽] y seleccione un patrón de impresión, y luego presione el botón [Scan/Enter].

Para obtener más información sobre los patrones de impresión, consulte Patrones de impresión y resultados (página 23).

Aparecerá la pantalla [Impresión de prueba] en el LCD.

8 Presione el botón [△]/botón [▽] button y seleccione [1:Sì], y luego presione el botón [Scan/Enter].

Las hojas en blanco se introducen en el escáner, y el imprinter imprimirá un patrón de impresión dejando un espacio de 5 mm (con una tolerancia de 4 mm hacia dentro o hacia fuera) desde el borde de cada documento.

> **ATENCIÓN**
> No mueva el imprinter ni lo sacuda durante una impresión.
> Es posible que la impresión no funcione correctamente.

9 Para terminar la impresión de prueba, pulse el botón [Power] del panel del operador del escáner para apagar la alimentación del escáner.

Patrones de impresión y resultados

- **Patrón de impresión**

  Patrón 1 (Horizontal):

  ABCDEFGHIJKLMNOPQRSTUVWXYZ[¥]^_`00000000

Patrón 2 (Horizontal):

abcdefghijklmnopqrstuvwxyz{|}~00000000

Patrón 3 (Horizontal):

!"#$%&'()*+,-./0123456789:;<=>?@00000000

Patrón 4 (Vertical):

ABCDEFGHIJKLMNOPQRSTUVWXYZ[¥]^_`00000000

Patrón 5 (Vertical):

abcdefghijklmnopqrstuvwxyz{|}~00000000

Patrón 6 (Vertical):

!"#$%&'()*+,-./0123456789:;<=>?@00000000

CONSEJO

La sección numérica "00000000" aumenta en incrementos de uno, empezando desde 0 (cero).

Ejemplo

Si selecciona [2:Varias hojas] y [Patrón 1], cargue tres documentos en blanco y ejecute una prueba de impresión. Los resultados en cada hoja son los siguientes:

Primera hoja: ABCDEFGHIJKLMNOPQRSTUVWXYZ[¥]^_`00000000

Segunda hoja: ABCDEFGHIJKLMNOPQRSTUVWXYZ[¥]^_`00000001

Tercera hoja: ABCDEFGHIJKLMNOPQRSTUVWXYZ[¥]^_`00000002

- **Patrón de impresión y resultado**

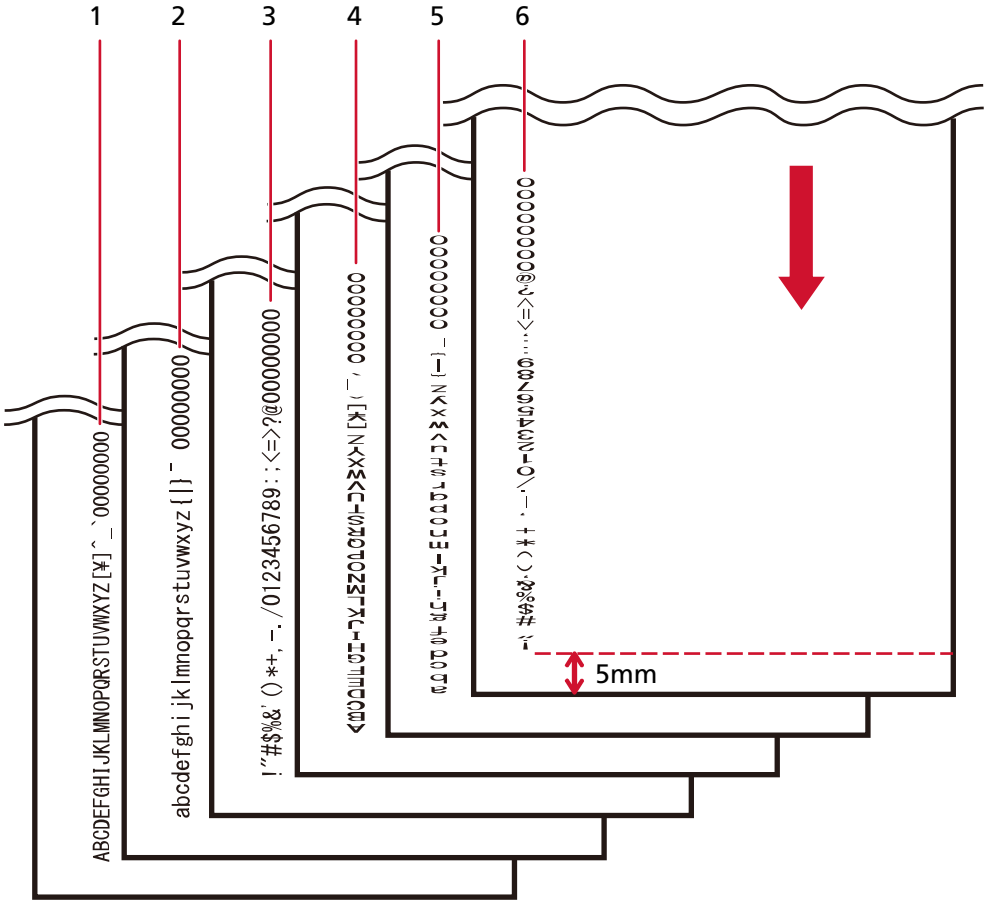

↓: Dirección de alimentación para documentos en blanco

Configuración de la posición en la que imprimir

Establezca la posición en la que imprimir en el siguiente procedimiento.

1 Abra la cubierta del cartucho de impresión.

2 Mueva el sujetador del cartucho de impresión a una posición adecuada para imprimir.

a Deslice el sujetador del cartucho de impresión hacia la izquierda o hacia la derecha dentro del ancho del documento.

b Utilice las marcas de tamaño del documento (A) dentro de la impresora como guía y alinee la parte (B) del sujetador del cartucho de impresión con la posición en la que desea imprimir.

Si la guía de papel está ubicada en la posición en la que desea imprimir, consulte Impresión cerca del borde de documentos más anchos que los documentos de tamaño retrato A6 (página 29) para moverla.

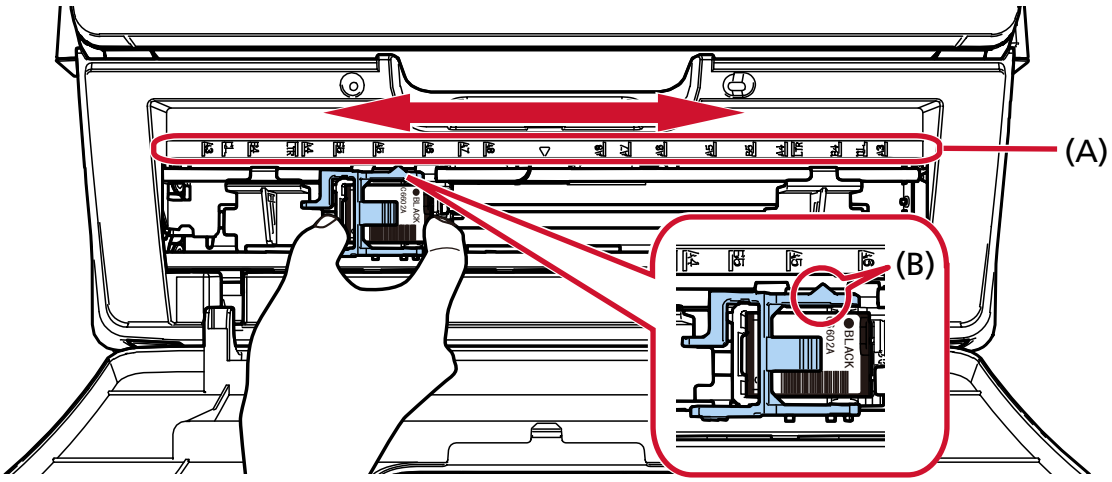

ATENCIÓN

Al imprimir cerca del borde del documento, es posible que la impresión se produzca fuera del rango del documento, por lo que debe configurar la posición del cartucho de impresión con cuidado.

CONSEJO

Coloque el documento en el escáner y asegúrese de que el sujetador del cartucho de impresión esté colocado dentro de la anchura del documento.

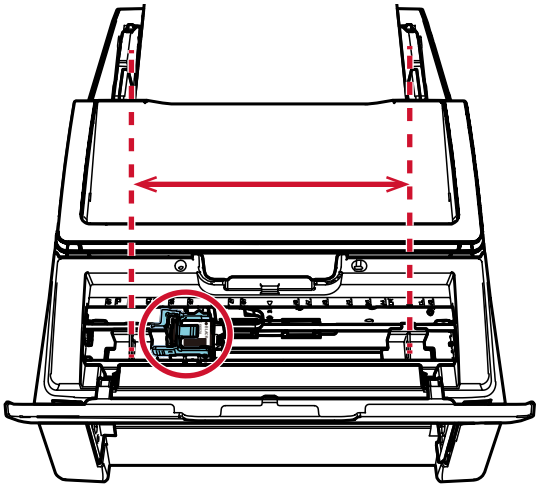

Uso de las guías de papel

Cuando los documentos tengan los bordes curvados como en la figura siguiente, utilice las guías de papel para evitar atascos de papel.

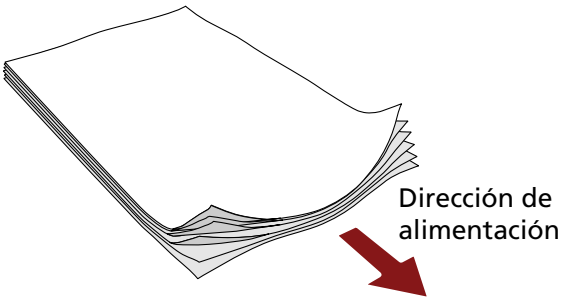

Mueva las guías de papel a las posiciones por donde pasan los bordes de los documentos en el siguiente procedimiento.

1. **Cargue documentos en el escáner.**
2. **Abra la cubierta del cartucho de impresión.**
3. **Deslice las guías de papel (A) a las posiciones por donde pasan los bordes de los documentos.**
   Utilice las marcas de tamaño del documento (B) dentro del imprinter como guía al colocar las guías de papel.
   Ejemplo: Para documentos de tamaño A4

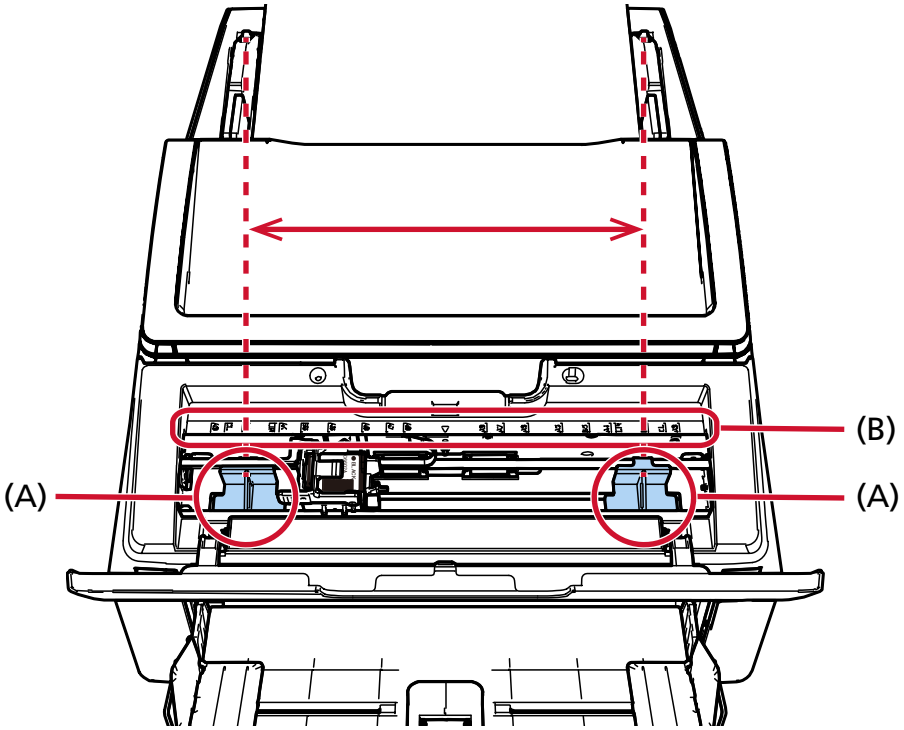

ATENCIÓN

Tenga cuidado de que las guías de papel no entren en contacto con la película del circuito de impresión (C) para evitar dañar la película.

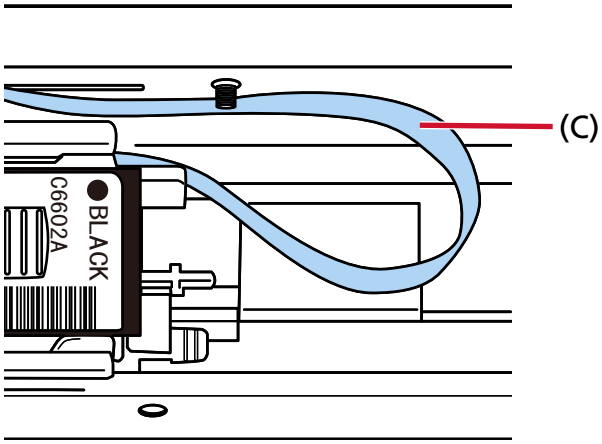

Impresión cerca del borde de documentos más anchos que los documentos de tamaño retrato A6

Mueva la guía de papel para imprimir cerca del borde de los documentos más anchos que los documentos de tamaño retrato A6.

1 **Retire la guía de papel de la posición en la que desea imprimir.**

➡ Desmontaje de las guías de papel (página 31)

2 **Coloque la guía de papel en el espacio disponible (A) cerca del centro y deslice el sujetador del cartucho de impresión hacia el borde (B).**

➡ Montaje de las guías de papel (página 31)

Para impresiones por el extremo derecho

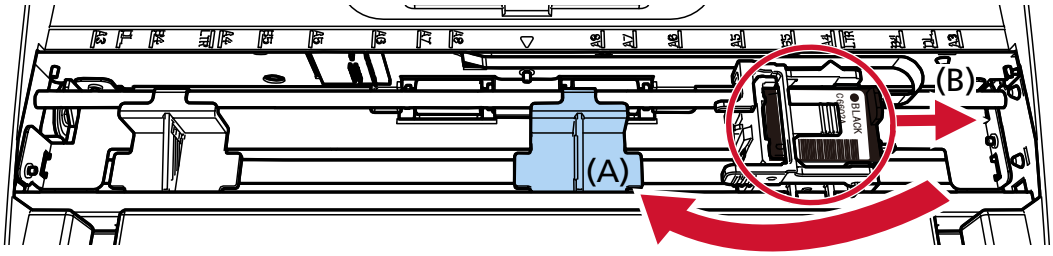

Para impresiones por el extremo izquierdo

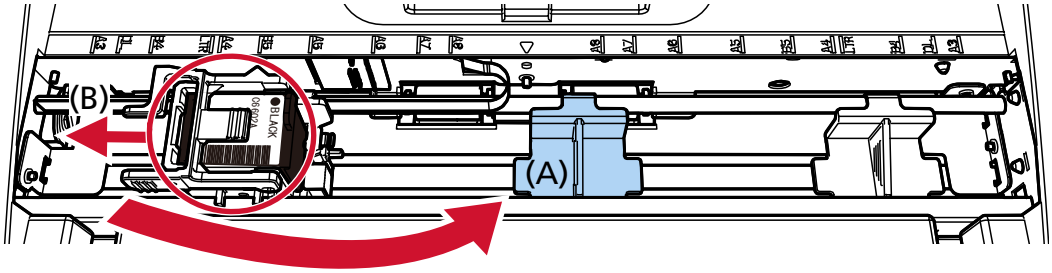

3 Ajuste la posición del sujetador del cartucho de impresión.

➡ Configuración de la posición en la que imprimir (página 26)

Desmontaje de las guías de papel

1 **Para desmontar las guías del papel, pellizque la guía de papel con los dedos y extráigala.**
Si es difícil de desmontar, gire la guía de papel para desbloquear el pestillo en (A) y tire de ella.

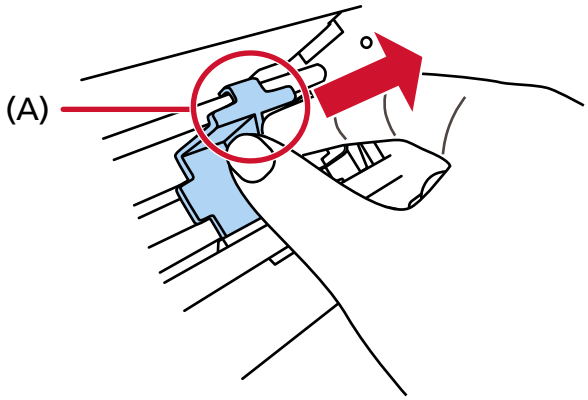

Montaje de las guías de papel

1 **Coloque la guía de papel en su lugar.**
Asegúrese de que la guía de papel esté debajo del rodillo metálico (A).

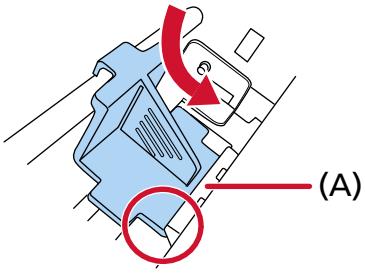

2 **Empuje hacia abajo la parte (B) de la guía del papel hasta que encaje bien.**

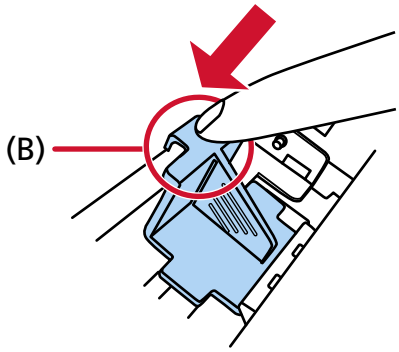

Configuración del imprinter

Podrá establecer las configuraciones del imprinter en el controlador de escáner.
Para obtener detalles sobre cómo configurar los ajustes, consulte la ayuda del controlador de escáner.

- **PaperStream IP (TWAIN) (ejemplo)**

  Visualice el cuadro de diálogo Avanzado y configure los ajustes en [Impresora] de [Endosador].

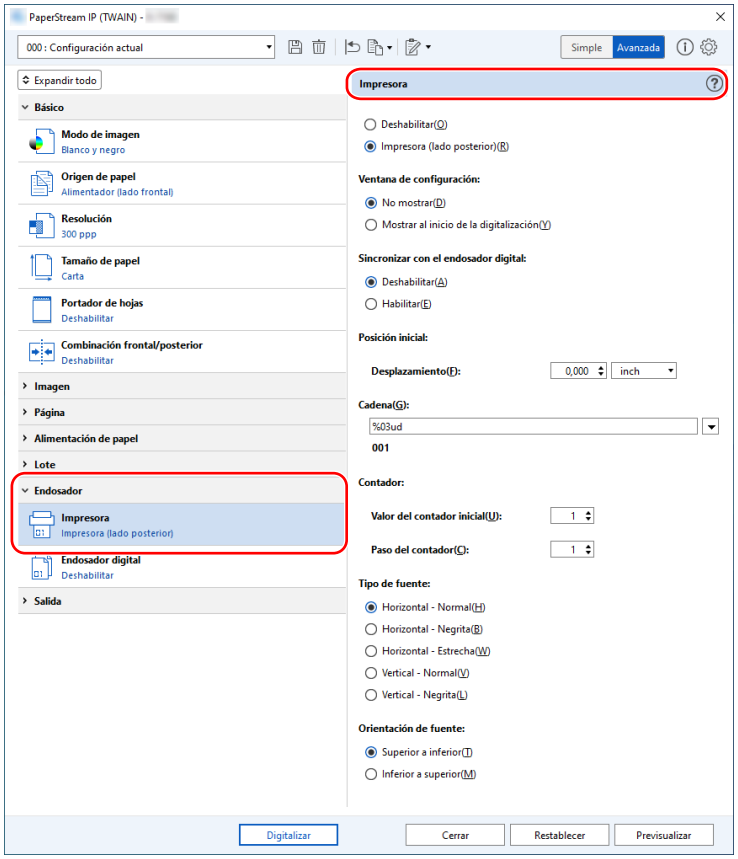

Sustitución del cartucho de impresión

El cartucho de impresión es un componente consumible.
Reemplace el cartucho de impresión de la siguiente manera:

ATENCIÓN

Cuando aparezca el siguiente mensaje, reemplace el cartucho de impresión lo antes posible.
Si continúa imprimiendo sin reemplazar el cartucho, el resultado de la impresión se atenuará.

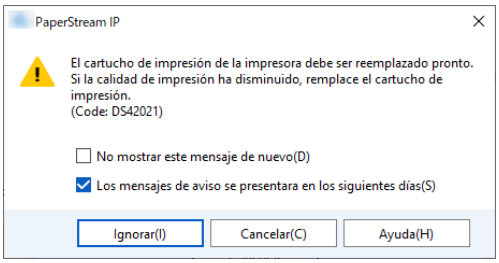

Para obtener información sobre la compra del cartucho de impresión, póngase en contacto con el distribuidor donde adquirió este producto.

1 Apague el escáner.

2 Abra la cubierta del cartucho de impresión.

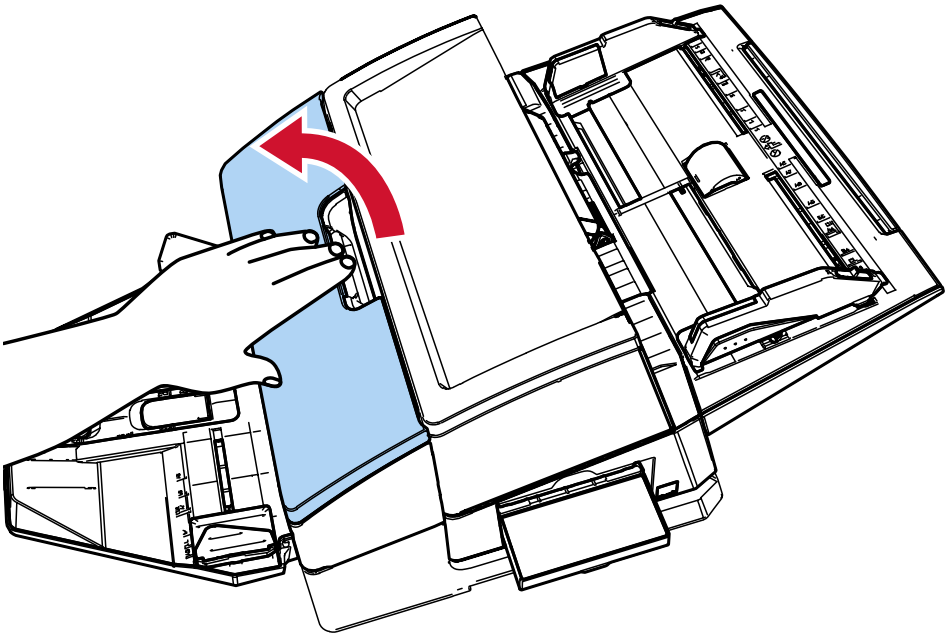

3 **Apriete y baje los brazos del sujetador del cartucho de impresión con los dedos como se muestra a continuación para levantar los brazos del otro extremo.**

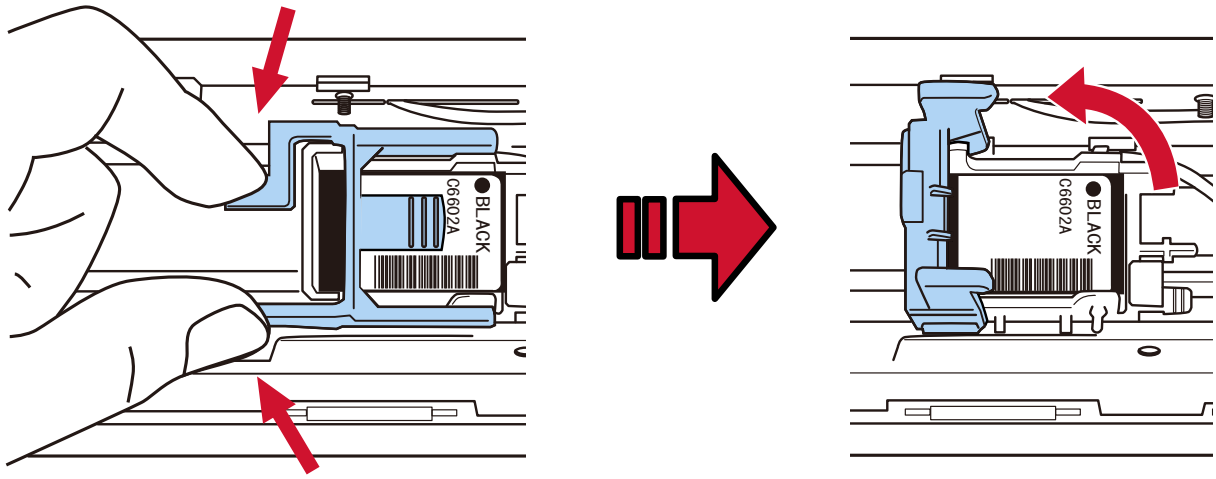

4 **Apriete y retire el cartucho de impresión usado con los dedos.**

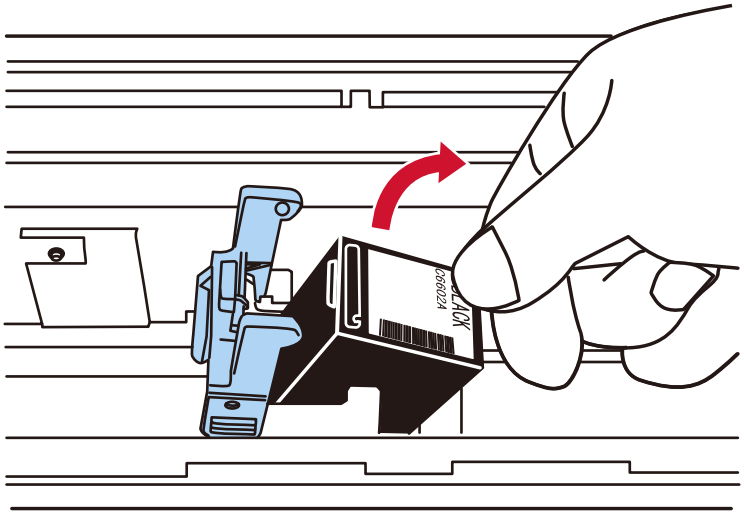

5 **Vuelva a instalar el cartucho de impresión nuevo.**

➡ Consulte los pasos de 5 a 10 en Instalación del cartucho de impresión (página 18)

ATENCIÓN

Al instalar el cartucho de impresión, asegúrese de instalarlo en la orientación correcta.

6 **Confirme que el escáner esté conectado al ordenador, luego encienda el escáner.**
Para obtener detalles sobre cómo conectar el escáner al ordenador, consulte la Guía del usuario de su escáner.

7 **Restablezca el contador de tinta con el siguiente procedimiento:**

ATENCIÓN

Asegúrese de reiniciar el contador de tinta después de reemplazar el cartucho de impresión.

Utilice Software Operation Panel para restablecer el contador de tinta.
Para obtener detalles sobre Software Operation Panel, consulte la Guía del usuario' de su escáner.

a Visualizar la ventana [Software Operation Panel].

Windows 10/Windows Server 2016/Windows Server 2019/Windows Server 2022

Haga clic en el menú [Inicio] → [fi Series] → [Software Operation Panel].

Windows 11/Windows Server 2025

Haga clic en el menú [Inicio] → [Todas las aplicaciones] → [fi Series] → [Software Operation Panel].

b Haga clic en [Configuración de Dispositivo] en la lista y, a continuación, haga clic en el botón [Reiniciar] de [Queda tinta].

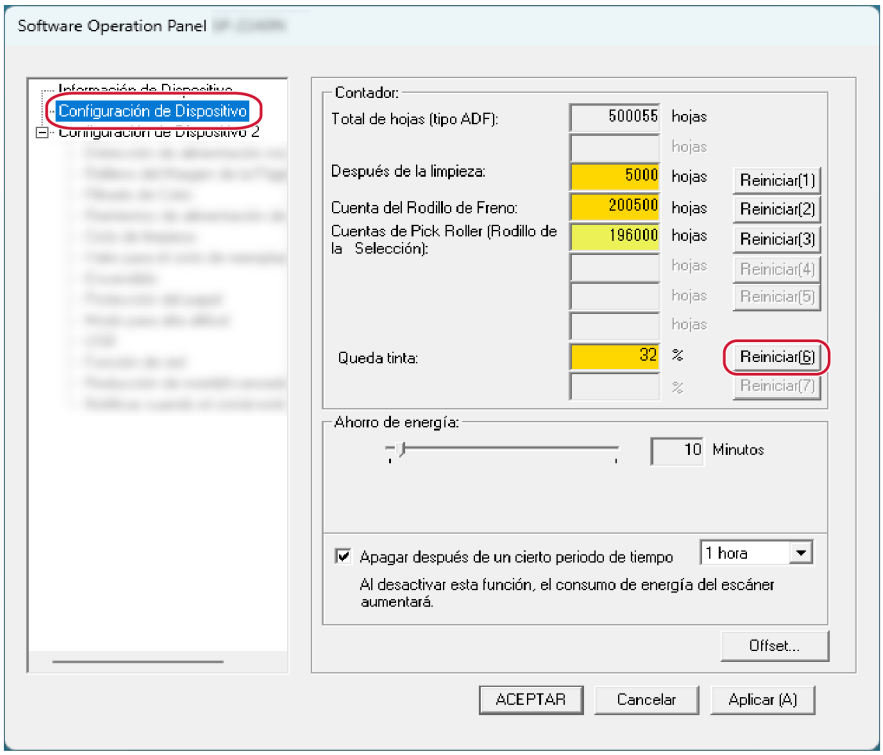

El valor del contador está establecido en "100".

c Haga clic en el botón [ACEPTAR].

d Aparece un mensaje que le pregunta si desea aplicar los cambios a Software Operation Panel. Haga clic en el botón [ACEPTAR].

Se cierra la ventana [Software Operation Panel] y se borra el contador de tinta.

ATENCIÓN

Cuando no utilice el imprinter durante mucho tiempo, retire el cartucho de impresión.
La tinta se consumirá cada vez que se encienda el escáner, incluso si no se imprime.

Retirar los documentos atascados

Cuando ocurran atascos de papel, retire el documento realizando el siguiente procedimiento:

ATENCIÓN

No use la fuerza para sacar documentos atascados y asegúrese de abrir la sección de impresión primero, antes de abrir el ADF.

1. **Retire todos los documentos de la bandeja de entrada al ADF (alimentador).**
2. **Abra la sección de impresión (tapa del imprinter).**

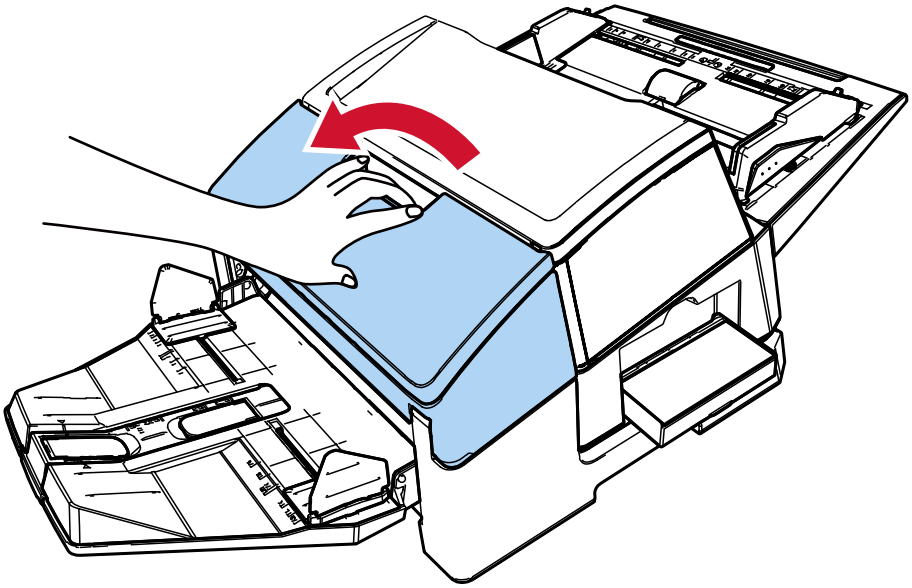

3. **Abra el ADF.**

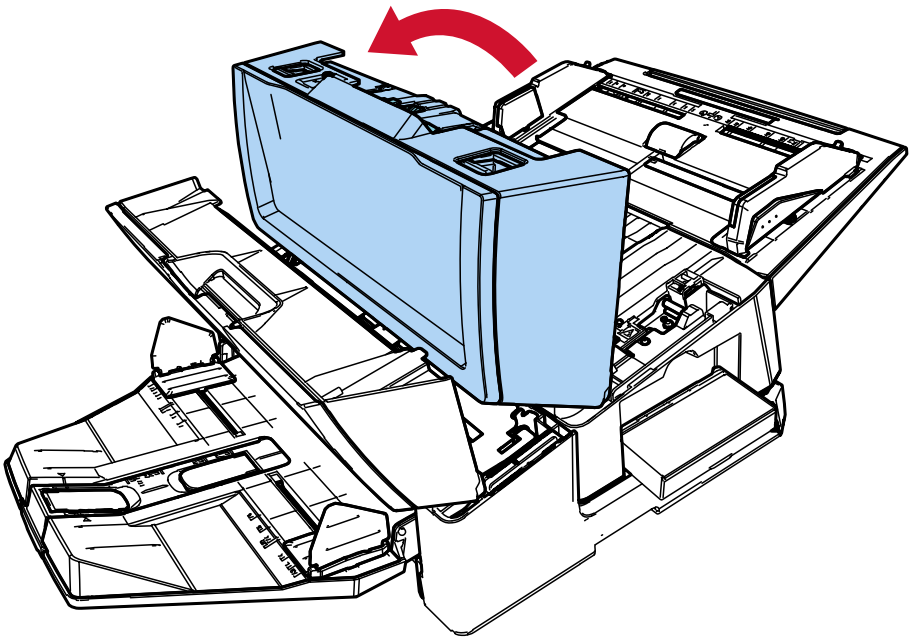

4 **Retire los documentos atascados.**

5 **Cierre el ADF.**

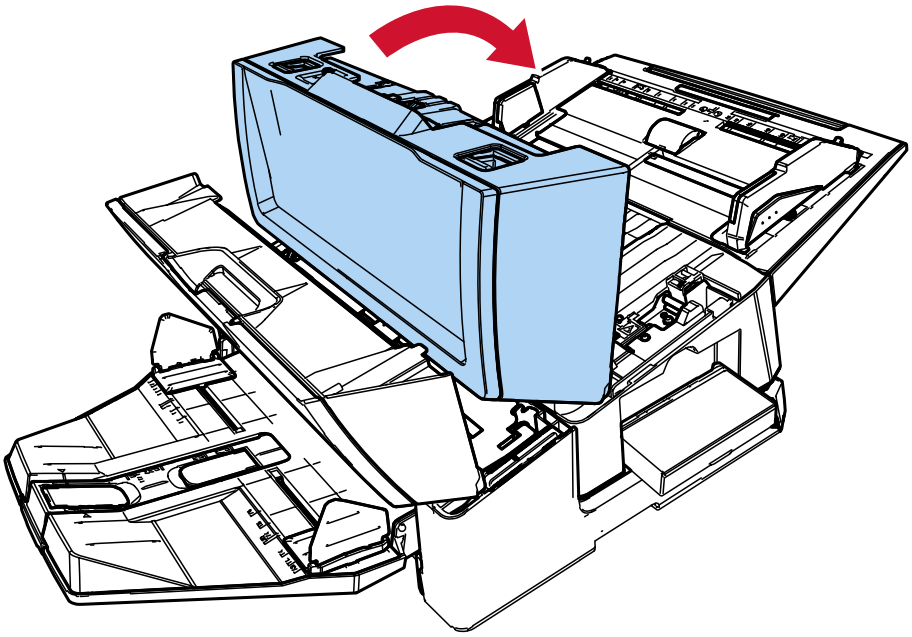

6 **Asegúrese de que el ADF esté bien cerrado y luego cierre la sección de impresión (cubierta del imprinter).**

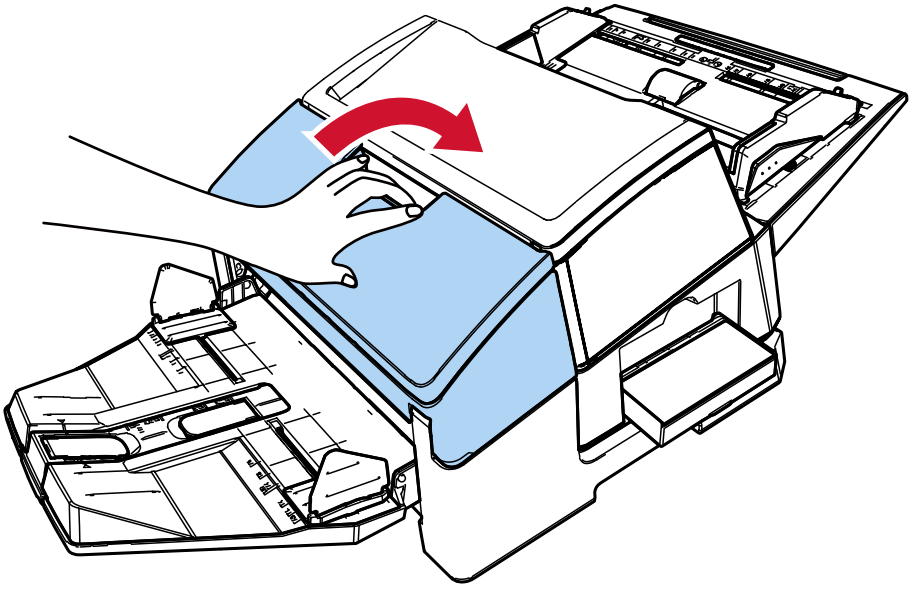

ATENCIÓN

Tenga cuidado de no pillarse los dedos.

Cuidado diario

Limpieza del cartucho de impresión

Es posible que se adhiera tinta a la placa de la boquilla del cartucho de impresión.
Si el imprinter no se ha utilizado durante mucho tiempo, una boquilla obstruida puede causar impresiones de baja calidad.
Si su imprinter tiene este tipo de problemas, limpie la placa de la boquilla del cartucho de impresión.

ATENCIÓN

Para la limpieza, utilice un paño seco que no suelte pelusa y limpie con cuidado el exceso de tinta de la placa de la boquilla. (No use un pañuelo).

CONSEJO

Si la boquilla sigue obstruida después de limpiar el cartucho de impresión, reemplácelo por uno nuevo.

1 **Apague el escáner.**

2 **Retire el cartucho de impresión.**

➡ Consulte los pasos de 2 a 4 en Sustitución del cartucho de impresión (página 33)

3 **Limpie el exceso de tinta en la placa de la boquilla (B) con cuidado.**

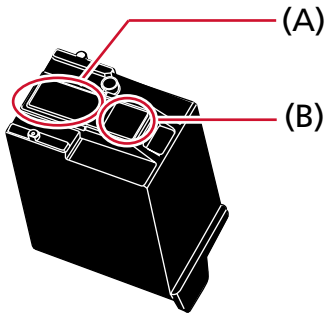

ATENCIÓN

Tenga cuidado de no tocar el cabezal de impresión del cartucho de impresión (la parte de contacto (A) y la placa de la boquilla (B)) con las manos. Es posible que la impresión no funcione correctamente.

4 **Asegúrese de eliminar el exceso de tinta y luego vuelva a instalar el cartucho de impresión.**

➡ Consulte los pasos de 7 a 10 en Instalación del cartucho de impresión (página 18)

ATENCIÓN

Al instalar el cartucho de impresión, asegúrese de instalarlo en la orientación correcta.

Limpieza del imprinter

Si utiliza el imprinter con frecuencia, la tinta se adhiere a la base del sujetador del cartucho de impresión, lo que ensucia el papel.
Como parte del mantenimiento diario, limpie la base del sujetador del cartucho de impresión siguiendo el procedimiento que se indica a continuación.

ATENCIÓN

Cuando realice la limpieza, utilice un paño absorbente o de desecho y limpie suavemente la tinta de la base.
Si la tinta está seca, límpiela suavemente con un paño humedecido. (Dado que la tinta es soluble en agua, se puede limpiar con agua).

1 **Apague el escáner.**

2 **Retire el cartucho de impresión.**

➡ Consulte los pasos de 2 a 4 en Sustitución del cartucho de impresión (página 33)

3 **Abra la sección de impresión (tapa del imprinter).**

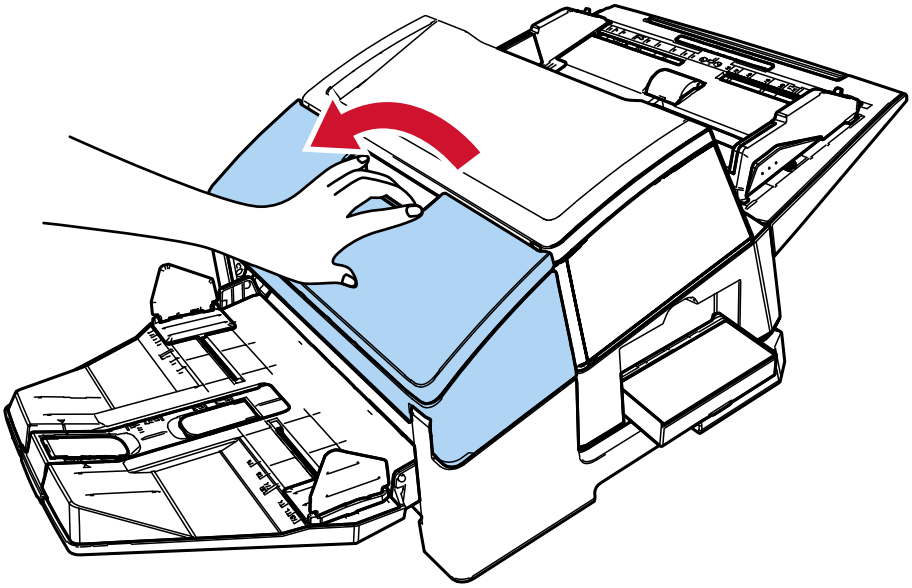

4 **Frote la superficie de la base del cartucho de impresión con un paño o paño de desecho para quitar la tinta.**

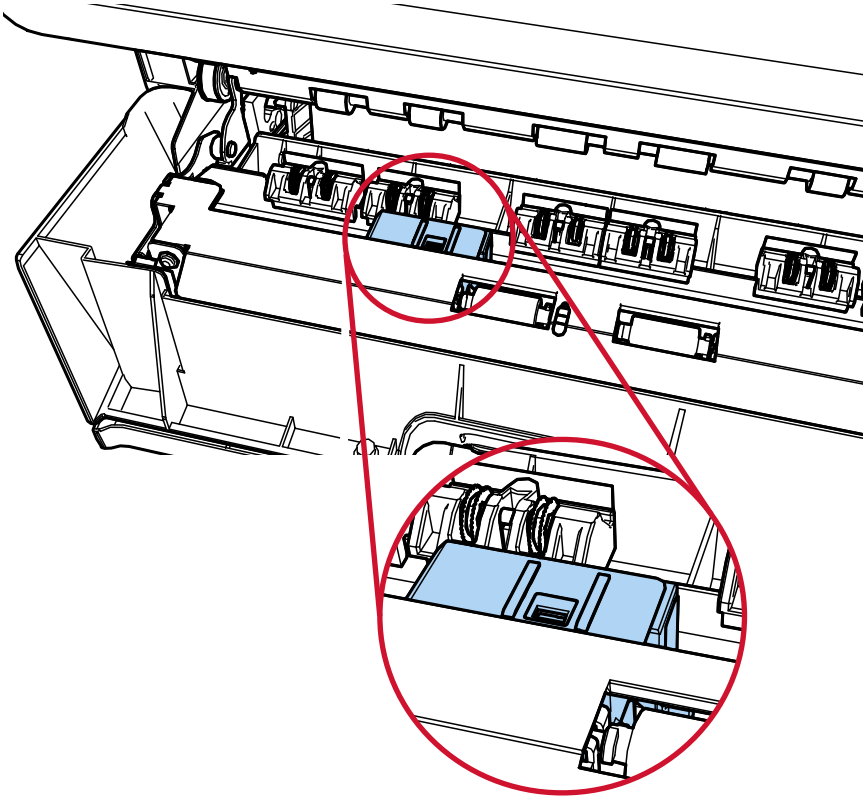

ATENCIÓN

Al limpiar, tenga cuidado de no tocar los rodillos metálicos situados en la sección de impresión (cubierta del imprinter).

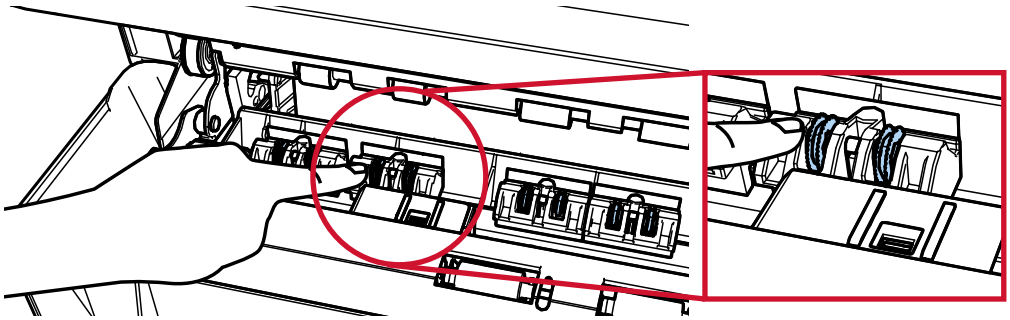

5 Confirme que se haya borrado la tinta y luego cierre la sección de impresión (cubierta del imprinter).

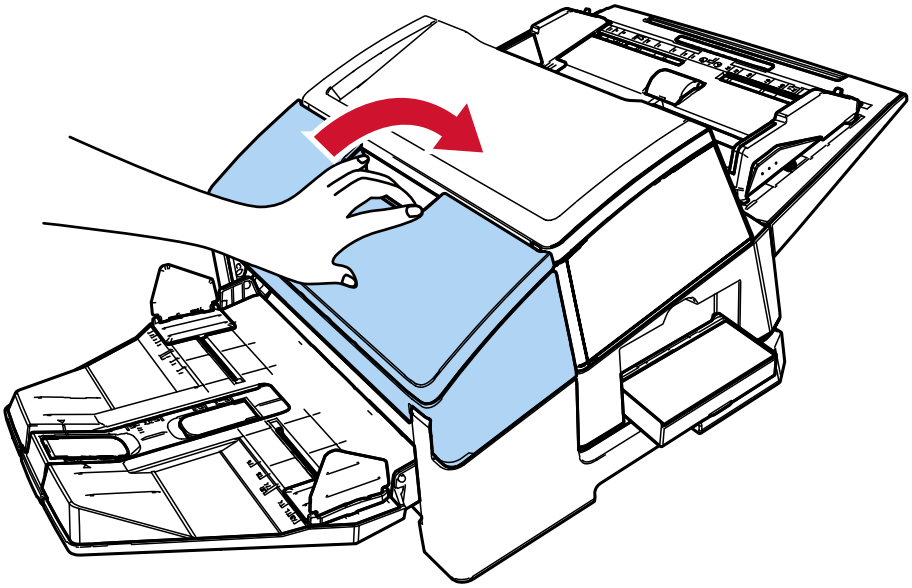

6 Vuelva a instalar el cartucho de impresión.

➡ Consulte los pasos de 7 a 10 en Instalación del cartucho de impresión (página 18)

Limpieza de los rodillos

Cuando hay restos de papel o manchas de tinta en las superficies del rodillo de alimentación, podrían presentarse problemas de alimentación de documentos.
Para prevenir estos problemas, limpie las superficies de los rodillos con frecuencia.

ATENCIÓN

Si usa una cantidad excesiva del limpiador F1, las superficies limpiadas tardarán más tiempo en secarse.
Use poca cantidad.
Quite por completo el limpiador para no dejar restos en las partes limpiadas.

CONSEJO

El ciclo de limpieza recomendado es cada 5.000 hojas.
El ciclo de limpieza real puede ser más corto dependiendo de la frecuencia con la que se utilice el imprinter y los documentos.

1 Abra la sección de impresión (tapa del imprinter).

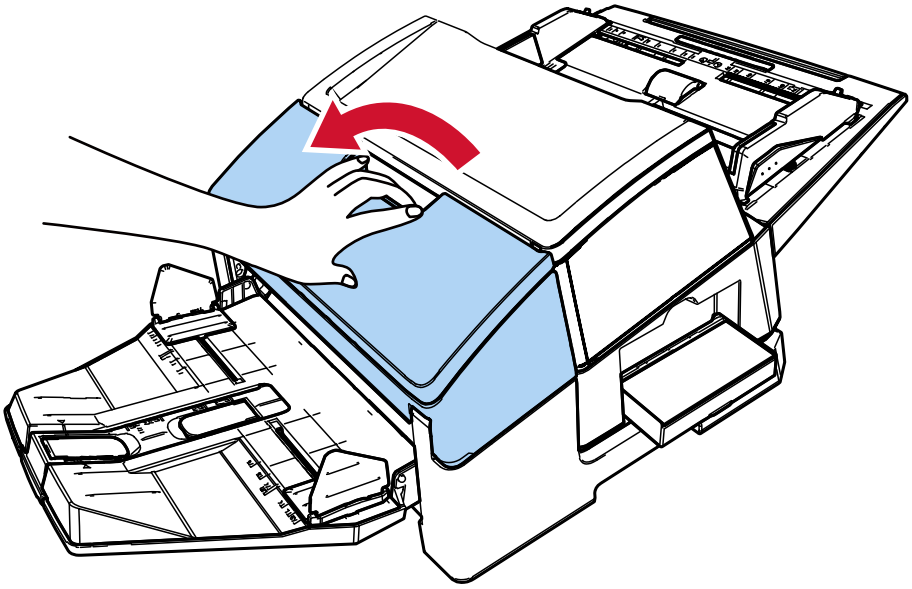

2 Limpie los rodillos de goma.

Limpie los rodillos de goma (ocho en total) debajo de la sección de alimentación.

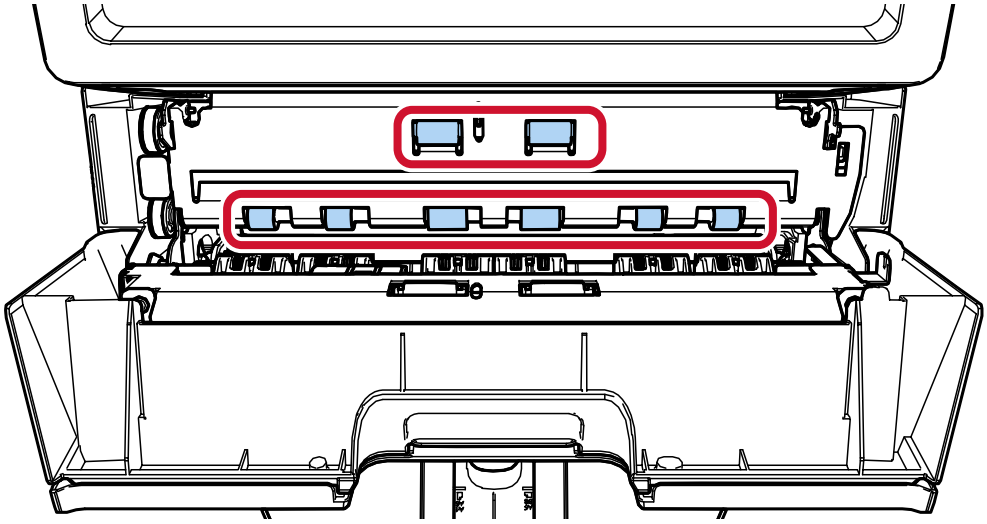

Limpie con delicadeza la suciedad y el polvo de la superficie de los rodillos con un paño humedecido con el limpiador F1.
Limpie toda la superficie de los rodillos de goma mientras los hace girar manualmente.

ATENCIÓN

Al limpiar, tenga cuidado de no tocar los rodillos metálicos situados en la sección de impresión (cubierta del imprinter).

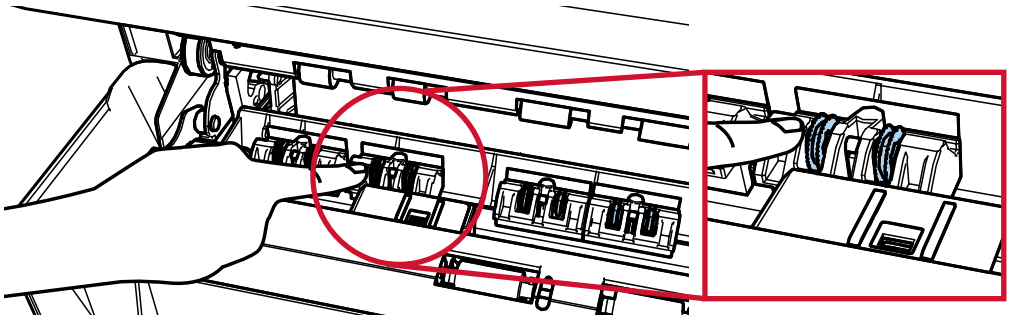

3 Limpie los rodillos de plástico.

Limpie los dos rodillos de plástico (negros) en la sección de impresión (cubierta del imprinter).

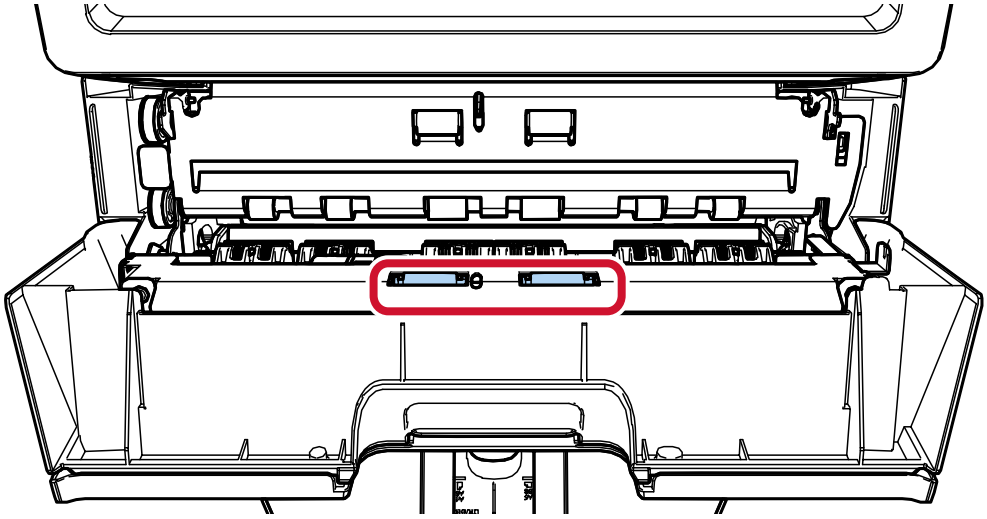

Limpie con delicadeza la suciedad y el polvo de la superficie de los rodillos con un paño humedecido con el limpiador F1.
Limpie toda la superficie de los rodillos de plástico mientras los hace girar manualmente.

4 Confirme que se haya borrado la tinta y luego cierre la sección de impresión (cubierta del imprinter).

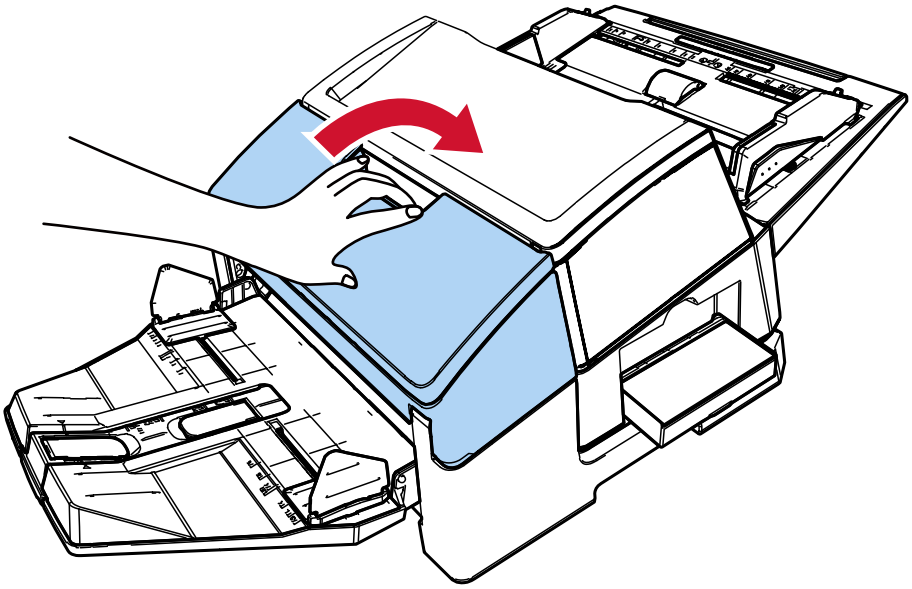

Limpieza de materiales

Nombre	N.º de componente	Notas
Limpiador F1 	PA03950-0352	Volumen: 100 ml
Toallitas de limpieza 	PA03950-0419	24 paquetes (*1)

***1:**Prehumedecidas con el limpiador F1.
Podrá usarlas en lugar de humedecer un paño de tela con el limpiador F1.

ATENCIÓN

Para usar los materiales de limpieza correctamente y con seguridad, lea detenidamente las precauciones de cada producto.

Para obtener más información sobre los materiales de limpieza, póngase en contacto con el distribuidor donde compró este producto.

Mensajes de error

Esta sección le explica los mensajes de error del imprinter.
Los códigos y mensajes de error son visualizados en el LCD. Consulte los códigos de error y los mensajes de error que se muestran para solucionar problemas.

ATENCIÓN

Para obtener detalles sobre los mensajes de error distintos de los que se muestran a continuación, consulte la Guía del usuario de su escáner.

Código de error	Mensaje de error	Acción
J1:5A Error	Atasco de Papel	El papel está atascado en el imprinter. Tome las siguientes medidas. ● Retire el documento atascado del imprinter. ➡ Retirar los documentos atascados (página 36) ● Asegúrese de que el documento cumpla con los requisitos de los documentos que pueden introducirse en el imprinter. ➡ Especificaciones (página 50) ● Limpie los rodillos. ➡ Limpieza de los rodillos (página 42)
U5:4A Error (*1)	Cubierta del Imprinter abierta	La sección de impresión (cubierta del imprinter) se abrió durante la digitalización. Retire el documento del ADF y cierre la sección de impresión (cubierta del imprinter). Confirme que la sección de impresión (cubierta del imprinter) esté cerrada correctamente. Para comprobar si está completamente cerrada o no, abra la sección de impresión (cubierta del imprinter) y vuelva a cerrarla. ➡ Retirar los documentos atascados (página 36)
U6:B4 Error	El cartucho de impresión no se encuentra instalado	El cartucho de impresión no está instalado correctamente en el imprinter. Compruebe si el cartucho de impresión se ha instalado correctamente. ➡ Instalación del cartucho de impresión (página 18)

Código de error	Mensaje de error	Acción
		Si el problema persiste, anote el código de error y póngase en contacto con el distribuidor donde compró este producto.
U7:B9 Error	Error del área de impresión	Ocurrió un error con la posición de inicio de impresión en el imprinter. Ajuste la posición de inicio y la cadena de caracteres para la impresión, de modo que el área de impresión quede dentro del documento. ➔ Configuración de la posición en la que imprimir (página 26)
A1:B3 Error	Error del Imprinter (tiempo de espera de la comunicación)	Se ha producido un error en el imprinter. Tome las siguientes medidas. ● Compruebe si el cartucho de impresión se ha instalado correctamente. ➔ Instalación del cartucho de impresión (página 18) ● Vuelva a conectar el cable EXT. ● Apague el escáner y enciéndalo de nuevo. Si el problema persiste, anote el código de error y póngase en contacto con el distribuidor donde compró este producto.
A3:B6 Error	Error del Imprinter (EEPROM)	
A4:B8 Error	Error del Imprinter (ROM)	
A2:B5 Error	Error del Imprinter (cabezal de impresión)	Se ha producido un error en el imprinter. Tome las siguientes medidas. ● Compruebe si el cartucho de impresión se ha instalado correctamente. ➔ Instalación del cartucho de impresión (página 18) ● Si dispone de un nuevo cartucho de impresión, reemplace en antiguo cartucho de impresión por el nuevo. ➔ Sustitución del cartucho de impresión (página 33) ● Vuelva a conectar el cable EXT. ● Apague el escáner y enciéndalo de nuevo. Si el problema persiste, anote el código de error y póngase en contacto con el distribuidor donde compró este producto.

Código de error	Mensaje de error	Acción
H6:B1 Error	Error en el sistema del imprinter	Ocurrió un error en el circuito del imprinter. Apague el escáner y enciéndalo de nuevo. Si el problema persiste, anote el código de error y póngase en contacto con el distribuidor donde compró este producto.

***1:**Cuando abra la sección de impresión del imprinter (cubierta del imprinter) mientras el escáner esté en modo de espera, solamente aparecerá un mensaje de error sin ningún código de error. Asimismo, tenga en cuenta que los botones del panel del operador estarán deshabilitados mientras la sección de impresión del imprinter esté abierta.

Comprobación de la etiqueta del producto

Esta sección explica la etiqueta del producto en el escáner.

La etiqueta se encuentra debajo de la base.

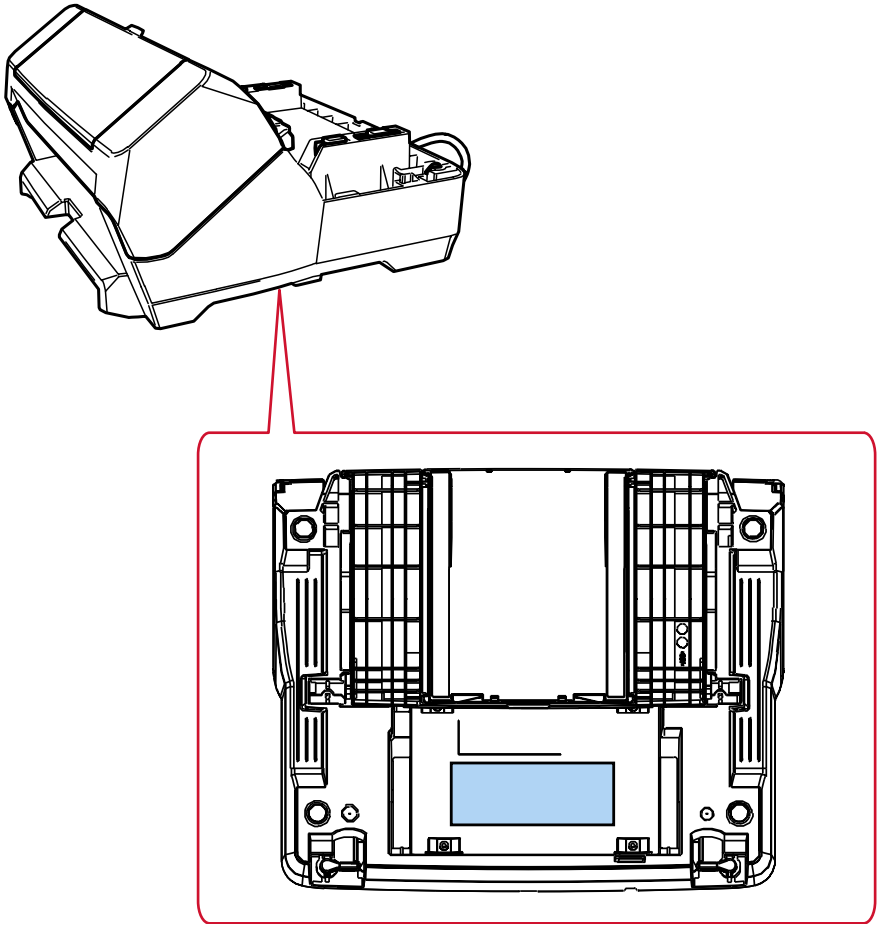

Etiqueta (ejemplo): Muestra la información del imprinter.

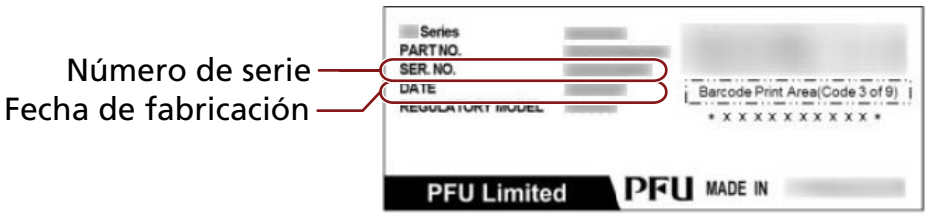

Especificaciones

Ítem	Especificación
Método de impresión	Impresión térmica de chorro de tinta
Tipo de impresión	Impresión posterior al escaneo de la imagen, impresión por el reverso
Impresión de caracteres	**Alfabeto:** de "A" a la "Z", de "a" a la "z" **Caracteres numéricos:** 0, de 1 a 9 **Símbolos:** ! " # $ % & ' ( ) * + , - . / : ; < = > ? @ [¥] ^ _ ` { | } ¯
Máxima cantidad de caracteres por línea	Hasta 43 caracteres
Dirección de impresión	**Regular, Negrita:** 0°, 180° (horizontal), 90°, 270° (vertical) **Estrecha:** 0°, 180° (horizontal)
Tamaño de caracteres	**Regular, Negrita:** 2,91 (Al) × 2,82 (An) mm (horizontal) 2,82 (Al) × 2,91 (An) mm (vertical) **Estrecha:** 2,91 (Al) × 2,12 (An) mm (horizontal)
Distancia entre caracteres	**Regular, Negrita:** 3,53 mm **Estrecha:** 2,54 mm
Estilo de fuente	Regular, Negrita
Anchura de caracteres	Normal, Negrita, Estrecha
Documentos para imprimir	Documentos que se pueden digitalizar con el escáner Para obtener detalles, consulte la Guía del usuario de su escáner. Tenga en cuenta que el tamaño y el peso del papel son los siguientes: ● Tamaño mínimo (ancho × largo) 50,8 × 69 mm/2,00 × 2,72 pulg. ● Tamaño máximo (ancho × largo) 304,8 × 431,8 mm/12,00 × 17,00 pulg. ● Peso del papel De 52 a 128 g/m^2 (de 14 a 34 lb) **ATENCIÓN** ● No se deben digitalizar los siguientes tipos de documentos:

Ítem	Especificación
	Se produce un error de impresión porque la tinta no se seca fácilmente ni pasa a través de los documentos. Además, la tinta ensucia el interior del imprinter, por lo que el ciclo de limpieza se acortará. - Documentos con superficie brillante, como papel térmico, papel de transferencia térmica, papel estucado y papel de arte ● Los documentos de plástico gruesos, como las tarjetas de crédito y el portador de hojas, no pueden digitalizarse cuando el imprinter está instalado.
Área de impresión	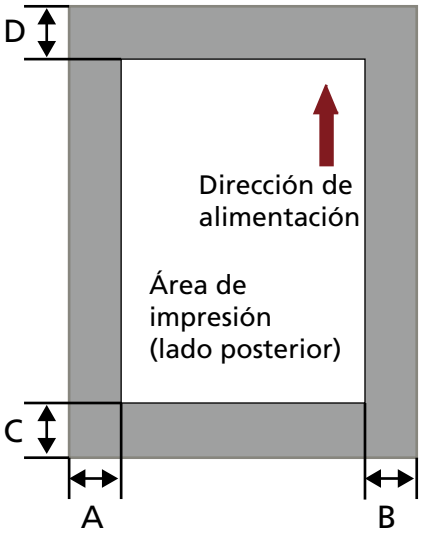 A = 5 mm B = 5 mm C = 5 mm D = 5 mm **ATENCIÓN** No imprima dentro de los 5 mm del borde del documento.
Precisión de la posición en la que imprimir	**Dirección de alimentación:** ±4 mm (desde la posición inicial)
Dimensión	**Sin el escáner:** 360 (Anchura) × 435 (Profundidad) × 228 (Altura) mm/14,17 (Anchura) × 17,13 (Profundidad) × 8,98 (Altura) pulg. **Con el escáner** 360 (Anchura) × 435 (Profundidad) × 264 (Altura) mm/14,17 (Anchura) × 17,13 (Profundidad) × 10,39 (Altura) pulg. La profundidad indica el tamaño del escáner sin el cable EXT, la bandeja de entrada al ADF (alimentador) y la bandeja de salida.

Ítem	Especificación
Peso	4,2 kg (9,26 lb)
Condiciones medioambientales	**Temperatura:**de 10 a 35 ℃/de 50 a 95 °F **Humedad:** 20 a 80%
Consumibles	Cartucho de impresión (N.°. de componente: CA00050-0262) **El número de caracteres imprimibles:** 4.000.000 de caracteres (el número de caracteres imprimibles varía según los caracteres que se van a imprimir). **Ciclo de reemplazo sugerido:** 4.000.000 de caracteres o medio año desde el momento en que se abre el paquete (Un cartucho de impresión tiene una fecha de caducidad específica y el período de caducidad varía si el paquete está abierto o no. Comience a usar el cartucho de impresión antes de la fecha de vencimiento que está escrita en el paquete).

Contacto para consultas

- **Contacto para consultas**

  Consulte la lista de contactos que se encuentra en la siguiente página web:
  https://www.pfu.ricoh.com/global/scanners/contacts/

  - Escáner de imagen fi
    Para otras preguntas relacionadas con el escáner, consulte la siguiente página web:
    https://www.pfu.ricoh.com/global/scanners/fi/support/index.html
    Si la solución para su problema no puede encontrarse en la página web mencionada, consulte la información de contacto de su distribuidor/proveedor en la siguiente página web:
    https://www.pfu.ricoh.com/global/scanners/inquiry.html

- **Contacto para adquirir consumibles o materiales de limpieza**

  https://www.pfu.ricoh.com/global/scanners/contacts/