P3PC-7762-01DEZ0

RICOH

RICOH fi-760PRB Indossierungsdrucker

Bedienungshandbuch

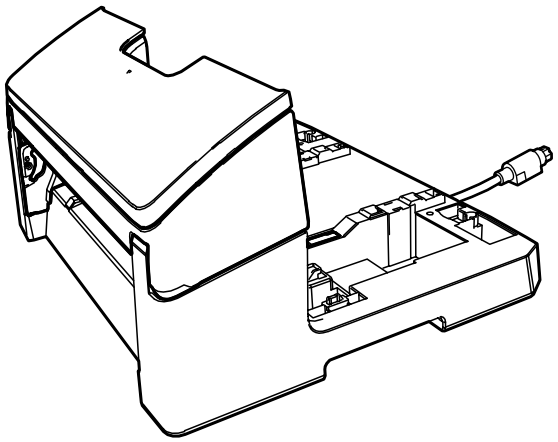

Inhalt

Einführung 4

Warenzeichen **4**

Hersteller **4**

Datum der Ausgabe/Herausgeber **4**

Sicherheitsinformationen **4**

In diesem Handbuch verwendete Abkürzungen **4**

Pfeilsymbole in diesem Handbuch **5**

In diesem Handbuch verwendete Bildschirmbilder **5**

Hinweis **6**

Vorbereitungen 7

Überprüfen des Packungsinhalts **7**

Bezeichnungen und Namen der Teile **7**

Ohne den Scanner 7

Mit dem Scanner 8

Innenseite des Indossierungsdruckers 9

Installation und Testdruck 10

Installation des Indossierungsdruckers **10**

Einsetzen der Tintenkartusche **18**

Testdruck **22**

Druckmuster und die Ergebnisse 23

Grundlegende Bedienverfahren 26

Festlegen der Druckposition **26**

Verwenden der Blattführungen **28**

Drucken eng an der Kante von Dokumenten, die breiter als A6 Hochformat sind 29

Entfernen der Blattführungen 31

Anbringen der Blattführungen 31

Einstellungen des Indossierungsdruckers **32**

Austauschen der Tintenkartusche **33**

Entfernen eingeklemmter Dokumente **37**

Tägliche Pflege 39

Reinigen der Tintenkartusche **39**

Reinigen des Indossierungsdruckers **41**

Reinigen der Rollen **44**

Reinigungsmaterialien **47**

Fehlermeldungen 48

Überprüfen des Produktetiketts 51

Spezifikationen 52

Ansprechpartner für Anfragen 55

Einführung

Vielen Dank für den Kauf dieses Produkts.
Dieses Produkt ist eine optionale Einheit, die mit dem RICOH fi-8600 oder RICOH fi-7600 verwendet werden kann und Text (z. B. Buchstaben und Ziffern) nach dem Scan auf ein Dokument drucken kann.
In diesem Handbuch werden die Installation und der Anschluss, die grundlegende Bedienung und die regelmäßige Wartung des Produkts beschrieben. Verwenden Sie das Produkt korrekt und nach dem Handbuch.
Informationen zur Verwendung von RICOH fi-8600 oder RICOH fi-7600 finden Sie unter RICOH fi-8600/fi-8700/fi-8700S Bedienungshandbuch oder RICOH Bildscanner fi-7600/fi-7700/fi-7700S Bedienungshandbuch.
Wir hoffen, dass Ihnen dieses Handbuch hilft, das Produkt optimal zu nutzen.

Warenzeichen

Microsoft, Windows und Windows Server sind Warenzeichen der Microsoft-Unternehmensgruppe.
PaperStream ist ein eingetragenes Warenzeichen von PFU Limited in Japan.
Andere Firmenamen und Produktbezeichnungen sind eingetragene Warenzeichen oder Warenzeichen der jeweiligen Firmen.

Hersteller

PFU Limited
YOKOHAMA i-MARK PLACE, 4-5 Minatomirai 4-chome, Nishi-ku, Yokohama-shi, Kanagawa 220-8567 Japan.

Datum der Ausgabe/Herausgeber

Datum der Ausgabe: August 2026
Herausgeber: PFU Limited
Regulatorisches Modell: P3740D
© PFU Limited 2017-2026

Sicherheitsinformationen

Das beigefügte Handbuch "Sicherheitshinweise" enthält wichtige Hinweise für eine sichere und korrekte Benutzung dieses Produkts.
Lesen Sie dieses daher vor der Erstbenutzung des Scanners.

In diesem Handbuch verwendete Abkürzungen

Die Betriebssysteme und Produkte in diesem Handbuch werden wie folgt angegeben.

Name	Bezeichnung
Windows® 10 Home (32-Bit/64-Bit) Windows® 10 Pro (32-Bit/64-Bit) Windows® 10 Enterprise (32-Bit/64-Bit) Windows® 10 Education (32-Bit/64-Bit)	Windows 10 (*1)
Windows® 11 Home (64-Bit) Windows® 11 Pro (64-Bit) Windows® 11 Enterprise (64-Bit) Windows® 11 Education (64-Bit)	Windows 11 (*1)
Windows Server™ 2016 Standard (64-Bit)	Windows Server 2016 (*1)
Windows Server™ 2019 Standard (64-Bit)	Windows Server 2019 (*1)
Windows Server™ 2022 Standard (64-Bit)	Windows Server 2022 (*1)
Windows Server™ 2025 Standard (64-Bit)	Windows Server 2025 (*1)
PaperStream IP (TWAIN) PaperStream IP (TWAIN ×64) PaperStream IP (ISIS) fi-8000 Series	PaperStream IP Treiber
RICOH fi-760PRB Indossierungsdrucker	Indossierungsdrucker
RICOH fi-8600 RICOH fi-7600	Scanner
RICOH fi-8600/fi-8700/fi-8700S Bedienungshandbuch RICOH Bildscanner fi-7600/fi-7700/fi-7700S Bedienungshandbuch	Bedienungshandbuch

***1:**Wo es zwischen den verschiedenen oben aufgelisteten Versionen des Betriebssystems keinen Unterschied gibt, wird der allgemeine Begriff "Windows" verwendet.

Pfeilsymbole in diesem Handbuch

Rechtspfeile (→) werden zur Trennung von Symbolen oder Menüoptionen verwendet, die nacheinander ausgewählt werden sollen.

Beispiel: Klicken Sie auf das [Start]-Menü → [Systemsteuerung].

In diesem Handbuch verwendete Bildschirmbilder

Bildschirmbilder von Microsoft-Produkten werden mit Genehmigung der Microsoft Corporation abgedruckt.

Die in diesem Handbuch abgebildeten Bildschirmbilder können im Sinne der Produktverbesserung ohne vorherige Ankündigung überarbeitet werden.
Sollten sich die angezeigten Bildschirmbilder von denen dieses Handbuchs unterscheiden, richten Sie sich bitte nach den Anzeigen Ihrer Software und schlagen Sie im Handbuch der verwendeten Scanneranwendung nach, sollte dies erforderlich sein.
In diesem Handbuch werden Bildschirmbeispiele des PaperStream IP-Treibers verwendet.
In diesem Handbuch werden Bildschirmbilder von Windows 10 verwendet. Je nach verwendetem Betriebssystem können sich die angezeigten Bildschirme und erforderlichen Bedienvorgänge unterscheiden. Beachten Sie auch, dass die Bildschirme und Bedienvorgänge von diesem Handbuch abweichen können, nachdem die Scanner-Anwendungssoftware aktualisiert wurde. Sollte dies der Fall sein, beachten Sie bitte das Handbuch für die aktualisierte Softwareversion.

Hinweis

- Die Inhalte dieses Handbuchs können ohne vorherige Ankündigung geändert werden.
- PFU Limited übernimmt keine Haftung für zufällige oder Folgeschäden, die sich aus der Nutzung dieses Produktes ergeben. Ebenso werden Ansprüche Dritter nicht anerkannt.
- Das Vervielfältigen dieses Handbuchs, im Ganzen oder teilweise, sowie das Kopieren der Scanneranwendungen ist gemäß des Urheberrechts untersagt.

Vorbereitungen

Überprüfen des Packungsinhalts

Prüfen Sie die Packungsinhaltliste, die im Karton des Indossierungsdruckers enthalten ist, um sicherzustellen, dass alle Teile im Karton enthalten sind.
Wenn Teile fehlen oder beschädigt wurden, wenden Sie sich an den Vertreiber/Händler, von dem Sie das Produkt gekauft haben.
Verwenden Sie dieses Produkt und das Zubehör sorgfältig.

Bezeichnungen und Namen der Teile

Ohne den Scanner

- **Vorderseite**

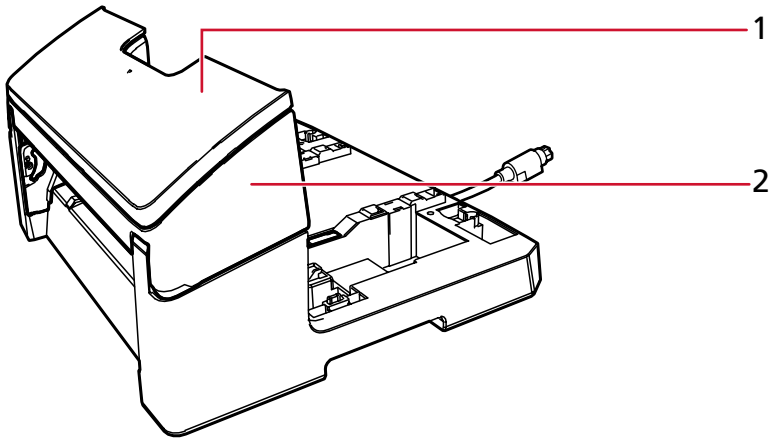

1 Druckkartuschenabdeckung

2 Druckbereich (Indossierungsdrucker-Abdeckung)

- **Rückseite**

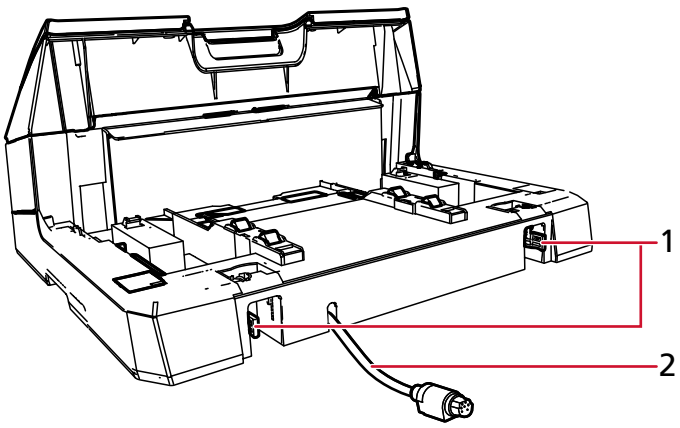

1 Verschlussklammer

2 EXT-Kabel

Mit dem Scanner

- **Vorderseite**

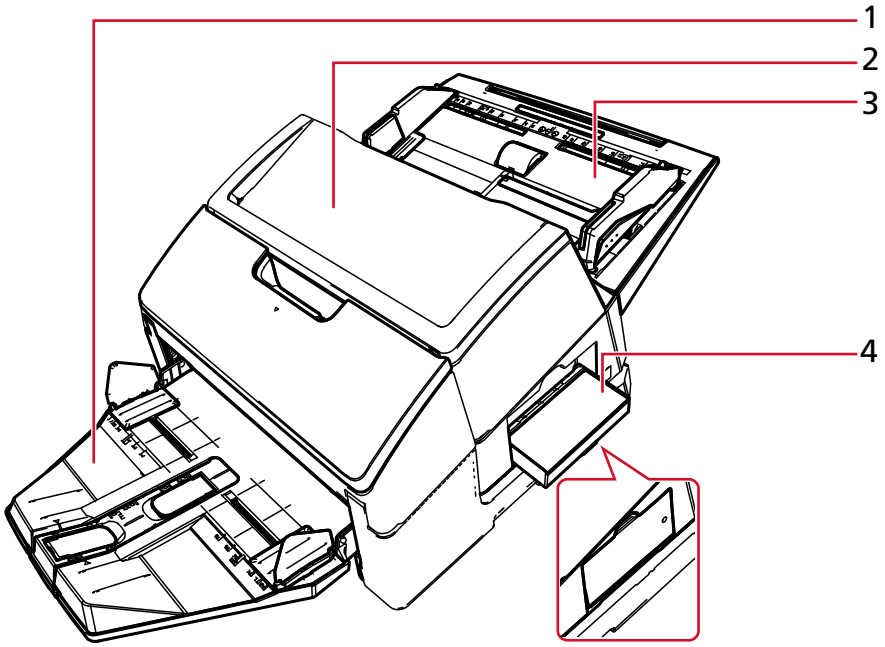

Wenn das Bedienfeld an der Seite des Scanners versenkt ist

1 Ausgabefach

2 ADF (Automatischer Dokumenteneinzug)

3 ADF-Papierschacht (Einzug)

4 Bedienfeld

- **Rückseite**

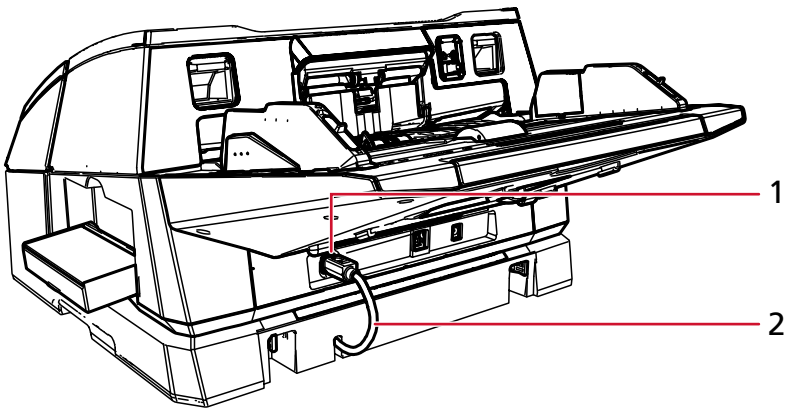

1 EXT-Anschluss

2 EXT-Kabel

Innenseite des Indossierungsdruckers

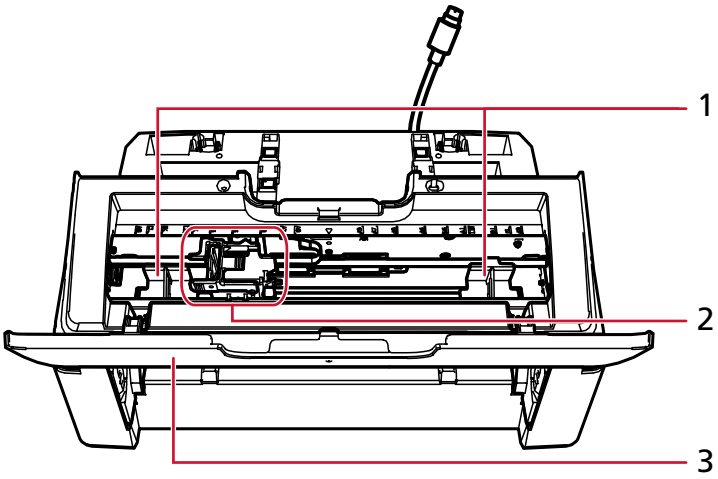

1 Blattführung

2 Druckkartuschenhalterung

3 Druckkartuschenabdeckung

Installation und Testdruck

Installation des Indossierungsdruckers

Installieren Sie den Indossierungsdrucker wie folgt.

1 Schalten Sie den Scanner aus und entfernen Sie das Netzkabel.

2 Entfernen Sie das Ausgabefach vom Scanner.

a Stellen Sie sicher, dass sich das Ausgabefach in der unteren Position befindet.
Sie können die Position des Ausgabefachs absenken, indem Sie es ein wenig nach oben neigen.

b Halten Sie das Ausgabefach in der Mitte (1) fest und neigen Sie es leicht, um die rechte Seite (2) des Ausgabefachs in Pfeilrichtung aus der Einbuchtung zu entfernen.

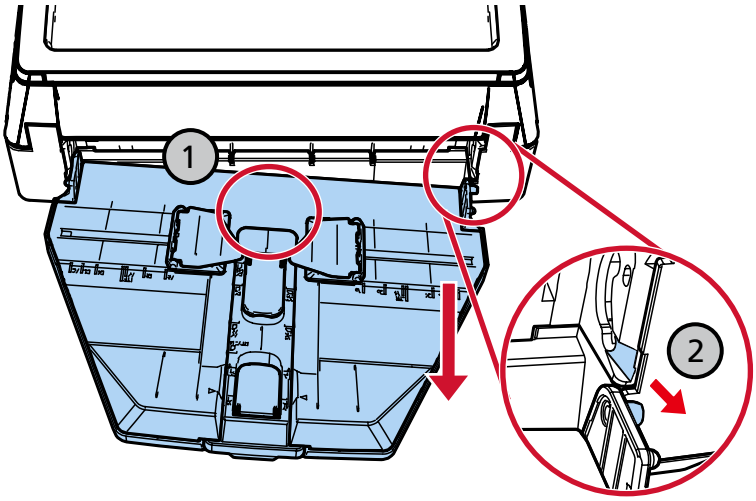

WICHTIG

- Stellen Sie sicher, dass Sie das Ausgabefach entfernen, bevor Sie den Indossierungsdrucker installieren.
- Wenden Sie keine Gewalt an, da dies das Ausgabefach beschädigen könnte.

3 Bringen Sie die Zusatzführung am Scanner an.

a Stellen Sie sicher, dass die Richtung der Zusatzführung der Richtung in der folgenden Abbildung entspricht.

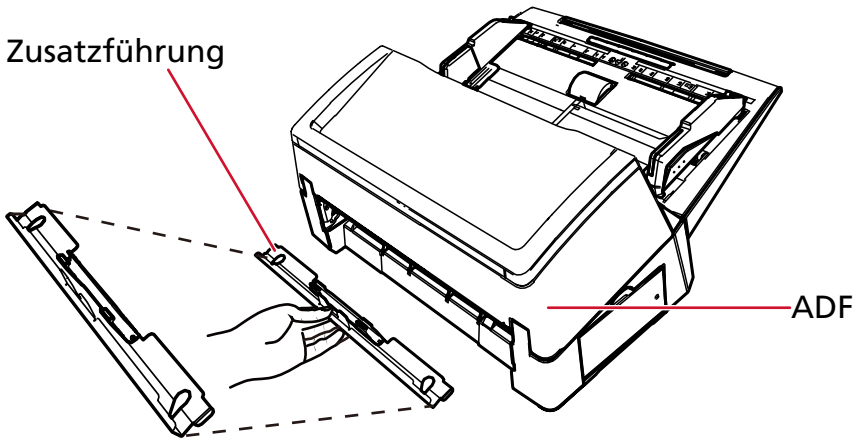

b Schauen Sie von unten in den Scanner, um die Position der Leiste zu überprüfen.

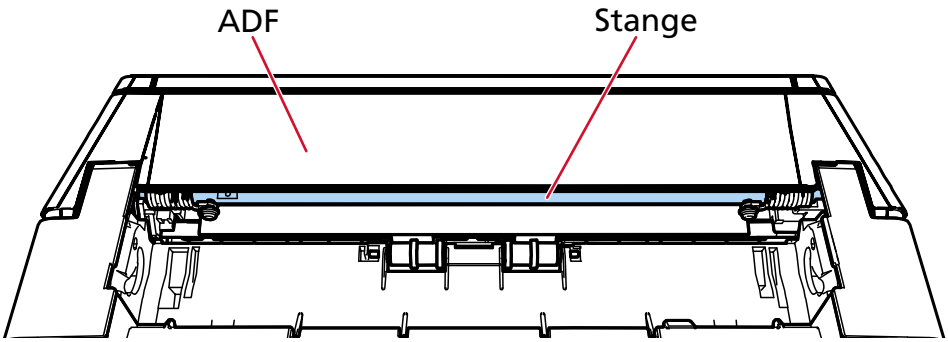

c Richten Sie die Zusatzführung an der Stange aus.

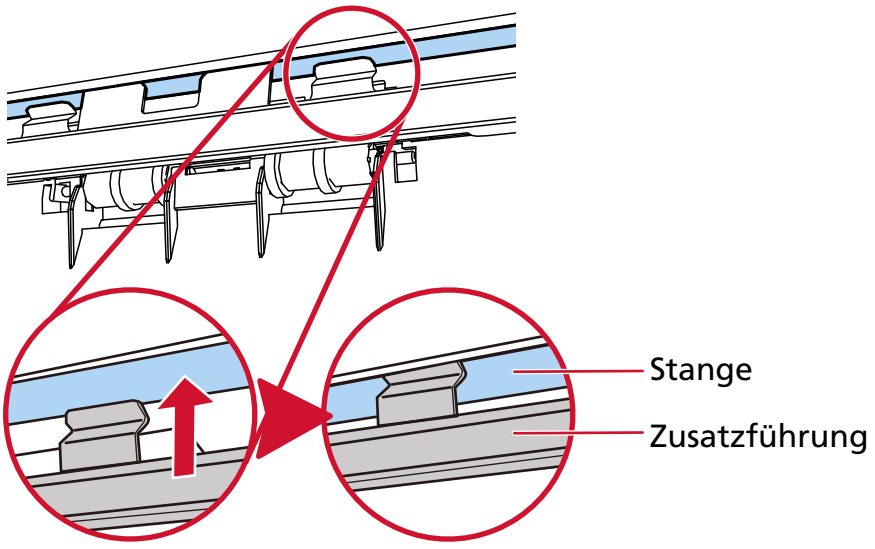

d Heben Sie die Zusatzführung von unten an, um sie anzubringen.

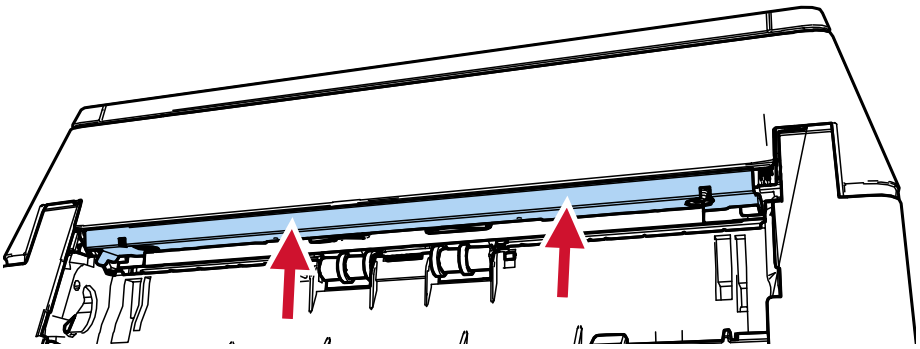

WICHTIG

Bestätigen Sie Folgendes, nachdem Sie die Zusatzführung angebracht haben.

- Die Zusatzführung ist nicht geneigt.
- Die Zusatzführung ist in den Scanner eingepasst und steht nicht über.

Gut: Die Zusatzführung ist korrekt angebracht worden.

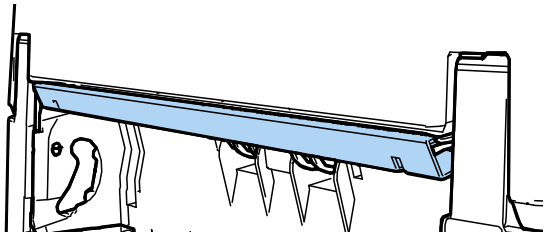

Schlecht: Die Zusatzführung ist geneigt.

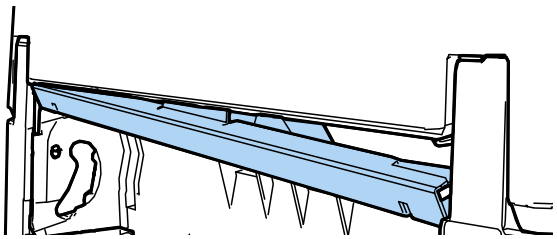

Schlecht: Die Zusatzführung steht über.

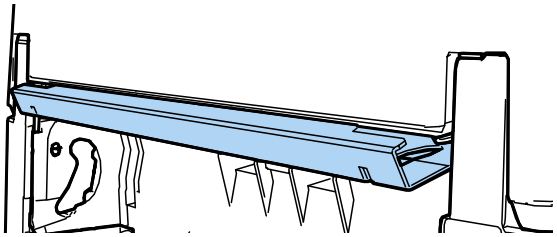

TIPP

Um die Zusatzführung zu entfernen, drücken Sie mit den Fingern gegen die Zusatzführung und schieben Sie sie nach unten.

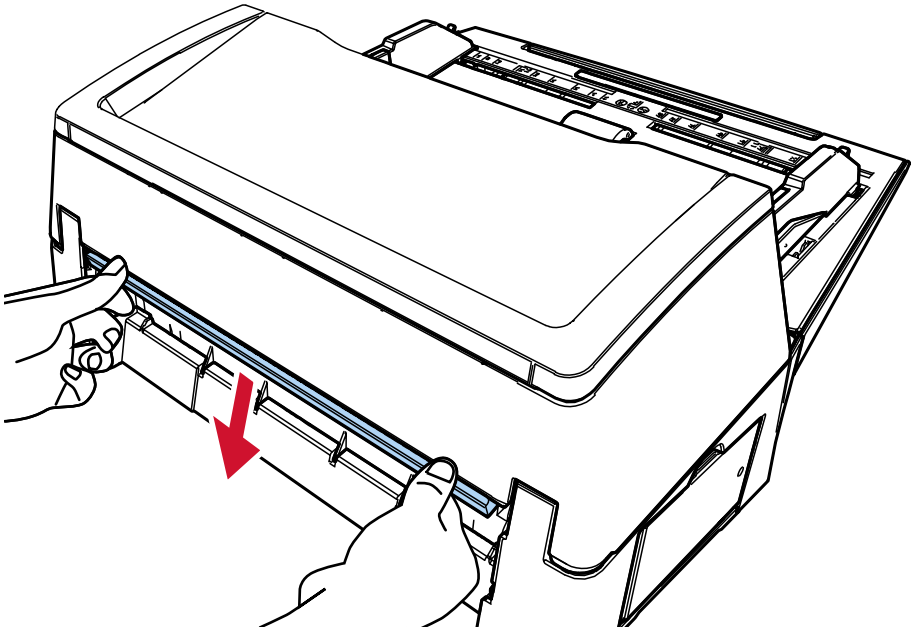

4 Bringen Sie den Indossierungsdrucker am Scanner an.

Halten Sie den Scanner über die Rückseite des Indossierungsdruckers und senken Sie ihn vorsichtig auf die Basis des Indossierungsdruckers ab, bis er einrastet.

Stellen Sie sicher, dass zwischen dem Imprinter und dem Scanner kein Spalt vorhanden ist.

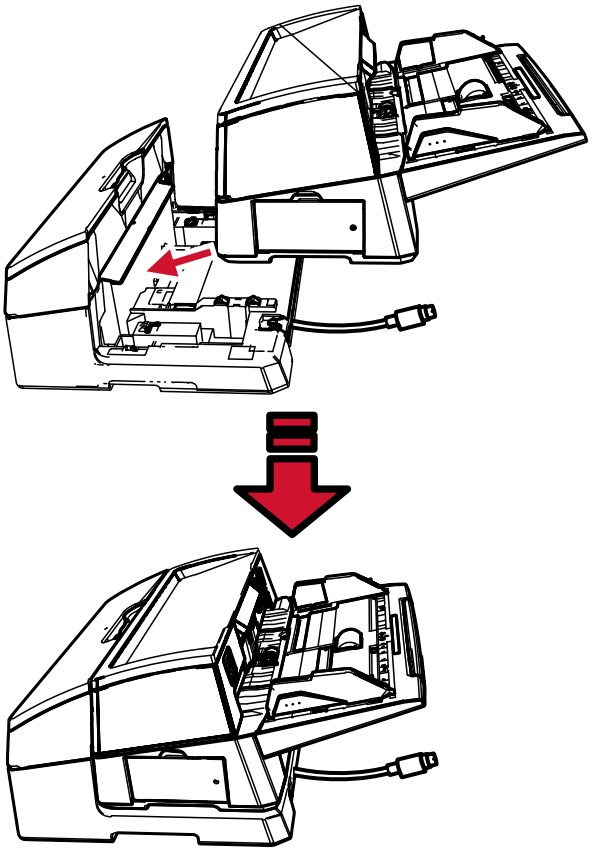

WICHTIG

Geben Sie acht, sich nicht Ihre Finger oder das EXT-Kabel einzuklemmen.

5 **Heben Sie die Verschlussklammern an (zwei Verschlussklammern an der Rückseite).**

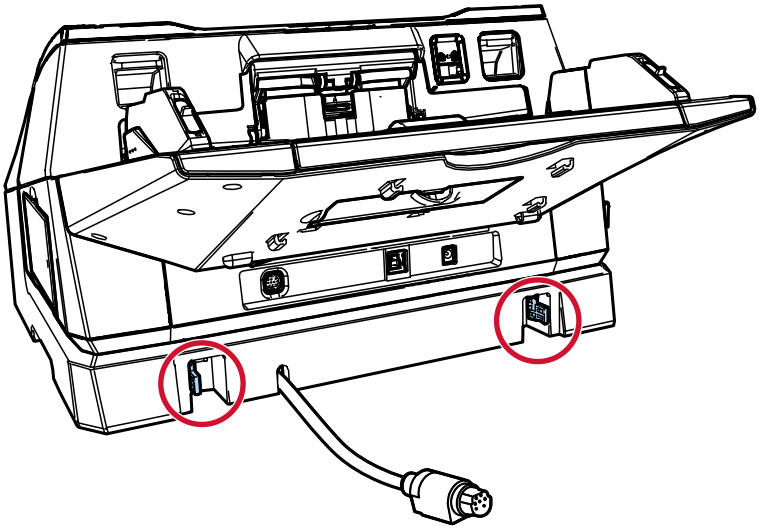

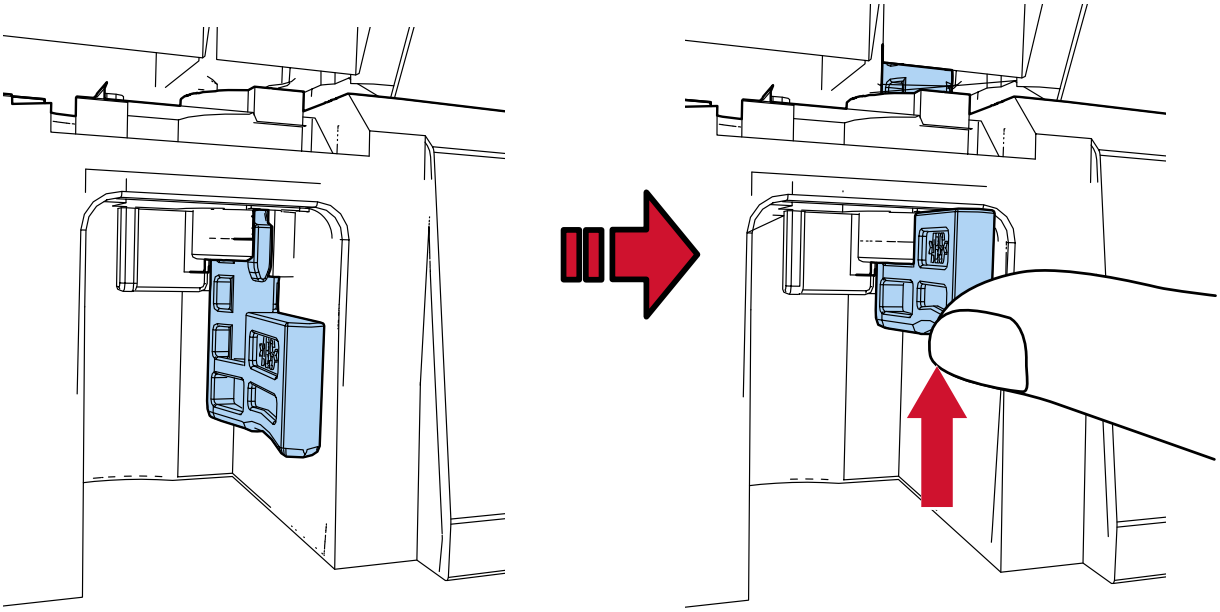

6 Drehen Sie die Verschlussklammern nach innen (zwei Verschlussklammern an der Rückseite).

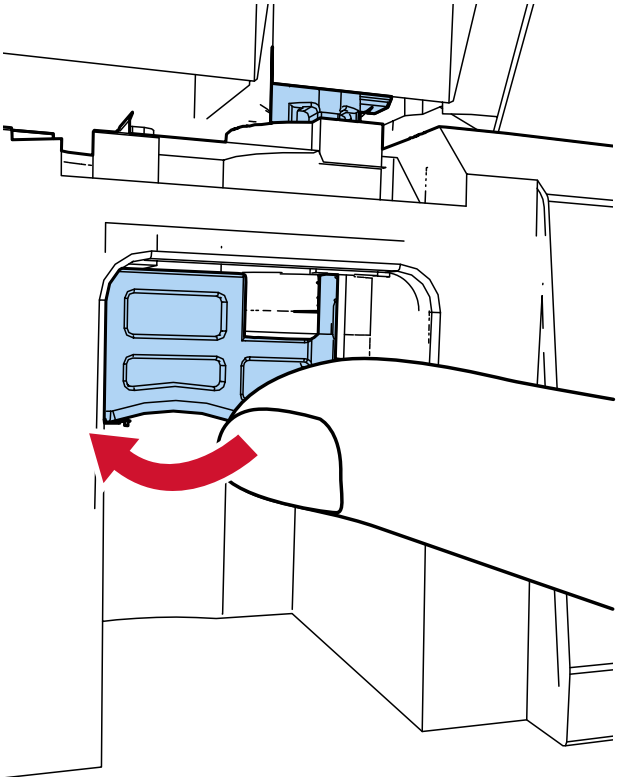

7 Schließen Sie das EXT-Kabel an den EXT-Anschluss auf der Rückseite des Scanners an.

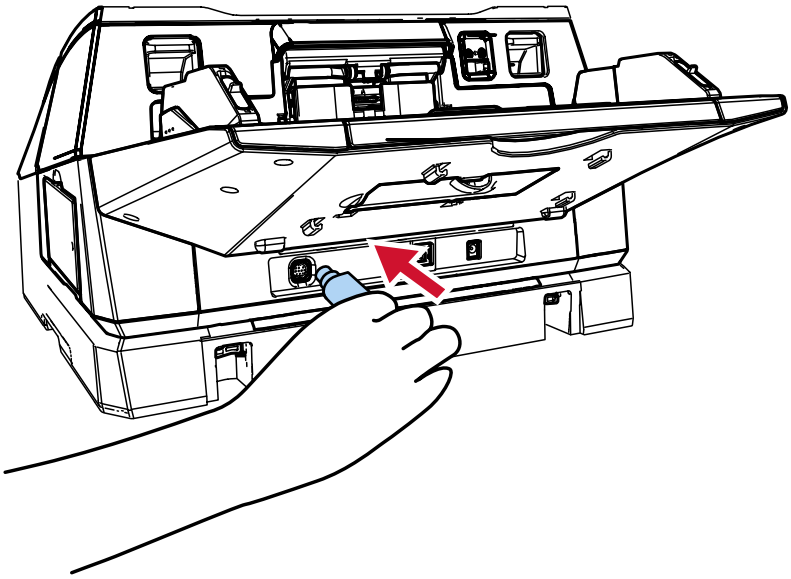

WICHTIG

Wenn das EXT-Kabel nicht angeschlossen ist, funktioniert der Indossierungsdrucker nicht. Das Scannen von Dokumenten ohne angeschlossenes Kabel führt zu Papierstaus.

8 Installieren Sie das (in Schritt 2 entfernte) Ausgabefach an der Vorderseite des Indossierungsdruckers.

a **Setzen Sie das vorstehende Teil an der rechten Seite des Ausgabefachs in die Ausbuchtung (1) ein und drücken Sie dann die linke Seite des Ausgabefachs entlang der Ausbuchtung (2) in Pfeilrichtung.**

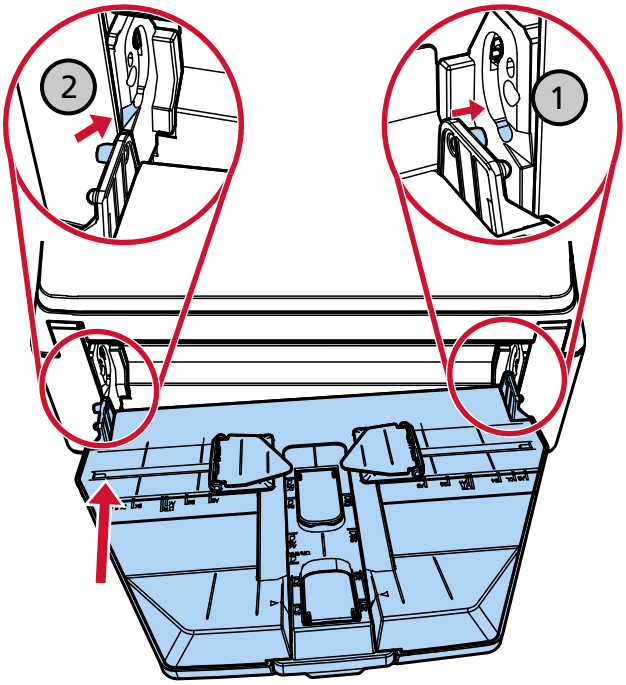

9 **Schließen Sie das Netzkabel an.**

WICHTIG

Positionieren Sie den Scanner nicht um, während der Indossierungsdrucker angebracht ist. Andernfalls kann der Indossierungsdrucker beschädigt werden.

Einsetzen der Tintenkartusche

Setzen Sie die Tintenkartusche wie folgt ein.

WICHTIG

Stellen Sie sicher, dass die Tintenkartusche in der richtigen Ausrichtung eingesetzt wird, wenn Sie die Tintenkartusche einsetzen.

1. **Schalten Sie den Scanner aus.**
2. **Öffnen Sie die Druckkartuschenabdeckung.**

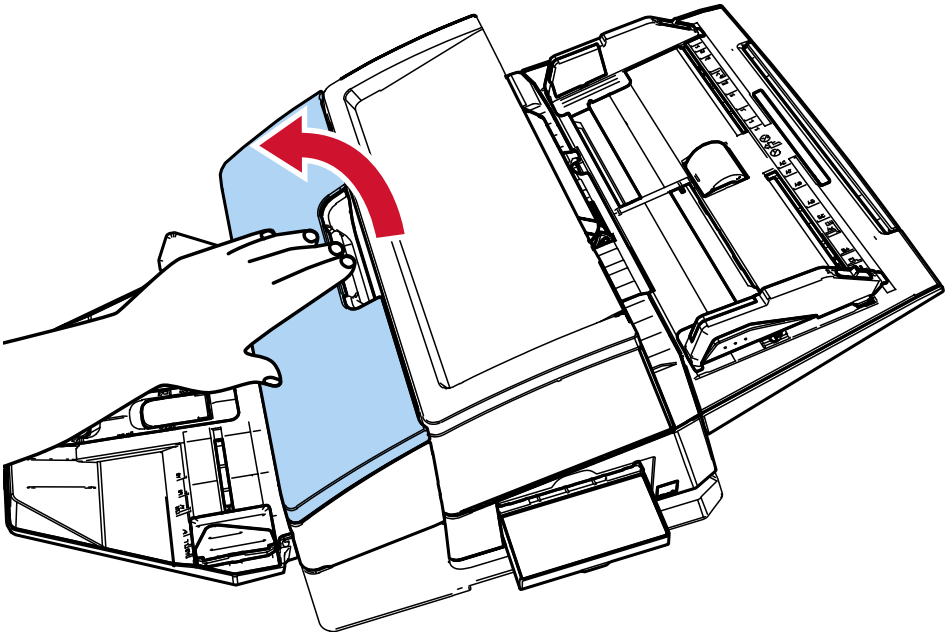

3. **Wenn Sie den Indossierungsdrucker erwerben und die Tintenkartusche zum ersten Mal einsetzen, entfernen Sie das Klebeband, das die Druckkartuschenhalterung und die Blattführung fixiert.**

4 **Drücken Sie die Arme der Druckkartuschenhalterung zusammen und senken Sie sie wie dargestellt ab, um die Arme am anderen Ende anzuheben.**

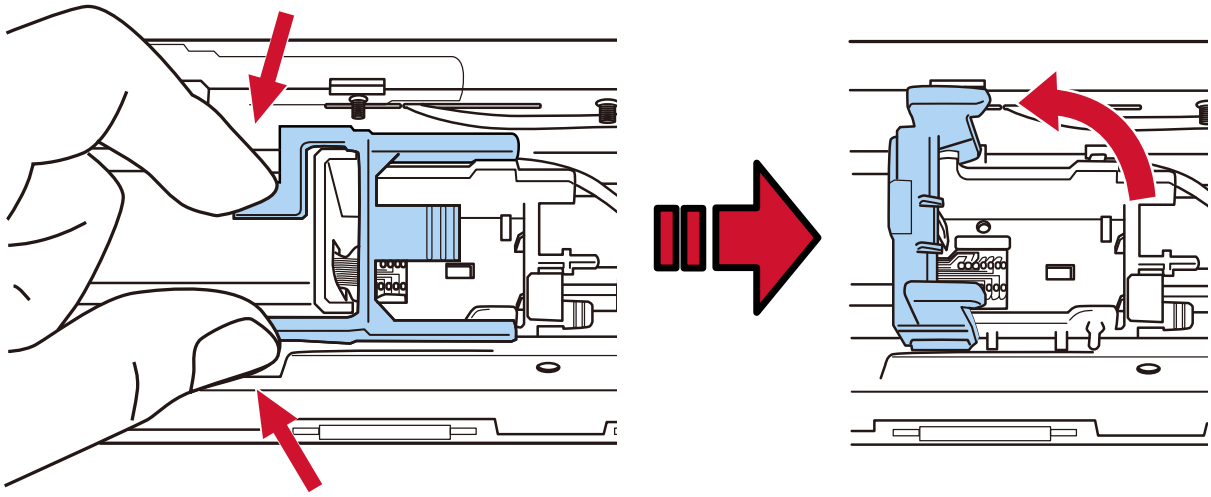

5 **Nehmen Sie die Tintenkartusche aus dem Beutel.**

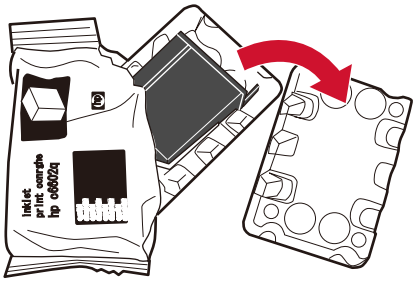

6 **Entfernen Sie das Schutzband von der Tintenkartusche.**

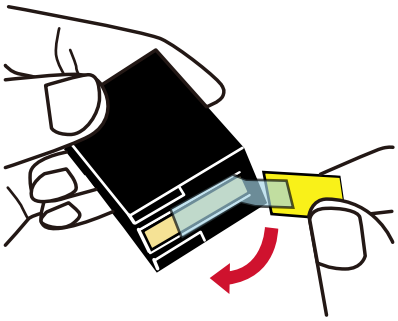

WICHTIG

- Bringen Sie das Klebeband nicht wieder an.

- Achten Sie darauf, dass Sie den Druckkopf der Tintenkartusche (die Kontaktteile (A) und die Düsenplatte (B)) nicht mit den Händen berühren. Andernfalls ist das Drucken eventuell nicht möglich.

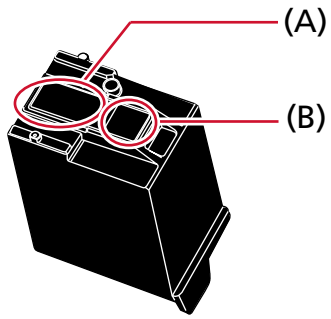

7 Setzen Sie die Tintenkartusche in die Halterung ein, wobei die Lasche (C) an der Tintenkartusche nach rechts weist.

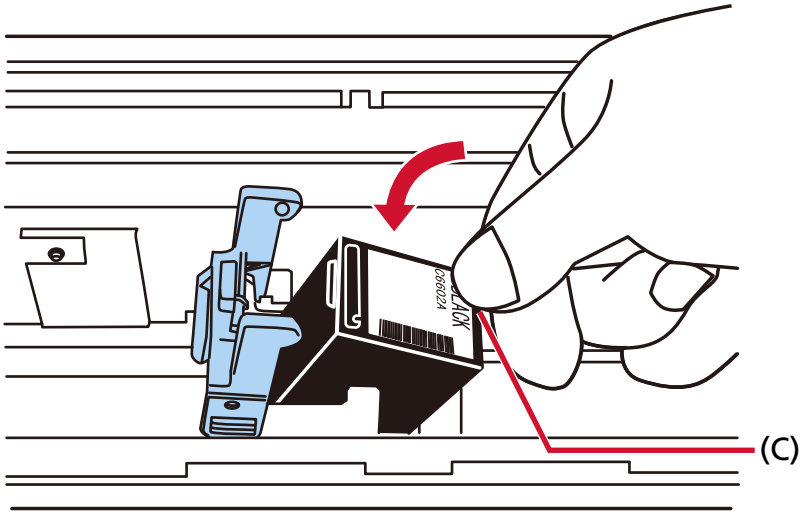

WICHTIG

Achten Sie darauf, dass die Tintenkartusche sich nicht in der Schaltkreisfolie (D) verfängt, um Schäden an der Folie zu verhindern.

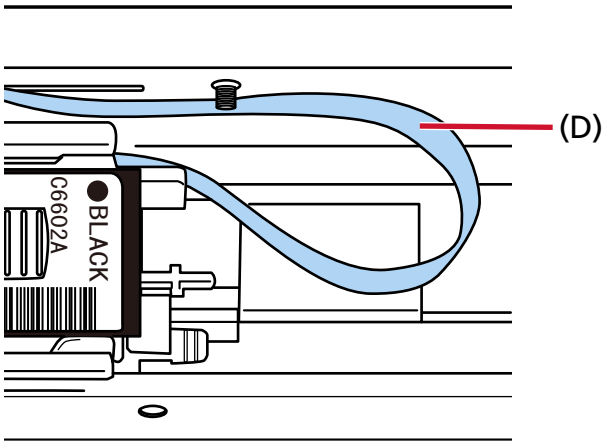

8 Senken Sie den Arm der Druckkartuschenhalterung vorsichtig ab, bis er einrastet, und setzen Sie die Tintenkartusche an ihren Platz.

Stellen Sie sicher, dass die Haken (E) am Arm fest in der Tintenkartusche einrasten.

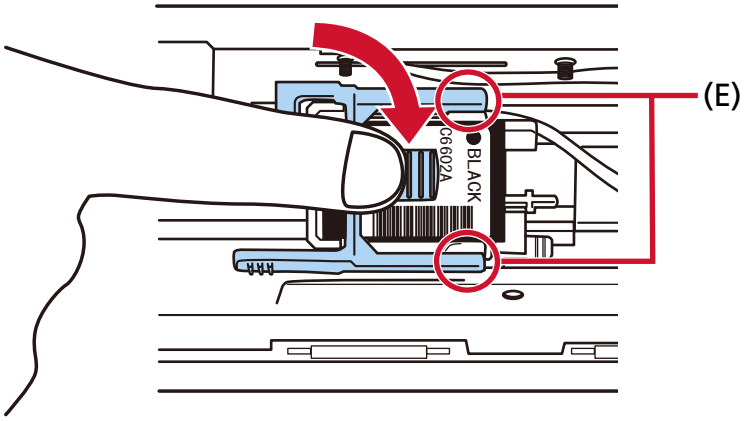

9 Führen Sie die Druckkartuschenhalterung in eine passende Position für den Druck.

➡ Festlegen der Druckposition (Seite 26)

10 Schließen Sie die Druckkartuschenabdeckung.

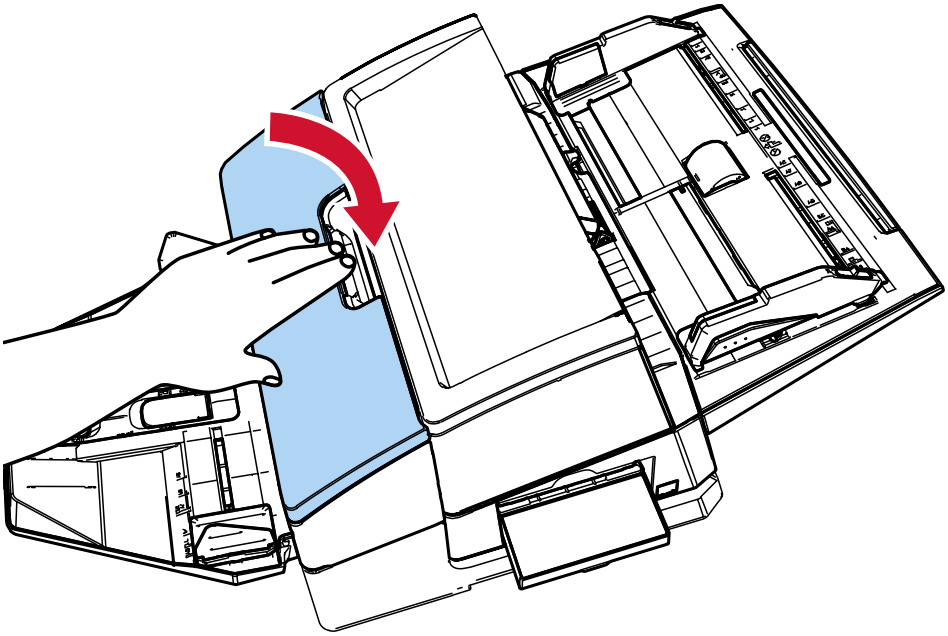

WICHTIG

Wenn Sie den Indossierungsdrucker längere Zeit nicht verwenden, nehmen Sie die Tintenkartusche heraus.

Jedes Mal, wenn der Scanner eingeschaltet wird, wird Tinte verbraucht, auch wenn kein Druck erfolgt.

Testdruck

Überprüfen Sie nach dem Einsetzen der Tintenkartusche, ob normal gedruckt werden kann.

TIPP

Weitere Informationen zum Bedienfeld finden Sie in dem mit dem Scanner mitgelieferten Bedienungshandbuch.

1 **Drücken Sie die [Power] Taste auf dem Bedienfeld des Scanners.**
Für fi-8600 (Beispiel)

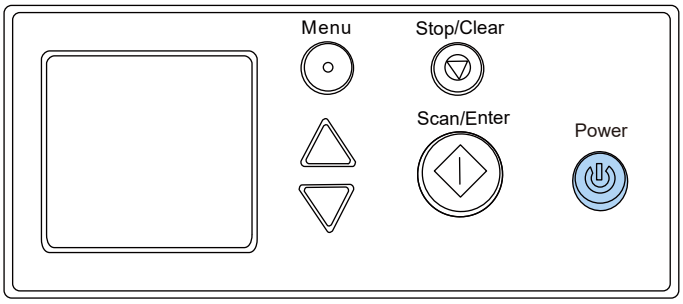

Der Bildschirm [Bereit] wird im LCD angezeigt.

2 **Legen Sie leere Dokumente in den Scanner ein.**
Legen Sie eines oder mehrere Dokumente ein.
Verwenden Sie leeres Papier im Format A3 oder im Doppelbrief-Format.
Ist die Papiergröße kleiner als A4 oder Letter, kann der Druckvorgang eventuell nicht korrekt abgeschlossen werden.

3 **Vergewissern Sie sich, dass sich die Druckkartuschenhalterung innerhalb der Dokumentenbreite befindet.**

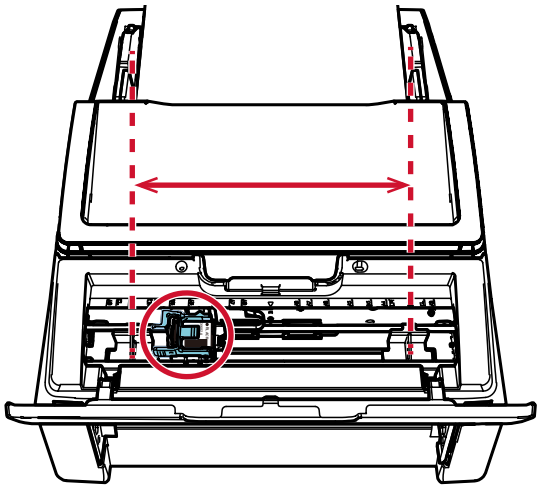

4 **Drücken Sie auf die [Menü] Taste.**

Der Bildschirm [Einstellungsmenü] wird auf dem LCD angezeigt.

5 **Drücken Sie die Taste [△]/Taste [▽] und wählen Sie [3:Testdruck], und drücken Sie dann die Taste [Scan/Enter].**

Der Bildschirm [Blattanzahl] wird auf dem LCD angezeigt.

WICHTIG

Ist der Indossierungsdrucker nicht korrekt oder gar nicht angeschlossen, wird [Diese Funktion steht nicht zur Verfügung, da der Indossierungsdrucker nicht verwendet wird.] auf dem LCD angezeigt.

6 **Drücken Sie die Taste [△]/Taste [▽] und wählen Sie [1:Ein Blatt] oder [2:Mehrere Blätter], und drücken Sie dann zur Bestätigung die Taste [Scan/Enter].**

Wenn [2:Mehrere Blätter] ausgewählt ist, werden alle im Scanner eingelegten Blätter gedruckt.

Der Bildschirm [Druckmuster] wird auf dem LCD angezeigt.

7 **Drücken Sie die Taste [△]/[▽], wählen Sie einen Parameter aus und drücken Sie dann die [Scan/Enter] Taste.**

Ausführliche Informationen zu den Druckmustern finden Sie unter Druckmuster und die Ergebnisse (Seite 23).

Der Bildschirm [Testdruck] wird auf dem LCD angezeigt.

8 **Drücken Sie die Taste [△]/Taste [▽], wählen Sie [1:Ja] aus und drücken Sie dann die Taste [Scan/Enter].**

Die leeren Blätter werden in den Scanner eingezogen und der Indossierungsdrucker druckt ein Testdruckmuster mit einem 5 mm großen Streifen vom Rand jedes Dokuments (Fehlertoleranz ±4 mm).

WICHTIG

Bewegen Sie den Indossierungsdrucker während des Drucks nicht und versetzen Sie ihm keinen Stoß.
Andernfalls ist das Drucken eventuell nicht möglich.

9 **Drücken Sie die [Power] Taste des Bedienfelds, um den Testdruck zu stoppen und den Scanner auszuschalten.**

Druckmuster und die Ergebnisse

- **Druckmuster**

Muster 1 (horizontal):

ABCDEFGHIJKLMNOPQRSTUVWXYZ[¥]^_`00000000

Muster 2 (horizontal):

abcdefghijklmnopqrstuvwxyz{|}¯00000000

Muster 3 (horizontal):

!"#$%&'()*+,-./0123456789:;<=>?@00000000

Muster 4 (vertikal):

ABCDEFGHIJKLMNOPQRSTUVWXYZ[¥]^_`00000000

Muster 5 (vertikal):

abcdefghijklmnopqrstuvwxyz{|}¯00000000

Muster 6 (vertikal):

!"#$%&'()*+,-./0123456789:;<=>?@00000000

TIPP

Der Zählbereich "00000000" nimmt beginnend mit 0 (Null) in Einerschritten zu.

Beispiel

Wenn Sie [2:Mehrere Blätter] und [Muster 1] auswählen, drei leere Dokumente einlegen und einen Testdruck ausführen, sind die Ergebnisse auf jedem Blatt wie folgt:

1. Blatt: ABCDEFGHIJKLMNOPQRSTUVWXYZ[¥]^_`00000000

2. Blatt: ABCDEFGHIJKLMNOPQRSTUVWXYZ[¥]^_`00000001

3. Blatt: ABCDEFGHIJKLMNOPQRSTUVWXYZ[¥]^_`00000002

- **Druckmuster und das Ergebnis**

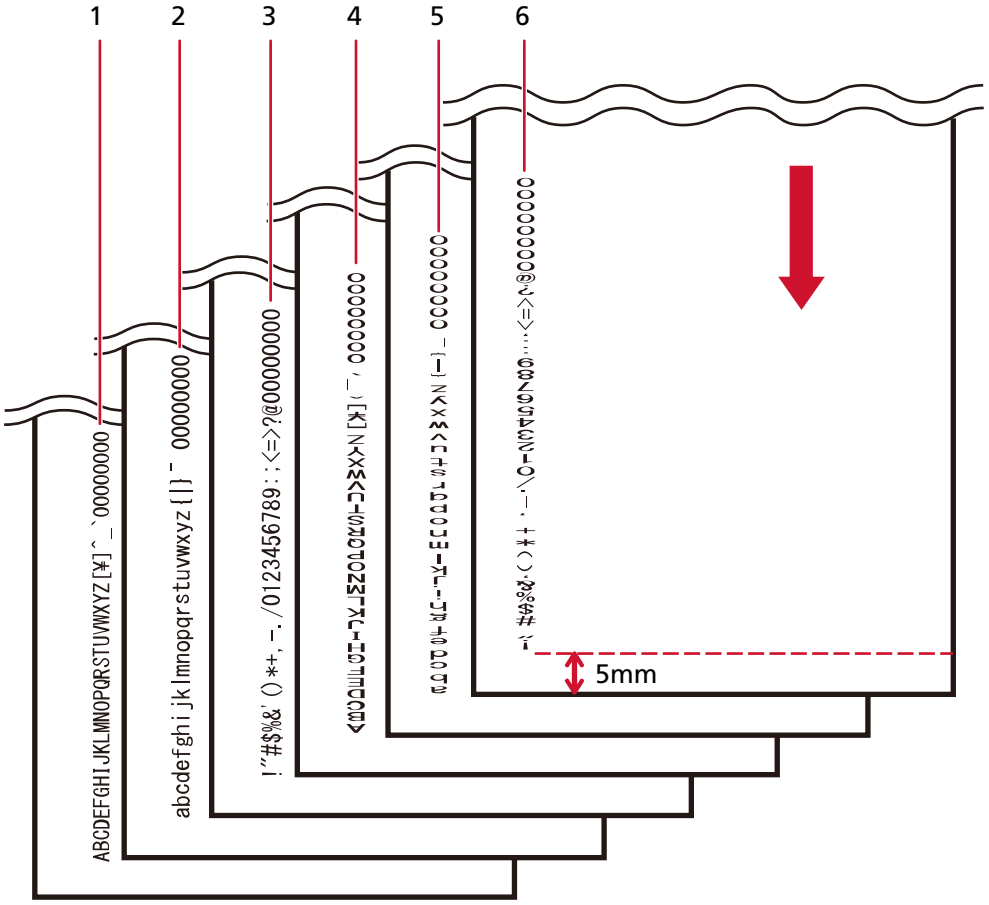

↓: Einzugsrichtung für leere Dokumente

Festlegen der Druckposition

Legen Sie anhand der folgenden Schritte die Druckposition fest.

1 Öffnen Sie die Druckkartuschenabdeckung.

2 Führen Sie die Druckkartuschenhalterung in eine passende Position für den Druck.

a Schieben Sie die Druckkartuschenhalterung innerhalb der Dokumentbreite nach links oder rechts.

b Verwenden Sie die Dokumentgröße-Markierungen (A) im Indossierungsdrucker als Anhaltspunkt und richten Sie Teil (B) der Druckkartuschenhalterung an der Position aus, in der Sie drucken möchten.
Wenn sich die Blattführung an der Position befindet, an der Sie drucken möchten, lesen Sie unter Drucken eng an der Kante von Dokumenten, die breiter als A6 Hochformat sind (Seite 29) nach, um sie zu verschieben.

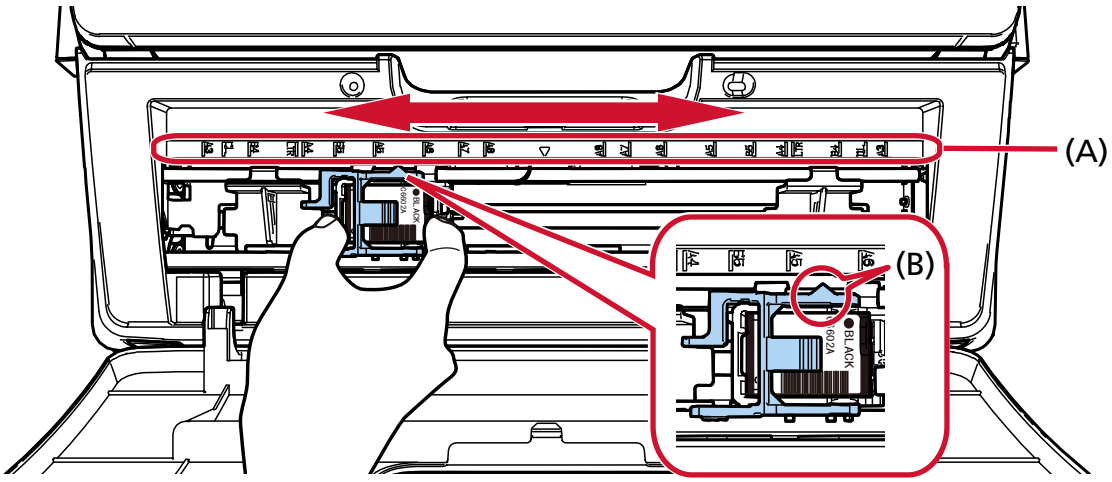

WICHTIG

Wenn in der Nähe der Dokumentkante gedruckt wird, kann es dazu kommen, dass außerhalb des Dokumentbereichs gedruckt wird. Legen Sie die Position der Tintenkartusche daher mit Sorgfalt fest.

TIPP

Legen Sie das eigentliche Dokument in den Scanner ein und vergewissern Sie sich, dass der Tintenkartuschenhalter innerhalb der Dokumentenbreite platziert ist.

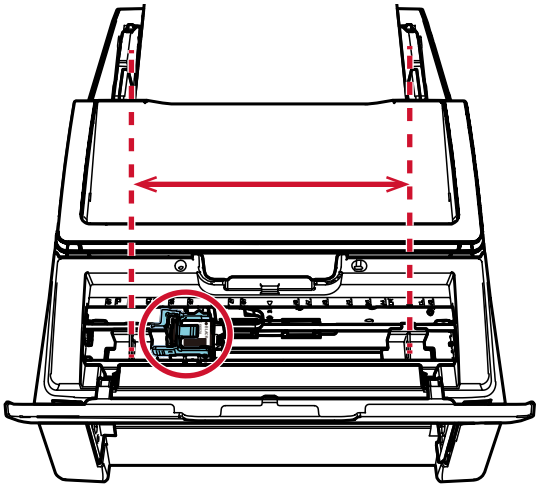

Verwenden der Blattführungen

Wenn Dokumente gewellte Kanten wie in der Abbildung unten aufweisen, verwenden Sie die Blattführungen, um Papierstaus zu vermeiden.

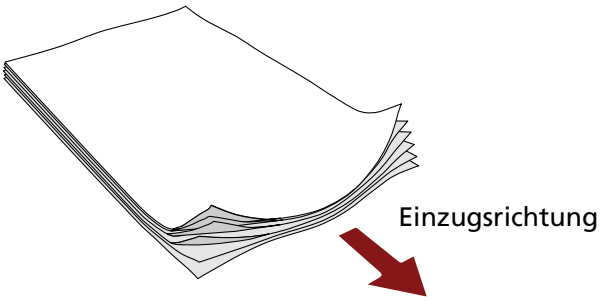

Verschieben Sie anhand der folgenden Schritte die Blattführungen in die Positionen, an denen die Kanten der Dokumente durchlaufen.

1. **Legen Sie Dokumente in den Scanner ein.**
2. **Öffnen Sie die Druckkartuschenabdeckung.**
3. **Verschieben Sie die Blattführungen (A) in die Positionen, an denen die Kanten der Dokumente durchlaufen.**
   Verwenden Sie die Dokumentgröße-Markierungen (B) im Indossierungsdrucker als Anhaltspunkt, wenn Sie die Blattführungen positionieren.
   Beispiel: Für Dokumente im Format A4

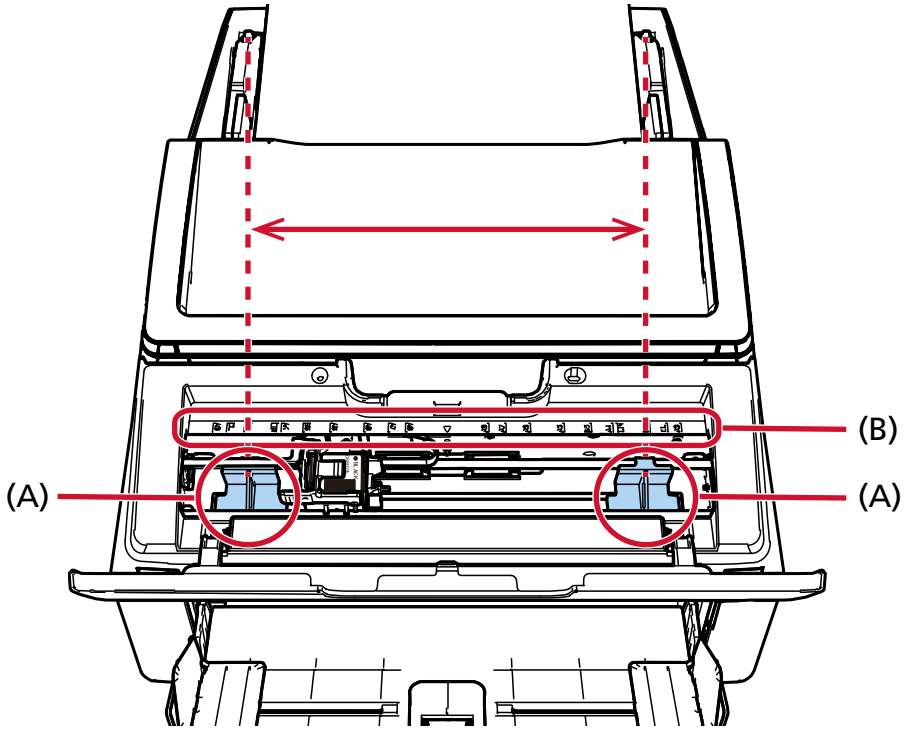

WICHTIG

Achten Sie darauf, dass die Blattführungen nicht in Kontakt mit der Schaltkreisfolie (C) kommen, um Schäden an der Folie zu verhindern.

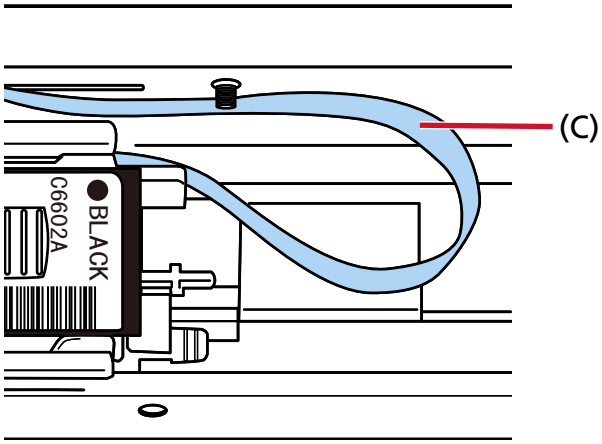

Drucken eng an der Kante von Dokumenten, die breiter als A6 Hochformat sind

Verschieben Sie die Blattführung, um nah an der Kante von Dokumenten zu drucken, die breiter als A6 Hochformat sind.

1 **Entfernen Sie die Blattführung aus der Position, an der Sie drucken möchten.**

➡ Entfernen der Blattführungen (Seite 31)

2 **Bringen Sie die Blattführung im verfügbaren Bereich (A) in der Nähe der Mitte an und schieben Sie die Druckkartuschenhalterung an die Kante (B).**

➡ Anbringen der Blattführungen (Seite 31)

Für den Druck am rechten Rand

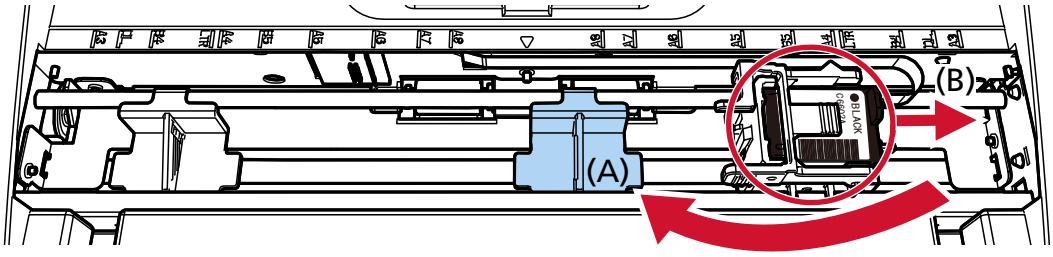

Für den Druck am linken Rand

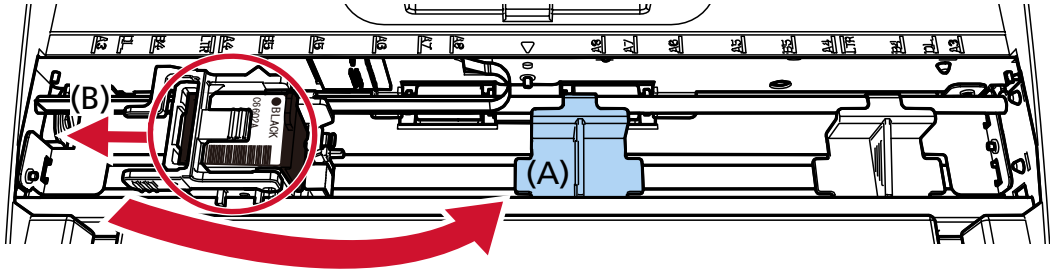

3 Passen Sie die Position der Druckkartuschenhalterung an.

➡ Festlegen der Druckposition (Seite 26)

Entfernen der Blattführungen

1 **Um die Blattführungen zu entfernen, drücken Sie die Blattführung mit den Fingern zusammen und ziehen Sie sie heraus.**
Wenn sie sich nur schwer entfernen lässt, drehen Sie die Blattführung, um den Haken an (A) zu lösen, und ziehen Sie sie dann heraus.

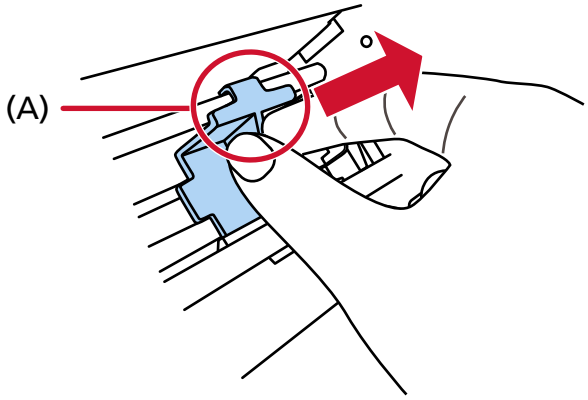

Anbringen der Blattführungen

1 **Bringen Sie die Blattführung in Position.**
Stellen Sie sicher, dass sich die Blattführung unter dem Metallrad (A) befindet.

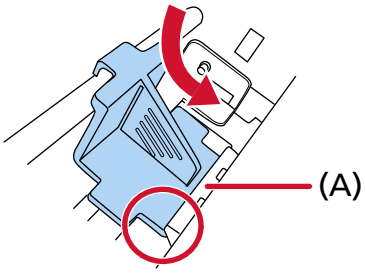

2 **Drücken Sie den Teil (B) der Blattführung, bis er gut passt.**

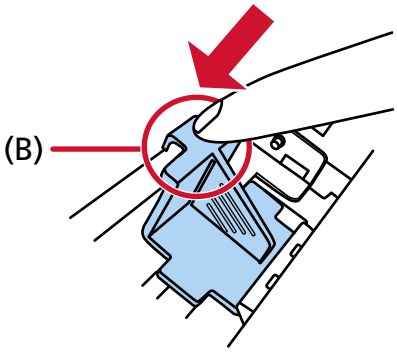

Einstellungen des Indossierungsdruckers

Sie können die Einstellungen für den Indossierungsdrucker im Scannertreiber konfigurieren. Weitere Informationen zur Konfiguration der Einstellungen finden Sie in der Scannertreiber-Hilfe.

- **PaperStream IP (TWAIN) (Beispiel)**

  Rufen Sie den erweiterten Dialog auf und konfigurieren Sie die Einstellungen unter [Indossierungsdrucker] von [Endorser].

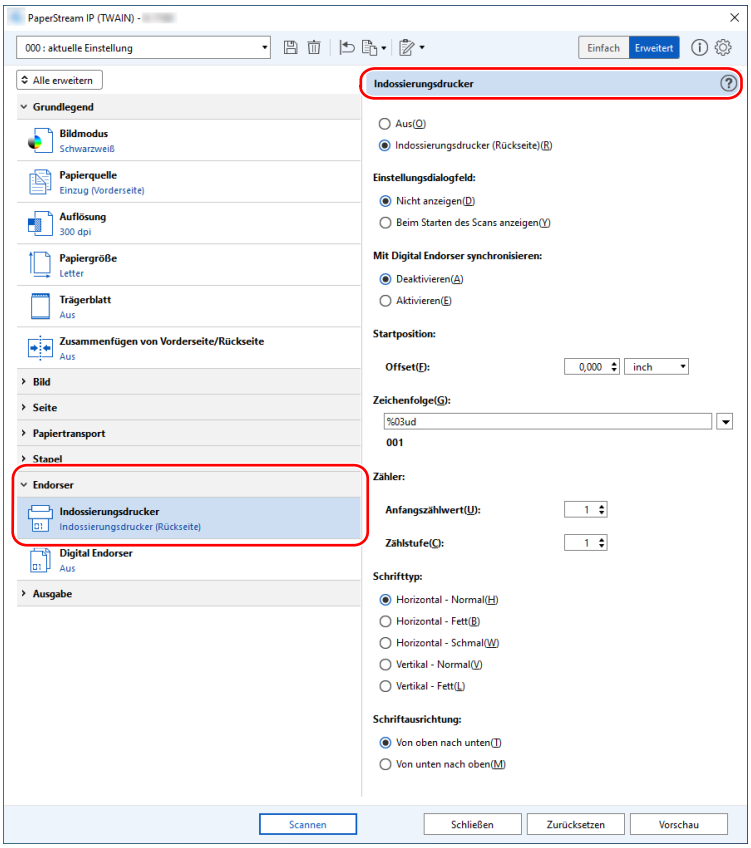

Austauschen der Tintenkartusche

Die Tintenkartusche ist ein Verbrauchsmaterial.
Ersetzen Sie die Tintenkartusche wie folgt.

WICHTIG

Tauschen Sie die Tintenkartusche so bald wie möglich aus, wenn die folgende Meldung angezeigt wird.
Wenn Sie weiterhin drucken, ohne die Kartusche auszutauschen, ist der Druck möglicherweise verblasst.

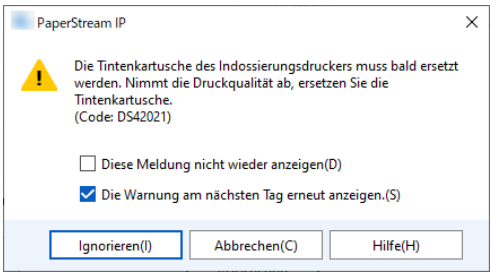

Informationen zum Kauf der Tintenkartusche erhalten Sie von dem Vertreiber/Händler, von dem Sie das Produkt gekauft haben.

1. **Schalten Sie den Scanner aus.**
2. **Öffnen Sie die Druckkartuschenabdeckung.**

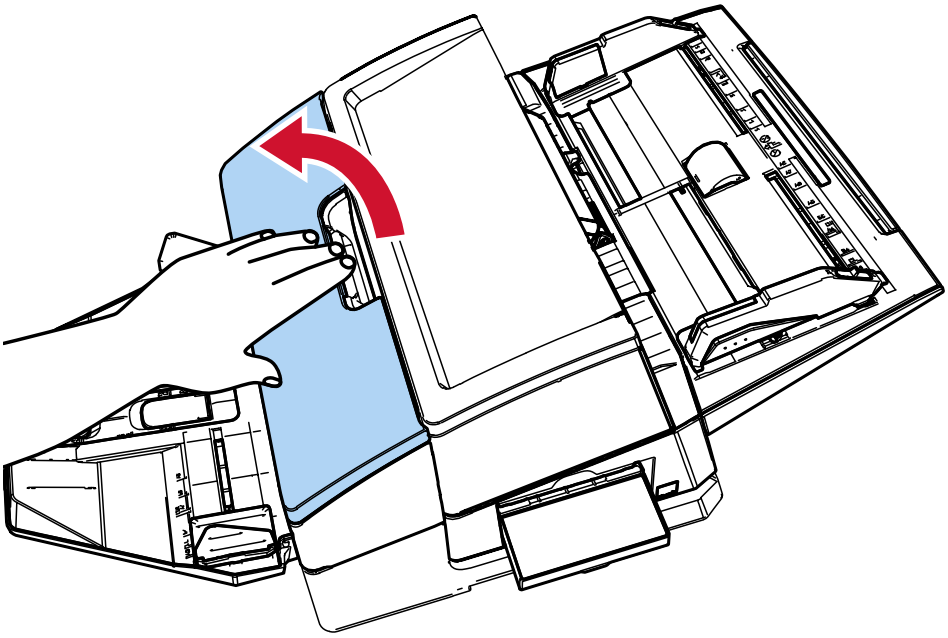

3 Drücken Sie die Arme der Druckkartuschenhalterung zusammen und senken Sie sie wie dargestellt ab, um die Arme am anderen Ende anzuheben.

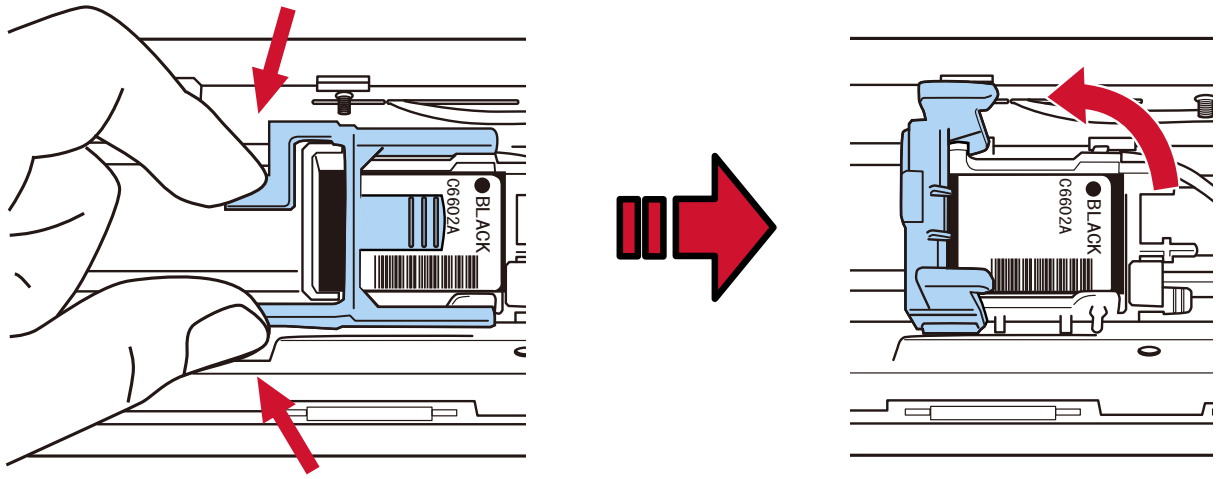

4 Drücken Sie die alte Tintenkartusche mit den Fingern zusammen und entfernen Sie sie.

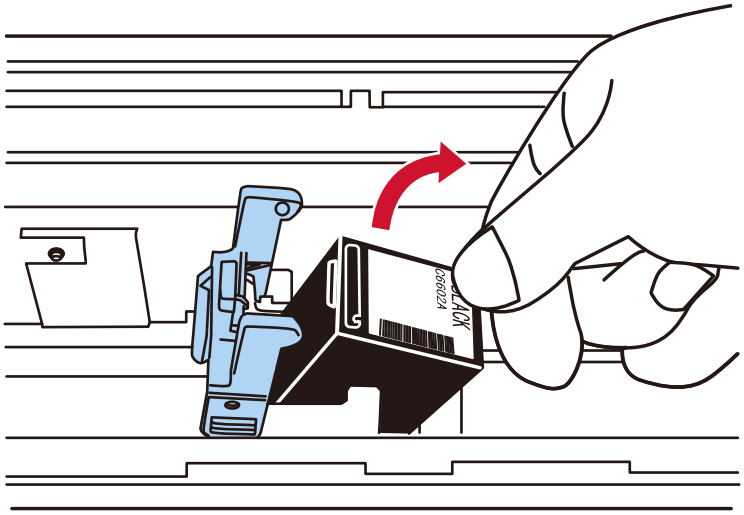

5 Setzen Sie die neue Tintenkartusche wieder ein.

➡ Beachten Sie die Schritte 5 bis 10 unter Einsetzen der Tintenkartusche (Seite 18).

WICHTIG

Stellen Sie sicher, dass die Tintenkartusche in der richtigen Ausrichtung eingesetzt wird, wenn Sie die Tintenkartusche einsetzen.

6 Versichern Sie sich, dass der Scanner am Computer angeschlossen ist, und schalten Sie dann den Scanner ein.

Ausführliche Informationen zur Verbindung des Scanners mit dem Computer finden Sie im Bedienungshandbuch für den Scanner.

7 Setzen Sie den Zähler anhand der folgenden Schritte zurück.

WICHTIG

Achten Sie darauf, dass Sie den Tintenstandzähler nach dem Ersetzen der Tintenkartusche zurücksetzen.

Verwenden Sie Software Operation Panel, um den Tintenzähler zurückzusetzen.
Weitere Informationen zu Software Operation Panel finden Sie im Bedienungshandbuch des Scanners.

a Zeigen Sie das Fenster [Software Operation Panel] an.

Windows 10/Windows Server 2016/Windows Server 2019/Windows Server 2022

Klicken Sie auf das [Start]-Menü → [fi Series] → [Software Operation Panel].

Windows 11/Windows Server 2025

Klicken Sie auf das [Start]-Menü → [Alle Apps] → [fi Series] → [Software Operation Panel].

b Klicken Sie in der Liste auf [Geräteeinstellung] und klicken Sie dann auf die Schaltfläche [Löschen] unter [Verbleibender Tintenstand].

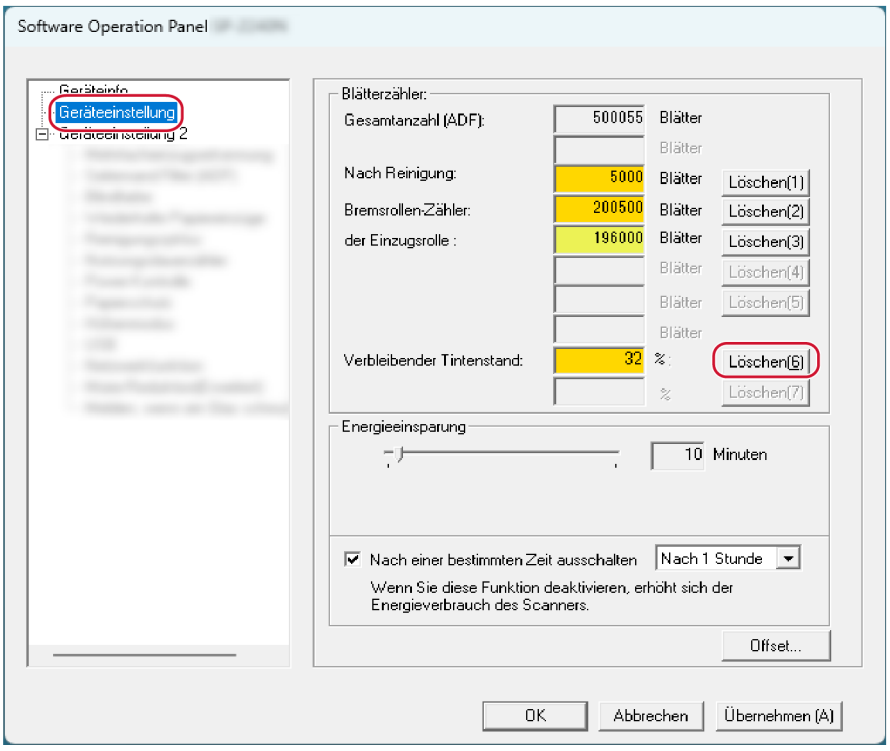

Der Wert des Zählers wird auf 100 gesetzt.

c Klicken Sie auf die Schaltfläche [OK].

d Eine Meldung wird angezeigt, in der Sie gefragt werden, ob Sie die Änderungen für Software Operation Panel übernehmen möchten. Klicken Sie auf die Schaltfläche [OK].

Das Fenster [Software Operation Panel] wird geschlossen und der Tintenzähler wird zurückgesetzt.

WICHTIG

Wenn Sie den Indossierungsdrucker längere Zeit nicht verwenden, nehmen Sie die Tintenkartusche heraus.
Jedes Mal, wenn der Scanner eingeschaltet wird, wird Tinte verbraucht, auch wenn kein Druck erfolgt.

Entfernen eingeklemmter Dokumente

Papierstaus können wie folgt behoben werden.

WICHTIG

Versuchen Sie nicht, eingeklemmte Dokumente mit Gewalt herauszuziehen und öffnen Sie unbedingt zuerst den Druckbereich, bevor Sie den ADF öffnen.

1. **Entfernen Sie alle Dokumente aus dem ADF-Papierschacht (Einzug).**
2. **Öffnen Sie den Druckbereich (Indossierungsdrucker-Abdeckung).**

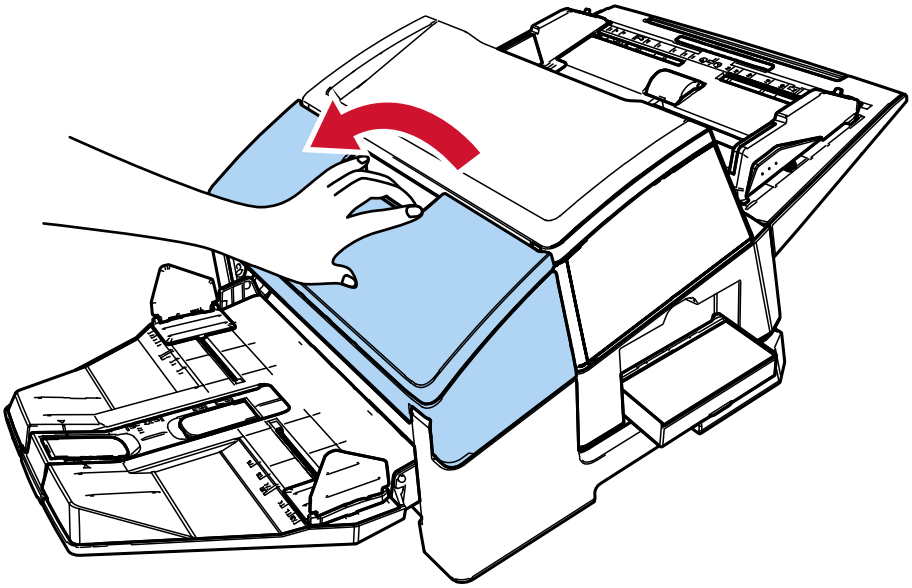

3. **Öffnen Sie den ADF.**

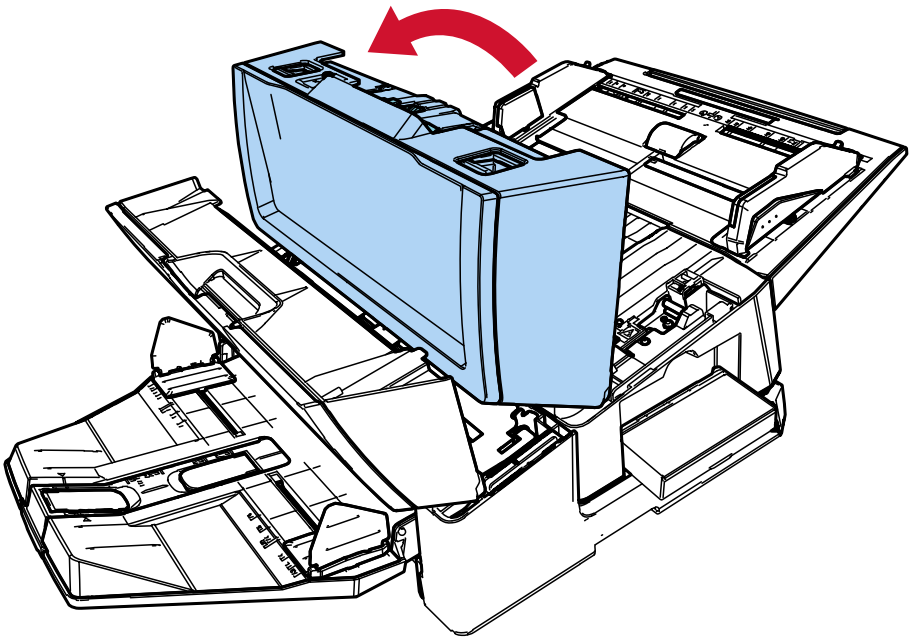

4 **Entfernen Sie das eingeklemmte Dokument.**

5 **Schließen Sie den ADF.**

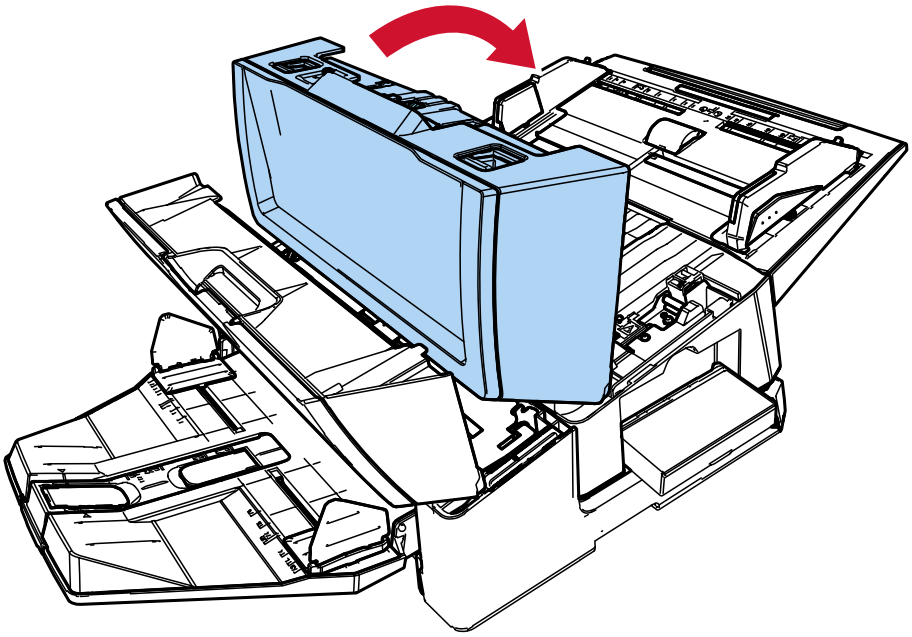

6 **Vergewissern Sie sich, dass der ADF ordnungsgemäß geschlossen ist, und schließen Sie dann den Druckbereich (Indossierungsdrucker-Abdeckung).**

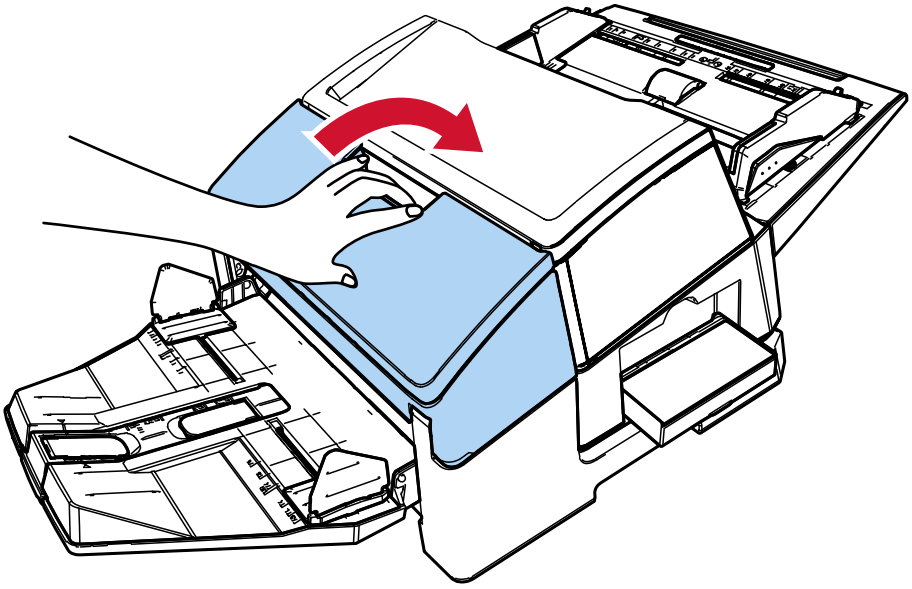

WICHTIG

Geben Sie acht, sich nicht Ihre Finger einzuklemmen.

Tägliche Pflege

Reinigen der Tintenkartusche

Tinte kann auf die Düsenplatte der Tintenkartusche gelangen.
Wenn der Indossierungsdrucker längere Zeit nicht verwendet wurde, kann eine verstopfte Düse zu schlechter Qualität bei den Ausdrucken führen.
Wenn Ihr Indossierungsdrucker diese Probleme aufweist, reinigen Sie die Düsenplatte der Tintenkartusche.

WICHTIG

Verwenden Sie für die Reinigung ein trockenes, fusselfreies Tuch und wischen Sie die überschüssige Tinte von der Düsenplatte. (Verwenden Sie kein Papiertuch.)

TIPP

Sollte die Düse nach dem Reinigen der Tintenkartusche weiterhin verschmutzt sein, setzen Sie eine neue Kartusche ein.

1. **Schalten Sie den Scanner aus.**
2. **Entfernen Sie die Tintenkartusche.**
   ➡ Beachten Sie die Schritte 2 bis 4 unter Austauschen der Tintenkartusche (Seite 33).
3. **Wischen Sie vorsichtig die überschüssige Tinte von der Düsenplatte (B).**

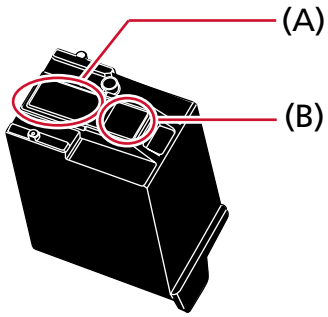

WICHTIG

Achten Sie darauf, dass Sie den Druckkopf der Tintenkartusche (die Kontaktteile (A) und die Düsenplatte (B)) nicht mit den Händen berühren. Andernfalls ist das Drucken eventuell nicht möglich.

4. **Stellen Sie sicher, dass die überschüssige Tinte entfernt wurde, und setzen Sie die Tintenkartusche dann wieder ein.**
   ➡ Beachten Sie die Schritte 7 bis 10 unter Einsetzen der Tintenkartusche (Seite 18).

WICHTIG

Stellen Sie sicher, dass die Tintenkartusche in der richtigen Ausrichtung eingesetzt wird, wenn Sie die Tintenkartusche einsetzen.

Reinigen des Indossierungsdruckers

Wenn Sie den Indossierungsdrucker häufig verwenden, bleibt Tinte an der Druckkartuschenhalterungsbasis haften, die dann das Papier verschmutzt.
Reinigen Sie die Druckkartuschenhalterungsbasis als Teil der täglichen Wartung anhand der folgenden Schritte.

WICHTIG

Verwenden Sie bei der Reinigung ein saugendes Tuch oder ein Einwegtuch und wischen Sie die Tinte vorsichtig von der Basis.
Wenn die Tinte getrocknet ist, wischen Sie sie vorsichtig mit einem angefeuchteten Tuch ab. (Da die Tinte wasserlöslich ist, kann sie mit Wasser entfernt werden.)

1. **Schalten Sie den Scanner aus.**
2. **Entfernen Sie die Tintenkartusche.**
   ➡ Beachten Sie die Schritte 2 bis 4 unter Austauschen der Tintenkartusche (Seite 33).
3. **Öffnen Sie den Druckbereich (Indossierungsdrucker-Abdeckung).**

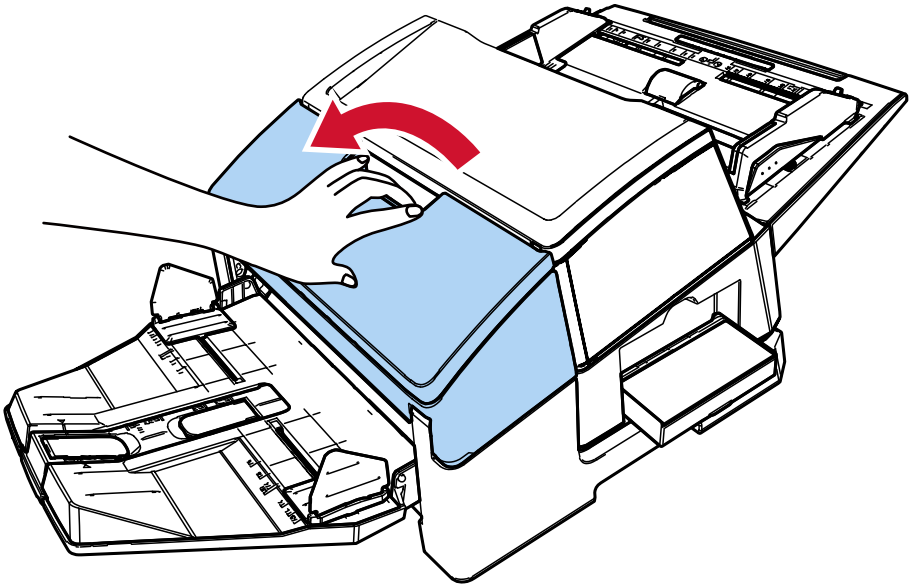

4 **Tupfen Sie die Basisoberfläche der Tintenkartusche vorsichtig mit einem Tuch oder Einwegtuch ab, um die Tinte zu entfernen.**

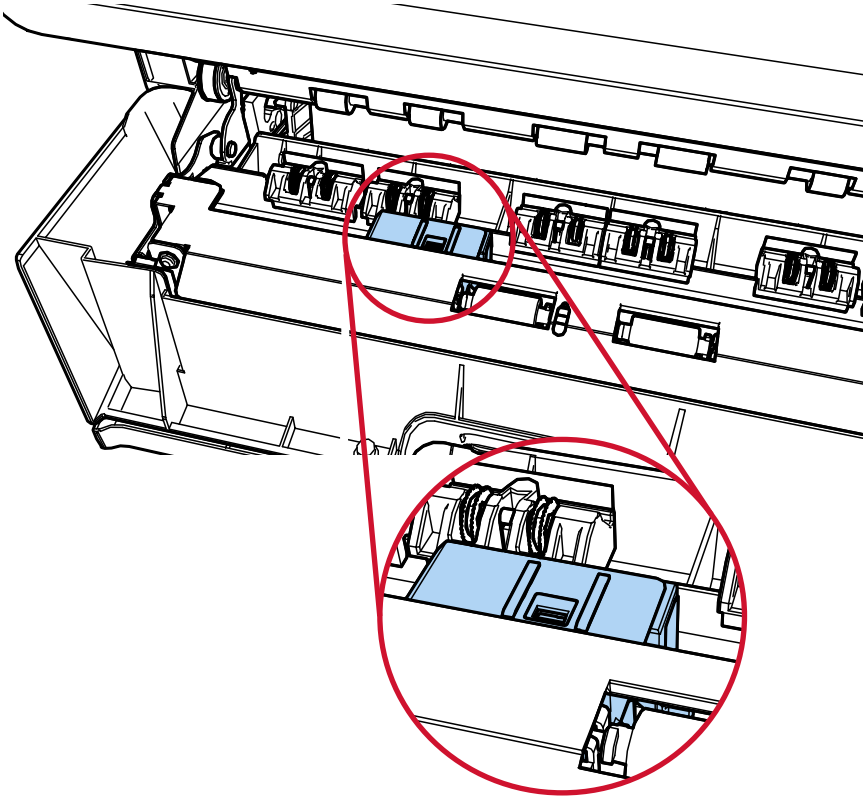

WICHTIG

Geben Sie bei der Reinigung acht, nicht die Metallräder im Druckbereich (Indossierungsdrucker-Abdeckung) zu berühren.

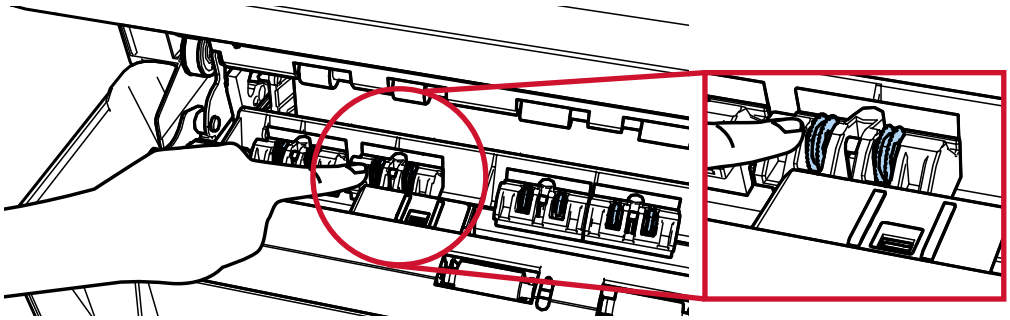

5 Vergewissern Sie sich, dass die Tinten entfernt wurde, und schließen Sie dann den Druckbereich (Indossierungsdrucker-Abdeckung).

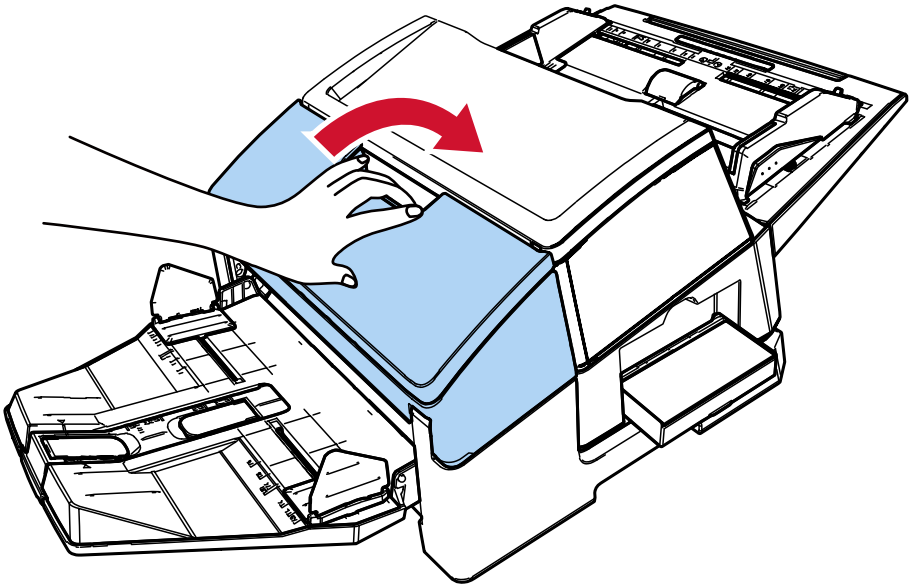

6 Setzen Sie die Tintenkartusche wieder ein.

➡ Beachten Sie die Schritte 7 bis 10 unter Einsetzen der Tintenkartusche (Seite 18).

Reinigen der Rollen

Wenn Tinte oder Papierstaub an den Flächen der Indossierungsdrucker-Zuführungsrolle haftet, werden die Dokumente möglicherweise nicht sauber eingezogen.
Um Einzugsprobleme zu vermeiden, sollten Sie die Rollenflächen regelmäßig reinigen.

WICHTIG

Wenn Sie übermäßig viel Reiniger F1 verwenden, kann dessen Verdunstung längere Zeit in Anspruch nehmen.
Verwenden Sie ihn in kleinen Mengen.
Wischen Sie nach der Reinigung alle Reinigerrückstände trocken.

TIPP

Der empfohlene Reinigungszyklus liegt bei 5000 Blättern.
Der tatsächliche Reinigungszyklus kann abhängig davon, wie häufig der Indossierungsdrucker verwendet wird, und abhängig von den Dokumenten kürzer ausfallen.

1 **Öffnen Sie den Druckbereich (Indossierungsdrucker-Abdeckung).**

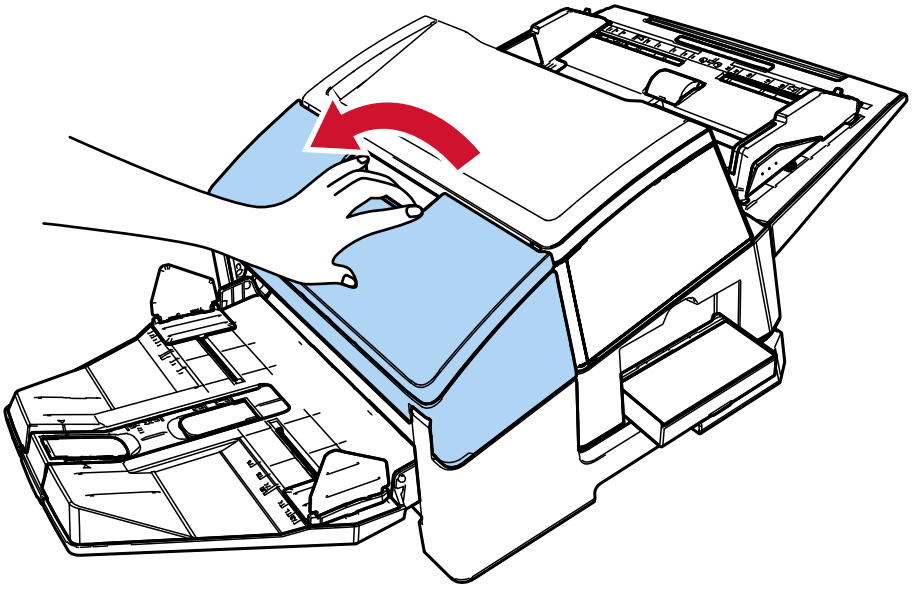

2 **Reinigen Sie die Gummirollen.**

Reinigen Sie die Gummirollen (insgesamt acht) unter dem Einzugsbereich.

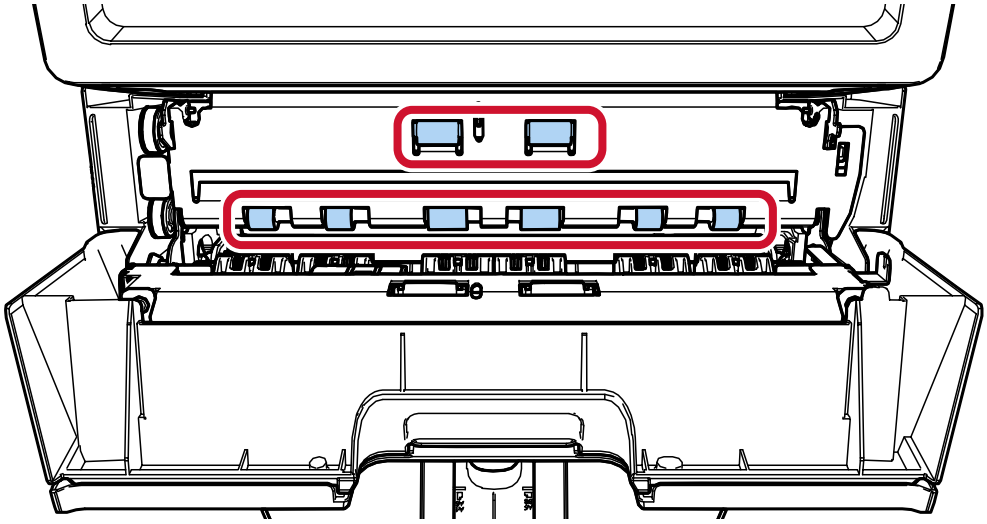

Wischen Sie die Rollenoberfläche sorgfältig mit einem mit Reiniger F1 befeuchteten Tuch ab. Reinigen Sie die gesamte Fläche der Gummirollen, während Sie sie manuell drehen.

WICHTIG

Geben Sie bei der Reinigung acht, nicht die Metallräder im Druckbereich (Indossierungsdrucker-Abdeckung) zu berühren.

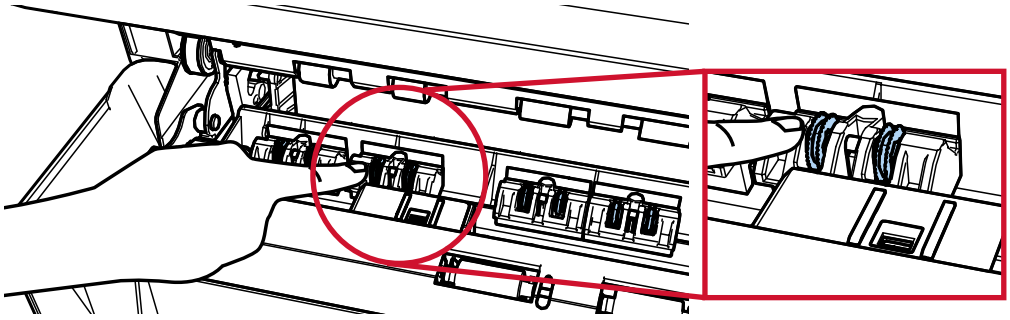

3 Reinigen Sie die Kunststoffrollen.

Reinigen Sie die beiden Kunststoffrollen (schwarz) im Druckbereich (Indossierungsdrucker-Abdeckung).

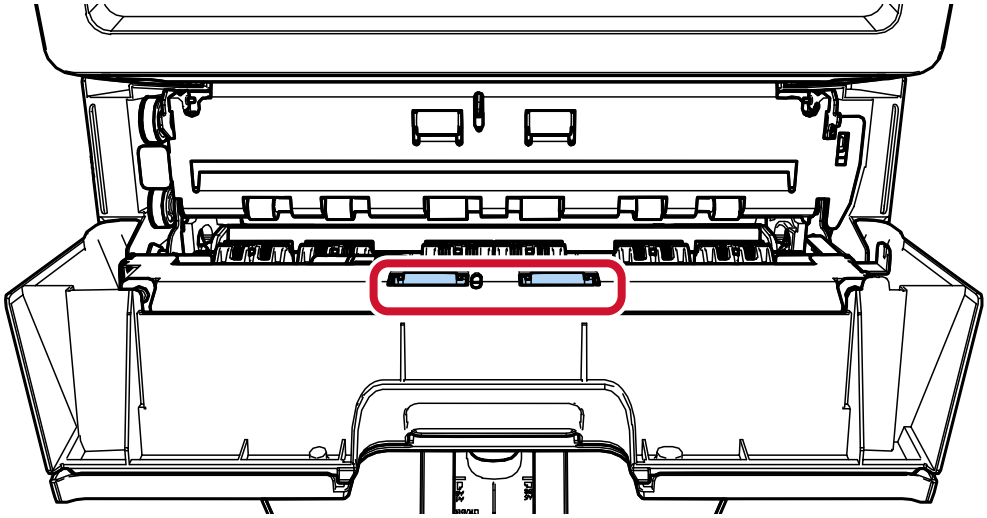

Wischen Sie die Rollenoberfläche sorgfältig mit einem mit Reiniger F1 befeuchteten Tuch ab. Reinigen Sie die gesamte Fläche der Kunststoffrollen, während Sie sie manuell drehen.

4 Vergewissern Sie sich, dass die Tinten entfernt wurde, und schließen Sie dann den Druckbereich (Indossierungsdrucker-Abdeckung).

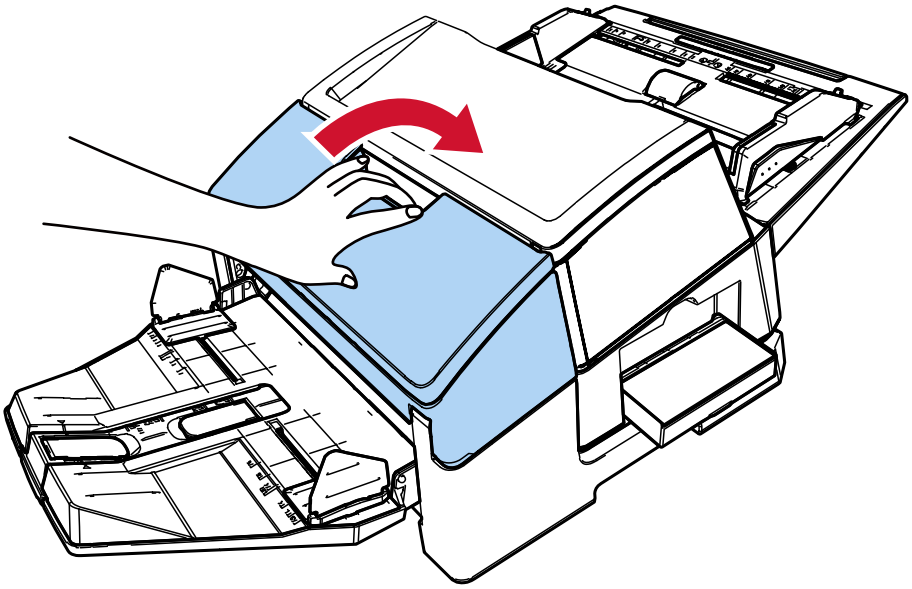

Reinigungsmaterialien

Name	Art.-Nr.	Hinweise
Reiniger F1 	PA03950-0352	Menge: 100 ml
Reinigungstuch 	PA03950-0419	24 Packungen (*1)

***1:**Mit dem Reiniger F1 vorbehandelte Reinigungstücher.
Sie können anstelle eines mit dem Reiniger F1 befeuchteten Tuchs verwendet werden.

WICHTIG

Um einen sicheren Umgang mit den Reinigungsmaterialien zu gewähren, lesen Sie bitte die Sicherheitshinweise der einzelnen Produkte vor der Benutzung.

Informationen zu den Reinigungsmaterialien erhalten Sie von dem Vertreiber/Händler, von dem Sie das Produkt gekauft haben.

Fehlermeldungen

Dieser Abschnitt erläutert die Fehlermeldungen des Indossierungsdruckers.
Fehlercodes und Fehlermeldungen werden im LCD angezeigt. Finden Sie unter Fehlerbehebung die angezeigten Fehlercodes und Fehler Meldung.

WICHTIG

Ausführliche Informationen zu anderen als den unten aufgeführten Fehlermeldungen finden Sie im Bedienungshandbuch für den Scanner.

Fehlercode	Fehler Meldung	Maßnahme
J1:5A Fehler	Papierstau	Im Indossierungsdrucker hat sich Papier gestaut. Unternehmen Sie folgende Schritte. ● Entfernen Sie das gestaute Dokument aus dem Indossierungsdrucker. ➡ Entfernen eingeklemmter Dokumente (Seite 37) ● Stellen Sie sicher, dass das Dokument den Anforderungen für Dokumente entspricht, die in den Indossierungsdrucker eingezogen werden können. ➡ Spezifikationen (Seite 52) ● Reinigen Sie die Rollen. ➡ Reinigen der Rollen (Seite 44)
U5:4A Fehler (*1)	Druckerabdeckung Offen	Der Druckbereich (Indossierungsdrucker-Abdeckung) wurde während des Scanvorgangs geöffnet. Entfernen Sie das Dokument aus dem ADF und schließen Sie den Druckbereich (Indossierungsdrucker-Abdeckung). Überprüfen Sie, ob der Druckbereich (Indossierungsdrucker-Abdeckung) ordnungsgemäß geschlossen ist. Um zu überprüfen, ob er vollständig geschlossen ist, öffnen Sie den Druckbereich (Indossierungsdrucker-Abdeckung) und schließen Sie ihn dann wieder. ➡ Entfernen eingeklemmter Dokumente (Seite 37)
U6:B4 Fehler	Tintenkartusche nicht installiert	Die Tintenkartusche ist nicht ordnungsgemäß im Indossierungsdrucker installiert.

Fehlercode	Fehler Meldung	Maßnahme
		Überprüfen Sie, ob die Tintenkartusche korrekt installiert ist. ➡ Einsetzen der Tintenkartusche (Seite 18) Wenn das Problem weiterhin besteht, notieren Sie sich den Fehlercode und kontaktieren Sie den Vertreiber/Händler, von dem Sie das Produkt gekauft haben.
U7:B9 Fehler	Indossierungsdruckbereichfehler	An der Druckstartposition im Indossierungsdrucker ist ein Fehler aufgetreten. Passen Sie die Startposition und die Zeichenfolge für den Druck so an, dass sich der Druckbereich im Dokument befindet. ➡ Festlegen der Druckposition (Seite 26)
A1:B3 Fehler	Indossierungsdruckerfehler (Übertragungszeitüberschreitung)	Es ist ein Fehler im Indossierungsdrucker aufgetreten. Unternehmen Sie folgende Schritte. ● Überprüfen Sie, ob die Tintenkartusche korrekt installiert ist. ➡ Einsetzen der Tintenkartusche (Seite 18) ● Schließen Sie das EXT-Kabel wieder an. ● Schalten Sie den Scanner aus und wieder ein. Wenn das Problem weiterhin besteht, notieren Sie sich den Fehlercode und kontaktieren Sie den Vertreiber/Händler, von dem Sie das Produkt gekauft haben.
A3:B6 Fehler	Indossierungsdruckerfehler (EEPROM)	
A4:B8 Fehler	Indossierungsdruckerfehler (ROM)	
A2:B5 Fehler	Indossierungsdruckerfehler (Druckkopf)	Es ist ein Fehler im Indossierungsdrucker aufgetreten. Unternehmen Sie folgende Schritte. ● Überprüfen Sie, ob die Tintenkartusche korrekt installiert ist. ➡ Einsetzen der Tintenkartusche (Seite 18) ● Wenn Sie über eine neue Tintenkartusche verfügen, ersetzen Sie die alte Tintenkartusche durch die neue. ➡ Austauschen der Tintenkartusche (Seite 33) ● Schließen Sie das EXT-Kabel wieder an. ● Schalten Sie den Scanner aus und wieder ein. Wenn das Problem weiterhin besteht, notieren Sie sich den Fehlercode und kontaktieren Sie

Fehlercode	Fehler Meldung	Maßnahme
		den Vertreiber/Händler, von dem Sie das Produkt gekauft haben.
H6:B1 Fehler	Fehler im Indossierungsdruckersystem	Im Indossierungsdruckerschaltkreis ist ein Fehler aufgetreten. Schalten Sie den Scanner aus und wieder ein. Wenn das Problem weiterhin besteht, notieren Sie sich den Fehlercode und kontaktieren Sie den Vertreiber/Händler, von dem Sie das Produkt gekauft haben.

***1:**Wenn Sie den Druckbereich des Indossierungsdruckers (Abdeckung des Indossierungsdruckers) öffnen, während der Scanner im Bereitschaftsmodus ist, erscheint eine Fehlermeldung ohne Fehlercode. Beachten Sie auch, dass die Tasten des Bedienfelds deaktiviert sind, wenn der Druckbereich des Indossierungsdruckers geöffnet ist.

Überprüfen des Produktetiketts

Dieser Abschnitt beschreibt das Produktetikett des Scanners.

Dieses Etikett befindet sich unter der Basis.

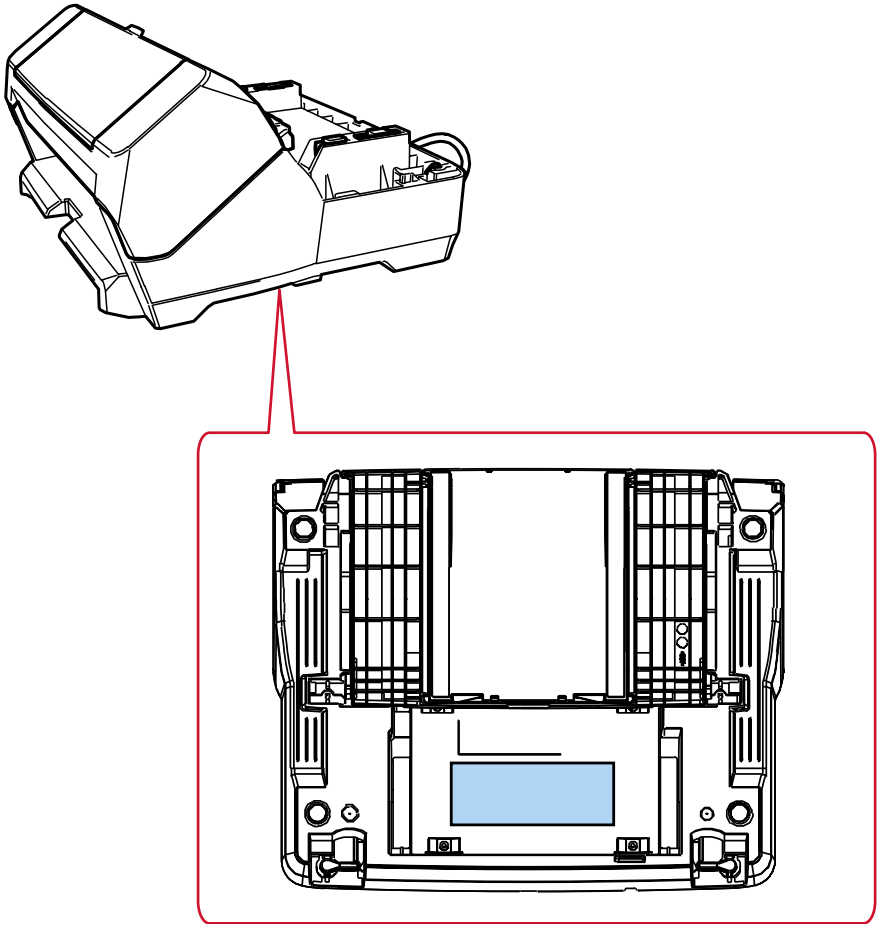

Etikett (Beispiel): Zeigt die Indossierungsdrucker-Informationen.

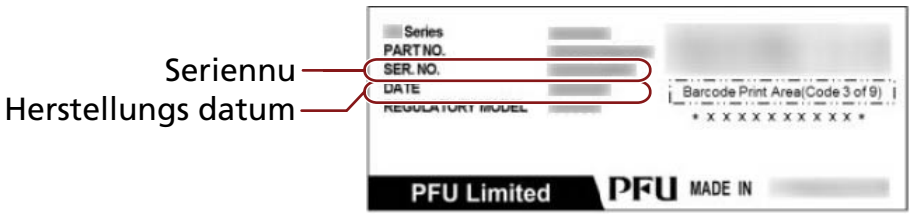

Spezifikationen

Element	Spezifikation
Druckmethode	Thermal-Inkjet-Druck
Drucktyp	Nach dem Drucken nach dem Bildscan, Rückseitendruck
Druckbare Zeichen	**Alphabet:**A bis Z, a bis z **Ziffern:** 0, 1 bis 9 **Symbole:** ! " # $ % & ' ( ) * + , - . / : ; < = > ? @ [¥] ^ _ ` { | } ¯
Maximale Zeichenanzahl pro Zeile	Bis zu 43 Zeichen
Druckrichtung	**Normal, Fett:**0°, 180° (horizontal), 90°, 270° (vertikal) **Schmal:** 0°, 180° (horizontal)
Zeichengröße	**Normal, Fett:**2,91 (H) × 2,82 (B) mm (horizontal) 2,82 (H) × 2,91 (B) mm (vertikal) **Schmal:** 2,91 (H) × 2,12 (B) mm (horizontal)
Zeichenabstand	**Normal, Fett:**3,53 mm **Schmal:** 2,54 mm
Schriftstil	Normal, Fett
Zeichenbreite	Normal, Fett, Schmal
Dokumente für den Druck	Mit dem Scanner scanbare Dokumente Weitere Informationen finden Sie im Bedienungshandbuch des Scanners. Beachten Sie, dass die Papiergröße und das Gewicht wie folgt sind: ● Mindestgröße (Breite × Länge) 50,8 × 69 mm ● Maximalgröße (Breite × Länge) 304,8 × 431,8 mm/12,00 × 17,00 in ● Papiergewicht 52 bis 128 g/m^2 **WICHTIG** ● Folgende Dokumente dürfen nicht gescannt werden: Ein Indossierungsdrucker-Fehler tritt auf, da die Tinte nicht leicht trocknet oder die Dokumente durchdringt.

Element	Spezifikation
	Des Weiteren verschmutzt die Tinte die Innenseite des Indossierungsdruckers, sodass sich der Reinigungszyklus verkürzt. - Dokumente mit glänzenden Oberflächen, wie Thermopapier, Wärmetransferpapier, beschichtetes Papier und Kunstpapier ● Wenn der Indossierungsdrucker installiert ist, können sehr dicke Kunststoffdokumente, wie Kreditkarten und Trägerblätter, nicht gescannt werden.
Druckbereich	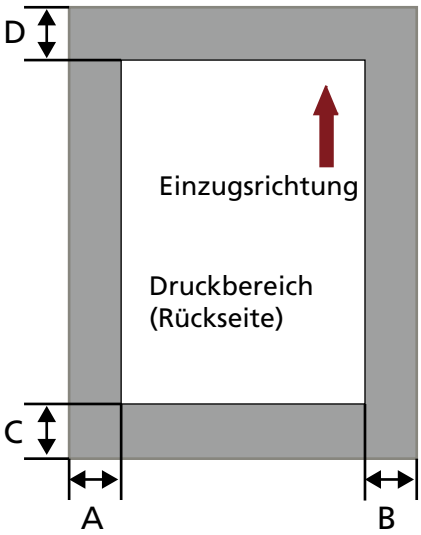 A = 5 mm B = 5 mm C = 5 mm D = 5 mm **WICHTIG** Drucken Sie bitte nicht innerhalb eines Bereichs von 5 mm ab den Rändern des Dokuments.
Genauigkeit der Position für den Druck	**Einzugsrichtung:**±4 mm (ab der Startposition)
Abmessungen	**Ohne den Scanner:**360 (B) × 435 (T) × 228 (H) mm **Mit dem Scanner** 360 (B) × 435 (T) × 264 (H) mm Die Tiefe gibt die Größe des Scanners ohne EXT-Kabel, ADF-Papierschacht (Einzug) und Ausgabefach an.
Gewicht	4,2 kg
Umgebungsbedingungen	**Temperatur:** 10 bis 35℃

Element	Spezifikation
	Luftfeuchtigkeit:20 bis 80%
Verbrauchsmaterialien	Tintenkartusche (Teilenummer: CA00050-0262) **Anzahl der druckbaren Zeichen:** 4.000.000 Zeichen (Die Anzahl der druckbaren Zeichen variiert abhängig von den zu druckenden Zeichen.) **Empfohlener Ersetzungszyklus:** 4.000.000 Zeichen oder ein halbes Jahr ab Öffnen des Pakets (Eine Tintenkartusche hat ein bestimmtes Ablaufdatum und der Ablaufzeitraum variiert abhängig davon, ob das Paket geöffnet wurde. Beginnen Sie die Verwendung der Tintenkartusche vor dem Ablaufdatum, das auf dem Paket angegeben ist.)

Ansprechpartner für Anfragen

- **Ansprechpartner für Anfragen**

  Beachten Sie die Kontaktliste auf der folgenden Webseite:
  https://www.pfu.ricoh.com/global/scanners/contacts/

  - fi Series Bildscanner
    Auskunft und Information zum Scanner finden Sie auf folgender Website:
    https://www.pfu.ricoh.com/global/scanners/fi/support/index.html
    Finden Sie auf der angegebenen Website keine Lösung für Ihr Problem, kontaktieren Sie den Lieferanten/Händler auf folgender Website:
    https://www.pfu.ricoh.com/global/scanners/inquiry.html

- **Kontaktinformationen für den Erwerb von Verbrauchs- oder Reinigungsmaterialien**

  https://www.pfu.ricoh.com/global/scanners/contacts/