P3PC-7762-01ARZ0

RICOH

RICOH fi-760PRB أداة الختم

دليل المشغل

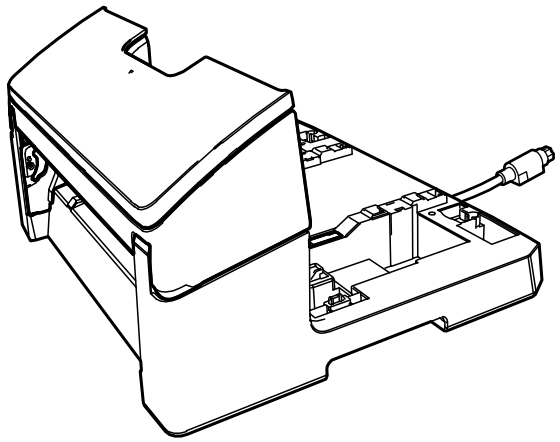

المحتويات

مقدمة **4**

العلامات التجارية **4**

الشركة المصنّعة **4**

تاريخ اإلصدار/جهة اإلصدار **4**

معلومات الأمان **4**

الاختصارات المستخدمة في هذا الدليل **4**

الأسهم في هذا الدليل **5**

أمثلة لقطات الشاشة في هذا الدليل **5**

الإنذار **6**

التجهيزات **7**

فحص محتويات العلبة **7**

أسماء أجزاء المكونات **7**

دون الماسحة 7

بالماسحة 8

الجزء الداخلي لأداة الختم 9

التثبيت والطباعة التجريبية **10**

تثبيت أداة الختم **10**

تثبيت خرطوشة الطباعة **17**

اختبار طباعة **21**

أنماط الطباعة والنتائج 22

العمليات الأساسية **24**

تعيين الموضع حيث ستتم الطباعة **24**

استخدام أدلة الورق **26**

الطباعة بالقرب من حافة المستندات التي تكون أعرض من المستندات بمقاس A6 عمودي 27

إزالة أدلة الورق 28

تثبيت أدلة الورق 28

إعدادات أداة الختم **29**

استبدال خرطوشة الطباعة **30**

إزالة المستندات المحشورة **33**

العناية اليومية **35**

تنظيف خرطوشة الطباعة 35
تنظيف أداة الختم 36
تنظيف البكرات 39
أدوات التنظيف 42

رسائل الخطأ 43

تغيير ملصق المنتج 45

المواصفات 46

الاتصال للاستفسارات 49

مقدمة

شكرًا لك على شراء هذا المنتج.
إن هذا المنتج وحدة اختيارية يتم استخدامها مع RICOH fi-8600 أو RICOH fi-7600، ويمكنها طباعة نص (مثل أحرف أبجدية، أرقام) على مستند بعد المسح.
يوضح هذا الدليل التثبيت والاتصال، والعمليات الأساسية، والصيانة المنتظمة للمنتج. استخدم المنتج بشكل صحيح وفقًا لهذا الدليل.
لمعرفة كيفية استخدام RICOH fi-8600 أو RICOH fi-7600، راجع دليل المشغل RICOH fi-8600/fi-8700/fi-8700S أو دليل المشغل RICOH Image Scanner fi-7600/fi-7700/fi-7700S لماسحة الصور.
نأمل أن يساعدك هذا الدليل على الاستفادة إلى أبعد الحدود من المنتج.

العلامات التجارية

Microsoft وWindows وWindows Server هي علامات تجارية مسجلة لصالح مجموعة شركات Microsoft.
PaperStream هي علامة تجارية مسجلة لصالح PFU Limited في اليابان.
أسماء الشركات والمنتجات الأخرى هي علامات تجارية مسجلة أو علامات تجارية لصالح الشركات المالكة.

الشركة المصنّعة

PFU Limited
YOKOHAMA i-MARK PLACE, 4-5 Minatomirai 4-chome, Nishi-ku, Yokohama-shi, Kanagawa
220-8567 Japan.

تاريخ الإصدار/جهة الإصدار

تاريخ الإصدار: أغسطس 2026
تم الإصدار من: PFU Limited
النموذج التنظيمي: P3740D
© 2017-2026 PFU Limited

معلومات الأمان

إن الدليل المرفق "احتياطات السلامة" يحتوي على معلومات هامة حول الاستخدام الصحيح والآمن لهذا المنتج.
تأكد أنك قرأت وفهمت هذا الدليل قبل استخدام الماسحة.

الاختصارات المستخدمة في هذا الدليل

فيما يلي أنظمة التشغيل والبرامج المذكورة في هذا الدليل.

الاسم	أنظمة التشغيل والبرامج
Windows® 10 Home (32-bit/64-bit) Windows® 10 Pro (32-bit/64-bit) Windows® 10 Enterprise (32-bit/64-bit)	Windows 10 (*1)

الاسم	أنظمة التشغيل والبرامج
Windows® 10 Education (32-bit/64-bit)	
Windows® 11 Home (64-bit) Windows® 11 Pro (64-bit) Windows® 11 Enterprise (64-bit) Windows® 11 Education (64-bit)	(1*) Windows 11
Windows Server® 2016 Standard (64-bit)	(1*) Windows Server 2016
Windows Server® 2019 Standard (64-bit)	(1*) Windows Server 2019
Windows Server® 2022 Standard (64-bit)	(1*) Windows Server 2022
Windows Server® 2025 Standard (64-bit)	(1*) Windows Server 2025
PaperStream IP (TWAIN) PaperStream IP (TWAIN x64) PaperStream IP (ISIS) fi-8000 Series	برنامج تشغيل PaperStream IP
RICOH fi-760PRB أداة الختم	أداة الختم
RICOH fi-8600 RICOH fi-7600	الماسحة
دليل المشغل RICOH fi-8600/fi-8700/fi-8700S دليل المشغل لماسحة الصور RICOH Image Scanner fi-7600/fi-7700/ fi-7700S	دليل المشغل

***1:**لا يوجد تمييز بين الإصدارات المختلفة الخاصة بأنظمة التشغيل الموضحة أعلاه، ويتم استخدام المصطلح العام "Windows".

الأسهم في هذا الدليل

تستخدم رموز سهم لليسار (←) لفصل الأيقونات أو خيارات القائمة التي يجب تحديدها بشكل متتابع.

مثال:انقر فوق قائمة [ابدأ] ← [لوحة التحكم].

أمثلة لقطات الشاشة في هذا الدليل

تمت طباعة لقطات الشاشة التابعة لمنتج Microsoft بترخيص من Microsoft Corporation.
قد تتغير أمثلة لقطات الشاشة في هذا الدليل دون سابق إنذار وذلك لصالح تطوير المنتج.
إذا كانت الشاشة المعروضة الفعلية تختلف عن الأمثلة الموجودة في هذا الدليل، قم بتشغيل الماسحة حسب ما يظهر فعلياً على الشاشة لديك مستعيناً بدليل المستخدم الخاص بتطبيق الماسحة الذي تستخدمه.
أمثلة الشاشة المستخدمة في هذا الدليل خاصة ببرنامج التشغيل PaperStream IP.
لقطات الشاشة المستخدمة في هذا الدليل خاصة بـ Windows 10. قد تختلف العمليات والنوافذ الفعلية حسب نظام التشغيل. لاحظ أيضًا أنه قد تختلف العمليات والشاشات عن هذا الدليل بعد تحديث برنامج تطبيق الماسحة. في هذه الحالة، راجع الدليل المرفق بجانب تحديث البرنامج.

الإنذار

- قد تتغير محتويات هذا الدليل دون سابق إنذار.
- لا تتحمل PFU Limited أي مسؤولية عن الأضرار التبعية أو العرضية التي تنشأ عن استخدام هذا المنتج، وأية مطالبات من قبل طرف ثالث.
- يحظر نسخ محتويات هذا الدليل، بالكامل أو جزء منه، وتطبيقات الماسحة بموجب قانون حقوق الطبع والنشر.

التجهيزات

فحص محتويات العلبة

افحص محتويات العلبة المضمنة في صندوق علبة أداة الختم للتأكد من تضمين كل العناصر في العلبة.
إذا كان أي شيء مفقودًا أو تالفًا، فتواصل مع الموزع/التاجر الذي اشتريت منه هذا المنتج.
استخدم هذا المنتج والملحقات بعناية.

أسماء أجزاء المكونات

دون الماسحة

- **الجزء الأمامي**

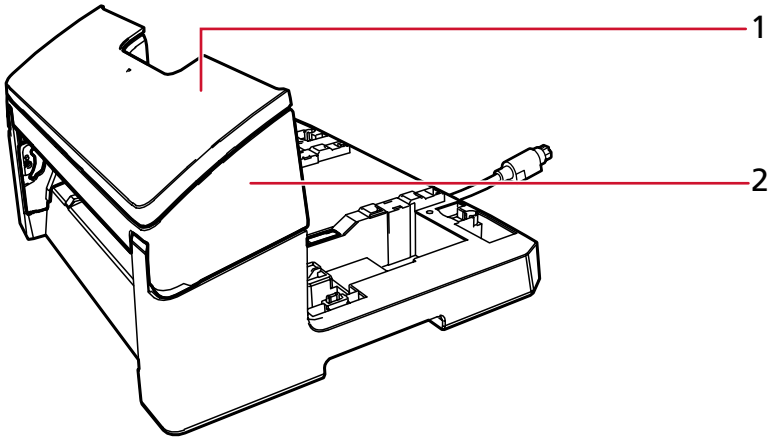

1 غطاء خرطوشة الطباعة

2 قسم الطباعة (غطاء أداة الختم)

- **الجزء الخلفي**

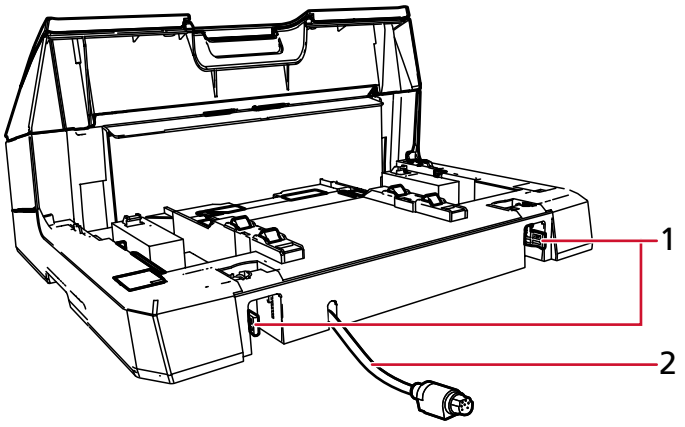

1 القفل

2 كابل خارجي

بالماسحة

- **الجزء الأمامي**

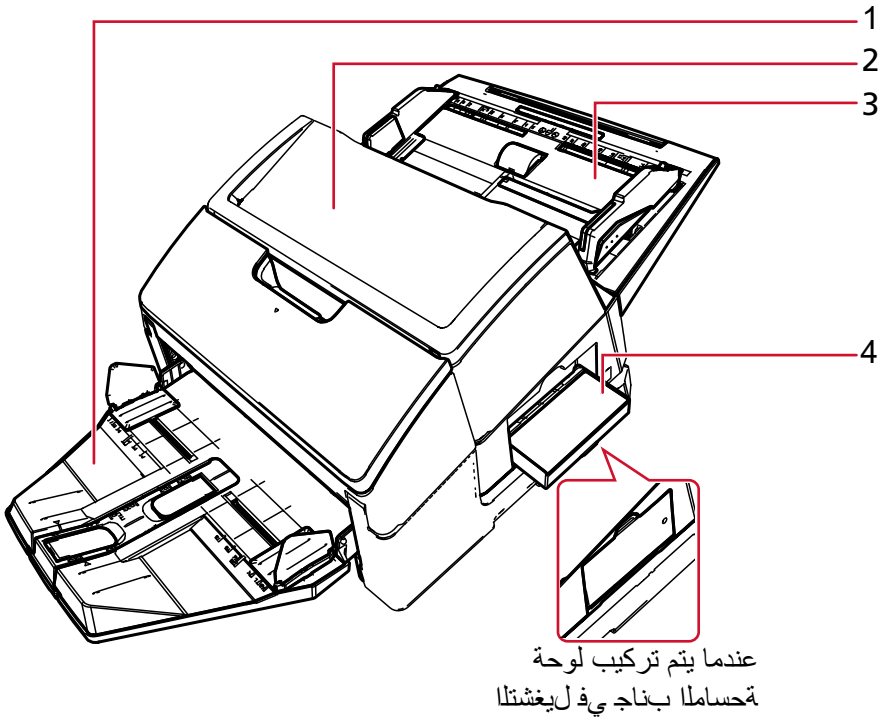

1 المعبئ

2 (وحدة تغذية المستندات التلقائية) ADF

3 حامل الورق ADF (الملقم)

4 لوحة التشغيل

- **الجزء الخلفي**

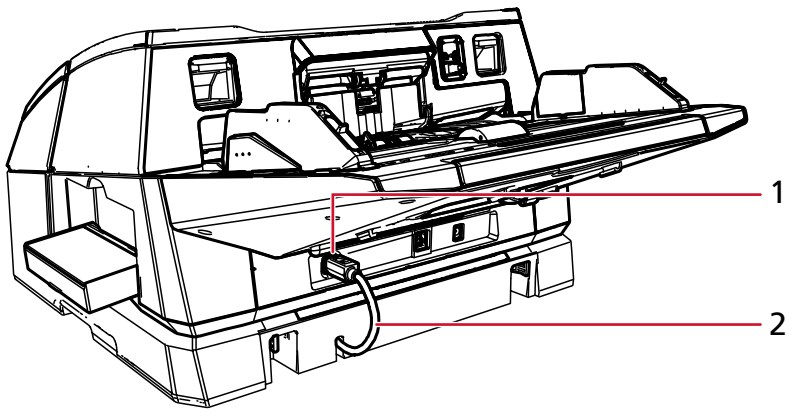

1 موصل خارجي

2 كابل خارجي

الجزء الداخلي لأداة الختم

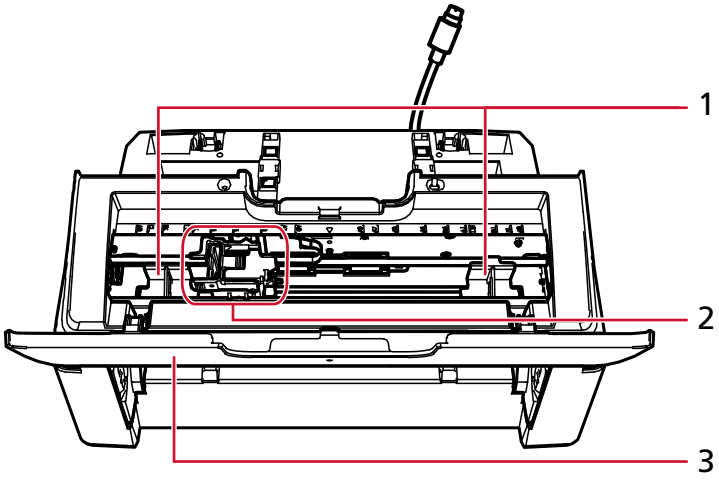

1 دليل الورق

2 حامل خرطوشة الطباعة

3 غطاء خرطوشة الطباعة

تثبيت أداة الختم

قم بتثبيت أداة الختم على النحو التالي.

1 أوقف تشغيل الماسحة وافصل كابل الطاقة.

2 قم بإزالة المعبئ من الماسحة.

a تحقق أن المعبئ في الوضع السفلي.

يمكنك خفض وضع المعبئ عن طريق إمالته لأعلى قليلاً.

b أمسك بمركز (1) المعبئ وقم بثنيه قليلاً لإزالة الجانب الأيمن (2) للمعبئ من الفتحة في اتجاه السهم.

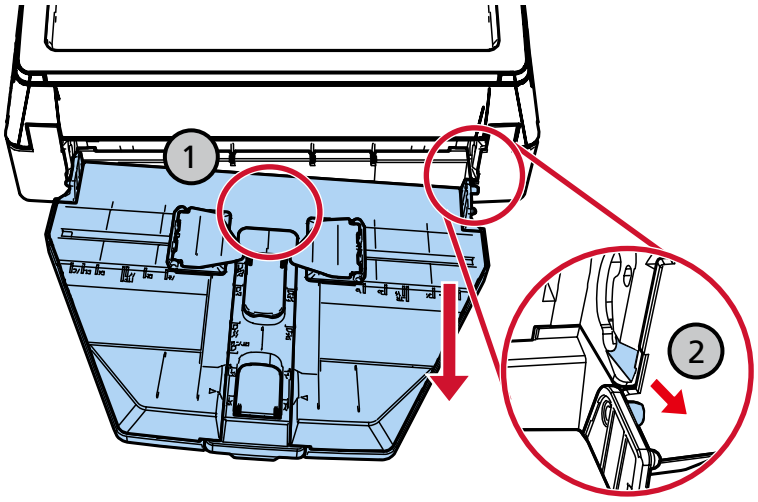

انتباه

- تأكد من أن تقوم بإزالة المعبئ قبل تثبيت أداة الختم.
- لا تسحب بقوة، حيث أن ذلك قد يتلف المعبئ.

3 قم بإرفاق مرشد المرفق بالماسحة.

a تأكد أن اتجاه مرشد المرفق هو نفس الاتجاه الموضح في الشكل التالي.

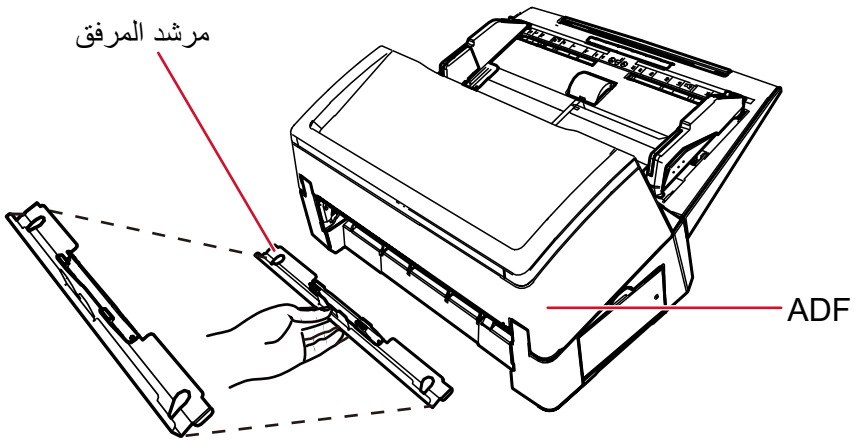

b افحص الماسحة من الأسفل للتحقق من وضع القضيب.

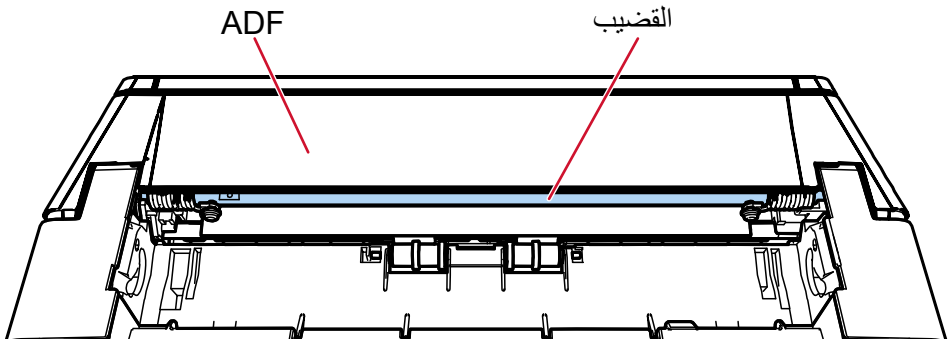

c قم بمحاذاة مرشد المرفق مع القضيب.

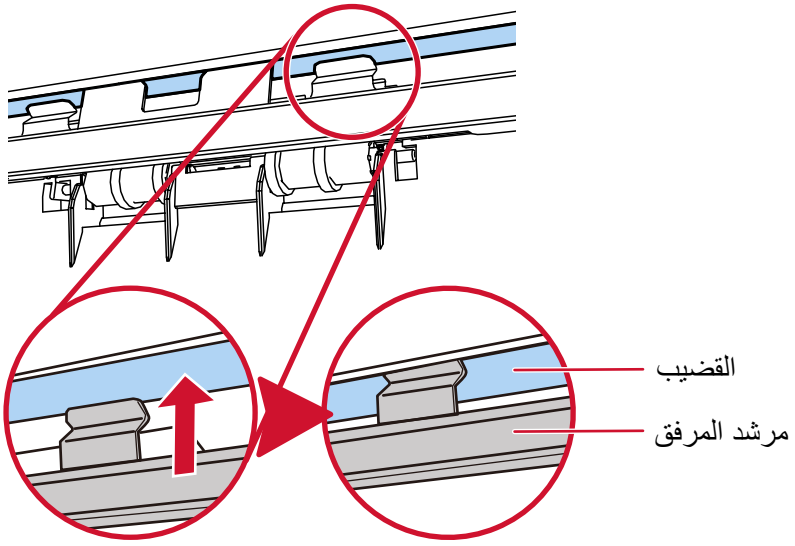

d ارفع مرشد المرفق من الأسفل لربطه.

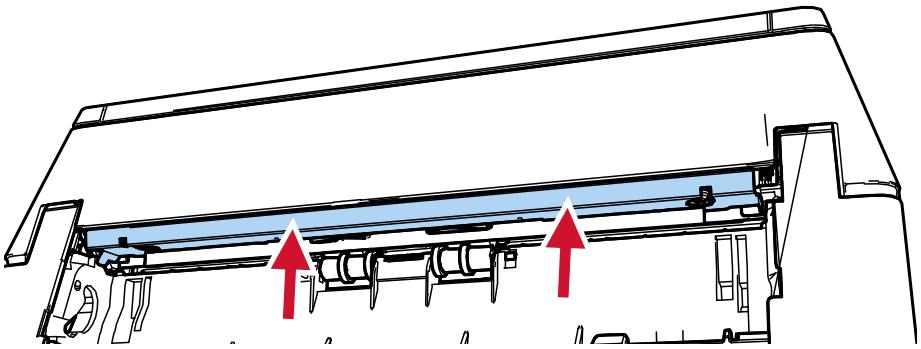

انتباه

قم بتأكيد ما يلي بعد إرفاق مرشد المرفق.

- مرشد المرفق غير مائل.
- مرشد المرفق مثبت في الماسحة الضوئية وغير متدلّ.

جيد: مرشد المرفق مثبت بشكل صحيح.

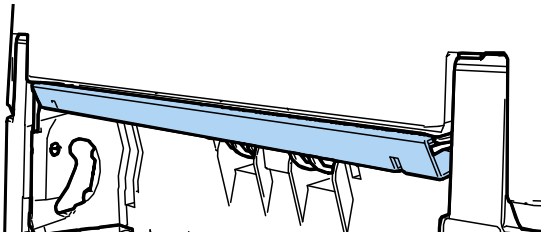

سيء: مرشد المرفق مائل.

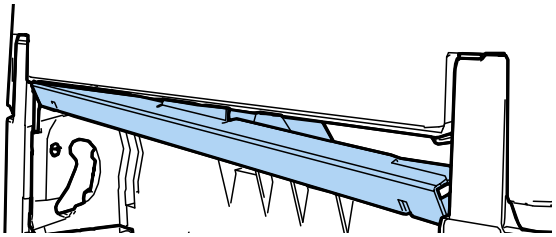

سيء: دليل التثبيت بارز للخارج.

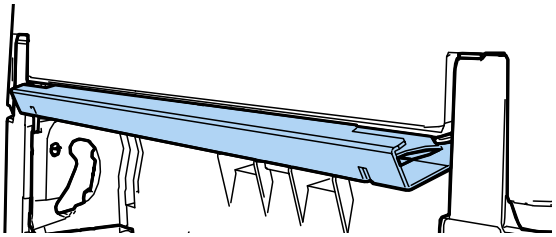

تلميح

لإزالة مرشد المرفق، اضغط بأصابعك على مرشد المرفق واسحبه لأسفل.

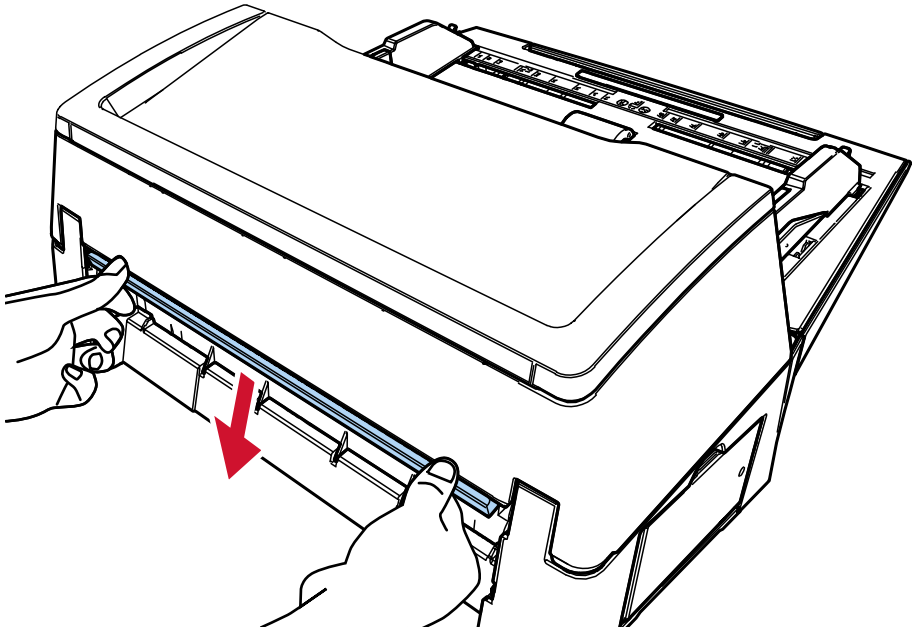

4 قم بتثبيت أداة الختم بالماسحة.

ثبّت الماسحة فوق الجانب الخلفي من أداة الختم واخفضه برفق على قاعدة أداة الختم حتى يلائم موضعه.

تأكد من عدم وجود فجوة بين أداة الختم والماسح الضوئي.

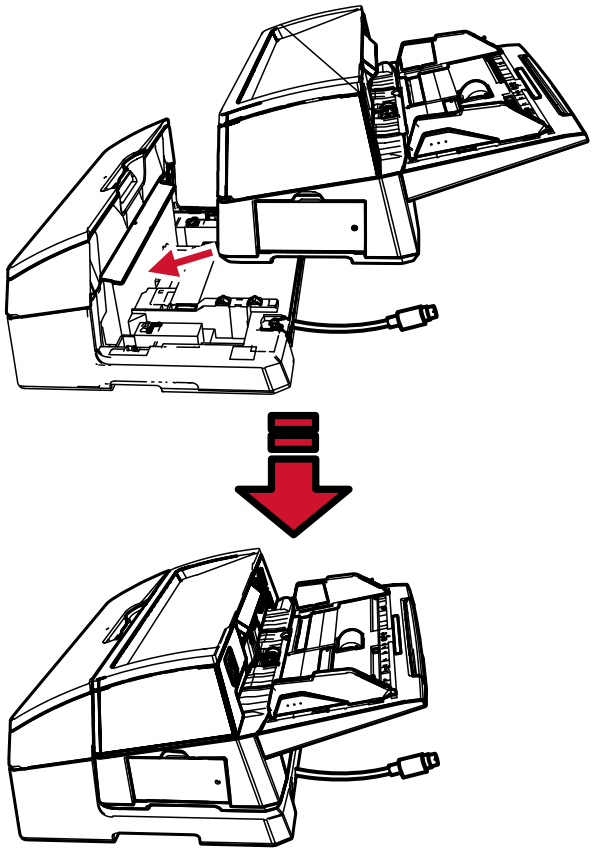

انتباه

انتبه ألا تعلق أصابعك أو الكابل الخارجي.

5 **ارفع الأقفال (قفلين على الجانب الخلفي).**

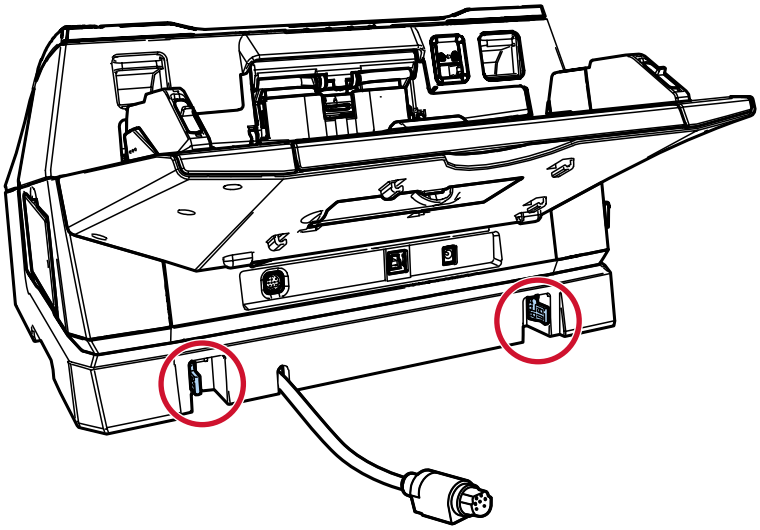

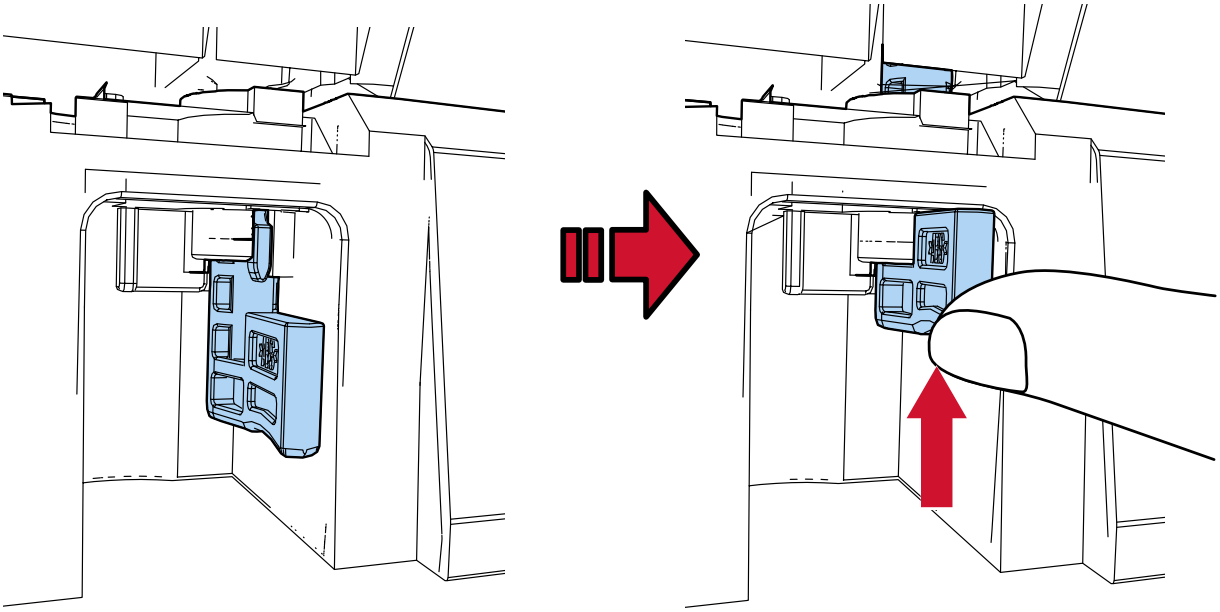

6 **حوّل الأقفال (قفلين على الجانب الخلفي) إلى الداخل.**

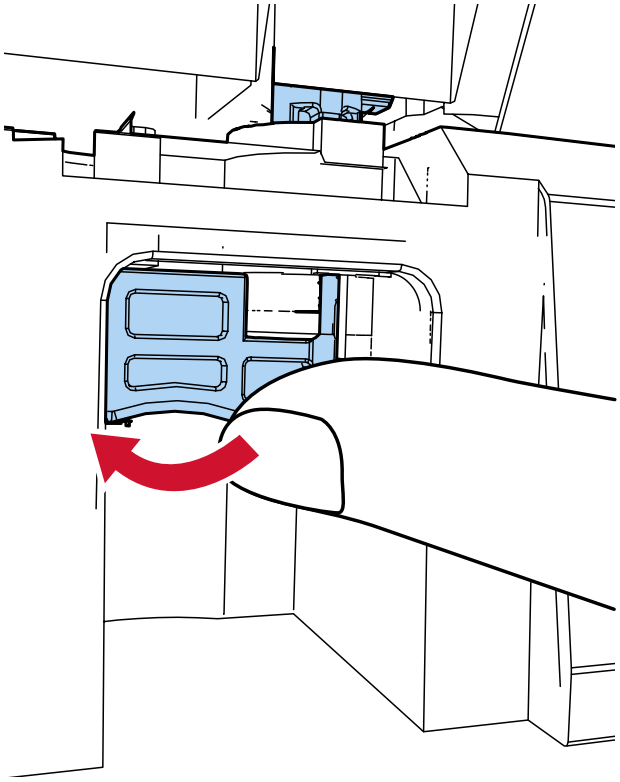

7 **قم بتوصيل الكابل الخارجي بالموصل الخارجي الموجود خلف الماسحة.**

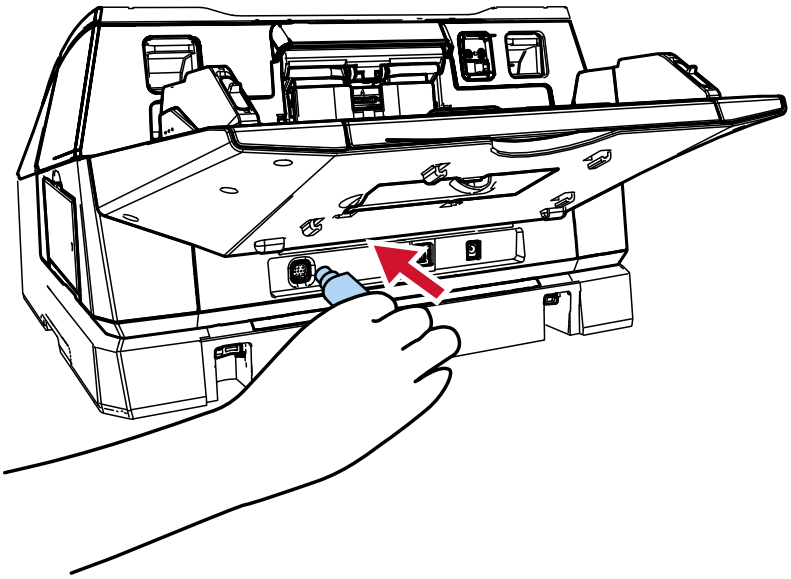

انتباه

إذا لم يكن الكابل الخارجي متصلاً، لا تعمل أداة الختم. سيتسبب مسح المستندات دون توصيل الكابل في حدوث حالات تزاحم الورق.

8 **قم بتثبيت المعبئ (الذي تمت إزالته في الخطوة 2) بالجانب الأمامي لأداة الختم.**

a أدخل الجزء البارز الموجود على الجانب الأيمن للمعبئ في الفتحة ① ثم قم بدفع الجانب الأيسر للمعبئ بطول الفتحة ② في اتجاه السهم.

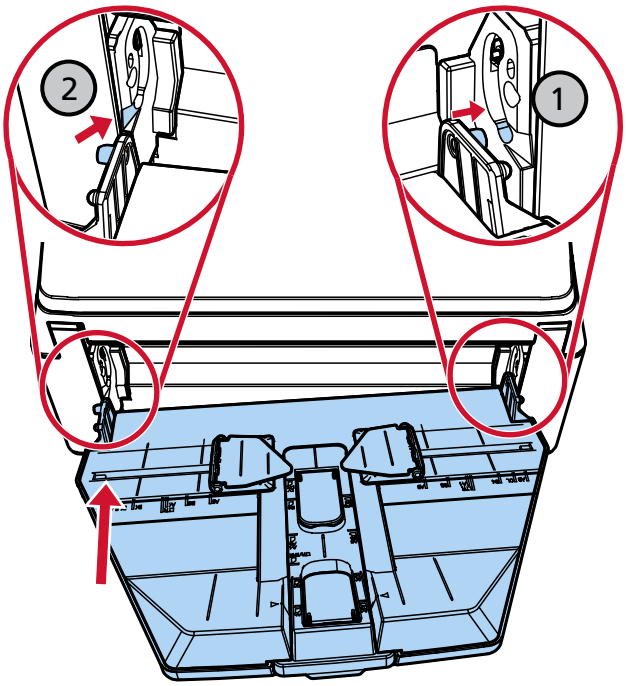

9 صِل كابل الطاقة.

انتباه

لا تحرّك الماسحة مع تثبيت أداة الختم.
قد تتلف أداة الختم.

تثبيت خرطوشة الطباعة

قم بتثبيت خرطوشة الطباعة على النحو التالي.

انتباه

عند تثبيت خرطوشة الطباعة، تأكد من أنك تقوم بتثبيتها بالاتجاه الصحيح.

1. **قم بإيقاف تشغيل الماسحة.**
2. **قم بفتح غطاء خرطوشة الطباعة.**

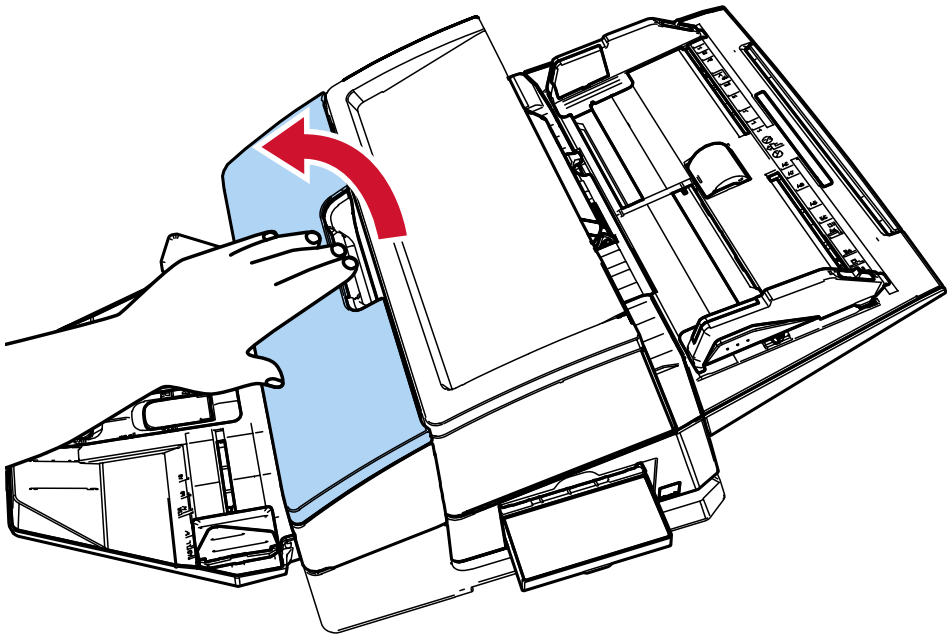

3. **عند شراء أداة الختم وتثبيت خرطوشة الطباعة لأول مرة، أزِل الشريط الذي يثبت حامل خرطوشة الطباعة وأدلة الورق.**
4. **اضغط على أذرع حامل خرطوشة الطباعة واخفضها باستخدام أصابعك كما هو موضح أدناه لرفع الأذرع على الطرف الآخر.**

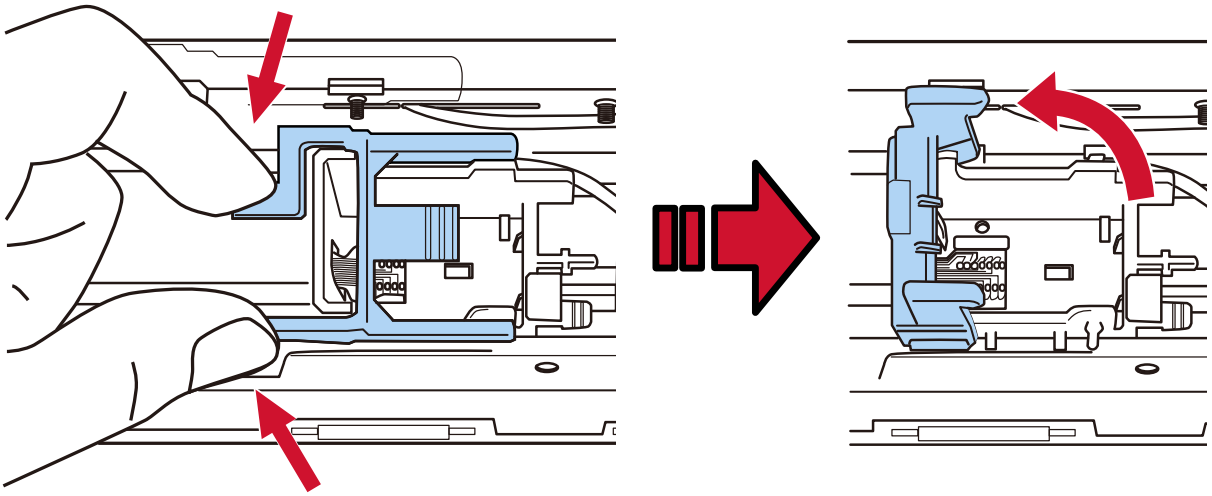

5 أخرج خرطوشة الطباعة من الحقيبة.

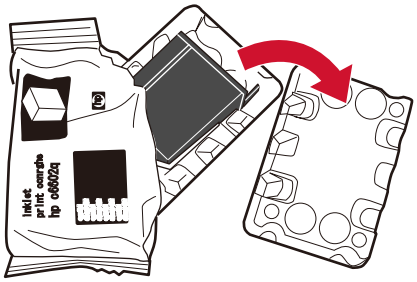

6 قم بإزالة شريط الحماية على خرطوشة الطباعة.

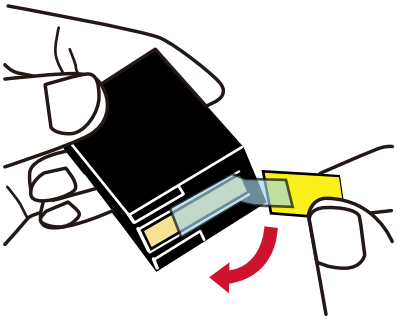

انتباه

- لا تضع الشريط مجددًا.
- احرص على ألا تلمس رأس الطباعة بخرطوشة الطباعة (قسم الاتصال (A) ولوحة الأفواه (B)) يديك. قد تكون الطباعة معطلة.

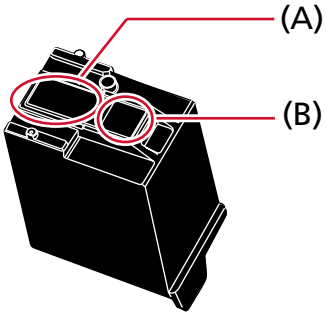

7 باستخدام الشريط (C) مواجهًا الجانب الأيمن، ضع خرطوشة الحبر في الحامل.

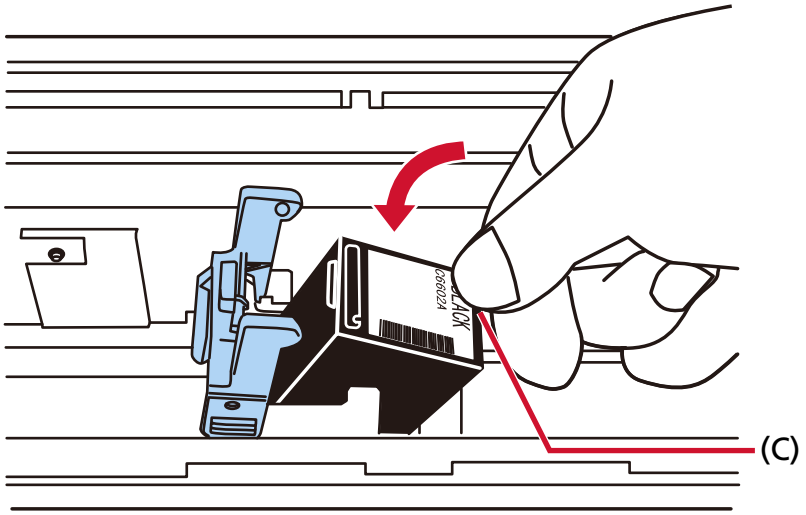

انتباه

احرص على ألا تسمح بأن تعلق خرطوشة الطباعة في فيلم دائرة الطباعة (C) لتجنب تلف الفيلم.

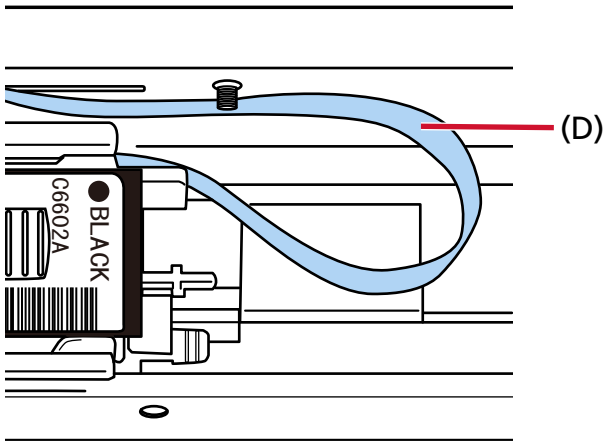

8 أنزل ذراع حامل خرطوشة الطباعة برفق حتى يثبُت وعيّن خرطوشة الطباعة في موضعها.

تأكد من أن المسامير (E) موجودة على ترباس الذراع على خرطوشة الطباعة بإحكام.

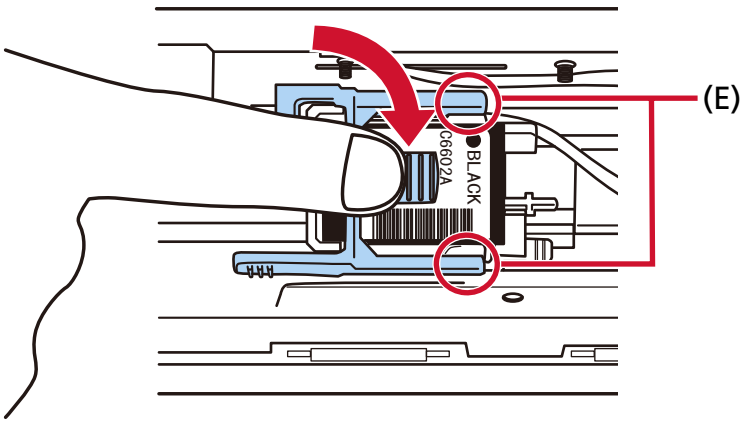

9 **حرّك حامل خرطوشة الطباعة إلى الموضع المناسب حيث ستتم الطباعة.**

← تعيين الموضع حيث ستتم الطباعة (24 صفحة)

10 **قم بإغلاق غطاء خرطوشة الطباعة.**

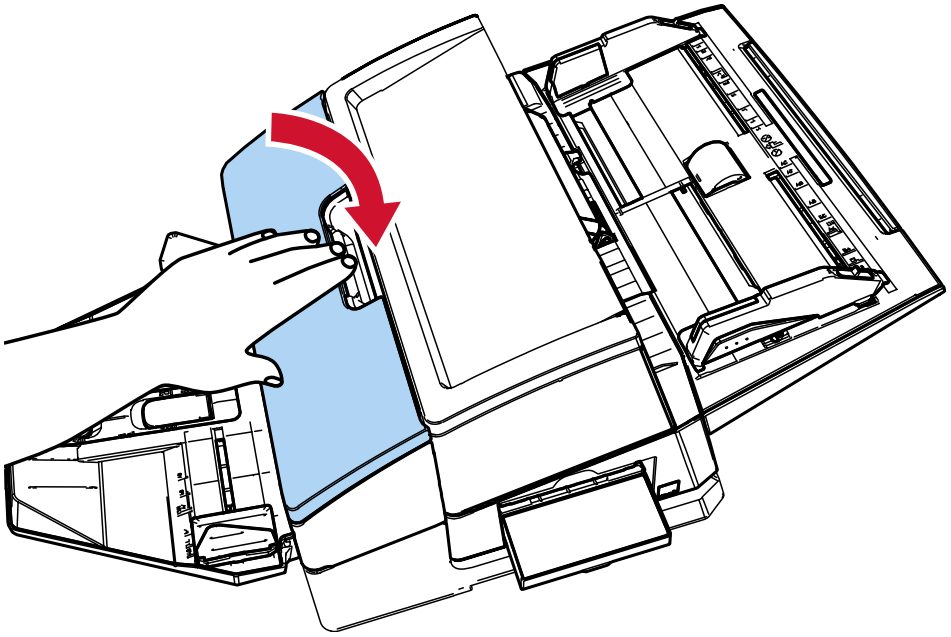

انتباه

عندما لا تستخدم أداة الختم لمدة طويلة، قم بإزالة خرطوشة الطباعة.

سيتم استهلاك الحبر في كل مرة يتم تشغيل الماسحة فيها حتى لو لم يتم إجراء الطباعة.

اختبار طباعة

بعد تثبيت خرطوشة الطباعة، تحقق مما إذا كانت عملية الطباعة تعمل بشكل طبيعي.

تلميح

لمعرفة التفاصيل حول لوحة التشغيل، راجع دليل مشغّل الماسحة لديك.

1 **اضغط زر [Power] الموجود في لوحة التشغيل في الماسحة.**

للطراز fi-8600 (مثال)

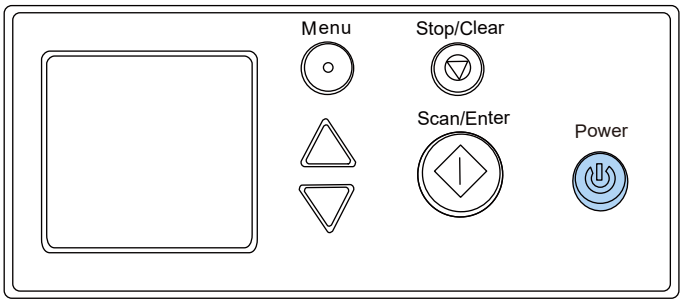

يتم عرض شاشة [جاهز] على LCD.

2 **قم بتحميل المستندات الفارغة في الماسحة.**

حمّل مستندًا واحدًا أو أكثر.

استخدم ورقًا فارغًا بحجم A3 أو Double Letter.

إذا كان مقاس الورق أصغر من A4 أو Letter، قد لا تتم الطباعة بنجاح.

3 **تأكد من أن حامل خرطوشة الطباعة مثبت في إطار عرض المستند.**

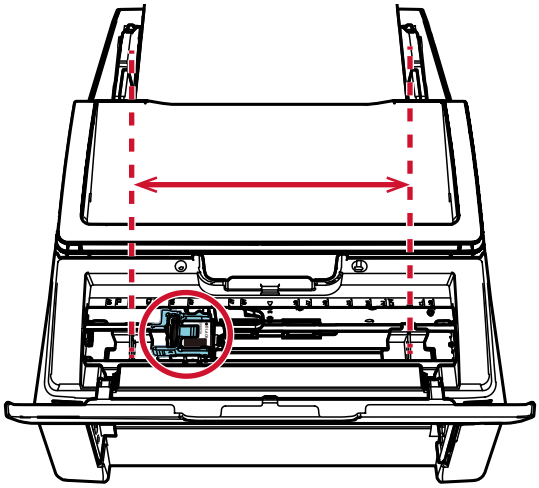

4 **اضغط على زر [Menu].**

يتم عرض شاشة [قائمة الإعدادات] على LCD.

5 **اضغط على زر [△]/زر [▽] وحدد [3:اختبار طباعة]، ومن ثم اضغط على زر [Scan/Enter].**

يتم عرض [عدد الأوراق الممسوحة ضوئيا] على LCD.

انتباه

إذا كانت أداة الختم مفصولة أو غير متصلة بشكل صحيح، يتم عرض [لا يمكن استخدام هذه الوظيفة لأن أداة الختم غير متصلة.] على LCD.

6 **اضغط على زر [△]/زر [▽] وحدد [1:ورقة واحدة فقط] أو [2:أوراق متعددة]، ومن ثم اضغط على زر [Scan/Enter] للتأكيد.**

عند تحديد [2:أوراق متعددة]، يتم إجراء الطباعة لكل الورق الموجود في الماسحة.

يتم عرض شاشة [نمط الطباعة] على LCD.

7 **اضغط على زر [△]/زر [▽] وحدد نمط الطباعة، ومن ثم اضغط على زر [Scan/Enter].**

لمعرفة التفاصيل حول أنماط الطباعة، راجع أنماط الطباعة والنتائج (22 صفحة).

يتم عرض شاشة [اختبار طباعة] على LCD.

8 **اضغط على زر [△]/زر [▽] وحدد [1:نعم]، ومن ثم اضغط على زر [Scan/Enter].**

يتم تلقيم الأوراق الفارغة في الماسحة، وستطبع أداة الختم نمط طباعة وتترك فجوة قدرها 5 مم (بتفاوت قدره 4 مم للداخل أو للخارج) من الحافة لكل مستند.

انتباه

لا تحرك أداة الختم أو تقم بهزها أثناء الطباعة.
قد تكون الطباعة معطلة.

9 **لإنهاء اختبار الطباعة، اضغط على زر [Power] على لوحة التشغيل للماسحة لإيقاف تشغيل طاقة الماسحة.**

أنماط الطباعة والنتائج

- **نمط الطباعة**

النمط 1 (أفقي):

00000000`_^[¥]ABCDEFGHIJKLMNOPQRSTUVWXYZ

النمط 2 (أفقي):

abcdefghijklmnopqrstuvwxyz{|}¯00000000

النمط 3 (أفقي):

00000000@?<=>;:0123456789/.-,+*()'&%$#"!

النمط 4 (رأسي):

00000000`_^[¥]ABCDEFGHIJKLMNOPQRSTUVWXYZ

النمط 5 (رأسي):

abcdefghijklmnopqrstuvwxyz{|}¯00000000

النمط 6 (رأسي):

!"#$%&'()*+,-./0123456789:;<=>?@00000000

تلميح

الجزء الترقيمي "00000000" يزداد بمعدل زيادة واحد، بدءاً من 0 (صفر).

مثال

إذا قمت بتحديد [2:أوراق متعددة] و[النمط 1] وتحميل ثلاثة مستندات فارغة وتشغيل اختبار طباعة، فإن النتائج على كل ورقة ستكون على النحو التالي:

الورقة الأولى: 00000000`_^[¥]ABCDEFGHIJKLMNOPQRSTUVWXYZ

الورقة الثانية: 00000001`_^[¥]ABCDEFGHIJKLMNOPQRSTUVWXYZ

الورقة الثالثة: 00000002`_^[¥]ABCDEFGHIJKLMNOPQRSTUVWXYZ

- **نمط الطباعة والنتيجة**

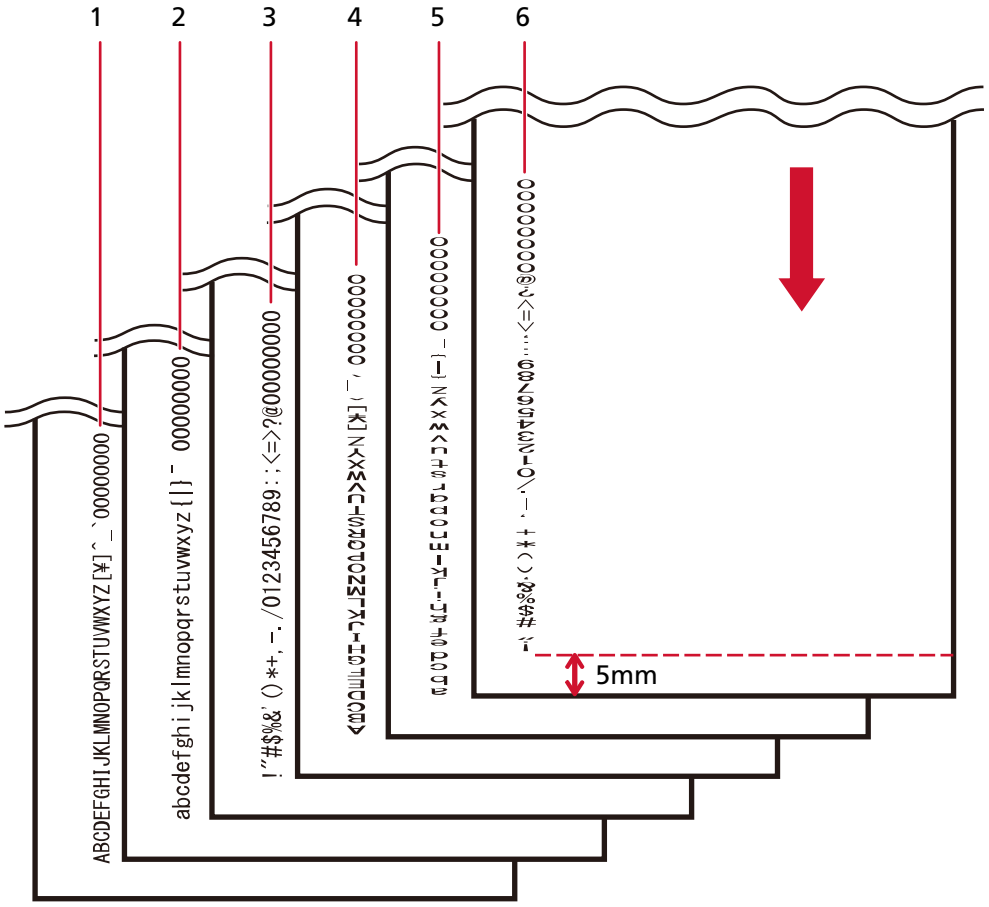

↓: اتجاه التلقيم للمستندات الفارغة

تعيين الموضع حيث ستتم الطباعة

عيّن الموضع حيث ستتم الطباعة على النحو التالي.

1. **قم بفتح غطاء خرطوشة الطباعة.**
2. **حرّك حامل خرطوشة الطباعة إلى الموضع المناسب حيث ستتم الطباعة.**
   a. **قم بتمرير حامل خرطوشة الطباعة إلى الجزء الأيمن أو الأيسر في إطار عرض المستند.**
   b. **استخدم علامات مقاس المستند (A) داخل أداة الختم كدليل وقم بمحاذاة الجزء (B) من حامل خرطوشة الطباعة مع الموضع حيث تريد الطباعة.**

إذا كان دليل الورق موجودًا في الموضع حيث تريد الطباعة، راجع الطباعة بالقرب من حافة المستندات التي تكون أعرض من المستندات بمقاس A6 عمودي (27 صفحة) لتحريكه.

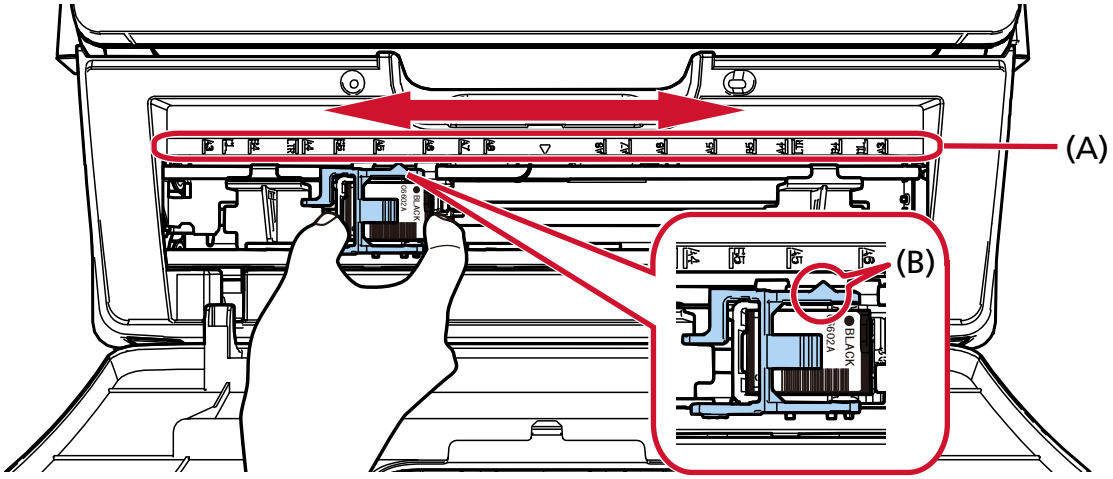

انتباه

عند الطباعة بالقرب من حافة المستند، قد تحدث الطباعة خارج نطاق المستند لذا عيّن موضع خرطوشة الطباعة بعناية.

تلميح

قم بتحميل المستند الفعلي في الماسحة وتأكد أن حامل خرطوشة الطباعة يقع ضمن نطاق عرض المستند.

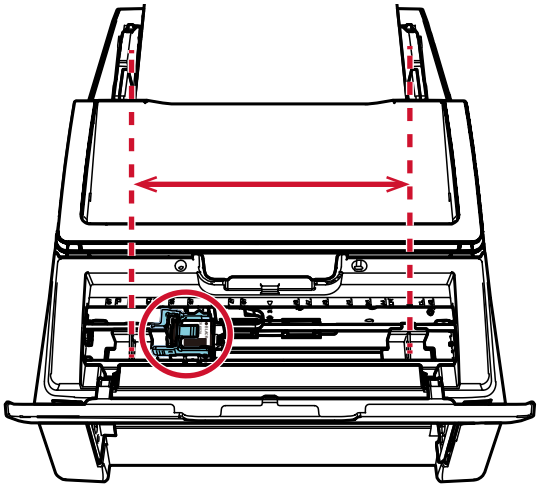

استخدام أدلة الورق

عندما تكون المستندات بحواف مجعدة مثل الشكل الوارد أدناه، استخدم أدلة الورق لمنح حالات تزاحم الورق.

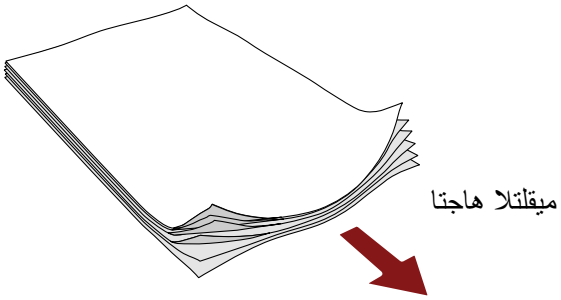

حرّك أدلة الورق إلى المواضع حيث يمكن لحواف المستندات اجتيازها على النحو التالي.

1. **قم بتحميل المستندات في الماسحة.**
2. **قم بفتح غطاء خرطوشة الطباعة.**
3. **قم بتمرير أدلة الورق (A) إلى المواضع حيث يمكن لحواف المستندات اجتيازها.**
   استخدم علامات مقاس المستند (B) داخل أداة الختم كدليل عند تحديد موضع أدلة الورق.
   مثال: بالنسبة إلى المستندات بمقاس A4

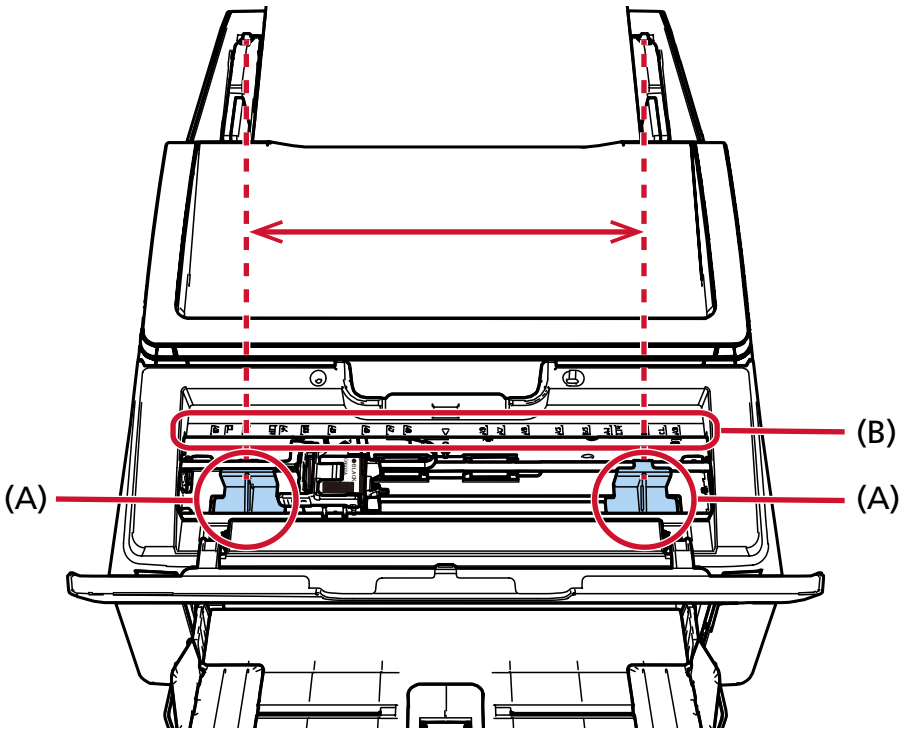

انتباه

احرص على ألا تسمح لأدلة الورق بلمس فيلم دائرة الطباعة (C) لتجنب تلف الفيلم.

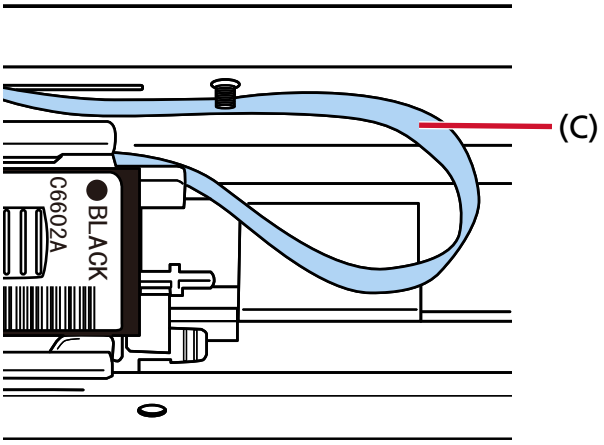

الطباعة بالقرب من حافة المستندات التي تكون أعرض من المستندات بمقاس A6 عمودي

حرّك دليل الورق للطباعة بالقرب من حافة المستندات التي تكون أعرض من المستندات بمقاس A6 عمودي.

1 **أزِل دليل الورق من الموضع حيث تريد الطباعة.**

إزالة أدلة الورق (28 صفحة)

2 **قم بتثبيت دليل الورق في المساحة المتوفرة (A) بالقرب من المركز وقم بتمرير حامل خرطوشة الطباعة إلى الحافة (B).**

تثبيت أدلة الورق (28 صفحة)

لطباعة الحافة اليمنى

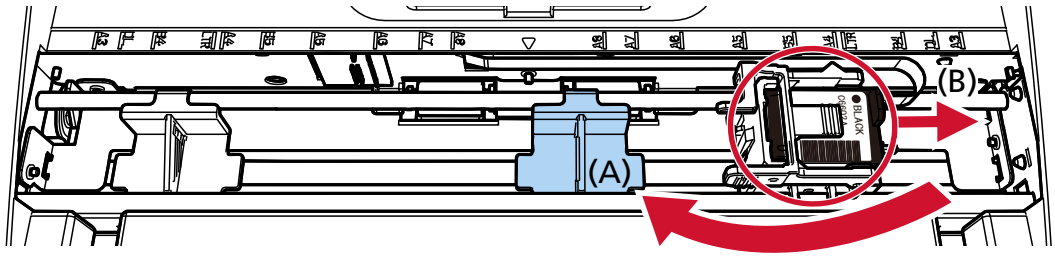

لطباعة الحافة اليسرى

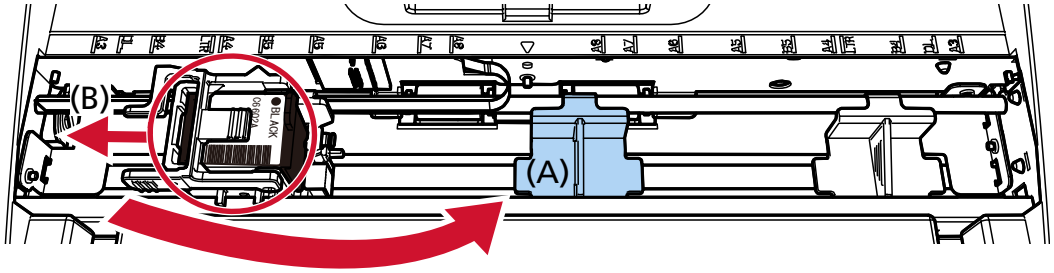

3 **اضبط موضع حامل خرطوشة الطباعة.**

تعيين الموضع حيث ستتم الطباعة (24 صفحة)

إزالة أدلة الورق

1 **لإزالة أدلة الورق، اضغط على دليل الورق بأصابعك واسحبه.**

إذا كان من الصعب إزالته، قم بتحويل دليل الورق إلى فتح الإمساك في (A) واسحبه.

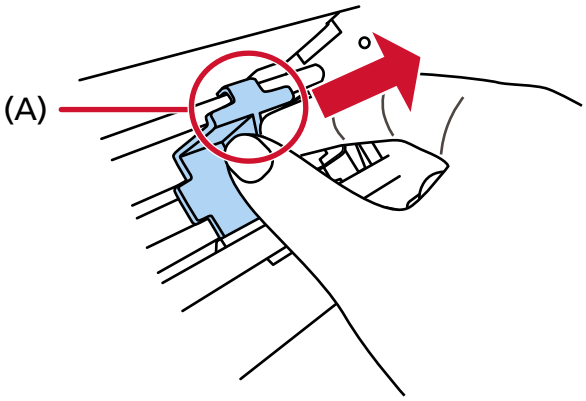

تثبيت أدلة الورق

1 **قم بتثبيت دليل الورق في موضعه.**

تأكد من أن دليل الورق أسفل الإطار المعدني (A).

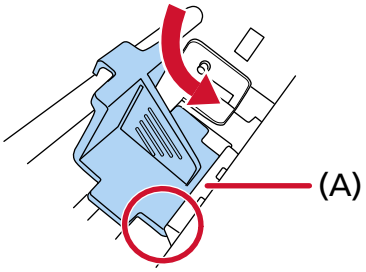

2 **ادفع لأسفل الجزء (B) لدليل الورق حتى يناسب موضعه جيدًا.**

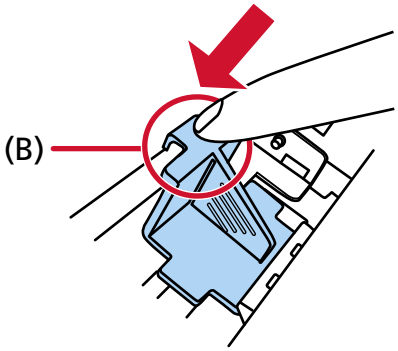

إعدادات أداة الختم

يمكنك ضبط الإعدادات لأداة الختم في برنامج تشغيل الماسحة.
لمعرفة التفاصيل حول كيفية ضبط الإعدادات، راجع مساعدة برنامج تشغيل الماسحة.

- **PaperStream IP (TWAIN) (مثال)**

اعرض مربع الحوار المتقدم واضبط الإعدادات في [أداة الختم] من [أداة الختم].



استبدال خرطوشة الطباعة

خرطوشة الطباعة هي مستهلك.
قم باستبدال خرطوشة الطباعة على النحو التالي.

انتباه

عندما تظهر الرسالة التالية، قم باستبدال خرطوشة الطباعة في أقرب وقت ممكن.
إذا واصلت الطباعة بدون استبدال الخرطوشة، سوف تصبح مخرجات الطباعة باهتة.

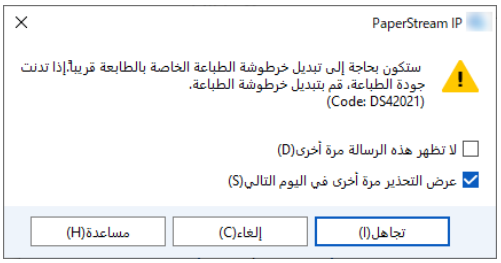

للحصول على المعلومات حول خرطوشة الطباعة، تواصل مع الموزع/التاجر الذي اشتريت منه هذا المنتج.

1. **قم بإيقاف تشغيل الماسحة.**
2. **قم بفتح غطاء خرطوشة الطباعة.**

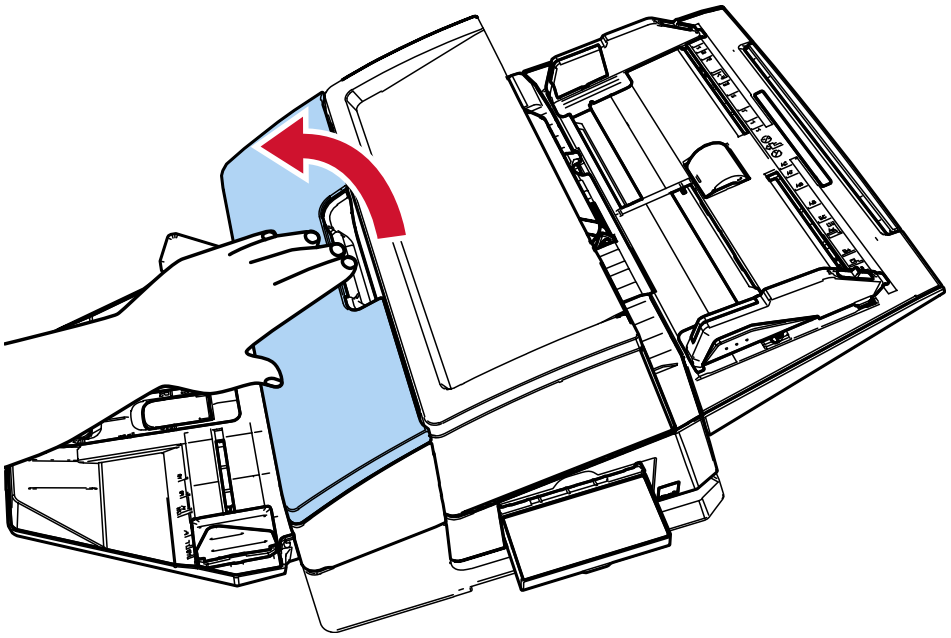

3 اضغط على أذرع حامل خرطوشة الطباعة واخفضها باستخدام أصابعك كما هو موضح أدناه لرفع الأذرع على الطرف الآخر.

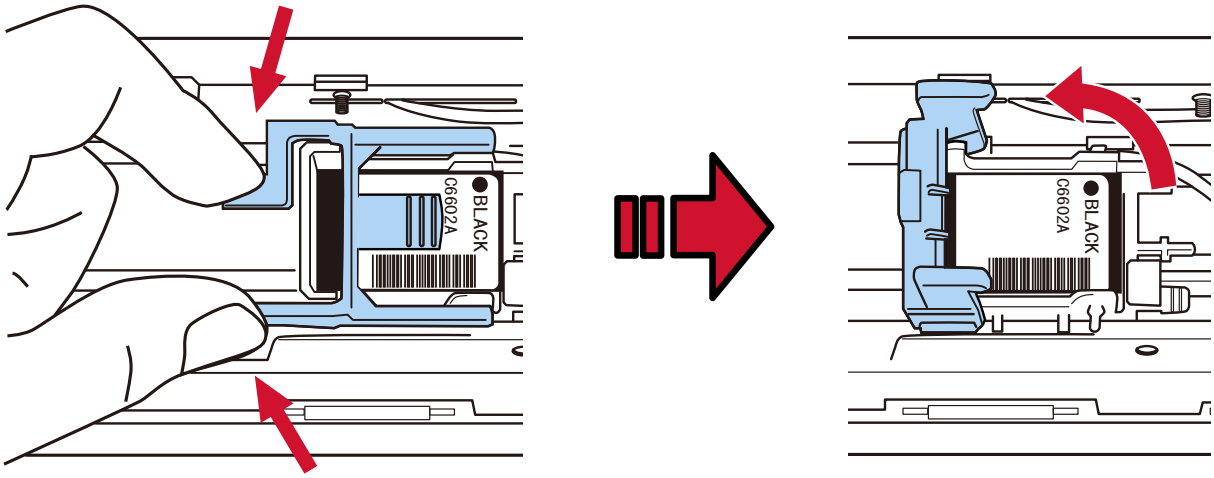

4 اضغط على خرطوشة الطباعة القديمة وأزِلها باستخدام أصابعك.

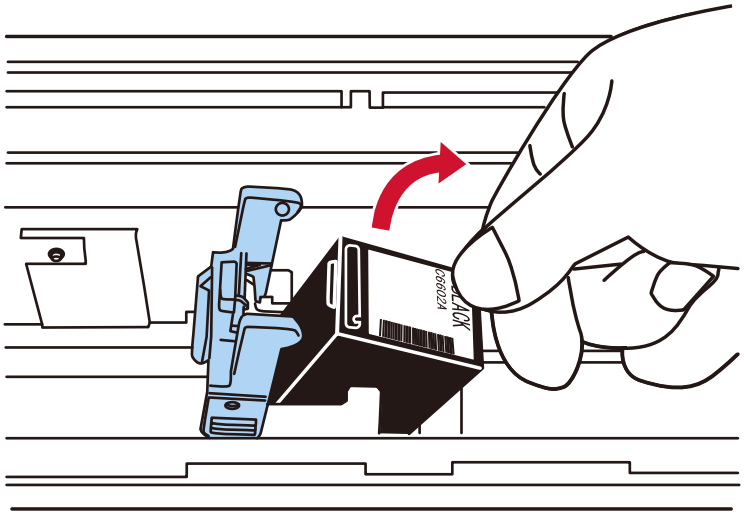

5 أعد تثبيت خرطوشة الطباعة الجديدة.

راجع الخطوات 5 إلى 10 في تثبيت خرطوشة الطباعة (17 صفحة)

انتباه

عند تثبيت خرطوشة الطباعة، تأكد من أنك تقوم بتثبيتها بالاتجاه الصحيح.

6 تأكد من توصيل الماسحة بجهاز الكمبيوتر، ثم شغّل الماسحة.

لمعرفة التفاصيل حول كيفية توصيل الماسحة بجهاز الكمبيوتر، راجع دليل مشغّل الماسحة لديك.

7 أعِد تعيين عدّاد الحبر على النحو التالي.

انتباه

تأكد من إعادة تعيين عدّاد الحبر بعد استبدال خرطوشة الطباعة.

استخدم Software Operation Panel لإعادة ضبط عداد الحبر.

لمعرفة التفاصيل حول Software Operation Panel، راجع دليل مشغّل الماسحة لديك.

a اعرض نافذة [Software Operation Panel].

Windows 10/Windows Server 2016/Windows Server 2019/Windows Server 2022

انقر فوق قائمة [ابدأ] ← [Software Operation Panel] ← [fi Series].

Windows 11/Windows Server 2025

انقر فوق قائمة [ابدأ] ← [كل التطبيقات] ← [Software Operation Panel] ← [fi Series].

b انقر فوق [ضبط الجهاز] من القائمة، ومن ثم انقر فوق زر [إلغاء] من [كمية الحبر المتبقية].

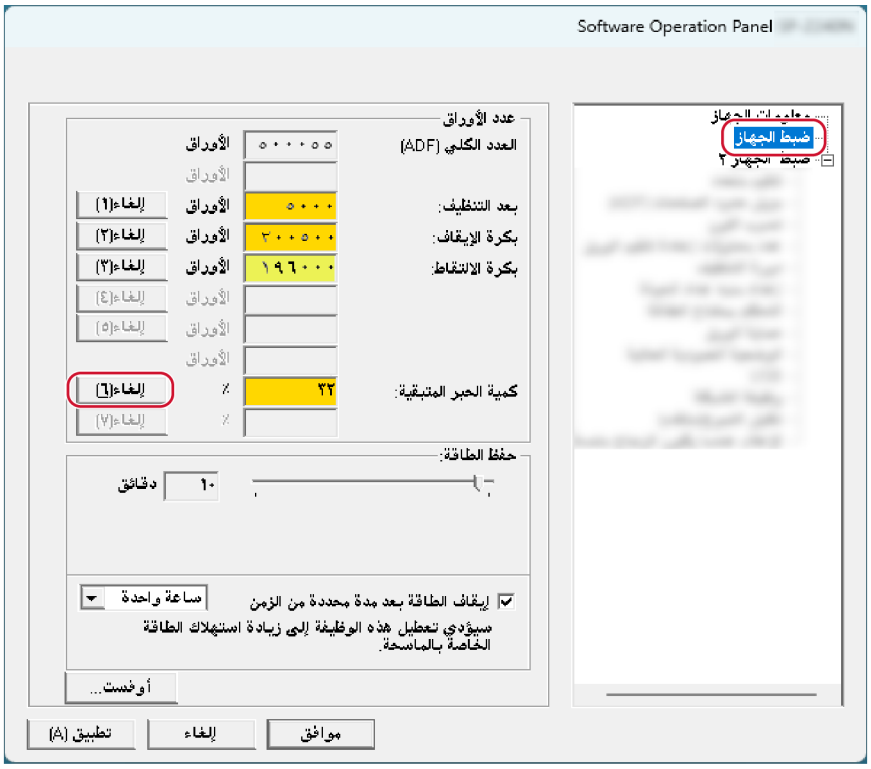

تم تعيين قيمة العداد على 100.

c انقر فوق زر [موافق].

d تظهر رسالة تطلب منك تطبيق التغييرات على Software Operation Panel. انقر فوق زر [موافق].

تغلق نافذة [Software Operation Panel]، ويتم مسح عدّاد الحبر.

انتباه

عندما لا تستخدم أداة الختم لمدة طويلة، قم بإزالة خرطوشة الطباعة.

سيتم استهلاك الحبر في كل مرة يتم تشغيل الماسحة فيها حتى لو لم يتم إجراء الطباعة.

إزالة المستندات المحشورة

عندما يحدث انحشار أوراق، قم بإزالة المستند في الإجراء التالي.

انتباه

لا تستخدم القوة لسحب المستندات المحشورة، وتأكد من فتح قسم الطباعة أولاً، قبل فتح وحدة تغذية المستندات التلقائية ADF.

1. **قم بإزالة كافة المستندات من حامل الورق (الملقم) ADF.**
2. **قم بفتح قسم الطباعة (غطاء أداة الختم).**

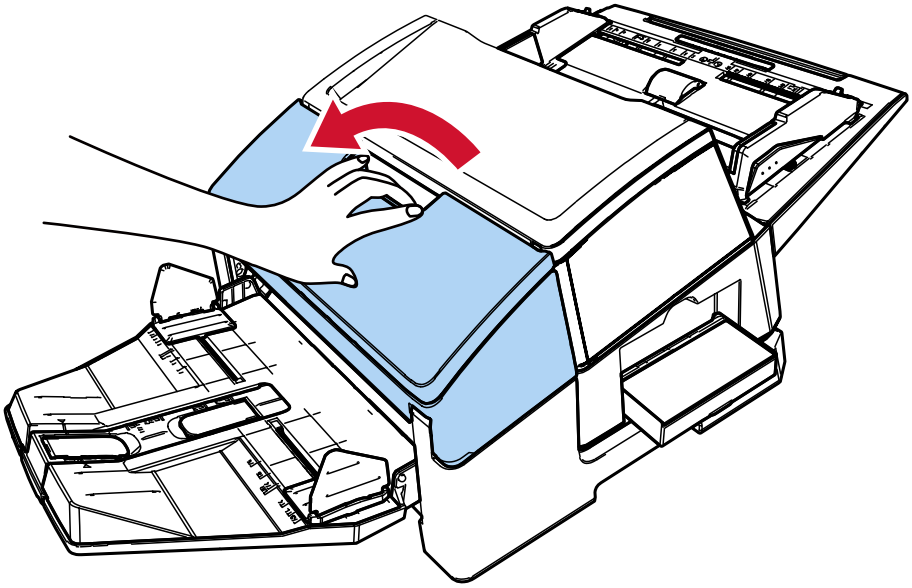

3. **افتح وحدة تغذية المستندات التلقائية ADF.**

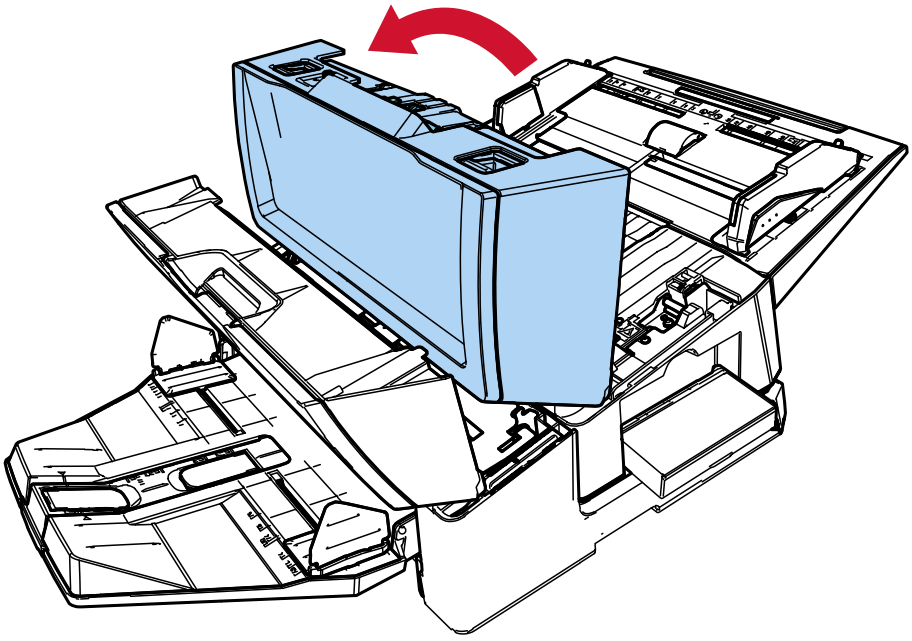

4. **قم بإزالة المستند المنحشر.**

5 أغلق وحدة تغذية المستندات التلقائية ADF.

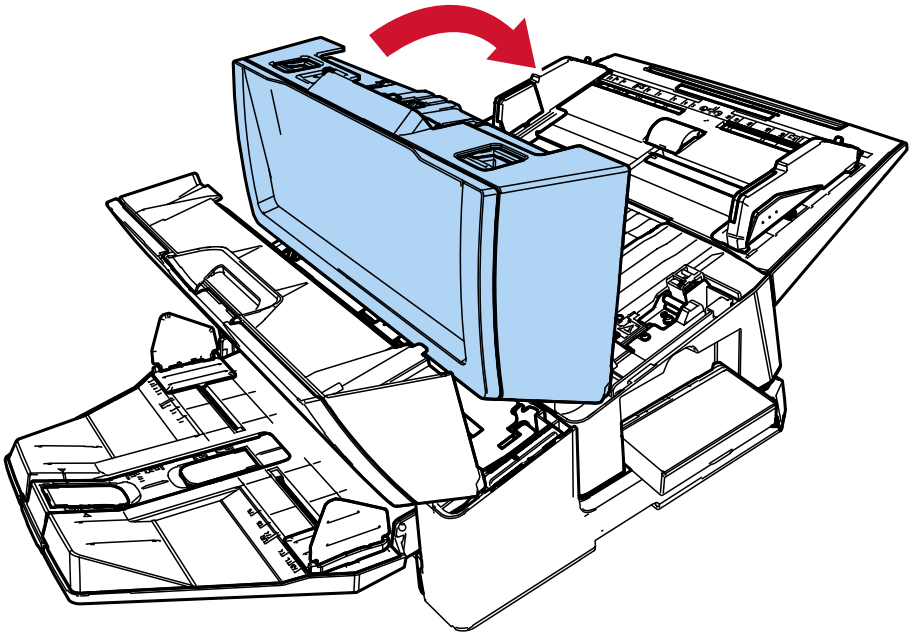

6 تأكد من أنه تم إغلاق وحدة تغذية المستندات التلقائية ADF بشكل صحيح ومن ثم قم بإغلاق قسم الطباعة (غطاء الطباعة).

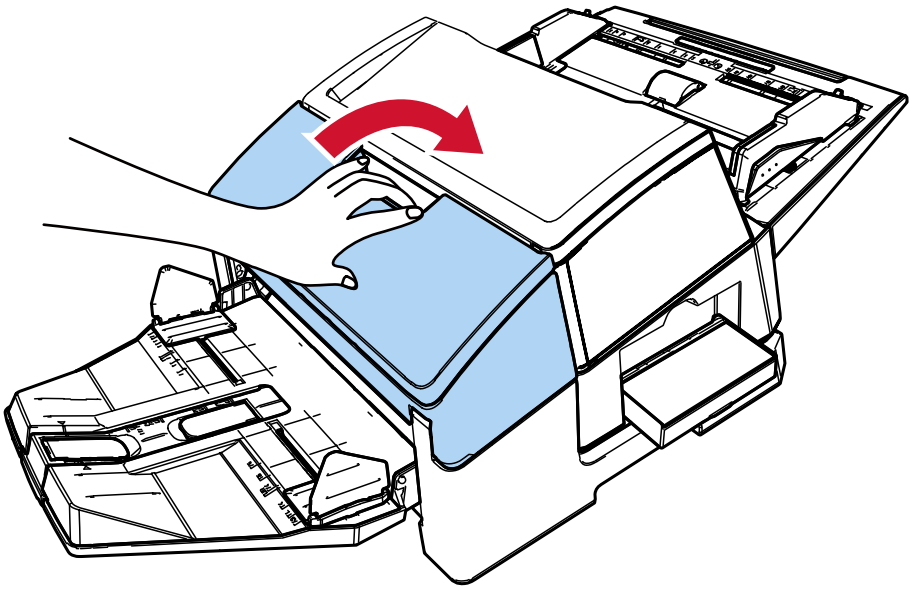

انتباه

انتبه ألا تعلق أصابعك.

تنظيف خرطوشة الطباعة

قد يقع الحبر على لوحة الأفواه بخرطوشة الطباعة.
إذا لم يتم استخدام أداة الختم لمدة طويلة، قد تتسبب الفوهة المسدودة في مطبوعات ذات جودة منخفضة.
إذا كانت أداة الختم لديك بها هذه الأنواع من المشاكل، نظّف لوحة الأفواه بخرطوشة الطباعة.

انتباه

بالنسبة إلى التنظيف، استخدم قطعة قماش خالية من الوبر جافة، وامسح الحبر الزائد برفق من لوحة الأفواه. (لا تستخدم منديلاً.)

تلميح

إذا كانت لوحة الأفواه ما زالت مسدودة بعد تنظيف خرطوشة الطباعة، قم باستبدالها بأخرى جديدة.

1. **قم بإيقاف تشغيل الماسحة.**
2. **قم بإزالة خرطوشة الطباعة.**

← راجع الخطوات 2 إلى 4 في استبدال خرطوشة الطباعة (30 صفحة)

3. **امسح الحبر الزائد على لوحة الأفواه (B) برفق.**

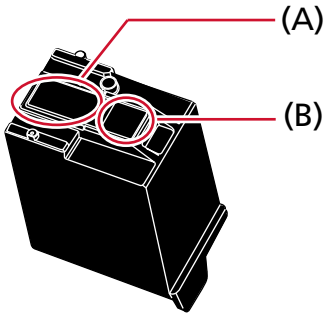

انتباه

احرص على ألا تلمس رأس الطباعة بخرطوشة الطباعة (قسم الاتصال (A) ولوحة الأفواه (B)) يديك. قد تكون الطباعة معطلة.

4. **تأكد من أنه تمت إزالة الحبر الزائد ومن ثم أعِد تثبيت خرطوشة الطباعة.**

← راجع الخطوات 7 إلى 10 في تثبيت خرطوشة الطباعة (17 صفحة)

انتباه

عند تثبيت خرطوشة الطباعة، تأكد من أنك تقوم بتثبيتها بالاتجاه الصحيح.

تنظيف أداة الختم

عندما تستخدم أداة الختم بشكل متكرر، يلتصق الحبر بقاعدة حامل خرطوشة الطباعة مما يجعل الورق متسخًا.
كجزء من الصيانة اليومية، نظّف قاعدة حامل خرطوشة الطباعة باتباع الإجراء الوارد أدناه.

انتباه

عند التنظيف، استخدم قطعة قماش قابلة للامتصاص أو قطعة قماش قديمة وامسح الحبر الموجود على القاعدة برفق.
إذا جفّ الحبر، امسحه برفق باستخدام قطعة قماش رطبة. (بما أن الحبر قابل للذوبان في الماء، يمكن تنظيفه باستخدام الماء.)

1. **قم بإيقاف تشغيل الماسحة.**
2. **قم بإزالة خرطوشة الطباعة.**

   ← راجع الخطوات 2 إلى 4 في استبدال خرطوشة الطباعة (30 صفحة)
3. **قم بفتح قسم الطباعة (غطاء أداة الختم).**

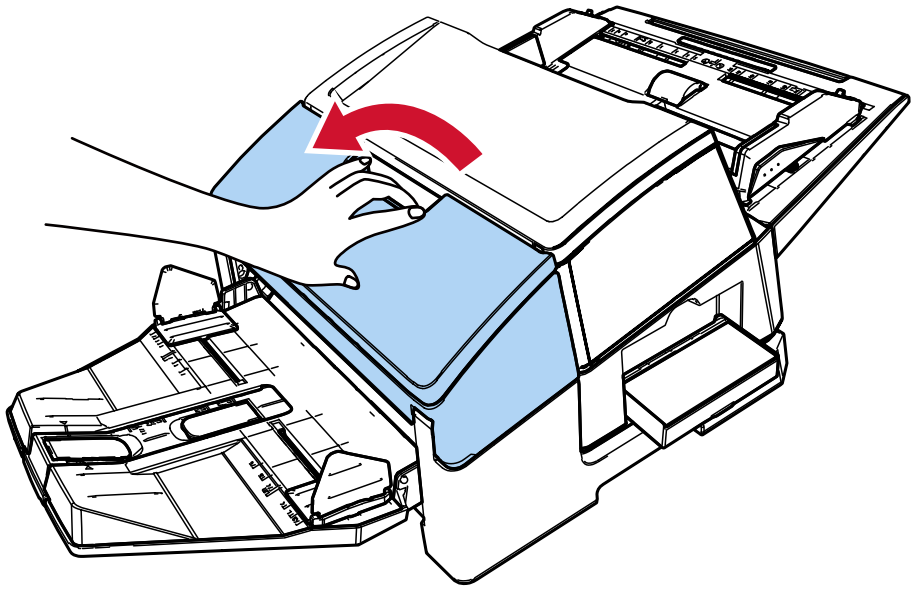

4 امسح سطح قاعدة خرطوشة الحبر باستخدام قطعة قماش أو قطعة قماش قديمة لإزالة الحبر.

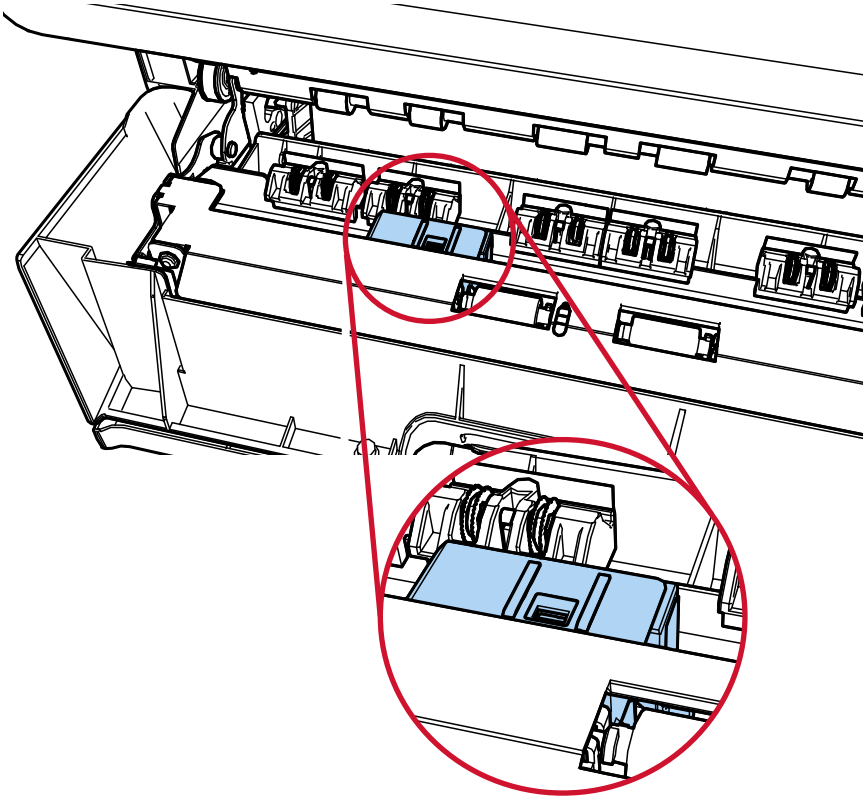

انتباه

أثناء التنظيف، كن حذرًا ألا تلمس الإطارات المعدنية التي تقع في قسم الطباعة (غطاء أداة الختم).

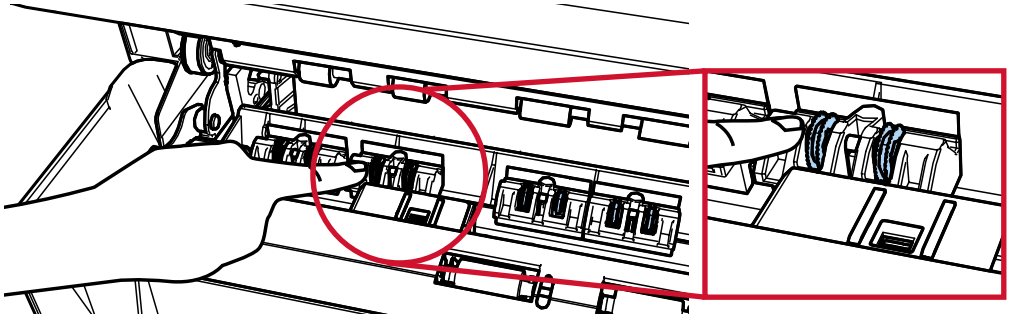

5 **تأكد من أنه تمت إزالة الحبر ومن ثم قم بإغلاق قسم الطباعة (غطاء الطباعة).**

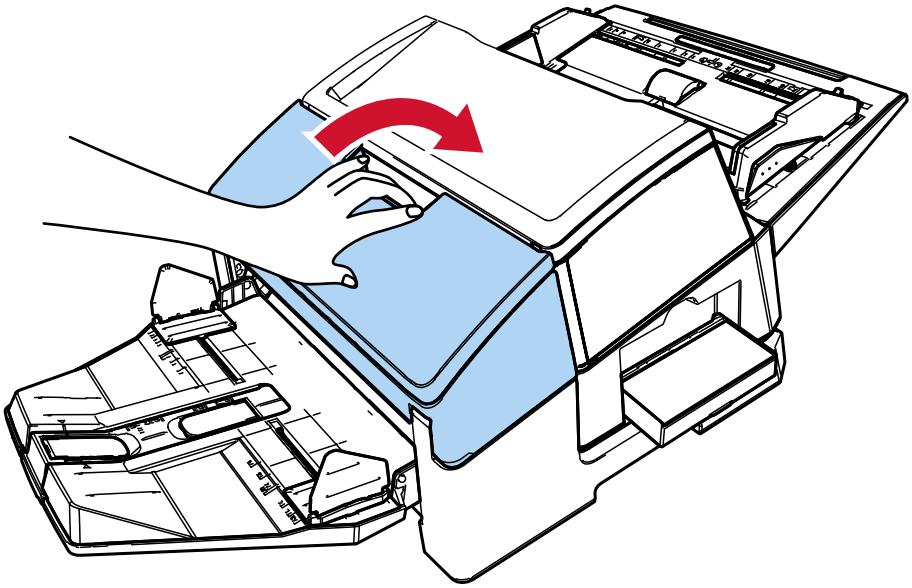

6 **أعد تثبيت خرطوشة الطباعة.**

راجع الخطوات 7 إلى 10 في تثبيت خرطوشة الطباعة (17 صفحة)

تنظيف البكرات.

عندما يكون الحبر أو غبار الورق ملتصقًا بأسطح بكرات التلقيم لأداة الختم، قد لا يتم تلقيم المستندات بسلاسة.
لمنع مشاكل التقيم، قم بتنظيف أسطح البكرات بشكل منتظم.

انتباه

قد تستغرق وقتاً طويلاً لتجف في حالة استعمال كمية مفرطة من سائل التنظيف F1.
استعمل منه مقدار قليل.
امسح سائل التنظيف كلياً ولا تترك أي بقايا منه على القطع التي تم تظيفها.

تلميح

دورة التنظيف المُوصى بها هي كل 5,000 ورقة.
قد تكون دورة التنظيف الفعلية أقصر حسب كم مرة يتم استخدام أداة الختم والمستندات.

1 **قم بفتح قسم الطباعة (غطاء أداة الختم).**

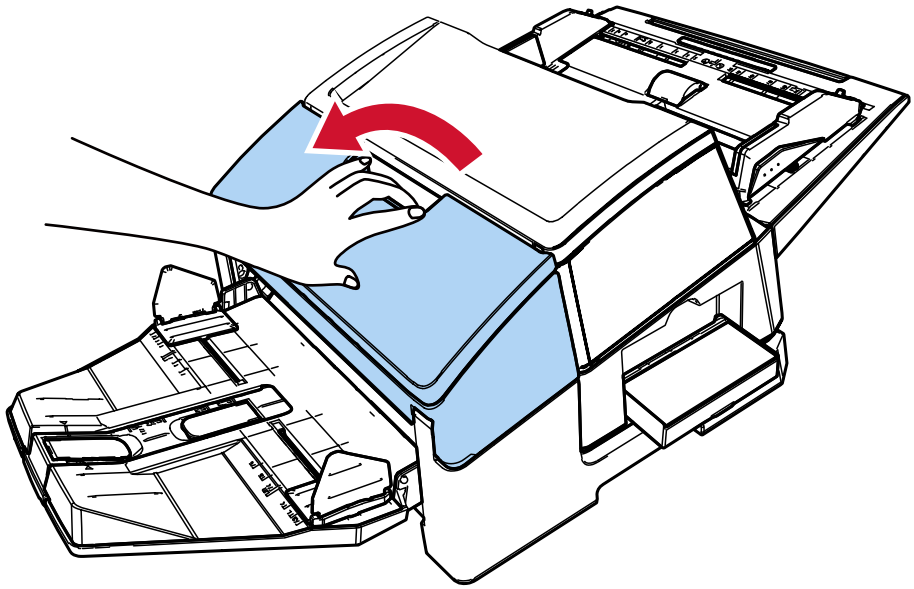

2 **قم بتنظيف البكرات المطاطية.**

قم بتنظيف البكرات المطاطية (إجمالي عددها ثمانٍ) تحت قسم التلقيم.

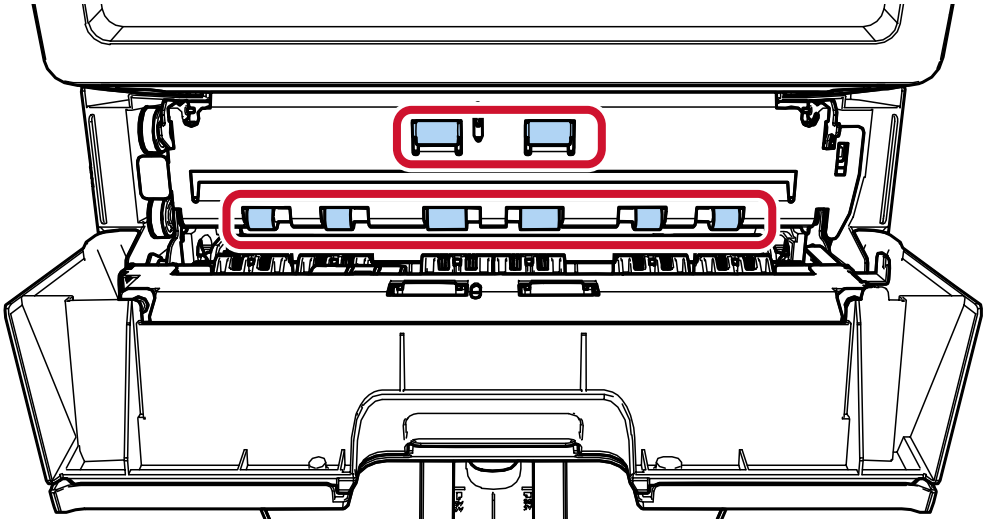

قم بمسح الوسخ والغبار من على سطح البكرات بقطعة قماش مرطبة بسائل التنظيف Cleaner F1.

قم بتنظيف سطح البكرات المطاطية بأكمله بينما تقوم بتدويرهم يدويا.

انتباه

أثناء التنظيف، كن حذرًا ألا تلمس الإطارات المعدنية التي تقع في قسم الطباعة (غطاء أداة الختم).

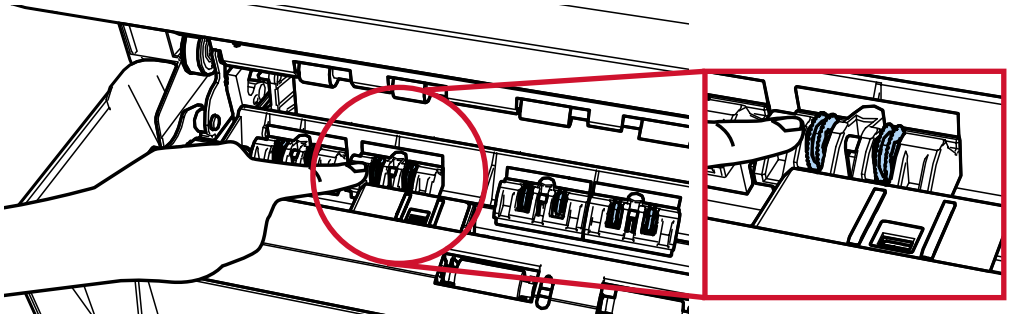

3 قم بتنظيف البكرات البلاستيكية.

نظّف البكرتين البلاستيكيتين (أسود) في قسم الطباعة (غطاء أداة الختم).

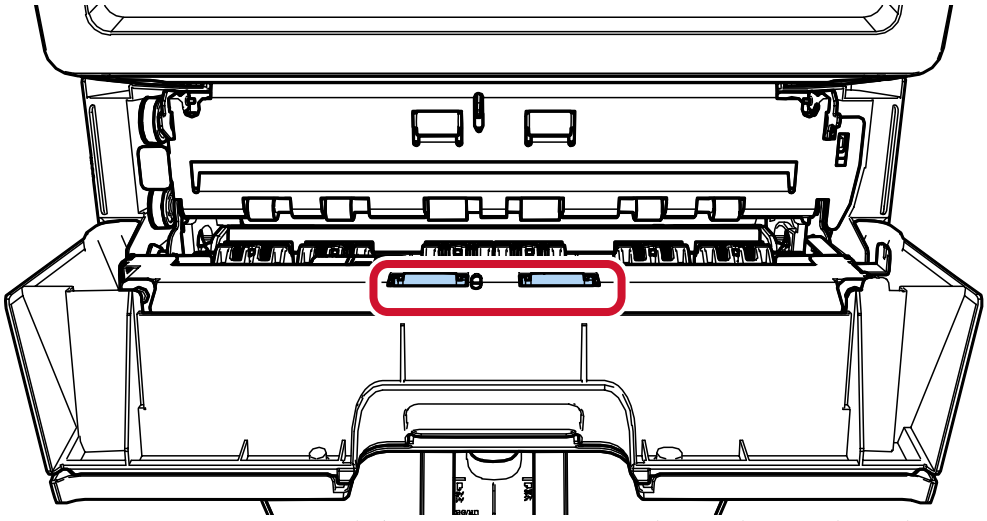

قم بمسح الوسخ والغبار من على سطح البكرات بقطعة قماش مرطبة بسائل التنظيف Cleaner F1.

قم بتنظيف سطح البكرات البلاستيكية بأكمله بينما تقوم بتدويرهم يدويا.

4 تأكد من أنه تمت إزالة الحبر ومن ثم قم بإغلاق قسم الطباعة (غطاء الطباعة).

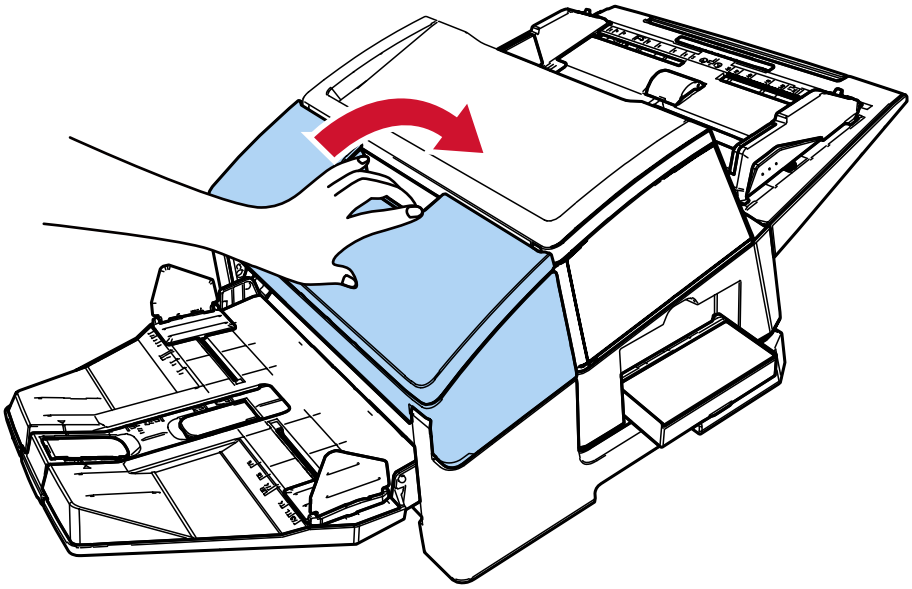

أدوات التنظيف

الاسم	رقم القطعة	ملاحظات
سائل التنظيف F1 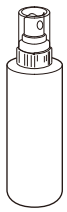	PA03950-0352	وحدة التخزين: 100 مل
مناديل التنظيف 	PA03950-0419	24 عبوة (*1)

***1:** مناديل مبللة بسائل التنظيف F1.
يمكن استعمالها بدلاً من استعمال قطعة قماش جافة وترطيبها بسائل التنظيف F1.

انتباه

لاستعمال أدوات التنظيف بأمان وبطريقة صحيحة، اقرأ الاحتياطات المكتوبة على كل منتج بعناية.

للحصول على المزيد من المعلومات حول مواد التنظيف، تواصل مع الموزع/التاجر الذي اشتريت منه هذا المنتج.

رسائل الخطأ

هذا القسم يشرح رسائل خطأ أداة الختم.
يتم عرض أكواد خطأ ورسائل خطأ على شاشة LCD. راجع أكواد الخطأ ورسائل الخطأ المعروضة لاستكشاف المشكلة وإصلاحها.

انتباه

لمعرفة التفاصيل حول رسائل الخطأ بخلاف تلك المعروضة أدناه، راجع دليل مشغّل الماسحة لديك.

كود الخطأ	رسالة الخطأ	الإجراء
خطأ J1:5A	تزاحم الورق	إن الورق منحشر في أداة الختم. اتخذ التدابير التالية. ● أزِل المستند المنحشر من أداة الختم. ← إزالة المستندات المحشورة (33 صفحة) ● تأكد من أن المستند يلبي متطلبات المستندات التي يمكن تلقيمها في أداة الختم. ← المواصفات (46 صفحة) ● نظّف البكرات. ← تنظيف البكرات. (39 صفحة)
خطأ U5:4A (*1)	غطاء أداة الختم مفتوح	تم فتح قسم الطباعة (غطاء أداة الختم) أثناء المسح. أزِل المستند من ADF، وأغلق قسم الطباعة (غطاء أداة الختم). تأكد من إغلاق قسم الطباعة (غطاء أداة الختم) بشكل صحيح. للتحقق مما إذا تم إغلاقه بالكامل أم لا، افتح قسم الطباعة (غطاء أداة الختم) ومن ثم أغلقه مجددًا. ← إزالة المستندات المحشورة (33 صفحة)
خطأ U6:B4	خرطوشة الطباعة غير مثبّتة	لم يتم تثبيت خرطوشة الطباعة في أداة الختم بشكل صحيح. تأكد من تثبيت خرطوشة الطباعة بطريقة صحيحة. ← تثبيت خرطوشة الطباعة (17 صفحة) إذا ظلت المشكلة مستمرة، اكتب كود الخطأ وتواصل مع الموزع/التاجر الذي اشتريت منه هذا المنتج.
خطأ U7:B9	خطأ في منطقة الطباعة	حدث خطأ بموضع بدء الطباعة في أداة الختم. اضبط موضع البدء وسلسلة الأحرف للطباعة حتى تكون منطقة الطباعة داخل المستند. ← تعيين الموضع حيث ستتم الطباعة (24 صفحة)
خطأ A1:B3	خطأ في الطابعة (انتهاء مهلة الاتصال)	حدث خطأ في أداة الختم. اتخذ التدابير التالية. ● تأكد من تثبيت خرطوشة الطباعة بطريقة صحيحة. ← تثبيت خرطوشة الطباعة (17 صفحة) ● أعِد توصيل الكابل الخارجي.
خطأ A3:B6	خطأ في الطابعة (EEPROM)	
خطأ A4:B8	خطأ في الطابعة (ROM)	

كود الخطأ	رسالة الخطأ	الإجراء
		● قم بإيقاف تشغيل الماسحة ثم أعد تشغيلها مرة أخرى. إذا ظلت المشكلة مستمرة، اكتب كود الخطأ وتواصل مع الموزع/التاجر الذي اشتريت منه هذا المنتج.
A2:B5 خطأ	خطأ في أداة الختم (رأس الطباعة)	حدث خطأ في أداة الختم. اتخذ التدابير التالية. ● تأكد من تثبيت خرطوشة الطباعة بطريقة صحيحة. ← تثبيت خرطوشة الطباعة (17 صفحة) ● إذا كانت لديك خرطوشة طباعة جديدة، فاستبدل خرطوشة الطباعة القديمة بخرطوشة طباعة جديدة. ← استبدال خرطوشة الطباعة (30 صفحة) ● أعِد توصيل الكابل الخارجي. ● قم بإيقاف تشغيل الماسحة ثم أعد تشغيلها مرة أخرى. إذا ظلت المشكلة مستمرة، اكتب كود الخطأ وتواصل مع الموزع/التاجر الذي اشتريت منه هذا المنتج.
H6:B1 خطأ	خطأ في نظام الطبع	حدث خطأ في دائرة أداة الختم. قم بإيقاف تشغيل الماسحة ثم أعد تشغيلها مرة أخرى. إذا ظلت المشكلة مستمرة، اكتب كود الخطأ وتواصل مع الموزع/التاجر الذي اشتريت منه هذا المنتج.

***1:** عند فتح قسم الطباعة بأداة الختم (قسم أداة الختم) عندما تكون الماسحة في وضع الاستعداد، ستظهر رسالة خطأ واحدة دون كود الخطأ. لاحظ أيضًا أنه يتم تعطيل الأزرار على لوحة التشغيل أثناء فتح قسم الطباعة بأداة الختم.

تغيير ملصق المنتج

يشرح هذا القسم ملصق المنتج الموجود على الماسحة.

الملصق موجود أسفل القاعدة.

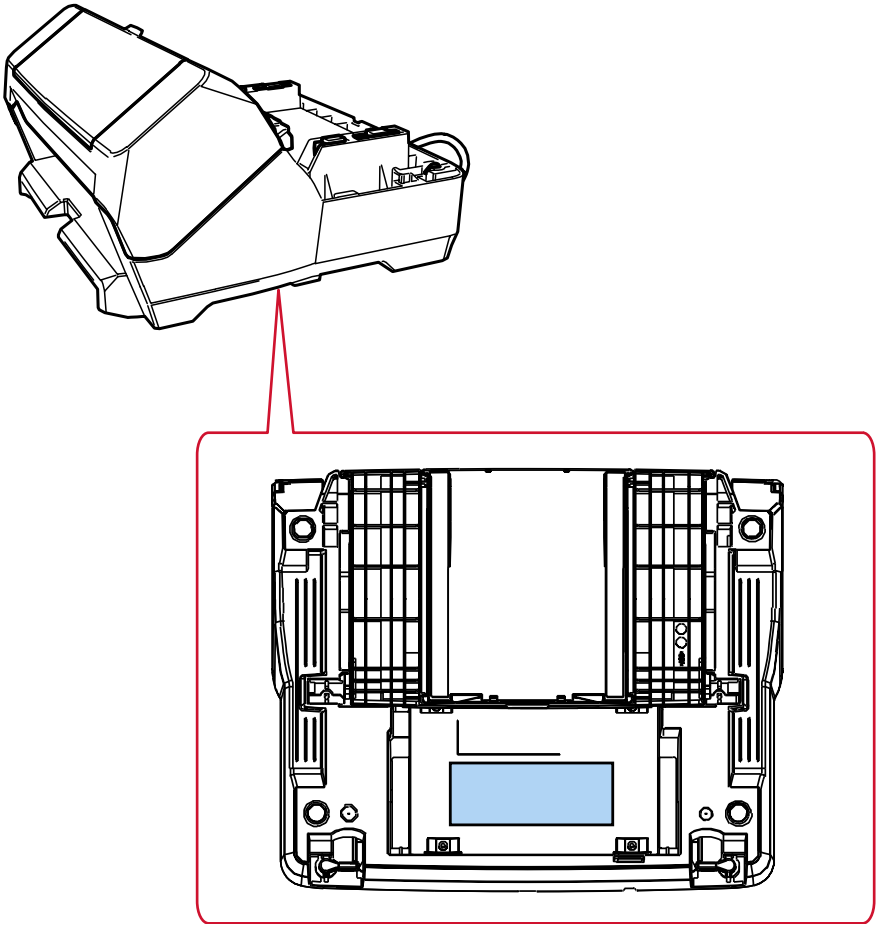

الملصق (مثال): يعرض معلومات أداة الختم.

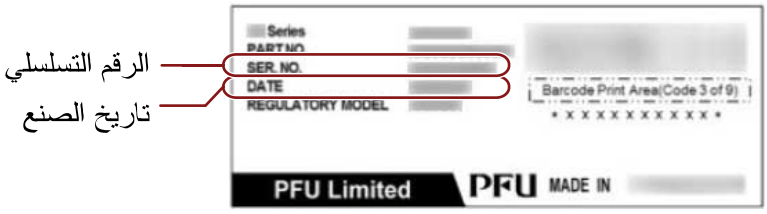

المواصفات

العنصر	المواصفات
طريقة الطباعة	الطباعة الحرارية النافثة للحبر
نوع الطباعة	الطباعة اللاحقة (الطباعة بعد مسح الصورة ضوئيًا)، الطباعة على الوجه الخلفي
أحرف الطباعة	**الحروف الأبجدية:**من A إلى Z، من a إلى z **الأحرف الرقمية:** 0، 1 إلى 9 **الرموز:** ! " # $ % & ' ( ) * + , - . / : ; < = > ? @ [¥] ^ _ ` { | } ¯
الحد الأقصى للحروف بالسطر	ما يصل إلى 43 حرفًا
اتجاه الطباعة	**عادي، عريض:**0°، 180° (اتجاه أفقي)، 270°، 90° (اتجاه رأسي) **ضيق:** 0°, 180° (اتجاه أفقي)
مقاس الحرف	**عادي، عريض:**2.91 (طول) × 2.82 (عرض) مم (أفقي) 2.82 (طول) × 2.91 (عرض) مم (عمودي) **ضيق:** 2.91 (طول) × 2.12 (عرض) مم (أفقي)
المسافة بين الحروف	**عادي، عريض:**3.53 مم **ضيق:** 2.54 مم
نمط الخط	عادي، عريض
عرض الحرف	عادي، عريض، ضيق
المستندات للطباعة	المستندات التي يمكن مسحها ضوئيًا باستخدام الماسحة لمعرفة التفاصيل، راجع دليل مشغّل الماسحة لديك. لاحظ أن مقاس الورق ووزنه كما يلي: ● الحد الأدنى للمقاس (عرض × طول) 50.8 × 69 مم/2.00 × 2.72 بوصة. ● الحد الأقصى للمقاس (عرض × طول) 304.8 × 431.8 مم/12.00 × 17.00 بوصة ● وزن الورق 52 إلى 128 غ/م^2 (14 إلى 34 رطل) **انتباه** ● لا يجب مسح الأنواع التالية من المستندات: يحدث خطأ في أداة الختم نظرًا لأن الحبر لا يجف بسهولة عليها أو يجتاز المستندات. وبالإضافة إلى ذلك، يجعل الحبر داخل أداة الختم متسخًا، لذا سيتم تقصير دورة التنظيف. - المستندات ذات السطح اللامع مثل الورق الحراري، وورق نقل الحرارة، والورق المصقول، وورق الفن

العنصر	المواصفات
	● لا يمكن المسح الضوئي للمستندات السميكة البلاستيكية مثل البطاقات الائتمانية والورق كبير الحجم عندما تكون أداة الختم مثبتة.
منطقة الطباعة	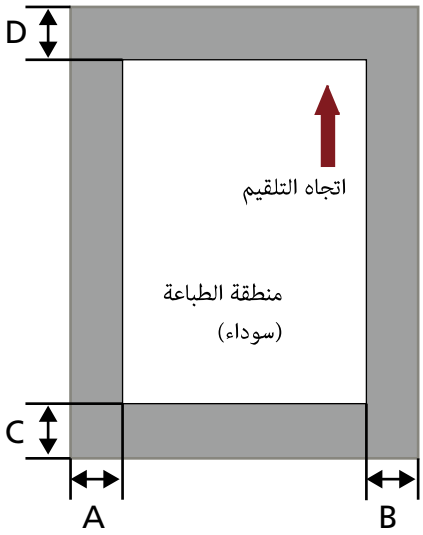 A = 5 مم B = 5 مم C = 5 مم D = 5 مم **انتباه** لا تقم بالطباعة في نطاق 5 مم من حافة المستند.
دقة الموضع حيث ستتم الطباعة	**اتجاه التلقيم:**4± مم (من موضع البدء)
البعد	**دون الماسحة:**360 (عرض) × 435 (عمق) × 228 (ارتفاع) مم/14.17 (عرض) × 17.13 (عمق) × 8.98 (ارتفاع) بوصة. **بالماسحة** 360 (عرض) × 435 (عمق) × 264 (ارتفاع) مم/14.17 (عرض) × 17.13 (عمق) × 10.39 (ارتفاع) بوصة. يشير العمق إلى حجم الماسحة دون الكابل الخارجي، وحامل الورق ADF (الملقم)، والمعبئ.
الوزن	4.2 كغم (9.26 رطل)
البيئة المحيطة	**درجة الحرارة:**10 إلى 35°C/50 إلى 95 فهرنهايت **الرطوبة:** 20 إلى 80%
اللوازم المستهلكة	خرطوشة الطباعة (الجزء رقم: CA00050-0262) **عدد الأحرف القابل للطباعة:** 4,000,000 حرف (يختلف عدد الأحرف القابل للطباعة حسب الأحرف التي يمكن طباعتها.)

العنصر	المواصفات
	دورة الاستبدال المقترحة: 4,000,000 حرف أو النصف في كل سنة من وقت فتح العلبة (يكون لخرطوشة الطباعة تاريخ انتهاء صلاحية محدد، وتختلف فترة انتهاء الصلاحية سواء تم فتح العلبة أم لا. ابدأ استخدام خرطوشة الطباعة قبل تاريخ انتهاء الصلاحية المكتوب على العلبة.)

الاتصال للاستفسارات

- **الاتصال للاستفسارات**

  راجع قائمة الاتصال على صفحة الويب التالية:

  https://www.pfu.ricoh.com/global/scanners/contacts/

- ماسحة الصور fi Series

  للاستفسارات الأخرى بخصوص الماسحة، راجع صفحة الويب التالية:

  https://www.pfu.ricoh.com/global/scanners/fi/support/index.html

  إذا لم تجد حلاً لمشكلتك في صفحة الويب الموجودة بالأعلى، فارجع إلى معلومات الاتصال للموزّع/المورّد الذي تتعامل معه في صفحة الويب التالية:

  https://www.pfu.ricoh.com/global/scanners/inquiry.html

- **الاتصال لشراء اللوازم المستهلكة أو مواد التنظيف**

  https://www.pfu.ricoh.com/global/scanners/contacts/