P3PC-7762-01ALZ0

RICOH

RICOH fi-760PRB Imprinter

Guida dell'operatore

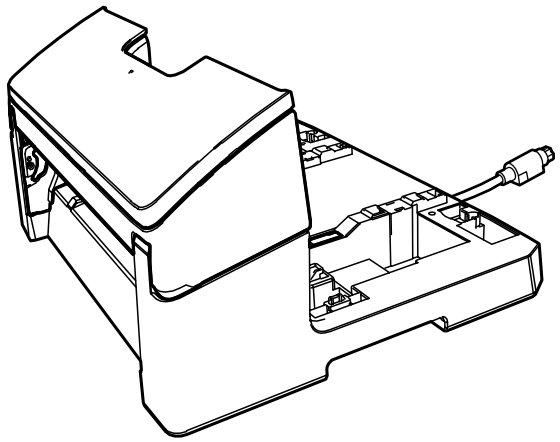

Sommario

Introduzione 4

Marchi di fabbrica **4**

Produttore **4**

Data di pubblicazione/Emittente **4**

Informazioni di sicurezza **4**

Abbreviazioni utilizzate nel manuale **4**

Simboli freccia nel manuale **5**

Schermate di esempio utilizzate nel manuale **5**

Avviso **6**

Preparativi 7

Controllo del contenuto della confezione **7**

Nomi dei componenti **7**

Senza lo scanner 7

Con lo scanner 8

Interno dell'imprinter 9

Installazione e stampa di prova 10

Installazione dell'imprinter **10**

Installazione della cartuccia di inchiostro **17**

Stampa di prova **21**

Modelli stampa e risultati 22

Operazioni generali 24

Impostazione della posizione in cui stampare **24**

Uso delle guide del foglio **26**

Stampa vicino al margine di documenti più larghi del formato A6 verticale 27

Rimozione delle guide del foglio 29

Collegamento delle guide del foglio 29

Impostazioni dell'imprinter **30**

Sostituzione della cartuccia di inchiostro **31**

Rimozione dei documenti inceppati **34**

Manutenzione quotidiana 36

Pulizia della cartuccia di inchiostro **36**

Pulizia dell'imprinter **37**

Pulizia dei rulli **40**

Materiali di pulizia **43**

Messaggi di errore 44

Controllo dell'etichetta del prodotto 47

Specifiche 48

Contatto per domande 51

Introduzione

Grazie per aver scelto questo prodotto.
Questo prodotto è un'unità opzionale da usare con RICOH fi-8600 o RICOH fi-7600, che consente di stampare testo (es. caratteri alfabetici, numeri) su un documento dopo la scansione.
Questo manuale descrive l'installazione e il collegamento, le operazioni di base e la manutenzione ordinaria del prodotto. Usare il prodotto correttamente secondo quanto indicato nel manuale.
Per informazioni su come utilizzare RICOH fi-8600 o RICOH fi-7600, consultare RICOH fi-8600/fi-8700/fi-8700S Guida dell'operatore o RICOH Image Scanner fi-7600/fi-7700/fi-7700S Guida dell'operatore.
Consultare il manuale per utilizzare al meglio il prodotto.

Marchi di fabbrica

Microsoft, Windows e Windows Server sono marchi di fabbrica del gruppo di società Microsoft.
PaperStream è un marchio di fabbrica registrato di PFU Limited in Giappone.
I nomi di altre compagnie e di altri prodotti sono marchi di fabbrica o marchi di fabbrica registrati delle rispettive compagnie.

Produttore

PFU Limited
YOKOHAMA i-MARK PLACE, 4-5 Minatomirai 4-chome, Nishi-ku, Yokohama-shi, Kanagawa 220-8567 Japan.

Data di pubblicazione/Emittente

Data di rilascio: Agosto 2026
Rilasciato da: PFU Limited
Modello normativo: P3740D
© PFU Limited 2017-2026

Informazioni di sicurezza

Il manuale "Precauzioni di sicurezza" allegato contiene informazioni importanti sull'uso sicuro e corretto del prodotto.
Accertarsi di leggerlo e comprenderlo prima di usare lo scanner.

Abbreviazioni utilizzate nel manuale

I sistemi operativi e i prodotti nella presente guida sono indicati come segue.

Nome	Indicazione
Windows® 10 Home (32 bit/64 bit) Windows® 10 Pro (32 bit/64 bit) Windows® 10 Enterprise (32 bit/64 bit) Windows® 10 Education (32 bit/64 bit)	Windows 10 (*1)
Windows® 11 Home (64 bit) Windows® 11 Pro (64 bit) Windows® 11 Enterprise (64 bit) Windows® 11 Education (64 bit)	Windows 11 (*1)
Windows Server™ 2016 Standard (64 bit)	Windows Server 2016 (*1)
Windows Server™ 2019 Standard (64 bit)	Windows Server 2019 (*1)
Windows Server™ 2022 Standard (64 bit)	Windows Server 2022 (*1)
Windows Server™ 2025 Standard (64 bit)	Windows Server 2025 (*1)
PaperStream IP (TWAIN) PaperStream IP (TWAIN x64) PaperStream IP (ISIS) fi-8000 Series	Driver PaperStream IP
RICOH fi-760PRB Imprinter	imprinter
RICOH fi-8600 RICOH fi-7600	scanner
RICOH fi-8600/fi-8700/fi-8700S Guida dell'operatore RICOH Image Scanner fi-7600/fi-7700/fi-7700S Guida dell'operatore	Guida dell'operatore

***1:**Se non vi sono distinzioni tra le diverse versioni del sistema operativo, viene usato il termine generico "Windows".

Simboli freccia nel manuale

Le frecce rivolte a destra (→) vengono usate per separare opzioni relative a icone o menu da selezionare in successione.

Esempio: Cliccare il menu [Start] → [Pannello di controllo].

Schermate di esempio utilizzate nel manuale

Le schermate dei prodotti Microsoft sono riprodotte con il permesso di Microsoft Corporation.
Le schermate di esempio in questo manuale sono soggette a modifica senza preavviso nell'interesse dello sviluppo del prodotto.

Se la schermata effettivamente visualizzata è diversa da quella riportata nella guida, procedere seguendo la schermata effettiva e facendo riferimento alla guida d'uso dell'applicazione di scansione impiegata.
Le schermate di esempio in questo manuale sono del driver PaperStream IP.
Le schermate usate in questo manuale sono di Windows 10. Le finestre e le operazioni effettive possono variare a seconda del sistema operativo. Le schermate e le operazioni possono variare rispetto a questo manuale anche dopo l'aggiornamento del software dell'applicazione di scansione. In tal caso, consultare il manuale fornito con l'aggiornamento del software.

Avviso

- I contenuti di questo manuale sono soggetti a modifiche senza preavviso.
- PFU Limited non si assume responsabilità per danni incidentali o consequenziali derivanti dall'uso del prodotto e per eventuali reclami di terze parti.
- La copia in parte o in toto di questo manuale nonché delle applicazioni dello scanner sono proibite sulla base della legge per il copyright.

Preparativi

Controllo del contenuto della confezione

Controllare la lista del contenuto della confezione inclusa nella scatola dell'imprinter per verificare che tutti gli elementi siano inclusi nella confezione.
Se qualcosa è mancante o danneggiato, contattare il distributore/rivenditore presso cui è stato acquistato il prodotto.
Usare questo prodotto e gli accessori con cautela.

Nomi dei componenti

Senza lo scanner

- **Fronte**

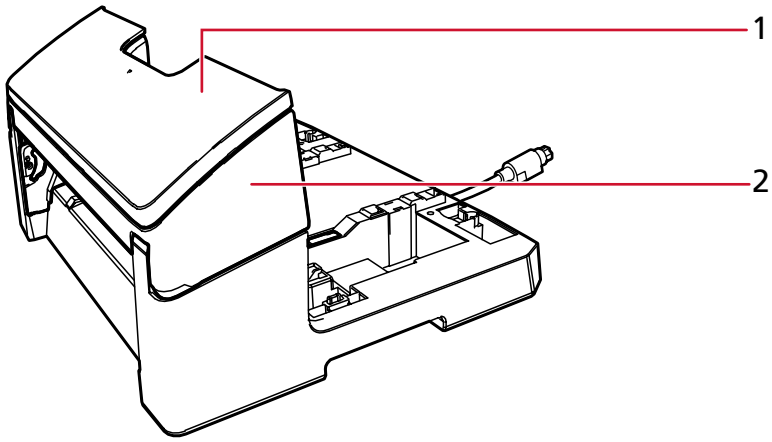

1 Coperchio della cartuccia

2 Sezione di stampa (coperchio dell'imprinter)

- **Retro**

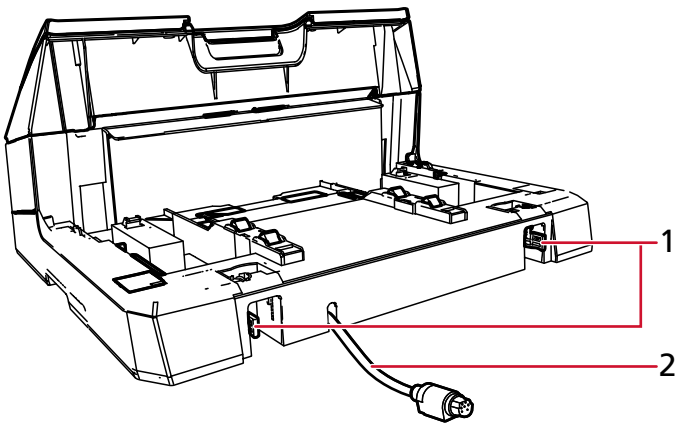

1 Chiusura

2 Cavo EXT

Con lo scanner

- **Fronte**

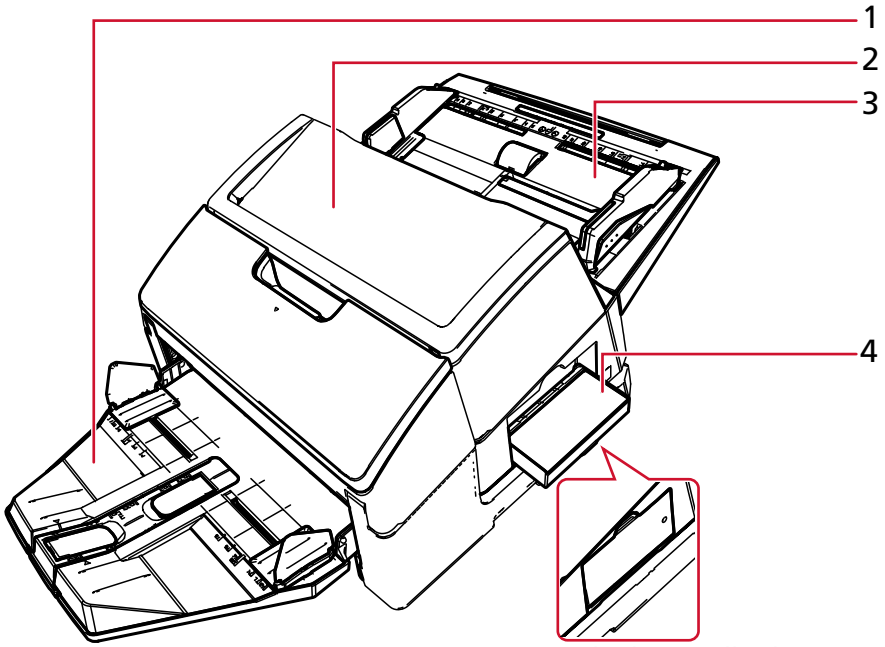

Quando il pannello di comando è montato sul lato dello scanner

1 Vassoio

2 ADF (alimentatore automatico di documenti)

3 Scivolo della carta dell'ADF (alimentatore)

4 Pannello di comando

- **Retro**

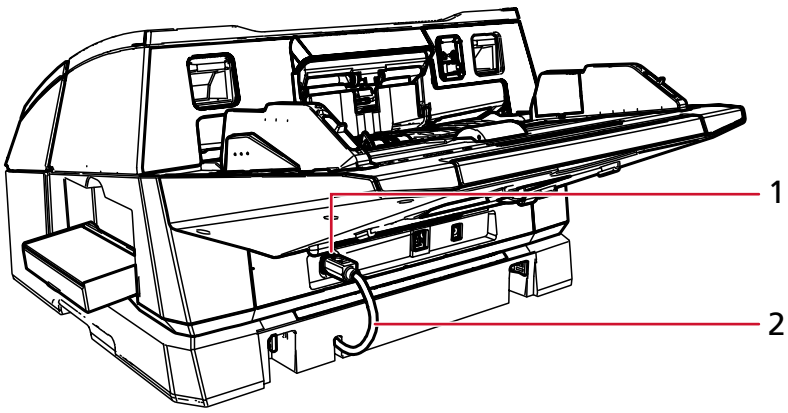

1 Connettore EXT

2 Cavo EXT

Interno dell'imprinter

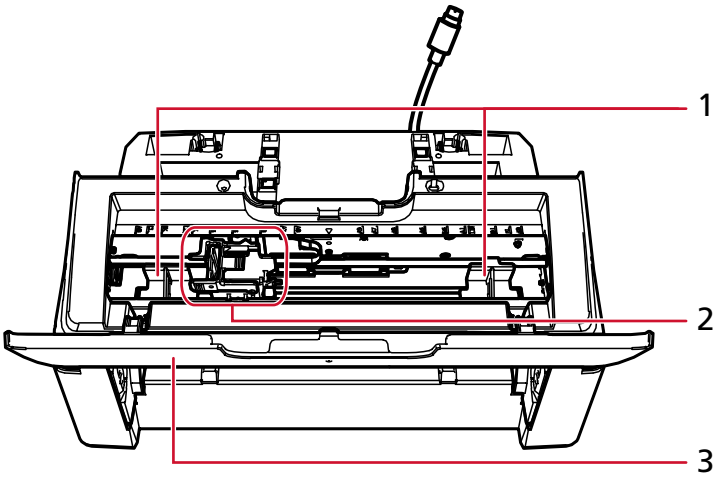

1 Guida del foglio

2 Portacartuccia di inchiostro

3 Coperchio della cartuccia

Installazione e stampa di prova

Installazione dell'imprinter

Installare l'imprinter nel modo seguente.

1 Spegnere lo scanner e scollegare il cavo di alimentazione.

2 Togliere il vassoio dallo scanner.

a Controllare che il vassoio si trovi nella posizione inferiore.
È possibile abbassare la posizione del vassoio inclinandolo leggermente verso l'alto.

b Tenere il centro (1) del vassoio e piegarlo leggermente per rimuovere il lato destro (2) del vassoio dalla fessura in direzione della freccia.

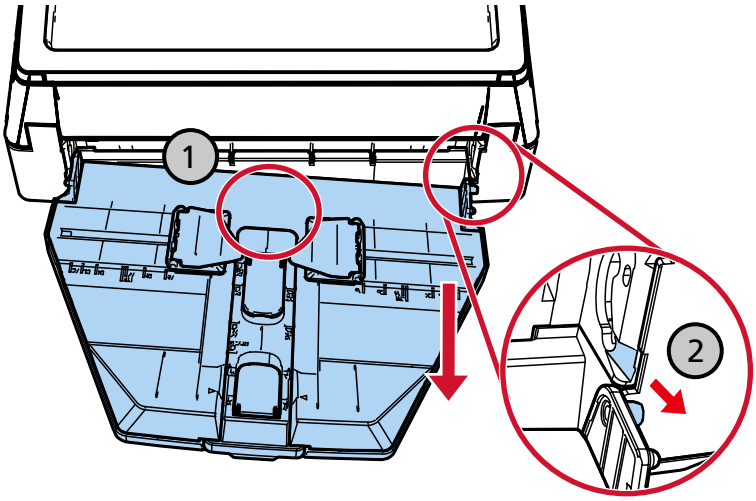

ATTENZIONE

- Accertarsi di rimuovere il vassoio prima di installare l'imprinter.
- Non tirare con forza per evitare di danneggiare il vassoio.

3 Montare la guida allegato sullo scanner.

a Verificare che la direzione della guida allegato sia uguale a quella indicata nella figura seguente.

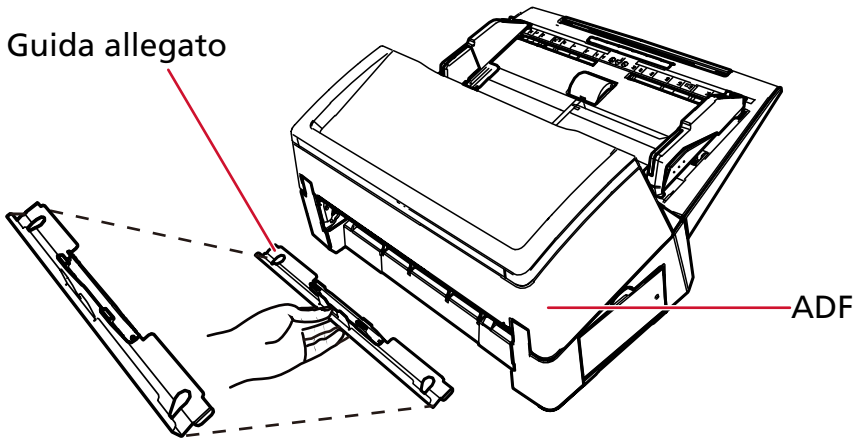

b Guardare nello scanner dal basso per controllare la posizione della barra.

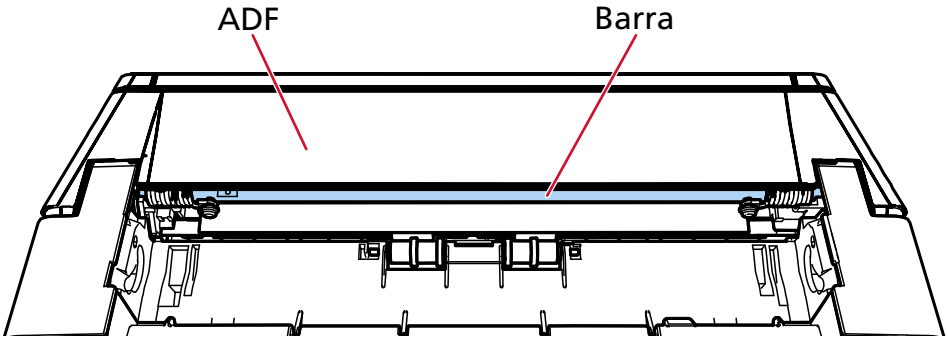

c Allineare la guida allegato alla barra.

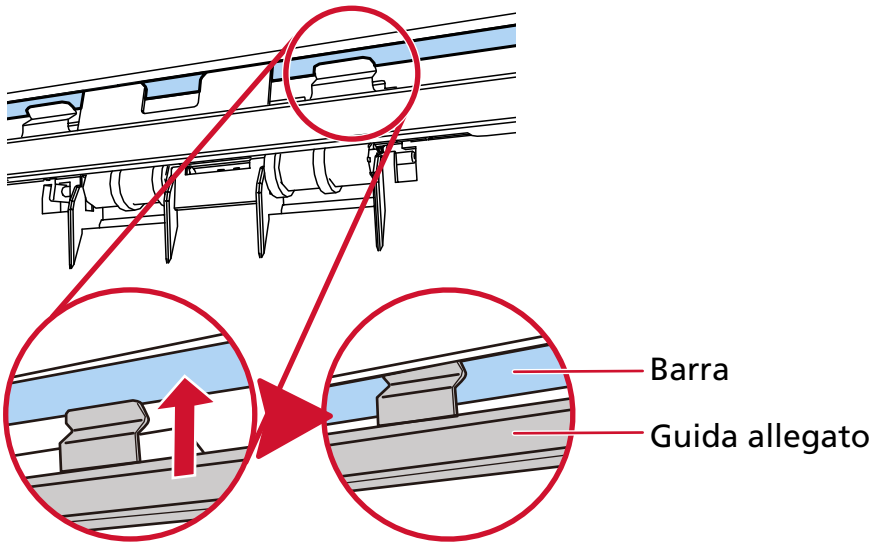

d Sollevare la guida allegato dal basso per fissarla.

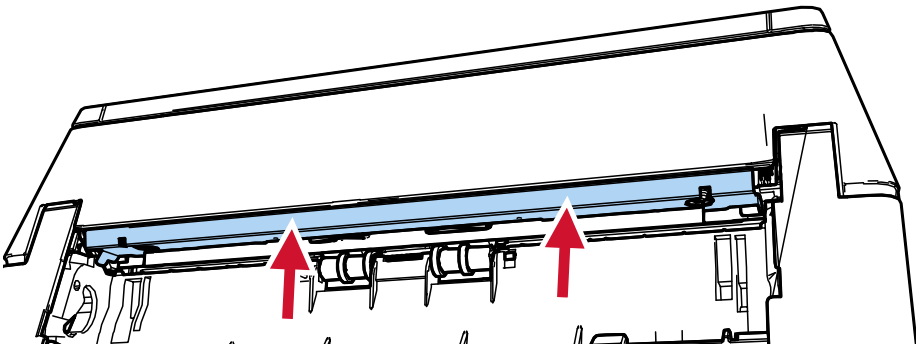

ATTENZIONE

Verificare quanto segue dopo l'installazione della guida allegato.

- La guida allegato non è inclinata.
- La guida allegato e inserita nello scanner e non sporge.

Corretto: La guida allegato è fissata correttamente.

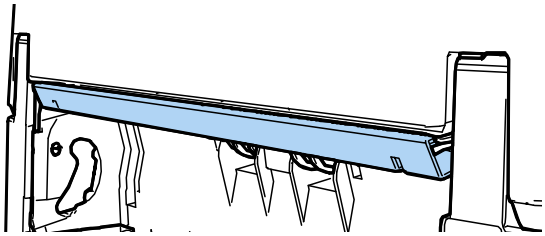

Errato: La guida allegato è inclinata.

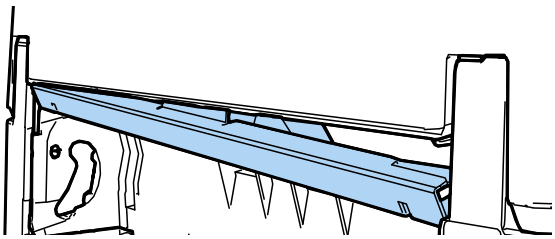

Errato: La guida allegato sporge.

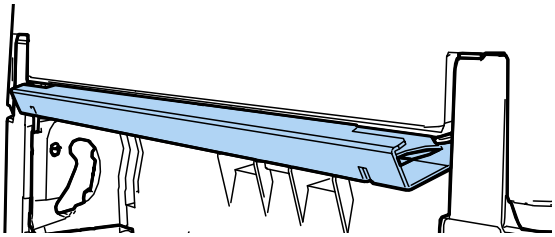

CONSIGLIO

Per rimuovere la guida allegato, premere le dita contro la guida e farla scorrere verso il basso.

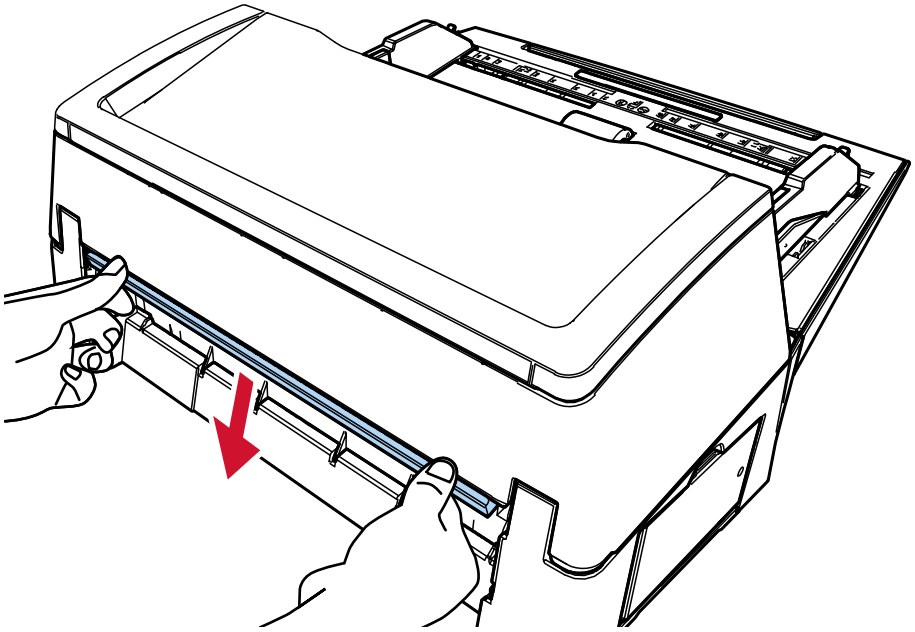

4 Collegare l'imprinter allo scanner.

Tenere lo scanner sopra il lato posteriore dell'imprinter e abbassarlo delicatamente sulla base dell'imprinter finché non si fissa in posizione.

Assicurarsi che non vi sia alcuno spazio tra l'imprinter e lo scanner.

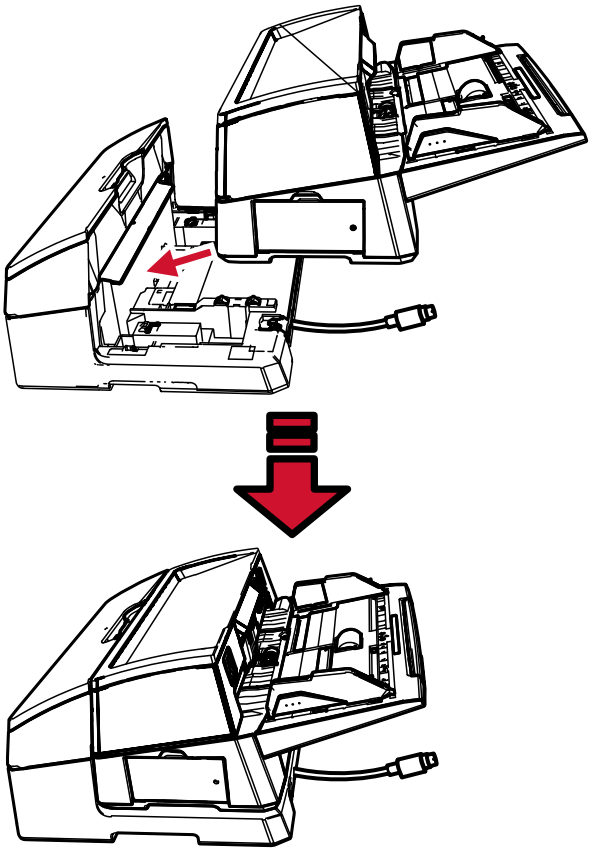

ATTENZIONE

Prestare attenzione a non pizzicare le dita o il cavo EXT.

5 Sollevare le chiusure (due chiusure sul retro).

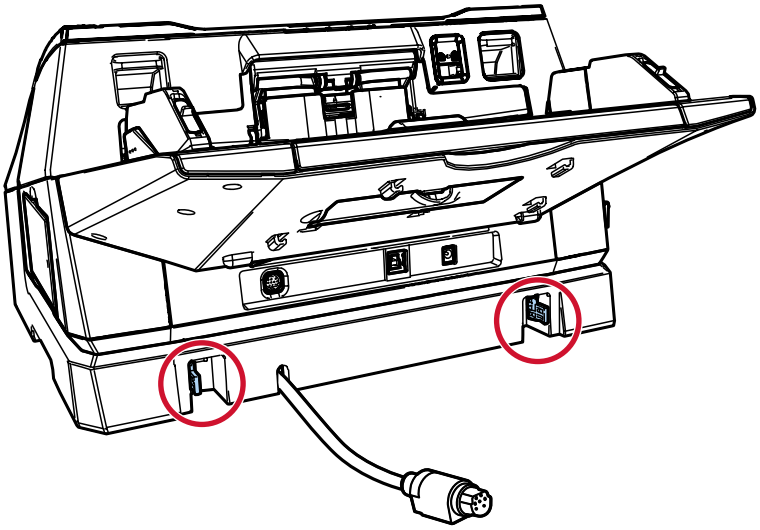

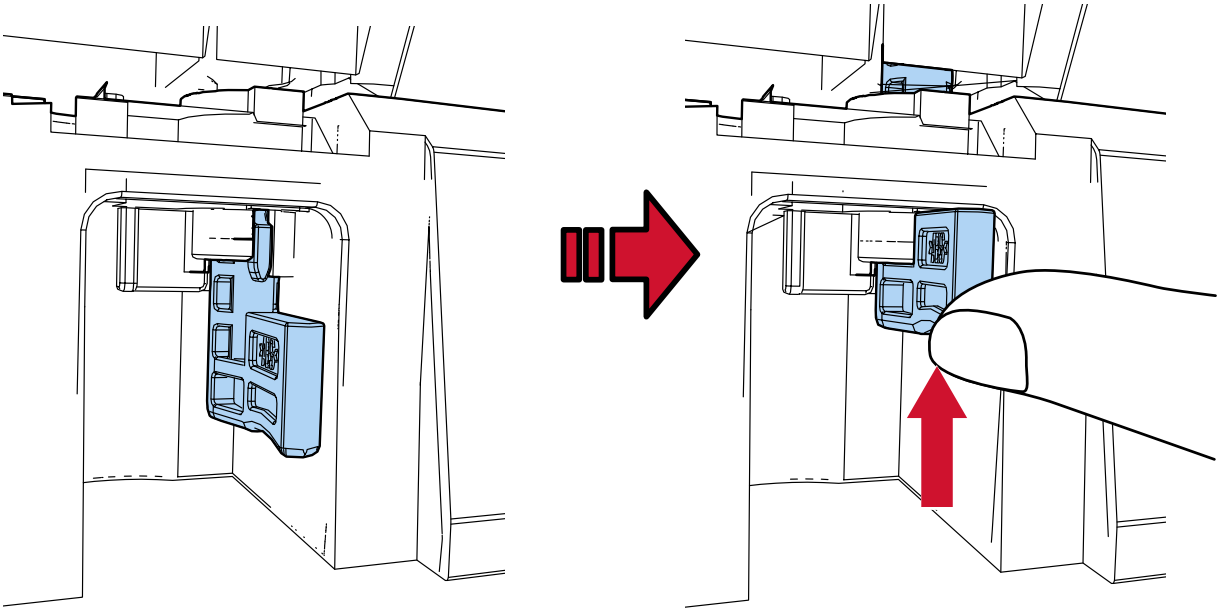

6 **Ruotare le chiusure (due chiusure sul retro) verso l'interno.**

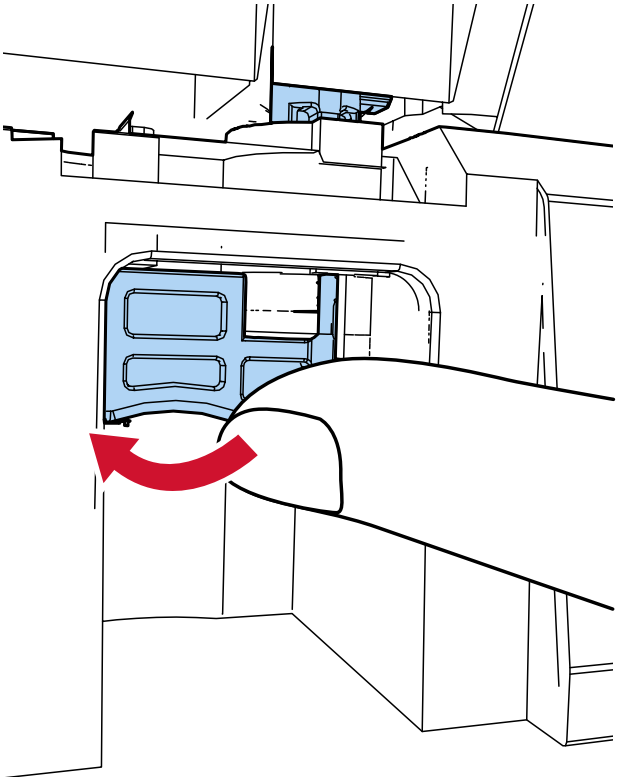

7 **Collegare il cavo EXT al connettore EXT sul retro dello scanner.**

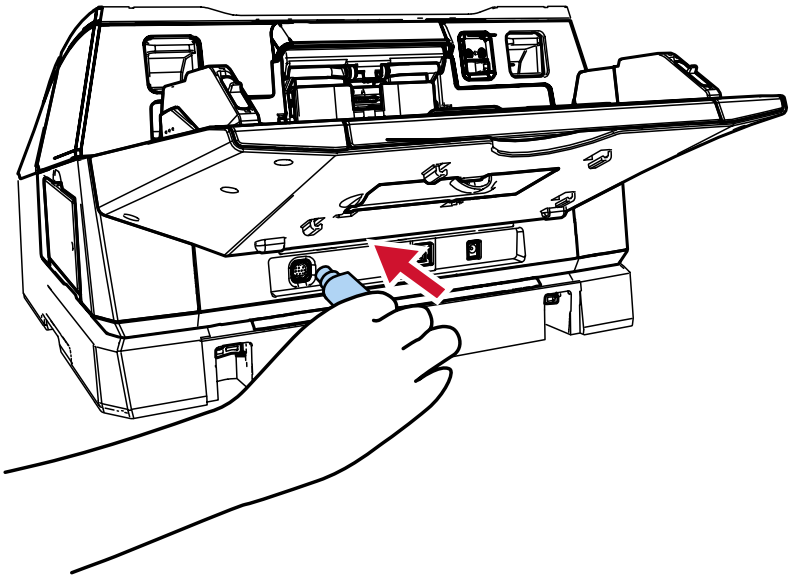

ATTENZIONE

Se non si collega il cavo EXT, l'imprinter non funziona. La scansione di documenti senza il cavo collegato causerà inceppamenti della carta.

8 **Installare il vassoio (tolto al punto 2) a fronte dell'imprinter.**

a Inserire la sporgenza su lato destro del vassoio nella fessura (1) e premere il lato sinistro del vassoio lungo la fessura (2) in direzione della freccia.

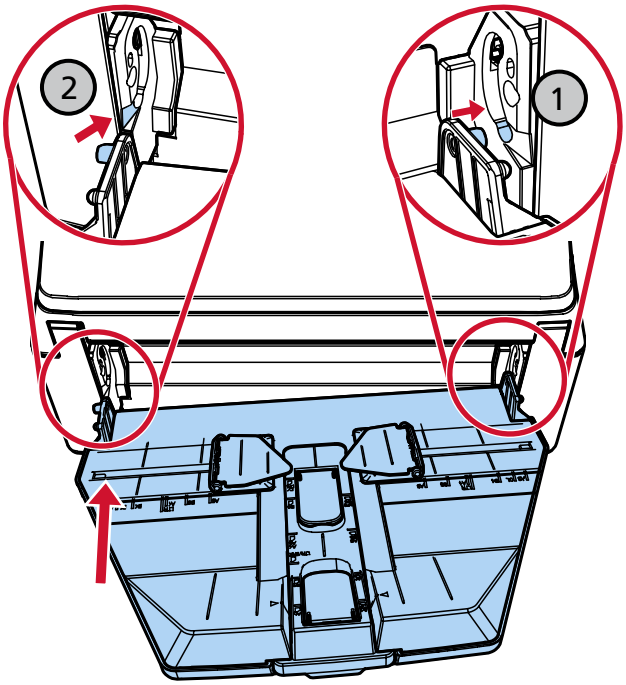

9 Collegare il cavo di alimentazione.

ATTENZIONE

Non spostare lo scanner con l'imprinter installato.
L'imprinter potrebbe danneggiarsi.

Installazione della cartuccia di inchiostro

Installare la cartuccia di inchiostro come riportato di seguito.

ATTENZIONE

Quando si installa la cartuccia di inchiostro, verificare che l'orientamento sia corretto.

1. **Spegnere lo scanner.**
2. **Aprire il coperchio della cartuccia dell'inchiostro.**

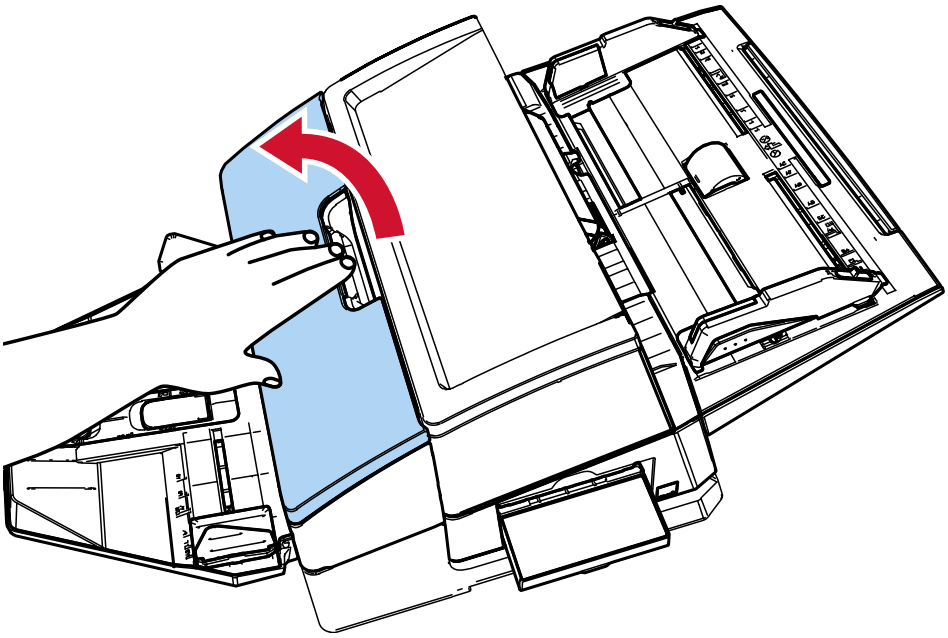

3. **Quando si acquista l'imprinter e si installa la cartuccia di inchiostro per la prima volta, rimuovere l'adesivo che fissa il portacartuccia di inchiostro e le guide del foglio.**
4. **Premere e abbassare i bracci del portacartuccia di inchiostro con le dita, come mostrato di seguito, per sollevarli sull'altra estremità.**

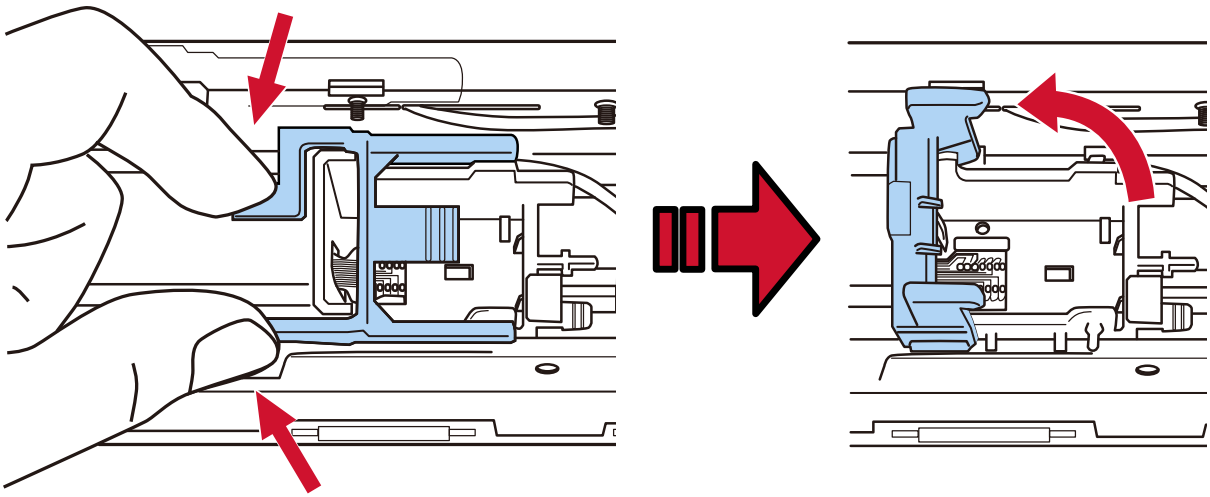

5 Estrarre la cartuccia di inchiostro dalla confezione.

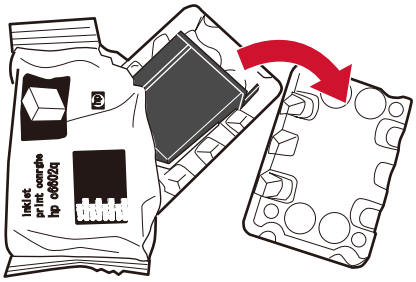

6 Togliere l'adesivo protettivo dalla cartuccia di inchiostro.

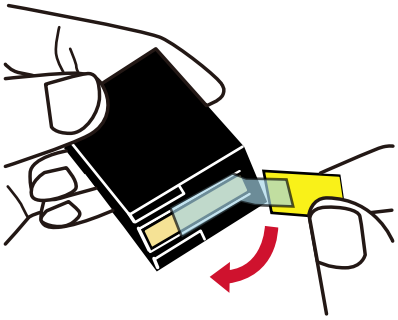

ATTENZIONE

- Non riposizionare l'adesivo.
- Prestare attenzione a non toccare la testina di stampa della cartuccia di inchiostro (la parte di contatto (A) e la testina (B)) con le mani. La stampa potrebbe risultare errata.

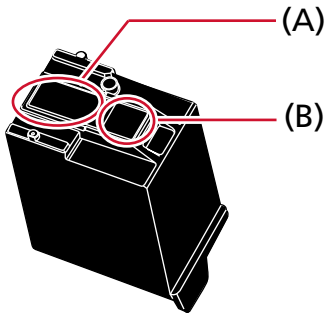

7 Con la linguetta (C) sulla cartuccia di inchiostro rivolta a destra, inserire la cartuccia nel portacartuccia.

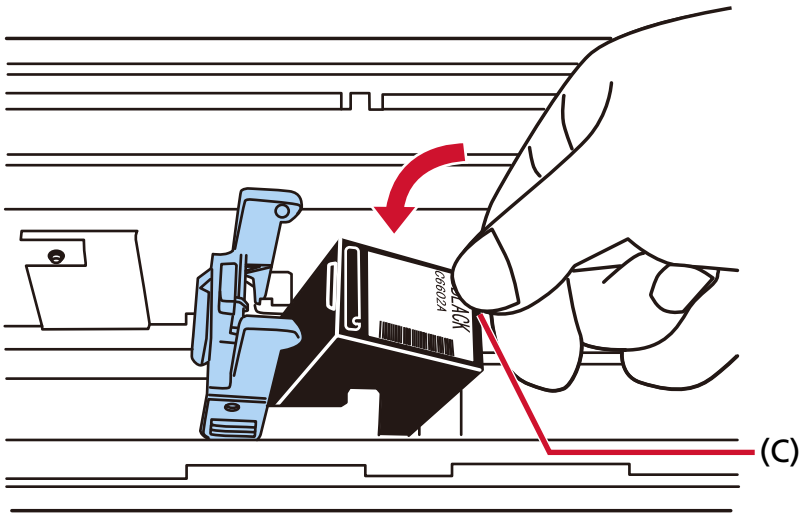

ATTENZIONE

Attenzione a non far impigliare la cartuccia di inchiostro nel nastro del circuito di stampa (D) per evitare di danneggiare il nastro.

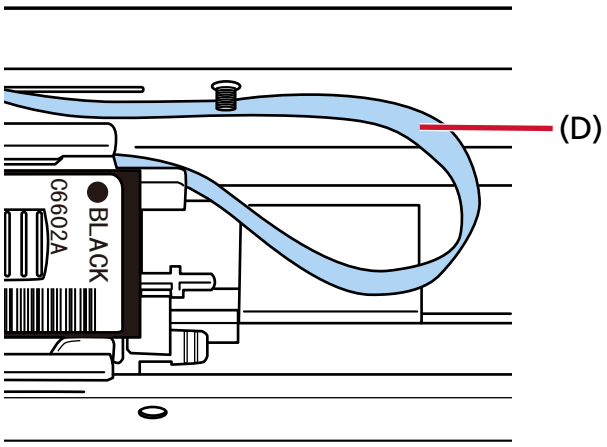

8 Abbassare delicatamente il braccio del portacartuccia di inchiostro finché non si blocca e posizionare la cartuccia.

Verificare che i ganci (E) sul braccio si blocchino saldamente sulla cartuccia.

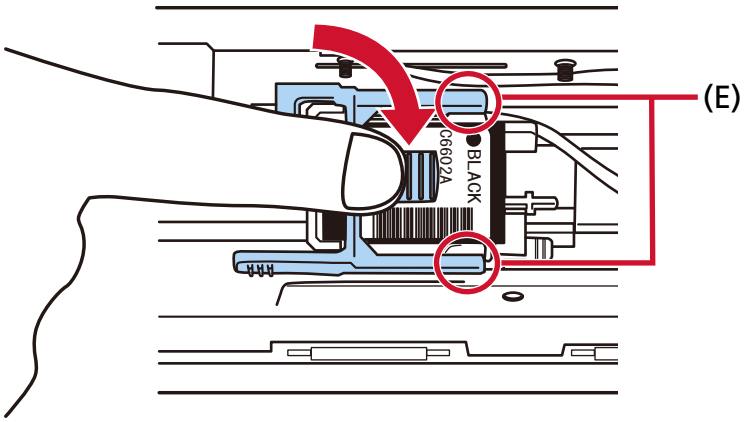

9 Spostare il portacartuccia di inchiostro in una posizione di stampa adeguata.

➡ Impostazione della posizione in cui stampare (pag. 24)

10 Chiudere il coperchio della cartuccia dell'inchiostro.

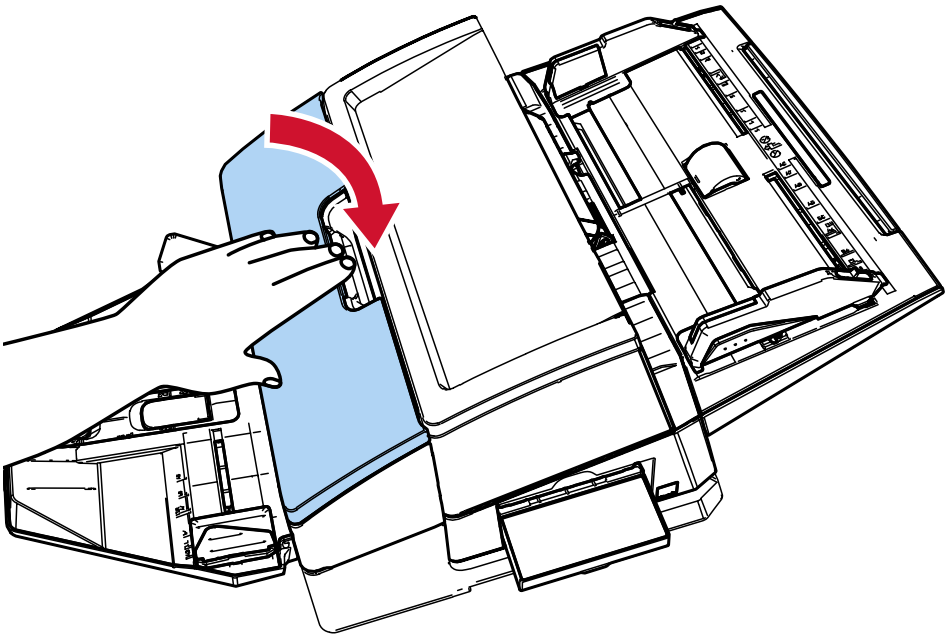

ATTENZIONE

Se non si usa l'imprinter per molto tempo, togliere la cartuccia di inchiostro.
L'inchiostro si consuma ogni volta che si accende lo scanner, anche quando non si stampa.

Stampa di prova

Dopo aver installato la cartuccia di inchiostro, verificare che l'operazione di stampa funzioni normalmente.

CONSIGLIO

Per dettagli sul pannello di comando consultare la Guida dell'operatore dello scanner.

1 Premere il tasto [Power] nel pannello di comando dello scanner.

Per fi-8600 (esempio)

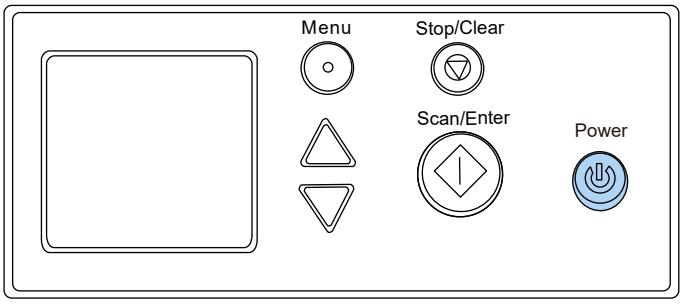

Si visualizza la schermata [Pronto] nell'LCD.

2 Caricare i documenti vuoti nello scanner.

Caricare uno o più documenti.

Usare un foglio di formato A3 o Double Letter.

Se il formato è più piccolo, la stampa potrebbe non riuscire correttamente.

3 Verificare che il portacartuccia di inchiostro sia posizionato entro la lunghezza del documento.

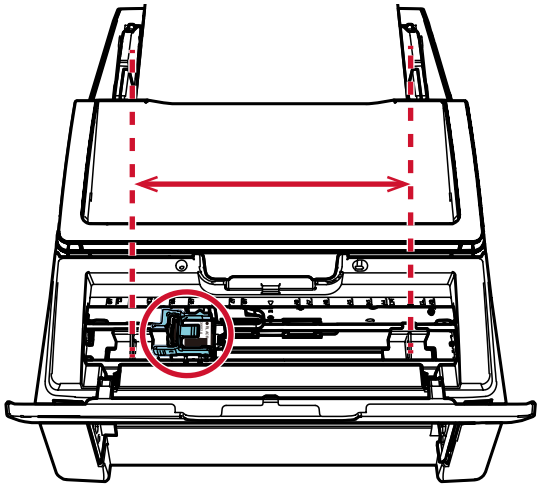

4 Premere il tasto [Menu].

La schermata [Menu delle impostazioni] si visualizza nell'LCD.

5 Premere il tasto [△]/[▽] e selezionare [3:Stampa di prova], quindi premere il tasto [Scan/Enter].

La schermata [N. fogli scanditi] si visualizza nell'LCD.

ATTENZIONE

Se l'imprinter è scollegata o non è collegata correttamente, [Non si può usare questa funzione, perché l'Imprinter non è collegato.] si visualizza nell'LCD.

6 Premere il tasto [△]/[▽] e selezionare [1:Foglio singolo] o [2:Più fogli], quindi premere il tasto [Scan/Enter] per confermare.

Se è selezionato [2:Più fogli], la stampa viene eseguita per tutti i fogli presenti nello scanner.

La schermata [Modello stampa] si visualizza nell'LCD.

7 Premere il tasto [△]/[▽] e selezionare un modello stampa, quindi premere il tasto [Scan/Enter].

Per dettagli sui modelli stampa, vedere Modelli stampa e risultati (pag. 22).

La schermata [Stampa di prova] si visualizza nell'LCD.

8 Premere il tasto [△]/[▽] e selezionare [1:Sì], quindi premere il tasto [Scan/Enter].

I fogli vuoti vengono alimentati nello scanner e l'imprinter stampa un modello stampa lasciando uno spazio di 5 mm (con un margine di 4 mm all'interno e all'esterno) dal bordo di ogni documento.

ATTENZIONE

Non muovere o urtare l'imprinter durante la stampa.
La stampa potrebbe risultare errata.

9 Per terminare la stampa di prova, premere il tasto [Power] sul pannello di comando dello scanner per spegnere lo scanner.

Modelli stampa e risultati

- **Modello stampa**

  Modello 1 (orizzontale):

  ABCDEFGHIJKLMNOPQRSTUVWXYZ[¥]^_`00000000

  Modello 2 (orizzontale):

  abcdefghijklmnopqrstuvwxyz{|}¯00000000

  Modello 3 (orizzontale):

  !"#$%&'()*+,-./0123456789:;<=>?@00000000

  Modello 4 (verticale):

  ABCDEFGHIJKLMNOPQRSTUVWXYZ[¥]^_`00000000

Modello 5 (verticale):

abcdefghijklmnopqrstuvwxyz{|}~00000000

Modello 6 (verticale):

!"#$%&'()*+,-./0123456789:;<=>?@00000000

CONSIGLIO

La sezione numerica "00000000" aumenta con incrementi di uno a partire da 0 (zero).

Esempio

Se si seleziona [2:Più fogli] e [Modello 1], caricare tre documenti vuoti ed eseguire una stampa di prova, i risultati su ciascun foglio saranno i seguenti:

1° foglio: ABCDEFGHIJKLMNOPQRSTUVWXYZ[¥]^_`00000000

2° foglio: ABCDEFGHIJKLMNOPQRSTUVWXYZ[¥]^_`00000001

3° foglio: ABCDEFGHIJKLMNOPQRSTUVWXYZ[¥]^_`00000002

- **Modello stampa e risultato**

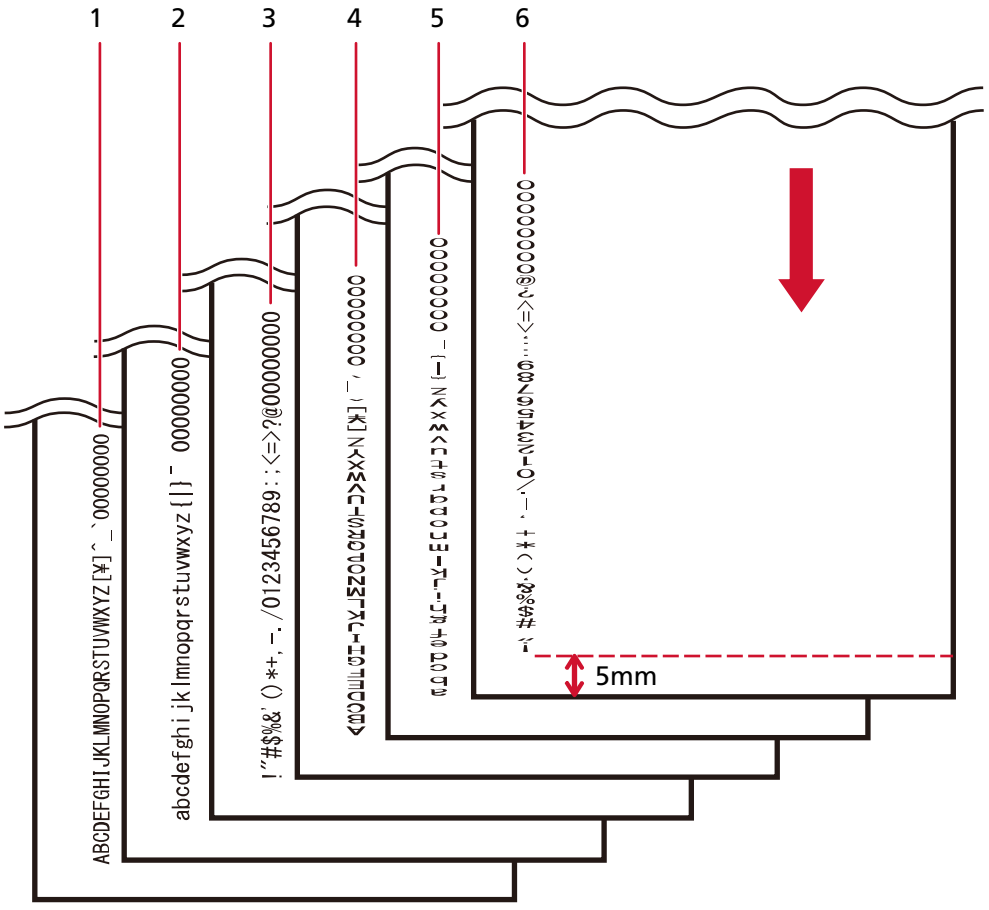

↓: Direzione di alimentazione per documenti vuoti

Impostazione della posizione in cui stampare

Impostare la posizione in cui stampare come riportato di seguito.

1 Aprire il coperchio della cartuccia dell'inchiostro.

2 Spostare il portacartuccia di inchiostro in una posizione di stampa adeguata.

a Far scorrere il portacartuccia di inchiostro a sinistra o destra entro la larghezza del documento.

b Usare i righelli del formato del documento (A) all'interno dell'imprinter come guida e allineare la parte (B) del portacartuccia di inchiostro con la posizione in cui stampare.
Se la guida del foglio si trova nella posizione in cui stampare, vedere Stampa vicino al margine di documenti più larghi del formato A6 verticale (pag. 27) per spostarla.

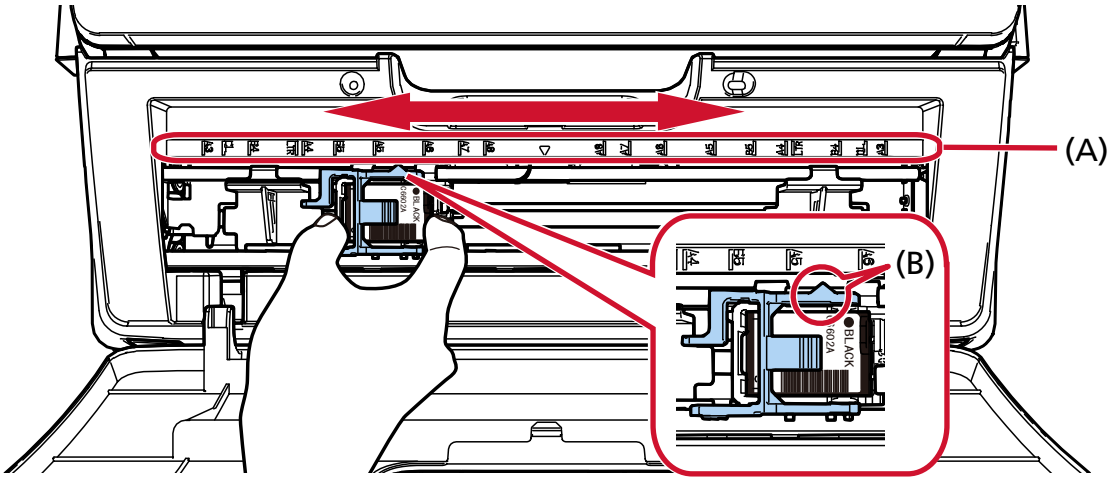

ATTENZIONE

Quando si stampa vicino al margine del documento, la stampa può avvenire all'esterno del documento, pertanto impostare accuratamente la posizione della cartuccia di inchiostro.

CONSIGLIO

Caricare il documento attuale nello scanner e verificare che il portacartuccia di inchiostro sia posizionato entro la larghezza del documento.

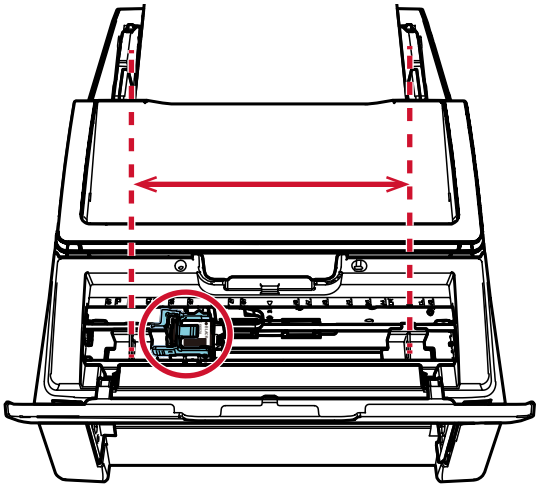

Uso delle guide del foglio

Quando i documenti hanno bordi arricciati come nella figura seguente, usare le guide del foglio per evitare inceppamenti della carta.

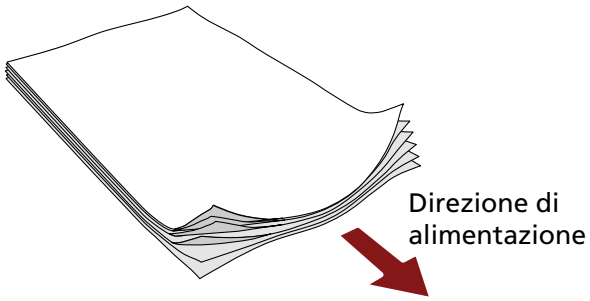

Spostare le guide del foglio nelle posizioni in cui i passano bordi del documento come riportato di seguito.

1. **Caricare i documenti nello scanner.**
2. **Aprire il coperchio della cartuccia dell'inchiostro.**
3. **Far scorrere le guide del foglio (A) nelle posizioni in cui i passano bordi del documento.**
   Usare i righelli del formato del documento (B) all'interno dell'imprinter come guida quando si posizionano le guide del foglio.
   Esempio: Per documenti in formato A4

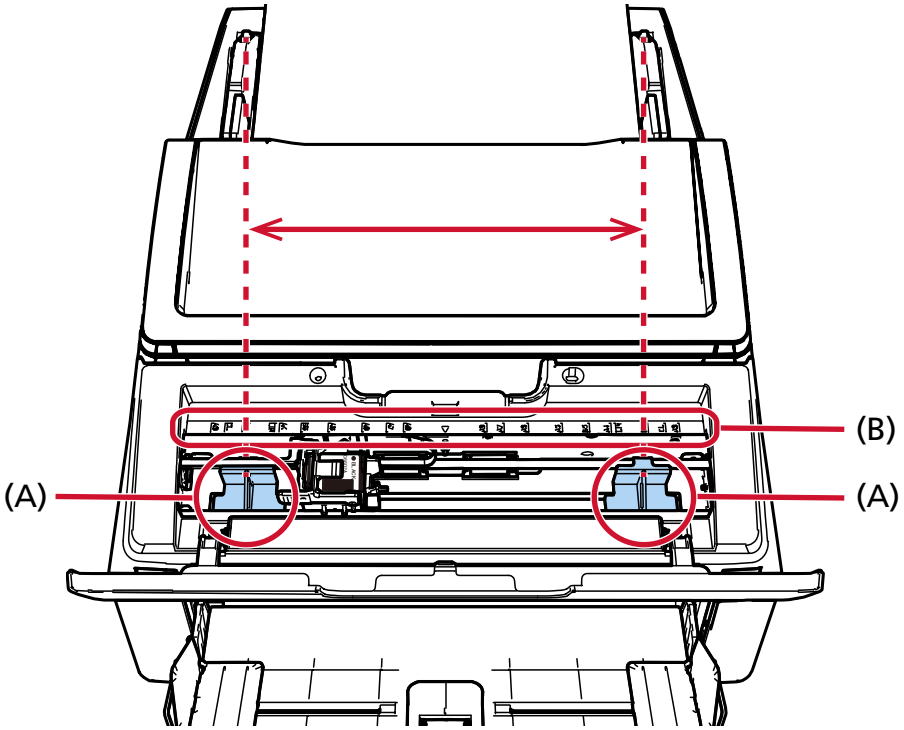

ATTENZIONE

Attenzione a non far entrare in contatto le guide del foglio con il nastro del circuito di stampa (C) per evitare di danneggiare il nastro.

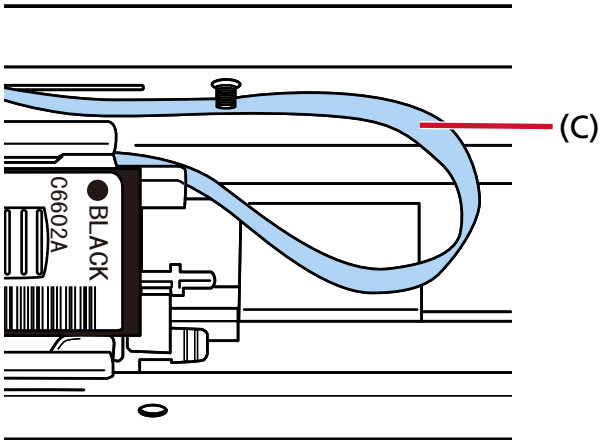

Stampa vicino al margine di documenti più larghi del formato A6 verticale

Spostare la guida del foglio per stampare vicino al margine di documenti più larghi del formato A6 verticale.

1. **Rimuovere la guida del foglio dalla posizione in cui stampare.**

   ➡ Rimozione delle guide del foglio (pag. 29)

2. **Collegare la guida del foglio nello spazio disponibile (A) vicino al centro e far scorrere il portacartuccia di inchiostro verso il margine (B).**

   ➡ Collegamento delle guide del foglio (pag. 29)

Per stampa del margine destro

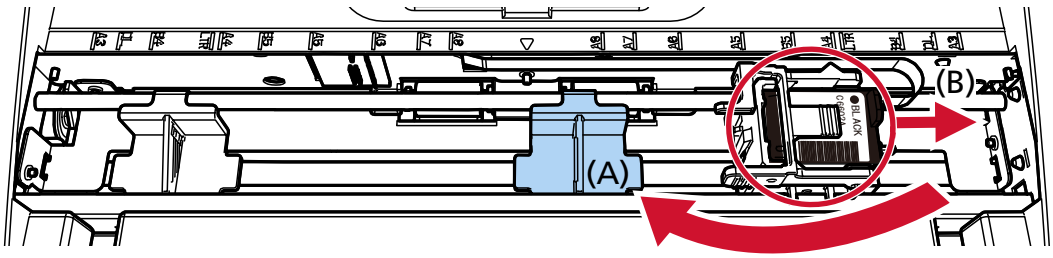

Per stampa del margine sinistro

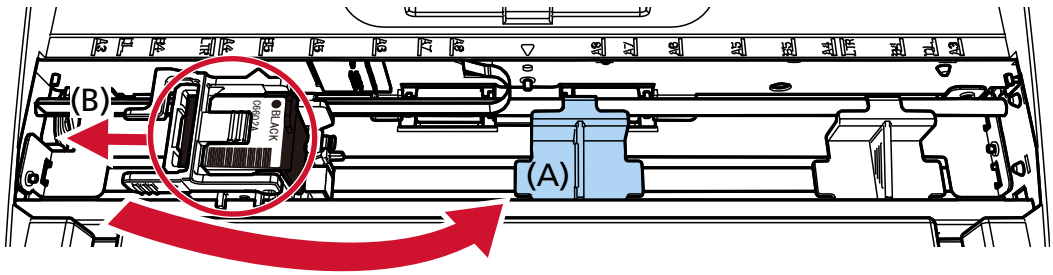

3 Regolare la posizione del portacartuccia di inchiostro.

➡ Impostazione della posizione in cui stampare (pag. 24)

Rimozione delle guide del foglio

1 **Per rimuovere le guide del foglio, premere la guida del foglio con le dita ed estrarla.**
Se è difficile da rimuovere, ruotare la guida del foglio per sbloccare la chiusura in (A) ed estrarla.

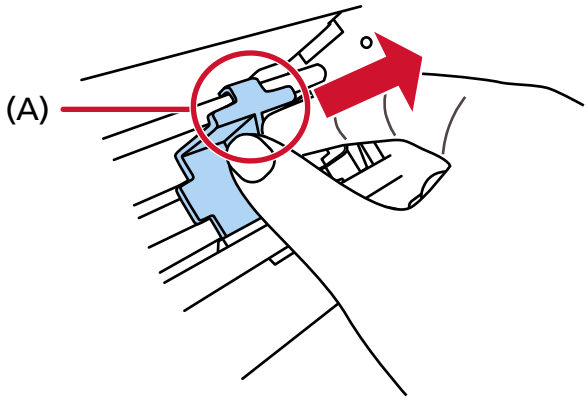

Collegamento delle guide del foglio

1 **Posizionare la guida del foglio.**
Verificare che la guida del foglio sia sotto la rotella metallica (A).

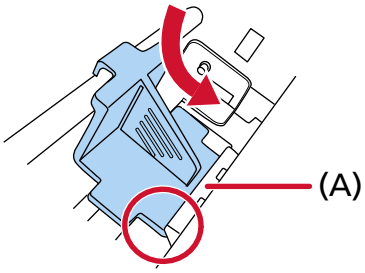

2 **Premere la parte (B) della guida del foglio finché non è inserita correttamente.**

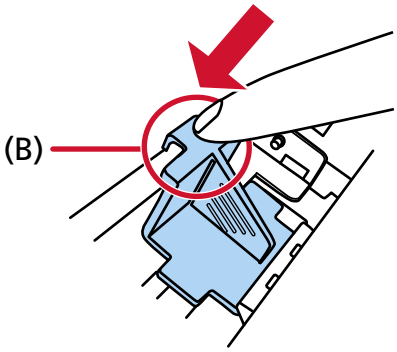

Impostazioni dell'imprinter

È possibile configurare le impostazioni per l'imprinter nel driver dello scanner.
Per dettagli su come configurare le impostazioni, consultare l'Aiuto del driver dello scanner.

- **PaperStream IP (TWAIN) (Esempio)**

  Visualizzare la finestra Avanzate e configurare le impostazioni in [Imprinter] di [Endorser].

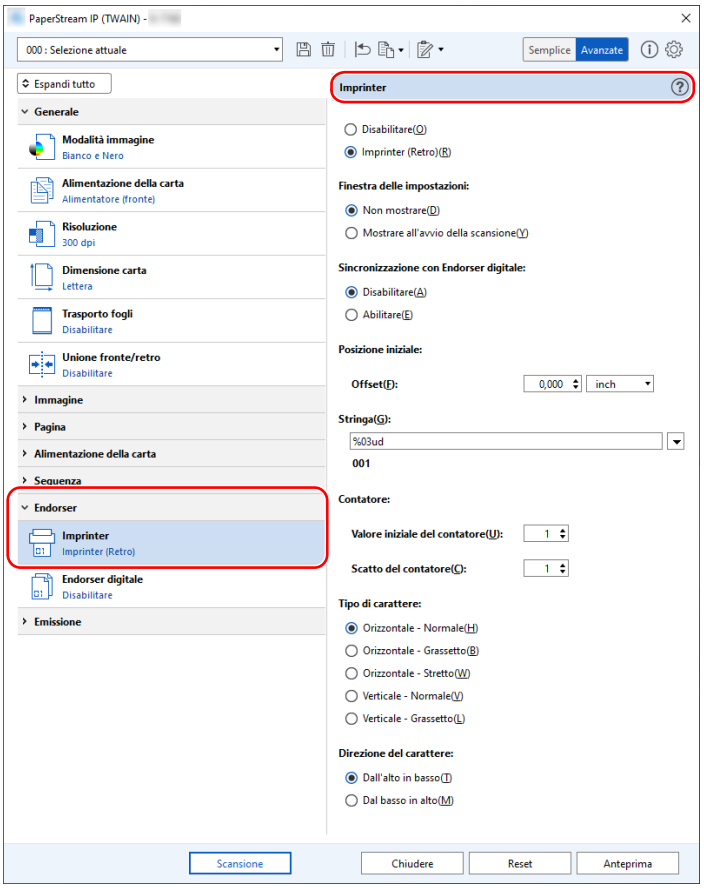

Sostituzione della cartuccia di inchiostro

La cartuccia di inchiostro è un materiale usurabile.
Sostituire la cartuccia di inchiostro come riportato di seguito.

ATTENZIONE

Quando si visualizza il messaggio seguente, sostituire la cartuccia di inchiostro il prima possibile.
Se si continua a stampare senza sostituire la cartuccia, l'emissione della stampa sarà sbiadita.

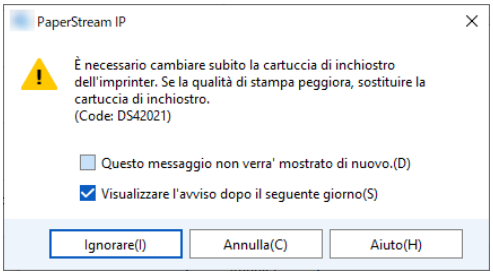

Per informazioni sull'acquisto della cartuccia di inchiostro, contattare il distributore/rivenditore presso cui è stato acquistato il prodotto.

1 **Spegnere lo scanner.**

2 **Aprire il coperchio della cartuccia dell'inchiostro.**

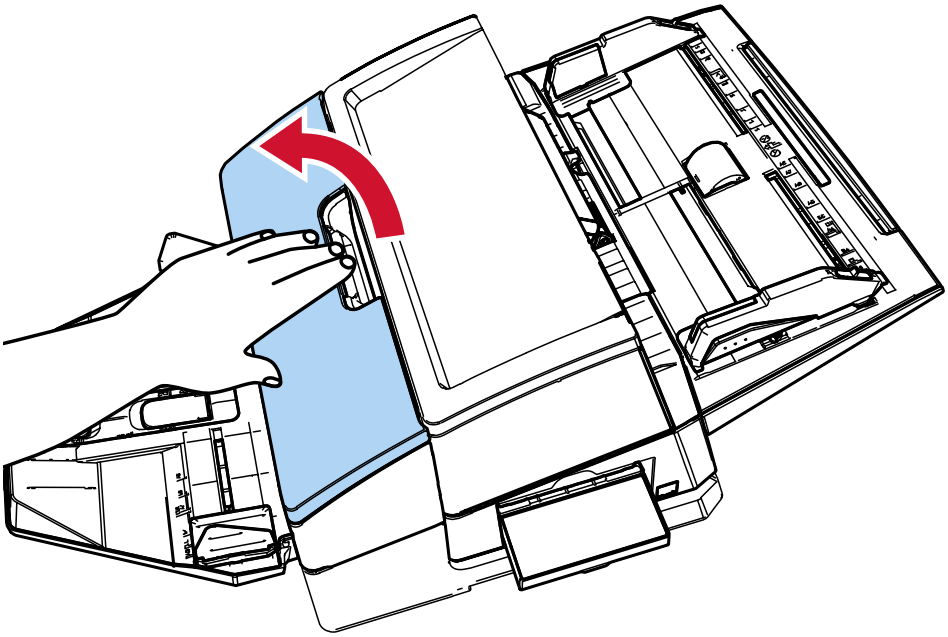

3 **Premere e abbassare i bracci del portacartuccia di inchiostro con le dita, come mostrato di seguito, per sollevarli sull'altra estremità.**

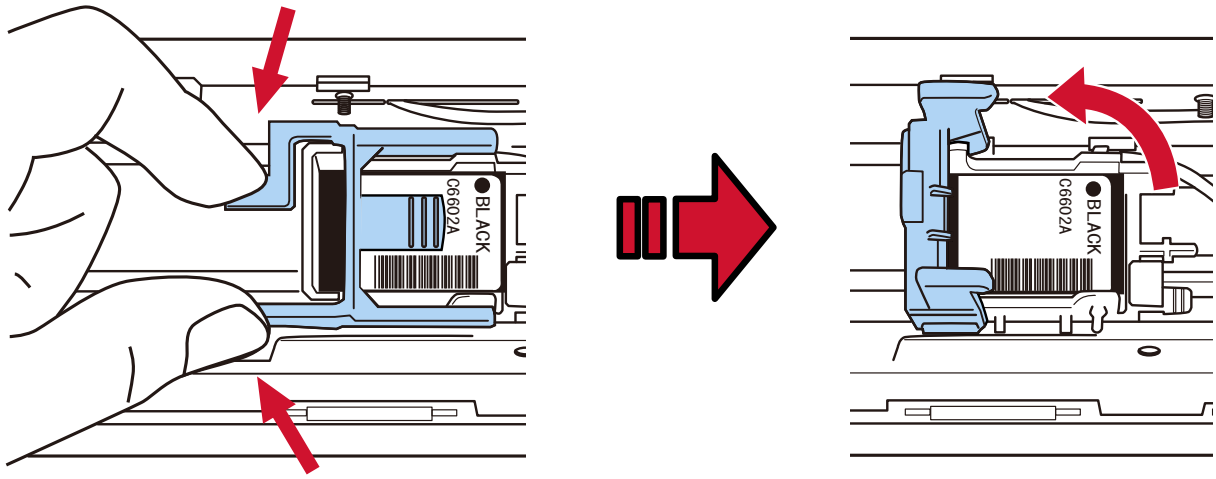

4 **Premere e rimuovere la cartuccia di inchiostro vecchia con le dita.**

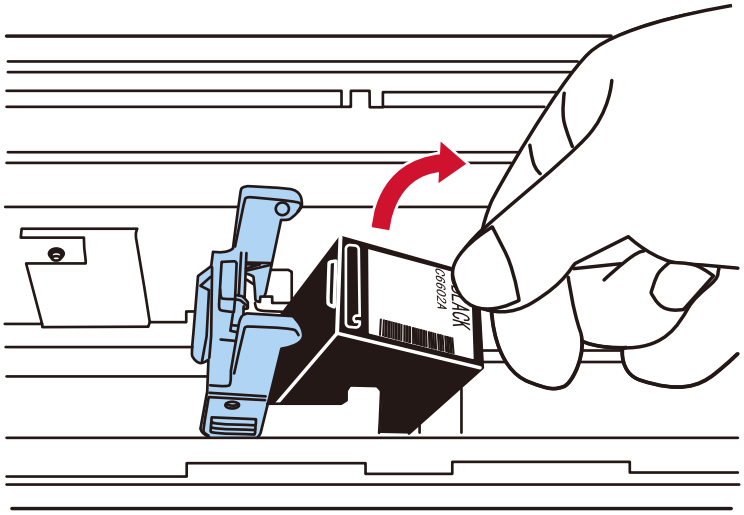

5 **Reinstallare la nuova cartuccia.**

➡ Vedere i punti da 5 a 10 in Installazione della cartuccia di inchiostro (pag. 17)

ATTENZIONE

Quando si installa la cartuccia di inchiostro, verificare che l'orientamento sia corretto.

6 **Verificare che lo scanner sia collegato al computer e accendere lo scanner.**
Per dettagli su come collegare lo scanner al computer, consultare la Guida dell'operatore dello scanner.

7 **Azzerare il contatore dell'inchiostro nel modo seguente.**

ATTENZIONE

Assicurarsi di aver reimpostato il contatore dopo aver sostituito la cartuccia.

Utilizzare Software Operation Panel per azzerare il contatore dell’inchiostro.
Per dettagli su Software Operation Panel consultare la Guida dell'operatore dello scanner.

a Visualizzare la finestra [Software Operation Panel].

Windows 10/Windows Server 2016/Windows Server 2019/Windows Server 2022

Cliccare il menu [Start] → [fi Series] → [Software Operation Panel].

Windows 11/Windows Server 2025

Cliccare il menu [Start] → [Tutte le app] → [fi Series] → [Software Operation Panel].

b Cliccare [Impostazione dispositivo] dall'elenco e cliccare il tasto [Reimposta] di [Inchiostro rimanente].

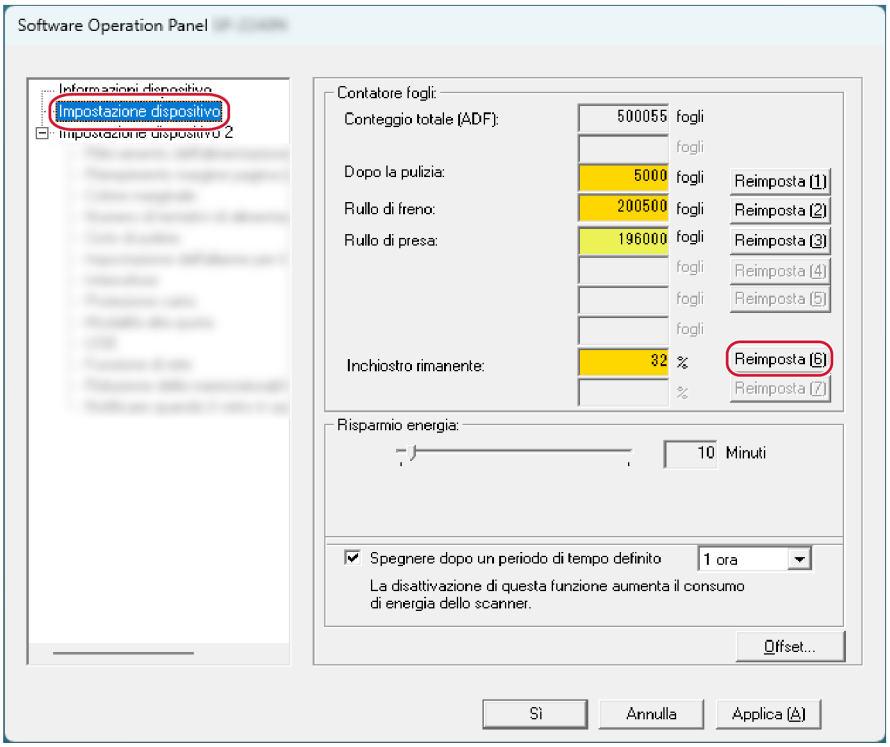

Il valore del contatore è impostato su 100.

c Cliccare il tasto [OK].

d Si visualizza un messaggio che chiede se applicare le modifiche a Software Operation Panel. Cliccare il tasto [OK].

La finestra [Software Operation Panel] si chiude e il contatore dell'inchiostro viene azzerato.

ATTENZIONE

Se non si usa l'imprinter per molto tempo, togliere la cartuccia di inchiostro.
L'inchiostro si consuma ogni volta che si accende lo scanner, anche quando non si stampa.

Rimozione dei documenti inceppati

Quando si verifica un inceppamento della carta, togliere il documento come riportato di seguito.

ATTENZIONE

Non estrarre i documenti inceppati con forza e verificare di aprire prima la sezione di stampa, prima di aprire l'ADF.

1. **Togliere tutti i documenti dallo scivolo della carta dell'ADF (alimentatore).**
2. **Aprire la sezione di stampa (coperchio dell'imprinter).**

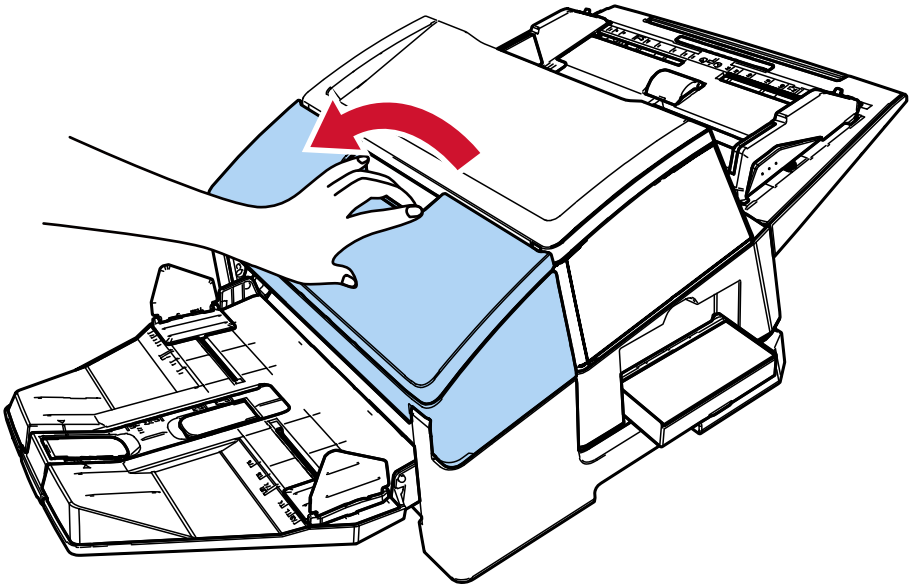

3. **Aprire l'ADF.**

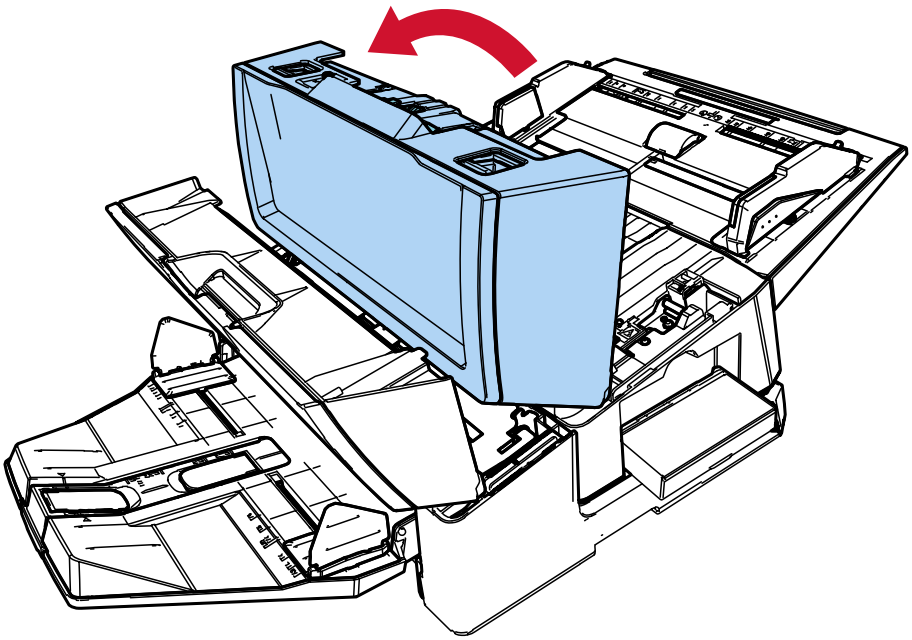

4 **Rimuovere il documento inceppato.**

5 **Chiudere l'ADF.**

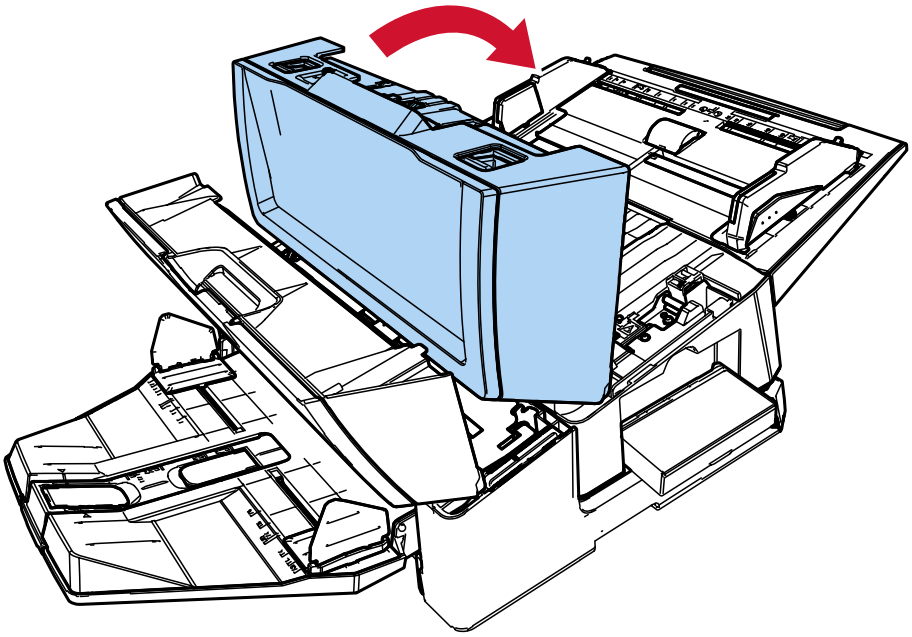

6 **Verificare che l'ADF sia chiuso correttamente, quindi chiudere la sezione di stampa (coperchio dell'imprinter).**

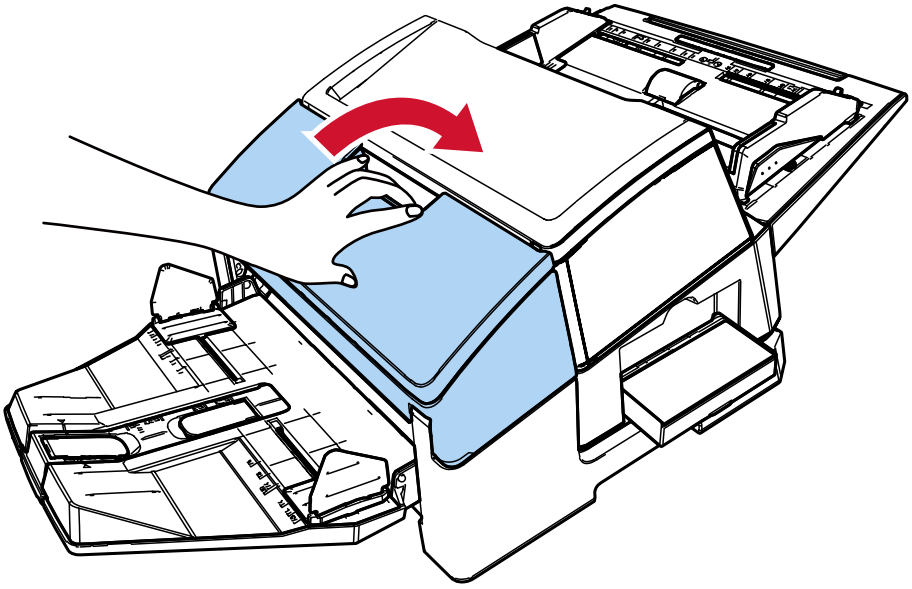

ATTENZIONE

Attenzione a non pizzicarsi le dita.

Manutenzione quotidiana

Pulizia della cartuccia di inchiostro

L'inchiostro può entrare nella testina della cartuccia di inchiostro.
Se non si è usato l'imprinter per molto tempo, un ugello ostruito può causare stampe di bassa qualità.
Se si verifica questo tipo di problemi con l'imprinter, pulire la testina della cartuccia di inchiostro.

ATTENZIONE

Per la pulizia, usare un panno asciutto privo di lanugine ed eliminare delicatamente l'inchiostro in eccesso dalla testina. (Non usare un fazzoletto di carta).

CONSIGLIO

Se dopo la pulizia l'ugello fosse ancora ostruito sostituire la cartuccia.

1 **Spegnere lo scanner.**

2 **Togliere la cartuccia di inchiostro.**

➡ Vedere i punti da 2 a 4 in Sostituzione della cartuccia di inchiostro (pag. 31)

3 **Eliminare delicatamente l'inchiostro in eccesso sulla piastrina (B).**

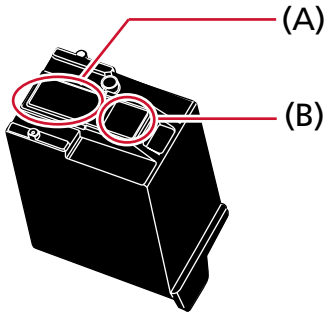

ATTENZIONE

Prestare attenzione a non toccare la testina di stampa della cartuccia di inchiostro (la parte di contatto (A) e la testina (B)) con le mani. La stampa potrebbe risultare errata.

4 **Controllare che l'inchiostro in eccesso sia stato rimosso e reinstallare la cartuccia di inchiostro.**

➡ Vedere i punti da 7 a 10 in Installazione della cartuccia di inchiostro (pag. 17)

ATTENZIONE

Quando si installa la cartuccia di inchiostro, verificare che l'orientamento sia corretto.

Pulizia dell'imprinter

Quando si usa l'imprinter frequentemente, l'inchiostro si attacca alla base del portacartuccia di inchiostro sporcando la carta.
Nell'ambito della manutenzione quotidiana, pulire la base del portacartuccia di inchiostro attenendosi alla procedura seguente.

ATTENZIONE

Pulire utilizzando un panno assorbente o uno straccio per spolverare ed eliminare delicatamente l'inchiostro sulla base.
Se l'inchiostro è asciutto, pulirlo delicatamente con un panno umido. (Poiché l'inchiostro è idrosolubile, si può pulire con acqua).

1. **Spegnere lo scanner.**
2. **Togliere la cartuccia di inchiostro.**

   ➡ Vedere i punti da 2 a 4 in Sostituzione della cartuccia di inchiostro (pag. 31)
3. **Aprire la sezione di stampa (coperchio dell'imprinter).**

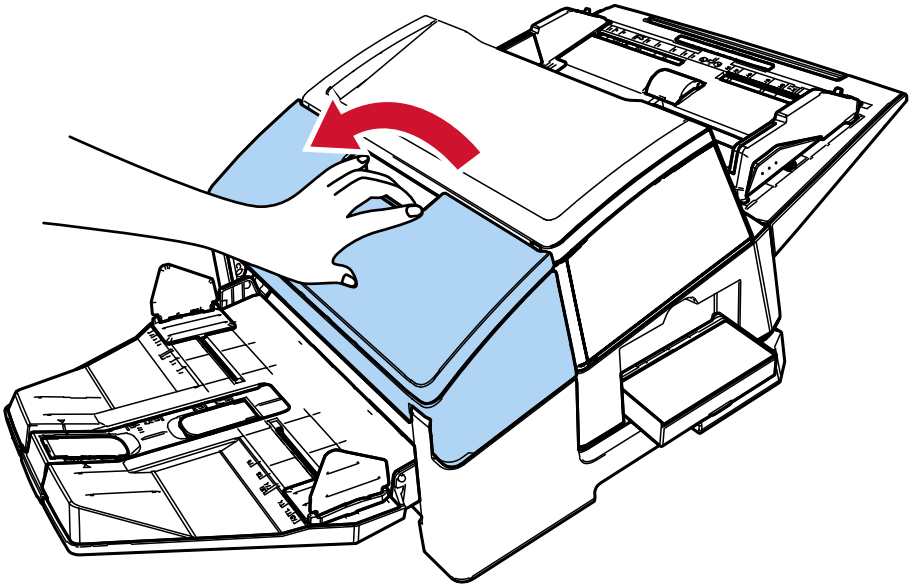

4 Spolverare la superficie della cartuccia di inchiostro con un panno o uno straccio per togliere l'inchiostro.

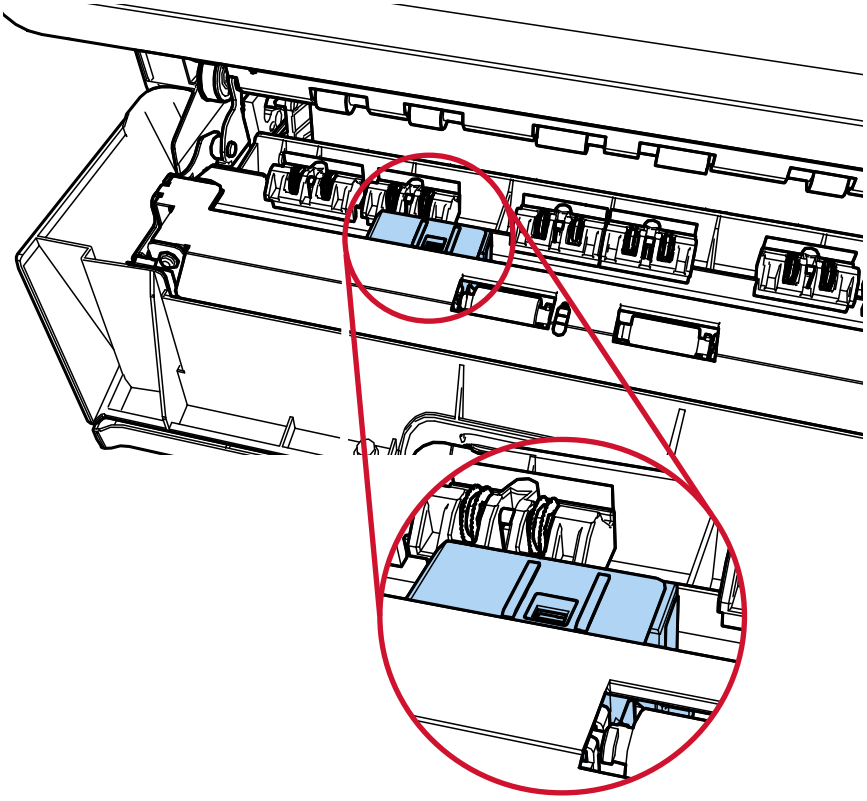

ATTENZIONE

Durante la pulizia fare attenzione a non toccare le rotelle metalliche posizionate sulla sezione di stampa (coperchio dell'imprinter).

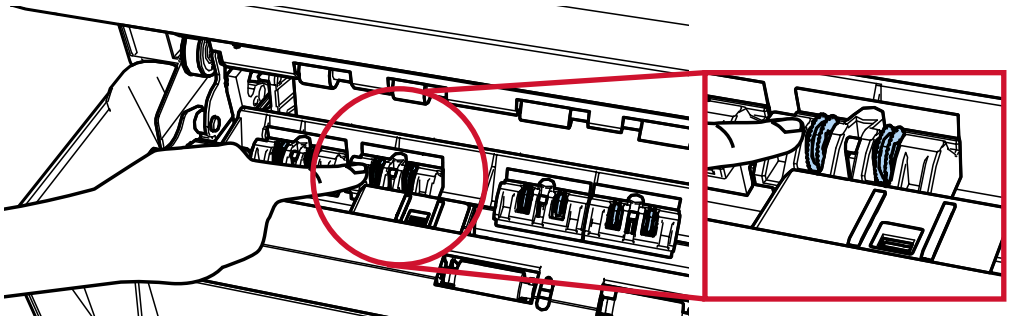

5 Controllare che l'inchiostro sia stato rimosso e chiudere la sezione di stampa (coperchio dell'imprinter).

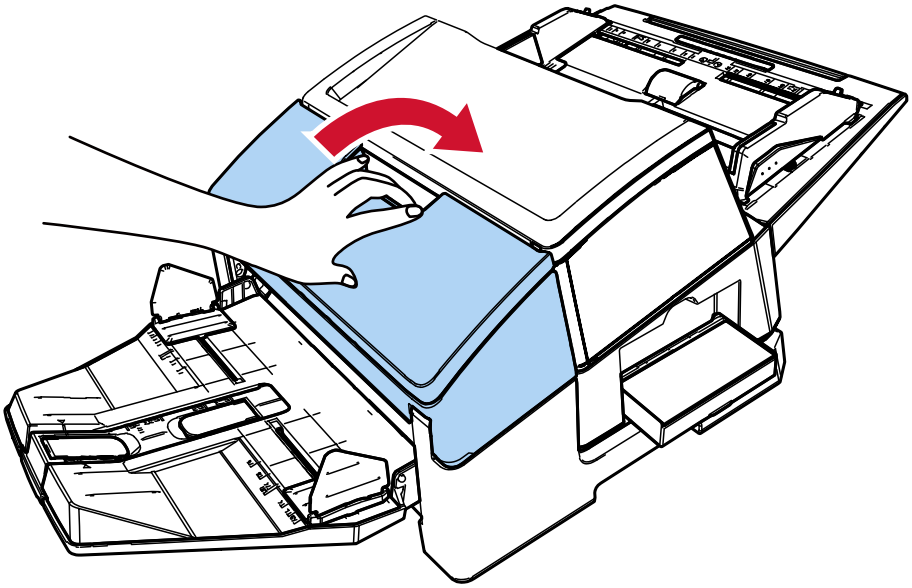

6 Reinstallare la cartuccia.

➡ Vedere i punti da 7 a 10 in Installazione della cartuccia di inchiostro (pag. 17)

Pulizia dei rulli

Quando sulla superficie dei rulli di alimentazione dell'imprinter si deposita inchiostro o polvere di carta, i documenti potrebbero non essere alimentati correttamente.
Per evitare problemi di alimentazione, pulire regolarmente la superficie dei rulli.

ATTENZIONE

Il tempo di asciugatura potrebbe essere lungo se si usa una quantità eccessiva di Detergente F1.
Usare una quantità ridotta.
Eliminare completamente il detergente per non lasciare residui sulle parti pulite.

CONSIGLIO

Il ciclo di pulizia consigliato è ogni 5.000 fogli.
Il ciclo di pulizia effettivo può essere più breve a seconda della frequenza di utilizzo dell'imprinter e dei documenti.

1 Aprire la sezione di stampa (coperchio dell'imprinter).

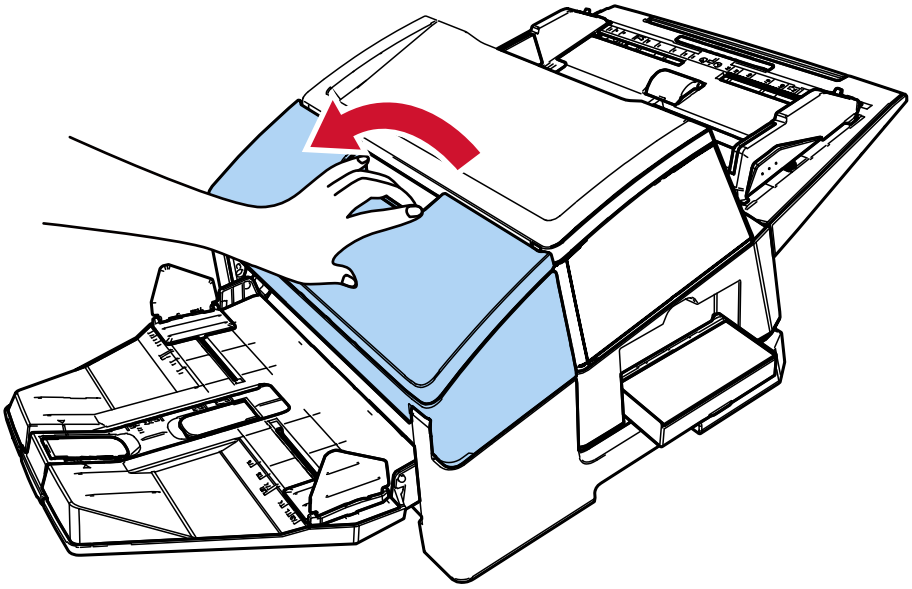

2 Pulire i rulli di gomma.

Pulire i rulli di gomma (otto in totale) sotto la sezione di alimentazione.

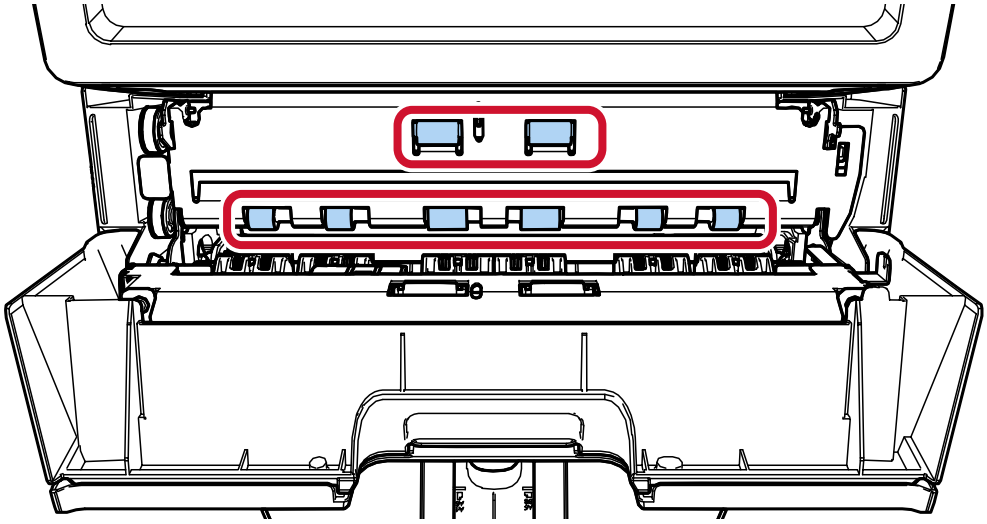

Pulire delicatamente lo sporco e la polvere dalla superficie dei rulli con un panno inumidito con Detergente F1.
Pulire l'intera superficie dei rulli di gomma ruotandoli manualmente.

ATTENZIONE

Durante la pulizia fare attenzione a non toccare le rotelle metalliche posizionate sulla sezione di stampa (coperchio dell'imprinter).

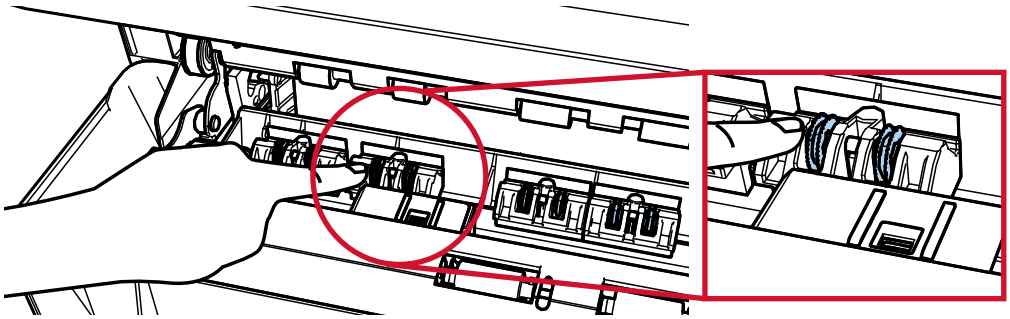

3 Pulire i rulli di plastica.

Pulire i due rulli di plastica (neri) sulla sezione di stampa (coperchio dell'imprinter).

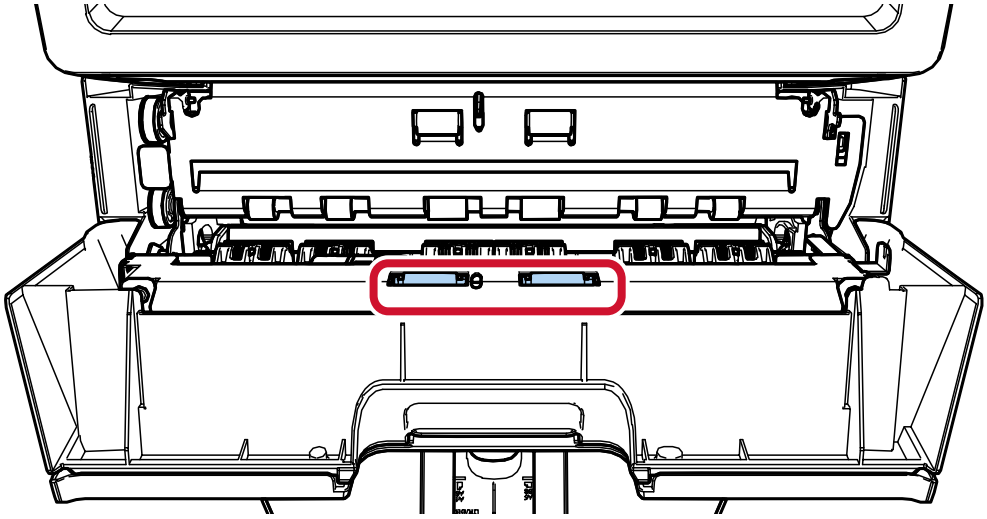

Pulire delicatamente lo sporco e la polvere dalla superficie dei rulli con un panno inumidito con Detergente F1.

Pulire l'intera superficie dei rulli di plastica ruotandoli manualmente.

4 Controllare che l'inchiostro sia stato rimosso e chiudere la sezione di stampa (coperchio dell'imprinter).

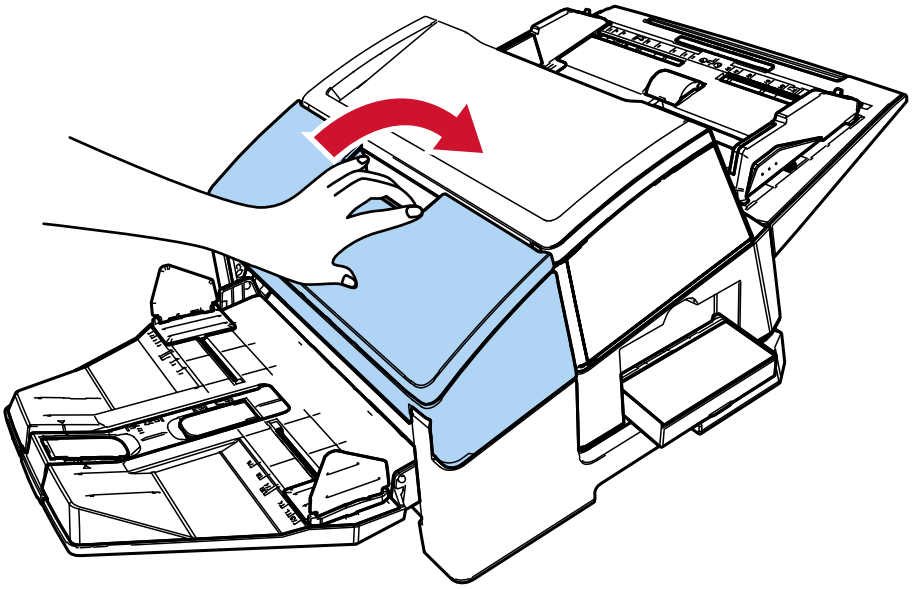

Materiali di pulizia

Nome	Codice della parte	Note
Detergente F1 	PA03950-0352	Volume: 100 ml
Fazzoletti umidificati 	PA03950-0419	24 confezioni (*1)

***1:**preinumiditi con Detergente F1.
Possono essere utilizzati al posto del panno inumidito di Detergente F1.

ATTENZIONE

Per usare i materiali di pulizia in modo sicuro e corretto, leggere attentamente le precauzioni riportate sui singoli prodotti.

Per ulteriori informazioni sui materiali di pulizia, contattare il distributore/rivenditore presso cui è stato acquistato il prodotto.

Messaggi di errore

Questa sezione descrive i messaggi di errore dell'imprinter.
I codici di errore e i messaggi di errore si visualizzano sullo schermo LCD. Fare riferimento ai codici di errore e ai messaggi di errore visualizzati per la risoluzione dei problemi.

ATTENZIONE

Per dettagli sui messaggi di errore diversi da quelli mostrati di seguito, consultare la Guida dell'operatore dello scanner.

Codice di errore	Messaggio di errore	Azione
J1:5A Errore	Inceppamento della carta	La carta è inceppata nell'imprinter. Agire come segue. ● Rimuovere il documento inceppato dall'imprinter. ➡ Rimozione dei documenti inceppati (pag. 34) ● Verificare che il documento soddisfi i requisiti per i documenti che è possibile alimentare nell'imprinter. ➡ Specifiche (pag. 48) ● Pulire i rulli. ➡ Pulizia dei rulli (pag. 40)
U5:4A Errore (*1)	Coperchio imprinter aperto	La sezione di stampa (coperchio dell'imprinter) è stata aperta durante la scansione. Rimuovere il documento dall'ADF e chiudere la sezione di stampa (coperchio dell'imprinter). Verificare che la sezione di stampa (coperchio dell'imprinter) sia chiusa correttamente. Per controllare se è chiusa completamente, aprire la sezione di stampa (coperchio dell'imprinter) e richiuderla. ➡ Rimozione dei documenti inceppati (pag. 34)
U6:B4 Errore	La cartuccia dell'inchiostro non è inserita	La cartuccia di inchiostro non è installata correttamente nell'imprinter. Verificare che la cartuccia di inchiostro sia inserita correttamente. ➡ Installazione della cartuccia di inchiostro (pag. 17)

Codice di errore	Messaggio di errore	Azione
		Se il problema persiste, annotare il codice di errore e contattare il distributore/rivenditore presso cui è stato acquistato il prodotto.
U7:B9 Errore	Errore nell'area di stampa	Si è verificato un errore con la posizione iniziale di stampa nell'imprinter. Regolare la posizione iniziale e la stringa di caratteri per la stampa in modo che l'area di stampa sia all'interno del documento. ➔ Impostazione della posizione in cui stampare (pag. 24)
A1:B3 Errore	Errore Imprinter (timeout di comunicazione)	Si è verificato un errore nell'imprinter. Agire come segue. ● Verificare che la cartuccia di inchiostro sia inserita correttamente. ➔ Installazione della cartuccia di inchiostro (pag. 17) ● Ricollegare il cavo EXT. ● Spegnere e riaccendere lo scanner. Se il problema persiste, annotare il codice di errore e contattare il distributore/rivenditore presso cui è stato acquistato il prodotto.
A3:B6 Errore	Errore Imprinter (EEPROM)	
A4:B8 Errore	Errore Imprinter (ROM)	
A2:B5 Errore	Errore dell'Imprinter (testina di stampa)	Si è verificato un errore nell'imprinter. Agire come segue. ● Verificare che la cartuccia di inchiostro sia inserita correttamente. ➔ Installazione della cartuccia di inchiostro (pag. 17) ● Se si dispone di una cartuccia di inchiostro nuova, sostituire quella vecchia. ➔ Sostituzione della cartuccia di inchiostro (pag. 31) ● Ricollegare il cavo EXT. ● Spegnere e riaccendere lo scanner. Se il problema persiste, annotare il codice di errore e contattare il distributore/rivenditore presso cui è stato acquistato il prodotto.
H6:B1 Errore	Errore di sistema dell'Imprinter	Si è verificato un errore nel circuito dell'imprinter.

Codice di errore	Messaggio di errore	Azione
		Spegnere e riaccendere lo scanner. Se il problema persiste, annotare il codice di errore e contattare il distributore/rivenditore presso cui è stato acquistato il prodotto.

***1:**Quando si apre la sezione di stampa dell'imprinter (coperchio dell'Imprinter) mentre lo scanner è in standby, si visualizza solo un messaggio di errore senza un codice di errore. I tasti nel pannello di comando, inoltre, sono disabilitati mentre la sezione di stampa dell'imprinter è aperta.

Controllo dell'etichetta del prodotto

Questa sezione descrive l'etichetta del prodotto sullo scanner.

L'etichetta si trova sotto la base.

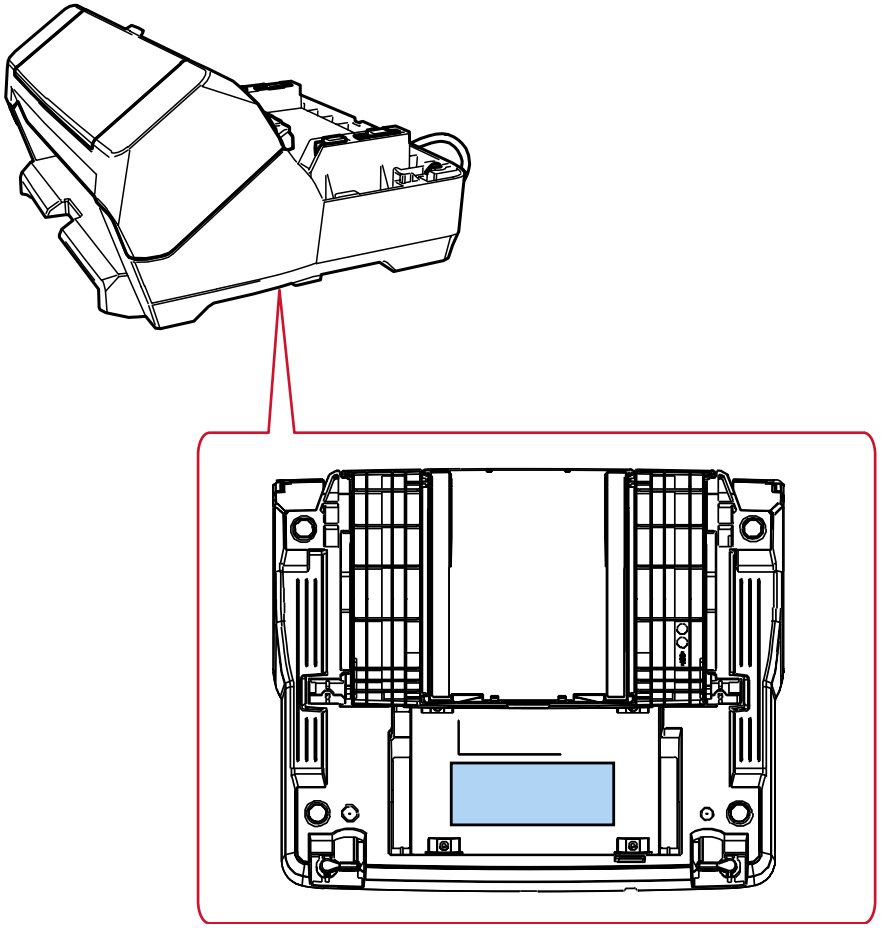

Etichetta (esempio): Mostra le informazioni sull'imprinter.

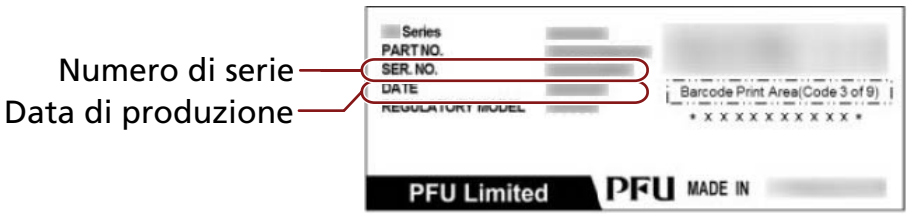

Specifiche

Elemento	Specifica
Metodo di stampa	Stampa a getto di inchiostro termico
Tipo di stampa	Post-imprinter (stampa dopo la scansione dell'immagine), stampa sul retro
Caratteri stampabili	**Caratteri alfabetici:**dalla A alla Z, dalla a alla z **Caratteri numerici:** 0, da 1 a 9 **Simboli:** ! " # $ % & ' ( ) * + , - . / : ; < = > ? @ [¥] ^ _ ` { | } ¯
Numero massimo di caratteri per linea	Fino a 43 caratteri
Direzione di stampa	**Normale, Grassetto:**0°, 180° (orizzontale), 90° e 270° (verticale) **Stretto:** 0°, 180° (orizzontale)
Dimensione del carattere	**Normale, Grassetto:**2,91 (A) × 2,82 (L) mm (orizzontale) 2,82 (A) × 2,91 (L) mm (verticale) **Stretto:** 2,91 (A) × 2,12 (L) mm (orizzontale)
Altezza del carattere	**Normale, Grassetto:**3,53 mm **Stretto:** 2,54 mm
Stile dei font	Normale, Grassetto
Larghezza del carattere	Normale, Grassetto, Stretto
Documenti per la stampa	Documenti scandibili con lo scanner Per dettagli consultare la Guida dell'operatore dello scanner. La dimensione carta e il peso sono i seguenti: ● Dimensione minima (larghezza × lunghezza) 50,8 × 69 mm ● Dimensione massima (larghezza × lunghezza) 304,8 × 431,8 mm/12,00 × 17,00 in ● Peso della carta Da 52 a 128 g/m^2 **ATTENZIONE** ● I tipi di documenti seguenti non devono essere scanditi: Si verifica un errore di imprinting perché l'inchiostro non si asciuga facilmente o passa attraverso il documenti.

Elemento	Specifica
	Inoltre, l'inchiostro sporca l'interno dell'imprinter, pertanto il ciclo di pulizia sarà ridotto. - Documenti con superficie lucida come carta termica, carta a trasferimento termico, carta patinata e carta per stampe artistiche ● Documenti spessi in plastica come carte di credito e la Cartellina trasporto fogli non possono essere scanditi con l'imprinter installata.
Area di stampa	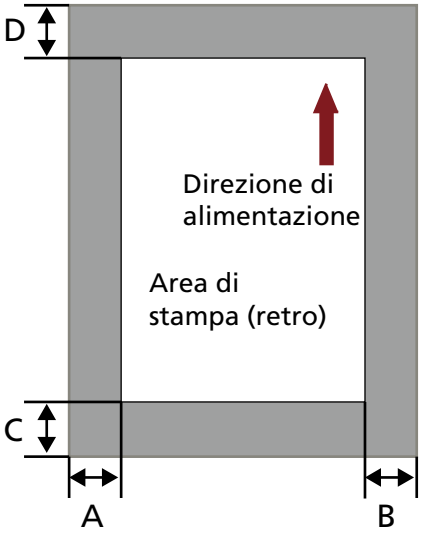 A = 5 mm B = 5 mm C = 5 mm D = 5 mm **ATTENZIONE** Non stampare nei 5 mm dal margine del documento.
Accuratezza della posizione in cui stampare	**Direzione di alimentazione:**±4 mm (dalla posizione iniziale)
Dimensione	**Senza lo scanner:**360 (W) × 435 (D) × 228 (H) mm **Con lo scanner** 360 (W) × 435 (D) × 264 (H) mm La profondità indica la dimensione dello scanner senza il cavo EXT, lo scivolo della carta dell'ADF (alimentatore) e il vassoio.
Peso	4,2 kg
Condizioni ambientali	**Temperatura:**Da 10 a 35°C **Umidità:** dal 20 all'80%
Materiali usurabili	Cartuccia di inchiostro (PARTE N.: CA00050-0262)

Elemento	Specifica
	Numero di caratteri stampabili: 4.000.000 di caratteri (Il numero di caratteri stampabili varia a seconda dei caratteri da stampare). **Ciclo di sostituzione consigliato:** 4.000.000 di caratteri o a metà anno dal momento di apertura della confezione (Una cartuccia di inchiostro ha una data di scadenza specifica e il periodo di scadenza varia se la confezione è aperta o meno. Iniziare a usare la cartuccia di inchiostro prima della data di scadenza indicata sulla confezione).

Contatto per domande

- **Contatto per domande**

  Consultare la lista dei contatti nella seguente pagina Web:
  https://www.pfu.ricoh.com/global/scanners/contacts/

  - Scanner fi Series image
    Per altre informazioni relative allo scanner, visitare la seguente pagina Web:
    https://www.pfu.ricoh.com/global/scanners/fi/support/index.html
    Qualora non si trovi una soluzione al proprio problema nella pagina Web precedente, fare riferimento alle informazioni sui contatti del distributore/rivenditore nella seguente pagina Web:
    https://www.pfu.ricoh.com/global/scanners/inquiry.html

- **Contatti per l'acquisto di materiali usurabili e materiali di pulizia**

  https://www.pfu.ricoh.com/global/scanners/contacts/