مقدمة

نظرة عامة حول الماسحة الضوئية
يوضح أسماء ووظائف الأجزاء وتشغيل الماسحة الضوئية الأساسي.

كيفية تحميل المستندات
يشرح كيفية تحميل المستندات على الماسحة.

كيفية استخدام لوحة التشغيل
يشرح كيفية استخدام لوحة التشغيل.

طرق متنوّعة لإجراء المسح الضوئي
يشرح طرق مختلفة للمسح الضوئي.

العناية اليومية
يشرح كيفية تنظيف الماسحة.

استبدال القطع المستهلكة
يشرح كيفية استبدال القطع المستهلكة.

استكشاف الأخطاء وإصلاحها
يشرح عن استكشاف الأخطاء وإصلاحها.

الإعدادات التشغيلية
يشرح كيفية ضبط الإعدادات في Software Operation Panel.

الملحق

المسرد

كيفية استعمال هذا الدليل

P3PC-5992-05ARZ0

FUJITSU

fi-7030

الماسحة الضوئية للصور

دليل المستخدم

شكراً لشرائكم منتجنا ماسحة الصور.
هذا الدليل يشرح العمليات الأساسية والمعالجة الخاصة بالماسحة.
للمعلومات حول تثبيت وتوصيل الماسحة، راجع Quick Installation Sheet.

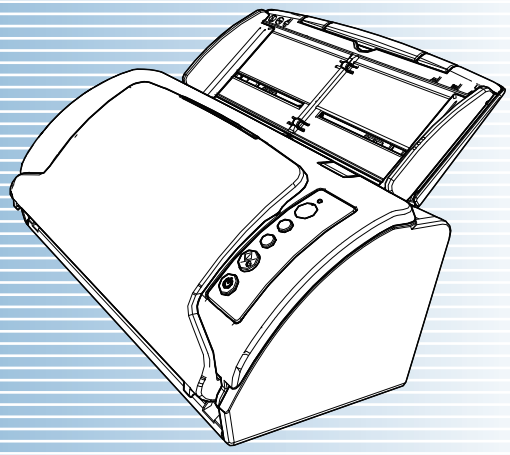

كيفية استعمال هذا الدليل

الفقرة التالية توضح النصائح عند استعمال هذا الدليل.

- لعرض أو طباعة هذا الدليل يلزم استعمال برنامج Adobe® Acrobat® (الإصدار 7.0 أو أحدث) أو Adobe® Reader® (الإصدار 7.0 أو أحدث).
- في هذا الدليل، يمكنك استخدام أداة البحث في Adobe® Acrobat® أو Adobe® Reader®.
  لمعرفة التفاصيل، راجع ملف مساعدة Adobe® Acrobat® أو Adobe® Reader®.
- استعمل مفتاح [Page Up] للعودة إلى الصفحة السابقة، ومفتاح [Page Down] للذهاب إلى الصفحة التالية.
- انقر على سلسلة الأحرف الزرقاء أو شريط أو عنوان الفهرس/المحتويات (حيث يتغير شكل مؤشر الماوس إلى يشكل يشبه) للانتقال إلى الرابط.

- مشترك لكل الصفحات

ينتقل إلى أول صفحة من كل فصل.
هذا التبويب موجود بكل صفحة.

أعلى: ينتقل إلى صفحة الغلاف.
المحتويات: ينتقل إلى صفحة المحتويات.
الفهرس: ينتقل إلى صفحة الفهرس.
هذا التبويب موجود بكل صفحة.

ينتقل إلى هذه الصفحة.
انقر على سلسلة الأحرف الزرقاء للانتقال إلى الرابط.

- صفحة المحتويات

انقر العنوان للانتقال إلى الرابط.

- صفحة الفهرس

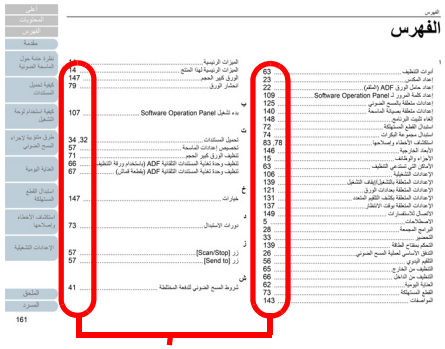

انقر رقم الصفحة للانتقال إلى الرابط.

أعلى
المحتويات
الفهرس
مقدمة
نظرة عامة حول الماسحة الضوئية
كيفية تحميل المستندات
كيفية استخدام لوحة التشغيل
طرق متنوّعة لإجراء المسح الضوئي
العناية اليومية
استبدال القطع المستهلكة
استكشاف الأخطاء وإصلاحها
الإعدادات التشغيلية
الملحق
المسرد

مقدمة

شكراً لشرائكم منتجنا ماسحة الصور.

حول هذا المنتج

هذه الماسحة الضوئية تحقق سرعة مسح ضوئي تصل إلى 27 صفحة في الدقيقة/ 54 صورة في الدقيقة (*1)، وهي مزودة بـ ADF (وحدة تغذية المستندات التلقائية) الذي يدعم المسح المزدوج.

*1: عند المسح الضوئي لمستندات مقاس A4 بـ 300 dpi باستخدام ضغط JPEG.

كتيبات دليل التشغيل

كتيبات دليل التشغيل التالية مرفقة مع هذا المنتج. اقرأها عند الحاجة.

الدليل	الوصف
احتياطات السلامة (ورق، PDF)	يحتوي على معلومات هامة حول الاستخدام الآمن لهذا المنتج. تأكد من قراءة هذا الدليل قبل استخدام الماسحة. يتضمن قرص Setup DVD-ROM نسخة من الدليل بتنسيق PDF.
Quick Installation Sheet (ورق)	يشرح عن تثبيت الماسحة وإعداداها.
دليل المشغل (هذا الدليل) (PDF)	يزوّدك بالمعلومات التفصيلية عن كيفية تشغيل وصيانة الماسحة يومياً، وكيفية استبدال القطع المستهلكة، وكذلك كيفية استكشاف المشاكل وحلها. موجود في قرص Setup DVD-ROM.
دليل المستخدم لـ PaperStream Capture (PDF)	يقدم نظرة عامة حول PaperStream Capture، ومعلومات تفصيلية حول التثبيت، وكيفية مسح المستندات، والتنشيط، وتشغيل المحطات المتعددة. موجود في قرص Setup DVD-ROM.
دليل المستخدم لـ Scanner Central Admin (PDF)	يشرح النظرة العامة على الماسحة، عملية التثبيت والتشغيل وكذلك صيانة Scanner Central Admin. موجود في قرص Setup DVD-ROM.
Error Recovery Guide (المساعدة HTML)	يوضح حالة الماسحة بالتفصيل ويشرح كيفية حل المشكلات المصادفة. يحتوي على لقطات فيديو لشرح تشغيل إجراءات التشغيل كعملية تنظيف الماسحة واستبدال القطع المستهلكة. موجود في قرص Setup DVD-ROM.
المساعدة (برنامج تشغيل الماسحة)	يشرح كيفية استعمال وضبط الإعدادات لبرامج تشغيل الماسحة. يمكن الرجوع إليه من كل برنامج تشغيل ماسحة.
المساعدة (التطبيق)	يشرح كيفية استعمال وضبط الإعدادات لبرامج التطبيق. اقرأها عند الحاجة. يمكن الرجوع إليه من كل تطبيق.

أعلى
المحتويات
الفهرس
مقدمة
نظرة عامة حول الماسحة الضوئية
كيفية تحميل المستندات
كيفية استخدام لوحة التشغيل
طرق متنوّعة لإجراء المسح الضوئي
العناية اليومية
استبدال القطع المستهلكة
استكشاف الأخطاء وإصلاحها
الإعدادات التشغيلية
الملحق
المسرد

العلامات التجارية

ISIS هي علامة تجارية لصالح Open Text.
Adobe وAcrobat وReader إما هي علامات تجارية مسجلة أو علامات تجارية لصالح Adobe في الولايات المتحدة و/أو البلدان الأخرى.
Intel وPentium وIntel Core هي علامات تجارية لشركة Intel Corporation أو الشركات التابعة لها في الولايات المتحدة و/أو بلدان أخرى.
ABBYY™ FineReader™ Engine © ABBYY. OCR by ABBYY
ABBYY و FineReader هما علامتان تجاريتان لصالح ABBYY Software, Ltd. والتي قد تكون مسجلة في بعض الدول.
ScanSnap وPaperStream هي علامات تجارية مسجلة أو علامات تجارية لصالح PFU Limited في اليابان.
أسماء الشركات والمنتجات الأخرى هي علامات تجارية مسجلة أو علامات تجارية لصالح الشركات المالكة.

الشركة المصنّعة

PFU Limited
YOKOHAMA i-MARK PLACE, 4-5 Minatomirai 4-chome,
Nishi-ku, Yokohama-shi, Kanagawa 220-8567 Japan.
PFU Limited 2016-2022 ©

أعلى
المحتويات
الفهرس
مقدمة
نظرة عامة حول الماسحة الضوئية
كيفية تحميل المستندات
كيفية استخدام لوحة التشغيل
طرق متنوّعة لإجراء المسح الضوئي
العناية اليومية
استبدال القطع المستهلكة
استكشاف الأخطاء وإصلاحها
الإعدادات التشغيلية
الملحق
المسرد

الاصطلاحات

معلومات الأمان

إن الدليل المرفق "احتياطات السلامة" يحتوي على معلومات هامة حول الاستخدام الصحيح والآمن لهذا المنتج. تأكد أنك قرأت وفهمت هذا الدليل قبل استخدام الماسحة.

الرموز المستخدمة في هذا الدليل

العلامات التالية يتم استخدامها في هذا الدليل وذلك لتجنب أي فرصة لوقوع حادث أو ضرر عليك، أو على من حولك، أو ممتلكاتك. علامات التحذير تتكون من علامات توضح الخطورة وبيان التحذير. فيما يلي شرح الرموز ومعانيها.

تحذير ⚠ هذه العلامة تحذر المستخدمين بأن هناك عملية – إن لم تراقب بدقة – قد تتسبب في إصابة بالغة أو الوفاة.

تنبيه ⚠ هذه العلامة تحذر المستخدمين بأن هناك عملية – إن لم تراقب بدقة – قد تتسبب في مخاطر السلامة للأفراد أو وقوع ضرر بالمنتج.

الاختصارات المستخدمة في هذا الدليل

فيما يلي أنظمة التشغيل والبرامج المذكورة في هذا الدليل.

الاسم	أنظمة التشغيل والبرامج
Windows Server® 2008 R2 Standard (64-bit)	Windows Server 2008 R2 (*1)
Windows® 7 Professional (32-bit/64-bit)	Windows 7 (1*)
Windows® 7 Enterprise (32-bit/64-bit)	
Windows Server® 2012 Standard (64-bit)	Windows Server 2012 (1*)
Windows Server® 2012 R2 Standard (64-bit)	Windows Server 2012 R2 (*1)
Windows® 8.1 (32-bit/64-bit)	Windows 8.1 (1*)
Windows® 8.1 Pro (32-bit/64-bit)	
Windows® 8.1 Enterprise (32-bit/64-bit)	
Windows® 10 Home (32-bit/64-bit)	Windows 10 (1*)
Windows® 10 Pro (32-bit/64-bit)	
Windows® 10 Enterprise (32-bit/64-bit)	
Windows® 10 Education (32-bit/64-bit)	

أعلى
المحتويات
الفهرس
مقدمة
نظرة عامة حول الماسحة الضوئية
كيفية تحميل المستندات
كيفية استخدام لوحة التشغيل
طرق متنوّعة لإجراء المسح الضوئي
العناية اليومية
استبدال القطع المستهلكة
استكشاف الأخطاء وإصلاحها
الإعدادات التشغيلية
الملحق
المسرد

الاسم	أنظمة التشغيل والبرامج
Windows Server® 2016 Standard (64-bit)	Windows Server 2016 (1*)
Windows Server® 2019 Standard (64-bit)	Windows Server 2019 (1*)
Windows Server® 2022 Standard (64-bit)	Windows Server 2022 (1*)
Windows® 11 Home (64-bit)	Windows 11 (1*)
Windows® 11 Pro (64-bit)	
Windows® 11 Enterprise (64-bit)	
Windows® 11 Education (64-bit)	
Microsoft® Word	Word
Microsoft® Office Word	
Microsoft® Excel®	Excel
Microsoft® Office Excel®	
PaperStream IP (TWAIN)	برنامج التشغيل PaperStream IP
PaperStream IP (TWAIN x64)	
PaperStream IP (ISIS) Bundle	

*1: لا يوجد تمييز بين الإصدارات المختلفة الخاصة بأنظمة التشغيل الموضحة أعلاه، ويتم استخدام المصطلح العام "Windows".

الأسهم في هذا الدليل

تستخدم رموز سهم لليسار (←) لفصل الأيقونات أو خيارات القائمة التي يجب عليك تحديدها بشكل متتابع.
مثال: انقر قائمة [ابدأ] ← [لوحة التحكم].

أمثلة لقطات الشاشة في هذا الدليل

تمت طباعة لقطات الشاشة التابعة لمنتج Microsoft بترخيص من Microsoft Corporation.
قد تتغير أمثلة لقطات الشاشة في هذا الدليل دون سابق إنذار وذلك لصالح تطوير المنتج.
إذا كان ما يظهر على الشاشة الفعلية يختلف عن الأمثلة الموجودة في هذا الدليل، قم بتشغيل الماسحة الضوئية حسب ما يظهر فعلياً على الشاشة لديك مستعيناً بدليل المستخدم الخاص بتطبيق الماسحة الذي تستخدمه.
لقطات الشاشة المستخدمة في هذا الدليل خاصة بنظام تشغيل Windows 7. قد تختلف النوافذ والعمليات الفعلية حسب أنظمة التشغيل. لاحظ أيضاً أنه قد تختلف عمليات التشغيل ولقطات الشاشة مع بعض طرازات الماسحات في هذا الدليل وذلك عند قيامك بتحديث البرنامج. في هذه الحالة، راجع الدليل المرفق عند تحديث البرنامج.

أعلى
المحتويات
الفهرس
مقدمة
نظرة عامة حول الماسحة الضوئية
كيفية تحميل المستندات
كيفية استخدام لوحة التشغيل
طرق متنوّعة لإجراء المسح الضوئي
العناية اليومية
استبدال القطع المستهلكة
استكشاف الأخطاء وإصلاحها
الإعدادات التشغيلية
الملحق
المسرد

المحتويات

كيفية استعمال هذا الدليل 2
مقدمة 3
الاصطلاحات 5
الفصل 1 نظرة عامة حول الماسحة الضوئية 13
1.1 الميزات الرئيسية 14
1.2 الأجزاء والوظائف 15
الجزء الأمامي 15
الجزء الخلفي 16
الأجزاء القابلة للإزالة 17
الجزء الداخلي (وحدة تغذية المستندات التلقائية ADF) 18
1.3 تشغيل/إيقاف الطاقة 19
كيفية القيام بالتشغيل 19
كيفية إيقاف تشغيل الطاقة 20
1.4 فتح/إغلاق وحدة تغذية المستندات التلقائية ADF 21
كيفية فتح وحدة تغذية المستندات التلقائية ADF 21
كيفية إغلاق وحدة تغذية المستندات التلقائية ADF 21
1.5 إعداد حامل الورق (الملقم) ADF 22
1.6 إعداد المكدس 23
1.7 وضع حفظ الطاقة 25
1.8 التدفق الأساسي لعملية المسح الضوئي 26
1.9 البرامج المجمعة 28
نظرة عامة على البرامج المجمعة 28
متطلبات النظام 29
تثبيت البرنامج المجمع 30

الفصل 2 كيفية تحميل المستندات 32
2.1 تحميل المستندات 33
التحضير 33
كيفية تحميل المستندات 34
2.2 مستندات للمسح الضوئي 35
مقاس الورق 35
الشروط 35
سعة التحميل 38
منطقة لا يجب أن تكون مثقوبة 39
شروط كشف التلقيم المتعدد 39
شروط المسح الضوئي للدفعة المختلطة 41
شروط كشف مقاس الصفحة تلقائياً 43
شروط استعمال الورق كبير الحجم 44
الفصل 3 كيفية استخدام لوحة التشغيل 45
3.1 لوحة التشغيل 46
الأسماء والوظائف 46
تعليمات في شاشة رقم الوظيفة 47
الفصل 4 طرق متنوّعة لإجراء المسح الضوئي 48
4.1 ملخص 49
4.2 مسح ضوئي لمستندات من أنواع ومقاسات مختلفة 50
مستندات بمقاسات عرض مختلفة 50
مستندات أكبر من مقاس A4 51
المسح الضوئي للصور الفوتوغرافية والقصاصات 53
مسح صفحة طويلة ضوئيا 55
4.3 مسح ضوئي متقدم 56
تلقيم المستندات يدوياً في وحدة تغذية المستندات التلقائية ADF 56

4.4 تخصيص إعدادات الماسحة 57
استعمال زر بالماسحة لبدء المسح الضوئي 57
تجاهل التلقيم المتعدد لنمط معين 60
الفصل 5 العناية اليومية 63
5.1 أدوات التنظيف والأماكن التي تستدعي التنظيف 64
أدوات التنظيف 64
المكان والمُعدّل 65
5.2 التنظيف من الخارج 66
5.3 التنظيف من الداخل 67
تنظيف وحدة تغذية المستندات التلقائية ADF (باستخدام ورقة التنظيف) 67
تنظيف وحدة تغذية المستندات التلقائية ADF (بقطعة قماش) 68
5.4 تنظيف درج ورق كبير الحجم 72
الفصل 6 استبدال القطع المستهلكة 73
6.1 القطع المستهلكة و دورات الاستبدال 74
6.2 استبدال مجموعة البكرات 75
الفصل 7 استكشاف الأخطاء وإصلاحها 79
7.1 انحشار الورق 80
7.2 مؤشرات الخطأ على لوحة التشغيل 82
الأخطاء المؤقتة 83
أخطاء الجهاز 83
7.3 استكشاف الأخطاء وإصلاحها 85
لا يمكن تشغيل الماسحة 86
تنطفئ شاشة رقم الوظيفة أو زر [Power] أو كلاهما. 87
المسح الضوئي لا يبدأ. 88
المسح الضوئي يستغرق وقتاً طويلاً. 89
جودة الصورة سيئة. 90
جودة النص أو السطور الممسوحة ضوئياً غير مرضية. 91

الصور مشوّشة أو غير واضحة..... 92
تظهر خطوط رأسية على الصورة الممسوحة ضوئيًا..... 93
يظهر خطأ (حرف "E" أو حرف آخر أو رقم آخر) بالفعل في شاشة رقم الوظيفة بعد التشغيل. 94
خطأ التلقيم المتعدد يحدث بشكل متكرر..... 95
موقف يحدث بشكل متكرر عندما يكون المستند غير ملقم في وحدة تغذية المستندات التلقائية ADF..... 97
أخطاء انحشار الورق/الالتقاط تحدث بشكل متكرر..... 98
الصور الممسوحة ضوئيًا تصبح مستطيلة. 99
يظهر ظل عند أعلى أو أسفل الصورة الممسوحة ضوئياً..... 100
توجد آثار سوداء على المستند..... 101
الورق كبير الحجم لا يلقم بسلاسة./حدث انحشار ورق..... 102
جزء من الصورة يظهر غير كامل في حالة استعمال الورق كبير الحجم. 104
7.4 قبل أن تتصل بمركز خدمة الماسحة الضوئية 105
عام..... 105
حالة الخطأ..... 105
7.5 التحقق من ملصقات المنتج 107
المكان..... 107
الفصل 8 الإعدادات التشغيلية 108
8.1 بدء تشغيل Software Operation Panel 109
8.2 إعداد كلمة المرور 111
إعداد كلمة مرور..... 111
الإعداد [وضع العرض فقط] 112
إلغاء [وضع العرض فقط]..... 113
تغيير كلمة المرور 114
إلغاء كلمة المرور..... 115
إعادة تعيين كلمة المرور 116
8.3 عناصر التهيئة 117
ضبط الجهاز..... 117
ضبط الجهاز 2..... 119

8.4 الإعدادات المتعلقة بعدادات الورق 123
فحص وإعادة تعيين عدادات الورق..... 123
دورة تنظيف الماسحة [دورة التنظيف] 125
دورة استبدال القطع المستهلكة [إعداد منبه عداد الحياة]..... 126
8.5 إعدادات متعلقة بالمسح الضوئي 127
ضبط وضع بدء المسح الضوئي
[أوفست/ضبط التكبير العمودي] 127
إزالة الظلال/الخطوط التي تظهر حول الصورة الممسوحة
[مزيل حدود الصفحات (ADF)] 128
إزالة لون من الصور الممسوحة ضوئياً
[تسرب اللون]..... 129
عدد إعادة محاولات تلقيم الورق 130
حدود اقتصاص الصورة
[حدود القطع التلقائي]..... 131
المسح الضوئي على ارتفاع عال [الوضعية العمودية العالية]..... 132
تعيين جودة الصور للمسح الضوئي [وضع جودة الصورة]..... 132
8.6 الإعدادات المتعلقة بكشف التلقيم المتعدد 133
تعيين طريقة كشف التلقيم المتعدد
[تلقيم متعدد]..... 133
تعيين المنطقة لكشف التلقيم المتعدد
[مواصفات منطقة التحقق من المستندات لاكتشاف التلقيم المتعدد] 135
تحديد منطقة لعدم كشف التلقيم المتعدد
[وظيفة التلقيم المتعدد الذكي]..... 138
8.7 الإعدادات المتعلقة بوقت الانتظار 139
وقت الانتظار في وضع التلقيم اليدوي
[انتهاء وقت التلقيم اليدوي]..... 139
وقت الانتظار للدخول في وضع حفظ الطاقة [حفظ الطاقة] 140

8.8 الإعدادات المتعلقة بالتشغيل/إيقاف التشغيل 141
طريقة تشغيل/إيقاف تشغيل الماسحة [التحكم بمفتاح بالطاقة] 141
8.9 إعدادات متعلقة بصيانة الماسحة 142
الكشف عن الخطوط الرأسية [الكشف عن الخطوط الرأسية] 142
تعيين مستوى الحساسية للكشف عن الخطوط الرأسية
[حساسية الخطوط الرأسية] 143
الملحق 144
A.1 المواصفات الأساسية 145
A.2 مواصفات التثبيت 147
A.3 الأبعاد الخارجية 148
A.4 خيارات الماسحة 149
A.5 إلغاء تثبيت البرنامج 150
الاتصال للاستفسارات 151
المسرد 152
الفهرس 162

الفصل 1 نظرة عامة حول الماسحة الضوئية

هذا الفصل يشرح أسماء الوظائف الخاصة بمكونات الماسحة، كما يشرح أيضًا طرق العمليات الأساسية.

1.1 الميزات الرئيسية 14
1.2 الأجزاء والوظائف 15
1.3 تشغيل/إيقاف الطاقة 19
1.4 فتح/إغلاق وحدة تغذية المستندات التلقائية ADF 21
1.5 إعداد حامل الورق (الملقم) ADF 22
1.6 إعداد المكدس 23
1.7 وضع حفظ الطاقة 25
1.8 التدفق الأساسي لعملية المسح الضوئي 26
1.9 البرامج المجمعة 28

أعلى
المحتويات
الفهرس
مقدمة
نظرة عامة حول الماسحة الضوئية
كيفية تحميل المستندات
كيفية استخدام لوحة التشغيل
طرق متنوّعة لإجراء المسح الضوئي
العناية اليومية
استبدال القطع المستهلكة
استكشاف الأخطاء وإصلاحها
الإعدادات التشغيلية
الملحق
المسرد

1.1 الميزات الرئيسية

هذا الجزء يشرح الميزات الرئيسية لهذا المنتج.
الماسحة مجهّزة بالميزات التالية:

سرعة مسح ضوئي تصل إلى 27 صفحة في الدقيقة/ 54 صورة في الدقيقة (*1)

يحقق سرعة مسح ضوئي تصل إلى 27 صفحة في الدقيقة/ 54 صورة في الدقيقة. علاوة على ذلك، يمكنك تحميل ما يصل إلى 50 ورقة مستند (*2) للمسح الضوئي المستمر مما يسمح لك بترقيم حجم كبير من المستندات بسرعة.

شاشة رقم الوظيفة

يوجد بالماسحة شاشة رقم الوظيفة التي تعرض حالة الخطأ. يتم استخدامها للتحقق من حالة الماسحة بسهولة.

تحسين فاعلية العمل لما قبل المسح

يمكن للماسحة القيام بـ "مسح ضوئي لدفعة" والتي تسمح لك بمسح مستندات بمقاسات وأوزان ورق مختلفة في وقت واحد. وهذا يقوم بتبسيط عملية ترتيب المستندات قبل المسح الضوئي.

تقليل خسارة العمل بسبب حالات التلقيم المتعدد

الماسحة مزوّدة بأداة استشعار فوق صوتية للتلقيم المتعدد والتي تكشف بدقة أخطاء "التلقيم المتعدد" عندما يتم تلقيم ورقتين أو أكثر في الماسحة الضوئية في وقت واحد. يمكن الاعتماد على خاصية كشف التلقيم المتعدد هذه حتى عند مسح دفعة مستندات مختلطة بمقاسات وأوزان مختلفة، لتفادي احتمالية خسارة العمل.

وظيفة التلقيم المتعدد الذكي

عندما يكون هناك ورق من نفس المقاس مرفق بمكان محدد على الصفحة، تقوم خاصية التلقيم المتعدد الذكية بتمكين الماسحة من التعرف على مكان المرفقات. هذا يسمح لك بمتابعة المسح بدلاً من توقيف المسح مؤقتاً بسبب كشف كل مرفق موجود بالورق كتلقيم متعدد. وأيضاً، خاصية "حماية الورق" ستقلل من مخاطر تلف مستنداتك الهامة.

خاصية معالجة الصور المتقدمة

تقوم خاصية الكشف التلقائي بالماسحة الضوئية بإخراج الصور بالألوان أو أحادية اللون حسب محتوى المستند.

القدرة على مسح الصور الفوتوغرافية، والقصاصات ومسح مستندات أكبر من مقاس A4/Letter

إن الورق كبير الحجم - المتاح كخيار - يسمح لك بمسح مستندات أكبر من مقاس A4/Letter، وكذلك أيضاً المستندات ذات المقاس غير القياسي مثل الصور الفوتوغرافية أو القصاصات. يمكنك تحميل عدد من الأوراق كبيرة الحجم أو خلطها بمستندات عادية في نفس الدفعة.

الإدارة المركزية لماسحات متعددة

يسمح لك تطبيق "Scanner Central Admin Agent" المرفق إدارة عدد من الماسحات الضوئية معاً. مثلاً، يمكنك تحديث إعدادات الماسحة وبرامج التشغيل، وكذلك أيضاً مراقبة حالة التشغيل لكل ماسحة.
لمعرفة التفاصيل، راجع دليل مستخدم Scanner Central Admin.

*1: عند المسح الضوئي لمستندات مقاس A4 بـ 300 dpi باستخدام ضغط JPEG.

*2: عند استخدام مستندات في نطاق وزن الورقة 80 كغ/م^2 (20 رطل).

أعلى
المحتويات
الفهرس
مقدمة
نظرة عامة حول الماسحة الضوئية
كيفية تحميل المستندات
كيفية استخدام لوحة التشغيل
طرق متنوّعة لإجراء المسح الضوئي
العناية اليومية
استبدال القطع المستهلكة
استكشاف الأخطاء وإصلاحها
الإعدادات التشغيلية
الملحق
المسرد

1.2 الأجزاء والوظائف

هذا القسم يشرح أسماء أجزاء الماسحة.

الجزء الأمامي

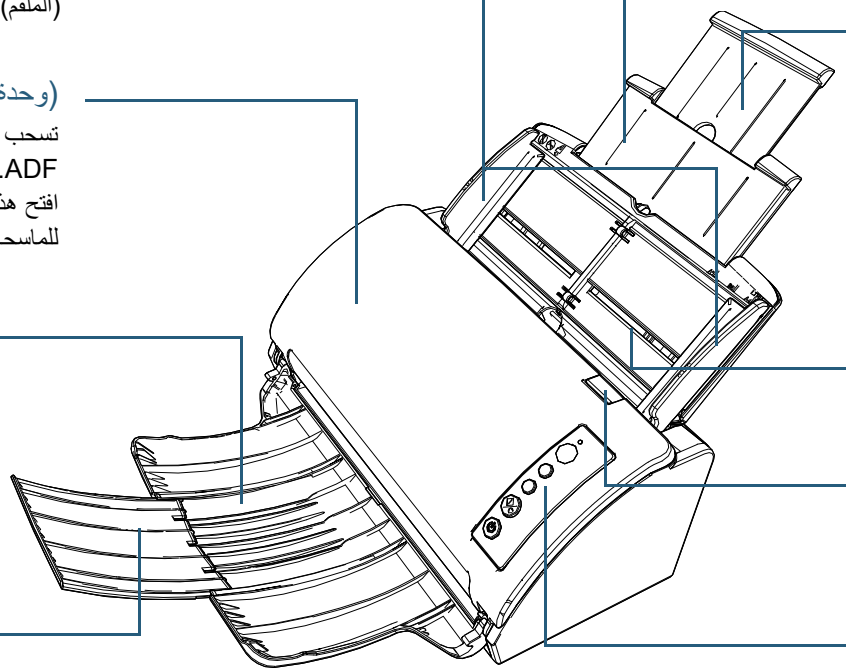

امتداد الحامل 1
انزع الامتداد ليناسب طول المستند.

امتداد الحامل 2
انزع الامتداد ليناسب طول المستند.

حامل الورق (الملقم) ADF
يحتجز المستندات ليتم مسحها ضوئياً.

عروة تحرير وحدة ADF
اسحب هذه العروة لفتح وحدة ADF.

لوحة التشغيل
تتكون من شاشة رقم وظيفة، وأزرار، ومؤشر LED.
يمكن استخدامها لتشغيل الماسحة أو لفحص الحالة.
لمعرفة التفاصيل، راجع "الفصل 3 كيفية استخدام لوحة التشغيل" (صفحة 45).

الأدلة الجانبية
يضع المستندات في مكانها عند تحميل المستندات في حامل الورق ADF (الملقم) أثناء تلقيمها في الماسحة الضوئية.

(وحدة تغذية المستندات التلقائية) ADF
تسحب وتلقم المستندات بمعدل ورقة في كل مرة من حامل الورق (الملقم) ADF.
افتح هذه الوحدة لاستبدال العناصر المستهلكة أو لتنظيف الجزء الداخلي للماسحة الضوئية.

المكدس
يعبئ المستندات المخرجة.

امتداد المكدس
اسحب للخارج ليناسب طول المستند.

أعلى
المحتويات
الفهرس
مقدمة
نظرة عامة حول الماسحة الضوئية
كيفية تحميل المستندات
كيفية استخدام لوحة التشغيل
طرق متنوّعة لإجراء المسح الضوئي
العناية اليومية
استبدال القطع المستهلكة
استكشاف الأخطاء وإصلاحها
الإعدادات التشغيلية
الملحق
المسرد

الجزء الخلفي

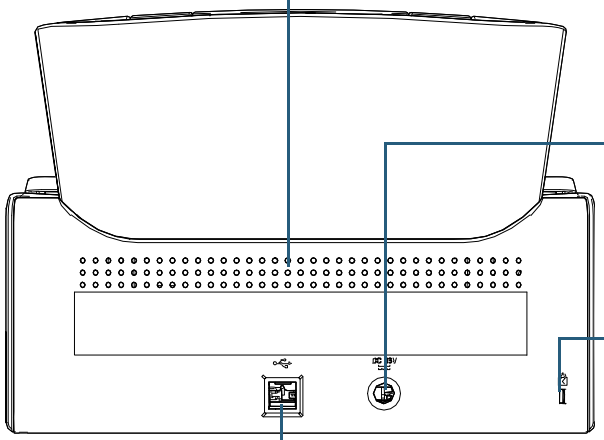

منفذ التهوية

عبارة عن فتحات للتهوية لإخراج الهواء الساخن من داخل الماسحة.

موصل الطاقة

يُستخدم لتوصيل الماسحة بكابل الطاقة.
"كابل الطاقة" يشير إلى كابل التيار المتردد ومحول التيار المتردد متصلان معاً.

فتحة كابل الأمان

يُستخدم لتوصيل كابل أمان مانع السرقة (متوفّر في الأسواق).

موصل USB

يُستخدم لتوصيل الماسحة بكابل USB.

الأجزاء القابلة للإزالة

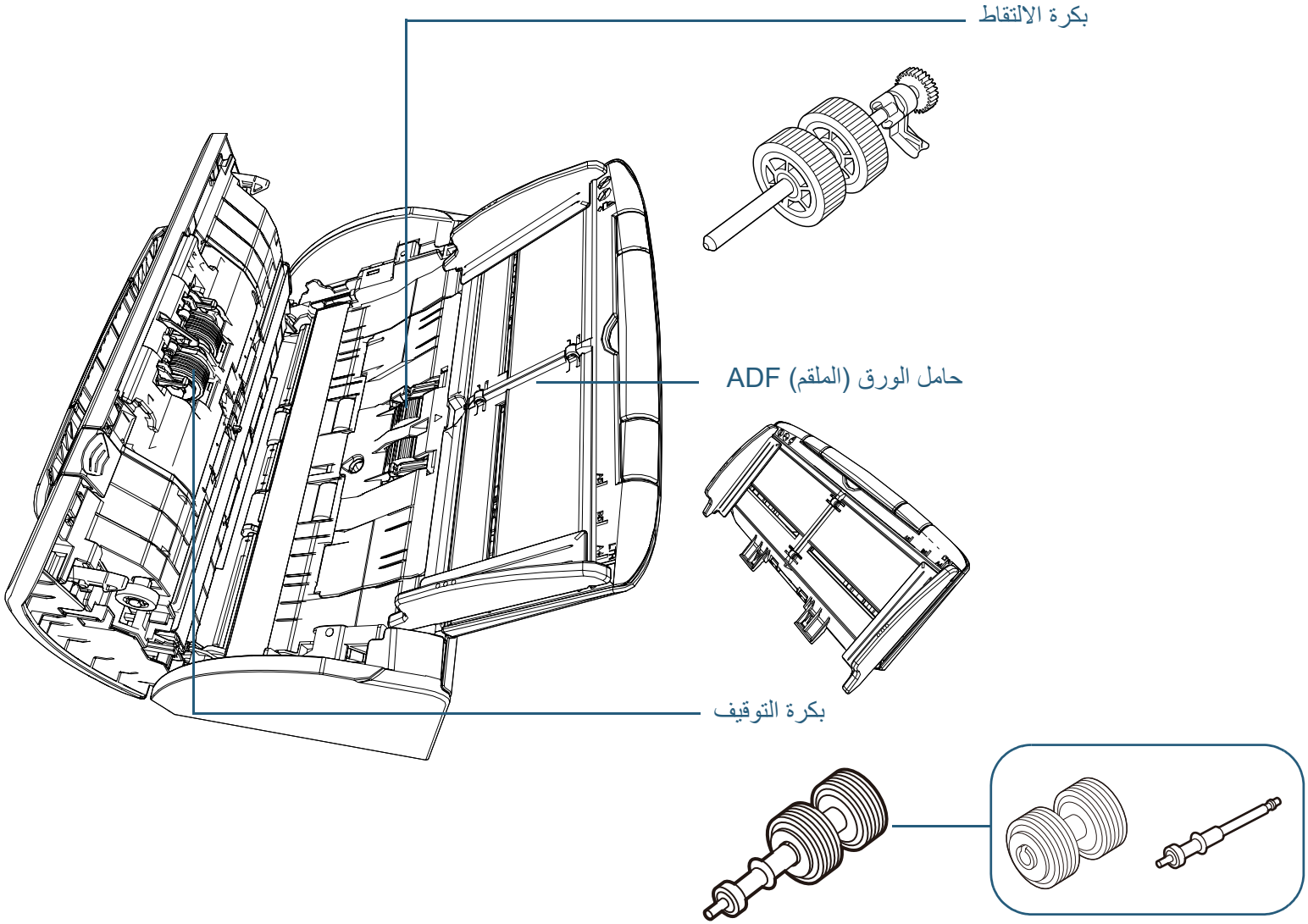

أعلى
المحتويات
الفهرس
مقدمة
نظرة عامة حول الماسحة الضوئية
كيفية تحميل المستندات
كيفية استخدام لوحة التشغيل
طرق متنوّعة لإجراء المسح الضوئي
العناية اليومية
استبدال القطع المستهلكة
استكشاف الأخطاء وإصلاحها
الإعدادات التشغيلية
الملحق
المسرد

الجزء الداخلي (وحدة تغذية المستندات التلقائية ADF)

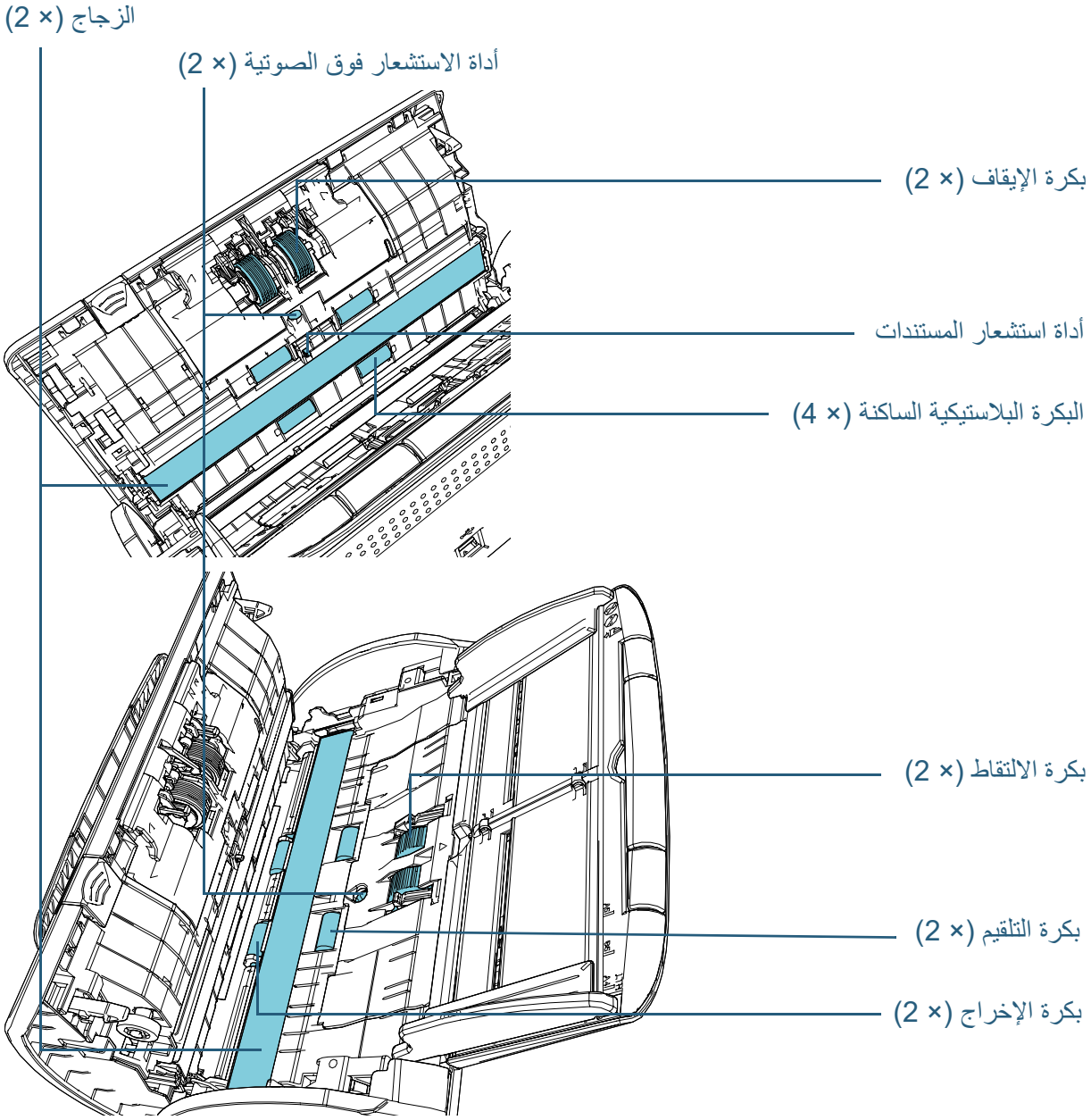

أعلى
المحتويات
الفهرس
مقدمة
نظرة عامة حول الماسحة الضوئية
كيفية تحميل المستندات
كيفية استخدام لوحة التشغيل
طرق متنوّعة لإجراء المسح الضوئي
العناية اليومية
استبدال القطع المستهلكة
استكشاف الأخطاء وإصلاحها
الإعدادات التشغيلية
الملحق
المسرد

أعلى
المحتويات
الفهرس
مقدمة
نظرة عامة حول الماسحة الضوئية
كيفية تحميل المستندات
كيفية استخدام لوحة التشغيل
طرق متنوّعة لإجراء المسح الضوئي
العناية اليومية
استبدال القطع المستهلكة
استكشاف الأخطاء وإصلاحها
الإعدادات التشغيلية
الملحق
المسرد

1.3 تشغيل/إيقاف الطاقة

هذا الجزء يشرح كيفية تشغيل وإيقاف تشغيل الماسحة.

تلميح

يمكن تعيين طريقة لتشغيل/إيقاف تشغيل الماسحة بها كالتالي:

- اضغط زر [Power] الموجود على لوحة التشغيل
- استعمل شريط طاقة التيار المتناوب للتحكم في موفر الطاقة للأجهزة الطرفية مثل الماسحة الضوئية وفقا لطاقة الكمبيوتر.
- قم بتشغيل/إيقاف تشغيل الماسحة الضوئية وفقاً لطاقة الكمبيوتر.

لمعرفة التفاصيل، راجع "طريقة تشغيل/إيقاف تشغيل الماسحة [التحكم بمفتاح بالطاقة]" (صفحة 141).

كيفية القيام بالتشغيل

1 اضغط زر [Power] الموجود على لوحة التشغيل.

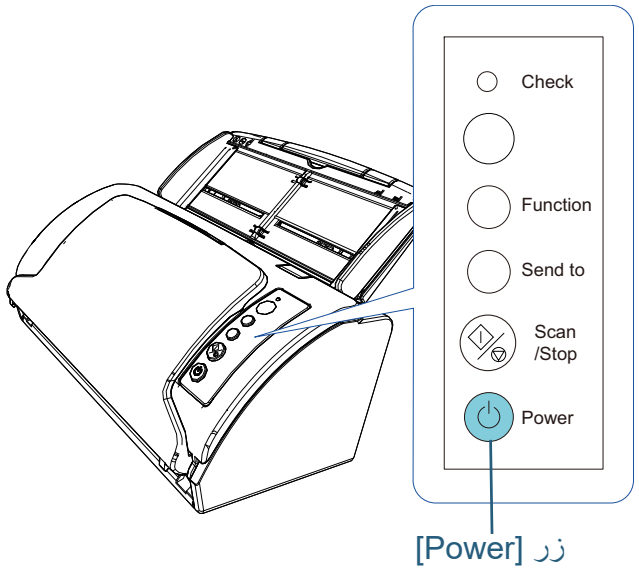

⇦ يتم تشغيل الماسحة، ويضيئ زر [Power] باللون الأخضر.
أثناء عملية التهيئة، تتغير شاشة رقم الوظيفة الموجودة بلوحة التشغيل بالترتيب التالي: "8" ← "1" ← "0" ← "P". تكون الماسحة الضوئية مستعدة عندما تظهر شاشة رقم الوظيفة "1".

تلميح

عند الضغط على زر [Power]، يضيئ المؤشر LED للحظة. لاحظ أن ذلك بسبب الفحص المبدئي وليس خطأ.

كيفية إيقاف تشغيل الطاقة

1 اضغط زر [Power] الموجود على لوحة التشغيل لمدة أطول من ثانيتين.
⇦ يتم إيقاف تشغيل الماسحة وينطفئ زر [Power].

أعلى
المحتويات
الفهرس
مقدمة
نظرة عامة حول الماسحة الضوئية
كيفية تحميل المستندات
كيفية استخدام لوحة التشغيل
طرق متنوّعة لإجراء المسح الضوئي
العناية اليومية
استبدال القطع المستهلكة
استكشاف الأخطاء وإصلاحها
الإعدادات التشغيلية
الملحق
المسرد

أعلى
المحتويات
الفهرس
مقدمة
نظرة عامة حول الماسحة الضوئية
كيفية تحميل المستندات
كيفية استخدام لوحة التشغيل
طرق متنوّعة لإجراء المسح الضوئي
العناية اليومية
استبدال القطع المستهلكة
استكشاف الأخطاء وإصلاحها
الإعدادات التشغيلية
الملحق
المسرد

1.4 فتح/إغلاق وحدة تغذية المستندات التلقائية ADF

هذا الجزء يوضح كيفية فتح وإغلاق وحدة تغذية المستندات التلقائية ADF.

كيفية فتح وحدة تغذية المستندات التلقائية ADF

1 قم بإزالة كافة المستندات من حامل الورق ADF (الملقم).

2 اسحب عروة إفلات وحدة تغذية المستندات التلقائية ADF تجاهك لفتح الوحدة.

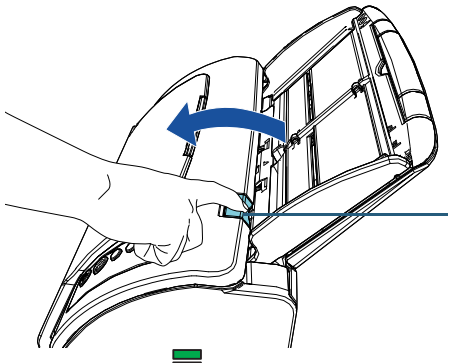

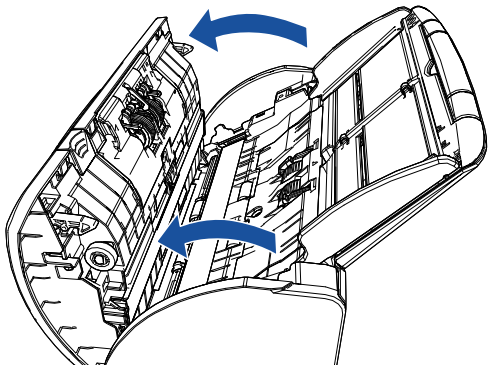

تنبيه

حينما تكون وحدة ADF مفتوحة، قد تنغلق عن طريق الخطأ.
كن حذرا ألا تعلق أصابعك.

كيفية إغلاق وحدة تغذية المستندات التلقائية ADF

1 أغلق وحدة تغذية المستندات التلقائية ADF.
ادفع بمنتصف وحدة تغذية المستندات التلقائية ADF إلى الأمام حتى تقفل في مكانها.

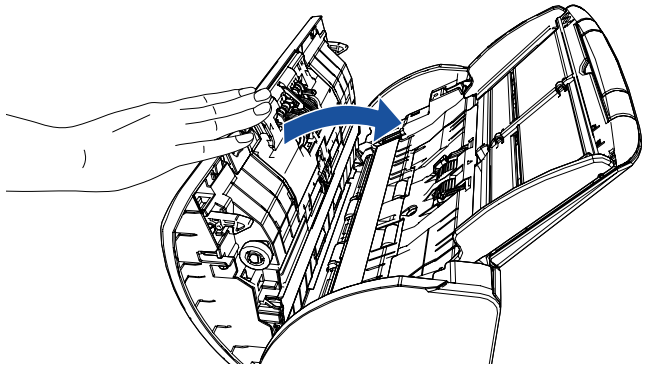

تنبيه

انتبه كي لا تغلق وحدة تغذية المستندات التلقائية ADF على أصابعك.

تنبيه

تأكد من عدم وجود أي جسم غريب عالق داخل وحدة تغذية المستندات التلقائية ADF أثناء إغلاقها.

أعلى
المحتويات
الفهرس
مقدمة
نظرة عامة حول الماسحة الضوئية
كيفية تحميل المستندات
كيفية استخدام لوحة التشغيل
طرق متنوّعة لإجراء المسح الضوئي
العناية اليومية
استبدال القطع المستهلكة
استكشاف الأخطاء وإصلاحها
الإعدادات التشغيلية
الملحق
المسرد

1.5 إعداد حامل الورق (الملقم) ADF

عندما تبدأ في المسح، المستندات المحملة داخل حامل الورق (الملقم) ADF يتم تلقيمها في وحدة تغذية المستندات التلقائية ADF واحدة تلو الأخرى.
استعمال امتداد الحامل سيحافظ على المستندات مستقيمة وملقّمة بسلاسة.

1 اسحب امتداد الحامل.

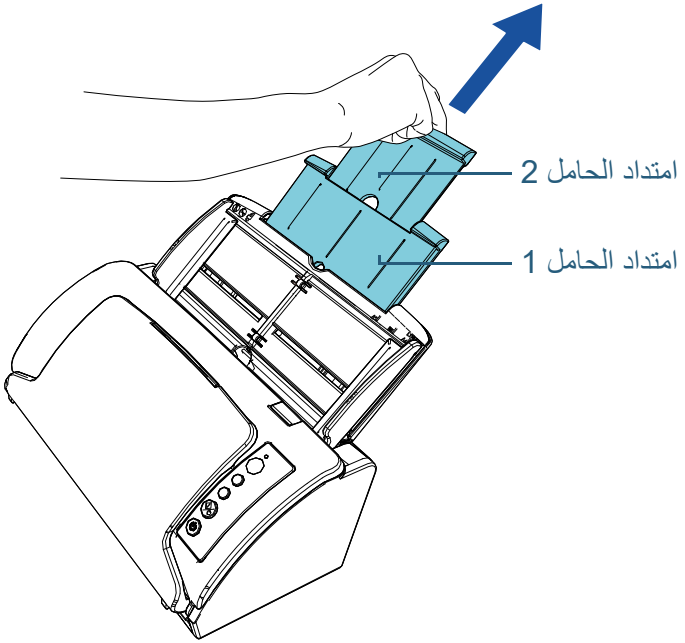

تلميح
تأكد من إمساكك بالماسحة بيدك الأخرى عند سحب امتدادات الحامل.

أعلى
المحتويات
الفهرس
مقدمة
نظرة عامة حول الماسحة الضوئية
كيفية تحميل المستندات
كيفية استخدام لوحة التشغيل
طرق متنوّعة لإجراء المسح الضوئي
العناية اليومية
استبدال القطع المستهلكة
استكشاف الأخطاء وإصلاحها
الإعدادات التشغيلية
الملحق
المسرد

1.6 إعداد المكدس

عندما تبدأ في المسح، المستندات المحملة داخل حامل الورق (الملقم) ADF يتم إخراجها من وحدة المكدس واحدة تلو الأخرى.
استخدام المكدس وامتداد المكدس سيحافظ على المستندات مستقيمة ومعبئة بشكل مرتّب.

1 أنزل المكدس من أعلى تجاهك.

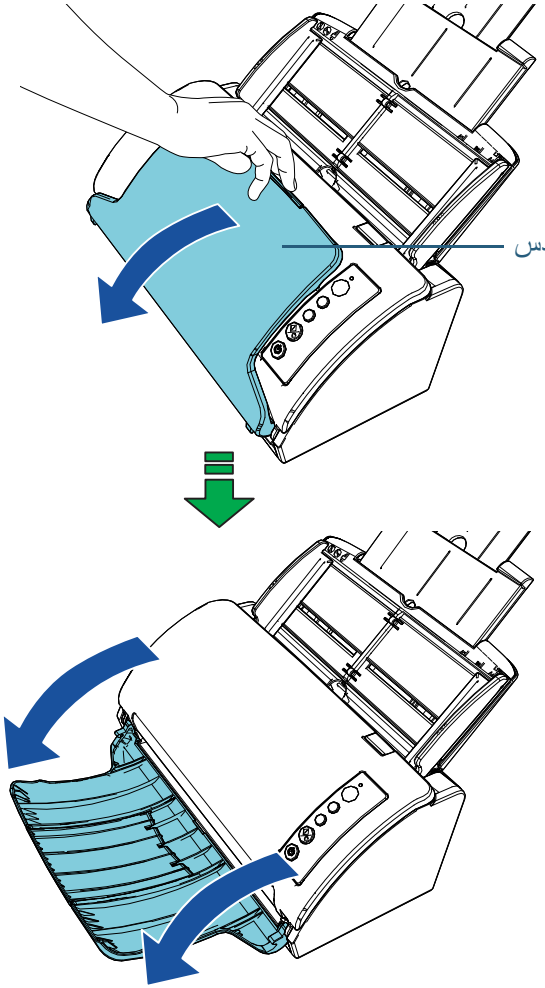

أعلى
المحتويات
الفهرس
مقدمة
نظرة عامة حول الماسحة الضوئية
كيفية تحميل المستندات
كيفية استخدام لوحة التشغيل
طرق متنوّعة لإجراء المسح الضوئي
العناية اليومية
استبدال القطع المستهلكة
استكشاف الأخطاء وإصلاحها
الإعدادات التشغيلية
الملحق
المسرد

2 اسحب امتداد المكدس تجاهك.

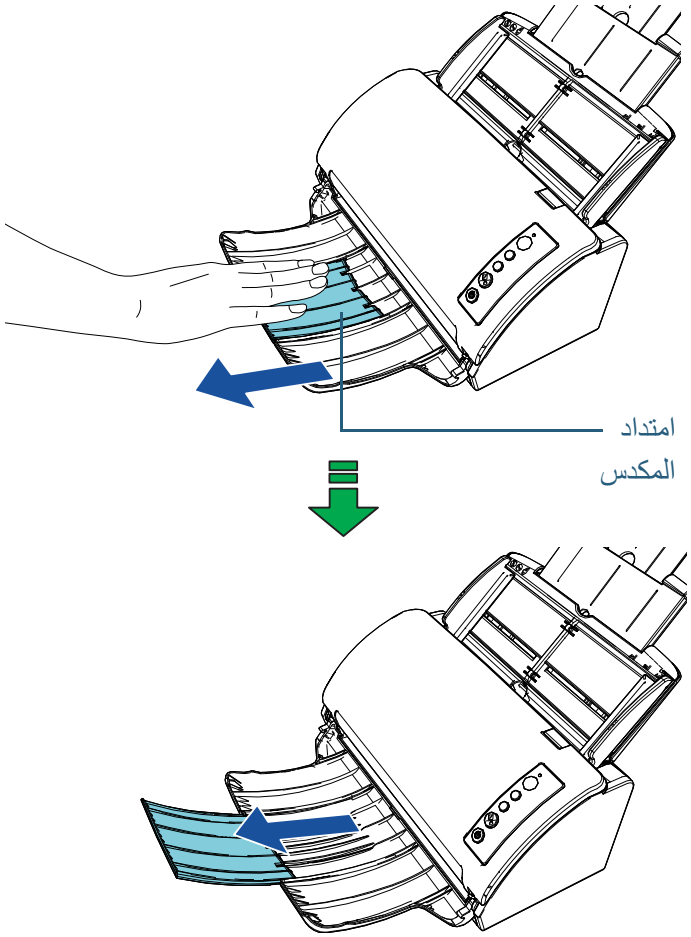

أعلى
المحتويات
الفهرس
مقدمة
نظرة عامة حول الماسحة الضوئية
كيفية تحميل المستندات
كيفية استخدام لوحة التشغيل
طرق متنوّعة لإجراء المسح الضوئي
العناية اليومية
استبدال القطع المستهلكة
استكشاف الأخطاء وإصلاحها
الإعدادات التشغيلية
الملحق
المسرد

1.7 وضع حفظ الطاقة

وضع حفظ الطاقة يقلل من استهلاك الطاقة خاصة عندما لا يتم استخدام الماسحة لفترة زمنية معينة.
تدخل في وضع حفظ الطاقة تلقائياً، إذا تم تركها في وضع التشغيل لمدة 15 (القيمة الافتراضية للمصنع) دقيقة دون استخدام.
عند دخول الماسحة وضع حفظ الطاقة، تنطفئ شاشة رقم الوظيفة الموجودة بلوحة التشغيل. يبقى زر [Power] مضاءاً بالأخضر.
لمتابعة العمل على الماسحة واخراجها من وضع حفظ الطاقة، قم بإجراء أحد الخيارات التالية:

- قم بتحميل مستند في حامل الورق (الملقم) ADF
- اضغط على أي زر في لوحة التشغيل
  لاحظ أن الضغط على زر [Power] لأكثر من ثانيتين سيقوم بإيقاف تشغيل الطاقة.
- قم بإجراء المسح الضوئي من خلال برنامج

تنطفئ الماسحة تلقائياً إذا تركت لفترة من الوقت دون استخدام، وهذا يقلل استهلاك الطاقة حتى قيامك بعملية المسح الأخرى.
لتجنب انطفاء الماسحة تلقائياً، قم بإزالة تحديد خانة الاختيار [إيقاف التشغيل بعد مدة زمنية معينة] في [إعدادات الجهاز] في Software Operation Panel. لمعرفة التفاصيل، راجع "وقت الانتظار للدخول في وضع حفظ الطاقة [حفظ الطاقة]" (صفحة 140).
لإعادة التشغيل بعد التوقف عن العمل تلقائياً، اضغط زر [Power] الموجود في لوحة التشغيل. لمعرفة التفاصيل، راجع "1.3 تشغيل/إيقاف الطاقة" (صفحة 19).

تنبيه

- قد لا تدخل الماسحة في وضع حفظ الطاقة إذا كان هناك مستنداً متبقياً في مجرى الورق. في هذه الحالة، قم بإزالة المستند.
  لمعرفة التفاصيل، راجع "7.1 انحشار الورق" (صفحة 80).
- بالنسبة لبعض التطبيقات، قد لا تتوقف الماسحة عن العمل حتى ولو كانت خانة اختيار [إيقاف التشغيل بعد مدة زمنية معينة] محددة.
- إذا توقفت الماسحة تلقائياً أثناء استخدامك لتطبيق مسح الصور، قم بالخروج من التطبيق ثم قم بتشغيل الماسحة.

تلميح

- من خلال استخدام Software Operation Panel، يمكنك تغيير وقت الانتظار للدخول في وضع حفظ الطاقة.
  لمعرفة التفاصيل، راجع "وقت الانتظار للدخول في وضع حفظ الطاقة [حفظ الطاقة]" (صفحة 140).
- لمعرفة التفاصيل حول لوحة التشغيل، راجع "الفصل 3 كيفية استخدام لوحة التشغيل" (صفحة 45).

أعلى
المحتويات
الفهرس
مقدمة
نظرة عامة حول الماسحة الضوئية
كيفية تحميل المستندات
كيفية استخدام لوحة التشغيل
طرق متنوّعة لإجراء المسح الضوئي
العناية اليومية
استبدال القطع المستهلكة
استكشاف الأخطاء وإصلاحها
الإعدادات التشغيلية
الملحق
المسرد

1.8 التدفق الأساسي لعملية المسح الضوئي

هذا الجزء يشرح ما هية التدفق الأساسي لإجراء عملية مسح ضوئي.
لإجراء عملية مسح ضوئي، أنت بحاجة إلى برنامج تشغيل ماسحة وتطبيق مسح ضوئي للصور يدعم برنامج تشغيل الماسحة.
برامج التشغيل وتطبيقات المسح التالية مرفقة مع الماسحة:

- برنامج تشغيل الماسحة
  - PaperStream IP (TWAIN)
  - PaperStream IP (TWAIN x64)
  - PaperStream IP (ISIS) Bundle
- تطبيق مسح الصور
  - PaperStream ClickScan
  - PaperStream Capture

تلميح
لمعرفة التفاصيل حول برامج تشغيل الماسحة وتطبيقات مسح الصور، راجع "1.9 البرامج المجمعة" (صفحة 28).

تختلف إجراءات المسح الضوئي والعمليات اختلافاً طفيفاً وفقاً لتطبيق مسح الصور.
للتفاصيل، راجع دليل تشغيل تطبيق المسح الضوئي للصور.
الفقرة التالية تشرح عملية المسح الضوئي الاعتيادية.

1 شغِّل الماسحة.
لمعرفة التفاصيل، راجع "1.3 تشغيل/إيقاف الطاقة" (صفحة 19).

2 حمّل مستندات في حامل الورق (الملقم) ADF.
قم بتحميل المستندات وجهها لأسفل في حامل الورق (الملقم) ADF.

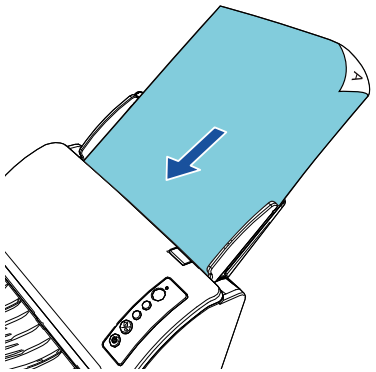

لمعرفة التفاصيل، راجع "الفصل 2 كيفية تحميل المستندات" (صفحة 32).

3 قم ببدء تشغيل تطبيق المسح الضوئي للصور.

4 قم بتحديد برنامج تشغيل ماسحة.
قد لا يحتاج الأمر إلى تحديد برنامج تشغيل مع بعض تطبيقات المسح الضوئي للصور.

أعلى
المحتويات
الفهرس
مقدمة
نظرة عامة حول الماسحة الضوئية
كيفية تحميل المستندات
كيفية استخدام لوحة التشغيل
طرق متنوّعة لإجراء المسح الضوئي
العناية اليومية
استبدال القطع المستهلكة
استكشاف الأخطاء وإصلاحها
الإعدادات التشغيلية
الملحق
المسرد

5 قم بتحديد ماسحة.

تأكد من اختيار طراز الماسحة المتصلة بالكمبيوتر.

قد لا يحتاج الأمر إلى تحديد ماسحة مع بعض تطبيقات المسح الضوئي للصور.

6 قم بضبط إعدادات المسح الضوئي في نافذة الإعداد لبرنامج تشغيل الماسحة.

قد لا تظهر نافذة الإعداد لبرنامج تشغيل الماسحة مع بعض تطبيقات المسح الضوئي الصور.

7 قم بمسح المستندات ضوئيا من خلال تطبيق المسح الضوئي للصور.

تنبيه

عندما تكون الماسحة متصلة بالكمبيوتر - على سبيل المثال - أثناء المسح، لا تقم بتنفيذ أي إجراء قد يتسبب في قطع الاتصال بينهما، مثل فصل كابل USB أو تسجيل الخروج من حساب المستخدم.

أعلى
المحتويات
الفهرس
مقدمة
نظرة عامة حول الماسحة الضوئية
كيفية تحميل المستندات
كيفية استخدام لوحة التشغيل
طرق متنوّعة لإجراء المسح الضوئي
العناية اليومية
استبدال القطع المستهلكة
استكشاف الأخطاء وإصلاحها
الإعدادات التشغيلية
الملحق
المسرد

1.9 البرامج المجمعة

نظرة عامة على البرامج المجمعة

تعتبر البرامج التالية مجمعة مع هذا المنتج:

- PaperStream IP driver
برنامج التشغيل PaperStream IP هو برنامج تشغيل ماسحة متوافق مع معيار TWAIN/ ISIS.
يوجد ثلاثة أنواع من برامج التشغيل PaperStream IP.
  - PaperStream IP (TWAIN)
متوافق مع معيار TWAIN. يتم استخدامه عند قيامك بتشغيل الماسحة مستخدماً تطبيقات متوافقة مع نظام 32-bit-TWAIN.
  - PaperStream IP (TWAIN x64)
متوافق مع معيار TWAIN. يتم استخدامه عند قيامك بتشغيل الماسحة مستخدماً تطبيقات متوافقة مع نظام 64-bit-TWAIN.
يمكن تثبيته على نظام التشغيل 64-bit.
  - PaperStream IP (ISIS) Bundle
متوافق مع معايير ISIS. يتم استخدامه عند قيامك بتشغيل الماسحة مستخدماً تطبيقات متوافقة مع ISIS.

لمعرفة التفاصيل، راجع ملف مساعدة برنامج التشغيل PaperStream IP.

- Software Operation Panel
تسمح لك بتهيئة إعدادات متعددة مثل تشغيل الماسحة وإدارة القطع المستهلكة. يتم تثبيته مع برنامج تشغيل الماسحة (PaperStream IP (TWAIN)، أو the PaperStream IP (TWAIN x64)، أو the PaperStream IP (ISIS) Bundle).
لمعرفة التفاصيل، راجع "الفصل 8 الإعدادات التشغيلية" (صفحة 108).

- Error Recovery Guide
يوضح حالة الماسحة بالتفصيل ويشرح كيفية حل المشكلات المصادفة. يتم تثبيته مع برنامج تشغيل الماسحة (PaperStream IP (TWAIN)، أو the PaperStream IP (TWAIN x64)، أو the PaperStream IP (ISIS) Bundle).

- PaperStream ClickScan
تطبيق مسح ضوئي للصور 32-بت يدعم PaperStream IP (TWAIN).
يمكن إجراء المسح الضوئي عبر عمليات وإعدادات بسيطة.
يبدأ تشغيل هذا البرنامج تلقائيًا عندما تسجل الدخول إلى جهاز الكمبيوتر الخاص بك ويوجد في منطقة الإشعارات الموجودة في أقصى يمين شريط المهام.
لمعرفة التفاصيل، راجع مساعدة PaperStream ClickScan.

- PaperStream Capture
هو تطبيق لمسح الصور 32-بت يدعم PaperStream IP (TWAIN) و PaperStream IP (ISIS) Bundle. بمجرد تحديد إعدادات المسح الضوئي كملفات التعريف، يمكنك تخصيص الإعدادات حسب تفضيلاتك.

- PaperStream Capture Pro (EVALUATION)
تطبيق مسح ضوئي للصور 32-بت يدعم PaperStream IP (TWAIN).
هو إصدار تجريبي من PaperStream Capture Pro.
لاستخدام الإصدار الكامل، قم بشراء ترخيص وفعّله.
بالإضافة إلى الوظائف في PaperStream Capture، يتيح لك PaperStream Capture Pro أيضًا إجراء عمليات المحطات المتعددة وإعدادات بيانات التعريف المتقدمة.
لمعرفة التفاصيل، راجع دليل تشغيل PaperStream Capture.

- ABBYY FineReader for ScanSnap™
يحول الصور الممسوحة ضوئيًا إلى ملفات لتطبيقات مثل Word أو Excel (*1).
يمكن استخدامه عندما تقوم بمسح مستندات بـ PaperStream Capture/ PaperStream Capture Pro. قم بتنزيله من صفحة الويب الخاصة بالتنزيل وقم بتثبيته.

- 2D Barcode for PaperStream
بإمكان هذا التطبيق التعرف على اثنين من رموز الأبعاد.
يمكن استخدامه مع PaperStream IP (TWAIN) أو PaperStream IP (ISIS) Bundle أو PaperStream Capture.
إنه متوفر كخيار (يباع بشكل منفصل).

- أدلة التشغيل
يتم تثبيت دليل التشغيل والاحتياطات الأمنية.

- Scanner Central Admin Agent
يسمح لك بتحديث البرنامج الثابت للعديد من الماسحات في وقت واحد وتركيز إدارة ومراقبة العديد من الماسحات. يمكن استخدامه لمراقبة حالة تشغيل الماسحات والتحقق من معلومات الماسحات.
التطبيقات المطلوبة تختلف وفقاً لنوع العملية.
لمعرفة التفاصيل، راجع دليل مستخدِم Scanner Central Admin.

- fi Series Online Update
يتحقق من آخر تحديثات البرنامج والبرنامج الثابت لـ fi Series ويقوم بتطبيقها.
لمعرفة التفاصيل، راجع مساعدة fi Series Online Update.

*1: يجب تثبيت منتجات Microsoft Office®.

لمعرفة التفاصيل حول كيفية ضبط إعدادات الماسحة ومسح أنواع مختلفة من المستندات مع تطبيق المسح الضوئي للصور، راجع "الفصل 4 طرق متنوّعة لإجراء المسح الضوئي" (صفحة 48).

متطلبات النظام

فيما يلي متطلبات النظام:

نظام تشغيل	● Windows Server® 2008 R2 Standard (64-bit) (Service Pack 1) ● Windows® 7 Professional (32-bit/64-bit) (Service Pack 1) ● Windows® 7 Enterprise (32-bit/64-bit) (Service Pack 1) ● Windows Server® 2012 Standard (64-bit) (*1) ● Windows Server® 2012 R2 Standard (64-bit) (*1) ● Windows® 8.1 (32-bit/64-bit) (يتضمن التحديثات) (*1) ● Windows® 8.1 Pro (32-bit/64-bit) (يتضمن التحديثات) (*1) ● Windows® 8.1 Enterprise (32-bit/64-bit) (يتضمن التحديثات) (*1) ● Windows® 10 Home (32-bit/64-bit) (*1) ● Windows® 10 Pro (32-bit/64-bit) (*1) ● Windows® 10 Enterprise (32-bit/64-bit) (*1) ● Windows® 10 Education (32-bit/64-bit) (*1) ● Windows Server® 2016 Standard (64-bit) (*1) ● Windows Server® 2019 Standard (64-bit) (*1) ● Windows Server® 2022 Standard (64-bit) (*1) ● Windows® 11 Home (64-bit) (*1) ● Windows® 11 Pro (64-bit) (*1) ● Windows® 11 Enterprise (64-bit) (*1) ● Windows® 11 Education (64-bit) (*1)
وحدة المعالجة المركزية	Intel® Pentium® 4 1.8 GHz أو أعلى (مستحسن: Intel® Core™ i5 2.5 GHz أو أعلى، ماعدا تلك الخاصة بأجهزة المحمول)
الذاكرة	1 غيغابايت أو أكثر (مستحسن: 4 غيغابايت أو أكثر)
محرك الأقراص الثابتة	5400 لفة في الدقيقة أو أكثر (مستحسن: 7200 لفة في الدقيقة أو أكثر)

أعلى
المحتويات
الفهرس
مقدمة
نظرة عامة حول الماسحة الضوئية
كيفية تحميل المستندات
كيفية استخدام لوحة التشغيل
طرق متنوّعة لإجراء المسح الضوئي
العناية اليومية
استبدال القطع المستهلكة
استكشاف الأخطاء وإصلاحها
الإعدادات التشغيلية
الملحق
المسرد

دقة العرض	1024 × 768 بكسل أو أكثر، لون شاشة 65536
مساحة قرص الجهاز	مطلوب مساحة فارغة 11 غيغا بايت أو أكثر (*2)
محرك أقراص DVD	مطلوب لتثبيت البرنامج
الواجهة	USB2.0/1.1

*1: البرنامج المجمع يعمل كتطبيق سطح مكتب.

*2: مساحة القرص المطلوبة للمسح الضوئي للمستندات تختلف وفقاً لمقاس ملف الصور الممسوحة.

تثبيت البرنامج المجمع

هذا القسم يشرح عن إجراء تثبيت البرنامج من إعداد DVD-ROM المجمع.
لاحظ أنه توجد طريقتان لتثبيت البرنامج المجمع: حدد [التثبيت (مستحسن)] لتثبيت كل البرامج المطلوبة لتشغيل الماسحة في وقت واحد، أو [التثبيت (مخصص)] لتحديد وتثبيت البرامج التي تحتاجها.

تنبيه
إذا كانت هناك نسخة قديمة من البرنامج مثبتة من قبل، قم بإلغاء تثبيتها أولاً. لمعرفة التفاصيل حول كيفية إلغاء تثبيت البرنامج، راجع "A.5 إلغاء تثبيت البرنامج" (صفحة 150).

■التثبيت (مستحسن)

عند تحديد [التثبيت (مستحسن)]، يتم تثبيت البرنامج التالي:

- PaperStream IP (TWAIN)
- Software Operation Panel
- Error Recovery Guide
- PaperStream ClickScan
- PaperStream Capture
- كتيبات دليل التشغيل
- fi Series Online Update

1 شغِّل الكمبيوتر، وسجل الدخول إلى Windows كمستخدم يتمتَّع بمزايا المسؤول.

2 قم بإدخال إعداد DVD-ROM في محرك الأقراص DVD.
⇦ تظهر نافذة [إعداد fi Series].

أعلى
المحتويات
الفهرس
مقدمة
نظرة عامة حول الماسحة الضوئية
كيفية تحميل المستندات
كيفية استخدام لوحة التشغيل
طرق متنوّعة لإجراء المسح الضوئي
العناية اليومية
استبدال القطع المستهلكة
استكشاف الأخطاء وإصلاحها
الإعدادات التشغيلية
الملحق
المسرد

تلميح
في حالة عدم ظهور نافذة [إعداد fi Series]، افتح [المستكشف] أو [الكمبيوتر] وانقر نقرة مزدوجة فوق [Setup.exe] في Setup DVD-ROM.

3 انقر فوق اسم طراز الماسحة الضوئية المراد استخدامه (إذا تم عرض نافذة اختيار اسم الطراز).

4 انقر زر [التثبيت (مستحسن)].

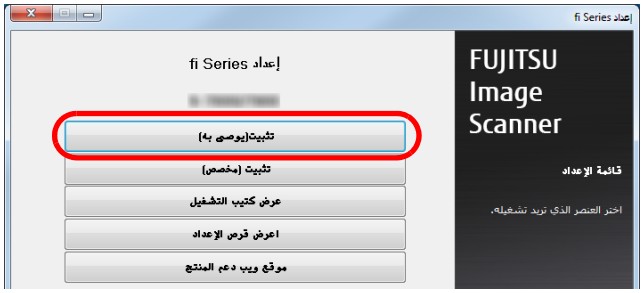

5 قم بتثبيت البرنامج متبعًا التعليمات الظاهرة على الشاشة.

■التثبيت (مخصص)

1 بالطريقة نفسها كما في "التثبيت (مستحسن)" (صفحة 30), قم بإجراء الخطوات حتى 1 الخطوة 3.

2 انقر زر [التثبيت (مخصص)].

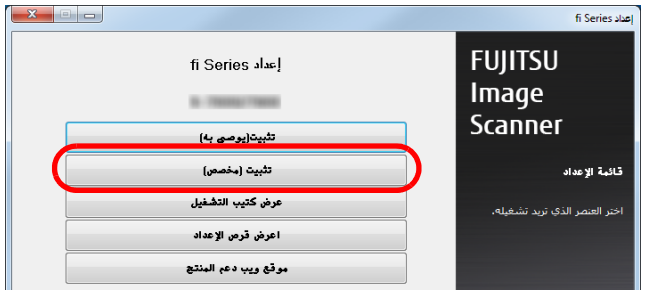

3 تحقق من المحتويات الظاهرة وانقر فوق زر التالي [التالي].

4 حدد مربعات الاختيار للبرنامج الذي تريد تثبيته، وانقر زر [التالي].

5 قم بتثبيت البرنامج متبعًا التعليمات الظاهرة على الشاشة.

مقدمة
نظرة عامة حول الماسحة الضوئية
كيفية تحميل المستندات
كيفية استخدام لوحة التشغيل
طرق متنوّعة لإجراء المسح الضوئي
العناية اليومية
استبدال القطع المستهلكة
استكشاف الأخطاء وإصلاحها
الإعدادات التشغيلية
الملحق
المسرد

الفصل 2 كيفية تحميل المستندات

هذا الفصل يشرح كيفية تحميل المستندات على الماسحة.

2.1 تحميل المستندات 33
2.2 مستندات للمسح الضوئي..... 35

أعلى
المحتويات
الفهرس
مقدمة
نظرة عامة حول الماسحة الضوئية
كيفية تحميل المستندات
كيفية استخدام لوحة التشغيل
طرق متنوّعة لإجراء المسح الضوئي
العناية اليومية
استبدال القطع المستهلكة
استكشاف الأخطاء وإصلاحها
الإعدادات التشغيلية
الملحق
المسرد

2.1 تحميل المستندات

هذا الجزء يشرح كيفية تحميل المستندات في وحدة تغذية المستندات.

التحضير

تلميح
للتفاصيل حول مقاس الورق والجودة المطلوبة للعمليات العادية، راجع "2.2 مستندات للمسح الضوئي (صفحة 35)".

1 تحقق من المستندات، إذا كنت تقوم بتحميل أوراق متعددة.

1 تأكد ما إذا كانت المستندات التي سيتم تحميلها بنفس مقاس العرض أو بمقاسات عرض مختلفة.
تختلف طرق تحميل المستندات وفقا لما إذا كانت بنفس مقاس العرض أم لا.
إذا كان عرض المستندات مختلف، راجع"شروط المسح الضوئي للدفعة المختلطة" (صفحة 41)أو "مستندات بمقاسات عرض مختلفة" (صفحة 50).

2 تأكد من عدد الورق.
يمكن تحميل عدد يصل إلى 50 ورقة (بوزن 80 غ/م² [20 رطل] وبسماكة أقل من 5 مم لرزمة المستندات).
لمعرفة التفاصيل، راجع "سعة التحميل" (صفحة 38).

2 قم بتهوية المستندات.

1 أمسك رزمة من المستندات، والتي يجب أن يكون سمكها 5 مم أو أقل.
2 أمسك بطرفي المستندات وقم بتهويتهم عدة مرات.

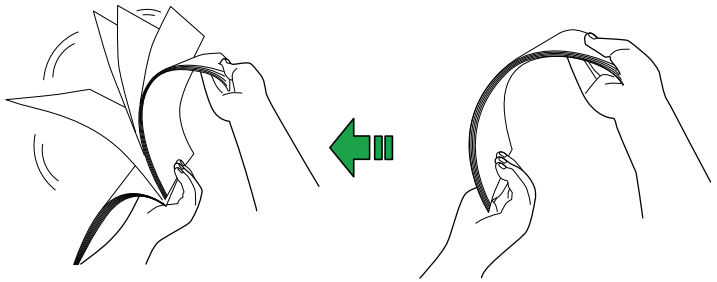

3 قم بتدوير المستندات 90 درجة وقم بتهويتها بنفس الطريقة.
4 قم بإجراء الخطوات من 1 إلى 3 لكل المستندات.
5 قم بمحاذاة أطراف المستندات.

تلميح
لمزيد من التفاصيل حول كيفية تهوية المستندات، راجع Error Recovery Guide.

كيفية تحميل المستندات

1 اسحب امتدادات الحامل وفقا لطول المستندات.
لمعرفة التفاصيل، راجع "1.5 إعداد حامل الورق (الملقم) ADF" (صفحة 22).

2 أنزل المعبئ لأسفل، وقم بتمرير امتداد المعبئ وامتداد المعبئ ناحيتك حسب طول المستندات.
لمعرفة التفاصيل، راجع "1.6 إعداد المكدس" (صفحة 23).

3 حمّل مستندات في حامل الورق (الملقم) ADF.
قم بتحميل المستندات وجهها لأسفل في حامل الورق (الملقم) ADF.

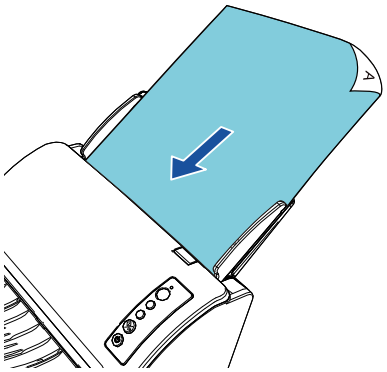

تنبيه
- قم بإزالة كافة مشابك ودبّاسات الورق.
- قلل عدد الورق إذا حدث خطأ في الالتقاط أو في التلقيم المتعدد.

4 قم بضبط الأدلة الجانبية على عرض المستندات.
لا تترك مسافة بين الأدلة الجانبية والمستندات.
وإلا فقد يتم تلقيم المستندات بزوايا منحرفة.

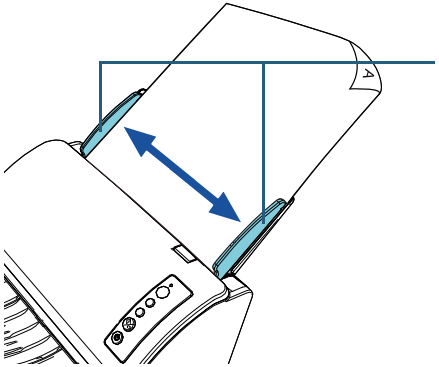

5 قم بمسح المستندات ضوئيا من خلال تطبيق المسح الضوئي للصور.
للتفاصيل، راجع دليل تشغيل تطبيق المسح الضوئي للصور.

أعلى
المحتويات
الفهرس
مقدمة
نظرة عامة حول الماسحة الضوئية
كيفية تحميل المستندات
كيفية استخدام لوحة التشغيل
طرق متنوّعة لإجراء المسح الضوئي
العناية اليومية
استبدال القطع المستهلكة
استكشاف الأخطاء وإصلاحها
الإعدادات التشغيلية
الملحق
المسرد

2.2 مستندات للمسح الضوئي

مقاس الورق

يمكن المسح الضوئي لمقاسات الورق التالية:

وحدة تغذية المستندات التلقائية	● الحد الأقصى للحجم (العرض × الطول) - A4 (عمودي) (210 × 297 مم/8.3 × 11.7 بوصة) - Legal مقاس (8.5 × 14 بوصة) - صفحة طويلة (*1) (216 × 863 مم/8.5 × 34 بوصة، 216 × 5,588 مم/8.5 × 220 بوصة) ● الحد الأدنى للحجم (العرض × الطول) 50.8 × 50.8 مم/2 × 2 بوصة.

*1: *حسب التطبيق أو إعدادات المسح الضوئي لبرنامج تشغيل الماسحة الضوئية، قد لا تكون هناك ذاكرة كافية لإجراء المسح الضوئي.
المسح الضوئي للصفحات الطويلة يدعم المستندات بطول يصل إلى 5588 مم (220 بوصة) عند ضبط الدقة على 200 نقطة لكل بوصة أو أقل.

الشروط

نوع الورق

ينصح باستخدام أنواع الورق التالية:
- ورق خالٍ من الخشب
- ورق يحتوي على خشب
- ورق PPC (معاد تصنيعه)
- البطاقات البلاستيكية

عند استعمال أنواع ورق أخرى غير المذكورة أعلاه، تأكد من إجراء اختبار لنفس نوع الورق أولاً للتأكد أن المستند يمكن مسحه ضوئياً.

وزن الورق (السماكة)

يمكن استعمال أوزان الورق التالية:
- من 40 إلى 209 غ/م^2 (11 إلى 56 رطل)
- من 127 إلى 209 غ/م^2 (34 إلى 56 رطل) لمقاس A8
- 0.76 مم (0.03 بوصة) أو أقل للبطاقات البلاستيكية (يمكن استخدام بطاقات منقوشة)

الاحتياطات

الأنواع التالية من المستندات قد يتم مسحها ضوئيا بنجاح:
- مستندات ذات سماكة غير متساوية (مثل: المغلفات أو المستندات التي تحتوي على مرفقات)
- مستندات مجعدة أو منحنية الحواف
- مستندات مطوية أو مقطوعة
- ورق رسم شفاف
- ورق مصقول
- ورق كربون
- ورق حساس للضوء
- مستندات مثقوبة
- مستندات ذات أشكال غير مربعة أو مستطيلة
- ورق رفيع جداً
- الصور الفوتوغرافية (ورق التصوير الفوتوغرافي)

أعلى
المحتويات
الفهرس
مقدمة
نظرة عامة حول الماسحة الضوئية
كيفية تحميل المستندات
كيفية استخدام لوحة التشغيل
طرق متنوّعة لإجراء المسح الضوئي
العناية اليومية
استبدال القطع المستهلكة
استكشاف الأخطاء وإصلاحها
الإعدادات التشغيلية
الملحق
المسرد

الأنواع التالية من المستندات لا يجب مسحها ضوئياً:

- قصاصات الورق أو المستندات المدبّسة
- مستندات لم يجف الحبر عليها بعد
- المستندات الأصغر من 50.8 × 50.8 مم (2 × 2 بوصة)
- مستندات أعرض من 216 مم (8.5 بوصة)
- مستندات أخرى غير الورق/البطاقات البلاستيكية مثل القماش، وورق الرقائق المعدنية (فويل) وورق OHP
- المستندات الهامة التي لا يجب أن تتلف أو تتلطخ ببقع

تنبيه

- بما أن الورق الخالي من الكربون يحتوي على عناصر كيميائية قد تؤذي البكرات (مثل بكرة الالتقاط)، ضع في الاعتبار النقاط التالية:
  التنظيف: إذا تكرر حدوث انحشار الورق، قم بتنظيف بكرة الإيقاف وبكرة الالتقاط.
  لمعرفة التفاصيل، راجع "الفصل 5 العناية اليومية" (صفحة 63).
  استبدال القطع المستهلكة: قد ينتهي العمر الافتراضي لبكرة الإيقاف وبكرة الالتقاط بشكل أسرع مقارنة بالمسح الضوئي لورق يحتوي على خشب.
- عند المسح الضوئي لورق يحتوي على خشب، قد ينتهي العمر الافتراضي لبكرتي الالتقاط والتوقيف أسرع مقارنة بالمسح بورق خالٍ من الخشب.
- قد تتلف بكرتي الالتقاط والتوقيف عند تلامس صورة فوتوغرافية/مذكرة لاصقة موجودة بالمستند تلك الأجزاء أثناء المسح الضوئي.
- قد يتلف سطح المستند عند المسح الضوئي لورق مصقول مثل الصور الفوتوغرافية.
- قد ينعكس ضوء LED بشكل ساطع عندما يتم المسح الضوئي لورق مصقول.

- عند قيامك بمسح ضوئي لبطاقات بلاستيكية، ضع في الاعتبار النقاط التالية:
  - يجب أن تكون مواصفات البطاقات البلاستيكية على النحو التالي:
    نوع متوافق مع ISO7810 ID-1
    المقاس: 85.6 × 53.98 مم
    السماكة: 0.76 مم أو أقل (يمكن استخدام بطاقات منقوشة)
    المادة: PVC (بولي فينيل كلورايد) أو PVCA (بولي فينيل خلات الكلورايد)
    تأكد من التحقق من أن البطاقات من نوع قابل للتلقيم قبل مسحها ضوئيًا.
  - عند المسح الضوئي للبطاقات من وحدة ADF، قم بتحميل بطاقة واحدة في كل مرة في حامل الورق (الملقم) بوحدة تغذية المستندات التلقائية ADF.

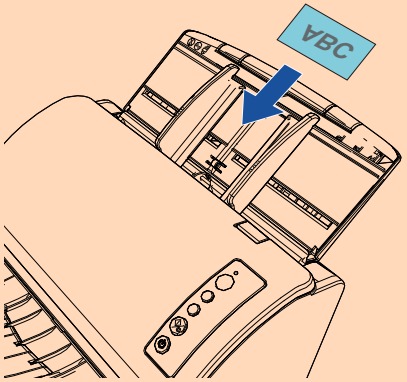

  - يوصى بأن يتم تحميل البطاقة أفقيًا.
  - ينصح بتحميل البطاقة ووجهها لأسفل في حامل الورق بوحدة تغذية المستندات التلقائية ADF.
  - عند مسح بطاقة منقوشة، يوصى بتحميل البطاقة ووجهها لأسفل في حامل الورق بوحدة تغذية المستندات التلقائية ADF أفقيًا.
  - قد يتم انحراف البطاقات السميكة والصلبة التي يصعب احناءها.
  - إذا كان سطح البطاقة متسخاً بآثار دهنية (مثل بصمات الأصابع)، قم بإجراء المسح الضوئي للبطاقة بعد مسح الوَسَخ من عليها.
  - المسح الضوئي لمستندات سميكة مثل البطاقات البلاستيكية سيتم كشفه كتلقيم متعدد.
    لمسح مثل تلك المستندات ضوئيا، استخدم خاصية عرض نافذة التلقيم المتعدد ببرنامج تشغيل الماسحة، أو استخدم خاصية التلقيم المتعدد الذكية، أو تعطيل إعداد كشف التلقيم المتعدد.

أعلى
المحتويات
الفهرس
مقدمة
نظرة عامة حول الماسحة الضوئية
كيفية تحميل المستندات
كيفية استخدام لوحة التشغيل
طرق متنوّعة لإجراء المسح الضوئي
العناية اليومية
استبدال القطع المستهلكة
استكشاف الأخطاء وإصلاحها
الإعدادات التشغيلية
الملحق
المسرد

تلميح

- عند المسح الضوئي لمستندات نصف شفافة، قم بمضاعفة درجة السطوع للمسح الضوئي في برنامج تشغيل الماسحة لتفادي تجاوز الهوامش.
- عند المسح الضوئي لمستندات مكتوبة بقلم رصاص، تأكد من تنظيف البكرات بشكل متكرر. خلاف ذلك، فسوف تتسخ البكرات مما قد يؤدي إلى ترك آثار سوداء على المستند أو تسبب أخطاء التلقيم.
لمعرفة التفاصيل حول التنظيف، راجع "الفصل 5 العناية اليومية" (صفحة 63).
- إذا حدث بشكل متكرر تلقيم متعدد أو أخطاء في الالتقاط أو انحشار أوراق، راجع "7.3 استكشاف الأخطاء وإصلاحها" (صفحة 85).
- عند قيامك بمسح ضوئي لمستندات بوحدة تغذية المستندات التلقائية ADF، يجب أن تكون كافة المستندات موضوعة بشكل مسطح على حافة التوجيه. تأكد أن الإلتفافات على حافة توجيه المستندات باقية في خلال المدى التالي:

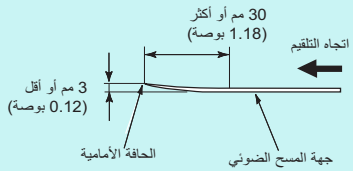

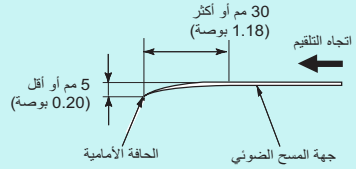

أعلى
المحتويات
الفهرس
مقدمة
نظرة عامة حول الماسحة الضوئية
كيفية تحميل المستندات
كيفية استخدام لوحة التشغيل
طرق متنوّعة لإجراء المسح الضوئي
العناية اليومية
استبدال القطع المستهلكة
استكشاف الأخطاء وإصلاحها
الإعدادات التشغيلية
الملحق
المسرد

سعة التحميل

عدد الورق الذي يمكن تحميله في حامل الورق (الملقم) ADF محدد بمقاس ووزن الورق. انظر الرسم البياني أدناه.

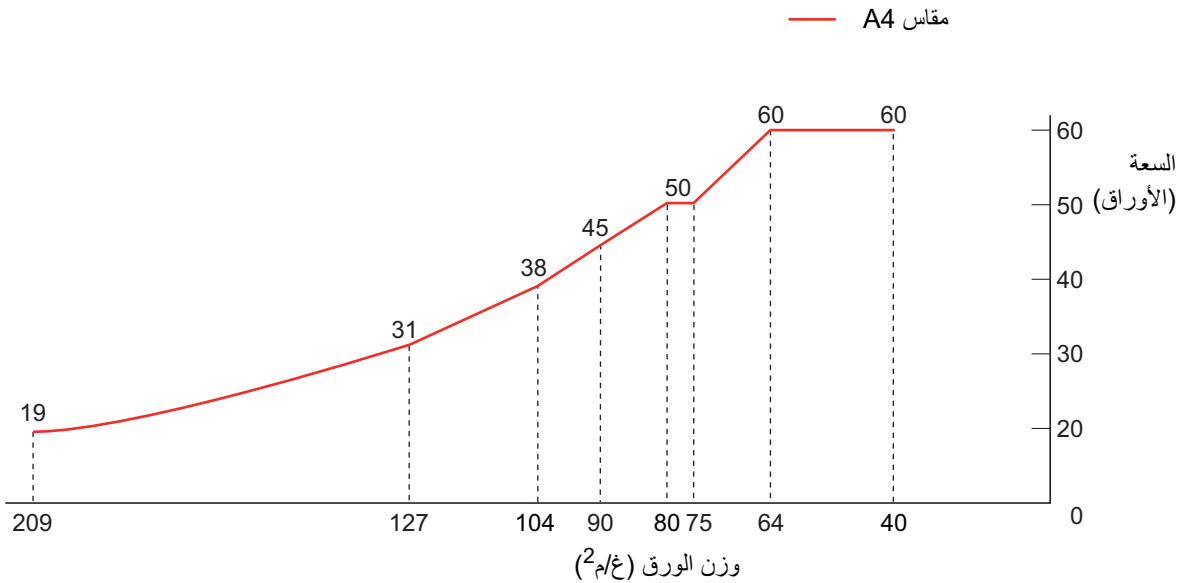

الوحدة	التحويل							
غ/م2	40	64	75	80	90	104	127	209
رطل	11	17	20	21	24	28	34	56
كغ	34.4	55	65	69	77	90	110	180

أعلى
المحتويات
الفهرس
مقدمة
نظرة عامة حول الماسحة الضوئية
كيفية تحميل المستندات
كيفية استخدام لوحة التشغيل
طرق متنوّعة لإجراء المسح الضوئي
العناية اليومية
استبدال القطع المستهلكة
استكشاف الأخطاء وإصلاحها
الإعدادات التشغيلية
الملحق
المسرد

منطقة لا يجب أن تكون مثقوبة

قد يحدث خطأ عندما يكون هناك ثلاثة ثقوب في المنطقة المظللة بالأزرق الفاتح في الشكل بالأسفل.

شكل 1

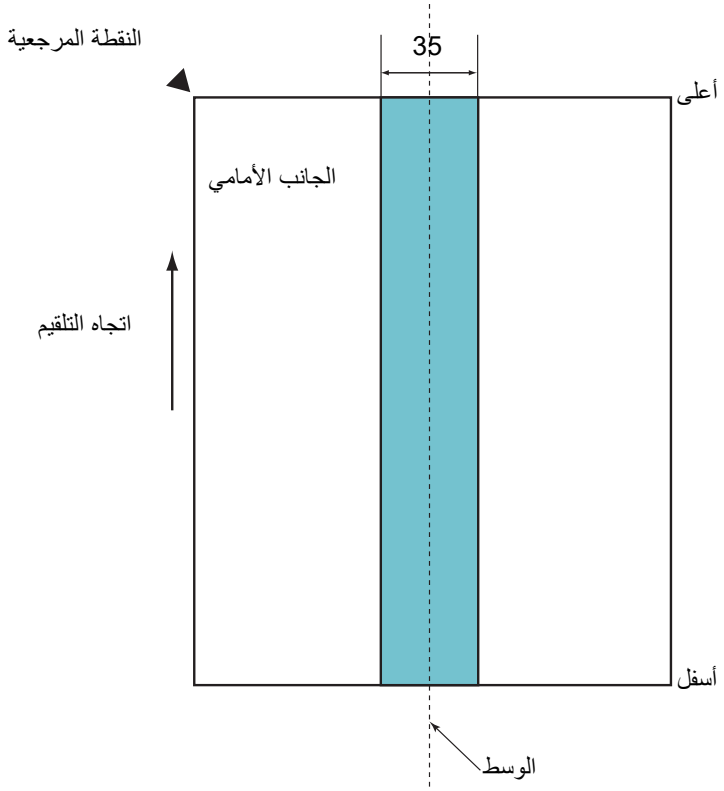

(الوحدة: مم)

تنبيه
يتم تطبيق الشرط الموضح أعلاه عندما يتم إعداد المستند في منتصف عرض بكرة الالتقاط.

تلميح
إذا كان هناك أية ثقوب في عمود المنتصف العريض 35 مم، يمكنك نقل المستند إلى اليسار أو اليمين لتفادي حدوث خطأ.

شروط كشف التلقيم المتعدد

التلقيم المتعدد هو خطأ يحدث عند تلقيم أكثر من ورقة في وقت واحدة من خلال وحدة تغذية المستندات التلقائية ADF. عندما يتم الكشف عن طول مستند مختلف، فإن نتيجة الكشف تلك يطلق عليها أيضاً تلقيم متعدد.
يتم تشغيل خاصية كشف التلقيم المتعدد سواء بالتحقق من تداخل المستندات، أو طول المستندات، أو كلاهما. الشروط التالية مطلوبة لإجراء كشف دقيق.

الكشف من خلال التداخل

- وزن الورق: من 40 إلى 209 غ/م^2 (من 11 إلى 56 رطل) (من 0.05 إلى 0.250 مم/0.002 إلى 0.010 بوصة)
- لا تقم بعمل ثقوب في إطار 35 مم (1.97 بوصة) على منتصف المستند. راجع "شكل 1" (صفحة 39).
- لا تقم بإرفاق مستندات أخرى في حدود 50 مم (1.97 بوصة) على منتصف المستند. راجع "شكل 2" (صفحة 40).

الكشف من خلال الطول

- قم بتحميل مستندات بنفس الطول في حامل الورق (الملقم) ADF.
- نسبة التفاوت في طول المستندات: 1% أو أقل
- لا تقم بعمل ثقوب في إطار 35 مم (1.97 بوصة) على منتصف المستند. راجع "شكل 1" (صفحة 39).

الكشف من خلال التداخل والطول

- قم بتحميل مستندات بنفس الطول في حامل الورق (الملقم) ADF.
- وزن الورق: من 40 إلى 209 غ/م^2 (من 11 إلى 56 رطل) (من 0.05 إلى 0.250 مم/0.002 إلى 0.010 بوصة)
- نسبة التفاوت في طول المستندات: 1% أو أقل
- لا تقم بعمل ثقوب في إطار 35 مم (1.97 بوصة) على منتصف المستند. راجع "شكل 1" (صفحة 39).
- لا تقم بإرفاق مستندات أخرى في حدود 50 مم (1.97 بوصة) على منتصف المستند. راجع "شكل 2" (صفحة 40).

شكل 2

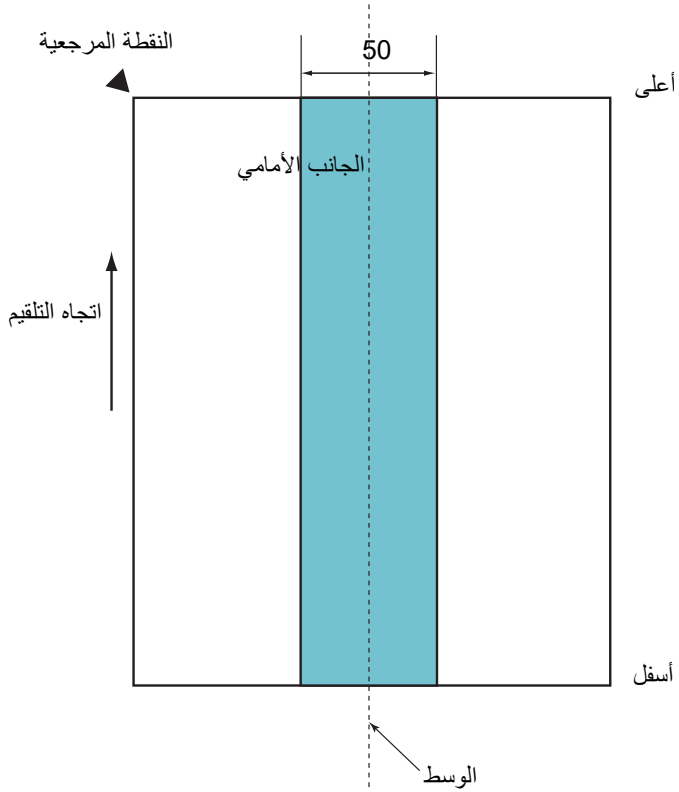

(الوحدة: مم)

تنبيه

- يتم تطبيق الشرط الموضح أعلاه عندما يتم إعداد المستند في منتصف عرض بكرة الالتقاط.
- عندما تستخدم الكشف من خلال التداخل، فإن المسح الضوئي لمستندات سميكة مثل البطاقات البلاستيكية سيتم كشفه كتلقيم متعدد.
  لمسح مثل تلك المستندات ضوئيا، استخدم خاصية عرض نافذة التلقيم المتعدد ببرنامج تشغيل الماسحة، أو استخدم خاصية التلقيم المتعدد الذكية، أو تعطيل إعداد كشف التلقيم المتعدد.

تلميح

- قد تنخفض دقة كشف التلقيم المتعدد مع بعض المستندات.
  لا يمكن كشف التلقيم المتعدد لمستند أكثر من 30 مم.
- بالنسبة للمنطقة المظللة في "شكل 2" (صفحة 40)، يمكنك أيضاً تحديد طول معين لعدم كشف التلقيم المتعدد في Software Operation Panel.
  لمعرفة التفاصيل، راجع "8.6 الإعدادات المتعلقة بكشف التلقيم المتعدد" (صفحة 133).

أعلى
المحتويات
الفهرس
مقدمة
نظرة عامة حول الماسحة الضوئية
كيفية تحميل المستندات
كيفية استخدام لوحة التشغيل
طرق متنوّعة لإجراء المسح الضوئي
العناية اليومية
استبدال القطع المستهلكة
استكشاف الأخطاء وإصلاحها
الإعدادات التشغيلية
الملحق
المسرد

شروط المسح الضوئي للدفعة المختلطة

يتم تطبيق الشروط التالية عند المسح الضوئي لدفعة مختلطة من المستندات مختلفة الأوزان/معاملات الاحتكاك/المقاسات.
تأكد من اختبار بعض الأوراق أولاً للتأكد أن الدفعة المختلطة من المستندات قابلة للمسح.
لمعرفة التفاصيل، راجع "مستندات بمقاسات عرض مختلفة" (صفحة 50).

اتجاه الورق

قم بمحاذاة اتجاه الورق مع اتجاه التلقيم.

وزن الورق (السماكة)

يمكن استعمال أوزان الورق التالية:

من 40 إلى 209 غ/م^2 (11 إلى 56 رطل)

معامل الاحتكاك

ينصح باستعمال نفس نوع الورق من نفس الشركة المُصنِّعة.
عندما يكون الورق مختلط من مصنعين/ماركات مختلفة، يؤثر ذلك على أداء التلقيم كما أن الاختلاف في معامل الاحتكاك يزيد.
ينصح بأن تكون معاملات الاحتكاك على النحو التالي:
0.35 إلى 0.60 (القيمة المرجعية لمعامل احتكاك الورق)

وضع المستند

استعمل ورق بمقاسات تناسب العرض 39 مم لبكرة الالتقاط بالمنتصف.

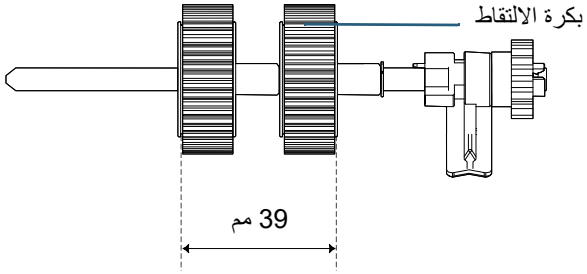

مقاس الورق

عند قيامك بمسح ضوئي لدفعة مختلطة بمقاسات مختلفة، قد يتسبب عدم تلقيم المستندات بشكل مستقيم في مشكلات مثل انحشار بالورق أو فقدان جزء من الصورة.
ينصح بالتحقق من المستندات جيداً قبل إجراء المسح الضوئي وأيضاً التحقق من الصورة إن كان المستند منحرف الزوايا.

تنبيه

- عند قيامك بمسح ضوئي لدفعة مختلطة بمقاسات مختلفة، تكون المستندات أكثر عرضة لانحراف زواياها لأن الأدلة الجانبية لا تلامس كل ورقة.
- عند استعمال كشف التلقيم المتعدد، حدد [التحقق من التراكب (الموجات فوق الصوتية)] وليس [مراجعة الطول] أو [مراجعة التراكب والطول].

مستندات لا يمكن مسحها ضوئيا في دفعة مختلطة

الأنواع التالية من المستندات لا يمكن خلطها في نفس الدفعة:

- ورق خالٍ من الكربون
- ورق خفيف
- مستندات مثقوبة
- ورق حراري
- الورق المُكربن
- شريط الفيلم الشفاف
- ورق رسم شفاف

أعلى
المحتويات
الفهرس
مقدمة
نظرة عامة حول الماسحة الضوئية
كيفية تحميل المستندات
كيفية استخدام لوحة التشغيل
طرق متنوّعة لإجراء المسح الضوئي
العناية اليومية
استبدال القطع المستهلكة
استكشاف الأخطاء وإصلاحها
الإعدادات التشغيلية
الملحق
المسرد

مجموعة مقاسات الورق القياسية في دفعة مختلطة

راجع الجدول الموضح أدناه إرشاد للمدى المتاح للمسح الضوئي لدفعة مختلطة.
ولكن لاحظ أن عدم تلقيم المستندات بشكل مستقيم قد يسبب في مشكلات مثل انحشار بالورق أو فقدان جزء من الصورة.
ينصح بالتحقق من المستندات جيداً قبل إجراء المسح الضوئي وأيضاً التحقق من الصورة إن كان المستند منحرف الزوايا.

	الحد الأقصى للحجم		LTR (P)	A4 (P) A5 (L)	B5 (P) B6 (L)	A5 (P) A6 (L)	B6 (P) B7 (L)	A6 (P) A7 (L)	B7 (P) B8 (L)	A7 (P) A8 (L)	B8 (P)	A8 (P)
	العرض (مم) (*1)		216	210	182	149	129	105	91	74.3	64.3	52.5
الحد الأدنى للحجم	LTR (P)	216										
	A4 (P) A5 (L)	210	المدى المتاح									
	B5 (P) B6 (L)	182										
	A5 (P) A6 (L)	149										
	B6 (P) B7 (L)	129										
	A6 (P) A7 (L)	105										
	B7 (P) B8 (L)	91										
	A7 (P) A8 (L)	74.3										
	B8 (P)	64.3										
	A8 (P)	52.5										

LTR: مقاس Letter
(P): عمودي
(L): أفقي

أعلى
المحتويات
الفهرس
مقدمة
نظرة عامة حول الماسحة الضوئية
كيفية تحميل المستندات
كيفية استخدام لوحة التشغيل
طرق متنوّعة لإجراء المسح الضوئي
العناية اليومية
استبدال القطع المستهلكة
استكشاف الأخطاء وإصلاحها
الإعدادات التشغيلية
الملحق
المسرد

*1: الشكل بالأسفل يوضح كيفية تحميل أعرض وأضيق المستندات بالدفعة بين الأدلة الجانبية.

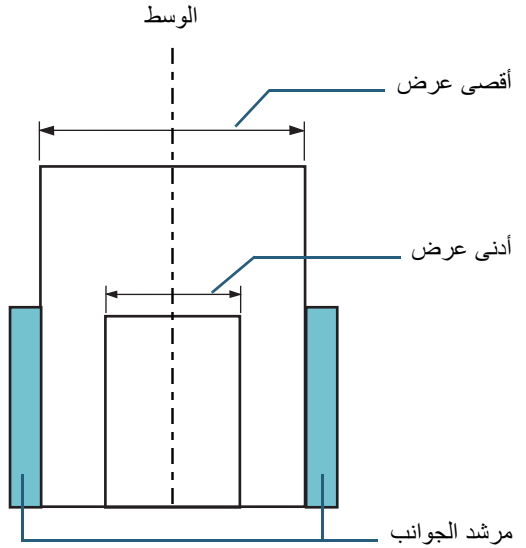

تنبيه

لا يمكن إجراء مسح ضوئي لمقاس B8 (عمودي) وA8 (أفقي) مع مقاسات أخرى من الورق.

شروط كشف مقاس الصفحة تلقائياً

[كشف مقاس الصفحة تلقائياً] لا يعمل مع أنواع المستندات التالية:

- مستندات ليست مستطيلية الشكل

[كشف مقاس الصفحة تلقائياً] قد لا يعمل مع أنواع المستندات التالية:

- ستندات بيضاء بحواف لامعة
- مستندات بحواف داكنة (رمادية)

أعلى
المحتويات
الفهرس
مقدمة
نظرة عامة حول الماسحة الضوئية
كيفية تحميل المستندات
كيفية استخدام لوحة التشغيل
طرق متنوّعة لإجراء المسح الضوئي
العناية اليومية
استبدال القطع المستهلكة
استكشاف الأخطاء وإصلاحها
الإعدادات التشغيلية
الملحق
المسرد

شروط استعمال الورق كبير الحجم

مقاس الورق

يمكن المسح الضوئي لمقاسات الورق التالية:

- ورق كبير الحجم (216 × 297 مم)
- A3 مقاس (297 × 420 مم) (*1)
- A4 مقاس (210 × 297 مم)
- A5 مقاس (148 × 210 مم)
- A6 مقاس (105 × 148 مم)
- B4 مقاس (257 × 364 مم) (*1)
- B5 مقاس (182 × 257 مم)
- B6 مقاس (128 × 182 مم)
- Post card مقاس (100 × 148 مم) (*2)
- Business card مقاس (91 × 55 مم، 55 × 91 مم) (*2)
- Letter مقاس (8.5 × 11 بوصة/216 × 279.4 مم)
- Double Letter مقاس (11 × 17 بوصة/279.4 × 431.8 مم) (*1)
- مقاس مخصص

  العرض: 25.4 إلى 216 مم (1 إلى 8.5 بوصة)

  الطول: 25.4 إلى 297 مم (1 إلى 11.69 بوصة)

*1: اطوها نصفين لإجراء المسح الضوئي

*2: يمكنك إجراء المسح الضوئي ببرنامج التشغيل PaperStream IP (TWAIN) أو PaperStream IP (TWAIN x64).

الشروط

نوع الورق

ينصح باستخدام نوع الورق التالي:

ورق المكتب القياسي

وزن الورق (السماكة)

يمكن استعمال أوزان الورق التالية:

ما يصل إلى 209 غ/م^2 (56 رطل)

ما يصل إلى 104 غ/م^2 (28 رطل) عند طيّها نصفين

الاحتياطات

ضع في الاعتبار النقاط التالية:

- يمكن تحميل ما يصل إلى 3 أوراق كبيرة الحجم في وقت واحد.
- حسب كمية الذاكرة المستخدمة لتشغيل التطبيقات، قد لا يكون هناك ذاكرة كافية للمسح الضوئي لمستند صفحتان متقابلتان بالورق كبير الحجم بدقة عالية. في هذه الحالة، عيّن دقة أقل ثم حاول القيام بالمسح الضوئي مرة أخرى.
- لا تلوّن أو تلطّخ أو تقطع أو تكتب على النهاية بنمط أسود أو أبيض على الورق كبير الحجم. وإلا فلن يتم التعرف على الورق كبير الحجم بشكل صحيح.
- لا تضع الورق كبير الحجم بوضع مقلوب. وإلا قد يحدث انحشار في الورق وتلف الورق كبير الحجم وكذلك المستند في الداخل.
- لا تترك مستندك في الورق كبير الحجم لفترة طويلة. وإلا قد ينتقل الحبر بالمستند على الورق كبير الحجم.
- لتفادي حدوث التشوّه، لا تستعمل أو تترك الورق كبير الحجم في أماكن عالية الحرارة مثل وضعه تحت أشعة الشمس المباشرة أو جهاز التدفئة لفترة طويلة.
- لا تطوي أو تنزع الورق كبير الحجم.
- لا تستعمل ورق كبير الحجم تالف لأنه قد يتْلِف أو يسبب خلل بالماسحة.
- لتفادي حدوث التشوّه، دع الورق كبير الحجم على سطح مستوي دون أي شيء ثقيل عليه.
- انتبه أن لا تجرح إصبعك بطرف الورق كبير الحجم.
- إذا تكرر حدوث انحشار الورق، قم بتلقيم حوالي 50 ورقة من ورق PPC (ورق معاد تصنيعه) قبل المسح الضوئي بالورق كبير الحجم.
  يمكن أن يكون ورق PPC فارغ أو مطبوع.
- قد يحدث انحشار الورق عند قيامك بوضع عدة مستندات صغيرة (مثل الصور والبطاقات البريدية) في الورق كبير الحجم لإجراء المسح الضوئي. ينصح بوضع مستند واحد في كل مرة في الورق كبير الحجم.

أعلى
المحتويات
الفهرس
مقدمة
نظرة عامة حول الماسحة الضوئية
كيفية تحميل المستندات
كيفية استخدام لوحة التشغيل
طرق متنوّعة لإجراء المسح الضوئي
العناية اليومية
استبدال القطع المستهلكة
استكشاف الأخطاء وإصلاحها
الإعدادات التشغيلية
الملحق
المسرد

مقدمة
نظرة عامة حول الماسحة الضوئية
كيفية تحميل المستندات
كيفية استخدام لوحة التشغيل
طرق متنوّعة لإجراء المسح الضوئي
العناية اليومية
استبدال القطع المستهلكة
استكشاف الأخطاء وإصلاحها
الإعدادات التشغيلية
الملحق
المسرد

الفصل 3 كيفية استخدام لوحة التشغيل

هذا الفصل يشرح كيفية استخدام لوحة التشغيل.

3.1 لوحة التشغيل 46

أعلى
المحتويات
الفهرس
مقدمة
نظرة عامة حول الماسحة الضوئية
كيفية تحميل المستندات
كيفية استخدام لوحة التشغيل
طرق متنوّعة لإجراء المسح الضوئي
العناية اليومية
استبدال القطع المستهلكة
استكشاف الأخطاء وإصلاحها
الإعدادات التشغيلية
الملحق
المسرد

3.1 لوحة التشغيل

لوحة التشغيل تتألف من شاشة رقم الوظيفة، وأزرار، ومؤشر LED.

الأسماء والوظائف

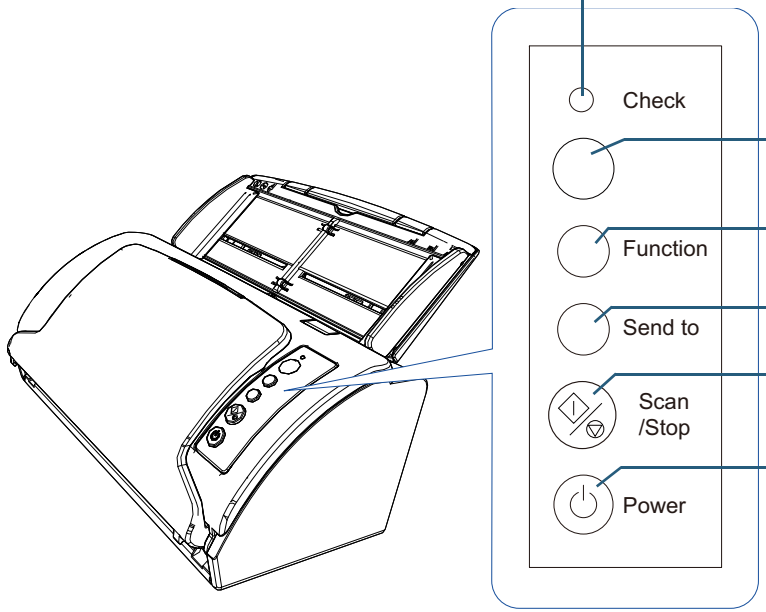

مؤشر LED

يضيئ باللون البرتقالي عند حدوث خطأ.
يومض عندما تكون وحدة تغذية المستندات التلقائية ADF مفتوحة.

شاشة رقم الوظيفة

تبين حالة الماسحة.
تنطفئ عند دخول الماسحة في وضع حفظ الطاقة.

زر [Function]

يقوم بتبديل الرقم (من 1 إلى C/9) للتطبيق الذي يتم تشغيله عند الضغط على زر [Send to].

زر [Send to] (*1) (*2)

يقوم بتشغيل البرنامج المرتبط بالماسحة.
يقوم بإزالة مؤشر الخطأ الظاهر.
يوقف عملية المسح الضوئي.

زر [Scan/Stop] (*1)

يقوم بتشغيل البرنامج المرتبط بالماسحة.
يقوم بإزالة مؤشر الخطأ الظاهر.
يلغي المسح الضوئي أثناء المسح الضوئي بالضغط على هذا الزر.
يستأنف المسح الضوئي.

زر [Power]

يقوم بتشغيل/إيقاف تشغيل الماسحة.
يضيئ باللون الأخضر عندما تكون الماسحة في وضع التشغيل.

*1: لمعرفة التفاصيل حول إعداد طريقة مسح ضوئي باستخدام زر [Scan/Stop] أو زر [Send to]، راجع ملف المساعدة لبرنامج تشغيل الماسحة أو "استعمال زر بالماسحة لبدء المسح الضوئي" (صفحة 57).
*2: الضغط على زر [Send to] عند المسح الضوئي لمستند، يوقف عملية المسح الضوئي، بعد المسح الضوئي للمستند.

أعلى
المحتويات
الفهرس
مقدمة
نظرة عامة حول الماسحة الضوئية
كيفية تحميل المستندات
كيفية استخدام لوحة التشغيل
طرق متنوّعة لإجراء المسح الضوئي
العناية اليومية
استبدال القطع المستهلكة
استكشاف الأخطاء وإصلاحها
الإعدادات التشغيلية
الملحق
المسرد

تعليمات في شاشة رقم الوظيفة

العرض	الوصف
8	تظهر عندما تكون الماسحة تعمل.
P	تشير إلى أن عملية التهيئة جارية بعد تشغيل الماسحة.
0	تشير إلى أن عملية التهيئة جارية وأنها قاربت على الانتهاء بعد تشغيل الماسحة.
1	جاهز لبدء المسح الضوئي. تشير إلى أن عملية التهيئة قد تمت بنجاح بعد تشغيل الماسحة. هذه الحالة يُشار إليها باسم "حالة الاستعداد".
رقم الوظيفة (مثل "1") يومض	بعد كشف التلقيم المتعدد، رقم الوظيفة يومض. وهذا يشير إلى أن عملية تحديد حفظ أو عدم حفظ نمط التداخل جارية. لمعرفة التفاصيل، راجع "تجاهل التلقيم المتعدد لنمط معين" (صفحة 60).
c يومض	تشير إلى أن وحدة تغذية المستندات التلقائية ADF مفتوحة في حالة الاستعداد. في هذه الحالة، مؤشر LED أيضاً يومض. عند إغلاق وحدة تغذية المستندات التلقائية ADF، تعود الشاشة إلى حالة الاستعداد ("1"). لمعرفة التفاصيل حول كيفية إغلاق وحدة تغذية المستندات التلقائية ADF، راجع "1.4 فتح/إغلاق وحدة تغذية المستندات التلقائية ADF" (صفحة 21). إذا لم تعود الشاشة إلى وضع الاستعداد ("1") حتى بعد إغلاق وحدة تغذية المستندات التلقائية ADF، قم بإيقاف تشغيل الماسحة وأعد تشغيلها مرة أخرى. إذا استمرت المشكلة، اتصل بموزع ماسحات FUJITSU أو بمركز خدمة معتمد لدى FUJITSU.
P يومض	يشير إلى أن زر [Sent to] قد تم الضغط عليه لتوقيف عملية المسح الضوئي مؤقتاً. اضغط على زر [Scan/Stop] لمتابعة عملية المسح الضوئي المتوقفة.
J U	يشير إلى أن هناك خطأ مؤقت قد حدث أثناء عملية المسح الضوئي. يظهر الحرف "J" أو "U" وكذلك كود خطأ بالتناوب. لمزيد من التفاصيل حول الأخطاء، راجع "الأخطاء المؤقتة" (صفحة 83). اضغط زر [Scan/Stop] أو زر [Send to] في هذه الحالة للرجوع إلى حالة الاستعداد ("1").

العرض	الوصف
E C H L	يشير إلى أن هناك خطأ في جهاز ما (تنبيه) قد حدث أثناء عملية التهيئة أو المسح الضوئي. يظهر الحرف "E" أو"F" أو"C" أو"H" أو "L" ورقم تنبيه بالتناوب. لمزيد من التفاصيل حول الأخطاء، راجع "أخطاء الجهاز" (صفحة 83). اضغط زر [Scan/Stop] أو زر [Send to] في هذه الحالة للرجوع إلى حالة الاستعداد ("1"). عند حدوث هذا التنبيه، قم بإيقاف تشغيل الماسحة ثم أعد تشغيلها مرة أخرى. إذا استمرت المشكلة، اتصل بموزع ماسحات FUJITSU أو بمركز خدمة معتمد لدى FUJITSU.
بدون	تنطفئ عند دخول الماسحة في وضع حفظ الطاقة.

مقدمة
نظرة عامة حول الماسحة الضوئية
كيفية تحميل المستندات
كيفية استخدام لوحة التشغيل
طرق متنوّعة لإجراء المسح الضوئي
العناية اليومية
استبدال القطع المستهلكة
استكشاف الأخطاء وإصلاحها
الإعدادات التشغيلية
الملحق
المسرد

الفصل 4 طرق متنوّعة لإجراء المسح الضوئي

هذا الفصل يشرح كيفية ضبط إعدادات الماسحة والمسح الضوئي لأنواع مختلفة من المستندات مع تطبيق المسح الضوئي للصور.

4.1 ملخص 49
4.2 مسح ضوئي لمستندات من أنواع ومقاسات مختلفة 50
4.3 مسح ضوئي متقدم..... 56
4.4 تخصيص إعدادات الماسحة 57

أعلى
المحتويات
الفهرس
مقدمة
نظرة عامة حول الماسحة الضوئية
كيفية تحميل المستندات
كيفية استخدام لوحة التشغيل
طرق متنوّعة لإجراء المسح الضوئي
العناية اليومية
استبدال القطع المستهلكة
استكشاف الأخطاء وإصلاحها
الإعدادات التشغيلية
الملحق
المسرد

4.1 ملخص

الجزئية التالية تقوم بفهرسة الطرق الرئيسية لمسح المستندات ضوئيا:

مسح ضوئي لمستندات من أنواع ومقاسات مختلفة

- "مستندات بمقاسات عرض مختلفة" (صفحة 50)
- "مستندات أكبر من مقاس A4" (صفحة 51)
- "المسح الضوئي للصور الفوتوغرافية والقصاصات" (صفحة 53)
- "مسح صفحة طويلة ضوئيا" (صفحة 55)

مسح ضوئي متقدم

- "تلقيم المستندات يدوياً في وحدة تغذية المستندات التلقائية ADF" (صفحة 56)

تخصيص إعدادات الماسحة

- "استعمال زر بالماسحة لبدء المسح الضوئي" (صفحة 57)
- "تجاهل التلقيم المتعدد لنمط معين" (صفحة 60)

للمعلومات حول طرق أخرى للمسح، راجع ملف المساعدة الخاص ببرنامج تشغيل الماسحة.

أعلى
المحتويات
الفهرس
مقدمة
نظرة عامة حول الماسحة الضوئية
كيفية تحميل المستندات
كيفية استخدام لوحة التشغيل
طرق متنوّعة لإجراء المسح الضوئي
العناية اليومية
استبدال القطع المستهلكة
استكشاف الأخطاء وإصلاحها
الإعدادات التشغيلية
الملحق
المسرد

4.2 مسح ضوئي لمستندات من أنواع ومقاسات مختلفة

مستندات بمقاسات عرض مختلفة

تنبيه
عند قيامك بمسح ضوئي لدفعة مختلطة بمقاسات عرض مختلفة، قد تنحرف زوايا بعض المستندات الرفيعة أو قد لا يتم تلقيمها في الماسحة. في هذه الحالة، يجب عليك وضع المستندات الرفيعة في وسط وحدة تغذية المستندات التلقائية ADF لكي يتم تلقيم المستندات في الماسحة عن طريق بكرات التلقيم دون أي مشاكل.

تلميح
لمعرفة التفاصيل حول الشروط الخاصة بالمستندات التي يمكن مسحها ضوئيًا في الدفعة المختلطة، ارجع إلى "شروط المسح الضوئي للدفعة المختلطة" (صفحة 41).

1 قم بمحاذاة الجزء العلوي من المستندات.

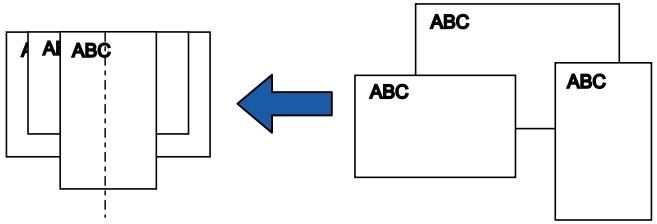

2 ضع المستندات عند منتصف حامل الورق (الملقم) ADF، ثم قم بضبط مرشد الجوانب على أعرض مستند في الدفعة.
لمعرفة التفاصيل، راجع "الفصل 2 كيفية تحميل المستندات" (صفحة 32).

تنبيه
تأكد أن كل المستندات قد تم وضعها تحت بكرة الالتقاط. وإلا، قد تُلقَّم بعض المستندات بزوايا منحرفة أو لا يتم تلقيمها إلى وحدة تغذية المستندات التلقائية ADF.

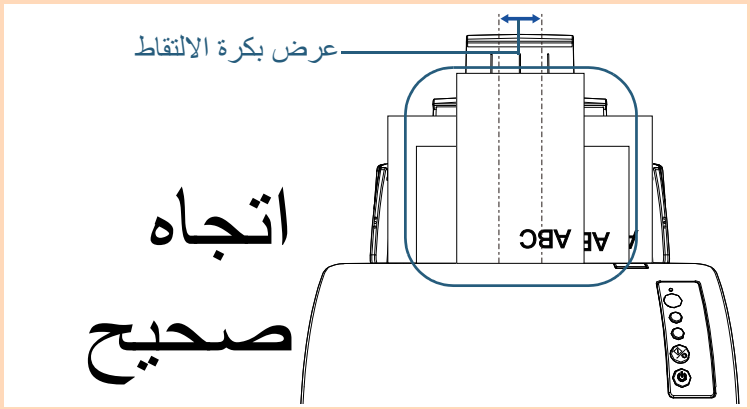

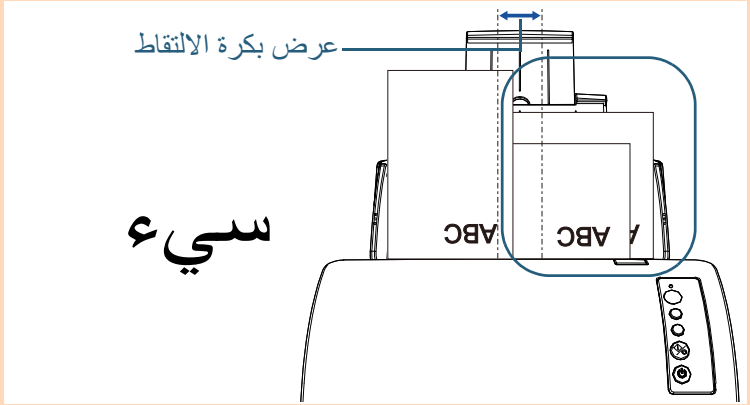

3 قم بضبط المعيِّن ليناسب أطول مستند.
لمعرفة التفاصيل، راجع "إعداد المكدس" (صفحة 23).

4 في برنامج تشغيل الماسحة الضوئية، قم بضبط إعدادات المسح الضوئي لكشف مقاس الورق تلقائياً.
للتفاصيل، راجع ملف مساعدة برنامج تشغيل الماسحة.

5 قم بمسح المستندات ضوئيا من خلال تطبيق المسح الضوئي للصور.
للتفاصيل، راجع دليل تشغيل تطبيق المسح الضوئي للصور.

مستندات أكبر من مقاس A4

يمكن استعمال الورق كبير الحجم للمسح الضوئي لمستندات أكبر من مقاس A4/ Letter، مثل A3 أو B4. طي المستند إلى نصفين ومسحه ضوئيا بالوضع المزدوج، يتم مزج الجهتين إلى صورة واحدة.

تنبيه
قد لا يظهر جزء من الصورة حول المستند حيث تم طيّه. لا ننصح باستعمال طريقة المسح الضوئي هذه للحصول على صورة بجودة عالية.

تلميح
يمكنك أيضاً المسح الضوئي لمستند بوجهين مقاس A4 أو أصغر، وإخراج الصورة كصفحين متقابلتين.
في هذه الحالة، ضع المستند مزدوج الأوجه والذي مقاسه A4 أو أصغر في الورق كبير الحجم الموضح في الخطوة 2.

1 ضع المستند داخل الورق كبير الحجم.
1 اطوي المستند إلى نصفين بحيث تكون الجهتين المراد مسحهما على الوجه الخارجي.
اطوي المستند بثبات وقم بتسوية أي تجعيدات.
خلاف ذلك، قد يحدث انحراف في زوايا المستند أثناء التلقيم.

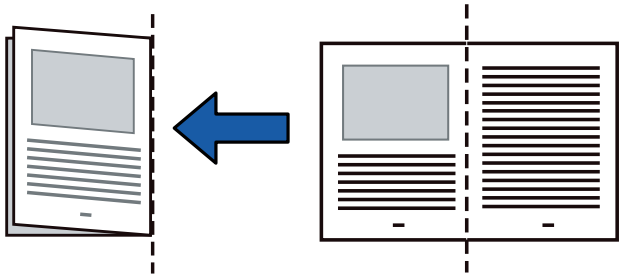

أعلى
المحتويات
الفهرس
مقدمة
نظرة عامة حول الماسحة الضوئية
كيفية تحميل المستندات
كيفية استخدام لوحة التشغيل
طرق متنوّعة لإجراء المسح الضوئي
العناية اليومية
استبدال القطع المستهلكة
استكشاف الأخطاء وإصلاحها
الإعدادات التشغيلية
الملحق
المسرد

2 ضع المستند داخل الورق كبير الحجم.
قم بمحاذاة خط الطي مع الحافة اليمنى للورق كبير الحجم ليتم احتواء المستند في أعلى الزاوية اليمنى.

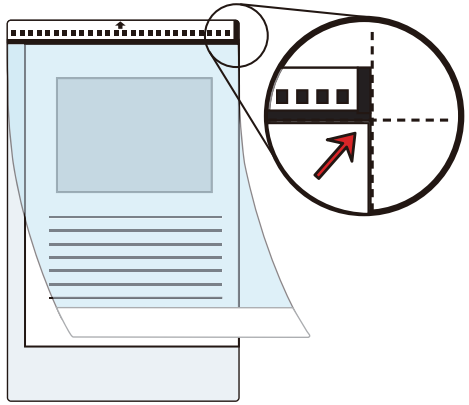

تلميح
الجهة الأمامية للورق كبير الحجم لها خط رأسي سميك على الجهة اليمنى للنمط الأبيض والأسود.

2 قم بتحميل الورق كبير الحجم مواجهاً لأسفل بحيث يكون الطرف الذي به نمط أبيض وأسود موضوع على الحافة الرئيسية لحامل الورق (الملقم) ADF.
أمِّن الورق كبير الحجم بالأدلة الجانبية لتفادي انحراف الزوايا.

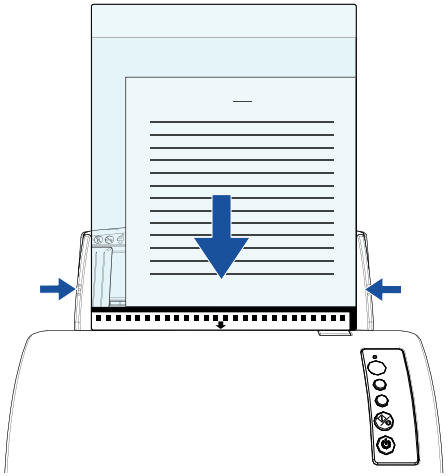

3 اضبط إعدادات الماسحة لاستعمال الورق كبير الحجم في برنامج تشغيل الماسحة.
للتفاصيل، راجع ملف مساعدة برنامج تشغيل الماسحة.
قد لا تظهر نافذة الإعداد لبرنامج تشغيل الماسحة مع بعض تطبيقات المسح الضوئي الصور.

4 قم بمسح المستند ضوئيا من خلال تطبيق المسح الضوئي للصور.
للتفاصيل، راجع دليل تشغيل تطبيق المسح الضوئي للصور.

أعلى
المحتويات
الفهرس
مقدمة
نظرة عامة حول الماسحة الضوئية
كيفية تحميل المستندات
كيفية استخدام لوحة التشغيل
طرق متنوّعة لإجراء المسح الضوئي
العناية اليومية
استبدال القطع المستهلكة
استكشاف الأخطاء وإصلاحها
الإعدادات التشغيلية
الملحق
المسرد

أعلى
المحتويات
الفهرس
مقدمة
نظرة عامة حول الماسحة الضوئية
كيفية تحميل المستندات
كيفية استخدام لوحة التشغيل
طرق متنوّعة لإجراء المسح الضوئي
العناية اليومية
استبدال القطع المستهلكة
استكشاف الأخطاء وإصلاحها
الإعدادات التشغيلية
الملحق
المسرد

⇦يتم دمج الصور الموجودة بالجهة الأمامية والخلفية في صورة واحدة.

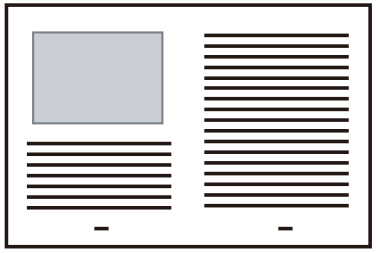

تنبيه

- قد يكون هناك خط أو فتحة ظاهرة بين صور الجهة الأمامية والخلفية.
عند قيامك بمسح أوراق سميكة ضوئيا أيضاً، قد تنحرف زوايا الصور على كلا اليسار واليمين تجاه بعضهما البعض من الجهة العلوية.
قد تقل تلك الأعراض عند قيامك بالآتي:
  - قم بطيّ المستند بإحكام
  - قم بمحاذاة حواف المستند بدقة مع حواف الورق كبير الحجم
  - اقلب الورق كبير الحجم على الجهة الأخرى (العكسية)
- عند تعيين [تلقائي] لـ [مقاس الورق]، يتم تحديد المقاس القياسي الأقرب (A3 أو B4 أو Double Letter) من نفس القائمة المنسدلة. لاحظ أن مقاس الصورة قد يصبح أصغر من مقاس المستند الأصلي وذلك حسب نوع المستند الذي تم مسحه ضوئيا.
مثال: يمكنك مسح مستند ضوئيا بمقاس A3 محتوياته مطبوعة لتناسب مقاس A4 في المنتصف
⇦يتم إخراج الصورة بمقاس B4.
لإخراج الصور الممسوحة ضوئياً بالحجم الأصلي للمستند، عيّن مقاس المستند على [مقاس الورق].
- قد لا يظهر جزء من الصورة حول المستند حيث تم طيّه. في تلك الحالة، ضع المستند حيث تكون حوافه إلى الداخل بمقدار 1 مم من حافة الورق كبير الحجم.
- عندما يتم تحديد [أبيض وأسود] لـ [نظام الصورة]، يظهر ظل على الحواف حول المستند الذي يتم مسحه ضوئياً.

المسح الضوئي للصور الفوتوغرافية والقصاصات

استعمال الورق كبير الحجم يسمح لك بالمسح الضوئي لمستندات سهلة التعرض للتلف مثل الصور الفوتوغرافية بطريقة سهلة جداً، أو مستندات صعبة التحميل مثل الجرائد والقصاصات.

1 ضع المستند داخل الورق كبير الحجم.
ضعه تجاه منتصف الجزء العلوي للورق كبير الحجم.

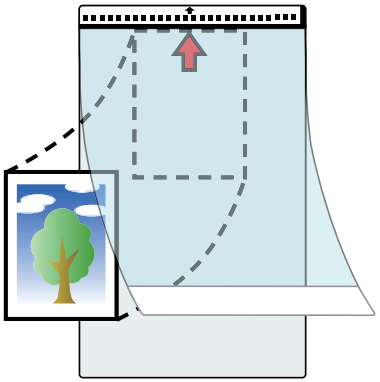

أعلى
المحتويات
الفهرس
مقدمة
نظرة عامة حول الماسحة الضوئية
كيفية تحميل المستندات
كيفية استخدام لوحة التشغيل
طرق متنوّعة لإجراء المسح الضوئي
العناية اليومية
استبدال القطع المستهلكة
استكشاف الأخطاء وإصلاحها
الإعدادات التشغيلية
الملحق
المسرد

2 قم بتحميل الورق كبير الحجم مواجهاً لأسفل بحيث يكون الطرف الذي به نمط أبيض وأسود موضوع كالحافة الرئيسية لحامل الورق (الملقم) ADF، كما هو موضح بالأسفل.

أمّن الورق كبير الحجم بالأدلة الجانبية لتفادي انحراف الزوايا.

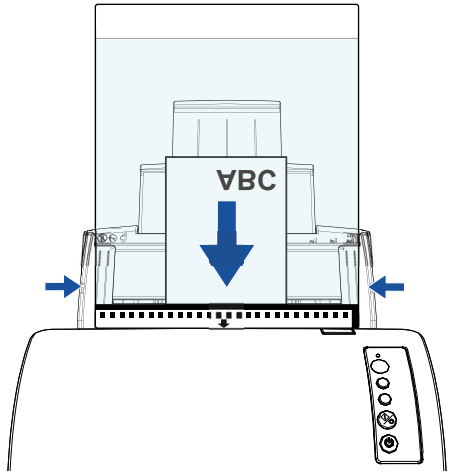

3 اضبط إعدادات الماسحة لاستعمال الورق كبير الحجم في برنامج تشغيل الماسحة.

للتفاصيل، راجع ملف مساعدة برنامج تشغيل الماسحة.

4 قم بمسح المستند ضوئيا من خلال تطبيق المسح الضوئي للصور.

للتفاصيل، راجع دليل تشغيل تطبيق المسح الضوئي للصور.

تنبيه

- يتم إخراج الصورة في منتصف الصفحة بالمقاس الذي تم تعيينه في [مقاس الورق].
- عند تعيين [تلقائي] لـ [مقاس الورق]، يتم تحديد المقاس القياسي الأقرب من نفس القائمة المنسدلة. لاحظ أن مقاس الصورة قد يصبح أصغر من مقاس المستند الأصلي وذلك حسب نوع المستند الذي تم مسحه ضوئيا، أو أن قد يُفقد جزء من الصورة.

مثال: عندما يتم طباعة صورة بمقاس A5 في منتصف مستند بمقاس A4.

⇦يتم إخراج الصورة بمقاس A5.

لإخراج الصور الممسوحة ضوئياً بالحجم الأصلي للمستند، عيّن مقاس المستند على [مقاس الورق].

تلميح

في الحالات التالية، ضع ورقة فارغة (بيضاء) تحت المستند عند القيام بالمسح الضوئي:

- لا يتم إخراج الصور الممسوحة ضوئياً بالمقاس الصحيح عند تحديد [تلقائي] في القائمة المنسدلة [مقاس الورق]
- تظهر الظلال حول حواف الصورة الممسوحة ضوئياً.
- تظهر خطوط سوداء حول الحواف المقصوصة بشكل فريد.
- تظهر الألوان خارج المستند على الصورة الممسوحة ضوئياً.

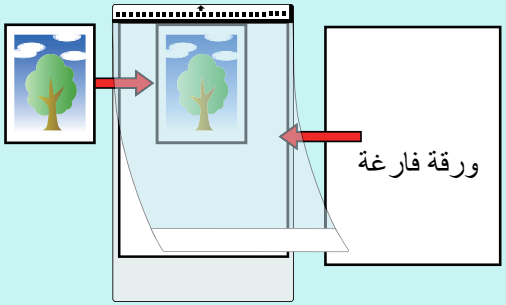

أعلى
المحتويات
الفهرس
مقدمة
نظرة عامة حول الماسحة الضوئية
كيفية تحميل المستندات
كيفية استخدام لوحة التشغيل
طرق متنوّعة لإجراء المسح الضوئي
العناية اليومية
استبدال القطع المستهلكة
استكشاف الأخطاء وإصلاحها
الإعدادات التشغيلية
الملحق
المسرد

مسح صفحة طويلة ضوئيا

يمكن إجراء مسح ضوئي لمستندات بطول يصل إلى 5588 مم (220 بوصة) عن طريق مسح صفحة طويلة ضوئيا.
قد تختلف مقاسات المستندات القابلة للمسح الضوئي، وذلك حسب إعداد الدقة أو تطبيق المسح الضوئي للصور.
للتفاصيل، راجع دليل تشغيل تطبيق المسح الضوئي للصور.

1 حمّل مستنداً في حامل الورق (الملقم) ADF.
لمعرفة التفاصيل، راجع "الفصل 2 كيفية تحميل المستندات" (صفحة 32).

تنبيه
- يجب تحميل المستندات ذات الصفحات الطويلة بمعدل ورقة واحدة في كل مرة في حامل الورق (الملقم) ADF.
- عند قيامك بمسح صفحات طويلة ضوئيا، ضع في الاعتبار الآتي:
  - التحميل
    ثبّت المستند بيدك كي لا يسقط من حامل الورق ADF (الملقم).

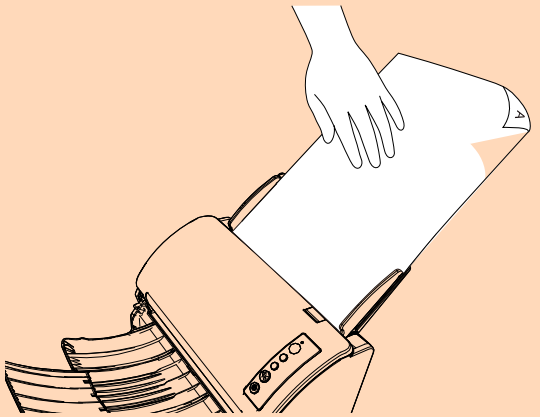

  - الإزالة
    أمّن مساحة كافية حول المُعبئ لتفادي سقوط الورق المخرَج من المعبئ.

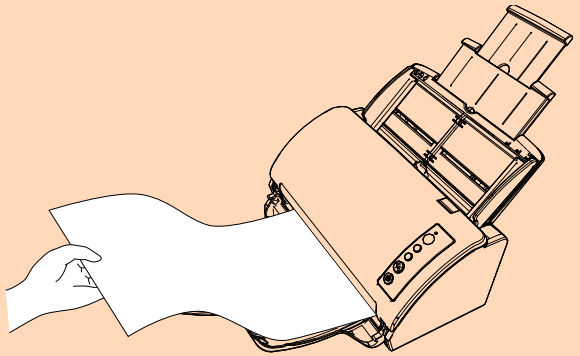

تلميح
للمسح الضوئي لمستندات أطول من مقاس A4/Letter، قم بعمل الآتي:
- اسحب امتدادات الحامل حتى نهايتها.
  لمعرفة التفاصيل، راجع "1.5 إعداد حامل الورق (الملقم) ADF" (صفحة 22).
- أنزل المعبئ لأسفل، وقم بتمرير امتداد المعبئ وامتداد المعبئ ناحيتك.
  لمعرفة التفاصيل، راجع "1.6 إعداد المكدس" (صفحة 23).

2 في برنامج تشغيل الماسحة، اضبط إعدادات المسح الضوئي لمسح مقاس ورق الصفحات الطويلة.
للتفاصيل، راجع ملف مساعدة برنامج تشغيل الماسحة.

قد لا تظهر نافذة الإعداد لبرنامج تشغيل الماسحة مع بعض تطبيقات المسح الضوئي الصور.

3 قم بمسح المستند ضوئيا من خلال تطبيق المسح الضوئي للصور.
للتفاصيل، راجع دليل تشغيل تطبيق المسح الضوئي للصور.

أعلى
المحتويات
الفهرس
مقدمة
نظرة عامة حول الماسحة الضوئية
كيفية تحميل المستندات
كيفية استخدام لوحة التشغيل
طرق متنوّعة لإجراء المسح الضوئي
العناية اليومية
استبدال القطع المستهلكة
استكشاف الأخطاء وإصلاحها
الإعدادات التشغيلية
الملحق
المسرد

4.3 مسح ضوئي متقدم

تلقيم المستندات يدوياً في وحدة تغذية المستندات التلقائية ADF

يمكن أيضاً تحميل المستندات يدوياً بمعدل ورقة في كل مرة في وحدة تغذية المستندات التلقائية ADF.

عادةً – في التلقيم التلقائي – تتوقف الماسحة عن المسح الضوئي بمجرد أن كافة المستندات المحمّلة في حامل الورق (الملقم) ADF قد تم مسحها ضوئيا. في التلقيم اليدوي، تنتظر الماسحة المستند التالي ليتم تحميله في وقت محدد. سيستمر المسح الضوئي طالما أن هناك مستنداً آخراً محمّل في خلال الوقت المحدد، وتتوقف الماسحة إذا لم يكن هناك مستنداً بها.

باستخدام هذه الطريقة، يمكنك إجراء المسح الضوئي بينما يمكنك فحص المستند واحداً تلو الآخر.

التلقيم اليدوي عملي في الحالات التالية:

- إمكانية إجراء المسح الضوئي والتأكد من محتويات كل ورقة.
- إمكانية المسح الضوئي للمستندات التي تسبب التلقيم المتعدد أو انحشار الورق عند تحميلها معاً.
- إمكانية الاستمرار في المسح الضوئي لمستندات مثل المجلات أو قصاصات الجرائد والتي لا يمكن تحميلها معاً.

1. تمكين التلقيم اليدوي في Software Operation Panel.
   لمعرفة التفاصيل، راجع "وقت الانتظار في وضع التلقيم اليدوي [انتهاء وقت التلقيم اليدوي]" (صفحة 139).
2. حمّل مستنداً في حامل الورق (الملقم) ADF.
   لمعرفة التفاصيل، راجع "الفصل 2 كيفية تحميل المستندات" (صفحة 32).
3. قم بمسح المستند ضوئيا من خلال تطبيق المسح الضوئي للصور.
   للتفاصيل، راجع دليل تشغيل تطبيق المسح الضوئي للصور.
   ⇨بعد أن يتم مسح المستند ضوئيا، تستمر البكرات داخل وحدة تغذية المستندات التلقائية ADF بالدوران، في انتظار المستند التالي ليتم تحميله خلال الوقت المحدد في Software Operation Panel.
4. حمّل المستند التالي في حامل الورق (الملقم) ADF.
   ⇨تم مسح المستند ضوئيا.
5. كرر الخطوة 4 حتى يتم مسح كافة المستندات ضوئيا.
   ⇨ستتوقف عملية المسح الضوئي إذا لم يتم تحميل مستند خلال الوقت المحدد.

تلميح

- الضغط على زر [Send to] بلوحة التشغيل أثناء انتظار الماسحة تحميل المستند التالي سيوقف عملية المسح الضوئي على الفور.
- عند تمكين [انتهاء وقت التلقيم اليدوي]، ستنتظر الماسحة الضوئية الوقت المحدد حتى إذا بدأتَ المسح الضوئي بدون مستند في حامل الورق ADF (الملقم).
- عند استخدامك خاصية التلقيم اليدوي على نحو متكرر، قد تقل دورة تبديل العناصر المستهلكة.

أعلى
المحتويات
الفهرس
مقدمة
نظرة عامة حول الماسحة الضوئية
كيفية تحميل المستندات
كيفية استخدام لوحة التشغيل
طرق متنوّعة لإجراء المسح الضوئي
العناية اليومية
استبدال القطع المستهلكة
استكشاف الأخطاء وإصلاحها
الإعدادات التشغيلية
الملحق
المسرد

4.4 تخصيص إعدادات الماسحة

استعمال زر بالماسحة لبدء المسح الضوئي

يمكن ضبط زر [Scan/Stop] وزر [Send to] بلوحة التشغيل لإجراء المسح الضوئي بمجرد الضغط على الزر.
لضبط هذا الإعداد، أنت بحاجة أولاً إلى تعيين تطبيق يعمل بالضغط على زر [Scan/Stop] وزر [Send to].

تلميح
يختلف تطبيق المسح الضوئي للصور الذي يتم تشغيله عند الضغط على زر [Scan/Stop] بناءً على وجود PaperStream ClickScan في شريط المهام أم لا.
- عند وجوده في شريط المهام
  سيبدأ تشغيل PaperStream ClickScan.
- عند عدم وجوده في شريط المهام
  سيبدأ تشغيل PaperStream Capture.

إعداد الكمبيوتر

1 تأكد أن الماسحة موصّلة بالكمبيوتر، بعد ذلك قم بتشغيل الماسحة.
لمعرفة التفاصيل حول كيفية توصيل الماسحة الضوئية بالكمبيوتر، راجع Quick Installation Sheet.
لمعرفة التفاصيل حول كيفية تشغيل الماسحة الضوئية، راجع "1.3 تشغيل/إيقاف الطاقة" (صفحة 19).

2 قم بعرض نافذة [لوحة التحكم].
- Windows Server 2008 R2/Windows 7
  انقر قائمة [ابدأ] ← [لوحة التحكم].
- Windows Server 2012
  انقر زر الماوس الأيمن على شاشة البدء، وحدد [جميع التطبيقات] في شريط التطبيقات ← [لوحة التحكم] تحت [نظام Windows].
- Windows Server 2012 R2/Windows 8.1
  انقر [↓] في أسفل يسار شاشة البدء ← [لوحة التحكم] تحت [نظام Windows].
  لإظهار [↓]، حرك مؤشر الماوس.
- Windows 10/Windows Server 2016/Windows Server 2019/ Windows Server 2022
  انقر فوق قائمة [ابدأ] ← [نظام Windows] ← [لوحة التحكم].
- Windows 11
  انقر فوق قائمة [ابدأ] ← [كل التطبيقات] ← [أدوات Windows] وانقر نقرًا مزدوجًا فوق [لوحة التحكم].

3 انقر [عرض الأجهزة والطابعات].
⇨تظهر النافذة [الأجهزة والطابعات].

4 انقر بزر الماوس الأيمن على أيقونة الماسحة الضوئية، وحدد [خصائص المسح] من القائمة المعروضة.
⇨تظهر نافذة خصائص الماسحة.

أعلى
المحتويات
الفهرس
مقدمة
نظرة عامة حول الماسحة الضوئية
كيفية تحميل المستندات
كيفية استخدام لوحة التشغيل
طرق متنوّعة لإجراء المسح الضوئي
العناية اليومية
استبدال القطع المستهلكة
استكشاف الأخطاء وإصلاحها
الإعدادات التشغيلية
الملحق
المسرد

5 انقر على تبويب [أحداث] وحدد حدث.

من خلال القائمة المنسدلة [حدد أحد الإجراءات]، قم بتحديد الحدث الذي تريده لتشغيل أحد التطبيقات.

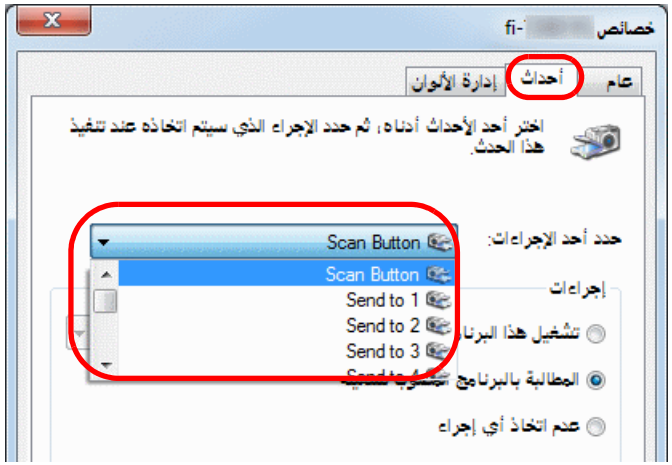

يمكن تحديد الأحداث التالية، في هذه الخاصية:

- [Scan Button]
  اضغط زر [Scan/Stop]
- [إرسال إلى 1] إلى [إرسال إلى 9]
  اضغط زر [Send to] أثناء قيام شاشة رقم الوظيفة بعرض رقم من (1 إلى 9)

6 حدد إجراء وتطبيق ليتم تشغيله بزر حدث الماسحة.

انقر [تشغيل هذا البرنامج] تحت [إجراءات]، ثم حدد التطبيق من القائمة المنسدلة بالجهة اليمنى.

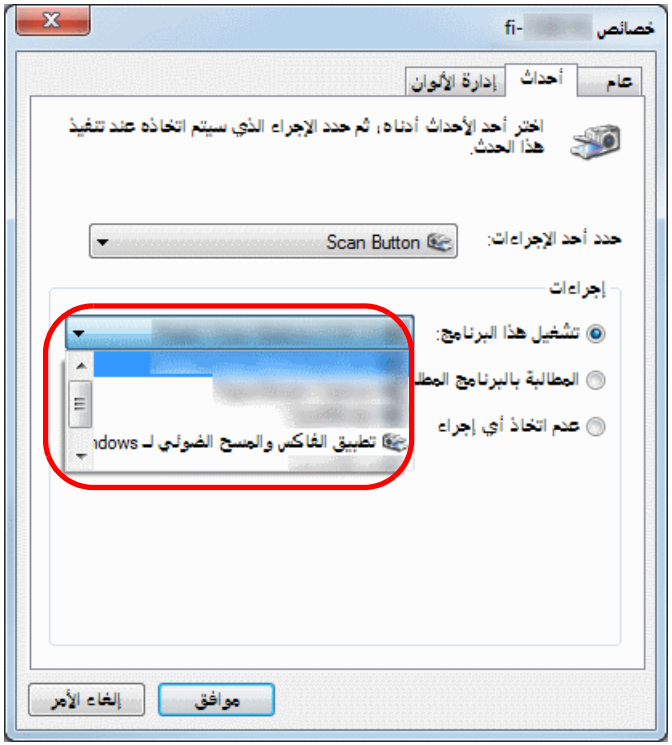

7 انقر زر [موافق].

اكتمل الإعداد الخاص بالكمبيوتر. تابع لتهيئة إعدادات الماسحة الضوئية.

تلميح

لتهيئة أحداث متعددة، كرر الخطوات من 4 إلى 7.

أعلى
المحتويات
الفهرس
مقدمة
نظرة عامة حول الماسحة الضوئية
كيفية تحميل المستندات
كيفية استخدام لوحة التشغيل
طرق متنوّعة لإجراء المسح الضوئي
العناية اليومية
استبدال القطع المستهلكة
استكشاف الأخطاء وإصلاحها
الإعدادات التشغيلية
الملحق
المسرد

إعداد الماسحة الضوئية

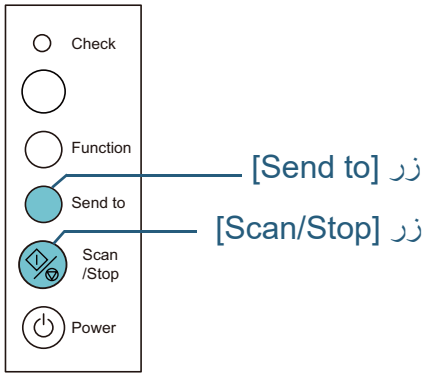

- استخدام زر [Scan/Stop]
ما من إعدادات خاصة مطلوبة.
⇦اضغط على زر [Scan/Stop] لتشغيل التطبيق المحدد.
- استخدام زر [Send to]
اضغط زر [Function] لتغيير الرقم في شاشة رقم الوظيفة.
طابق الرقم مع الحدث المكون في الكمبيوتر ([Send to 1] إلى [Send to 9]).
على سبيل المثال، لتشغيل الحدث [إرسال إلى 2]، تظهر شاشة رقم الوظيفة "2".
⇦اضغط زر [Send to] لتشغيل التطبيق المحدد.

تلميح

- لمعرفة التفاصيل حول لوحة التشغيل، راجع "الفصل 3 كيفية استخدام لوحة التشغيل" (صفحة 45).
- في كل مرة تضغط على زر [Function]، تتغير الشاشة كالتالي: "1, 2, 3, ... 9, C, 1, 2, 3, ...".
الرقم من 1 إلى 9 يتطابق مع الحدث المكون في الكمبيوتر ([Send to 1] إلى [Send to 9]).
"C" تتطابق مع Software Operation Panel. (لا يمكن تغيير الإعدادات)

تجاهل التلقيم المتعدد لنمط معين

إذا حاولت مسح مستند ضوئيا به مرفقات مثل الملاحظات الملصقة، الفواتير، أو الصور - أثناء تمكين خاصية كشف التلقيم المتعدد - قد تتعرف الماسحة بشكل غير صحيح على هذه المستندات كتلقيم متعدد وبعدها يتوقف المسح الضوئي. لمسح هذه الأنواع من المستندات ضوئيا، تتوافر "وظيفة التلقيم المتعدد الذكي".
هناك وضعان في هذه الخاصية. في الوضع الأول، يمكنك منع حدوث التلقيم المتعدد باستخدام لوحة التشغيل في الماسحة. في الوضع الآخر، يمكنك منع حدوث التلقيم المتعدد تلقائياً بترك الماسحة تتذكر مكان وطول المرفقات.

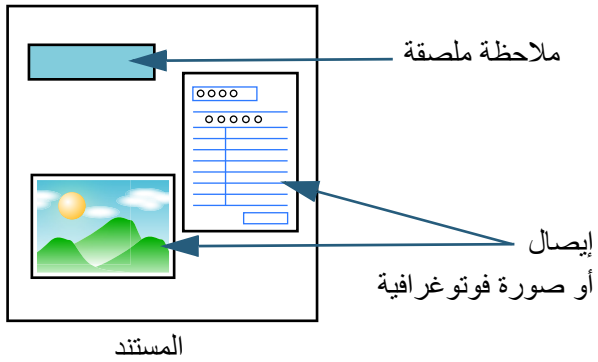

خاصية التلقيم المتعدد الذكية

الأوضاع الثلاثة التالية متاحة:

الوضع	الوصف
الوضع اليدوي (تجاوز عن طريق زر اللوحة الأمامية)	يقوم بالتأكد من وجود أي أوراق مرفقة في كل مرة يحدث فيها التلقيم المتعدد، ثم يتابع المسح الضوئي.
الوضع التلقائي 1 (تجاوز عن طريق خليط من الطول والوضع)	يتم استخدامه للمسح الضوئي لمستندات أوراقها لها نفس المقاس ومثبتة بنفس المكان.
الوضع التلقائي 2 (تجاوز عن طريق الطول)	يتم استخدامه للمسح الضوئي لمستندات أوراقها لها نفس المقاس ومثبتة بأماكن مختلفة.

تنبيه
قد يتم إخراج صوراً غير اعتيادية عند حدوث التلقيم المتعدد.

حدد الوضع مستخدماً Software Operation Panel.
لمعرفة التفاصيل، راجع "تحديد منطقة لعدم كشف التلقيم المتعدد [وظيفة التلقيم المتعدد الذكي]" (صفحة 138).

أعلى
المحتويات
الفهرس
مقدمة
نظرة عامة حول الماسحة الضوئية
كيفية تحميل المستندات
كيفية استخدام لوحة التشغيل
طرق متنوّعة لإجراء المسح الضوئي
العناية اليومية
استبدال القطع المستهلكة
استكشاف الأخطاء وإصلاحها
الإعدادات التشغيلية
الملحق
المسرد

أعلى
المحتويات
الفهرس
مقدمة
نظرة عامة حول الماسحة الضوئية
كيفية تحميل المستندات
كيفية استخدام لوحة التشغيل
طرق متنوّعة لإجراء المسح الضوئي
العناية اليومية
استبدال القطع المستهلكة
استكشاف الأخطاء وإصلاحها
الإعدادات التشغيلية
الملحق
المسرد

التحضير قبل استخدام هذه الخاصية

قبل استخدام هذه الخاصية، قم بضبط [فحص التداخل (موجات فوق الصوتية)] أو [فحص التداخل والطول] لطريق كشف التلقيم المتعدد من خلال القيام بأحد الأمور التالية:

- قم بضبط الإعداد في برنامج تشغيل الماسحة.
  للتفاصيل، راجع ملف مساعدة برنامج تشغيل الماسحة.
- قم بتكوين الإعداد في Software Operation Panel.

لمعرفة التفاصيل، راجع "تعيين طريقة كشف التلقيم المتعدد [تلقيم متعدد]" (صفحة 133).

الإجراء التشغيلي

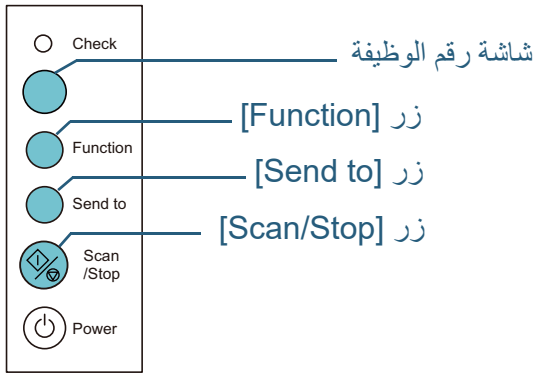

1 بعد حدوث خطأ في عملية التلقيم المتعدد، افتح ADF لإزالة المستند.

> **تنبيه**
> حينما تكون وحدة ADF مفتوحة، قد تنغلق عن طريق الخطأ.
> كن حذرا ألا تعلق أصابعك.

2 إذا فتحت وحدة تغذية المستندات التلقائية ADF لإزالة المستند، أغلقها.

لمعرفة التفاصيل، راجع "1.4 فتح/إغلاق وحدة تغذية المستندات التلقائية ADF" (صفحة 21).

عندما تكون وحدة تغذية المستندات التلقائية ADF مغلقة، يتغير المؤشر على شاشة رقم الوظيفة بلوحة التشغيل كالتالي:

- عند حدوث تلقيم متعدد
  يتم عرض "J" و "2" بالتناوب.
- عند إخراج المستند
  يومض رقم الوظيفة.

> **تنبيه**
> انتبه كي لا تغلق وحدة تغذية المستندات التلقائية ADF على أصابعك.

> **تنبيه**
> تأكد أن وحدة تغذية المستندات التلقائية ADF مغلقة جيداً. وإلا فإنه قد لا يتم تلقيم المستند داخل وحدة تغذية المستندات التلقائية ADF.

3 حمّل المستندات مرة أخرى في حامل الورق ADF (الملقم).

في حالة اكتشاف تلقيم متعدد بسبب الاختلاف في الطول،
اضغط على زر [Scan/Stop] أو قم بإجراء مسح ضوئي من الكمبيوتر (لا تضغط زر [Function]).
إذا كان هناك مرفق والذي على الأرجح يسبب حدوث خطأ التلقيم المتعدد، قم بالخطوة التالية.

أعلى
المحتويات
الفهرس
مقدمة
نظرة عامة حول الماسحة الضوئية
كيفية تحميل المستندات
كيفية استخدام لوحة التشغيل
طرق متنوّعة لإجراء المسح الضوئي
العناية اليومية
استبدال القطع المستهلكة
استكشاف الأخطاء وإصلاحها
الإعدادات التشغيلية
الملحق
المسرد

4 اضغط زر [Function] وتأكد أن وميض رقم الوظيفة سريع، ثم اضغط على زر [Scan/Stop] أو قم بإجراء مسح ضوئي من الكمبيوتر.

من هذه النقطة، لاحظ أن سرعة وميض رقم الوظيفة تتبدل بين "faster" ↔ "slower" في كل مرة تضغط زر [Function]. عند إعداد سرعة الوميض على أسرع، تعمل الماسحة على كلا النظامين كالتالي:

تنبيه

عند تبديل سرعة الوميض بين "faster" ↔ "slower" من خلال الضغط على زر [Function]، لا تضغط لمدة خمس ثوانٍ أو أكثر. القيام بذلك قد يمحو نمط التداخل وأقصى حد لطول للتداخل.

- الوضع اليدوي (تجنب عن طريق زر اللوحة الأمامية)
يقوم بمسح الورقة التالية ضوئيا بدون كشف التلقيم المتعدد، وبدءًا من الورقة الثانية، يتم كشف التلقيم المتعدد تبعًا للإعدادات المهيئة في برنامج تشغيل الماسحة الضوئية أو Software Operation Panel.
- الوضع التلقائي 1 (تجنب عن طريق الدمج بين الطول والوضعية)
يتذكر طول ومكان المرفقات الورقية التي تم كشفها كتلقيم متعدد، ومن ثم يتابع المسح الضوئي.
عند كشف مرفقات لها نفس النمط، يتم منع كشف التلقيم المتعدد تلقائياً.(*1)(*2)
- الوضع التلقائي 2 (التجنب عن طريق الطول)
يتذكر طول ومكان المرفقات الورقية التي تم كشفها كتلقيم متعدد، ومن ثم يتابع المسح الضوئي.
عند كشف مرفقات لها نفس الطول أو أقصر، يتم منع كشف التلقيم المتعدد تلقائياً.(*2)

*1: يمكن تذكر 8 أنماط تداخل في هذا الوضع. عند تجاوز الحد المطلوب، يتم محو النمط الأول الذي تم حفظه من الذاكرة.

*2: لمحو أنماط تداخل تم حفظها وكذلك أطول طول تداخل، اضغط على زر [Function] لخمس ثوانٍ أو أكثر أثناء وميض رقم الوظيفة. بعد اكتمال عملية المحو، تعرض شاشة رقم الوظيفة "□".
هذا يسمح لك بمحو أنماط التلقيم المتعدد وكذلك أطول طول تداخل غير المفترض تذكرهم. انتبه عند القيام بذلك لأنه قد يتم محو كافة الأنماط المحفوظة.

مقدمة
نظرة عامة حول الماسحة الضوئية
كيفية تحميل المستندات
كيفية استخدام لوحة التشغيل
طرق متنوّعة لإجراء المسح الضوئي
العناية اليومية
استبدال القطع المستهلكة
استكشاف الأخطاء وإصلاحها
الإعدادات التشغيلية
الملحق
المسرد

الفصل 5 العناية اليومية

هـذا الفصـل يشـرح كيفيـة تنظيـف الماسـحة.

تنبيه

لا تستعمل رش الأيروسول أو أي رش يحتوي على مادة كحولية. إبعاد أتربة الورق بالهواء القوي المنبعث من الرش قد يدخل إلى الماسحة والذي قد يسبب فشل أو خلل بالماسحة.
أيضاً لاحظ أن الشرر المولّد من الشحنات الكهربائية قد يسبب حرائق.

تنبيه

الزجاج الداخلي لوحدة تغذية المستندات التلقائية ADF يصبح ساخناً جداً أثناء استعمال الماسحة.
قبل أن تبدأ تنظيف الجزء الداخلي، تأكد أنك قمت بإيقاف تشغيل الماسحة، وبفصل كابل الطاقة والانتظار 15 دقيقة حتى يبرد الجزء الداخلي لوحدة تغذية المستندات التلقائية ADF.

5.1 أدوات التنظيف والأماكن التي تستدعي التنظيف 64
5.2 التنظيف من الخارج 66
5.3 التنظيف من الداخل 67
5.4 تنظيف درج ورق كبير الحجم 72

أعلى
المحتويات
الفهرس
مقدمة
نظرة عامة حول الماسحة الضوئية
كيفية تحميل المستندات
كيفية استخدام لوحة التشغيل
طرق متنوّعة لإجراء المسح الضوئي
العناية اليومية
استبدال القطع المستهلكة
استكشاف الأخطاء وإصلاحها
الإعدادات التشغيلية
الملحق
المسرد

5.1 أدوات التنظيف والأماكن التي تستدعي التنظيف

أدوات التنظيف

تنبيه
لاستعمال أدوات التنظيف بأمان وبطريقة صحيحة، اقرأ الاحتياطات المكتوبة على كل منتج بعناية.

لمزيد من المعلومات حول أدوات التنظيف، اتصل بموزع ماسحات FUJITSU أو بمركز خدمة معتمد لدى FUJITSU.

الاسم	رقم القطعة	ملاحظات
المنظف F1 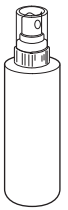	PA03950-0352	100 مل استعمل قطعة قماش رطبة أو ورق التنظيف مع هذا السائل لتنظيف الماسحة. قد تستغرق وقتاً طويلاً لتجف في حالة استعمال كمية مفرطة من سائل التنظيف Cleaner F1. استعمل منه مقدار قليل. امسح سائل التنظيف كلياً ولا تترك أي بقايا منه على القطع التي تم تنظيفها.
ورق التنظيف 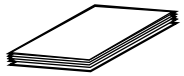	CA99501-0012	10 ورقة استعمل هذا الورق غير المنسوج مع سائل التنظيف Cleaner F1.
مناديل التنظيف	PA03950-0419	24 حزمة مناديل مبللة بسائل التنظيف Cleaner F1. يمكن استعمالها بدلاً من استعمال قطعة قماش جافة وترطيبها بسائل التنظيف Cleaner F1.
ممسحة قطنية	متوفر بالأسواق	
قماش جاف		

المكان والمُعدّل

المكان		المُعدّل
وحدة تغذية المستندات التلقائية	بكرة التوقيف	كل 3,000 ورقة
	بكرة الالتقاط	
	البكرة البلاستيكية الساكنة	
	الزجاج	
	أداة الاستشعار فوق الصوتية	
	بكرة التلقيم	
	بكرة الإخراج	

تنبيه

قد تختلف دورات الصيانة حسب حالة المستندات. أيضاً، يجب القيام بالتنظيف بصفة متكررة عندما يتم مسح ضوئي لأنواع المستندات التالية:

- مستندات ذات سطح أملس مثل الورق المصقول أو المطلي
- مستندات بنصوص/رسومات مطبوعة والتي تغطي معظم سطح المستند.
- مستندات معالجة كيميائيًا مثل الورق خالي من الكربون
- مستندات تحتوي على كمية كبيرة من كاربونات الكالسيوم
- مستندات مكتوبة بقلم رصاص
- مستندات لا يندمج بها الحبر بما فيه الكفاية

أعلى
المحتويات
الفهرس
مقدمة
نظرة عامة حول الماسحة الضوئية
كيفية تحميل المستندات
كيفية استخدام لوحة التشغيل
طرق متنوّعة لإجراء المسح الضوئي
العناية اليومية
استبدال القطع المستهلكة
استكشاف الأخطاء وإصلاحها
الإعدادات التشغيلية
الملحق
المسرد

أعلى
المحتويات
الفهرس
مقدمة
نظرة عامة حول الماسحة الضوئية
كيفية تحميل المستندات
كيفية استخدام لوحة التشغيل
طرق متنوّعة لإجراء المسح الضوئي
العناية اليومية
استبدال القطع المستهلكة
استكشاف الأخطاء وإصلاحها
الإعدادات التشغيلية
الملحق
المسرد

5.2 التنظيف من الخارج

يجب تنظيف الجسم الخارجي للماسحة، متضمناً حامل الورق (الملقم) ADF والمعبئ سواء بقطعة قماش جافة، أو قطعة قماش مبللة بسائل التنظيف Cleaner F1/سائل تنظيف خفيف، أو بمنديل من مناديل التنظيف.

تنبيه

- لتجنب التشوّه أو تغير اللون، لا تستعمل أبداً مرقق الطلاء – تِنَر – أو أي مذيبات عضوية أخرى.
- كن حذراً أن لا يدخل أي سائل أو ماء داخل الماسحة أثناء التنظيف.
- قد تستغرق وقتاً طويلاً لتجف في حالة استعمال كمية مفرطة من سائل المنظف F1/المعتدل. استعمل منه مقدار قليل. امسح سائل التنظيف كلياً ولا تترك أي بقايا منه على القطع التي تم تنظيفها.

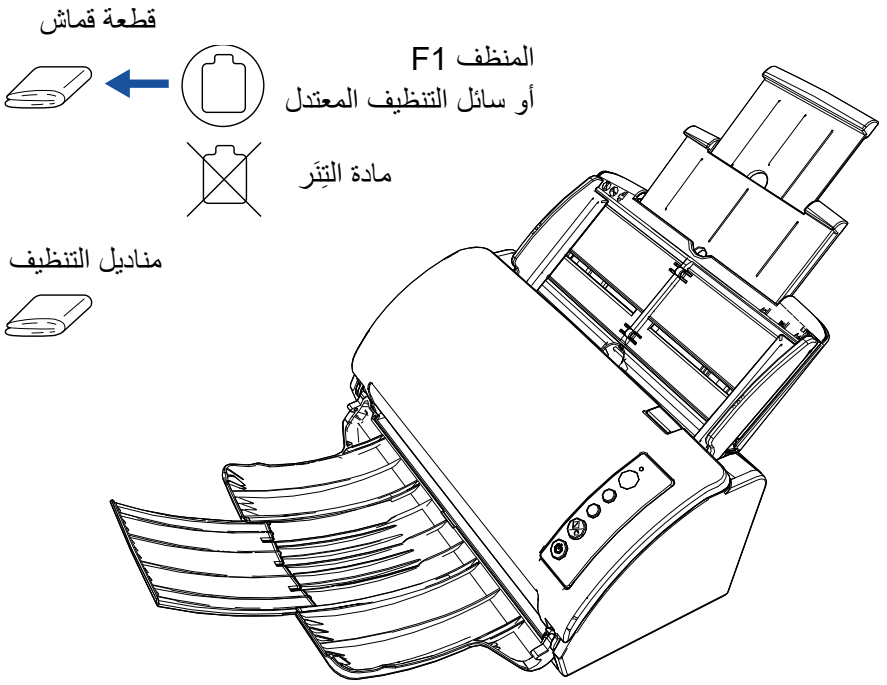

أعلى
المحتويات
الفهرس
مقدمة
نظرة عامة حول الماسحة الضوئية
كيفية تحميل المستندات
كيفية استخدام لوحة التشغيل
طرق متنوّعة لإجراء المسح الضوئي
العناية اليومية
استبدال القطع المستهلكة
استكشاف الأخطاء وإصلاحها
الإعدادات التشغيلية
الملحق
المسرد

5.3 التنظيف من الداخل

تنظيف وحدة تغذية المستندات التلقائية ADF (باستخدام ورقة التنظيف)

يمكن تنظيف وحدة تغذية المستندات التلقائية ADF بورقة من ورق التنظيف رطبة بسائل التنظيف Cleaner F1.
بينما تستمر الماسحة في تلقيم المستندات، سيتراكم الغبار داخل وحدة تغذية المستندات التلقائية ADF والذي قد يسبب أخطاء المسح الضوئي.
يجب القيام بالتنظيف بعد المسح الضوئي حوالي 3,000 ورقة تقريباً. لاحظ أن الإرشادات تختلف حسب نوع المستندات التي تقوم بمسحها ضوئياً. على سبيل المثال، القيام بتنظيف الماسحة بصفة متكررة قد يكون ضرورياً وذلك عند قيامك بالمسح الضوئي لمستندات لم يتشبّع بها الحبر بصورة كافية.

تنبيه

- لا تستعمل الماء أو سائل تنظيف خفيف لتنظيف وحدة تغذية المستندات التلقائية ADF.
- قد تستغرق وقتاً طويلاً لتجف في حالة استعمال كمية مفرطة من سائل التنظيف Cleaner F1. استعمل منه مقدار قليل.

1 شغِّل الماسحة.
لمعرفة التفاصيل، راجع "1.3 تشغيل/إيقاف الطاقة" (صفحة 19).

2 قم برش سائل التنظيف Cleaner F1 على ورقة التنظيف.

3 اسحب امتدادات الحامل حسب طول ورقة التنظيف.
لمعرفة التفاصيل، راجع "1.5 إعداد حامل الورق (الملقم) ADF" (صفحة 22).

4 أنزل المعبئ لأسفل، وقم بتمرير امتداد المعبئ وامتداد المعبئ ناحيتك حسب طول ورقة التنظيف.
لمعرفة التفاصيل، راجع "1.6 إعداد المكدس" (صفحة 23).

5 قم بتحميل ورقة التنظيف في حامل الورق (الملقم) ADF.

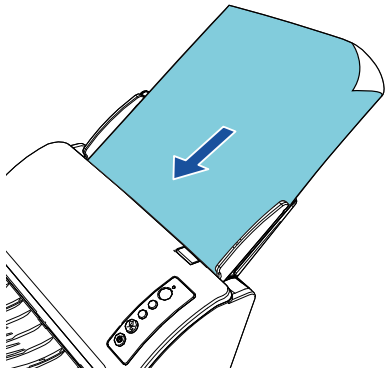

6 قم بضبط مرشد الجوانب على عرض ورقة التنظيف.
لا تترك مسافة بين مرشد الجوانب وورقة التنظيف.
خلاف ذلك، قد يتم تلقيم ورقة التنظيف منحرفة الزوايا.

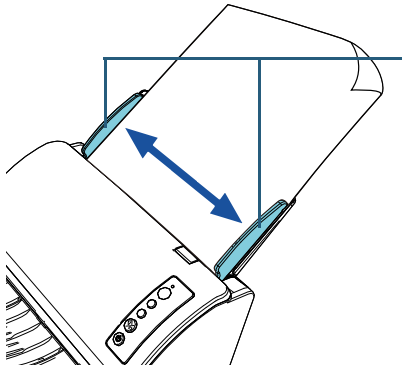

7 شغل تطبيقاً متاحاً للمسح الضوئي وقم بمسح ورقة التنظيف ضوئيا.
⇦يتم تلقيم وإخراج ورقة التنظيف في المعبئ.

8 قم بإعادة ضبط العداد الخاص بالورق الممسوح ضوئياً بعد التنظيف في لوحة تشغيل البرنامج.
لمعرفة التفاصيل، راجع "إعادة تعيين عدادات الورق" (صفحة 124).

تنظيف وحدة تغذية المستندات التلقائية ADF (بقطعة قماش)

يمكن تنظيف وحدة تغذية المستندات التلقائية ADF بقطعة قماش رطبة بسائل التنظيف Cleaner F1، أو بمنديل التنظيف.
بينما تستمر الماسحة في تلقيم المستندات، سيتراكم الغبار داخل وحدة تغذية المستندات التلقائية ADF والذي قد يسبب أخطاء المسح الضوئي.
يجب القيام بالتنظيف بعد المسح الضوئي حوالي 3,000 ورقة تقريباً. لاحظ أن الإرشادات تختلف حسب نوع المستندات التي تقوم بمسحها ضوئياً. على سبيل المثال، القيام بتنظيف الماسحة بصفة متكررة قد يكون ضرورياً وذلك عند قيامك بالمسح الضوئي لمستندات لم يتشبّع بها الحبر بصورة كافية.

تنبيه

الزجاج الداخلي لوحدة تغذية المستندات التلقائية ADF يصبح ساخناً جداً أثناء استعمال الماسحة.
قبل أن تبدأ تنظيف الجزء الداخلي، تأكد أنك قمت بإيقاف تشغيل الماسحة، وبفصل كابل الطاقة والانتظار 15 دقيقة حتى يبرد الجزء الداخلي لوحدة تغذية المستندات التلقائية ADF.

تنبيه

- لا تستعمل الماء أو سائل تنظيف خفيف لتنظيف وحدة تغذية المستندات التلقائية ADF.
- قد تستغرق وقتاً طويلاً لتجف في حالة استعمال كمية مفرطة من سائل التنظيف Cleaner F1. استعمل منه مقدار قليل. امسح سائل التنظيف كلياً ولا تترك أي بقايا منه على القطع التي تم تنظيفها.

1 قم بإيقاف تشغيل الماسحة وانتظر 15 دقيقة على الأقل.
لمعرفة التفاصيل، راجع "1.3 تشغيل/إيقاف الطاقة" (صفحة 19).

2 قم بفصل كابل الطاقة.

أعلى
المحتويات
الفهرس
مقدمة
نظرة عامة حول الماسحة الضوئية
كيفية تحميل المستندات
كيفية استخدام لوحة التشغيل
طرق متنوّعة لإجراء المسح الضوئي
العناية اليومية
استبدال القطع المستهلكة
استكشاف الأخطاء وإصلاحها
الإعدادات التشغيلية
الملحق
المسرد

3 افتح وحدة تغذية المستندات التلقائية ADF.

لمعرفة التفاصيل، راجع "1.4 فتح/إغلاق وحدة تغذية المستندات التلقائية ADF" (صفحة 21).

> **تنبيه** حينما تكون وحدة ADF مفتوحة، قد تنغلق عن طريق الخطأ. كن حذرا ألا تعلق أصابعك.

4 نظف الأماكن التالية بقطعة قماش مبللة بالمنظف F1 أو ورقة من مناديل التنظيف.

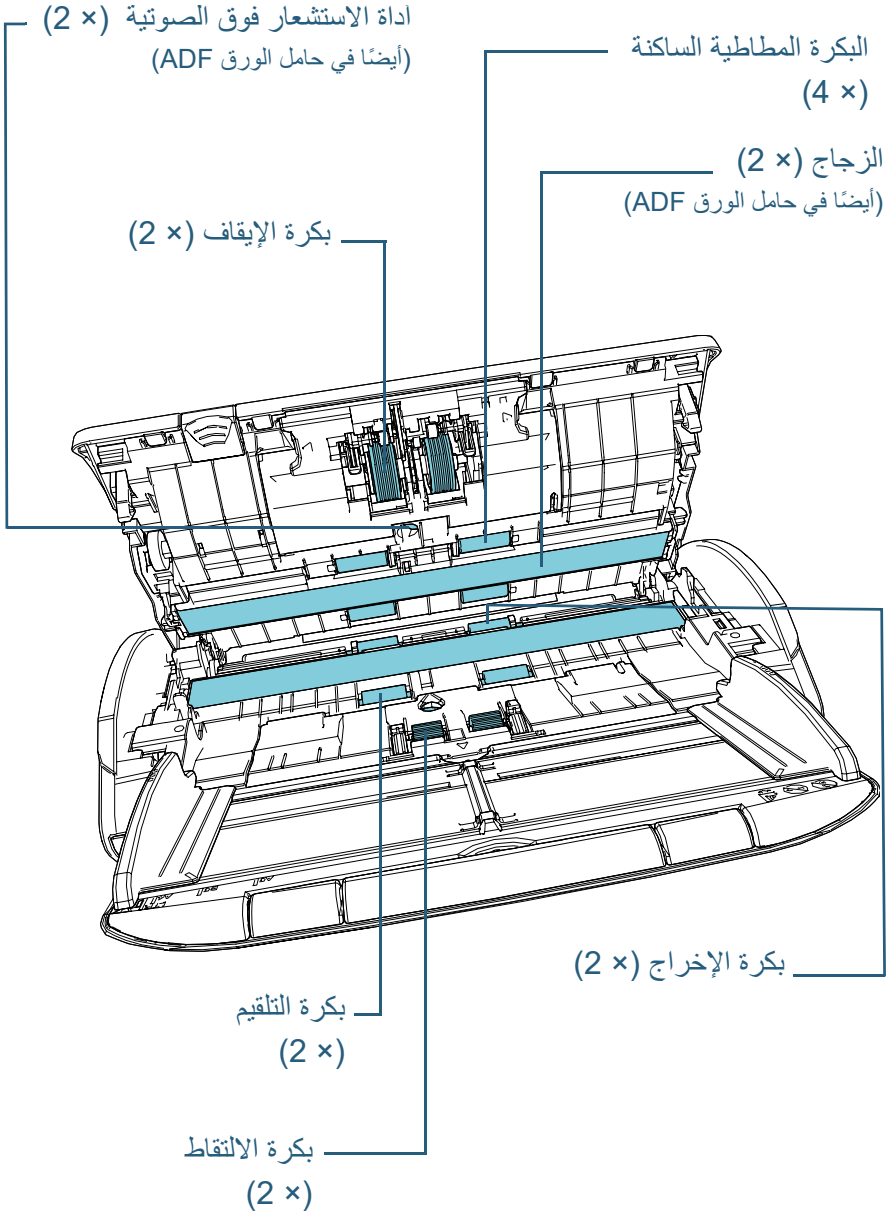

أعلى
المحتويات
الفهرس
مقدمة
نظرة عامة حول الماسحة الضوئية
كيفية تحميل المستندات
كيفية استخدام لوحة التشغيل
طرق متنوّعة لإجراء المسح الضوئي
العناية اليومية
استبدال القطع المستهلكة
استكشاف الأخطاء وإصلاحها
الإعدادات التشغيلية
الملحق
المسرد

بكرة الإيقاف (× 2)

قم بإزالة البكرة من الماسحة.
لمعرفة التفاصيل حول إزالة بكرة الإيقاف، راجع "6.2 استبدال مجموعة البكرات" (صفحة 75).
امسح أي أوساخ أو غبار على الحزوز برفق، منتبهاً أن لا تتلف سطح البكرة.

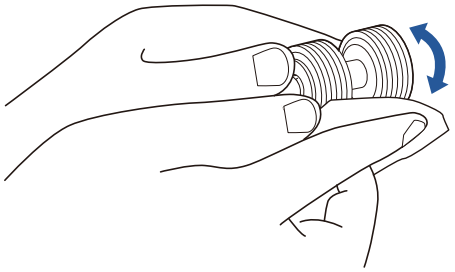

أداة الاستشعار فوق الصوتية (× 2)

امسح برفق الأوساخ والغبار عن سطح أداة الاستشعار فوق الصوتية. إذا كانت صعبة التنظيف، استعمل ممسحة قطنية.

تنبيه

عند التنظيف، احرص على عدم تلف أداة استشعار المستندات باستخدام قماش أو منديل التنظيف.

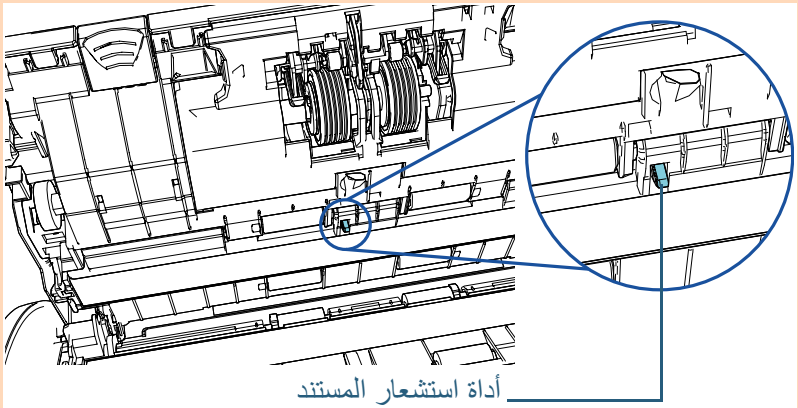

البكرة البلاستيكية الساكنة (× 4)

امسح أي أوساخ أو غبار برفق أثناء تدوير البكرة يدوياً، منتبهاً أن لا تتلف سطح البكرة. تأكد أنها تم مسحها بشكل صحيح لأن البقايا السوداء على البكرة سوف تؤثر على أداء التلقيم.

الزجاج (× 2)

امسح برفق الوَسَخ والغبار من على سطح الزجاج.

تنبيه

قد تظهر الخطوط السوداء على الصورة الممسوحة ضوئياً عندما تكون مناطق الزجاج متسخة.

بكرة الالتقاط (× 2)

امسح أي أوساخ أو غبار على الحزوز برفق أثناء تدوير البكرة يدوياً، منتبهاً أن لا تتلف سطح البكرة. تأكد أنها تم مسحها بشكل صحيح لأن البقايا السوداء على البكرة سوف تؤثر على أداء التلقيم.

بكرة التلقيم (× 2)/بكرة الإخراج (× 2)

يجب تشغيل الماسحة لتدوير بكرات التلقيم /الإخراج.

1 قم بتوصيل كابل الطاقة وتشغيل الماسحة الضوئية.
لمعرفة التفاصيل، راجع "1.3 تشغيل/إيقاف الطاقة" (صفحة 19).

2 بعد ظهور "1" على شاشة رقم الوظيفة بلوحة التشغيل، افتح وحدة تغذية المستندات التلقائية ADF.
لمعرفة التفاصيل، راجع "1.4 فتح/إغلاق وحدة تغذية المستندات التلقائية ADF" (صفحة 21).

تنبيه

حينما تكون وحدة ADF مفتوحة، قد تنغلق عن طريق الخطأ. كن حذرا ألا تعلق أصابعك.

أعلى
المحتويات
الفهرس
مقدمة
نظرة عامة حول الماسحة الضوئية
كيفية تحميل المستندات
كيفية استخدام لوحة التشغيل
طرق متنوّعة لإجراء المسح الضوئي
العناية اليومية
استبدال القطع المستهلكة
استكشاف الأخطاء وإصلاحها
الإعدادات التشغيلية
الملحق
المسرد

3 عند قيامك بالضغط على أزرار [Send to] و[Scan/Stop] بلوحة التشغيل في نفس الوقت، تدور بكرة التلقيم/الإخراج بمقدار معين.

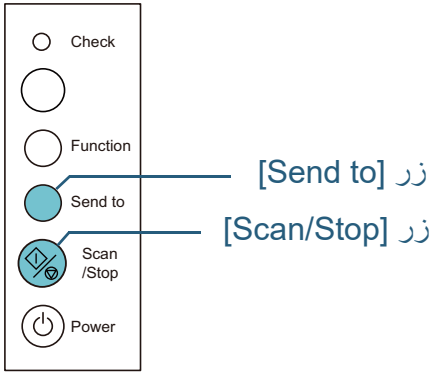

تنبيه انتبه أن لا تلمس البكرات بيدك أثناء دورانها.

4 ضع قطعة من القماش مرطبة بسائل التنظيف Cleaner F1 أو منديل التنظيف مقابل اتجاه سطح البكرة، وقم بالمسح بشكل أفقي.
امسح الأوساخ والغبار عن السطح بالكامل عن طريق الضغط على زر [Send to] و [Scan/Stop] في نفس الوقت لتدوير البكرات.
تأكد أنها تم مسحها بشكل صحيح لأن البقايا السوداء على البكرة سوف تؤثر على أداء التلقيم.
كإرشاد توجيهي، الضغط على زر [Send to] و[Scan/Stop] سبع مرات في وقت واحد سوف يدوّر بكرات التلقيم/الإخراج دورة كاملة.

5 أغلق وحدة تغذية المستندات التلقائية ADF.

لمعرفة التفاصيل، راجع "1.4 فتح/إغلاق وحدة تغذية المستندات التلقائية ADF" (صفحة 21).

تنبيه انتبه كي لا تغلق وحدة تغذية المستندات التلقائية ADF على أصابعك.

تنبيه
تأكد أن وحدة تغذية المستندات التلقائية ADF مغلقة جيداً. وإلا فإنه قد لا يتم تلقيم المستند داخل وحدة تغذية المستندات التلقائية ADF.

6 قم بإعادة ضبط العداد الخاص بالورق الممسوح ضوئياً بعد التنظيف في لوحة تشغيل البرنامج.

لمعرفة التفاصيل، راجع "إعادة تعيين عدادات الورق" (صفحة 124).

أعلى
المحتويات
الفهرس
مقدمة
نظرة عامة حول الماسحة الضوئية
كيفية تحميل المستندات
كيفية استخدام لوحة التشغيل
طرق متنوّعة لإجراء المسح الضوئي
العناية اليومية
استبدال القطع المستهلكة
استكشاف الأخطاء وإصلاحها
الإعدادات التشغيلية
الملحق
المسرد

5.4 تنظيف درج ورق كبير الحجم

يمكن تنظيف الورق كبير الحجم بقطعة قماش جافة أو قطعة مرطبة بسائل التنظيف Cleaner F1/سائل تنظيف خفيف أو بمنديل التنظيف.
امسح برفق الوَسَخ والغبار من على سطح وداخل الورق كبير الحجم.
بينما تستمر في استعمال الورق كبير الحجم، سيتراكم الوَسَخ والغبار على السطح والداخل.
نظّفه بصورة منتظمة لأن عدم تنظيفه سيتسبب في أخطاء المسح الضوئي.

تنبيه

- تأكد أن الورق كبير الحجم ليس مجعداً.
- لتجنب التشوّه أو تغير اللون، لا تستعمل أبداً مرقق الطلاء – تِنَر – أو أي مذيبات عضوية أخرى.
- لا تستعمل القوة لمسح الورق كبير الحجم لأنه قد يتلف أو يتشوه.
- بعد تنظيف الداخل، لا تغلق الورق كبير الحجم حتى يجف تماماً.
- يجب استبدال الورق كبير الحجم بعد كل 500 عملية مسح تقريباً.
  لمزيد من المعلومات حول شراء الورق كبير الحجم، اتصل بموزع ماسحات FUJITSU أو بمركز خدمة معتمد لدى FUJITSU.

مقدمة
نظرة عامة حول الماسحة الضوئية
كيفية تحميل المستندات
كيفية استخدام لوحة التشغيل
طرق متنوّعة لإجراء المسح الضوئي
العناية اليومية
استبدال القطع المستهلكة
استكشاف الأخطاء وإصلاحها
الإعدادات التشغيلية
الملحق
المسرد

الفصل 6 استبدال القطع المستهلكة

هذا الفصل يشرح كيفية استبدال القطع المستهلكة للماسحة.

تنبيه

الزجاج الداخلي لوحدة تغذية المستندات التلقائية ADF يصبح ساخناً جداً أثناء استعمال الماسحة.
قبل قيامك باستبدال القطع المستهلكة، تأكد أنك قمت بإيقاف تشغيل الماسحة، وبفصل كابل الطاقة والانتظار 15 دقيقة حتى يبرد الجزء الداخلي لوحدة تغذية المستندات التلقائية ADF.

6.1 القطع المستهلكة و دورات الاستبدال 74
6.2 استبدال مجموعة البكرات 75

أعلى
المحتويات
الفهرس
مقدمة
نظرة عامة حول الماسحة الضوئية
كيفية تحميل المستندات
كيفية استخدام لوحة التشغيل
طرق متنوّعة لإجراء المسح الضوئي
العناية اليومية
استبدال القطع المستهلكة
استكشاف الأخطاء وإصلاحها
الإعدادات التشغيلية
الملحق
المسرد

6.1 القطع المستهلكة و دورات الاستبدال

الجدول التالي يعرض القطع المستهلكة بالماسحة.

الاسم	رقم القطعة	دورة الاستبدال المقترحة
مجموعة بكرات ● بكرة التوقيف 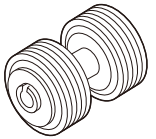 ● بكرة الالتقاط 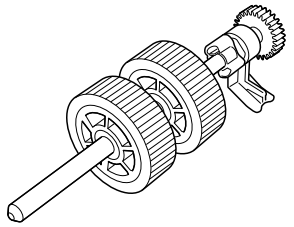	PA03706-0001	بعد استعمال 200,000 ورقة أو بعد مرور عام

تحتاج القطع المستهلكة إلى الاستبدال بصفة دورية. ينصح بجعل مخزون احتياطي من القطع المستهلكة وتبديلها قبل أن ينتهي عمرها الافتراضي. تقوم الماسحة بتسجيل عدد الورق الممسوح ضوئياً بعد استبدال القطع المستهلكة (بكرة التوقيف/بكرة الالتقاط)، والتي تسمح لك بالتحقق من حالة كل قطعة.

لمعرفة التفاصيل، راجع "8.4 الإعدادات المتعلقة بعدادات الورق" (صفحة 123).

لاحظ أن دورة الاستبدال المقترحة مجرد إرشادات في حالة استعمال ورق A4 مقاس (80 غ/م^2 [20 رطل]) خالٍ من الخشب أو ورق يحتوي على خشب، نظرًا لأن تلك الدورات تختلف حسب نوع المستند الممسوح ضوئياً وعدد المرات التي استخدمت فيها الماسحة وتم تنظيفها.

تلميح

استعمل فقط القطع المستهلكة المخصصة.

لشراء القطع، اتصل بموزع ماسحات FUJITSU أو بمركز خدمة معتمد لدى FUJITSU.

أعلى
المحتويات
الفهرس
مقدمة
نظرة عامة حول الماسحة الضوئية
كيفية تحميل المستندات
كيفية استخدام لوحة التشغيل
طرق متنوّعة لإجراء المسح الضوئي
العناية اليومية
استبدال القطع المستهلكة
استكشاف الأخطاء وإصلاحها
الإعدادات التشغيلية
الملحق
المسرد

6.2 استبدال مجموعة البكرات

تتكون مجموعة البكرات من بكرة الإيقاف وبكرة الالتقاط.
قم باستبدال كل بكره على النحو التالي.

1 قم بإيقاف تشغيل الماسحة وانتظر 15 دقيقة على الأقل.
لمعرفة التفاصيل، راجع "1.3 تشغيل/إيقاف الطاقة" (صفحة 19).

2 قم بفصل كابل الطاقة.

3 قم بإزالة كافة المستندات من حامل الورق ADF (الملقم).

4 افتح وحدة تغذية المستندات التلقائية ADF.
لمعرفة التفاصيل، راجع "1.4 فتح/إغلاق وحدة تغذية المستندات التلقائية ADF" (صفحة 21).

> **تنبيه**
> حينما تكون وحدة ADF مفتوحة، قد تنغلق عن طريق الخطأ. كن حذرا ألا تعلق أصابعك.

5 استبدال بكرة الإيقاف.

1 افتح الغطاء.

أمسك طرفي الغطاء، ثم افتحه باتجاه السهم.

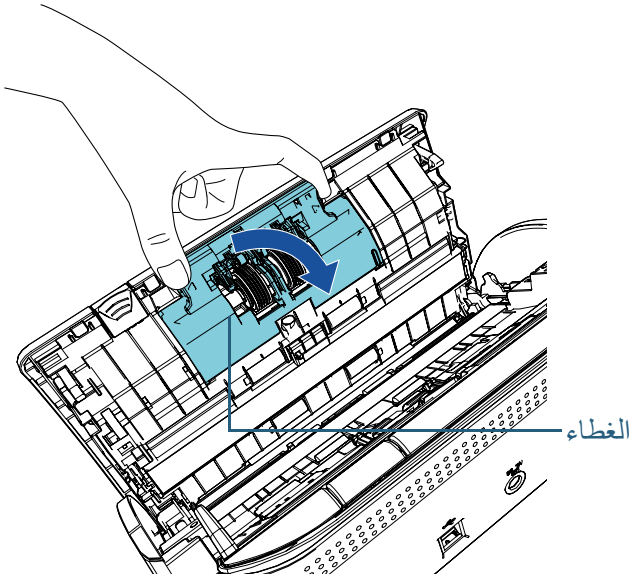

أعلى
المحتويات
الفهرس
مقدمة
نظرة عامة حول الماسحة الضوئية
كيفية تحميل المستندات
كيفية استخدام لوحة التشغيل
طرق متنوّعة لإجراء المسح الضوئي
العناية اليومية
استبدال القطع المستهلكة
استكشاف الأخطاء وإصلاحها
الإعدادات التشغيلية
الملحق
المسرد

2 قم بإزالة بكرة التوقيف.

ارفع الطرف الأيمن للبكرة أولاً، ثم انزع عمود الأسطوانة من الفتحة بالطرف الأيسر.

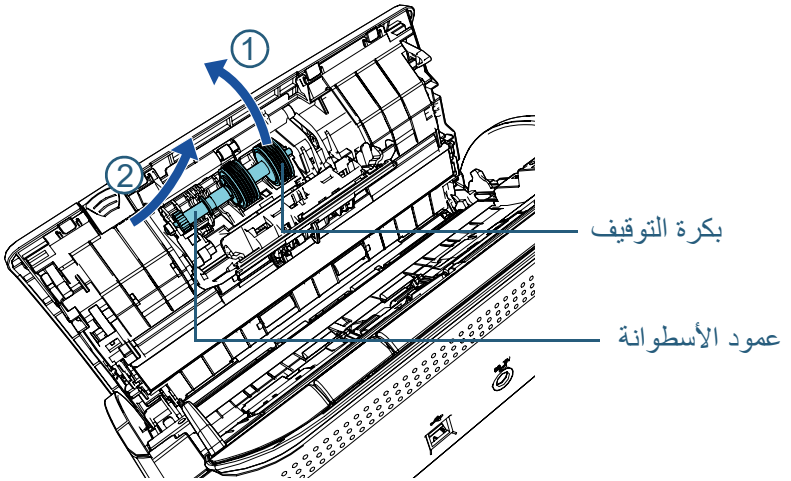

3 قم بإزالة بكرة التوقيف من عمود الاسطوانة.

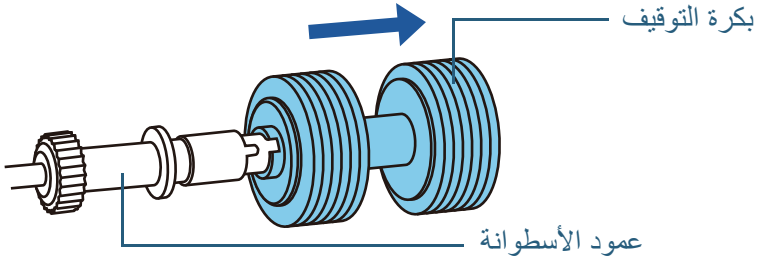

4 قم بتركيب بكرة توقيف جديدة في عمود الأسطوانة.

أدخل الجزء البارز في فتحة عمود الأسطوانة.

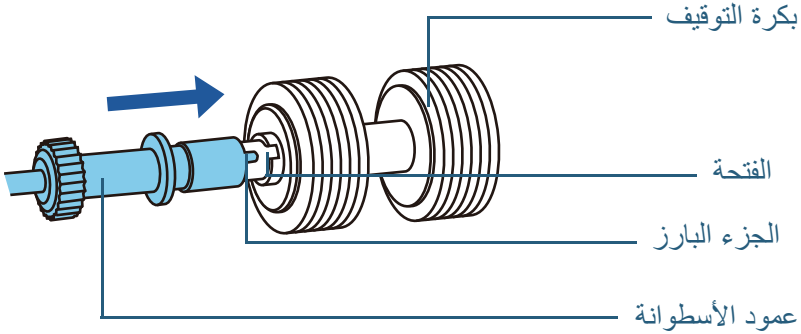

5 قم بإرفاق عمود الأسطوانة مجددًا في الماسحة الضوئية.

أدخل نهاية الطرف الأيسر لعمود الأسطوانة حسب شكل الفتحة، ثم قم بتركيب الطرف الأيمن من العمود.

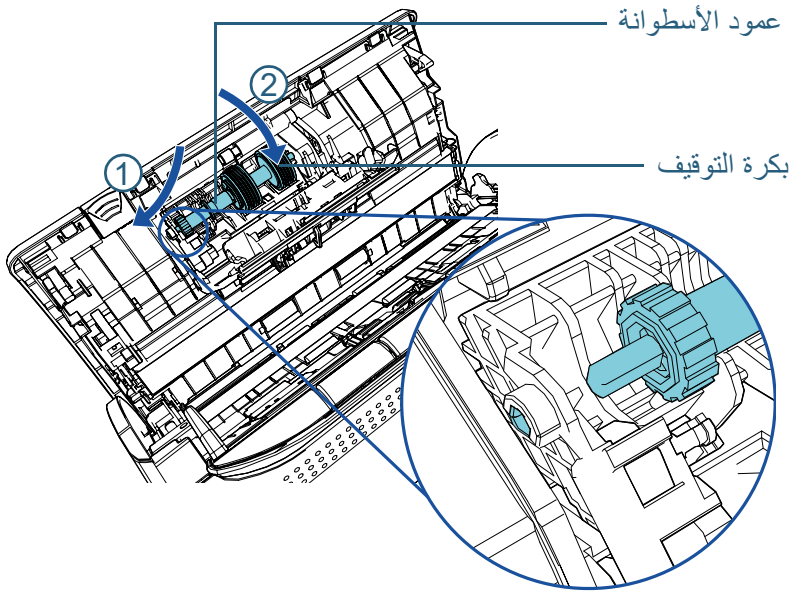

أعلى
المحتويات
الفهرس
مقدمة
نظرة عامة حول الماسحة الضوئية
كيفية تحميل المستندات
كيفية استخدام لوحة التشغيل
طرق متنوّعة لإجراء المسح الضوئي
العناية اليومية
استبدال القطع المستهلكة
استكشاف الأخطاء وإصلاحها
الإعدادات التشغيلية
الملحق
المسرد

6 أغلق الغطاء.

تنبيه
تأكد أن بكرة التوقيف مثبّتة جيداً. خلاف ذلك، قد يتسبب في حدوث أخطاء التلقيم مثل انحشار الورق.

6 استبدال بكرة الالتقاط.

1 افتح دليل الورق.
قم بزلق الأدلة ا لجانبية حتى نهايتها واسحب دليل الورق المفتوح من المنحدر.

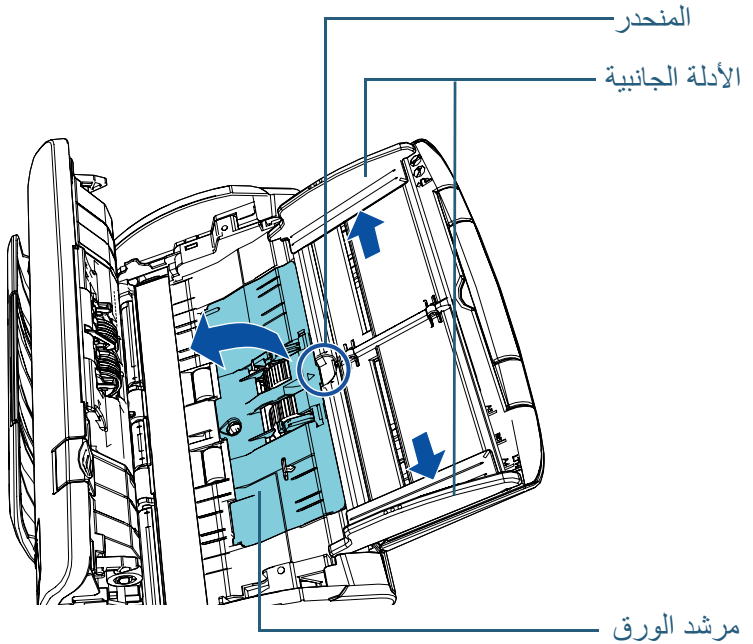

2 قم بتدوير البطانة المعدنية باتجاه السهم.

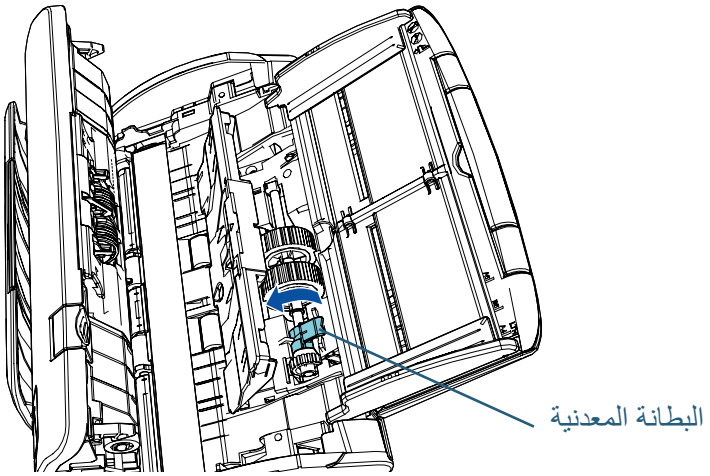

3 قم بإزالة بكرة الالتقاط.
قم برفع البطانة الموجودة بجانب بكرة الالتقاط برفق (حوالي 5 مم)، قم بتحريكها نحو البطانة وسحبه للخارج.

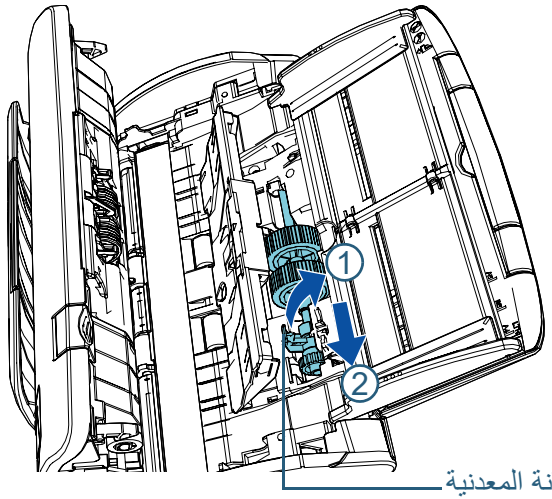

تنبيه
احرص على عدم ملامسة الشحم الموجود على التروس الواقعة بالقرب من البطانة.

4 قم بتركيب بكرة الالتقاط الجديدة في الماسحة الضوئية.

أدخل الطرف الأيسر لعمود الأسطوانة في الفتحة، ثم أنزل الطرف الآخر تدريجياً.

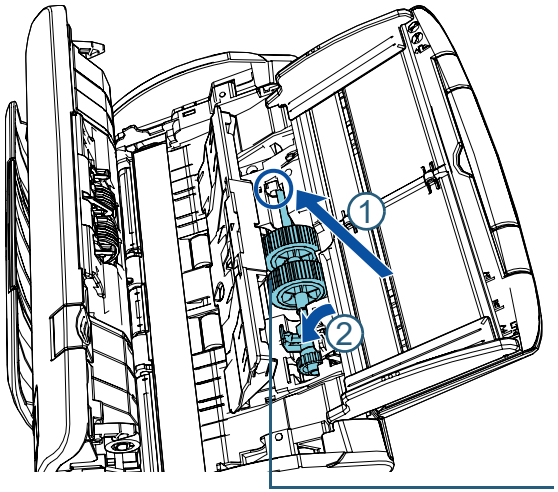

5 قم بتدوير البطانة المعدنية باتجاه السهم.

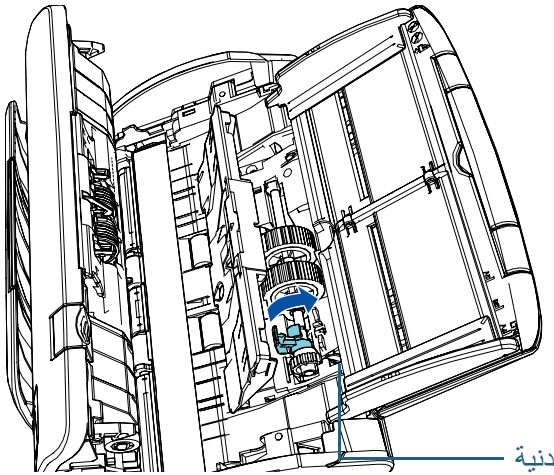

تنبيه

تأكد أن بكرة الالتقاط مثبتة جيداً. خلاف ذلك، قد يتسبب في حدوث أخطاء التلقيم مثل انحشار الورق.

6 أغلق مرشد الورق.

تأكد من أن طرفا مرشد الورق مقفلين بإحكام.

7 أغلق وحدة تغذية المستندات التلقائية ADF.

لمعرفة التفاصيل، راجع "1.4 فتح/إغلاق وحدة تغذية المستندات التلقائية ADF" (صفحة 21).

تنبيه

انتبه كي لا تغلق وحدة تغذية المستندات التلقائية ADF على أصابعك.

8 قم بتوصيل كابل الطاقة وتشغيل الماسحة الضوئية.

لمعرفة التفاصيل، راجع "1.3 تشغيل/إيقاف الطاقة" (صفحة 19).

9 أعد تعيين عداد الورق في Software Operation Panel.

لمعرفة التفاصيل، راجع "إعادة تعيين عدادات الورق" (صفحة 124).

أعلى
المحتويات
الفهرس
مقدمة
نظرة عامة حول الماسحة الضوئية
كيفية تحميل المستندات
كيفية استخدام لوحة التشغيل
طرق متنوّعة لإجراء المسح الضوئي
العناية اليومية
استبدال القطع المستهلكة
استكشاف الأخطاء وإصلاحها
الإعدادات التشغيلية
الملحق
المسرد

الفصل 7 استكشاف الأخطاء وإصلاحها

هذا الفصل يشرح التدابير المضادة عند حدوث انحشار الورق والمشكلات الأخرى، والعناصر التي يجب فحصها قبل الاتصال بمركز الخدمة، وكيفية قراءة وفهم الملصقات الموجودة على الماسحة.

تنبيه
لمعرفة التفاصيل حول الأخطاء/المشكلات الأخرى غير المذكورة في هذا الفصل، راجع ملف مساعدة برنامج تشغيل الماسحة الضوئية أو Error Recovery Guide.

7.1 انحشار الورق 80
7.2 مؤشرات الخطأ على لوحة التشغيل 82
7.3 استكشاف الأخطاء وإصلاحها 85
7.4 قبل أن تتصل بمركز خدمة الماسحة الضوئية 105
7.5 التحقق من ملصقات المنتج 107

أعلى
المحتويات
الفهرس
مقدمة
نظرة عامة حول الماسحة الضوئية
كيفية تحميل المستندات
كيفية استخدام لوحة التشغيل
طرق متنوّعة لإجراء المسح الضوئي
العناية اليومية
استبدال القطع المستهلكة
استكشاف الأخطاء وإصلاحها
الإعدادات التشغيلية
الملحق
المسرد

7.1 انحشار الورق

عندما ينحشر مستندك داخل الماسحة، قم بإزالة المستند بالطريقة التالية:

تنبيه

- لا تستخدم القوة لنزع المستند المنحشر وتأكد أنك فتحت وحدة تغذية المستندات التلقائية ADF أولاً.
- احذر أن لا تلمس الأجزاء الحادة عند إزالة المستندات المنحشرة.
- احذر من حدوث تشابك لأشياء مثل الشعر أو رابطة العنق أو القلادة داخل الماسحة الضوئية.
- قد يصبح الجزء الداخلي لوحدة ADF ساخن جداً أثناء التشغيل.

1 قم بإزالة كافة المستندات من حامل الورق ADF (الملقم).

2 افتح وحدة تغذية المستندات التلقائية ADF.

لمعرفة التفاصيل، راجع "1.4 فتح/إغلاق وحدة تغذية المستندات التلقائية ADF" (صفحة 21).

تنبيه

حينما تكون وحدة ADF مفتوحة، قد تنغلق عن طريق الخطأ. كن حذرا ألا تعلق أصابعك.

3 قم بإزالة المستند المنحشر.

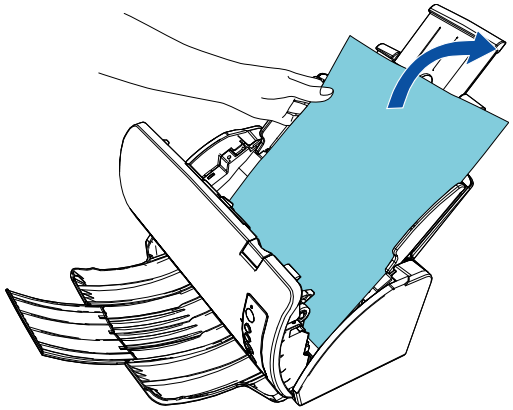

تنبيه

- تأكد من فحص المستندات ومجرى الورق جيداً. قم بإزالة أي أجسام معدنية مثل المشابك الورقية أو الدباسات لتجنب انحشار الورق.
- احذر أن لا تتلف اسطح الزجاج ومرشد الورق عند إزالة المستندات التي بها أجسام معدنية مثل مشابك الورق أو الدبابيس.

4 أغلق وحدة تغذية المستندات التلقائية ADF.

لمعرفة التفاصيل، راجع "1.4 فتح/إغلاق وحدة تغذية المستندات التلقائية ADF" (صفحة 21).

تنبيه

انتبه كي لا تغلق وحدة تغذية المستندات التلقائية ADF على أصابعك.

تنبيه

- تأكد أن وحدة تغذية المستندات التلقائية ADF مغلقة جيداً. وإلا فإنه قد لا يتم تلقيم المستند داخل وحدة تغذية المستندات التلقائية ADF.
- أحياناً عندما يكتمل أو يتم إلغاء المسح، تبقى المستندات في وحدة تغذية المستندات التلقائية ADF دون ظهور أية رسائل خطأ. في هذه الحالة، قم بإزالة المستندات باتباع الخطوات بالأعلى من 1 إلى 4.
- لمتابعة المسح الضوئي، تحقق أي صفحة تريد الاستئناف منها، وقم بتحميل المستند في حامل الورق ADF (الملقم) مرة أخرى.

أعلى
المحتويات
الفهرس
مقدمة
نظرة عامة حول الماسحة الضوئية
كيفية تحميل المستندات
كيفية استخدام لوحة التشغيل
طرق متنوّعة لإجراء المسح الضوئي
العناية اليومية
استبدال القطع المستهلكة
استكشاف الأخطاء وإصلاحها
الإعدادات التشغيلية
الملحق
المسرد

أعلى
المحتويات
الفهرس
مقدمة
نظرة عامة حول الماسحة الضوئية
كيفية تحميل المستندات
كيفية استخدام لوحة التشغيل
طرق متنوّعة لإجراء المسح الضوئي
العناية اليومية
استبدال القطع المستهلكة
استكشاف الأخطاء وإصلاحها
الإعدادات التشغيلية
الملحق
المسرد

7.2 مؤشرات الخطأ على لوحة التشغيل

عند حدوث خطأ أثناء التشغيل، مؤشر LED يضيئ باللون البرتقالي.
بالإضافة إلى أن الإشارة على شاشة رقم الوظيفة تتغير كالتالي:

- للأخطاء المؤقتة
  يظهر الحرف "J" أو "U" وكذلك كود خطأ بالتناوب.
- لأخطاء الجهاز
  يظهر الحرف "E" أو "C" أو "H" أو "L" ورقم تنبيه بالتناوب.

يمكن للمستخدِم إصلاح الأخطاء المؤقتة، في حين أن أخطاء الجهاز تتطلب مهندس الصيانة للقيام باستكشافها وإصلاحها. عند ظهور خطأ مؤقت، يمكنك مسح عرض الخطأ بالضغط على الزر [Scan/Stop] أو الزر [Send to]. لاحظ أن رسالة انحشار الورق تختفي بعد مرور وقت محدد إذا لم يكن هناك أية مستندات (حالة [Ready]) في الماسحة.

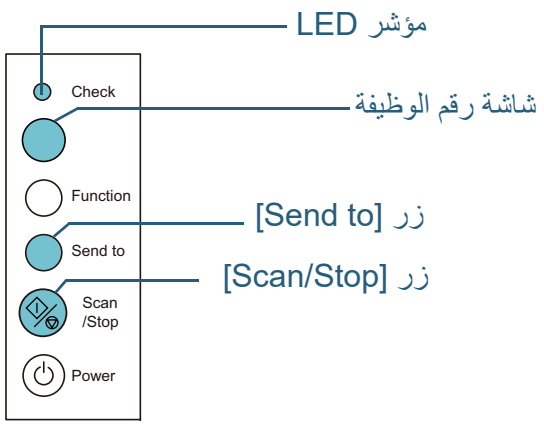

إذا كان Error Recovery Guide مثبتاً على الكمبيوتر لديك، تظهر نافذة Error Recovery Guide عند بدء تشغيل Windows. عند حدوث خطأ، تعرض نافذة Error Recovery Guide المعلومات المتعلقة بالخطأ مثل اسم الخطأ وكود الخطأ (رقم).
دوّن المعلومات الظاهرة في النافذة وانقر زر [مزيد من المعلومات] لمعرفة المزيد من طرق استكشاف الأخطاء وإصلاحها.

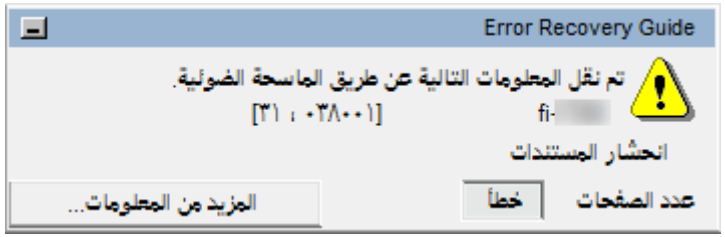

أعلى
المحتويات
الفهرس
مقدمة
نظرة عامة حول الماسحة الضوئية
كيفية تحميل المستندات
كيفية استخدام لوحة التشغيل
طرق متنوّعة لإجراء المسح الضوئي
العناية اليومية
استبدال القطع المستهلكة
استكشاف الأخطاء وإصلاحها
الإعدادات التشغيلية
الملحق
المسرد

الأخطاء المؤقتة

الأخطاء المؤقتة التي يمكن للمستخدِم إصلاحها مُجدولة كالتالي.

أخطاء تلقيم الورق

يظهر الحرف "J" وكود خطأ بالتناوب.

العرض	الوصف	الإجراء
J1	انحشر الورق.	1 قم بإزالة المستند المنحشر. لمعرفة التفاصيل، راجع "7.1 انحشار الورق" (صفحة 80). 2 تأكد مما إذا كان المستند مناسبًا للمسح الضوئي بوحدة تغذية المستندات التلقائية ADF أم لا. لمعرفة التفاصيل، راجع "2.2 مستندات للمسح الضوئي" (صفحة 35).
J2	حدث تلقيم متعدد.	اضغط زر [Send to] بلوحة التشغيل لإخراج المستندات.

الغطاء مفتوح

يظهر الحرف "U" وكود خطأ بالتناوب.

العرض	الوصف	الإجراء
U4	وحدة تغذية المستندات التلقائية ADF كانت مفتوحة أثناء عملية المسح الضوئي.	أغلق وحدة تغذية المستندات التلقائية ADF ثم أعد تحميل المستندات.

أخطاء الجهاز

أخطاء الجهاز والتي تتطلب قيام مهندس الصيانة المختص باستكشافها وإصلاحها مجدولة كالتالي.

الأخطاء الداخلية والبصرية

يظهر الحرف "E" ورقم تنبيه بالتناوب.

العرض	الوصف	الإجراء
E2	حدث خطأ بصري (وحدة تغذية المستندات التلقائية ADF أمامي).	1 نظف مناطق الزجاج. لمعرفة التفاصيل، راجع "الفصل 5 العناية اليومية" (صفحة 63). 2 قم بإيقاف تشغيل الماسحة ثم أعد تشغيلها مرة أخرى. إذا استمرت المشكلة، دوّن كود الخطأ الظاهر ثم اتصل بموزع ماسحات FUJITSU أو بمركز خدمة معتمد لدى FUJITSU.
E3	حدث خطأ بصري (وحدة تغذية المستندات التلقائية ADF خلفي).	
E6	حدث خطأ في لوحة التشغيل.	قم بإيقاف تشغيل الماسحة ثم أعد تشغيلها مرة أخرى. إذا استمرت المشكلة، دوّن كود الخطأ الظاهر ثم اتصل بموزع ماسحات FUJITSU أو بمركز خدمة معتمد لدى FUJITSU.
E7	حدث خطأ في EEPROM.	
E9	خطأ في القراءة والكتابة على ذاكرة الصورة.	

أعلى
المحتويات
الفهرس
مقدمة
نظرة عامة حول الماسحة الضوئية
كيفية تحميل المستندات
كيفية استخدام لوحة التشغيل
طرق متنوّعة لإجراء المسح الضوئي
العناية اليومية
استبدال القطع المستهلكة
استكشاف الأخطاء وإصلاحها
الإعدادات التشغيلية
الملحق
المسرد

خطأ في الرقاقة

يظهر الحرف "C" ورقم تنبيه بالتناوب.

العرض	الوصف	الإجراء
C0	حدث خطأ بالذاكرة.	قم بإيقاف تشغيل الماسحة ثم أعد تشغيلها مرة أخرى. إذا استمرت المشكلة، دوّن كود الخطأ الظاهر ثم اتصل بموزع ماسحات FUJITSU أو بمركز خدمة معتمد لدى FUJITSU.
C8	حدث خطأ اتصال داخلي بالماسحة.	

خطأ في دائرة الموتور الكهربائية

يظهر الحرف "H" ورقم تنبيه بالتناوب.

العرض	الوصف	الإجراء
H0	حدث خطأ في دائرة الموتور.	قم بإيقاف تشغيل الماسحة ثم أعد تشغيلها مرة أخرى. إذا استمرت المشكلة، دوّن كود الخطأ الظاهر ثم اتصل بموزع ماسحات FUJITSU أو بمركز خدمة معتمد لدى FUJITSU.
H7	حدث خطأ في دائرة المصباح.	

خطأ في أداة الاستشعار

يظهر الحرف "L" ورقم تنبيه بالتناوب.

العرض	الوصف	الإجراء
L6	حدث خطأ في أداة الاستشعار.	1 نظف أي غبار ورق حول أدوات الاستشعار فوق الصوتية. 2 قم بإيقاف تشغيل الماسحة ثم أعد تشغيلها مرة أخرى. إذا استمرت المشكلة، دوّن كود الخطأ الظاهر ثم اتصل بموزع ماسحات FUJITSU أو بمركز خدمة معتمد لدى FUJITSU.

أعلى
المحتويات
الفهرس
مقدمة
نظرة عامة حول الماسحة الضوئية
كيفية تحميل المستندات
كيفية استخدام لوحة التشغيل
طرق متنوّعة لإجراء المسح الضوئي
العناية اليومية
استبدال القطع المستهلكة
استكشاف الأخطاء وإصلاحها
الإعدادات التشغيلية
الملحق
المسرد

7.3 استكشاف الأخطاء وإصلاحها

هذا الجزء يصف الإجراءات المتخذة للمشاكل التي قد تحدث أثناء استخدام الماسحة.
رجاءً تحقق من العناصر التالية قبل أن تطلب التصليح. إذا استمرت المشكلة، افحص كل عنصر في "7.4 قبل أن تتصل بمركز خدمة الماسحة الضوئية" (صفحة 105) ثم اتصل بموزع ماسحات FUJITSU أو بمركز خدمة معتمد لدى FUJITSU.
الجدول التالي يعرض أمثلة من المشكلات التي قد تواجهها.

الأعراض
"لا يمكن تشغيل الماسحة." (صفحة 86)
"تنطفئ شاشة رقم الوظيفة أو زر [Power] أو كلاهما." (صفحة 87)
"المسح الضوئي لا يبدأ." (صفحة 88)
"المسح الضوئي يستغرق وقتاً طويلاً." (صفحة 89)
"جودة الصورة سيئة." (صفحة 90)
"جودة النص أو السطور الممسوحة ضوئياً غير مرضية." (صفحة 91)
"الصور مشوّشة أو غير واضحة." (صفحة 92)
"تظهر خطوط رأسية على الصورة الممسوحة ضوئيًا." (صفحة 93)
"يظهر خطأ (حرف "E" أو حرف آخر أو رقم آخر) بالفعل في شاشة رقم الوظيفة بعد التشغيل." (صفحة 94)
"خطأ التلقيم المتعدد يحدث بشكل متكرر." (صفحة 95)
"موقف يحدث بشكل متكرر عندما يكون المستند غير ملقم في وحدة تغذية المستندات التلقائية ADF." (صفحة 97)
"أخطاء انحشار الورق/الالتقاط تحدث بشكل متكرر." (صفحة 98)

الأعراض
"الصور الممسوحة ضوئيًا تصبح مستطيلة." (صفحة 99)
"يظهر ظل عند أعلى أو أسفل الصورة الممسوحة ضوئياً." (صفحة 100)
"توجد آثار سوداء على المستند." (صفحة 101)
"الورق كبير الحجم لا يلقم بسلاسة./حدث انحشار ورق." (صفحة 102)
"جزء من الصورة يظهر غير كامل في حالة استعمال الورق كبير الحجم." (صفحة 104)

لا يمكن تشغيل الماسحة.

هل كابل الطاقة موصّل بشكل صحيح؟

لا ← وصّل كابل الطاقة بشكل صحيح.

نعم ↓

هل ضغطت على زر [Power] بلوحة التشغيل؟

لا ← اضغط زر [Power] الموجود على لوحة التشغيل.

نعم ↓

إذا استمرت المشكلة، افحص العناصر في "7.4 قبل أن تتصل بمركز خدمة الماسحة الضوئية" (صفحة 105) أولاً، ثم اتصل بموزع ماسحات FUJITSU أو بمركز خدمة معتمد لدى FUJITSU.

أعلى
المحتويات
الفهرس
مقدمة
نظرة عامة حول الماسحة الضوئية
كيفية تحميل المستندات
كيفية استخدام لوحة التشغيل
طرق متنوّعة لإجراء المسح الضوئي
العناية اليومية
استبدال القطع المستهلكة
استكشاف الأخطاء وإصلاحها
الإعدادات التشغيلية
الملحق
المسرد

تنطفئ شاشة رقم الوظيفة أو زر [Power] أو كلاهما.

هل تركت الماسحة بدون تشغيل لمدة طويلة عندما كانت في وضع التشغيل؟

نعم

الماسحة دخلت وضع حفظ الطاقة أو انطفأت تلقائياً.

- إذا دخلت الماسحة وضع حفظ الطاقة

تنطفئ شاشة رقم الوظيفة ولكن يظل ضوء زر [Power] مضاءً باللون الأخضر.

تابع استخدام الماسحة من وضع حفظ الطاقة بأحد الطرق الآتية:

- قم بتحميل مستند في حامل الورق (الملقم) ADF
- اضغط على أي زر في لوحة التشغيل

لاحظ أن الضغط على زر [Power] لأكثر من ثانيتين سيقوم بإيقاف تشغيل الطاقة.

- قم بإجراء المسح الضوئي من خلال برنامج

- إذا توقف تشغيل الماسحة تلقائيا

تنطفئ شاشة رقم الوظيفة وينطفئ ضوء زر [Power]. شغّل الماسحة.

لمعرفة التفاصيل، راجع "1.3 تشغيل/إيقاف الطاقة" (صفحة 19).

لا

هل تظل شاشة رقم الوظيفة وزر [Power] منطفئين حتى إذا قمت بإيقاف وإعادة تشغيل الماسحة مرة أخرى؟

لا

الماسحة تعمل بشكل صحيح.

نعم

إذا استمرت المشكلة، افحص العناصر في "7.4 قبل أن تتصل بمركز خدمة الماسحة الضوئية" (صفحة 105) أولاً، ثم اتصل بموزع ماسحات FUJITSU أو بمركز خدمة معتمد لدى FUJITSU.

أعلى
المحتويات
الفهرس
مقدمة
نظرة عامة حول الماسحة الضوئية
كيفية تحميل المستندات
كيفية استخدام لوحة التشغيل
طرق متنوّعة لإجراء المسح الضوئي
العناية اليومية
استبدال القطع المستهلكة
استكشاف الأخطاء وإصلاحها
الإعدادات التشغيلية
الملحق
المسرد

المسح الضوئي لا يبدأ.

هل تم تحميل المستند في حامل الورق (الملقم) ADF بشكل صحيح؟
- لا ← أعد تحميل المستند في حامل الورق (الملقم) ADF.
- نعم ↓

هل وحدة تغذية المستندات التلقائية ADF مغلقة جيداً؟
- لا ← أغلق وحدة تغذية المستندات التلقائية ADF بإحكام.
إذا كان المستند عالق في وحدة تغذية المستندات التلقائية ADF، قم بإزالة المستند وأغلق وحدة تغذية المستندات التلقائية ADF.
- نعم ↓

هل كابل USB موصّل جيداً؟
- لا ← وصِّل كابل USB جيداً.
للتفاصيل، راجع Quick Installation Sheet.
- نعم ↓

هل المُوصِّل الموجود بكابل USB معطّل أو تالف؟
- نعم ← استعمل كابل جديد وتأكد أنه موصّل جيداً.
- لا ↓

هل يبدأ المسح الضوئي بعد إيقاف تشغيل الماسحة وإعادة تشغيلها؟
- نعم ← الماسحة تعمل بشكل صحيح.
- لا ← إذا استمرت المشكلة، افحص العناصر في "7.4 قبل أن تتصل بمركز خدمة الماسحة الضوئية" (صفحة 105) أولاً، ثم اتصل بموزع ماسحات FUJITSU أو بمركز خدمة معتمد لدى FUJITSU.

أعلى
المحتويات
الفهرس
مقدمة
نظرة عامة حول الماسحة الضوئية
كيفية تحميل المستندات
كيفية استخدام لوحة التشغيل
طرق متنوّعة لإجراء المسح الضوئي
العناية اليومية
استبدال القطع المستهلكة
استكشاف الأخطاء وإصلاحها
الإعدادات التشغيلية
الملحق
المسرد

المسح الضوئي يستغرق وقتاً طويلاً.

هل جهاز الكمبيوتر يحقق المتطلبات المستحسنة؟

لا ← استخدم جهاز كمبيوتر يوافق وحدة التشغيل المركزية المستحسنة والذاكرة والمتطلبات الأخرى.
لمعرفة التفاصيل، راجع "متطلبات النظام" (صفحة 29).

نعم ↓

هل كابل USB متصل بمنفذ USB1.1؟

نعم ← يمكنك التحقق من نوع منفذ USB المتصل به كابل USB من خلال اختيار [الواجهة] ← [الواجهة المتصلة حالياً] في [معلومات الجهاز] في Software Operation Panel "لوحة تشغيل البرامج".
قم بتوصيل كابل USB بمنفذ USB 2.0.

لا ↓

هل قمت ببدء المسح الضوئي بينما كان جهاز الكمبيوتر غير مستقر (على سبيل المثال، مباشرة بعد بدء تشغيل الكمبيوتر أو تسجيل الدخول)؟

نعم ← عندما تبدأ تسجيل الدخول في الكمبيوتر، انتظر قليلاً قبل بدء المسح الضوئي.

لا ↓

هل البكرات نظيفة؟

لا ← نظف البكرات.
لمعرفة التفاصيل، راجع "الفصل 5 العناية اليومية" (صفحة 63).

نعم ← إذا استمرت المشكلة، افحص العناصر في "7.4 قبل أن تتصل بمركز خدمة الماسحة الضوئية" (صفحة 105) أولاً، ثم اتصل بموزع ماسحات FUJITSU أو بمركز خدمة معتمد لدى FUJITSU.

أعلى
المحتويات
الفهرس
مقدمة
نظرة عامة حول الماسحة الضوئية
كيفية تحميل المستندات
كيفية استخدام لوحة التشغيل
طرق متنوّعة لإجراء المسح الضوئي
العناية اليومية
استبدال القطع المستهلكة
استكشاف الأخطاء وإصلاحها
الإعدادات التشغيلية
الملحق
المسرد

جودة الصورة سيئة.

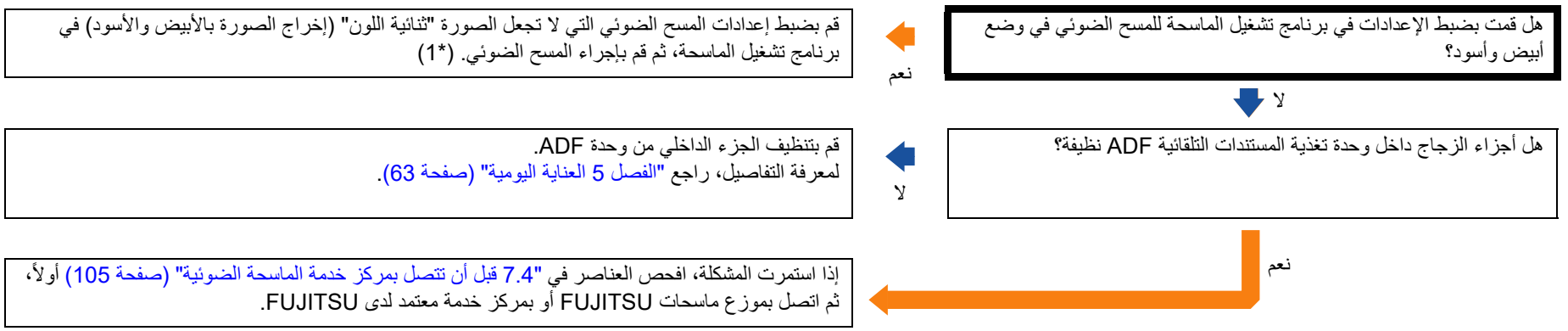

*1: قد الصورة الممسوحة ضوئياً عن الصورة الأصلية بشكل ملحوظ إذا قمت بجعل الصور أو الصورة الفوتوغرافية "ثنائية اللون" (إخراج الصورة بالأبيض والأسود).

أعلى
المحتويات
الفهرس
مقدمة
نظرة عامة حول الماسحة الضوئية
كيفية تحميل المستندات
كيفية استخدام لوحة التشغيل
طرق متنوّعة لإجراء المسح الضوئي
العناية اليومية
استبدال القطع المستهلكة
استكشاف الأخطاء وإصلاحها
الإعدادات التشغيلية
الملحق
المسرد

جودة النص أو السطور الممسوحة ضوئياً غير مرضية.

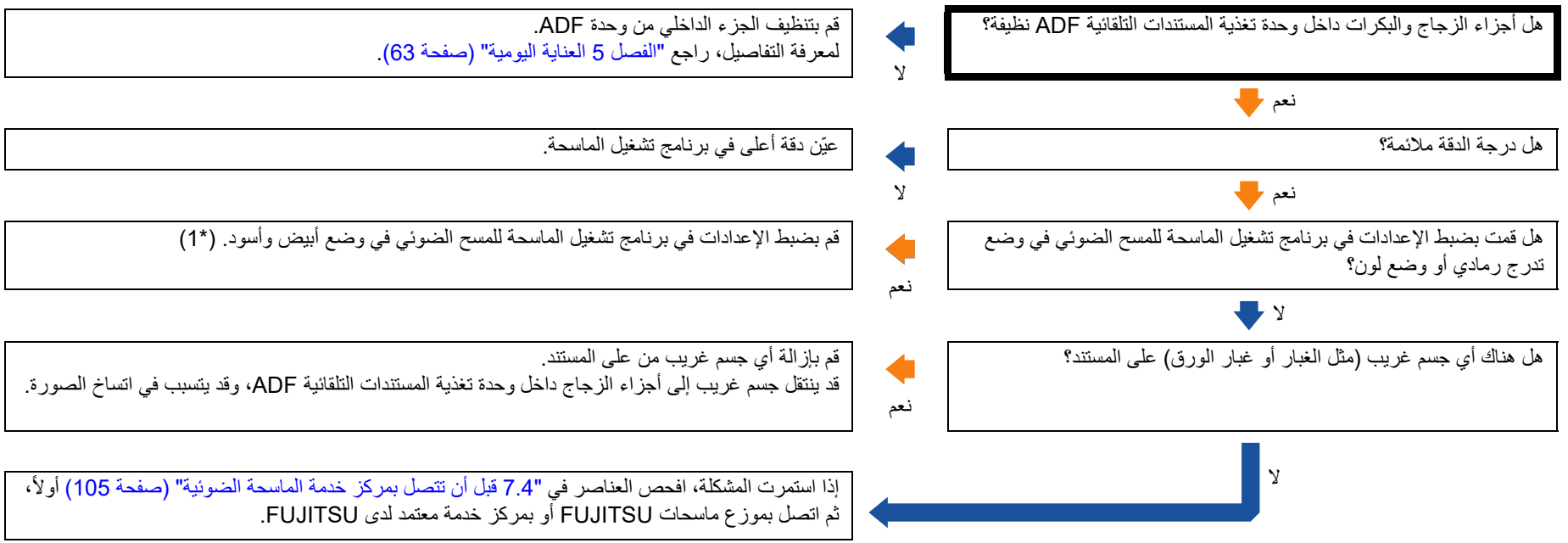

*1: عند المسح الضوئي بطريقة التدرج الرمادي أو وضع لون، قد لا تصبح الصور الممسوحة ضوئياً نقية وصافية.

أعلى
المحتويات
الفهرس
مقدمة
نظرة عامة حول الماسحة الضوئية
كيفية تحميل المستندات
كيفية استخدام لوحة التشغيل
طرق متنوّعة لإجراء المسح الضوئي
العناية اليومية
استبدال القطع المستهلكة
استكشاف الأخطاء وإصلاحها
الإعدادات التشغيلية
الملحق
المسرد

الصور مشوّشة أو غير واضحة.

هل أجزاء الزجاج والبكرات داخل وحدة تغذية المستندات التلقائية ADF نظيفة؟

لا ← قم بتنظيف الجزء الداخلي من وحدة ADF.
لمعرفة التفاصيل، راجع "الفصل 5 العناية اليومية" (صفحة 63).

نعم ↓

هل وحدة تغذية المستندات التلقائية ADF مدفوعة نحو الأسفل أثناء المسح الضوئي؟ أو هل هناك شيء ثقيل فوق وحدة تغذية المستندات التلقائية ADF؟

نعم ← لا تدفع الجزء العلوي لوحدة تغذية المستندات التلقائية ADF للأسفل، أو وضع أي شيء ثقيل على وحدة تغذية المستندات التلقائية ADF.

لا ↓

هل المكان الذي قمت بإجراء المسح الضوئي عليه غير ثابت ومهتز؟

نعم ← قم بإجراء المسح الضوئي على مكان ثابت لا يهتز.

لا ↓

هل الماسحة موضوعة على مكان مسطح؟ هل الأرجل المطاطية مركّبة أسفل الماسحة؟

لا ← إما أن تضع الماسحة على مكان مسطح، أو تقوم بتركيب الأرجل المطاطية أسفل الماسحة.

نعم ↓

هل توجد أي تجعيدات أو انحناءات في المستند؟

نعم ← قم بتسوية التجعيدات أو الانحناءات في المستند.

لا ←

إذا استمرت المشكلة، افحص العناصر في "7.4 قبل أن تتصل بمركز خدمة الماسحة الضوئية" (صفحة 105) أولاً، ثم اتصل بموزع ماسحات FUJITSU أو بمركز خدمة معتمد لدى FUJITSU.

أعلى
المحتويات
الفهرس
مقدمة
نظرة عامة حول الماسحة الضوئية
كيفية تحميل المستندات
كيفية استخدام لوحة التشغيل
طرق متنوّعة لإجراء المسح الضوئي
العناية اليومية
استبدال القطع المستهلكة
استكشاف الأخطاء وإصلاحها
الإعدادات التشغيلية
الملحق
المسرد

تظهر خطوط رأسية على الصورة الممسوحة ضوئيًا.

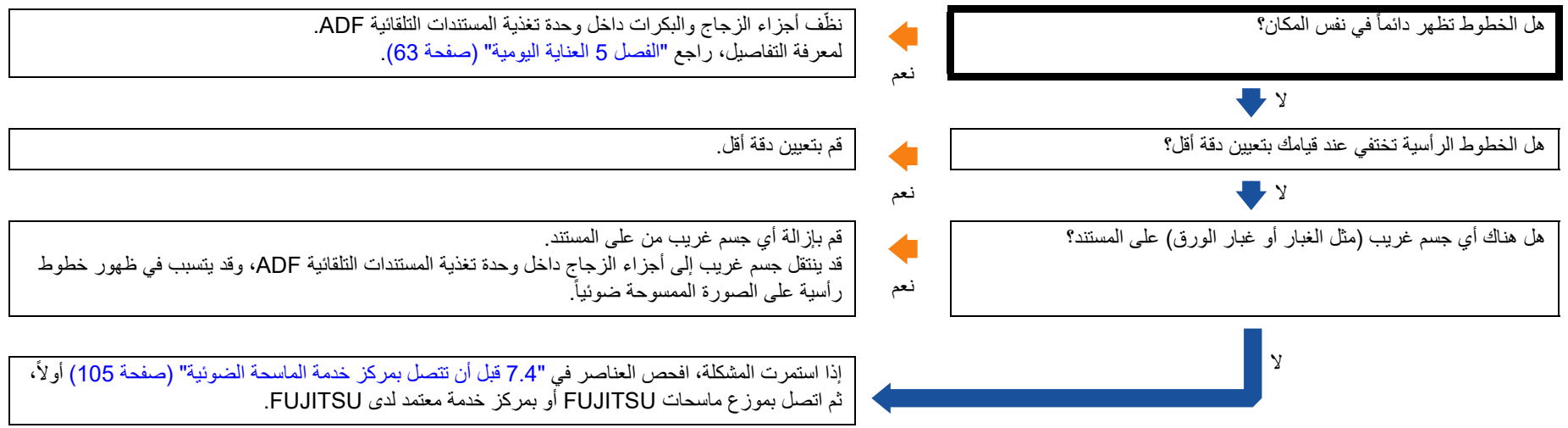

أعلى
المحتويات
الفهرس
مقدمة
نظرة عامة حول الماسحة الضوئية
كيفية تحميل المستندات
كيفية استخدام لوحة التشغيل
طرق متنوّعة لإجراء المسح الضوئي
العناية اليومية
استبدال القطع المستهلكة
استكشاف الأخطاء وإصلاحها
الإعدادات التشغيلية
الملحق
المسرد

يظهر خطأ (حرف "E" أو حرف آخر أو رقم آخر) بالفعل في شاشة رقم الوظيفة بعد التشغيل.

هل يظل كود الخطأ ظاهر بعد إيقاف وإعادة التشغيل مرة أخرى؟

نعم

لا

الماسحة تعمل بشكل صحيح.

هل الحرف "C" يومض على شاشة رقم الوظيفة أثناء وميض مؤشر LED؟

نعم

أغلق وحدة تغذية المستندات التلقائية ADF بإحكام.
لمعرفة التفاصيل، راجع "1.4 فتح/إغلاق وحدة تغذية المستندات التلقائية ADF" (صفحة 21).
إذا لم يتحول المؤشر إلى حالة الاستعداد ("1") مرة أخرى بعد إغلاق وحدة تغذية المستندات التلقائية ADF، افحص العناصر في "7.4 قبل أن تتصل بمركز خدمة الماسحة الضوئية" (صفحة 105)، ثم اتصل بموزع ماسحات FUJITSU أو بمركز خدمة معتمد لدى FUJITSU.

لا

إذا استمرت المشكلة، افحص العناصر في "7.4 قبل أن تتصل بمركز خدمة الماسحة الضوئية" (صفحة 105) أولاً، ثم اتصل بموزع ماسحات FUJITSU أو بمركز خدمة معتمد لدى FUJITSU.

أعلى
المحتويات
الفهرس
مقدمة
نظرة عامة حول الماسحة الضوئية
كيفية تحميل المستندات
كيفية استخدام لوحة التشغيل
طرق متنوّعة لإجراء المسح الضوئي
العناية اليومية
استبدال القطع المستهلكة
استكشاف الأخطاء وإصلاحها
الإعدادات التشغيلية
الملحق
المسرد

خطأ التلقيم المتعدد يحدث بشكل متكرر.

هل المستندات تحقق المتطلبات المنصوص عليها في "الاحتياطات" في "الشروط" (صفحة 35)؟

لا ← استعمل مستندات تفي بالمتطلبات.
لمعرفة التفاصيل، راجع "2.2 مستندات للمسح الضوئي" (صفحة 35).

نعم ↓

هل تستعمل الورق كبير الحجم؟

نعم ← في برنامج تشغيل الماسحة الضوئية، قم بضبط إعدادات المسح الضوئي لاستخدام ورق كبير الحجم ("مستندات أكبر من مقاس A4" (صفحة 51) أو "المسح الضوئي للصور الفوتوغرافية والقصاصات" (صفحة 53)).

لا ↓

في حالة تمكين خاصية كشف التلقيم المتعدد، هل دفعة المستندات تفي بالشروط الخاصة بالكشف الدقيق؟

لا ← يجب استيفاء الشروط لإجراء كشف تلقيم متعدد دقيق.
لمعرفة التفاصيل، راجع "شروط كشف التلقيم المتعدد" (صفحة 39).
أيضًا حدد منطقة كشف التلقيم المتعدد إذا لزم الأمر ("تعيين المنطقة لكشف التلقيم المتعدد [مواصفات منطقة التحقق من المستندات لاكتشاف التلقيم المتعدد]" (صفحة 135)).

نعم ↓

هل قمت بالمسح الضوئي لبطاقة بلاستيكية أو أي مستند آخر سميك؟

نعم ← لمسح مثل ذلك المستند ضوئيا، استخدم خاصية عرض نافذة التلقيم المتعدد ببرنامج تشغيل الماسحة، أو استخدم خاصية التلقيم المتعدد الذكية، أو تعطيل إعداد كشف التلقيم المتعدد.

لا ↓

هل قمت بتهوية المستندات قبل تحميلها؟

لا ← قم بتهوية المستندات قبل تحميلها.

نعم ↓

هل المستندات مطبوعة بماكينة طباعة أو طابعة ليزر؟

نعم ← قم بتهوية المستندات بضع مرات لإفراغ الشحنات الكهربائية.

لا ↓

هل القطع المستهلكة (*1) مثبتة بشكل صحيح؟

لا ← قم بتثبيت القطع المستهلكة (*1) بشكل صحيح.
لمعرفة التفاصيل، راجع "الفصل 6 استبدال القطع المستهلكة" (صفحة 73).

نعم ↓

أعلى
المحتويات
الفهرس
مقدمة
نظرة عامة حول الماسحة الضوئية
كيفية تحميل المستندات
كيفية استخدام لوحة التشغيل
طرق متنوّعة لإجراء المسح الضوئي
العناية اليومية
استبدال القطع المستهلكة
استكشاف الأخطاء وإصلاحها
الإعدادات التشغيلية
الملحق
المسرد

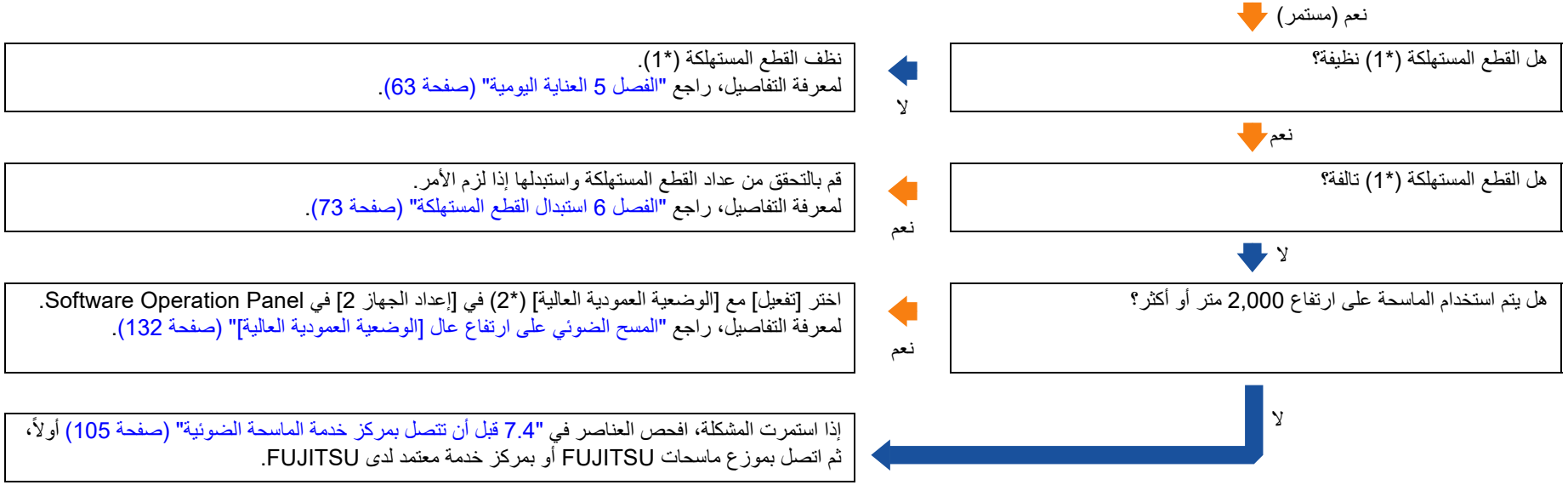

*1: تشير "القطع المستهلكة" إلى مجموعة البكرات (بكرة الإيقاف وبكرة الالتقاط).

*2: إذا تم استخدام الماسحة على ارتفاع أقل من 2,000 متر مع اختيار [تفعيل] لـ [الوضعية العمودية العالية]، فقد لا يتم كشف التلقيم المتعدد.

أعلى
المحتويات
الفهرس
مقدمة
نظرة عامة حول الماسحة الضوئية
كيفية تحميل المستندات
كيفية استخدام لوحة التشغيل
طرق متنوّعة لإجراء المسح الضوئي
العناية اليومية
استبدال القطع المستهلكة
استكشاف الأخطاء وإصلاحها
الإعدادات التشغيلية
الملحق
المسرد

موقف يحدث بشكل متكرر عندما يكون المستند غير ملقم في وحدة تغذية المستندات التلقائية ADF.

هل المستندات تحقق المتطلبات المنصوص عليها في "الاحتياطات" في "الشروط" (صفحة 35)؟
- لا ← استعمل مستندات تفي بالمتطلبات. لمعرفة التفاصيل، راجع "2.2 مستندات للمسح الضوئي" (صفحة 35).
- نعم ↓

هل قمت بتهوية المستندات قبل تحميلها في حامل الورق (الملقم) ADF؟
- لا ← قم بتهوية المستندات قبل تحميلها. أو قلل كمية المستندات.
- نعم ↓

هل القطع المستهلكة (*1) مثبتة بشكل صحيح؟
- لا ← قم بتثبيت القطع المستهلكة (*1) بشكل صحيح. لمعرفة التفاصيل، راجع "الفصل 6 استبدال القطع المستهلكة" (صفحة 73).
- نعم ↓

هل القطع المستهلكة (*1) نظيفة؟
- لا ← نظف القطع المستهلكة (*1). لمعرفة التفاصيل، راجع "الفصل 5 العناية اليومية" (صفحة 63).
- نعم ↓

هل القطع المستهلكة (*1) تالفة؟
- نعم ← قم بالتحقق من عداد القطع المستهلكة واستبدلها إذا لزم الأمر. لمعرفة التفاصيل، راجع "الفصل 6 استبدال القطع المستهلكة" (صفحة 73).
- لا ↓

إذا استمرت المشكلة، افحص العناصر في "7.4 قبل أن تتصل بمركز خدمة الماسحة الضوئية" (صفحة 105) أولاً، ثم اتصل بموزع ماسحات FUJITSU أو بمركز خدمة معتمد لدى FUJITSU.

*1: تشير "القطع المستهلكة" إلى مجموعة البكرات (بكرة الإيقاف وبكرة الالتقاط).

أعلى
المحتويات
الفهرس
مقدمة
نظرة عامة حول الماسحة الضوئية
كيفية تحميل المستندات
كيفية استخدام لوحة التشغيل
طرق متنوّعة لإجراء المسح الضوئي
العناية اليومية
استبدال القطع المستهلكة
استكشاف الأخطاء وإصلاحها
الإعدادات التشغيلية
الملحق
المسرد

أخطاء انحشار الورق/الالتقاط تحدث بشكل متكرر.

هل المستندات تحقق المتطلبات المنصوص عليها في "الاحتياطات" في "الشروط" (صفحة 35)؟

لا ← استعمل مستندات تفي بالمتطلبات.
لمعرفة التفاصيل، راجع "2.2 مستندات للمسح الضوئي" (صفحة 35).

نعم ↓

هل هناك أي جسم غريب داخل وحدة تغذية المستندات التلقائية ADF؟

نعم ← نظِّف وحدة تغذية المستندات التلقائية ADF. إذا كان هناك أي جسم غريب في وحدة تغذية المستندات التلقائية ADF، قم بإزالته.
لمعرفة التفاصيل، راجع "الفصل 5 العناية اليومية" (صفحة 63).

لا ↓

هل القطع المستهلكة (*1) مثبتة بشكل صحيح؟

لا ← قم بتثبيت القطع المستهلكة (*1) بشكل صحيح.
لمعرفة التفاصيل، راجع "الفصل 6 استبدال القطع المستهلكة" (صفحة 73).

نعم ↓

هل القطع المستهلكة (*1) نظيفة؟

لا ← نظف القطع المستهلكة (*1).
لمعرفة التفاصيل، راجع "الفصل 5 العناية اليومية" (صفحة 63).

نعم ↓

هل القطع المستهلكة (*1) تالفة؟

نعم ← قم بالتحقق من عداد القطع المستهلكة واستبدلها إذا لزم الأمر.
لمعرفة التفاصيل، راجع "الفصل 6 استبدال القطع المستهلكة" (صفحة 73).

لا ↓

إذا استمرت المشكلة، افحص العناصر في "7.4 قبل أن تتصل بمركز خدمة الماسحة الضوئية" (صفحة 105) أولاً، ثم اتصل بموزع ماسحات FUJITSU أو بمركز خدمة معتمد لدى FUJITSU.

*1: تشير "القطع المستهلكة" إلى مجموعة البكرات (بكرة الإيقاف وبكرة الالتقاط).

أعلى
المحتويات
الفهرس
مقدمة
نظرة عامة حول الماسحة الضوئية
كيفية تحميل المستندات
كيفية استخدام لوحة التشغيل
طرق متنوّعة لإجراء المسح الضوئي
العناية اليومية
استبدال القطع المستهلكة
استكشاف الأخطاء وإصلاحها
الإعدادات التشغيلية
الملحق
المسرد

الصور الممسوحة ضوئيًا تصبح مستطيلة.

هل البكرات نظيفة؟

لا ← نظف البكرات.
لمعرفة التفاصيل، راجع "الفصل 5 العناية اليومية" (صفحة 63).

نعم ↓

هل المستندات تحقق المتطلبات المنصوص عليها في "الاحتياطات" في "الشروط" (صفحة 35)؟

لا ← استعمل مستندات تفي بالمتطلبات.
لمعرفة التفاصيل، راجع "2.2 مستندات للمسح الضوئي" (صفحة 35).

نعم ↓

هل القطع المستهلكة (*1) تالفة؟

نعم ← قم بالتحقق من عداد القطع المستهلكة واستبدلها إذا لزم الأمر.
لمعرفة التفاصيل، راجع "الفصل 6 استبدال القطع المستهلكة" (صفحة 73).

لا ↓

هل قمت بضبط التكبير العمودي/أوفست؟

لا ← في [ضبط الجهاز] في Software Operation Panel، قم بضبط offset في اتجاه التلقيم (التكبير العمودي).
لمعرفة التفاصيل، راجع "ضبط وضع بدء المسح الضوئي [أوفست/ضبط التكبير العمودي]" (صفحة 127).

نعم ← إذا استمرت المشكلة، افحص العناصر في "7.4 قبل أن تتصل بمركز خدمة الماسحة الضوئية" (صفحة 105) أولاً، ثم اتصل بموزع ماسحات FUJITSU أو بمركز خدمة معتمد لدى FUJITSU.

*1: تشير "القطع المستهلكة" إلى مجموعة البكرات (بكرة الإيقاف وبكرة الالتقاط).

أعلى
المحتويات
الفهرس
مقدمة
نظرة عامة حول الماسحة الضوئية
كيفية تحميل المستندات
كيفية استخدام لوحة التشغيل
طرق متنوّعة لإجراء المسح الضوئي
العناية اليومية
استبدال القطع المستهلكة
استكشاف الأخطاء وإصلاحها
الإعدادات التشغيلية
الملحق
المسرد

يظهر ظل عند أعلى أو أسفل الصورة الممسوحة ضوئياً.

هل قمت بضبط الأوفست (وضع بدء المسح أو إنهائه)؟

لا ← في [ضبط الجهاز] في Software Operation Panel، قم بضبط الأوفست في اتجاه المسح الفرعي.
لمعرفة التفاصيل، راجع "ضبط وضع بدء المسح الضوئي [أوفست/ضبط التكبير العمودي]" (صفحة 127).

نعم ↓

هل استعملت خاصية ملئ حافة الصفحة لملىء الظل الموجود حول الحافة؟

لا ← في برنامج تشغيل الماسحة أو في [ضبط الجهاز 2] في Software Operation Panel، استعمل خاصية ملئ حافة الصفحة لملىء الظل الموجود حول الحافة.
لمعرفة التفاصيل، راجع "إزالة الظلال/الخطوط التي تظهر حول الصورة الممسوحة [مزيل حدود الصفحات (ADF)]" (صفحة 128).

نعم ← إذا استمرت المشكلة، افحص العناصر في "7.4 قبل أن تتصل بمركز خدمة الماسحة الضوئية" (صفحة 105) أولاً، ثم اتصل بموزع ماسحات FUJITSU أو بمركز خدمة معتمد لدى FUJITSU.

أعلى
المحتويات
الفهرس
مقدمة
نظرة عامة حول الماسحة الضوئية
كيفية تحميل المستندات
كيفية استخدام لوحة التشغيل
طرق متنوّعة لإجراء المسح الضوئي
العناية اليومية
استبدال القطع المستهلكة
استكشاف الأخطاء وإصلاحها
الإعدادات التشغيلية
الملحق
المسرد

توجد آثار سوداء على المستند.

هل تقوم بمسح ضوئي لمستندات مكتوبة بلقم رصاص أو ورق كربون؟

نعم ← عند المسح الضوئي لمستندات مكتوبة بقلم رصاص، تأكد من تنظيف البكرات بشكل متكرر. خلاف ذلك، فسوف تتسخ البكرات مما قد يؤدي إلى ترك آثار سوداء على المستند أو تسبب أخطاء التلقيم.
لمعرفة التفاصيل، راجع "الفصل 5 العناية اليومية" (صفحة 63).

لا ↓

هل أجزاء الزجاج والبكرات داخل وحدة تغذية المستندات التلقائية ADF نظيفة؟

لا ← قم بتنظيف الجزء الداخلي من وحدة ADF.
لمعرفة التفاصيل، راجع "الفصل 5 العناية اليومية" (صفحة 63).

نعم ← إذا استمرت المشكلة، افحص العناصر في "7.4 قبل أن تتصل بمركز خدمة الماسحة الضوئية" (صفحة 105) أولاً، ثم اتصل بموزع ماسحات FUJITSU أو بمركز خدمة معتمد لدى FUJITSU.

أعلى
المحتويات
الفهرس
مقدمة
نظرة عامة حول الماسحة الضوئية
كيفية تحميل المستندات
كيفية استخدام لوحة التشغيل
طرق متنوّعة لإجراء المسح الضوئي
العناية اليومية
استبدال القطع المستهلكة
استكشاف الأخطاء وإصلاحها
الإعدادات التشغيلية
الملحق
المسرد

الورق كبير الحجم لا يلقم بسلاسة./حدث انحشار ورق.

هل تقوم بإجراء مسح ضوئي للورق كبير الحجم باستمرار؟

نعم ← قم بتلقيم حوالي 50 ورقة من نوع PPC (ورق معاد تصنيعه) قبل المسح الضوئي بالورق كبير الحجم.
يمكن أن يكون ورق PPC فارغ أو مطبوع.

لا ↓

هل الورق كبير الحجم نظيف؟

لا ← قم بإجراء أحد ما يلي:
- قم بتنظيف الورق كبير الحجم.
لمعرفة التفاصيل، راجع "الفصل 5 العناية اليومية" (صفحة 63).
- قم باستبدال درج ورق كبير الحجم.
لمزيد من المعلومات حول شراء الورق كبير الحجم، اتصل بموزع ماسحات FUJITSU أو بمركز خدمة معتمد لدى FUJITSU.

نعم ↓

هل بدأت المسح الضوئي بعد تحميل الورق كبير الحجم في حامل الورق (الملقم) ADF؟

لا ← ابدأ المسح بعد تحميل الورق كبير الحجم في حامل الورق (الملقم) ADF.
لمعرفة التفاصيل، راجع "مستندات أكبر من مقاس A4" (صفحة 51) أو "المسح الضوئي للصور الفوتوغرافية والقصاصات" (صفحة 53).

نعم ↓

هل أجزاء الزجاج والبكرات داخل وحدة تغذية المستندات التلقائية ADF نظيفة؟

لا ← قم بتنظيف الجزء الداخلي من وحدة ADF.
لمعرفة التفاصيل، راجع "الفصل 5 العناية اليومية" (صفحة 63).

نعم ↓

هل القطع المستهلكة (*1) تالفة؟

نعم ← قم بالتحقق من عداد القطع المستهلكة واستبدلها إذا لزم الأمر.
لمعرفة التفاصيل، راجع "الفصل 6 استبدال القطع المستهلكة" (صفحة 73).

لا ↓

هل هناك أي جسم غريب داخل وحدة تغذية المستندات التلقائية ADF؟

نعم ← نظِّف وحدة تغذية المستندات التلقائية ADF. إذا كان هناك أي جسم غريب في وحدة تغذية المستندات التلقائية ADF، قم بإزالته.
لمعرفة التفاصيل، راجع "الفصل 5 العناية اليومية" (صفحة 63).

لا ↓

أعلى
المحتويات
الفهرس
مقدمة
نظرة عامة حول الماسحة الضوئية
كيفية تحميل المستندات
كيفية استخدام لوحة التشغيل
طرق متنوّعة لإجراء المسح الضوئي
العناية اليومية
استبدال القطع المستهلكة
استكشاف الأخطاء وإصلاحها
الإعدادات التشغيلية
الملحق
المسرد

أعلى
المحتويات
الفهرس
مقدمة
نظرة عامة حول الماسحة الضوئية
كيفية تحميل المستندات
كيفية استخدام لوحة التشغيل
طرق متنوّعة لإجراء المسح الضوئي
العناية اليومية
استبدال القطع المستهلكة
استكشاف الأخطاء وإصلاحها
الإعدادات التشغيلية
الملحق
المسرد

لا (يتبع)

هل وضعت مستند سميك داخل الورق كبير الحجم؟

نعم

قد يكون بعض الورق سميك جداً ليتم وضعه داخل الورق كبير الحجم.
استعمل مستندات تفي بالمتطلبات.
لمعرفة التفاصيل، راجع "شروط استعمال الورق كبير الحجم" (صفحة 44).

لا

إذا استمرت المشكلة، افحص العناصر في "7.4 قبل أن تتصل بمركز خدمة الماسحة الضوئية" (صفحة 105) أولاً، ثم اتصل بموزع ماسحات FUJITSU أو بمركز خدمة معتمد لدى FUJITSU.

*1: تشير "القطع المستهلكة" إلى مجموعة البكرات (بكرة الإيقاف وبكرة الالتقاط).

أعلى
المحتويات
الفهرس
مقدمة
نظرة عامة حول الماسحة الضوئية
كيفية تحميل المستندات
كيفية استخدام لوحة التشغيل
طرق متنوّعة لإجراء المسح الضوئي
العناية اليومية
استبدال القطع المستهلكة
استكشاف الأخطاء وإصلاحها
الإعدادات التشغيلية
الملحق
المسرد

جزء من الصورة يظهر غير كامل في حالة استعمال الورق كبير الحجم.

هل قمت بوضع مستندات صغيرة متعددة (مثل صور فوتوغرافية أو بطاقات بريدية) في الورق كبير الحجم للمسح الضوئي؟

نعم ← ضع مستنداً واحداً فقط في كل مرة في الورق كبير الحجم.

لا ↓

هل خط طي المستند يقع خارج الورق كبير الحجم؟

نعم ← قد لا يظهر جزء من الصورة حول المستند حيث تم طيّه.
ضع المستند حيث يكون خط طيّه حوالي 1 مم إلى الداخل عند حافة الورق كبير الحجم.

لا ← إذا استمرت المشكلة، افحص العناصر في "7.4 قبل أن تتصل بمركز خدمة الماسحة الضوئية" (صفحة 105) أولاً، ثم اتصل بموزع ماسحات FUJITSU أو بمركز خدمة معتمد لدى FUJITSU.

أعلى
المحتويات
الفهرس
مقدمة
نظرة عامة حول الماسحة الضوئية
كيفية تحميل المستندات
كيفية استخدام لوحة التشغيل
طرق متنوّعة لإجراء المسح الضوئي
العناية اليومية
استبدال القطع المستهلكة
استكشاف الأخطاء وإصلاحها
الإعدادات التشغيلية
الملحق
المسرد

7.4 قبل أن تتصل بمركز خدمة الماسحة الضوئية

رجاءً راجع العناصر التالية قبل الاتصال بموزع ماسحات FUJITSU أو بمركز الخدمة المعتمد لدى FUJITSU.

عام

العنصر	النتائج
اسم طراز الماسحة	مثال: fi-7030 لمعرفة التفاصيل، راجع "7.5 التحقق من ملصقات المنتج" (صفحة 107).
الرقم التسلسلي	مثال: XXXX000001 لمعرفة التفاصيل، راجع "7.5 التحقق من ملصقات المنتج" (صفحة 107).
تاريخ الصنع	مثال: 04-2016 (أبريل 2016) لمعرفة التفاصيل، راجع "7.5 التحقق من ملصقات المنتج" (صفحة 107).
تاريخ الشراء	
الأعراض	
تكرار المشكلة	
الضمان	

حالة الخطأ

مشاكل الاتصال في الكمبيوتر

العنصر	النتائج
نظام التشغيل (Windows)	
رسالة خطأ	
الواجهة	مثال: واجهة USB
Interface controller	

مشاكل التلقيم

العنصر	النتائج
نوع الورق	
الغرض الأساسي من الاستخدام	
تاريخ آخر تنظيف	
تاريخ استبدال العناصر المستهلكة	
حالة لوحة التشغيل	

أعلى
المحتويات
الفهرس
مقدمة
نظرة عامة حول الماسحة الضوئية
كيفية تحميل المستندات
كيفية استخدام لوحة التشغيل
طرق متنوّعة لإجراء المسح الضوئي
العناية اليومية
استبدال القطع المستهلكة
استكشاف الأخطاء وإصلاحها
الإعدادات التشغيلية
الملحق
المسرد

مشاكل جودة الصورة

العنصر	النتائج
برنامج تشغيل الماسحة والإصدار	
Interface controller	
نظام التشغيل (Windows)	
التطبيق	مثال: PaperStream ClickScan
جهات المسح الضوئي	مثال: أمام، خلف، كلاهما
الدقة	مثال: 600 dpi، 75 dpi
نظام الصورة	مثال: ألوان، تدرج رمادي، أبيض وأسود

أخرى

العنصر	النتائج
هل يمكنك إرسال الصورة المخرجة وكذلك صورة فوتوغرافية عن طريق البريد الإلكتروني أو الفاكس توضح حالة الورق؟	

أعلى
المحتويات
الفهرس
مقدمة
نظرة عامة حول الماسحة الضوئية
كيفية تحميل المستندات
كيفية استخدام لوحة التشغيل
طرق متنوّعة لإجراء المسح الضوئي
العناية اليومية
استبدال القطع المستهلكة
استكشاف الأخطاء وإصلاحها
الإعدادات التشغيلية
الملحق
المسرد

7.5 التحقق من ملصقات المنتج

هذا الجزء يشرح الملصقات الموجودة على الماسحة.

المكان

الملصق موجود في الجهة الخلفية للماسحة.

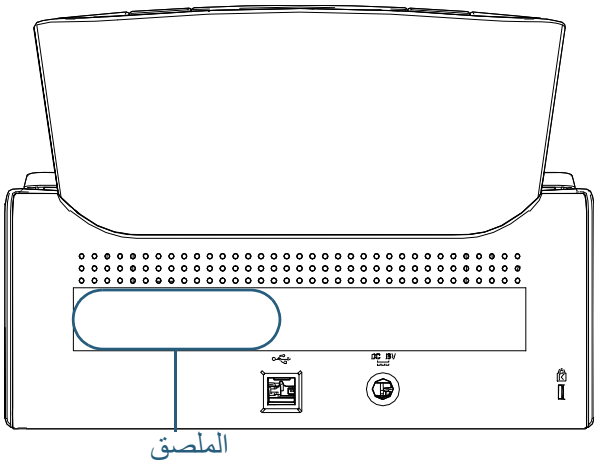

الملصق (مثال): يُظهر معلومات الماسحة.

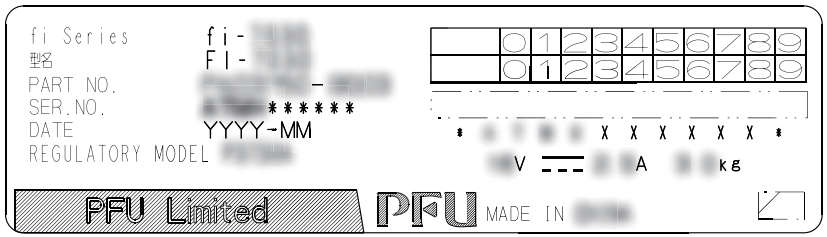

مقدمة
نظرة عامة حول الماسحة الضوئية
كيفية تحميل المستندات
كيفية استخدام لوحة التشغيل
طرق متنوّعة لإجراء المسح الضوئي
العناية اليومية
استبدال القطع المستهلكة
استكشاف الأخطاء وإصلاحها
الإعدادات التشغيلية

الفصل 8 الإعدادات التشغيلية

هذا الفصل يشرح كيفية استخدام Software Operation Panel لتهيئة إعدادات الماسحة.

8.1 بدء تشغيل Software Operation Panel 109
8.2 إعداد كلمة المرور 111
8.3 عناصر التهيئة 117
8.4 الإعدادات المتعلقة بعدادات الورق 123
8.5 إعدادات متعلقة بالمسح الضوئي 127
8.6 الإعدادات المتعلقة بكشف التلقيم المتعدد 133
8.7 الإعدادات المتعلقة بوقت الانتظار 139
8.8 الإعدادات المتعلقة بالتشغيل/إيقاف التشغيل 141
8.9 إعدادات متعلقة بصيانة الماسحة 142

أعلى
المحتويات
الفهرس
مقدمة
نظرة عامة حول الماسحة الضوئية
كيفية تحميل المستندات
كيفية استخدام لوحة التشغيل
طرق متنوّعة لإجراء المسح الضوئي
العناية اليومية
استبدال القطع المستهلكة
استكشاف الأخطاء وإصلاحها
الإعدادات التشغيلية
الملحق
المسرد

8.1 بدء تشغيل Software Operation Panel

يتم تثبيت Software Operation Panel مع برنامج التشغيل PaperStream IP.
هذا التطبيق يسمح لك بتهيئة إعدادات متعددة مثل تشغيل الماسحة وإدارة القطع المستهلكة.

تنبيه

- لا تقم ببدء تشغيل Software Operation Panel أثناء المسح الضوئي.
- في حالة إجراء تغيير في الإعدادات الخاصة بـ Software Operation Panel أثناء ظهور نافذة الإعداد الخاصة ببرنامج تشغيل الماسحة، فقد لا تنطبق الإعدادات المتغيرة على الصورة الممسوحة.
- لا تستخدم لوحة التشغيل أثناء عمل Software Operation Panel.
- إذا قمت بتوصيل عدة ماسحات ضوئية، لن يتم التعرف على الماسحة الضوئية الثانية وما بعدها. قم بتوصيل ماسحة واحدة كل مرة.

1 تأكد أن الماسحة موصّلة بالكمبيوتر، بعد ذلك قم بتشغيل الماسحة.
لمعرفة التفاصيل حول كيفية توصيل الماسحة الضوئية بالكمبيوتر، راجع Quick Installation Sheet.
لمعرفة التفاصيل حول كيفية تشغيل الماسحة الضوئية، راجع "1.3 تشغيل/إيقاف الطاقة" (صفحة 19).

2 اعرض نافذة [Software Operation Panel].

- أنظمة التشغيل Windows Server 2008 R2/Windows 7
  انقر فوق قائمة [ابدأ] ← [كافة البرامج] ← [fi Series] ← [Software Operation Panel].
- أنظمة التشغيل Windows Server 2012
  انقر بزر الماوس الأيمن على الشاشة ابدأ وحدد [كافة التطبيقات] على شريط التطبيقات ← [Software Operation Panel] تحت [fi Series].
- أنظمة التشغيل Windows Server 2012 R2/Windows 8.1
  انقر فوق [↓] في الجانب السفلي الأيسر من الشاشة بدء وحدد [Software Operation Panel] تحت [fi Series].
  لإظهار [↓]، حرك مؤشر الماوس.
- Windows 10/Windows Server 2016/Windows Server 2019/ Windows Server 2022
  انقر قائمة [ابدأ] ← [fi Series] ← [Software Operation Panel].
- Windows 11
  انقر فوق قائمة [ابدأ] ← [كل التطبيقات] ← [fi Series] ← [Software Operation Panel].

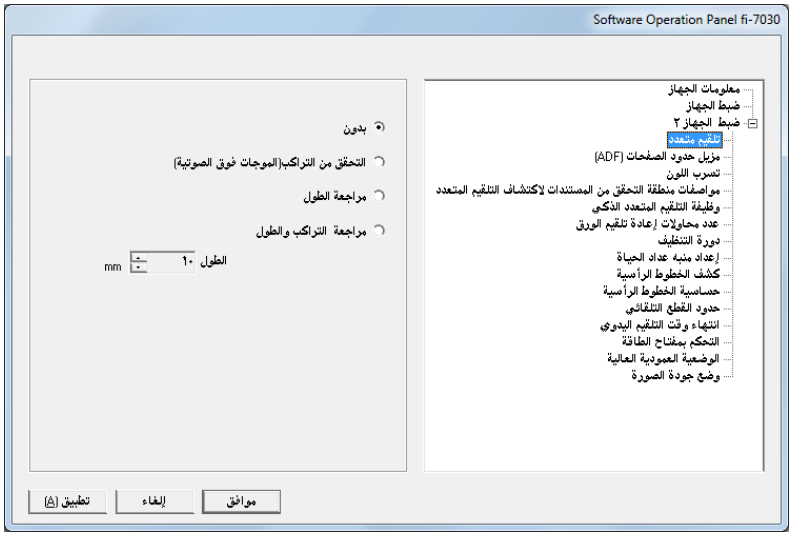

أعلى
المحتويات
الفهرس
مقدمة
نظرة عامة حول الماسحة الضوئية
كيفية تحميل المستندات
كيفية استخدام لوحة التشغيل
طرق متنوّعة لإجراء المسح الضوئي
العناية اليومية
استبدال القطع المستهلكة
استكشاف الأخطاء وإصلاحها
الإعدادات التشغيلية
الملحق
المسرد

⇦تظهر أيقونة Software Operation Panel في القائمة التي تظهر عند النقر على أيقونة في منطقة الإعلام.

لجعل أيقونة Software Operation Panel ظاهرة دائماً في منطقة الإعلام، اسحب الأيقونة وأفلتها على منطقة الإعلام. منطقة الإعلام توجد في أقصى يمين شريط المهام.

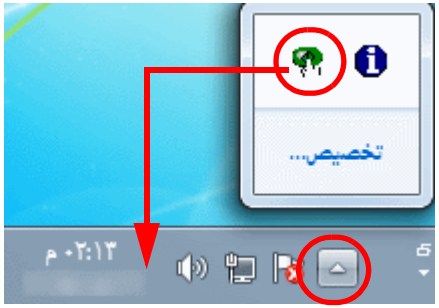

الإجراءات من هناك سيتم شرحها افتراضاً أن أيقونة Software Operation Panel ظاهرة بشكل دائم في منطقة الإعلام.

8.2 إعداد كلمة المرور

بمجرد إعداد كلمة مرور، يمكن لبرنامج Software Operation Panel أن يعمل في [وضع العرض فقط] والذي يسمح للمستخدمين بعرض إعدادات الماسحة فقط.
يمكن تهيئة إعدادات الماسحة إذا لم يتم إعداد كلمة مرور.
لتفادي التغييرات غير الضرورية للإعدادات، يمكن تقييد عمل المستخدم عن طريق استخدام كلمة مرور.

إعداد كلمة مرور

عين كلمة مرور على النحو التالي:

1 انقر بزر الماوس الأيمن على أيقونة Software Operation Panel بمنطقة الإعلام، ثم اختر [إعداد كلمة المرور] من القائمة.

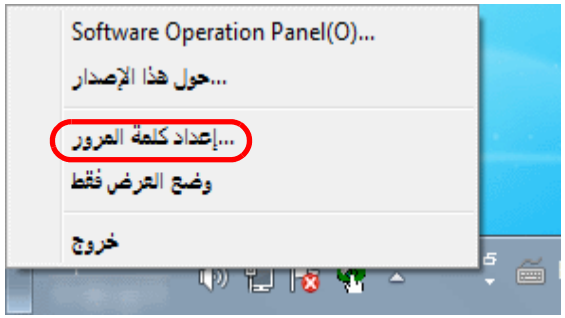

⇨تظهر النافذة [إعداد كلمة المرور].

2 أدخل كلمة مرور جديدة ثم أدخلها مرة أخرى للتأكيد، ثم انقر زر [موافق].
يمكن استعمال ما يصل إلى 32 حرف لكلمة المرور.
لاحظ أن الأحرف الأبجدية والعددية (من a إلى z، من A إلى Z، من 0 إلى 9) فقط هي المسموح بها.

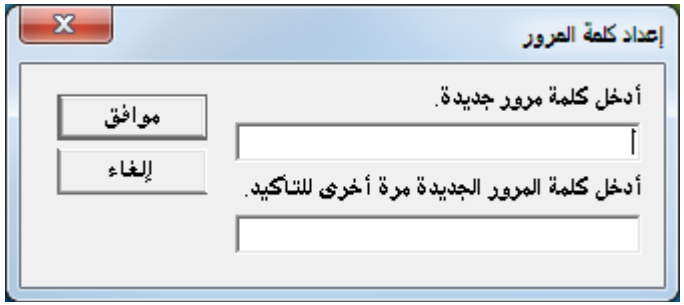

⇨تظهر رسالة تأكيد.

3 انقر زر [موافق].
⇨تم إعداد كلمة المرور.

أعلى
المحتويات
الفهرس
مقدمة
نظرة عامة حول الماسحة الضوئية
كيفية تحميل المستندات
كيفية استخدام لوحة التشغيل
طرق متنوّعة لإجراء المسح الضوئي
العناية اليومية
استبدال القطع المستهلكة
استكشاف الأخطاء وإصلاحها
الإعدادات التشغيلية
الملحق
المسرد

الإعداد [وضع العرض فقط]

اضبط Software Operation Panel على [نظام العرض فقط] على النحو التالي:

1 قم بإعداد كلمة مرور.
لمعرفة التفاصيل، راجع "إعداد كلمة مرور" (صفحة 111).

2 انقر بزر الماوس الأيمن على أيقونة Software Operation Panel بمنطقة الإعلام، ثم اختر [نظام العرض فقط] من القائمة.

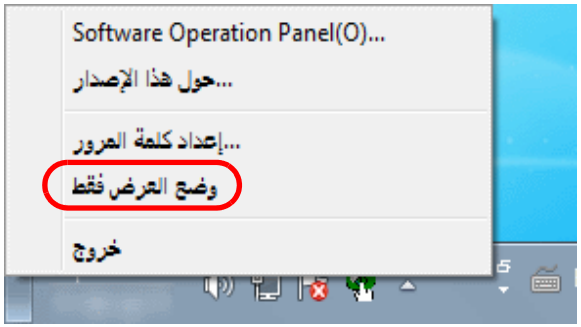

⇦يدخل Software Operation Panel في [وضع العرض فقط].

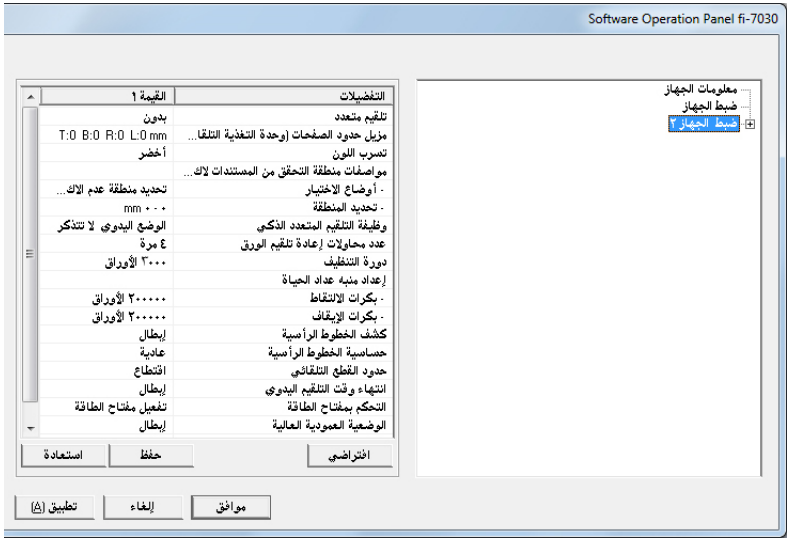

تلميح

في [وضع العرض فقط]، تظهر علامة الاختيار بجانب [وضع العرض فقط] في القائمة التي تظهر عند النقر بزر الماوس الأيمن على أيقونة Software Operation Panel بمنطقة الإعلام.

أعلى
المحتويات
الفهرس
مقدمة
نظرة عامة حول الماسحة الضوئية
كيفية تحميل المستندات
كيفية استخدام لوحة التشغيل
طرق متنوّعة لإجراء المسح الضوئي
العناية اليومية
استبدال القطع المستهلكة
استكشاف الأخطاء وإصلاحها
الإعدادات التشغيلية
الملحق
المسرد

إلغاء [وضع العرض فقط]

قم بإلغاء [نظام العرض فقط] على النحو التالي:

1 انقر بزر الماوس الأيمن على أيقونة Software Operation Panel بمنطقة الإعلام، ثم اختر [نظام العرض فقط] من القائمة.

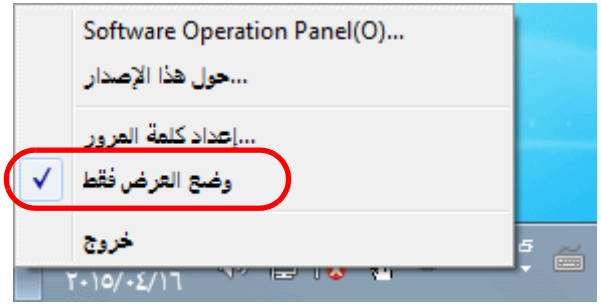

⇦تظهر النافذة [إعداد كلمة المرور].

2 أدخل كلمة المرور الحالية ثم انقر زر [موافق].

⇦تم إلغاء [نظام العرض فقط]، ويمكن إجراء تغييرات في إعدادات الماسحة الضوئية.

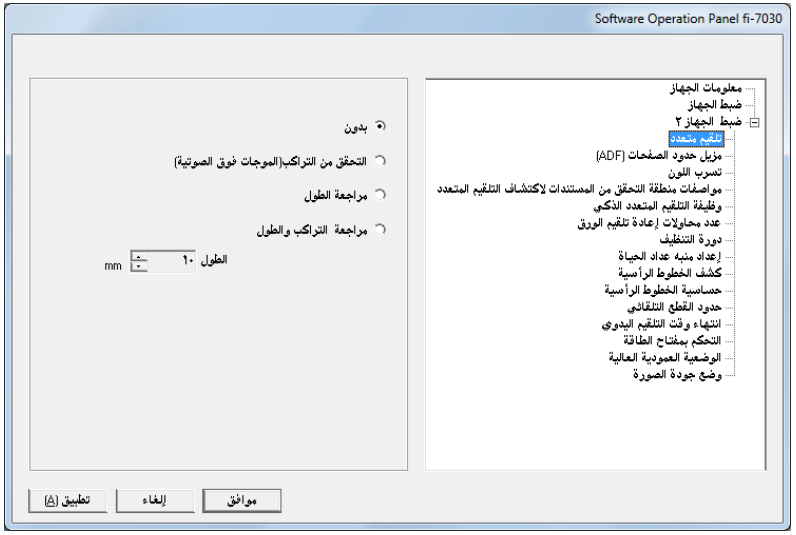

تلميح

عند الخروج من [وضع العرض فقط]، تختفي علامة الاختيار الموجودة بجانب [وضع العرض فقط] من القائمة التي تظهر عند النقر بزر الماوس الأيمن على أيقونة Software Operation Panel بمنطقة الإعلام.

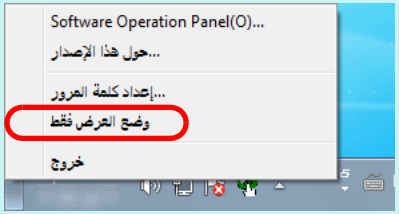

أعلى
المحتويات
الفهرس
مقدمة
نظرة عامة حول الماسحة الضوئية
كيفية تحميل المستندات
كيفية استخدام لوحة التشغيل
طرق متنوّعة لإجراء المسح الضوئي
العناية اليومية
استبدال القطع المستهلكة
استكشاف الأخطاء وإصلاحها
الإعدادات التشغيلية
الملحق
المسرد

تغيير كلمة المرور

قم بتغيير كلمة المرور على النحو التالي:

1 انقر بزر الماوس الأيمن على أيقونة Software Operation Panel بمنطقة الإعلام، ثم اختر [إعداد كلمة المرور] من القائمة.

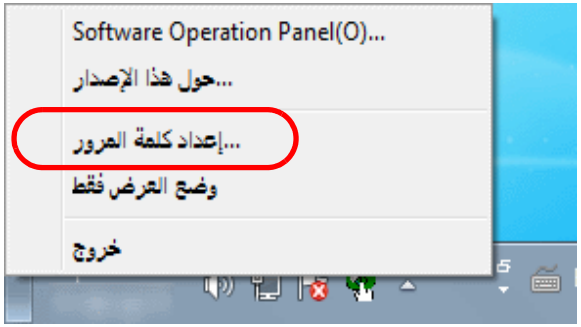

⇨تظهر النافذة [إعداد كلمة المرور].

2 أدخل كلمة المرور الحالية ثم انقر زر [موافق].

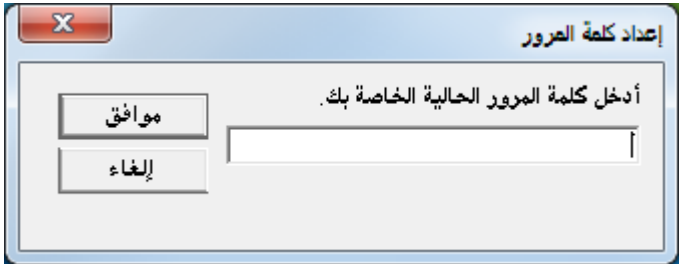

⇨تظهر النافذة [إعداد كلمة المرور].

3 أدخل كلمة مرور جديدة ثم أدخلها مرة أخرى للتأكيد، ثم انقر زر [موافق].

يمكن استعمال ما يصل إلى 32 حرف لكلمة المرور.

لاحظ أن الأحرف الأبجدية والعددية (من a إلى z، من A إلى Z، من 0 إلى 9) فقط هي المسموح بها.

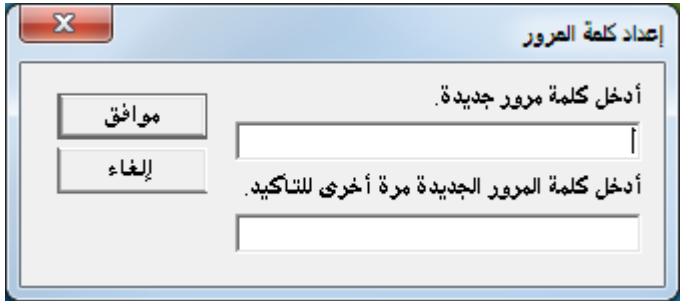

⇨تظهر رسالة تأكيد.

4 انقر زر [موافق].

⇨تم إعداد كلمة المرور.

أعلى
المحتويات
الفهرس
مقدمة
نظرة عامة حول الماسحة الضوئية
كيفية تحميل المستندات
كيفية استخدام لوحة التشغيل
طرق متنوّعة لإجراء المسح الضوئي
العناية اليومية
استبدال القطع المستهلكة
استكشاف الأخطاء وإصلاحها
الإعدادات التشغيلية
الملحق
المسرد

إلغاء كلمة المرور

قم بإلغاء كلمة المرور على النحو التالي:

1 انقر بزر الماوس الأيمن على أيقونة Software Operation Panel بمنطقة الإعلام، ثم اختر [إعداد كلمة المرور] من القائمة.

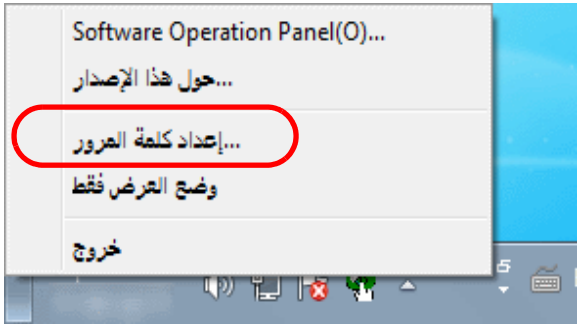

⇨تظهر النافذة [إعداد كلمة المرور].

2 أدخل كلمة المرور الحالية ثم انقر زر [موافق].

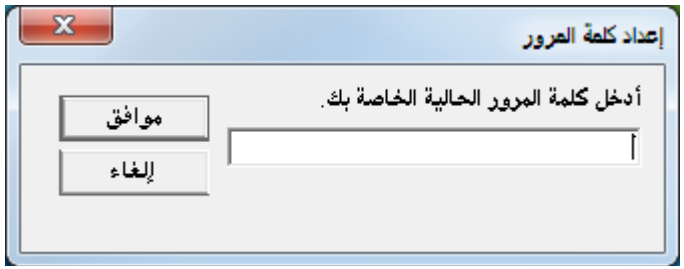

⇨تظهر النافذة [إعداد كلمة المرور].

3 اترك الحقلان فارغان ثم انقر زر [موافق].

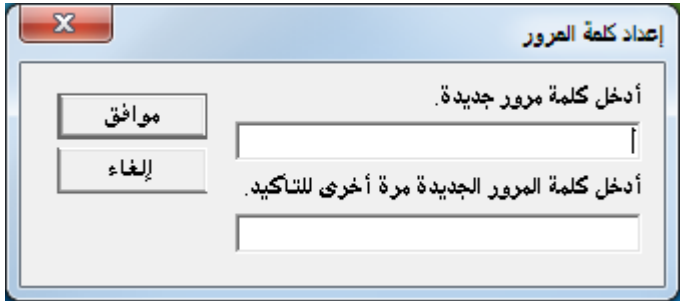

⇨تظهر رسالة تأكيد.

4 انقر زر [موافق].
⇨تم إلغاء كلمة المرور.

أعلى
المحتويات
الفهرس
مقدمة
نظرة عامة حول الماسحة الضوئية
كيفية تحميل المستندات
كيفية استخدام لوحة التشغيل
طرق متنوّعة لإجراء المسح الضوئي
العناية اليومية
استبدال القطع المستهلكة
استكشاف الأخطاء وإصلاحها
الإعدادات التشغيلية
الملحق
المسرد

إعادة تعيين كلمة المرور

في حالة نسيان كلمة المرور، يمكن إعادة تعيينها على النحو التالي:

1 انقر بزر الماوس الأيمن على أيقونة Software Operation Panel بمنطقة الإعلام، ثم اختر [إعداد كلمة المرور] من القائمة.

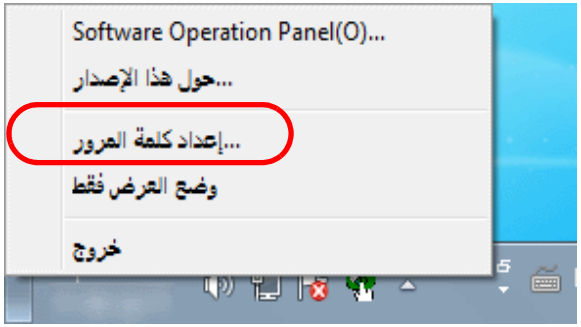

⇨تظهر النافذة [إعداد كلمة المرور].

2 أدخل كلمة المرور الافتراضية وهي "fi-scanner"، وانقر فوق زر [موافق].

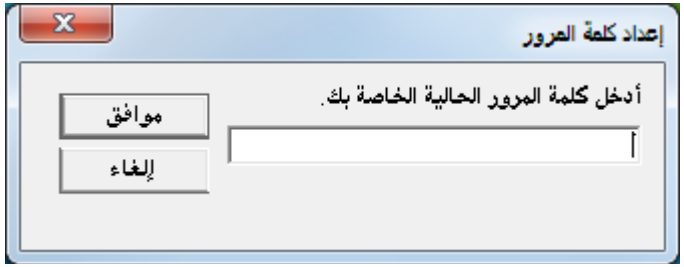

⇨تظهر النافذة [إعداد كلمة المرور].

3 أدخل كلمة مرور جديدة ثم أدخلها مرة أخرى للتأكيد، ثم انقر زر [موافق].

يمكن استعمال ما يصل إلى 32 حرف لكلمة المرور.

لاحظ أن الأحرف الأبجدية والعددية (من a إلى z، من A إلى Z، من 0 إلى 9) فقط هي المسموح بها.

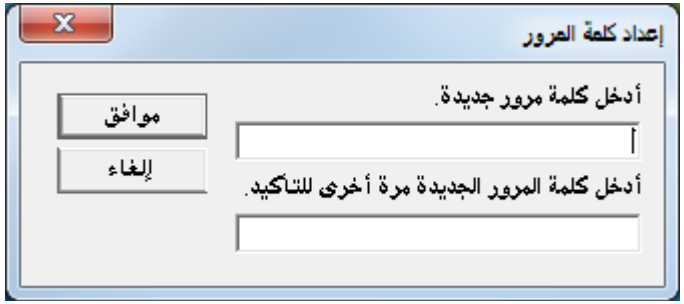

⇨تظهر رسالة تأكيد.

4 انقر زر [موافق].

⇨تم إعداد كلمة المرور.

أعلى
المحتويات
الفهرس
مقدمة
نظرة عامة حول الماسحة الضوئية
كيفية تحميل المستندات
كيفية استخدام لوحة التشغيل
طرق متنوّعة لإجراء المسح الضوئي
العناية اليومية
استبدال القطع المستهلكة
استكشاف الأخطاء وإصلاحها
الإعدادات التشغيلية
الملحق
المسرد

8.3 عناصر التهيئة

يسمح لك Software Operation Panel بتهيئة الإعدادات التالية للماسحة الموصلة بالكمبيوتر:

ضبط الجهاز

1 شغّل Software Operation Panel.
لمعرفة التفاصيل، راجع "8.1 بدء تشغيل Software Operation Panel" (صفحة 109).

2 من القائمة على جهة اليسار، حدد [ضبط الجهاز].

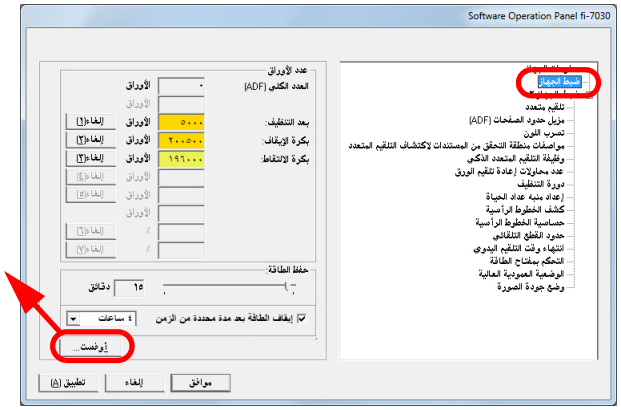

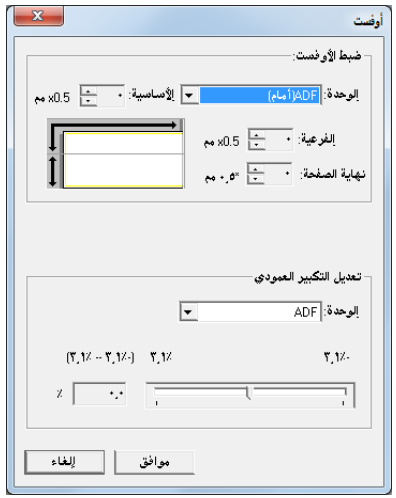

العناصر التي يمكن تكوينها في النافذة أعلاه موضحة في الصفحة التالية.

العنصر	الوصف	المعامل/القيمة	ضبط المصنع
عدد الأوراق (صفحة 123)	تحقق من العدادات لتحديد متى ستقوم باستبدال القطع المستهلكة وإجراء التنظيف. استعمله أيضاً لإعادة تعيين العداد عند استبدالك للقطع المستهلكة أو إجراء تنظيف.	إجمالي إحصاء (ADF)/بعد التنظيف/بكرة التوقيف/بكرة الالتقاط	0
حفظ الطاقة (صفحة 140)	حدد وقت الانتظار قبل أن تدخل الماسحة في وضع حفظ الطاقة.	المدى: 5 إلى 115 دقيقة. (بمعدل زيادة 5)	15 دقيقة
	إيقاف التشغيل بعد فترة زمنية محددة: حدد لإعداد الماسحة لإيقاف تشغيل الماسحة تلقائياً في حالة ترك الماسحة لفترة من الوقت دون استخدام. حدد المهلة للماسحة ليتم إيقاف تشغيلها تلقائياً.	خانة الاختيار [إيقاف التشغيل بعد فترة زمنية محددة]	محدد
		ساعة/ساعتان/4 ساعات/8 ساعات (عند تحديد خانة الاختيار [إيقاف التشغيل بعد فترة زمنية محددة])	4 ساعات
ضبط الأوفست (صفحة 127)	اضبط الموضع لبدء المسح الضوئي أو إنهاء المسح على جانب المسح المحدد.	الوحدة: وحدة تغذية المستندات التلقائية ADF (الجهة الأمامية)/وحدة تغذية المستندات التلقائية ADF (الجهة الخلفية) رئيسي/فرعي/نهاية الصفحة: 2- إلى 2 مم (بمعدل زيادة 0.5)	رئيسي/فرعي/نهاية الصفحة: 0 مم
تعديل التكبير العمودي (صفحة 127)	اضبط مستوى التكبير في اتجاه التلقيم لطريقة المسح المحددة.	الوحدة: وحدة تغذية المستندات التلقائية المدى: 3- إلى 3.1% (بمعدل زيادة 0.1)	0%

أعلى
المحتويات
الفهرس
مقدمة
نظرة عامة حول الماسحة الضوئية
كيفية تحميل المستندات
كيفية استخدام لوحة التشغيل
طرق متنوّعة لإجراء المسح الضوئي
العناية اليومية
استبدال القطع المستهلكة
استكشاف الأخطاء وإصلاحها
الإعدادات التشغيلية
الملحق
المسرد

ضبط الجهاز 2

1 شغّل Software Operation Panel.
لمعرفة التفاصيل، راجع "8.1 بدء تشغيل Software Operation Panel" (صفحة 109).

2 من القائمة على جهة اليسار، حدد [ضبط الجهاز 2].

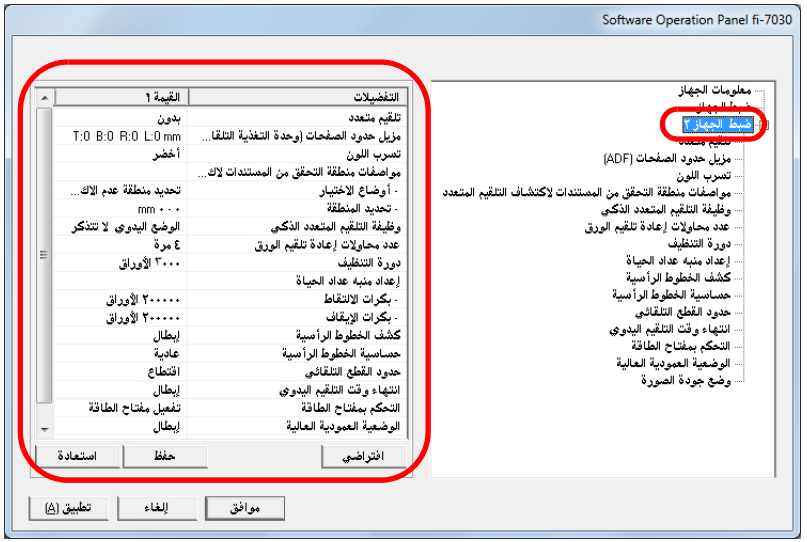

يتم فهرسة الإعدادات المهيّئة الحالية في [ضبط الجهاز 2] على الناحية اليمنى من النافذة.
العناصر التي يمكن تكوينها في النافذة أعلاه موضحة في الصفحة التالية.

تلميح

- يمكن استعادة الإعدادات الافتراضية للمصنع لـ Software Operation Panel.
لاستعادة إعدادات ضبط المصنع، انقر زر [افتراضي]. بعد ظهور رسالة، انقر زر [موافق].
لاحظ أن الإعدادات التي قمتَ بتكوينها سيتم إلغاؤها.
- يمكن عمل نسخة احتياطية لإعدادات Software Operation Panel.
لعمل نسخة احتياطية من الإعدادات، انقر زر [حفظ]، ثم حدد اسماً للملف ثم انقر زر [حفظ] في النافذة المعروضة.
- يمكنك استعمال ملف النسخة الاحتياطية من إعدادات Software Operation Panel لاستعادة الإعدادات على ماسحات أخرى في حال أنها من نفس النوع فقط.
لاستعادة الإعدادات، انقر زر [استعادة]، ثم حدد ملف النسخة الاحتياطية ثم انقر زر [فتح] بالنافذة المعروضة. بعد ظهور رسالة، انقر زر [موافق].
لاحظ أن عملية الاستعادة لا يمكن إجراءها على أنواع أخرى من الماسحات.

أعلى
المحتويات
الفهرس
مقدمة
نظرة عامة حول الماسحة الضوئية
كيفية تحميل المستندات
كيفية استخدام لوحة التشغيل
طرق متنوّعة لإجراء المسح الضوئي
العناية اليومية
استبدال القطع المستهلكة
استكشاف الأخطاء وإصلاحها
الإعدادات التشغيلية
الملحق
المسرد

العنصر	الوصف	المعامل/القيمة	ضبط المصنع
التلقيم المتعدد (صفحة 133)	حدد طريقة لكشف التلقيم المتعدد. كشف التلقيم المتعدد عن طريق مراقبة التداخل، أو طول المستند أو كلاهما. هذا الإعداد يمكن أيضاً تهيئته في برنامج تشغيل الماسحة. لاحظ الأولوية تعطى لإعدادات برنامج تشغيل الماسحة.	بدون / فحص التداخل (موجات فوق الصوتية) / فحص الطول / فحص التداخل والطول الطول (عندما يتم تحديد [فحص الطول]: حدد من بين 15/10/ 20 مم)	بدون الطول: 10 مم
ملئ حافة الصفحة (وحدة تغذية المستندات التلقائية (ADF) (صفحة 128)	قم بتحديد عرض للهامش حول الصورة الممسوحة ضوئياً لملىء الهامش باللون الأبيض. هذا الإعداد يمكن أيضاً تهيئته في برنامج تشغيل الماسحة. في هذا الحالة، يتم استخدام خاصية مزيل حدود الصفحات الموجودة ببرنامج تشغيل الماسحة على الصورة المخرجة.	أعلى/يسار/يمين: 0 إلى 15 مم أسفل: من 7- إلى 7 مم (بمعدل زيادة 1) 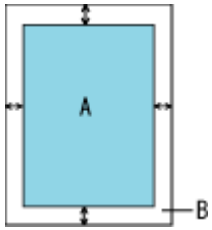 (A: الصورة، B: المنطقة الممتلئة، A+B: الصورة المخرجة)	أعلى/أسفل/يسار/يمين: 0 مم
تسرب اللون (صفحة 129)	حدد لوناً ليتم إزالته من الصورة الممسوحة ضوئياً (متاحة فقط في نظام الأبيض والأسود أو التدرج الرمادي). هذا الإعداد يمكن أيضاً تهيئته في برنامج تشغيل الماسحة. لاحظ الأولوية تعطى لإعدادات برنامج تشغيل الماسحة.	أحمر / أخضر / أزرق / بدون	أخضر
مواصفات منطقة فحص المستند لكشف التلقيم المتعدد (صفحة 135)	حدد النطاق: حدد هذا العنصر لتقييد المنطقة لكشف التلقيم المتعدد.	خانة الاختيار [النطاق المحدد]	غير محدد
	تمكين/تعطيل (منتصف): حدد سواء بتمكين أو تعطيل كشف التلقيم المتعدد في المنطقة المحددة.	تمكين/تعطيل (عند تحديد [النطاق المحدد])	تعطيل
	بداية (وسط): حدد وضع البداية للمنطقة في الطول (مم) بدءً من الحافة الأمامية للمستند.	0 إلى 510 مم (بمعدل زيادة 2)	0 مم
	نهاية (وسط): حدد وضع النهاية للمنطقة في الطول (مم) بدءً من الحافة الأمامية للمستند.	0 إلى 510 مم (بمعدل زيادة 2)	0 مم

العنصر	الوصف	المعامل/القيمة	ضبط المصنع
خاصية التلقيم المتعدد الذكية (صفحة 138)	عند وجود ورقة بنفس المقاس مرفقة بمكان محدد في الصفحة، يمكنك ضبط الماسحة لتذكر مكان المرفق ولعدم كشفها كتلقيم متعدد لهذا المكان. لاحظ أنك أولاً بحاجة إلى تحديد [التحقق من التراكب (الموجات فوق الصوتية)] أو [مراجعة التراكب والطول] سواء في برنامج تشغيل الماسحة الضوئية أو إعداد كشف التلقيم المتعدد في "تعيين طريقة كشف التلقيم المتعدد [تلقيم متعدد]" (صفحة 133).	الوضع اليدوي / الوضع التلقائي 1 / الوضع التلقائي 2	الوضع اليدوي
	حدد لإزالة نمط التداخل (الطول، المكان) المحفوظة في الوضع التلقائي.	خانة الاختيار [إزالة نمط التداخل]	غير محدد
	حدد لتمكين وظيفة تذكر نمط التراكب عند اكتشاف مستندات متراكبة في الوضع التلقائي.	خانة اختيار [حفظ نمط التراكب تلقائيًا]	غير محدد
	حدد سواء بتذكر أو عدم تذكر نمط التراكب عند إيقاف التشغيل.	تذكر/لا تتذكر	لا تتذكر
عدد محاولات تلقيم الورق (صفحة 130)	قم بتهيئة الإعدادات لتغيير عدد محاولات إعادة التلقيم عند حدوث خطأ في الالتقاط.	1 إلى 12 مرة	يومض 4 مرات
دورة التنظيف (صفحة 125)	قم بتحديد دورة تنظيف الماسحة. حدد ما إذا كان يتم عرض رسالة تعليمات التنظيف من برنامج تشغيل الماسحة أم لا.	1,000 إلى 255,000 ورقة (بمعدل زيادة 1,000) خانة الاختيار [إظهار تعليمات التنظيف]	3,000 ورقة غير محدد
إعدادات عداد العمر الافتراضي (صفحة 126)	حدد دورة استبدال العناصر المستهلكة.	بكرات الالتقاط / بكرات التوقيف: 10,000 إلى 2,550,000 ورقة (بمعدل زيادة 10,000)	بكرات الالتقاط: 200,000 ورقة بكرات التوقيف: 200,000 ورقة
الكشف عن الخطوط الرأسية (صفحة 142)	حدد سواء بتفعيل أو بتعطيل الكشف عن الخطوط الرأسية. قم بالتفعيل للكشف عن الخطوط الرأسية (الوسخ الموجود على أجزاء الزجاج) عندما تقوم بإجراء مسح ضوئي بوحدة ADF.	تمكين/تعطيل	تعطيل
حساسية الخطوط الرأسية (صفحة 143)	قم بتعيين مستوى الحساسية للكشف عن الخطوط الرأسية (الوسخ الموجود على أجزاء الزجاج) عندما يتم تفعيل الكشف عن الخطوط الرأسية.	منخفض/عادي/مرتفع	عادي

العنصر	الوصف	المعامل/القيمة	ضبط المصنع
اقتصاص الحدود تلقائياً (صفحة 131)	حدد سواء بتحسين أو عدم تحسين (تقليل/تزويد) كسور بيانات الصورة الممسوحة ضوئياً.	تحسين / تقليل	تحسين
مهلة التلقيم اليدوي (صفحة 139)	حدد سواء بتعطيل أو بتمكين التلقيم اليدوي.	إبطال/تمكين	تعطيل
	وقت كشف إخراج الورقة: حدد وقت الانتظار لإلغاء التلقيم اليدوي.	5، 10، 20، 30، 40، 60، 70، 80، 90، 100، 110 (ثوانٍ)	10 ثوانٍ
مفتاح التحكم بالطاقة (صفحة 141)	حدد طريقة والتي بها يتم تشغيل/إيقاف تشغيل الماسحة.	تمكين مفتاح الطاقة/تعطيل مفتاح الطاقة/ تفعيل تلقيم طاقة USB	تمكين مفتاح الطاقة
نظام الارتفاع العالي (صفحة 132)	حدد سواء بتمكين أو بتعطيل الوضعية العمودية العالية. قم بالتمكين لاستخدام الماسحة على ارتفاع 2000 متر أو أعلى.	تمكين/تعطيل	تعطيل
وضع جودة الصورة (صفحة 132)	تعيين وضع جودة الصورة. للحصول على جودة صورة قريبة من جودة الصورة عند المسح الضوئي بـ fi-6110، قم بتعيين وضع جودة الصورة.	fi-6110/تعطيل	تعطيل

أعلى
المحتويات
الفهرس
مقدمة
نظرة عامة حول الماسحة الضوئية
كيفية تحميل المستندات
كيفية استخدام لوحة التشغيل
طرق متنوّعة لإجراء المسح الضوئي
العناية اليومية
استبدال القطع المستهلكة
استكشاف الأخطاء وإصلاحها
الإعدادات التشغيلية
الملحق
المسرد

8.4 الإعدادات المتعلقة بعدادات الورق

فحص وإعادة تعيين عدادات الورق

فحص عدادات الورق

يمكن معاينة حالة كل عنصر مستهلك لتحديد متى يتم استبدال أو تنظيف القطع المستهلكة. يتغير لون العداد تدريجياً عندما تكون هناك حاجة لتبديل قطعة مستهلكة أو تنظيف. يتغير لون كل عدّاد كما يلي:

- عداد بكرة الإيقاف/عداد بكرة الالتقاط
هذه العدادات تتحول إلى اللون الأصفر الفاتح عندما يصل عدد الصفحات بعد تبديل القطع المستهلكة إلى 95% من القيمة المحددة في "دورة استبدال القطع المستهلكة [إعداد منبه عداد الحياة]" (صفحة 126) في Software Operation Panel، ويتحول إلى اللون الأصفر عندما يصل عدد الصفحات إلى 100%.
- عداد [بعد التنظيف]
يتحول هذا العداد إلى اللون الأصفر عندما يصل عدد الصفحات بعد التنظيف إلى عدد الأوراق المحدد لـ "دورة تنظيف الماسحة [دورة التنظيف]" (صفحة 125) في Software Operation Panel.

1 شغّل Software Operation Panel.
لمعرفة التفاصيل، راجع "8.1 بدء تشغيل Software Operation Panel" (صفحة 109).

2 من القائمة على جهة اليسار، حدد [ضبط الجهاز].

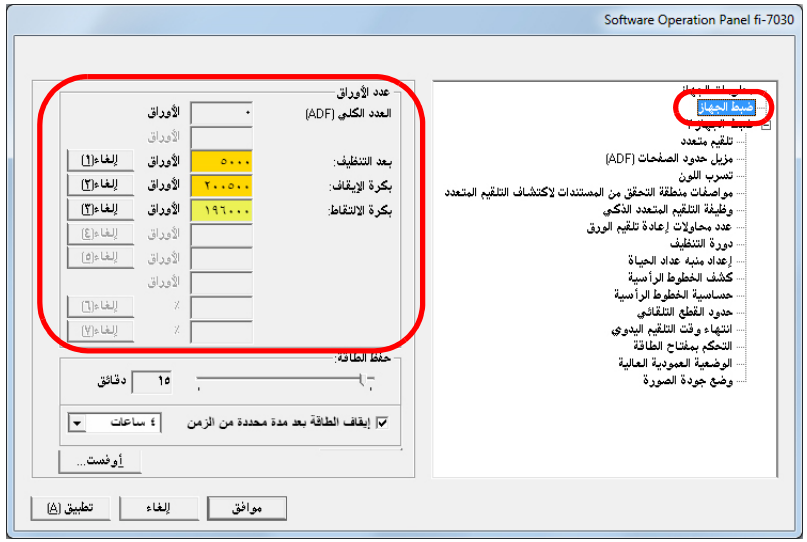

في هذه النافذة، يمكنك فحص العناصر التالية:

العنصر	الوصف
إجمالي العد (وحدة تغذية المستندات التلقائية ADF)	العدد الإجمالي التقريبي للورق الممسوح ضوئياً خلال وحدة تغذية المستندات التلقائية ADF
بعد التنظيف	العدد الإجمالي التقريبي للورق الممسوح ضوئياً بعد التنظيف
بكرة التوقيف	عدد الأوراق الممسوحة ضوئياً بعد استبدال بكرة التوقيف
بكرة الالتقاط	عدد الأوراق الممسوحة ضوئياً بعد استبدال بكرة الالتقاط

تنبيه

إذا قمت بإيقاف تشغيل الماسحة بفصل كابل الطاقة، أو بتحديد [تعطيل مفتاح الطاقة]، قد لا يتم إحصاء الورق الممسوح ضوئياً بعدد يصل إلى تسع ورقات في [العدد الكلي].
لمعرفة التفاصيل حول مفتاح الطاقة، راجع "طريقة تشغيل/إيقاف تشغيل الماسحة [التحكم بمفتاح بالطاقة]" (صفحة 141).

إعادة تعيين عدادات الورق

عند قيامك باستبدال أو تنظيف عنصر مستهلك، قم بإعادة تعيين العداد المقابل بالطريقة التالية:

1 إذا قمت باستبدال قطعة مستهلكة، انقر زر [إلغاء] للقطعة المستهلكة التي استبدلتها.
إذا قمت بإجراء تنظيف، انقر زر [إلغاء] من [بعد التنظيف].

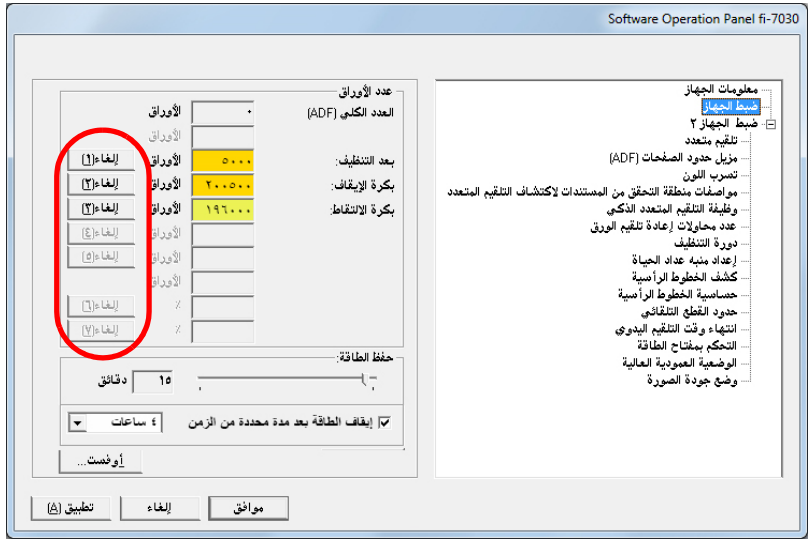

⇦يتم إعادة تعيين العداد إلى 0.

2 انقر زر [موافق].
⇦تظهر رسالة تأكيد.

3 انقر زر [موافق].
⇦تم حفظ الإعدادات.

أعلى
المحتويات
الفهرس
مقدمة
نظرة عامة حول الماسحة الضوئية
كيفية تحميل المستندات
كيفية استخدام لوحة التشغيل
طرق متنوّعة لإجراء المسح الضوئي
العناية اليومية
استبدال القطع المستهلكة
استكشاف الأخطاء وإصلاحها
الإعدادات التشغيلية
الملحق
المسرد

أعلى
المحتويات
الفهرس
مقدمة
نظرة عامة حول الماسحة الضوئية
كيفية تحميل المستندات
كيفية استخدام لوحة التشغيل
طرق متنوّعة لإجراء المسح الضوئي
العناية اليومية
استبدال القطع المستهلكة
استكشاف الأخطاء وإصلاحها
الإعدادات التشغيلية
الملحق
المسرد

رسائل للتنظيف أو استبدال القطع المستهلكة

قد تظهر الرسالة التالية أثناء استخدام الماسحة:

رسالة لاستبدال القطع المستهلكة

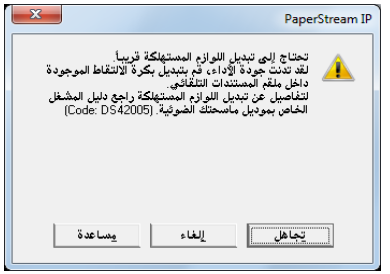

رسالة للتنظيف

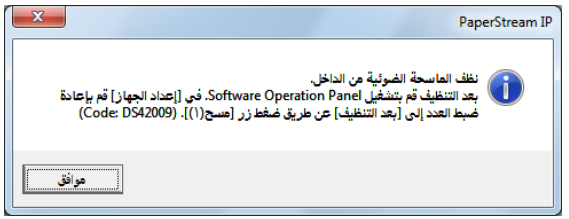

تحقق من الرسالة، وقم باستبدال القطعة المستهلكة أو إجراء التنظيف وفقاً لذلك.

إذا قمتَ بنقر زر [تجاهل]، تختفي الرسالة ويستمر المسح الضوئي. ولكن ننصحك باستبدال العنصر المستهلك في أقرب وقت ممكن.
لإيقاف المسح الضوئي واستبدال القطعة المستهلكة في الحال، انقر زر [إلغاء].

للتفاصيل حول عملية استبدال القطع المستهلكة، راجع التالي "6.2 استبدال مجموعة البكرات" (صفحة 75).
لمعرفة التفاصيل حول التنظيف، راجع "الفصل 5 العناية اليومية" (صفحة 63).

دورة تنظيف الماسحة [دورة التنظيف]

يمكن تحديد دورة تنظيف للماسحة.
يتحول لون خلفية عداد [بعد التنظيف] (في [إعداد الجهاز]) إلى اللون الأصفر عندما يصل عد الصفحات بعد التنظيف إلى عدد الأوراق المحدد لدورة التنظيف.
يمكنك أيضًا عرض رسالة تعليمات التنظيف (صفحة 125).

1. شغّل Software Operation Panel.
لمعرفة التفاصيل، راجع "8.1 بدء تشغيل Software Operation Panel" (صفحة 109).

2. من القائمة على جهة اليسار، حدد [ضبط الجهاز 2] ← [دورة التنظيف].

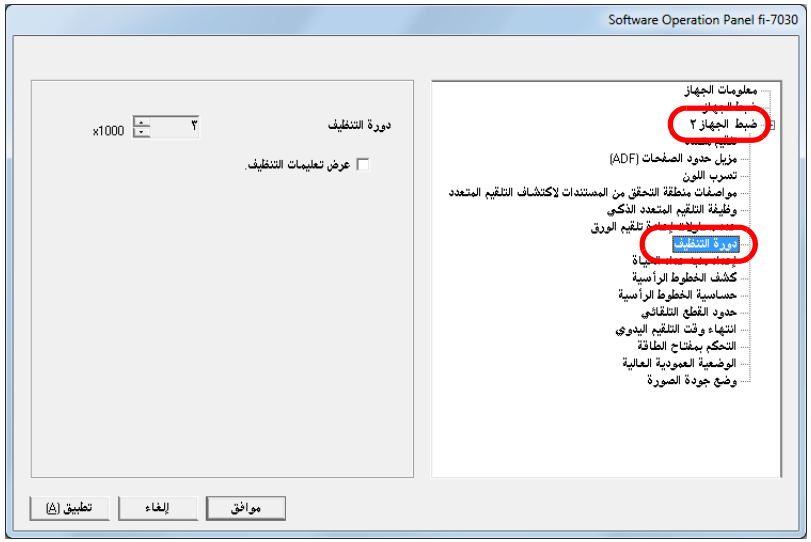

3. حدد قيمة لدورة التنظيف.
يمكن لنطاق القيمة أن يكون من 1,000 إلى 255,000 ورقة (بمعدل زيادة 1,000).
حدد ما إذا كان يتم عرض رسالة تعليمات التنظيف أم لا.

أعلى
المحتويات
الفهرس
مقدمة
نظرة عامة حول الماسحة الضوئية
كيفية تحميل المستندات
كيفية استخدام لوحة التشغيل
طرق متنوّعة لإجراء المسح الضوئي
العناية اليومية
استبدال القطع المستهلكة
استكشاف الأخطاء وإصلاحها
الإعدادات التشغيلية
الملحق
المسرد

دورة استبدال القطع المستهلكة [إعداد منبه عداد الحياة]

يمكن تعيين دورة استبدال لكل قطعة مستهلكة.
يتغير لون خلفية عداد بكرة التوقيف/بكرة الالتقاط (في [ضبط الجهاز]) إلى الأصفر الفاتح عندما يصل عد الصفحات بعد استبدال العنصر المستهلك إلى 95% من القيمة المحددة هنا، ويتحول إلى الأصفر عندما يصل عد الصفحات إلى 100%.
تظهر أيضًا رسالة لاستبدال القطع المستهلكة (صفحة 125).

1 شغّل Software Operation Panel.
لمعرفة التفاصيل، راجع "8.1 بدء تشغيل Software Operation Panel" (صفحة 109).

2 من القائمة على جهة اليسار، حدد [ضبط الجهاز 2] ← [إعداد منبه عداد الحياة].

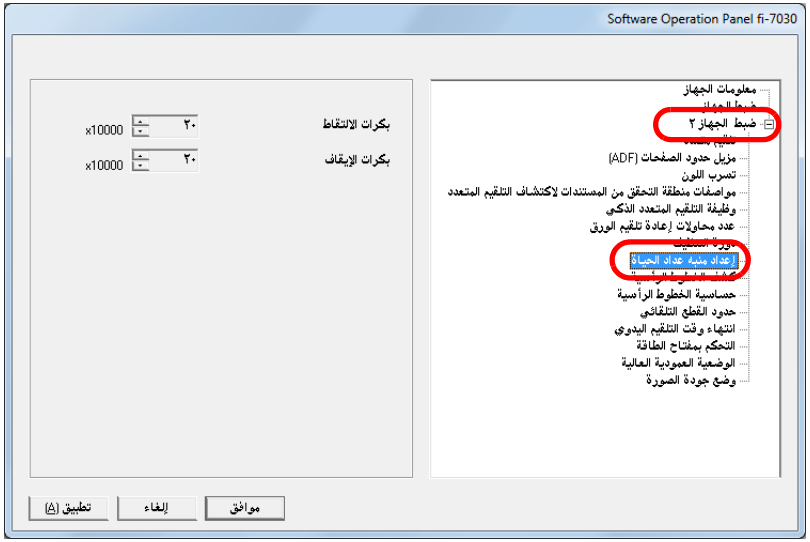

3 حدد قيمة لدورة استبدال كل عنصر من القطع المستهلكة (بكرة التوقيف وبكرة الالتقاط).
يمكن لنطاق القيمة أن يكون من 10,000 إلى 2,550,000 ورقة (بمعدل زيادة 10,000).

أعلى
المحتويات
الفهرس
مقدمة
نظرة عامة حول الماسحة الضوئية
كيفية تحميل المستندات
كيفية استخدام لوحة التشغيل
طرق متنوّعة لإجراء المسح الضوئي
العناية اليومية
استبدال القطع المستهلكة
استكشاف الأخطاء وإصلاحها
الإعدادات التشغيلية
الملحق
المسرد

8.5 إعدادات متعلقة بالمسح الضوئي

ضبط وضع بدء المسح الضوئي [أوفست/ضبط التكبير العمودي]

عندما يكون وضع الصورة الممسوحة ضوئياً غير صحيح أو أن الصورة تظهر قصيرة/مستطيلة (رأسية)، قم بضبط أوفست وكذلك التكبير العمودي على النحو التالي.

تنبيه
عادةً، يتوجب عليك أن لا تقوم بأي عمليات ضبط كما أن إعدادات ضبط المصنع مهيّئة على القيم الملائمة.

1 شغّل Software Operation Panel.
لمعرفة التفاصيل، راجع "8.1 بدء تشغيل Software Operation Panel" (صفحة 109).

2 من القائمة على جهة اليسار، حدد [ضبط الجهاز] وانقر الزر [أوفست].

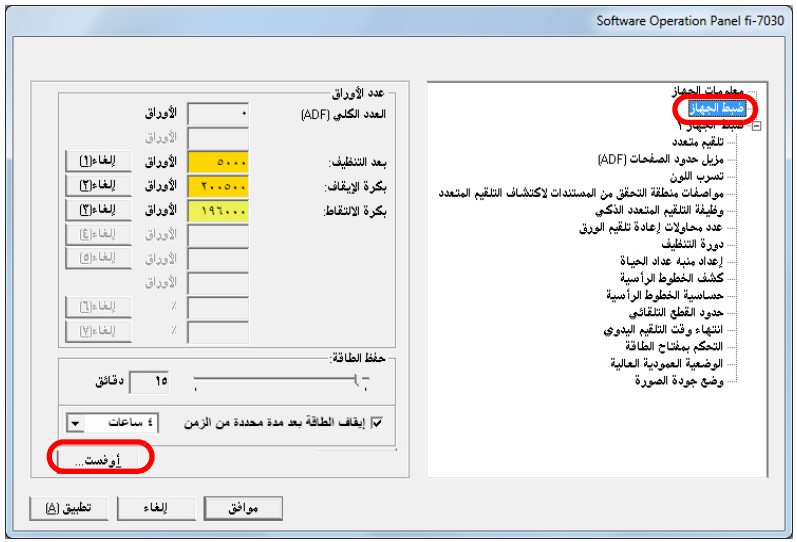

3 قم بضبط مستوى أوفست/التكبير العمودي حسب الحاجة.

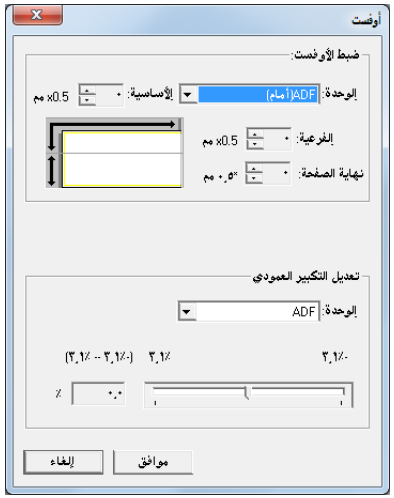

ضبط الأوفست	الوصف
الوحدة	حدد [وحدة تغذية المستندات التلقائية ADF (الجهة الأمامية)] أو [وحدة تغذية المستندات التلقائية ADF (الجهة الخلفية)] كهدف لضبط الأوفست.
رئيسي	يضبط الأوفست الأفقي (العرض). يمكن أن تتراوح القيمة من 2- إلى 2+ مم (بمعدل زيادة 0.5).
فرعي	يضبط أوفست (الطول) العمودي في أعلى الصفحة. يمكن أن تتراوح القيمة من 2- إلى 2+ مم (بمعدل زيادة 0.5).
نهاية الصفحة	يضبط أوفست (الطول) العمودي في نهاية الصفحة. يمكن أن تتراوح القيمة من 2- إلى 2+ مم (بمعدل زيادة 0.5).

تعديل التكبير العمودي	الوصف
الوحدة	يكون هدف ضبط التكبير العمودي ثابتًا لـ [وحدة تغذية المستندات التلقائية ADF].
تعديل التكبير العمودي (فرعي: الطول)	يضبط التكبير العمودي (الطول). يمكن أن تتراوح القيمة من 3.1- إلى 3.1%+ مم (بمعدل زيادة 0.1).

إزالة الظلال/الخطوط التي تظهر حول الصورة الممسوحة [مزيل حدود الصفحات (ADF)]

وفقا لحالة المستند الذي تقوم بمسحه ضوئياً، قد يظهر ظل المستند كخطوط سوداء.
في هذه الحالة، يمكنك تحسين جودة الصورة حول حواف المستند باستخدام وظيفة "مزيل حدود الصفحات" لملئ الحواف.

1 شغّل Software Operation Panel.
لمعرفة التفاصيل، راجع "8.1 بدء تشغيل Software Operation Panel" (صفحة 109).

2 من القائمة الموجودة على اليسار، حدد [ضبط الجهاز 2] ← [مزيل حدود الصفحات (ADF)].

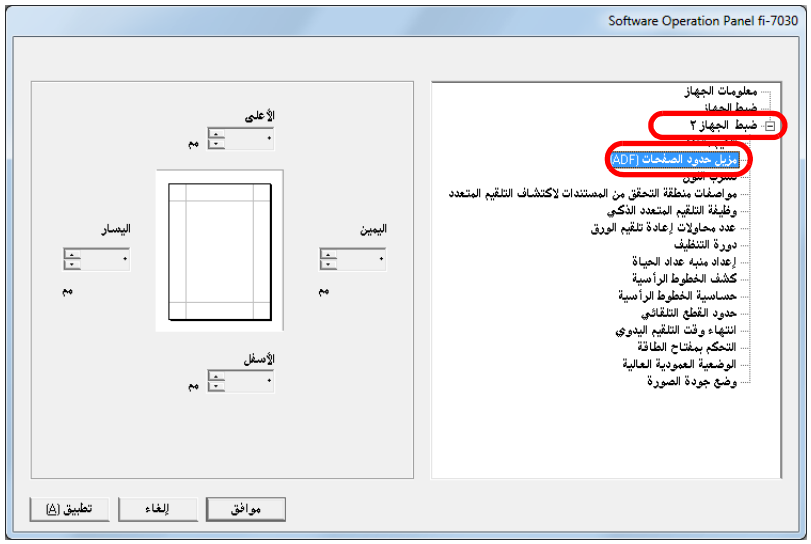

3 حدد مقاس العرض لكل هامش ليتم ملئ: أعلى/أسفل/يسار/يمين.

T: أعلى = 0 إلى 15 مم
B: أسفل = -7 إلى 7 مم
R: يمين = 0 إلى 15 مم
L: يسار = 0 إلى 15 مم

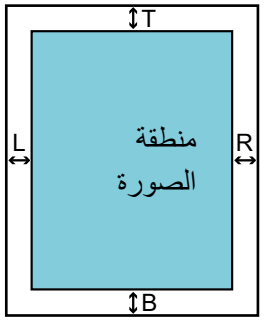

(بزيادات 1 مم)

المنطقة المحددة مملوءة باللون الأبيض.

تنبيه
لاحظ أن النطاق هدف مزيل حدود الصفحات عريض جداً، قد لا تظهر بعض الحروف القريبة من الحافة.

تلميح
- اللون الذي يتم استخدامه للمليء عادة هو اللون الأبيض. يمكنك تغيير اللون إلى الأسود في برنامج تشغيل الماسحة.
للتفاصيل، راجع ملف مساعدة برنامج تشغيل الماسحة.
- وفقاً للقيمة التي تم تحديدها للهامش السفلي في [مزيل حدود الصفحة (ADF)]، تعمل خاصية مزيل حدود الصفحة كما يلي:
  - من 1 إلى 7 مم
  يملئ الهامش باللون الأبيض، من أسفل الصفحة التي تم كشفها.
  - 1- إلى 7- مم
  يُخرج الصورة بدون هوامش مملوءة. (يخرج الصورة بالمنطقة المحددة مضافة عند تعيين وضع كشف نهاية الصفحة.)
"كشف أسفل الصفحة" يشير إلى الحافة السفلية للمستند الممسوح ضوئياً الذي تم كشفه بالماسحة.
- هذا الإعداد يمكن أيضاً تهيئته في برنامج تشغيل الماسحة. في هذا الحالة، يتم استخدام خاصية مزيل حدود الصفحات الموجودة ببرنامج تشغيل الماسحة على الصورة المخرجة.

إزالة لون من الصور الممسوحة ضوئياً [تسرب اللون]

مع خاصية [اللون غير المطبوع]، يمكنك تحديد أي من الأخضر، الأحمر أو الأزرق (الألوان الأساسية) لإزالة تفاصيل اللون المحدد من الصورة الممسوحة ضوئياً.
مثلاً، عند المسح الضوئي لمستند بحروف سوداء وخلفية خضراء، يمكنك فقط المسح الضوئي للحروف السوداء في المستند عن طريق تحديد اللون الأخضر للون غير المطبوع.

تنبيه
خاصية اللون غير المطبوع تعمل بكفاءة مع الألوان الفاتحة (منخفضة الكثافة)، أما الألوان الداكنة قد تظل متروكة.

تلميح
خاصية اللون غير المطبوع متاحة فقط في نظام الأبيض والأسود أو التدرج الرمادي.

أعلى
المحتويات
الفهرس
مقدمة
نظرة عامة حول الماسحة الضوئية
كيفية تحميل المستندات
كيفية استخدام لوحة التشغيل
طرق متنوّعة لإجراء المسح الضوئي
العناية اليومية
استبدال القطع المستهلكة
استكشاف الأخطاء وإصلاحها
الإعدادات التشغيلية
الملحق
المسرد

1 شغّل Software Operation Panel.
لمعرفة التفاصيل، راجع "8.1 بدء تشغيل Software Operation Panel" (صفحة 109).

2 من القائمة على جهة اليسار، حدد [ضبط الجهاز 2] ← [اللون غير المطبوع].

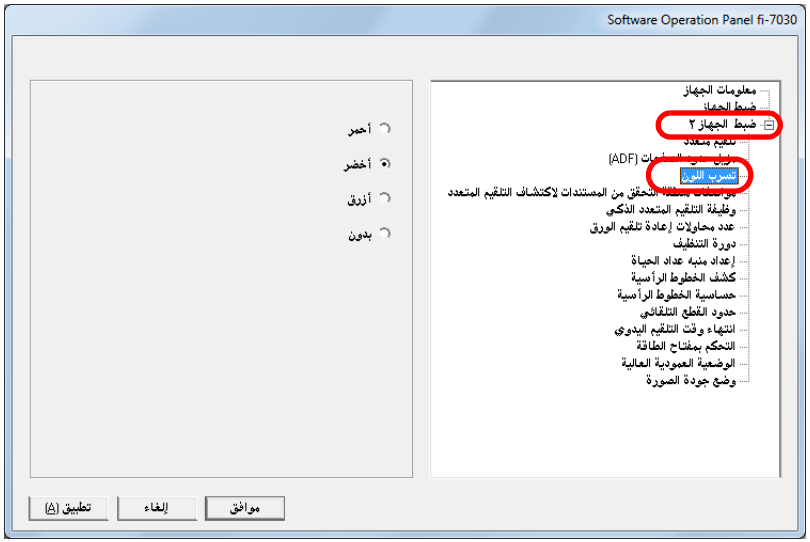

3 حدد لوناً لتسرب اللون.
أحمر، أخضر، أزرق: اللون المحدد هو اللون المتسرب.

بدون: لا يوجد لون متسرب.

تنبيه
إن Software Operation Panel يسمح لك باختيار اللون الأحمر أو الأخضر أو الأزرق فقط. لتسريب لون من اختيارك، قم بضبط الإعدادات في برنامج تشغيل الماسحة.
للتفاصيل، راجع ملف مساعدة برنامج تشغيل الماسحة.

تلميح
هذا الإعداد يمكن أيضاً تهيئته في برنامج تشغيل الماسحة. لاحظ الأولوية تعطى لإعدادات برنامج تشغيل الماسحة.

عدد إعادة محاولات تلقيم الورق

قم بتهيئة الإعدادات لتغيير عدد محاولات إعادة التلقيم عند حدوث خطأ في الالتقاط.

1 شغّل Software Operation Panel.
لمعرفة التفاصيل، راجع "8.1 بدء تشغيل Software Operation Panel" (صفحة 109).

2 من القائمة على جهة اليسار، حدد [ضبط الجهاز 2] ← [عدد محاولات إعادة تلقيم الورق].

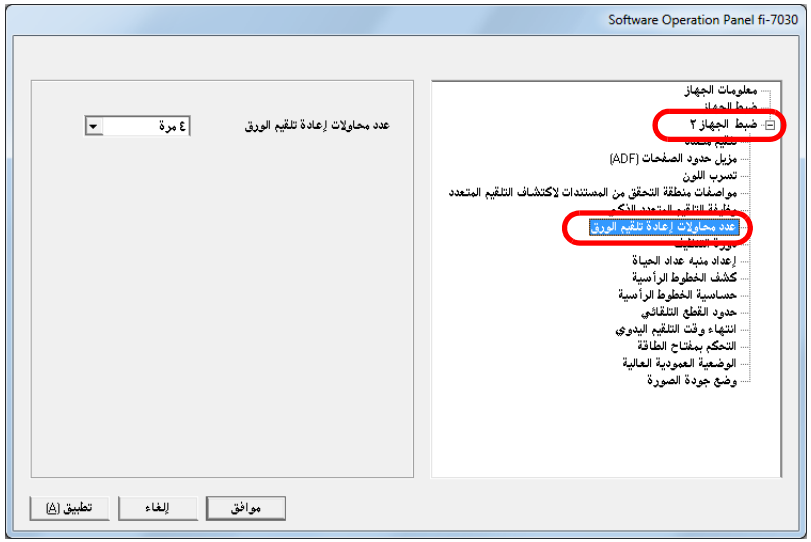

3 حدد عدد محاولات إعادة تلقيم الورق.
يمكن لنطاق القيمة أن يكون من 1 إلى 12 مرة.

أعلى
المحتويات
الفهرس
مقدمة
نظرة عامة حول الماسحة الضوئية
كيفية تحميل المستندات
كيفية استخدام لوحة التشغيل
طرق متنوّعة لإجراء المسح الضوئي
العناية اليومية
استبدال القطع المستهلكة
استكشاف الأخطاء وإصلاحها
الإعدادات التشغيلية
الملحق
المسرد

حدود اقتصاص الصورة [حدود القطع التلقائي]

قد تتولد بعض البيانات الجزئية في الصور أثناء عملية المسح الضوئي. يمكنك تحديد إما تضمين أو استبعاد تلك البيانات الجزئية باستخدام وظيفة "حدود القطع التلقائي".

1 شغّل Software Operation Panel.
لمعرفة التفاصيل، راجع "8.1 بدء تشغيل Software Operation Panel" (صفحة 109).

2 من القائمة على جهة اليسار، حدد [ضبط الجهاز 2] ← [حدود القطع التلقائي].

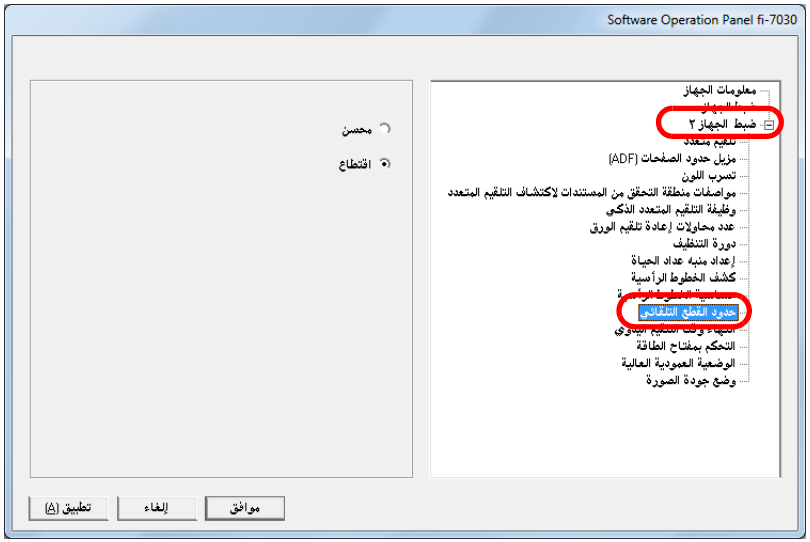

3 حدد سواء بتضمين أو استبعاد البيانات الجزئية.
حدد [محسّن] لتفادي أي تضمين للبيانات الجزئية من الصور الممسوحة ضوئياً.

تنبيه

- على الرغم من أن تحديد [محسّن] يُمكّن من تفادي فقدان البيانات، فقد تتكوّن أيضاً ظلال بالقرب من الحافة اليمنى.
- عند قيامك بمسح ضوئي لمستند يحتوي على نصوص قريبة من الحافة اليمنى أثناء تحديد [اقتطاع]، قد تُفقد بعض بيانات البكسل من الصورة.
- لمعرفة التفاصيل حول إعداد اكتشاف مقاس الصفحة التلقائي، راجع ملف مساعدة برنامج تشغيل الماسحة الضوئية.

تلميح

يتم تطبيق هذا الإعداد فقط في نظام الأبيض والأسود.

أعلى
المحتويات
الفهرس
مقدمة
نظرة عامة حول الماسحة الضوئية
كيفية تحميل المستندات
كيفية استخدام لوحة التشغيل
طرق متنوّعة لإجراء المسح الضوئي
العناية اليومية
استبدال القطع المستهلكة
استكشاف الأخطاء وإصلاحها
الإعدادات التشغيلية
الملحق
المسرد

المسح الضوئي على ارتفاع عال [الوضعية العمودية العالية]

حدد سواء بتمكين أو بتعطيل الوضعية العمودية العالية.
الضغط المنخفض في الارتفاع العالي، قد يسبب إنخفاض في دقة كشف التلقيم المتعدد من خلال أداة الاستشعار فوق الصوتية.
تمكين الوضعية العمودية العالية يسمح لك باستخدام الماسحة على ارتفاع 2,000 متر أو أعلى.

1 شغّل Software Operation Panel.
لمعرفة التفاصيل، راجع "8.1 بدء تشغيل Software Operation Panel" (صفحة 109).

2 من القائمة على جهة اليسار، حدد [ضبط الجهاز 2] ← [الوضعية العمودية العالية].

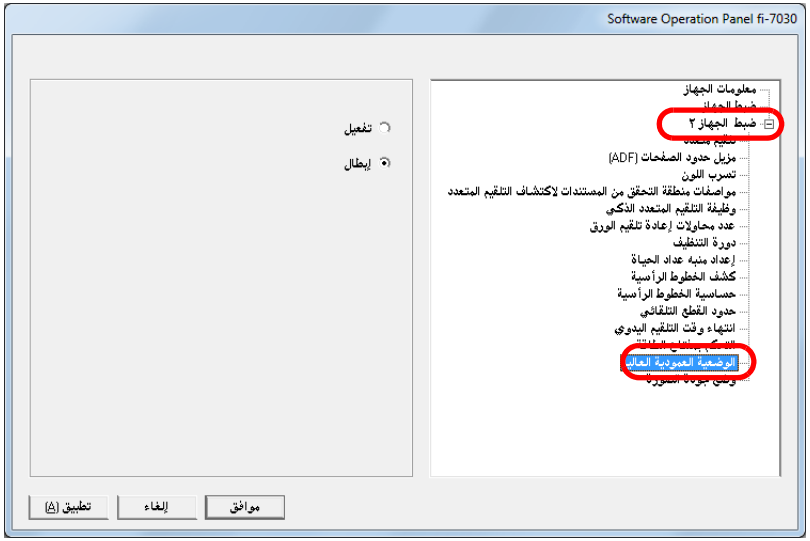

3 حدد سواء بتمكين أو بتعطيل الوضعية العمودية العالية.

تعيين جودة الصور للمسح الضوئي [وضع جودة الصورة]

تعيين وضع جودة الصورة.
للحصول على جودة صورة قريبة من جودة الصورة عند المسح الضوئي بـ fi-6110، قم بتعيين وضع جودة الصورة.

1 شغّل Software Operation Panel.
لمعرفة التفاصيل، راجع "8.1 بدء تشغيل Software Operation Panel" (صفحة 109).

2 من القائمة على جهة اليسار، حدد [ضبط الجهاز 2] ← [وضع جودة الصورة].

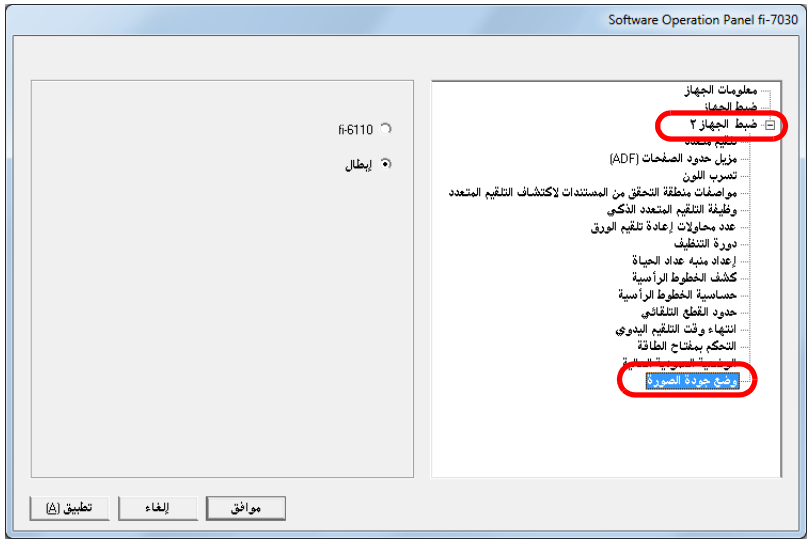

3 حدد ما إذا كنت تحصل على جودة صورة قريبة من جودة الصورة مع fi-6110.

أعلى
المحتويات
الفهرس
مقدمة
نظرة عامة حول الماسحة الضوئية
كيفية تحميل المستندات
كيفية استخدام لوحة التشغيل
طرق متنوّعة لإجراء المسح الضوئي
العناية اليومية
استبدال القطع المستهلكة
استكشاف الأخطاء وإصلاحها
الإعدادات التشغيلية
الملحق
المسرد

8.6 الإعدادات المتعلقة بكشف التلقيم المتعدد

تعيين طريقة كشف التلقيم المتعدد [تلقيم متعدد]

التلقيم المتعدد هو خطأ يحدث عند تلقيم أكثر من ورقة في وقت واحدة من خلال وحدة تغذية المستندات التلقائية ADF. عندما يتم الكشف عن طول مستند مختلف، فإن نتيجة الكشف تلك يطلق عليها أيضاً تلقيم متعدد.

عدم ملاحظة أخطاء التلقيم المتعدد أثناء المسح الضوئي قد يتسبب لك في فقدان بيانات هامة من الصور الممسوحة ضوئياً.

يمكن استعمال خاصية كشف التلقيم المتعدد لتفادي هذه المشكلات. عندما يتم تمكين هذه الخاصية، تظهر رسالة خطأ بمجرد كشف تلقيم متعدد، ومن ثم يتوقف المسح الضوئي.

لاحظ أن التلقيم المتعدد لا يمكن كشفه في خلال 30 مم من الحافة الأمامية للمستند.

1 شغّل Software Operation Panel.

لمعرفة التفاصيل، راجع "8.1 بدء تشغيل Software Operation Panel" (صفحة 109).

2 من القائمة على جهة اليسار، حدد [ضبط الجهاز 2] ← [التلقيم المتعدد].

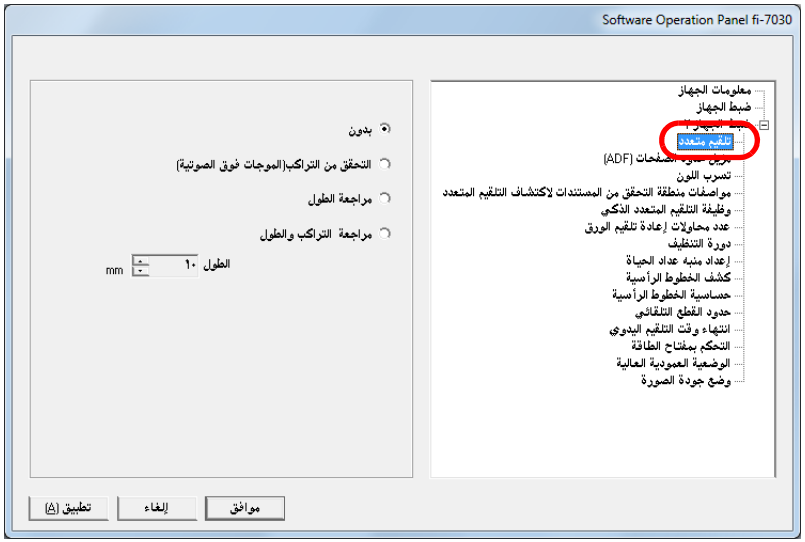

3 حدد طريقة كشف.

الطريقة	الوصف
بدون	لا يكشف التلقيم المتعدد.

الطريقة	الوصف
فحص التداخل (موجات فوق صوتية)	يكشف التلقيم المتعدد عن طريق تداخل المستندات. عند تحديد هذه الخاصية، يمكنك أيضاً تعيين الخيارين التاليين: ● حدد نطاق الكشف من خلال الطول من أعلى المستند. تابع إلى "تعيين المنطقة لكشف التلقيم المتعدد [مواصفات منطقة التحقق من المستندات لاكتشاف التلقيم المتعدد]" (صفحة 135) لمزيد من التفاصيل. ● تجاهل التلقيم المتعدد عندما يكون هناك ورقة مرفقة بنفس المقاس إلى مكان محدد في الصفحة. تابع إلى "تجاهل التلقيم المتعدد لنمط معين" (صفحة 60) لمزيد من التفاصيل.
مراجعة الطول	يكشف التلقيم المتعدد عن طريق اختلاف أطوال المستندات. لاحظ أن التلقيم المتعدد لا يمكن كشفه بدقة عندما يتم المسح الضوئي لدفعة مختلطة لمقاسات مختلفة.
فحص التداخل والطول	يكشف التلقيم المتعدد من خلال الجمع بين [فحص التداخل (موجات فوق صوتية)] و[فحص الطول]. لاحظ أن التلقيم المتعدد لا يمكن كشفه بدقة عندما يتم المسح الضوئي لدفعة مختلطة لمقاسات مختلفة. عند تحديد هذه الخاصية، يمكنك أيضاً تعيين الخيارين التاليين: ● حدد نطاق الكشف من خلال الطول من أعلى المستند. تابع إلى "تعيين المنطقة لكشف التلقيم المتعدد [مواصفات منطقة التحقق من المستندات لاكتشاف التلقيم المتعدد]" (صفحة 135) لمزيد من التفاصيل. ● تجاهل التلقيم المتعدد عندما يكون هناك ورقة مرفقة بنفس المقاس إلى مكان محدد في الصفحة. تابع إلى "تجاهل التلقيم المتعدد لنمط معين" (صفحة 60) لمزيد من التفاصيل.

الطريقة	الوصف
الطول	قم بتحديد فرق طول من 10/15/20 مم عند كشف تلقيم متعدد عن طريق اختلاف في طول المستندات. لن يتم كشف أي طول تحت القيمة المحددة كتلقيم متعدد.

تنبيه

- للمسح الضوئي لمستندات بأطوال مختلفة، عيّن [فحص التداخل (موجات فوق صوتية)].
- عندما تكون مرفقات مثل الملاحظات الملصقة أو الفواتير أو الصورة الفوتوغرافية مرفقة مع المستند، قد يتم كشف المستند كتلقيم متعدد بصورة وهمية في جزئية التداخل إذا تم تعيين [فحص التداخل (موجات فوق صوتية)]. في هذه الحالة، عيّن [فحص الطول].
  لاحظ أنه بالرغم من ذلك يمكنك استخدام [فحص التداخل (موجات فوق صوتية)] بتحديد نطاق الكشف.
- لا يمكن كشف التلقيم المتعدد عند استخدام الورق كبير الحجم.

تلميح

هذا الإعداد يمكن أيضاً تهيئته في برنامج تشغيل الماسحة. لاحظ الأولوية تعطى لإعدادات برنامج تشغيل الماسحة.

أعلى
المحتويات
الفهرس
مقدمة
نظرة عامة حول الماسحة الضوئية
كيفية تحميل المستندات
كيفية استخدام لوحة التشغيل
طرق متنوّعة لإجراء المسح الضوئي
العناية اليومية
استبدال القطع المستهلكة
استكشاف الأخطاء وإصلاحها
الإعدادات التشغيلية
الملحق
المسرد

أعلى
المحتويات
الفهرس
مقدمة
نظرة عامة حول الماسحة الضوئية
كيفية تحميل المستندات
كيفية استخدام لوحة التشغيل
طرق متنوّعة لإجراء المسح الضوئي
العناية اليومية
استبدال القطع المستهلكة
استكشاف الأخطاء وإصلاحها
الإعدادات التشغيلية
الملحق
المسرد

تعيين المنطقة لكشف التلقيم المتعدد [مواصفات منطقة التحقق من المستندات لاكتشاف التلقيم المتعدد]

الإعداد التالي متاح فقط عند قيامك بتعيين [التحقق من التراكب(الموجات فوق الصوتية)] أو [مراجعة التراكب والطول].

1 من القائمة على جهة اليسار، حدد [ضبط الجهاز 2] ← [مواصفات منطقة التحقق من المستندات لاكتشاف التلقيم المتعدد].
حدد خانة الاختيار [المجال الذي تم اختياره] بالنافذة.

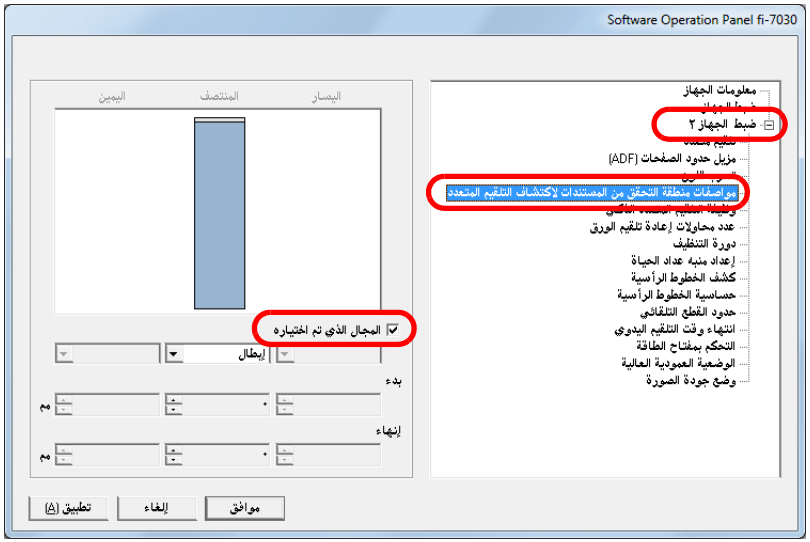

2 حدد نطاق الكشف.

المدى	الوصف
النطاق المحدد	حدد خانة الاختيار لتعيين نطاق الكشف (الملوّن بالأزرق الفاتح) كما هو موضح في الصورة. 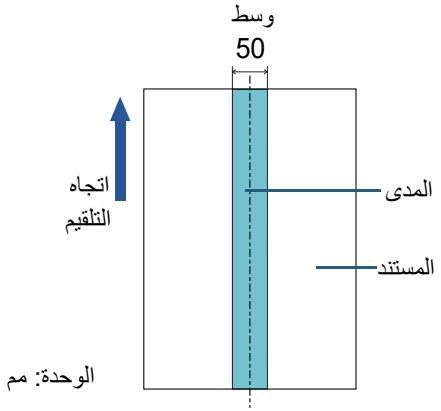 حدد خانة الاختيار لتفعيل الإعداد بالنافذة. قم بإلغاء تحديد خانة الاختيار لتعطيل الإعداد. إلغاء تحديد خانة الاختيار يجعل كلاً من نقطة البدء والإنهاء "0"، ليتم كشف المستند في التلقيم المتعدد. يتم تطبيق الشرط الموضح أعلاه عندما يتم إعداد المستند في منتصف عرض بكرة الالتقاط. لا يمكن كشف التلقيم المتعدد لمستند أكثر من 30 مم.
تعطيل (وسط)	لا يكشف التلقيم المتعدد للمنطقة المحددة.
تمكين (وسط)	يكشف التلقيم المتعدد للمنطقة المحددة.

المدى	الوصف
بداية (وسط)	يعرض نقطة البدء للكشف عن طريق الطول من الحافة الأمامية للمستند. المدى: النطاق: 0 إلى 510 مم، بمعدل زيادة 2 مم، بداية<نهاية
إنهاء (وسط)	يعرض نقطة النهاية للكشف عن طريق الطول من الحافة الأمامية للمستند. المدى: النطاق: 0 إلى 510 مم، بمعدل زيادة 2 مم، بداية<نهاية

تلميح

- عندما يكون كلاً من [بدء] و [إنهاء] معين على "0"، يتم إجراء كشف التلقيم المتعدد للمنطقة كلها سواء كانت ممكّنة أو معطّلة.
- لتعطيل كشف التلقيم المتعدد للمستند بأكمله، حدد [تعطيل] واضبط نقطة البدء على "0" وكذلك نقطة الإنهاء الذي يساوي طول المستند أو أطول.
- إذا قمتَ بإعداد قيمة أكبر من طول المستند لنقطة البدء، تحديد [تعطيل] يكشف طول المستند بأكمله وتحديد [تفعيل] يعطل كشف التلقيم المتعدد.
- لكشف التلقيم المتعدد، يجب أن يكون نطاق الكشف 5 مم طول على الأقل.
  قم بتهيئة الإعداد كي تكون قيمة نقطة النهاية سالب قيمة نقطة البداية 6 مم أو أكثر.
- يمكنك أيضاً إعداد نقاط البداية أو النهاية بالطرق التالية:
  - اسحب منطقة بالماوس على الصورة المعروضة.
  - اسحب مقابض النقاط [بداية] و[نهاية] على الصورة المعروضة.

مثال 1:

الوضع: وسط

المجال الذي تم اختياره = تفعيل، بدء = 50 مم، نهاية = 200 مم

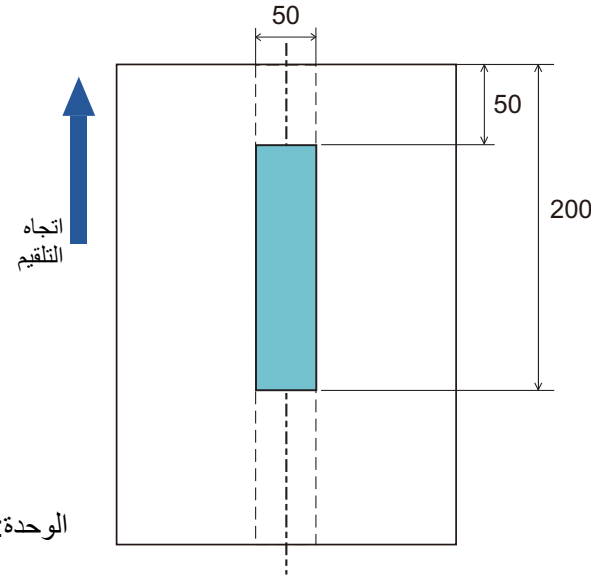

يتم كشف التلقيم المتعدد فقط خلال المنطقة الظاهرة باللون الأزرق الفاتح.

أعلى
المحتويات
الفهرس
مقدمة
نظرة عامة حول الماسحة الضوئية
كيفية تحميل المستندات
كيفية استخدام لوحة التشغيل
طرق متنوّعة لإجراء المسح الضوئي
العناية اليومية
استبدال القطع المستهلكة
استكشاف الأخطاء وإصلاحها
الإعدادات التشغيلية
الملحق
المسرد

مثال 2:

الوضع: وسط

المجال الذي تم اختياره = تفعيل، بدء = 0 مم، نهاية = 300 مم

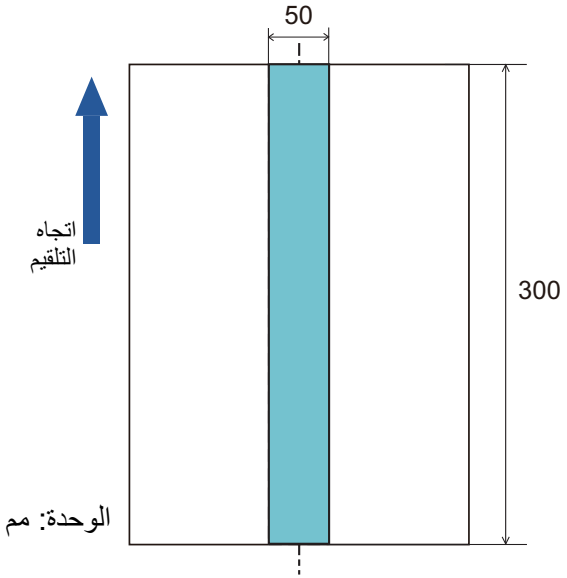

يتم كشف التلقيم المتعدد فقط خلال المنطقة الظاهرة باللون الأزرق الفاتح.

تلميح

عند استخدامك الكشف عن طريق التراكب، قد تنخفض دقة كشف التلقيم المتعدد في حالة أن المستندات ملصقة بإحكام أو ملتصقة ببعضها البعض بسبب الشحنات الكهربائية.

مثال 3: (مثال سيئ)

الوضع: وسط

المجال الذي تم اختياره = تفعيل، بدء = 100 مم، نهاية = 102 مم

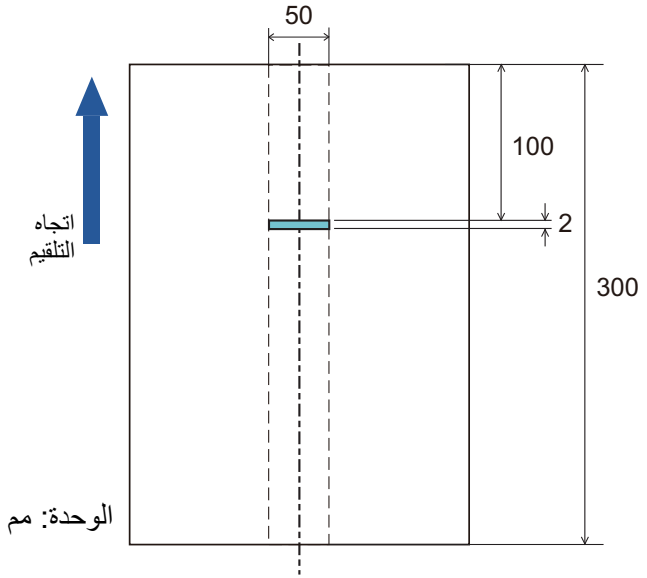

حيث أن نطاق الكشف (الطول) أقل من 5 مم، فإنه لا يمكن كشف التلقيم المتعدد بصورة دقيقة.

أعلى
المحتويات
الفهرس
مقدمة
نظرة عامة حول الماسحة الضوئية
كيفية تحميل المستندات
كيفية استخدام لوحة التشغيل
طرق متنوّعة لإجراء المسح الضوئي
العناية اليومية
استبدال القطع المستهلكة
استكشاف الأخطاء وإصلاحها
الإعدادات التشغيلية
الملحق
المسرد

أعلى
المحتويات
الفهرس
مقدمة
نظرة عامة حول الماسحة الضوئية
كيفية تحميل المستندات
كيفية استخدام لوحة التشغيل
طرق متنوّعة لإجراء المسح الضوئي
العناية اليومية
استبدال القطع المستهلكة
استكشاف الأخطاء وإصلاحها
الإعدادات التشغيلية
الملحق
المسرد

تحديد منطقة لعدم كشف التلقيم المتعدد [وظيفة التلقيم المتعدد الذكي]

عند وجود ورقة بنفس المقاس مرفقة بمكان محدد في الصفحة، تقوم الماسحة بتذكر مكان المرفقات وإمكانية تهيئتها كي لا يتم كشفها كتلقيم متعدد لهذا المكان. لاحظ أنك أولاً بحاجة إلى تحديد [التحقق من التراكب (الموجات فوق الصوتية)] أو [مراجعة التراكب والطول] سواء في برنامج تشغيل الماسحة الضوئية أو إعداد كشف التلقيم المتعدد في "تعيين طريقة كشف التلقيم المتعدد [تلقيم متعدد]" (صفحة 133).

1 شغّل Software Operation Panel.
لمعرفة التفاصيل، راجع "8.1 بدء تشغيل Software Operation Panel" (صفحة 109).

2 من القائمة على جهة اليسار، حدد [ضبط الجهاز 2] ← [وظيفة التلقيم المتعدد الذكي].

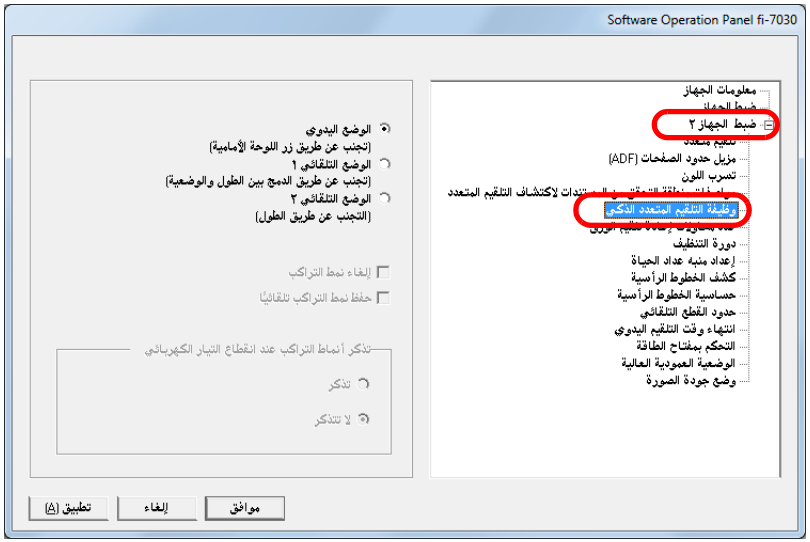

3 عيّن نظام العملية.

الوضع	الوصف
الوضع اليدوي	لا يحفظ المقاس أو المكان الخاص بالمرفقات عند كشف التلقيم المتعدد. يتجاهل التلقيم المتعدد عند قيامك بتحميل المستندات مجدداً في حامل الورق (الملقم) بوحدة تغذية المستندات التلقائية ADF ومسحهم ضوئياً مرة أخرى.
الوضع التلقائي 1	يحفظ المقاس والمكان الخاص بالمرفقات عند كشف التلقيم المتعدد. النمط المحفوظ يتم تجاهله بدءً من عملية المسح الضوئي التالية.
الوضع التلقائي 2	يحفظ المقاس الخاص بالمرفقات عند كشف التلقيم المتعدد. النمط المحفوظ (متضمن أي طول أقل من طول المرفقات) يتم تجاهله بدءً من عملية المسح الضوئي التالية.

تلميح

- يمكنك محو أنماط التراكب (الطول، الوضع) التي تم حفظها في الوضع التلقائي، من خلال تحديد خانة الاختيار [إلغاء نمط التراكب].
- باختيار خانة الاختيار [حفظ نمط التراكب تلقائيًا]، يمكنك تمكين وظيفة حفظ نمط التراكب عند اكتشاف مستندات متراكبة في الوضع التلقائي.
- يمكنك تحديد سواء بالاحتفاظ أو عدم الاحتفاظ بنمط التراكب عند إيقاف التشغيل، في [تذكر أنماط التراكب عند انقطاع التيار الكهربائي]. يمكنك استعمال ثمانية أنماط استعملت مؤخراً عند تشغيل الماسحة في المرة التالية، عند قيامك بتحديد [تذكر].

لمعرفة التفاصيل حول الإجراء بعد هذه الخطوة، راجع "تجاهل التلقيم المتعدد لنمط معين" (صفحة 60).

أعلى
المحتويات
الفهرس
مقدمة
نظرة عامة حول الماسحة الضوئية
كيفية تحميل المستندات
كيفية استخدام لوحة التشغيل
طرق متنوّعة لإجراء المسح الضوئي
العناية اليومية
استبدال القطع المستهلكة
استكشاف الأخطاء وإصلاحها
الإعدادات التشغيلية
الملحق
المسرد

8.7 الإعدادات المتعلقة بوقت الانتظار

وقت الانتظار في وضع التلقيم اليدوي [انتهاء وقت التلقيم اليدوي]

عند قيامك بالمسح الضوئي بالتحميل اليدوي ورقة كل مرة، يمكنك تعيين وقت الانتظار (الفاصل الزمني) لتحميل المستند التالي في حامل الورق (الملقم) ADF. هذا يقوم بتمكين المسح الضوئي المستمر طالما أنك تقوم بتحميل المستند خلال الوقت المحدد.
إذا تم تخطي الوقت المحدد، تنتهي عملية المسح الضوئي تلقائياً وسيتم إلغاء التلقيم اليدوي.
لاحظ أنه يمكنك أيضاً الضغط على زر [Send to] بلوحة التشغيل لإلغاء التلقيم اليدوي.

1 شغّل Software Operation Panel.
لمعرفة التفاصيل، راجع "8.1 بدء تشغيل Software Operation Panel" (صفحة 109).

2 من القائمة على جهة اليسار، حدد [ضبط الجهاز 2] ← [مهلة التلقيم اليدوي].

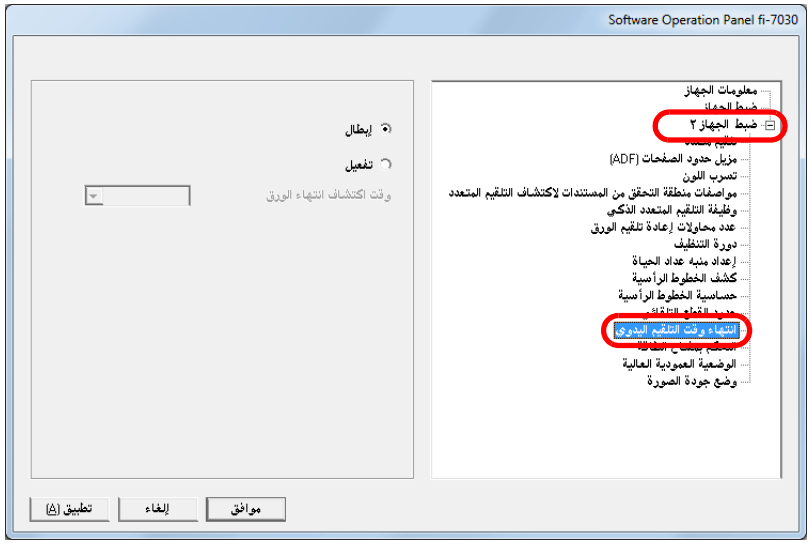

3 حدد سواء بتفعيل أو إبطال [انتهاء وقت التلقيم اليدوي].
إذا قمت بتحديد [تمكين]، قم أيضاً بتحديد المدة الزمنية التي تنتظرها الماسحة لتأكيد أنه لا توجد مستندات محملة في حامل الورق (الملقم) ADF، والتي هي الفاصل الزمني بين الوقت الذي قامت الماسحة فيه بمسح آخر مستند والوقت الذي تتحقق فيه الماسحة مما إذا كان تم تحميل المستند التالي الذي سيتم مسحه، في [وقت اكتشاف انتهاء الورق].

تلميح
عند تمكين [انتهاء وقت التلقيم اليدوي]، ستنتظر الماسحة الضوئية الوقت المحدد حتى إذا بدأتَ المسح الضوئي بدون مستند في حامل الورق ADF (الملقم).

أعلى
المحتويات
الفهرس
مقدمة
نظرة عامة حول الماسحة الضوئية
كيفية تحميل المستندات
كيفية استخدام لوحة التشغيل
طرق متنوّعة لإجراء المسح الضوئي
العناية اليومية
استبدال القطع المستهلكة
استكشاف الأخطاء وإصلاحها
الإعدادات التشغيلية
الملحق
المسرد

وقت الانتظار للدخول في وضع حفظ الطاقة [حفظ الطاقة]

يمكن تحديد وقت الانتظار للماسحة للدخول في وضع حفظ الطاقة.

1 شغّل Software Operation Panel.
لمعرفة التفاصيل، راجع "8.1 بدء تشغيل Software Operation Panel" (صفحة 109).

2 من القائمة على جهة اليسار، حدد [ضبط الجهاز].

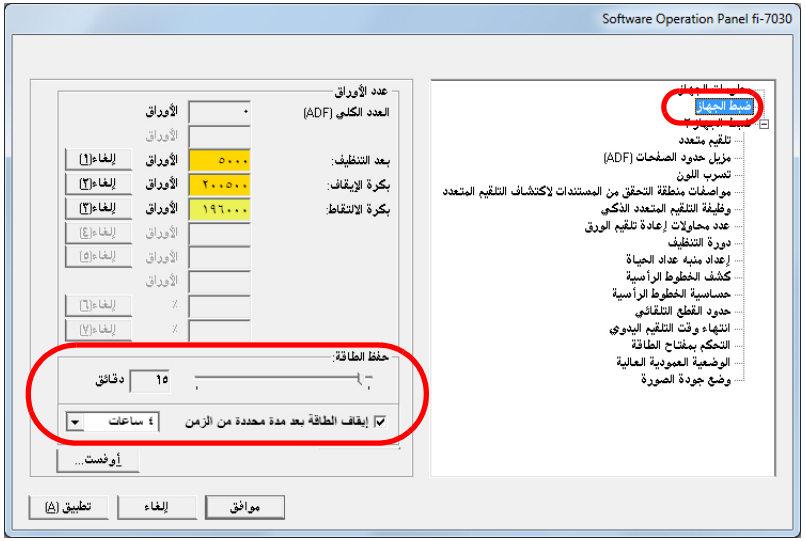

3 استعمل شريط التمرير لتحديد وقت الانتظار قبل أن تدخل الماسحة في وضع حفظ الطاقة.
يمكن لنطاق القيمة أن يكون من 5 إلى 115 دقيقة (بمعدل زيادة 5).

تلميح
تحديد خانة الاختيار [إيقاف الطاقة بعد مدة محددة من الزمن] يقوم بإيقاف تشغيل الماسحة الضوئية تلقائياً في حالة ترك الماسحة لفترة بدون استخدام.
يمكنك تحديد المهلة للماسحة كي تنطفئ تلقائياً بـ [ساعة]/[ساعتين]/[4 ساعات]/[8 ساعات].

أعلى
المحتويات
الفهرس
مقدمة
نظرة عامة حول الماسحة الضوئية
كيفية تحميل المستندات
كيفية استخدام لوحة التشغيل
طرق متنوّعة لإجراء المسح الضوئي
العناية اليومية
استبدال القطع المستهلكة
استكشاف الأخطاء وإصلاحها
الإعدادات التشغيلية
الملحق
المسرد

8.8 الإعدادات المتعلقة بالتشغيل/إيقاف التشغيل

طريقة تشغيل/إيقاف تشغيل الماسحة [التحكم بمفتاح بالطاقة]

يمكن تعيين طريقة لتشغيل/إيقاف تشغيل الماسحة بها كالتالي:

- اضغط زر [Power] الموجود على لوحة التشغيل
- استعمل شريط طاقة التيار المتناوب للتحكم في موفر الطاقة للأجهزة الطرفية مثل الماسحة الضوئية وفقا لطاقة الكمبيوتر.
- قم بتشغيل/إيقاف تشغيل الماسحة الضوئية وفقاً لطاقة الكمبيوتر.

1 شغّل Software Operation Panel.

لمعرفة التفاصيل، راجع "8.1 بدء تشغيل Software Operation Panel" (صفحة 109).

2 من القائمة على جهة اليسار، حدد [ضبط الجهاز 2] ← [التحكم بمفتاح الطاقة].

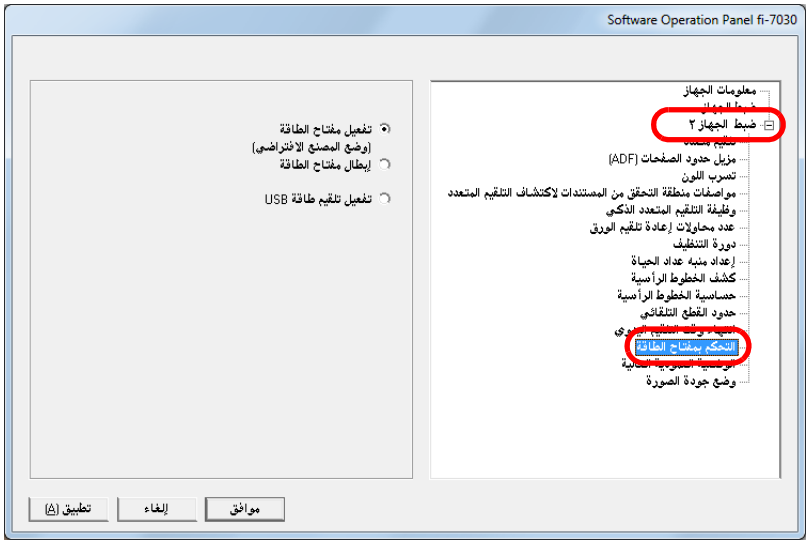

3 حدد واحدة من الآتي:

[تفعيل مفتاح الطاقة]: اضغط زر [Power] الموجود على لوحة التشغيل.

[إبطال مفتاح الطاقة]: استعمل شريط طاقة التيار المتناوب للتحكم في موفر الطاقة للأجهزة الطرفية مثل الماسحة الضوئية وفقا لطاقة الكمبيوتر.

[تفعيل تلقيم طاقة USB]: قم بتشغيل/إيقاف تشغيل الماسحة الضوئية وفقاً لطاقة الكمبيوتر.

تنبيه

- عند تحديدك [إبطال مفتاح الطاقة]، لن تنطفئ الماسحة حتى لو تم تحديد خانة الاختيار [إيقاف الطاقة بعد مدة محددة من الزمن] في [ضبط الجهاز] في Software Operation Panel.
- بعض أنواع أجهزة الكمبيوتر ومشتركات USB تظل تغذي بالطاقة إلى USB حتى بعد إيقاف تشغيل الكمبيوتر.
  في هذه الحالة، قد لا يعمل وضع [تفعيل تلقيم طاقة USB] بشكل صحيح.

أعلى
المحتويات
الفهرس
مقدمة
نظرة عامة حول الماسحة الضوئية
كيفية تحميل المستندات
كيفية استخدام لوحة التشغيل
طرق متنوّعة لإجراء المسح الضوئي
العناية اليومية
استبدال القطع المستهلكة
استكشاف الأخطاء وإصلاحها
الإعدادات التشغيلية
الملحق
المسرد

8.9 إعدادات متعلقة بصيانة الماسحة

الكشف عن الخطوط الرأسية [الكشف عن الخطوط الرأسية]

حدد سواء بتفعيل أو بتعطيل الكشف عن الخطوط الرأسية.
بعد تفعيل هذا الإعداد، لا تتم ملاحظة نتيجة الكشف في الكمبيوتر عندما تكون هناك احتمالية حدوث خطوط رأسية في الصور التي تم مسحها عبر ADF. تحقق من الإشعار وقم تنظيف أجزاء الزجاج.
لمعرفة التفاصيل حول التنظيف، راجع "الفصل 5 العناية اليومية" (صفحة 63).

1 شغّل Software Operation Panel.
لمعرفة التفاصيل، راجع "8.1 بدء تشغيل Software Operation Panel" (صفحة 109).

2 من القائمة على جهة اليسار، حدد [ضبط الجهاز 2] ← [الكشف عن الخطوط الرأسية].

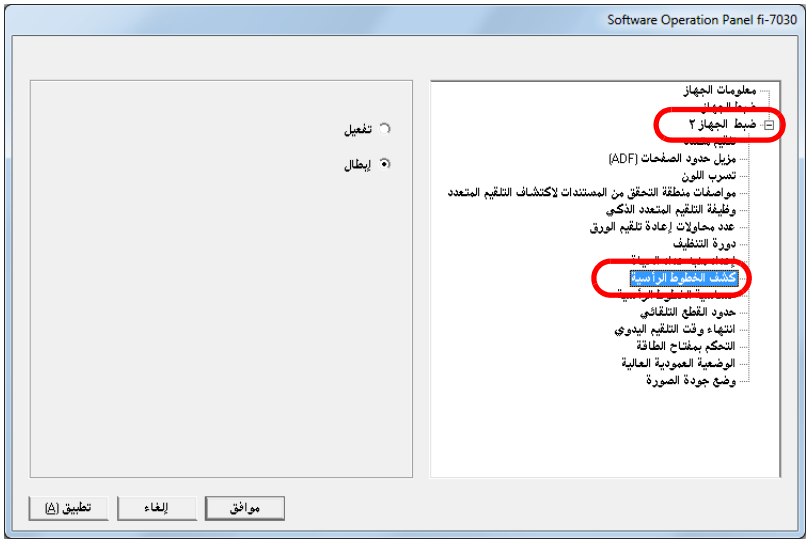

3 حدد سواء بتفعيل أو بتعطيل الكشف عن الخطوط الرأسية.
عندما تحدد [تفعيل]، تقوم الماسحة بالكشف عن الخطوط الرأسية (الوسخ الموجود على الزجاج) أثناء المسح الضوئي بوحدة ADF.

أعلى
المحتويات
الفهرس
مقدمة
نظرة عامة حول الماسحة الضوئية
كيفية تحميل المستندات
كيفية استخدام لوحة التشغيل
طرق متنوّعة لإجراء المسح الضوئي
العناية اليومية
استبدال القطع المستهلكة
استكشاف الأخطاء وإصلاحها
الإعدادات التشغيلية
الملحق
المسرد

تعيين مستوى الحساسية للكشف عن الخطوط الرأسية [حساسية الخطوط الرأسية]

قم بتعيين مستوى الحساسية للكشف عن الخطوط الرأسية (الوسخ الموجود على أجزاء الزجاج) عندما يتم تفعيل الكشف عن الخطوط الرأسية.
حدد [منخفضة] فقط للكشف عن كميات كبيرة من الوسخ على أجزاء الزجاج. حدد [عالية] أيضاً للكشف عن كميات صغيرة من الوسخ على أجزاء الزجاج.

1 شغّل Software Operation Panel.
لمعرفة التفاصيل، راجع "8.1 بدء تشغيل Software Operation Panel" (صفحة 109).

2 من القائمة على جهة اليسار، حدد [ضبط الجهاز 2] ← [حساسية الخطوط الرأسية].

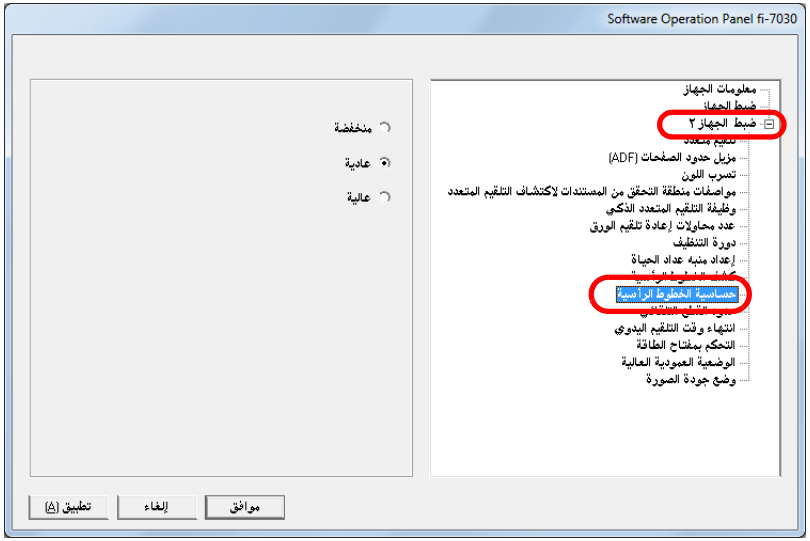

3 قم بتعيين مستوى الحساسية للكشف عن الخطوط الرأسية.
منخفضة: يقلل مستوى الحساسية لكشف الوسخ الموجود على أجزاء الزجاج.
عادية: يراقب الوسخ الموجود على أجزاء الزجاج بحساسية عادية.
استمر على هذا الإعداد لاستخدام عادي.
عالية: يرفع مستوى الحساسية لكشف الوسخ الموجود على أجزاء الزجاج.

مقدمة
نظرة عامة حول الماسحة الضوئية
كيفية تحميل المستندات
كيفية استخدام لوحة التشغيل
طرق متنوّعة لإجراء المسح الضوئي
العناية اليومية
استبدال القطع المستهلكة
استكشاف الأخطاء وإصلاحها
الإعدادات التشغيلية

الملحق

هذا الملحق يزوّدك بالمعلومات التالية.

A.1 المواصفات الأساسية..... 145
A.2 مواصفات التثبيت 147
A.3 الأبعاد الخارجية..... 148
A.4 خيارات الماسحة 149
A.5 إلغاء تثبيت البرنامج 150

A.1 المواصفات الأساسية

العنصر		المواصفات	ملاحظات
نوع الماسحة		ADF	-
مستشعر الصور		لون CIS × 2 (أمام، خلف)	-
مصدر الضوء		لون RGB3 LED × 2 (أمام، خلف)	-
منطقة المسح	الحد الأدنى للحجم (العرض × الطول)	50.8 × 50.8 مم	-
	الحد الأقصى للحجم (العرض × الطول)	216 × 355.6 مم	(1*)
وزن الورق (السماكة)		من 40 إلى 209 غ/م^2 (11 إلى 56 رطل) من 127 إلى 209 غ/م^2 (34 إلى 56 رطل) لمقاس A8 0.76 مم (0.03 بوصة) أو أقل للبطاقات البلاستيكية (يمكن استخدام بطاقات منقوشة) (2*)	-
سرعة المسح (A4 landscape) (3*)	ثنائي اللون (أبيض وأسود)	فردي: 27 صفحة في الدقيقة مزدوج: 54 صورة/دقيقة	300 dpi
	تدرج رمادي		
	ألوان		
سعة التحميل (4*)		50 ورقة	وزن الورق: 80 غ/م^2 (20 رطل) السماكة الإجمالية: 5 مم (0.2 بوصة) أو أقل
الدقة البصرية		600 dpi	-
دقة الإخراج	ثنائي اللون (أبيض وأسود)	50 إلى 600 dpi، و1200 dpi	من 50 إلى 600 dpi: يمكن تهيئته بمعدل زيادة 1 dpi 1,200 dpi
	تدرج رمادي		
	ألوان		

أعلى
المحتويات
الفهرس
مقدمة
نظرة عامة حول الماسحة الضوئية
كيفية تحميل المستندات
كيفية استخدام لوحة التشغيل
طرق متنوّعة لإجراء المسح الضوئي
العناية اليومية
استبدال القطع المستهلكة
استكشاف الأخطاء وإصلاحها
الإعدادات التشغيلية
الملحق
المسرد

العنصر	المواصفات	ملاحظات
درجة التدرج الرمادي	256 مستوى تدرج	1024 مستوى تدرج (10-بت) أثناء المعالجة الداخلية
الواجهة	USB 2.0/1.1 (*5)	النوع B

*1: المسح الضوئي للصفحات الطويلة يدعم المستندات بطول يصل إلى 5588 مم (220 بوصة) عند ضبط الدقة على 200 نقطة لكل بوصة أو أقل.
*2: عند المسح الضوئي للبطاقات البلاستيكية من وحدة ADF، قم بتحميل بطاقة واحدة في كل مرة في حامل الورق (الملقم) بوحدة تغذية المستندات التلقائية ADF. عند مسح بطاقة منقوشة، يوصى بتحميل البطاقة ووجهها لأسفل في حامل الورق بوحدة تغذية المستندات التلقائية ADF أفقيًا.
*3: لاحظ أنها مسألة تقييد بحسب قدرات الجهاز، وكذلك وقت المعالجة بالبرنامج مثل وقت نقل البيانات والذي يتم إضافته إلى وقت المسح الضوئي الفعلي.
*4: تختلف السعة حسب وزن الورق.
لمعرفة التفاصيل، راجع "2.2 مستندات للمسح الضوئي" (صفحة 35).
*5: استخدم كابل USB المزود مع الماسحة.
عند توصيل كابل USB بموزع USB، تأكد من توصيله بموزع USB المتصل بمنفذ USB الخاص بالكمبيوتر.
التوصيل عن طريق USB 2.0 يتطلب منفذ USB ومشترك يدعم USB 2.0. لاحظ أيضاً أن سرعة المسح الضوئي تبطئ عند استخدام USB 1.1.

أعلى
المحتويات
الفهرس
مقدمة
نظرة عامة حول الماسحة الضوئية
كيفية تحميل المستندات
كيفية استخدام لوحة التشغيل
طرق متنوّعة لإجراء المسح الضوئي
العناية اليومية
استبدال القطع المستهلكة
استكشاف الأخطاء وإصلاحها
الإعدادات التشغيلية
الملحق
المسرد

أعلى
المحتويات
الفهرس
مقدمة
نظرة عامة حول الماسحة الضوئية
كيفية تحميل المستندات
كيفية استخدام لوحة التشغيل
طرق متنوّعة لإجراء المسح الضوئي
العناية اليومية
استبدال القطع المستهلكة
استكشاف الأخطاء وإصلاحها
الإعدادات التشغيلية

A.2 مواصفات التثبيت

العنصر		المواصفات
الأبعاد الخارجية (العرض × العمق × الطول) (*1)		290 × 146 × 130 مم
مساحة التثبيت/التركيب (العرض × العمق × الطول) (*2)		390 × 750 × 430 مم
الوزن		2.9 كغ (6.4 رطل)
طاقة الإدخال	مدى الجهد	تيار متردد 100 إلى 240 فولت ±10%
	واجهة	واجهة واحدة
	نطاق التردد	50/60 هرتز، +2% ، -4%
معدل استهلاك الطاقة	عند الاستخدام	17 واط أو أقل
	حفظ الطاقة	1.1 واط أو أقل
	إيقاف التشغيل	0.15 واط أو أقل
البيئة المحيطة	درجة الحرارة	عند الاستخدام: 5 إلى 35° درجة مئوية (41 إلى 95° درجة فهرنهايت، بدون استخدام: 20- إلى 60°درجة مئوية (4- إلى 140°درجة فهرنهايت))
	درجة الرطوبة	عند الاستخدام: 20 إلى 80%، بدون استخدام: 8 إلى 95%
القيمة الحرارية	عند الاستخدام	14.62 كالوري/ساعة أو أقل
	حفظ الطاقة	0.95 كالوري/ساعة أو أقل
	إيقاف التشغيل	0.13 كالوري/ساعة أو أقل
الوزن عند النقل (*3)		4.5 كغ (9.9 رطل)
فترة الدعم		5 سنوات

*1: العمق والارتفاع لا يتضمنان حامل الورق (الملقم) بوحدة تغذية المستندات التلقائية ADF والمعبئ.
*2: تعتبر القيم الخاصة بمساحة التركيب المطلوبة مرجعًا للقيم الخاصة بمسح المستندات بحجم A4.
*3: متضمناً وزن العلبة حزمة المرفقات.

أعلى
المحتويات
الفهرس
مقدمة
نظرة عامة حول الماسحة الضوئية
كيفية تحميل المستندات
كيفية استخدام لوحة التشغيل
طرق متنوّعة لإجراء المسح الضوئي
العناية اليومية
استبدال القطع المستهلكة
استكشاف الأخطاء وإصلاحها
الإعدادات التشغيلية
الملحق
المسرد

A.3 الأبعاد الخارجية

فيما يلي الأبعاد الخارجية للماسحة:

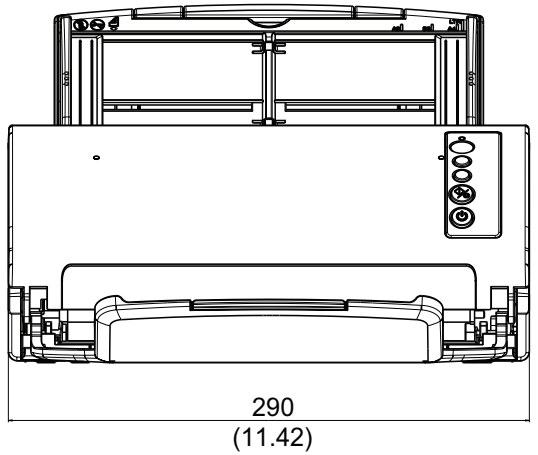

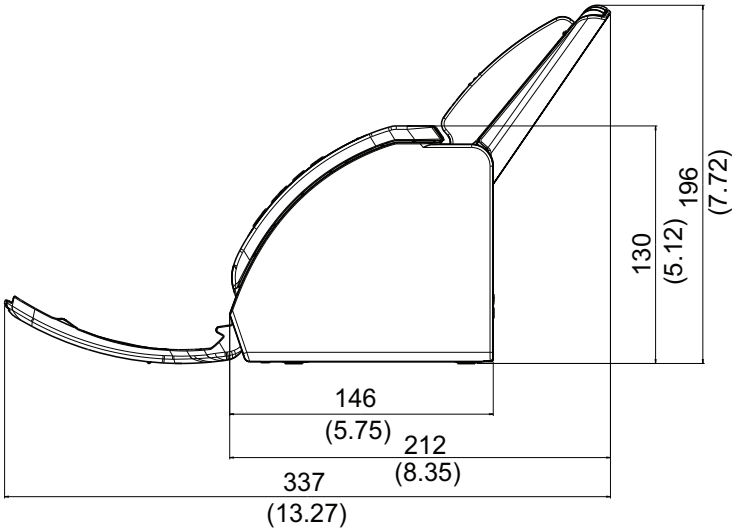

الوحدة: مم (بوصة)

A.4 خيارات الماسحة

الاسم	رقم القطعة	الوصف
الورق كبير الحجم 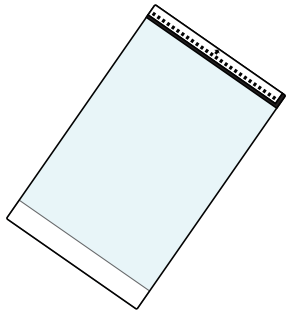	PA03360-0013	استعمل هذه الإمكانية لمسح مستندات أكبر من مقاس A4/Letter، وكذلك المستندات ذات المقاسات غير القياسية مثل الصور الفوتوغرافية والقصاصات. استعمال الورق كبير الحجم يسمح لك بمسح ضوئي لمستندات أكبر من مقاس A4/Letter مثل A3 وB4، والمسح الضوئي للمستندات التي يمكن أن تتلف بسهولة مثل الصور الفوتوغرافية، والمسح الضوئي لمستندات يصعب تحميلها مباشرة مثل الجرائد مقطتفات الصحف. عندما يكون الورق كبير الحجم تالف تماماً ولا يصلح للاستخدام، يمكن شراءه على حدةٍ (المجموعة تحتوي على 5 ورقات). يجب استبدال الورق كبير الحجم بعد كل 500 عملية مسح تقريباً. ولكن، قم فقط باستبداله عندما يكون التلف أو الوَسَخ واضح.

لمعرفة التفاصيل حول شراء خيارات الماسحة ومزيد من المعلومات، اتصل بموزع ماسحات FUJITSU أو بمركز خدمة معتمد لدى FUJITSU.

أعلى
المحتويات
الفهرس
مقدمة
نظرة عامة حول الماسحة الضوئية
كيفية تحميل المستندات
كيفية استخدام لوحة التشغيل
طرق متنوّعة لإجراء المسح الضوئي
العناية اليومية
استبدال القطع المستهلكة
استكشاف الأخطاء وإصلاحها
الإعدادات التشغيلية
الملحق
المسرد

A.5 إلغاء تثبيت البرنامج

1 شغِّل الكمبيوتر، وسجل الدخول إلى Windows كمستخدم يتمتع بمزايا المسؤول.

2 قم بالخروج من كافة البرامج الحالية.

3 قم بعرض نافذة [لوحة التحكم].

- Windows Server 2008 R2/Windows 7
  انقر قائمة [ابدأ] ← [لوحة التحكم].
- Windows Server 2012
  انقر زر الماوس الأيمن على شاشة البدء، وحدد [جميع التطبيقات] في شريط التطبيقات ← [لوحة التحكم] تحت [نظام Windows].
- Windows Server 2012 R2/Windows 8.1
  انقر [↓] في أسفل يسار شاشة البدء ← [لوحة التحكم] تحت [نظام Windows].
  لإظهار [↓]، حرك مؤشر الماوس.
- Windows 10/Windows Server 2016/Windows Server 2019/ Windows Server 2022
  انقر فوق قائمة [ابدأ] ← [نظام Windows] ← [لوحة التحكم].
- Windows 11
  انقر فوق قائمة [ابدأ] ← [كل التطبيقات] ← [أدوات Windows] وانقر نقرًا مزدوجًا فوق [لوحة التحكم].

4 انقر فوق [إلغاء تثبيت البرنامج].
⇦ يظهر مربع حوار [البرامج والميزات] مع قائمة بالبرامج المثبتة حالياً.

5 حدد برنامج ليتم إلغاء تثبيته.

- عند إلغاء تثبيت برنامج التشغيل PaperStream IP
  اختر أحد ما يلي:
  - PaperStream IP (TWAIN)
  - PaperStream IP (TWAIN x64)
  - PaperStream IP (ISIS) Bundle
- عند إلغاء تثبيت Software Operation Panel
  اختر [Software Operation Panel].
  يتم تثبيت Software Operation Panel مع برنامج التشغيل PaperStream IP.
- عند إلغاء تثبيت Error Recovery Guide
  اختر [Error Recovery Guide لـ fi-7030].
- عند إلغاء تثبيت PaperStream ClickScan
  حدد [PaperStream ClickScan].
- عند إلغاء تثبيت PaperStream Capture Pro/PaperStream Capture (EVALUATION)
  اختر [PaperStream Capture].
- عند إلغاء تثبيت ABBYY FineReader for ScanSnap™
  اختر [ABBYY FineReader for ScanSnap(TM)].
- عند إلغاء تثبيت أدلة التشغيل اختر
  [fi Series manuals for fi-7030].
- عند إلغاء تثبيت Scanner Central Admin Agent
  اختر [Scanner Central Admin Agent].
- عند إلغاء تثبيت fi Series Online Update
  اختر [fi Series Online Update].

6 انقر زر [إلغاء التثبيت] أو زر [إلغاء التثبيت/التغيير].

7 في حالة ظهور رسالة تأكيد، انقر [موافق] أو [نعم].
⇦ تم إلغاء تثبيت البرنامج.

أعلى
المحتويات
الفهرس
مقدمة
نظرة عامة حول الماسحة الضوئية
كيفية تحميل المستندات
كيفية استخدام لوحة التشغيل
طرق متنوّعة لإجراء المسح الضوئي
العناية اليومية
استبدال القطع المستهلكة
استكشاف الأخطاء وإصلاحها
الإعدادات التشغيلية
الملحق
المسرد

الاتصال للاستفسارات

الاتصال للاستفسارات

راجع قائمة الاتصال على صفحة الويب التالية:
https://imagescanner.fujitsu.com/r/ctl/

- ABBYY FineReader for ScanSnap™
  - Windows Server 2008 R2/Windows 7

    حدد قائمة [ابدأ] ← [كافة البرامج] ← [ABBYY FineReader for ScanSnap (TM)] ← [دليل المستخدم] ← [الدعم الفني].
  - Windows Server 2012

    انقر بزر الماوس الأيمن على شاشة "ابدأ"، وحدد [كافة التطبيقات] على شريط التطبيقات، ثم حدد [دليل المستخدم] تحت [ABBYY FineReader for ScanSnap (TM)] ← [الدعم الفني].
  - Windows Server 2012 R2/Windows 8.1

    انقر فوق [↓] بأسفل يسار شاشة "ابدأ"، ثم حدد [دليل المستخدم] تحت [ABBYY FineReader for ScanSnap (TM)] ← [الدعم الفني].

    لإظهار [↓]، حرك مؤشر الماوس.
  - Windows 10/Windows Server 2016/Windows Server 2019/ Windows Server 2022

    حدد قائمة [ابدأ] ← [ABBYY FineReader for ScanSnap (TM)] ← [دليل المستخدم] ← [الدعم الفني].
  - Windows 11

    حدد قائمة [بدء] ← [كل التطبيقات] ← [ABBYY FineReader for ScanSnap (TM)] ← [دليل المستخدم] ← [الدعم الفني].

- ماسحة الصور fi Series

  للاستفسارات الأخرى فيما يخص الماسحة، راجع صفحة الويب الآتية:

  https://www.fujitsu.com/global/support/products/computing/peripheral/scanners/fi/

إذا تعذّر اكتشاف حل مشكلتك على صفحة الويب بأعلى، راجع معلومات الاتصال الخاص بمكتب Fujitsu الخاص بك على صفحة الويب الآتية:

https://www.fujitsu.com/global/about/resources/shop/computing/peripheral/scanners/index.html

الاتصال لشراء القطع المستهلكة أو أدوات التنظيف

https://imagescanner.fujitsu.com/r/ctl/

أعلى
المحتويات
الفهرس
مقدمة
نظرة عامة حول الماسحة الضوئية
كيفية تحميل المستندات
كيفية استخدام لوحة التشغيل
طرق متنوّعة لإجراء المسح الضوئي
العناية اليومية
استبدال القطع المستهلكة
استكشاف الأخطاء وإصلاحها
الإعدادات التشغيلية
الملحق
المسرد

المسرد

A

ADF (وحدة تغذية المستندات التلقائية)

C

CIS (أداة استشعار صورة التلامس)

D

dpi (نقطة في البوصة)

I

ISIS

O

OCR (التعرف على الحروف بصريًا)

T

TWAIN

U

USB

أ

أخطاء الجهاز

أداة استشعار المستند

أداة الاستشعار فوق الصوتية

أفقي

ألوان نصفية

أنماط التموج

إ

إزالة التشويش

ا

استخراج الحافة

الإعداد الافتراضي

التلقيم المتعدد

الخطأ المؤقت

الدقة

السطوع

الكثافة

الواجهة

الورق كبير الحجم

انحشار الورق

ب

برنامج التشغيل

بكرة الإخراج

بكرة الالتقاط

بكرة التلقيم

بكرة التوقيف

بكسل

بيئة التشغيل

ت

تأكيد

تحجيم تلقائي/اكتشاف الانحراف

تخطي الصفحة الفارغة

تدرج رمادي

تنعيم

توزيع الخطأ

ث

ثبات الألوان

خ

خاصية التلقيم المتعدد الذكية

ش

شريط الرموز الفاصل

ص

صور متعددة

ع

عامل التصفية

عكس

عمودي

غ

غاما

ف

فاصل المهام

ل

لوحة التشغيل

م

مسح زائد

معالجة الصورة

معيار الوضوح

مقاس A4

مقاس A5

مقاس A6

مقاس A7

مقاس A8

مقاس Double Letter

مقاس Legal

مقاس Letter

و

ورقة المرجع البيضاء

وضع المسح الفردي

وضع المسح المزدوج

وقت بدء الالتقاط

أعلى
المحتويات
الفهرس
مقدمة
نظرة عامة حول الماسحة الضوئية
كيفية تحميل المستندات
كيفية استخدام لوحة التشغيل
طرق متنوّعة لإجراء المسح الضوئي
العناية اليومية
استبدال القطع المستهلكة
استكشاف الأخطاء وإصلاحها
الإعدادات التشغيلية
الملحق
المسرد

A

ADF (وحدة تغذية المستندات التلقائية)
هي عبارة عن آلية تلقيم الورق والتي تسمح بمسح ضوئي لمستندات متعددة الورق كورقة واحدة في المرة.

C

CIS (أداة استشعار صورة التلامس)
هو مستشعر يحس الضوء المنعكس من المستند باستخدام مصابيح LED ومصفوفة أداة استشعار خفيفة الاستقبال ويحوّله إلى هيئة رقمية. إن تكنولوجيا CIS هي أساس الحصول على الصورة عالية الجودة في الماسحات الضوئية، والكاميرات الرقمية والأجهزة الأخرى.

D

dpi (نقطة في البوصة)
هو مقياس الدقة المستخدم للماسحات والطابعات. dpi أعلى أي دقة أفضل.

I

ISIS
ISIS أو (Image Scanner Interface Specification) هي أحد معايير API أو (Application Program Interface) لأجهزة مسح الصور (مثل الماسحات والكاميرات الرقمية) والتي تم تطويرها من قبل Captiva، وهو أحد أقسام EMC Corporation (Pixel Translations) سابقاً سنة 1990. لاستخدام أجهزة تعمل بهذه المعايير، يجب تثبيت برنامج تشغيل الماسحة الذي يدعم معايير ISIS القياسية.

O

OCR (التعرف على الحروف بصريًا)
جهاز أو تكنولوجيا تقوم بالتعرف على النص بالمستند وتحويله إلى نص على هيئة بيانات يمكن تعديلها. يتم التعرف على شكل الحروف من خلال الإختلافات الموجودة في الضوء المنعكس من المستند.

أعلى
المحتويات
الفهرس
مقدمة
نظرة عامة حول الماسحة الضوئية
كيفية تحميل المستندات
كيفية استخدام لوحة التشغيل
طرق متنوّعة لإجراء المسح الضوئي
العناية اليومية
استبدال القطع المستهلكة
استكشاف الأخطاء وإصلاحها
الإعدادات التشغيلية
الملحق
المسرد

T

TWAIN
TWAIN أو (Technology Without Any Interesting Name) هي أحد معايير API أو (Application Program Interface) لأجهزة المسح الضوئي للصور (مثل الماسحات والكاميرات الرقمية) والتي تم تطويرها من قبل TWAIN Working Group. لاستخدام أجهزة تعمل بهذه المعايير، يجب تثبيت برنامج تشغيل الماسحة الذي يدعم معايير TWAIN القياسية.

U

USB
USB أو (Universal Serial Bus) هو معيار قياسي للواجهات المستخدمة لتوصيل أجهزة مثل لوحة المفاتيح والماسحات. ويمكن توصيل ما يصل إلى 127 جهاز من خلال هذه الواجهة. يمكنك توصيله أو فصله دون الحاجة إلى إيقاف تشغيل الأجهزة.
بالنسبة لـ USB 2.0، يكون معدل نقل البيانات في السرعة البطيئة 1.5 ميغابايت/ثانية، و12 ميغابايت/ثانية في السرعة الكاملة، و480 ميغابايت/ثانية كحد أقصى في وضع السرعة القصوى.

أ

أخطاء الجهاز
أخطاء تتطلب قيام مهندس الخدمة باستكشافها وإصلاحها.

أداة استشعار المستند
هي أداة استشعار تكشف التغييرات في كمية نقل خفيفة. أخطاء لتقيم الورق مثل التلقيم المتعدد وانحشار الورق تم كشفها عن طريق مراقبة المستندات المارة.

أداة الاستشعار فوق الصوتية
هي أداة استشعار تكشف أخطاء التلقيم المتعدد عن طريق الموجات فوق الصوتية. تقوم بكشف التلقيم المتعدد عن طريق مراقبة الاختلاف الموجود بكمية الموجات فوق الصوتية التي تنتقل عبر المستندات.

أفقي
هو توجيه الجهة القصيرة من المستند كي تكون موازية لاتجاه التلقيم.

ألوان نصفية
تقوم بإنشاء كثافة اللون بالأبيض والأسود باستخدام النمط النقطي. هذه الطريقة فعالة عند المسح الضوئي لصور فوتوغرافية بالأبيض والأسود.

أنماط التموج
تظهر الأنماط المتكررة على الصور الممسوحة بسبب الإعدادات الخاطئة للزوايا.

إ

إزالة التشويش
هي خاصية تحسّن جودة الصورة من خلال إزالة التشويش الذي يظهر كنقاط سوداء في المنطقة البيضاء (أو العكس).

ا

استخراج الحافة
خاصية تتعقب الحدود بين المناطق البيضاء والسوداء، ثم تقوم باستخراجها كمخططات تفصيلية.

الإعداد الافتراضي
(الجهاز)
القيم المعدّة سلفاً من المصنع.

(البرنامج)
القيم التي تم إعدادها عند تثبيت البرنامج.

التلقيم المتعدد
التلقيم المتعدد هو خطأ يحدث عند تلقيم أكثر من ورقة في وقت واحد من خلال وحدة تغذية المستندات التلقائية ADF. عندما يتم الكشف عن طول مستند مختلف، فإن نتيجة الكشف تلك يطلق عليها أيضاً تلقيم متعدد.

الخطأ المؤقت
هو خطأ يمكن للمستخدم تصليحه.

الدقة
هي قياس يشير إلى (نقاء الصورة). يتم عرض الدقة من خلال عدد البكسل بالبوصة. الصورة هي مجموعة من النقاط الصغيرة (بكسل). إذا كانت نفس الصورة تحتوي على عدد مختلف من البكسل – فإن الصورة التي بها نطاق أكثر يمكنها إظهار تفاصيل أفضل. لذلك، فإن الصورة عالية الدقة، تعني صورة عالية النقاء.

السطوع
تشير إلى درجة سطوع الصورة الممسوحة ضوئياً.

الكثافة
تشير إلى عمق اللون في الصورة.

أعلى
المحتويات
الفهرس
مقدمة
نظرة عامة حول الماسحة الضوئية
كيفية تحميل المستندات
كيفية استخدام لوحة التشغيل
طرق متنوّعة لإجراء المسح الضوئي
العناية اليومية
استبدال القطع المستهلكة
استكشاف الأخطاء وإصلاحها
الإعدادات التشغيلية
الملحق
المسرد

اللون غير المطبوع
هي وظيفة تقوم بإزالة اللون المحدد من الصورة الممسوحة ضوئياً.

الواجهة
هو التوصيل الذي يسمح بالاتصال بين الماسحة والكمبيوتر.

الورق كبير الحجم
هو عبارة عن ورق بلاستيكي شفاف مصمم للمسح الضوئي لمستندات أكبر من مقاس A4/Letter.

انحشار الورق
تشير إلى خطأ انحشار المستند داخل مجرى الورق أو أن التلقيم قد توقف بسبب انزلاق المستند.

ب

برنامج التشغيل
هو برنامج مصمم خصيصاً لأنظمة التشغيل، والتي تقوم بتمكين التفاعل مع الجهاز.

بكرة الإخراج
هي البكرات التي تلقم المستندات من وحدة تغذية المستندات التلقائية ADF إلى المعبئ.

بكرة الالتقاط
هي مجموعة بكرات تقوم بنقل ورقة واحدة من المستند الملقم بحامل الورق (الملقم) ADF، وبتلقيمها إلى وحدة تغذية المستندات التلقائية ADF.

بكرة التلقيم
هي البكرة التي تلقّم المستند في وحدة تغذية المستندات التلقائية ADF.

بكرة التوقيف
هي بكرة تقوم بمنع تلقيم أكثر من ورقة داخل وحدة تغذية المستندات التلقائية ADF في وقت واحد.

بكسل
هي النقاط التي تكوّن الصورة الممسوحة ضوئياً.

بيئة التشغيل
الظروف (مثل درجة الحرارة والرطوبة) المطلوبة لتشغيل أو لتخزين الماسحة.

أعلى
المحتويات
الفهرس
مقدمة
نظرة عامة حول الماسحة الضوئية
كيفية تحميل المستندات
كيفية استخدام لوحة التشغيل
طرق متنوّعة لإجراء المسح الضوئي
العناية اليومية
استبدال القطع المستهلكة
استكشاف الأخطاء وإصلاحها
الإعدادات التشغيلية
الملحق
المسرد

ت

تأكيد
هي وظيفة تقلل كثافة الألوان الفاتحة (باستثناء اللون الأبيض) حول المناطق السوداء. تزويد قيمة هذه الخاصية يساعد على إزالة النقاط الموجودة بالصورة وأيضاً يكوّن صوراً "ناعمة".

تحجيم تلقائي/اكتشاف الانحراف
كشف نهاية الصفحة:
يقوم بكشف نهاية الصفحة وبالمسح الضوئي لطول المستند.

شروط كشف مقاس الصفحة تلقائياً:
يقوم بكشف مقاس الصفحة وبإخراج بيانات الصورة بنفس المقاس.

تخطي الصفحة الفارغة
هي عبارة عن خاصية تكشف وتحذف تلقائياً الصفحات الفارغة (بيضاء أو سوداء) الموجودة بدفعة المستندات.

تدرج رمادي
هي الطريقة التي تشير إلى تدرج (الكثافة) من الأسود إلى الأبيض في 256 مستوى. ملائم لمسح الصور الفوتوغرافية.

تنعيم
يشير إلى إزالة المخالفات في الخطوط القطرية والمنحنيات. هي طريقة معالجة تستخدم بشكل شائع في تطبيقات OCR.

توزيع الخطأ
طريقة معالجة الصور باللون النصفي (تدرج رمادي وسيط) هي خاصية مبنية على أساس جعل بكسل الصورة ثنائي اللون أبيض وأسود. تقوم بتجميع الكثافة البصرية للبكسل وكذلك للبكسلات المجاورة، ثم إيجاد البكسل السوداء حسب ترتيب الكثافة لتقليل الاختلاف بين الصور المخرجة والممسوحة ضوئياً. فمن خلال توزيع الخطأ على البكسلات الأخرى، يمكن جعل كثافة البكسلات المجاورة ثنائية اللون. هذه الخاصية تمنع الأنماط المموجة للصور النقطية نصفية اللون مثل الجرائد، ومن ثم تقوم بإعادة إنشاء تدرجها الرمادي.

ث

ثبات الألوان
هي عملية ترتيب مجموعة من النقاط لتكوين كثافة التدرج الرمادي. يتم تكوين كثافة التدرج الرمادي عن طريق تهيئة أنماط نقطية محددة مسبقاً. تحتاج هذه الطريقة إلى ذاكرة أقل مقارنةً بالرمادي متعدد المستويات.

أعلى
المحتويات
الفهرس
مقدمة
نظرة عامة حول الماسحة الضوئية
كيفية تحميل المستندات
كيفية استخدام لوحة التشغيل
طرق متنوّعة لإجراء المسح الضوئي
العناية اليومية
استبدال القطع المستهلكة
استكشاف الأخطاء وإصلاحها
الإعدادات التشغيلية

خ

خاصية التلقيم المتعدد الذكية
هي خاصية تستبعد أنماط معينة لتداخل المستندات التي يتم كشفها كتلقيم متعدد، وذلك من خلال ترك الماسحة تتذكر نمط التداخل.
على سبيل المثال، عندما تكون هناك ورق من نفس الحجم مرفقة إلى مكان محدد على الصفحة، الماسحة بدورها تتذكر مكان المرفقات ويمكن تهيئتها كي لا يتم كشفها كتلقيم متعدد لهذا المكان.

ش

شريط الرموز الفاصل
هو كود من نوع خاص لجعل الماسحة تتعرف على بداية ونهاية كل مهمة أو نظام صورة.

ص

صور متعددة
هي خاصية تقوم بإخراج الصورة بالألوان/تدرج رمادي وبالأبيض والأسود في وقت واحد.

ع

عامل التصفية
هي خاصية تطبق نوع من التصفية على الصورة الممسوحة ضوئياً.
أنواع التصفية كالآتي:

أداة الختم الرقمية:
تضيف سلسلة أحرف رقمية على بيانات الصورة الممسوحة ضوئياً.

مزيل حدود الصفحات:
يقوم بملئ هوامش الصورة الممسوحة ضوئياً بلون معيّن.

الملحق
المسرد

عكس
هي طريقة مسح صور بها أجزاء بيضاء وسوداء معكوسة.

عمودي
هو توجيه الجهة الطويلة من المستند كي تكون موازية لاتجاه التلقيم.
المستندات/وضع الصور/معروضة بشكل عمودي

غ

غاما
هي وحدة تشير إلى التغييرات بدرجة سطوع الصورة. يتم وصفها بأنها خاصية طاقة الإدخال الكهربي إلى أجهزة (مثل ماسح وشاشة) وكذلك درجة السطوع الخاصة بالصور.
إذا كان معدل غاما أكبر من 1، تزيد درجة سطوع الصورة والعكس. عادةً، قم بتحديد معدل غاما إلى 1 عند إعادة إنتاج نفس درجة السطوع الأصلية.

ف

فاصل المهام
عبارة عن ورقة يتم إدخالها بين المستندات في دفعة للفصل بين المهام المختلفة.
الأنواع التالية من فواصل المهام متاحة:

فاصل المهام مع أشرطة رموز فاصل:
ورقة مطبوع بها أشرطة رموز فاصل.

فاصل المهام مع باركود:
ورقة مطبوع بها باركود.

ل

لوحة التشغيل
هي لوحة تحتوي على شاشة وأزرار. يتم استخدامها للقيام بعمليات المسح الضوئي وكذلك اختيار الخواص وتغيير الإعدادات.

أعلى
المحتويات
الفهرس
مقدمة
نظرة عامة حول الماسحة الضوئية
كيفية تحميل المستندات
كيفية استخدام لوحة التشغيل
طرق متنوّعة لإجراء المسح الضوئي
العناية اليومية
استبدال القطع المستهلكة
استكشاف الأخطاء وإصلاحها
الإعدادات التشغيلية
الملحق
المسرد

أعلى
المحتويات
الفهرس
مقدمة
نظرة عامة حول الماسحة الضوئية
كيفية تحميل المستندات
كيفية استخدام لوحة التشغيل
طرق متنوّعة لإجراء المسح الضوئي
العناية اليومية
استبدال القطع المستهلكة
استكشاف الأخطاء وإصلاحها
الإعدادات التشغيلية
الملحق
المسرد

م

مسح زائد
هي خاصية تقوم بالمسح الضوئي للمستند بمقاس أكبر من المقاس المحدد.

معالجة الصورة
يشير إلى معالجة وإخراج الصورة الممسوحة ضوئياً عن طريق معاملات مسح ضوئي معينة.

معيار الوضوح
هي قيمة تستخدم لتحديد لون معين سواء كان أبيض أو أسود. يجب تهيئة قيمة معيار الوضوح كي يتم مسح الصور ضوئياً بتدرج رمادي. يتم تحويل كل بكسل إلى الأبيض أو الأسود حسب القيمة المحددة.

مقاس A4
مقاس الورق القياسي يكون 210 × 297 مم (8.27 × 11.7 بوصة).

مقاس A5
مقاس الورق القياسي يكون 148 × 210 مم (5.83 × 8.27 بوصة).

مقاس A6
مقاس الورق القياسي يكون 105 × 148 مم (4.13 × 5.83 بوصة).

مقاس A7
مقاس الورق القياسي يكون 74 × 105 مم (2.91 × 4.13 بوصة).

مقاس A8
مقاس الورق القياسي يكون 52 × 74 مم (2.05 × 2.91 بوصة).

مقاس Double Letter
هو مقاس ورق قياسي يستخدم في الولايات المتحدة والبلدان الأخرى (11 × 17 بوصة).

مقاس Legal
هو مقاس ورق قياسي يستخدم في الولايات المتحدة والبلدان الأخرى (8.5 × 14 بوصة).

مقاس Letter
هو مقاس ورق قياسي يستخدم في الولايات المتحدة والبلدان الأخرى (8.5 × 11 بوصة).

أعلى
المحتويات
الفهرس
مقدمة
نظرة عامة حول الماسحة الضوئية
كيفية تحميل المستندات
كيفية استخدام لوحة التشغيل
طرق متنوّعة لإجراء المسح الضوئي
العناية اليومية
استبدال القطع المستهلكة
استكشاف الأخطاء وإصلاحها
الإعدادات التشغيلية

و

ورقة المرجع البيضاء
الجزء الأبيض يكون داخل وحدة تغذية المستندات التلقائية ADF والتي تعرّفها الماسحة كأبيض، كي يتم ضبط درجة السطوع لكافة المناطق الأخرى وفقاً لذلك.

وضع المسح الفردي
هو وضع مسح جهة واحدة للمستند (الجهة الأمامية أو الخلفية). (⇔ وضع المسح المزدوج)

وضع المسح المزدوج
هو وضع لمسح جهتي المستند في وقت واحد. (⇔ وضع المسح الفردي)

وقت بدء الالتقاط
هي الفترة الزمنية بين وضع المستند حتى يبدأ التقاطه بعد مرور المستند بمستشعر مخزن الورق الفارغ.

الملحق
المسرد

الفهرس

ا

أدوات التنظيف 64
إعداد المكدس 23
إعداد حامل الورق ADF (الملقم) 22
إعداد كلمة المرور لـ Software Operation Panel 111
إعدادات متعلقة بالمسح الضوئي 127
إعدادات متعلقة بصيانة الماسحة 142
إلغاء تثبيت البرنامج 150
استبدال القطع المستهلكة 73
استبدال مجموعة البكرات 75
استكشاف الأخطاء وإصلاحها 13, 79, 85
الأبعاد الخارجية 148
الأجزاء والوظائف 15
الأماكن التي تستدعي التنظيف 64
الإعدادات المتعلقة بالتشغيل/إيقاف التشغيل 141
الإعدادات المتعلقة بعدادات الورق 123
الإعدادات المتعلقة بكشف التلقيم المتعدد 133
الإعدادات المتعلقة بوقت الانتظار 139
الاتصال للاستفسارات 151
الاصطلاحات 5
البرامج المجمعة 28
التحضير 33
التحكم بمفتاح الطاقة 141
التدفق الأساسي لعملية المسح الضوئي 26
التلقيم اليدوي 56
التنظيف من الخارج 66
التنظيف من الداخل 67
العناية اليومية 63
القطع المستهلكة 74
المواصفات 145
الميزات الرئيسية 14

الميزات الرئيسية لهذا المنتج 14
الورق كبير الحجم 149
انحشار الورق 80

ب

بدء تشغيل Software Operation Panel 109

ت

تحميل المستندات 32, 34
تخصيص إعدادات الماسحة 57
تنظيف الورق كبير الحجم 72
تنظيف وحدة تغذية المستندات التلقائية ADF (باستخدام ورقة التنظيف) 67
تنظيف وحدة تغذية المستندات التلقائية ADF (بقطعة قماش) 68

خ

خيارات 149

د

دورات الاستبدال 74

ز

زر [Scan/Stop] 57
زر [Send to] 57

ش

شروط المسح الضوئي للدفعة المختلطة 41

ط

طرق متنوّعة لإجراء المسح الضوئي 48

ع

عناصر التهيئة 117

ق

قبل أن تتصل بمركز خدمة الماسحة الضوئي 105

ك

كيفية إغلاق وحدة تغذية المستندات التلقائية ADF 21
كيفية إيقاف تشغيل الطاقة 20
كيفية استخدام هذا الدليل 2
كيفية التنظيف من الخارج 66
كيفية التنظيف من الداخل 67
كيفية القيام بالتشغيل 19
كيفية تنظيف الورق كبير الحجم 72
كيفية تنظيف وحدة تغذية المستندات التلقائية ADF باستخدام ورقة التنظيف ... 67
كيفية تنظيف وحدة تغذية المستندات التلقائية ADF بقطعة قماش 68
كيفية فتح وحدة تغذية المستندات التلقائية ADF 21

ل

لوحة التشغيل 45, 46

م

مؤشرات الخطأ على لوحة التشغيل 82
مزيل حدود الصفحات 128
مستندات للمسح الضوئي 35
مسح ضوئي لمستندات من أنواع ومقاسات مختلفة 50
مسح ضوئي متقدم 56
مقدمة 3
ملخص 49
ملصق المنتج 107
مواصفات التثبيت 147

ن

نظرة عامة حول الماسحة الضوئية 13

و

وضع حفظ الطاقة 25

الماسحة الضوئية للصور fi-7030

دليل المستخدم

P3PC-5992-05ARZ0

تاريخ الإصدار: فبراير 2022

صادر عن: PFU Limited

- قد تتغير محتويات هذا الدليل دون سابق إنذار.
- إن PFU Limited لا تتحمل أي مسؤولية عن أي ضرر ناتج عن استخدام هذا المنتج، وكذلك أي شكاوى من أي طرف ثالث.
- ممنوع نسخ محتويات هذا الدليل، بالكامل أو جزء منه، وكذلك تطبيقات الماسحة بموجب قانون حقوق الطبع والنشر.