P3PC-4472-05FR

FUJITSU

Scanneur d'images couleur ScanSnap

Consignes de sécurité

Nous vous remercions d'avoir choisi notre scanneur d'images couleur ScanSnap SV600 ou de la série S1300 (désormais nommé « ScanSnap ») de FUJITSU.
Ce document, que vous devez lire avant d'utiliser ce produit (composé du ScanSnap et de tous les programmes et documents associés), vous informera de certaines précautions à prendre. Veuillez lire avec soin et dans leur intégralité le présent document, le Guide d'utilisation et le Guide d'opérations usuelles afin de vous assurer une utilisation correcte de ce produit. Conservez ces guides dans un endroit sûr et facilement accessible pour pouvoir les consulter à tout moment.

Novembre 2016

Utilisation dans des environnements à risque élevé.
Ce produit a été développé et fabriqué pour une exploitation bureautique, personnelle, domestique, industrielle normale et avec des applications universelles.
Ainsi, ce produit n'a été ni développé ni conçu pour être utilisé dans des situations présentant un risque réel et mettant directement en danger la vie ou la santé de personnes et où des mesures de sécurité extrêmement rigoureuses s'imposent (d'où « environnements à risque élevé »). Comme et sans restriction aucune, dans les salles de contrôle de réactions nucléaires des installations nucléaires, dans les salles de contrôle gérant les trajectoires des avions, le trafic aérien, les transports publics, dans les centres médicaux où sont utilisés les moyens d'entretien artificiel de la vie, dans les salles de contrôles de rampes de lancement de missiles des systèmes d'armement. Évitez d'utiliser ce produit si certaines mesures de sécurité ne sont pas respectées.
L'utilisateur ne doit pas utiliser ce produit sans s'être, auparavant, assuré d'avoir pris toutes les dispositions nécessaires à sa protection pour une utilisation dans l'une de ces situations à risque élevé. Par ailleurs, PFU Limited ne peut être tenu pour responsable par l'utilisateur ou une partie tierce des dommages et des indemnisations découlant de l'utilisation de ce produit dans un environnement à risque élevé.

Les noms d'entreprises et de produits cités dans ce guide sont des marques déposées ou commerciales de leurs détenteurs respectifs.
© PFU Limited 2013-2016

Messages d’alerte cités dans ce document

Les indications suivantes sont utilisées pour éviter tout risque d’accident ou de dommages à vous et/ou votre équipement.

Symboles d'avertissement	Descriptions
AVERTISSEMENT	Cette indication signale à l’utilisateur une opération qui peut être à l’origine de blessures graves voire mortelles si elle n’est pas scrupuleusement respectée.
ATTENTION	Cette indication signale à l’utilisateur une opération qui peut, non seulement, abîmer le matériel mais aussi mettre en danger toute personne présente, si elle n’est pas scrupuleusement respectée.
	Un TRIANGLE vous indique que l’opération à effectuer nécessite attention et prudence. Le dessin dans le triangle précise la nature de l’avertissement.
	Un CERCLE barré d’une diagonale indique une action que l’utilisateur ne doit pas exécuter. Un dessin dans le cercle peut indiquer l’action particulière à ne pas effectuer.
	Un point d'exclamation blanc sur fond noir indique une instruction que l'utilisateur doit respecter. Il peut être accompagné d'un dessin représentant l'opération à effectuer.

Pour une utilisation sûre

Les messages suivants sont d’importants avertissements à respecter lors de l'utilisation de ce produit. Pour une utilisation sûre de ce produit, veuillez vous conformer à ces instructions. Dans les avertissements suivants, le terme « câble d'alimentation » fait référence à l'ensemble câble c.a. et adaptateur c.a. connectés.

AVERTISSEMENT

	Pour les cas suivants, éteignez immédiatement le ScanSnap puis débranchez le câble d'alimentation de la prise c.a. Dans le cas contraire, un incendie, une électrocution ou une blessure causée par un composant du scanneur serait à craindre. ● le ScanSnap est endommagé ● de la fumée ou de la chaleur se dégage du ScanSnap ● le périphérique émet un bruit ou dégage une odeur ● un corps étranger tel que de petites particules métalliques ou liquides comme de l’eau ou du café se trouve dans le ScanSnap ● tout problème indiquant un mauvais fonctionnement du ScanSnap. Contactez ensuite votre distributeur ou un technicien agréé par FUJITSU. Pour votre sécurité, ne tentez jamais de régler ce genre de problème seul.
	Pour votre sécurité, n'essayez pas de décomposer ou de modifier le ScanSnap car le ScanSnap pourrait s’en trouver endommagé ou la DEL située à l’extérieur du ScanSnap pourrait s’allumer de façon anormale et ainsi altérer les facultés visuelles. PFU n'est nullement responsable de dommages résultant de la décomposition du ScanSnap car ils ne sont pas couverts par l'assurance.

	Connectez le câble d’alimentation dans la prise c.a. située près de vous. Si une erreur se produit sur le ScanSnap, éteignez immédiatement le ScanSnap puis déconnectez le câble de l’alimentation de la prise c.a.
	Branchez fermement le câble d'alimentation sur la prise c.a. Dans le cas contraire, un incendie ou un mauvais fonctionnement du ScanSnap serait à craindre.
	Utilisez le ScanSnap uniquement selon la tension et l'intensité du courant indiquées. De plus, évitez de le brancher sur une prise multiple. Une tension ou une intensité incorrecte pourrait provoquer un incendie ou une électrocution.
	Utilisez uniquement le câble d'alimentation fourni avec le ScanSnap. N'utilisez pas de rallonges. Dans le cas contraire, une chaleur excessive ou un incendie serait à craindre. Par ailleurs, évitez de brancher les câbles d'alimentation fourni avec le ScanSnap sur un autre appareil. Celui-ci risquerait de ne pas fonctionner ou vous pourriez vous électrocuter.
	Évitez d'installer le ScanSnap si vous constatez que la pièce est exposée à une forte température, à l'humidité, à la poussière ou qui manque d'aération. Placé dans un endroit exposé à une forte température, le ScanSnap risquerait de se déformer sous la chaleur et pourrait prendre feu ou provoquer une fuite électrique. Utilisez le ScanSnap dans un environnement bien aéré et évitez : ● les objets chauffants tels qu'un poêle ou une plinthe électrique ou encore près d'objets inflammables tels que des matières volatiles ou des rideaux ● les pièces telles que la cuisine où de la fumée pourrait se former ● les salles de bains et piscines où l'appareil peut être mouillé ● les endroits exposés à la lumière du soleil, les voitures garées en plein soleil et tout appareil chauffant.
	Pour éviter tout risque de blessure, le ScanSnap doit être tenu hors de portée des enfants.
	Avant de déplacer le ScanSnap, assurez-vous de bien débrancher les câbles du scanner (le câble d’alimentation, le câble USB...). Assurez-vous également que le plancher est dépourvu d’obstacles. Évitez de déplacer le ScanSnap tant que les câbles sont branchés. S'ils venaient à être abîmés, ils pourraient être la cause d’un incendie, d’une électrocution ou de toute autre blessure.
	Évitez de toucher le câble d'alimentation si vos mains sont humides. Vous pourriez vous électrocuter.
	Pour débrancher le câble d'alimentation de la prise c.a., saisissez la fiche d'alimentation électrique et non le câble. Dans le cas contraire, vous risqueriez d'endommager le câble et de vous électrocuter ou de provoquer un incendie.

	Évitez d'utiliser un câble d'alimentation endommagé. N'utilisez pas non plus de fiches d'alimentation électriques abîmées et prenez garde aux prises de courant mal vissées. Un incendie ou une électrocution serait à craindre. Accordez également une attention particulière aux points suivants lorsque vous utilisez un câble d'alimentation : ● évitez d'humidifier, de modifier, de déchirer ou de tordre le câble ● évitez de placer des objets lourds sur le câble, de le coincer dans une porte, de le faire tomber ou de l'endommager de toutes autres manières ● évitez de tirer, de tordre ou d'enrouler le câble ● évitez de placer des objets en métal à proximité de la prise du câble d'alimentation. Si le câble d'alimentation est endommagé, contactez votre distributeur ou un technicien agréé par FUJITSU.
	Ne placez pas d'objets lourds sur le ScanSnap et n'utilisez pas le dessus du ScanSnap pour effectuer d'autres travaux. Vous risqueriez de vous blesser ou l'équipement pourrait ne pas fonctionner correctement.
	Évitez d'utiliser le ScanSnap ou l'adapteur c.a. lorsque recouvert d'une couverture ou de tout autre linge épais. La température interne risquerait d'augmenter et de provoquer un incendie.
	Lors de la numérisation d'un document, l'unité s'ouvre et se referme. Afin d'éviter toute blessure, attention à ce que vos vêtements (cravate, collier etc.) ou vos mains, vos doigts ou vos cheveux ne soient pas entraînés dans le ScanSnap.
	N'utilisez pas le ScanSnap lorsque vous conduisez. Vous devez vous concentrer sur votre conduite afin d'éviter tout incident grave.
	Évitez de toucher de façon prolongée les zones réchauffées telles que la base du ScanSnap, l'unité de numérisation ou l'adapteur c.a. Vous risqueriez de vous brûler au premier degré.
	Pour des raisons de sécurité, si vous pensez ne pas utiliser le ScanSnap pendant une longue période, assurez-vous de débrancher le câble d'alimentation de la prise c.a. Dans le cas contraire, un incendie ou une électrocution serait à craindre.
	Avant de procéder au nettoyage, éteignez le ScanSnap puis débranchez le câble d'alimentation afin d'éviter un incendie ou une électrocution.
	N'utilisez pas de bombe aérosol ou de pulvérisateur à base d'alcool pour nettoyer le ScanSnap. La poussière soulevée par le souffle de ces produits risquerait de pénétrer dans le ScanSnap. Un mauvais fonctionnement ou une panne du ScanSnap serait à craindre. Des étincelles, causées par l'électricité statique lors de l'époussetage et du nettoyage de l'extérieur du ScanSnap, peuvent être à l'origine d'incendie.
	Vérifiez les éléments suivants une fois par mois : ● le câble d'alimentation est fermement inséré dans la prise c.a. ● le câble d'alimentation n'émet pas de chaleur anormale, n'est ni rouillé ni tordu ● le câble d'alimentation (spécialement la prise) est régulièrement épousseté. Utilisez un chiffon doux propre ● le câble d'alimentation n'est ni lacéré ni strié. Si vous constatez une anomalie, veuillez contacter votre distributeur ou un technicien agréé par FUJITSU.

ATTENTION

Avant d'installer le ScanSnap sur une table, assurez-vous que la surface est plane, régulière et suffisante. Pour éviter qu'il ne tombe et ne blesse quelqu'un, installez le ScanSnap de façon à ce qu'aucune de ses parties ne dépasse des bords de la table. Le matériel pourrait être endommagé ou vous pourriez vous blesser.

Installez le ScanSnap à l'écart de champs magnétiques puissants et d'autres sources de parasites électroniques.
Choisissez un endroit où le ScanSnap sera protégé de l'électricité statique. Dans le cas contraire, le ScanSnap risquerait de ne pas fonctionner normalement.

En cas d'orage, éteignez le scanner et débranchez le câble d'alimentation de la prise c.a. Puis débranchez tous les câbles du ScanSnap (le câble d'alimentation, le câble USB...).
Dans le cas contraire, le ScanSnap risquerait d'être détruit et d'endommager votre propriété.

Évitez de brancher le scanneur sur la même prise c.a. qu'une photocopieuse ou une déchiqueteuse qui nécessite beaucoup de puissance.

Évitez de toucher ou de salir l'unité de numérisation ou les feuilles vierges à la base de l'unité. Ce pourrait être la cause d'un dysfonctionnement du ScanSnap ou d'une erreur de numérisation.

Attention de ne pas renverser le ScanSnap ou de ne pas coincer vos habits dedans. Ce pourrait être la cause d'un dysfonctionnement.

N'utilisez pas le ScanSnap juste après l'avoir déplacé d'un endroit frais vers un endroit à température ambiante.
Afin d'éviter toute condensation qui pourrait donner lieu à des problèmes de numérisation, laissez le ScanSnap sécher pendant une ou deux heures avant de l'utiliser.

Évitez de faire courir vos doigts sur le bord fin des feuilles. Vous risqueriez de vous couper.

Si vous transportez le ScanSnap sous la pluie ou la neige, attention à ce qu'il ne soit pas mouillé.
Si le ScanSnap est finalement mouillé, essuyez-le ou laissez-le sécher.

Lors de l'utilisation du ScanSnsap, ne regardez pas l'unité de numérisation ou le reflet de la lampe directement à l'oeil nu. Une exposition directe à la lumière de la LED située dans la zone de numérisation ou à son reflet sur des documents en papier glacés pourrait être la cause de troubles visuels.

Attention - L'utilisation de commandes ou la pratique d'adaptation ou la tentative d'amélioration des performances de l'appareil, autres que celles définies dans le présent guide peuvent être la cause d'une exposition à des radiations dangereuses.

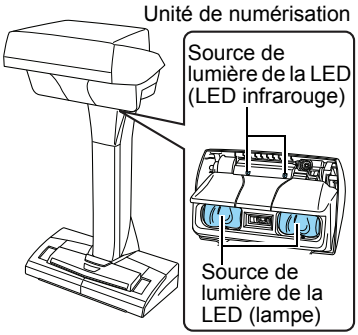

Précautions

■ Déni de responsabilité

AVANT D'UTILISER LE SCANNEUR, LISEZ SOIGNEUSEMENT LES DOCUMENTS FOURNIS. POUR ÉVITER TOUTE BLESSURE INVOLONTAIRE À VOUS OU À TOUTE AUTRE PERSONNE PRÉSENTE, VEUILLEZ RESPECTER L'ORDRE DES INSTRUCTIONS QUI SONT FOURNIES.
Par ailleurs, gardez ce document dans un endroit sûr et accessible afin qu'il puisse être facilement consulté lors de l'utilisation du scanneur.
Bien que tous les efforts aient été fournis pour garantir l'exactitude des informations contenues dans ce document, PFU n'assume aucune responsabilité envers quelque partie que ce soit, pour tout dommage causé par des erreurs, oublis ou déclarations de quelque nature que ce soit dans ce document, ses mises à jour ou suppléments, que de telles erreurs soient des oublis ou des déclarations suite à une négligence, un accident ou toute autre cause. De plus, PFU n'assume aucune responsabilité découlant de l'application ou de l'utilisation de tout produit ou système décrit dans le présent document, ni aucune responsabilité pour des dommages indirects ou consécutifs résultant de l'utilisation de ce document. PFU ne donne aucune garantie, expresse, tacite ou légale quant aux informations contenues dans le présent document.

Déni de responsabilité

■ Reproductibilité des données numérisées

Assurez-vous que l'image numérisée avec ce produit répond à vos attentes (par exemple, reproductibilité de l'image en terme de fidélité du contenu, des couleurs et de la taille).
Assurez-vous qu'aucune partie de l'image numérisée ne manque avant de vous séparer de l'original.

- Lors de la numérisation d'un document, la reproductibilité de l'image, en terme de finesse, de luminosité et de couleurs, peut différer suivant l'emplacement ou l'épaisseur de celui-ci par rapport au scanneur.
- Selon la lumière, la couleur du résultat de numérisation peut différer de celle du document initial. De plus, dans le cas d'une lumière ambiante clignotante, des lignes horizontales peuvent apparaître sur le résultat final.
- Les images de livres et de documents épais aparaissent plus grandes que celles de livres et de documents fins.
- Cependant, les sections surlignées avec un feutre fluorescent pourraient ne pas être reproduites avec fidélité selon la couleur et la densité du surlignage ou elles pourraient être générées sous une couleur différente de l'original.

Informations sur la réglementation

Déclaration de conformité à la norme FCC

Après contrôle, cet équipement a été déclaré conforme aux normes imposées aux appareils numériques de classe B, conformément à l'alinéa 15 de la réglementation du FCC. Ces normes sont destinées à assurer une protection légitime des installations résidentielles contre tout brouillage préjudiciable. Cet équipement génère et utilise de l'énergie haute fréquence. Ainsi, s'il n'est pas installé et utilisé conformément à son manuel d'instructions, il peut nuire aux radiocommunications. Cependant, l'absence d'interférences dans une installation particulière n'est pas garantie. Si vous constatez des interférences lors de la réception d'émissions de radio ou de télévision (il suffit, pour le constater, d'éteindre puis de rallumer l'appareil), vous pouvez effectuer les opérations suivantes pour tenter de les éliminer :

- réorienter ou déplacer l'antenne réceptrice
- accroître la distance séparant l'équipement du récepteur
- brancher l'équipement sur un circuit différent de celui du récepteur
- consulter votre distributeur ou un technicien de radio/télévision qualifié.

Avertissement de la FCC : toute modification n'ayant pas été expressément approuvée par la partie responsable des règles de conformité, peut priver l'utilisateur de son droit d'exploiter cet appareil.

REMARQUE Vous devez utiliser un câble d'interface blindé afin de rester en conformité avec les normes de la Classe B section 15 du FCC. La longueur du câble d'alimentation doit être inférieure ou égale à 3 mètres (10 pieds).

Réglementations du Canadian DOC

This digital apparatus does not exceed the Class B limit for radio noise emissions from digital apparatus set out in the Radio interference Regulations of the Canadian Department of Communications.
This Class B digital apparatus complies with Canadian ICES-003.
Le présent appareil numérique n'émet pas de parasites radioélectriques dépassant les limites applicables aux appareils numériques de la classe B et prescrites dans le Règlement sur le brouillage radioélectrique dictées par le Ministère des Communications du Canada.
Cet appareil numérique de la classe B est conforme à la norme NMB-003 du Canada.

Bescheinigung des Herstellers/Importeurs

Für den Scanner wird folgendes bescheinigt:

- In Übereinsstimmung mit den Bestimmungen der EN45014(CE) funkentstört
- Maschinenlärminformationsverordnung 3. GPSGV: Der höchste Schalldruckpegel beträgt 70 dB (A) oder weniger, gemäß EN ISO 7779.

Das Gerät ist nicht für die Benutzung im unmittelbaren Gesichtsfeld am Bildschirmarbeitsplatz vorgesehen. Um störende Reflexionen am Bildschirmarbeitsplatz zu vermeiden, darf dieses Produkt nicht im unmittelbaren Gesichtsfeld platziert werden.

Normes de sécurité des appareils à DEL (diode électroluminescente)

Appareil à laser de classe 1

Ce produit est un appareil à laser de classe 1, conforme à la norme internationale IEC 60825-1 Ed. 1.2: 2001 et à la norme EN-60825-1, adoptée par le CENELEC (Comité Européen de Normalisation Électrotechnique).

Rubrique		Eléments de la LED	
		LED infrarouge	Lampe
Longueur d'ondes		943 nm	449 nm
Durée de la pulsation		Vague continue	700 us
Puissance maximale	Moyenne	0.05 mW	2.68 mW
	Pointe	-	10.6 mW

ENERGY STAR®

PFU Limited, une société de FUJITSU, a déterminé que ce produit respectait les directives d'ENERGY STAR® relatives à l'économie d'énergie. ENERGY STAR® est une marque déposée aux États-Unis.

Symboles sur le ScanSnap

⎓	Ceci indique l'alimentation.
⭠	Ceci indique une connexion USB utilisée pour branché un périphérique USB.

Maintenance

Ne tentez pas de réparer le ScanSnap.
PFU n'est nullement responsable des dommages résultant de la décomposition du ScanSnap car ils ne sont pas couverts par l'assurance.
Contactez votre distributeur ou un technicien agréé par FUJITSU pour effectuer des réparations sur le ScanSnap.

Pour nous contacter

Consultez la page internet indiquée ci-dessous afin de trouver le bureau FUJITSU/PFU de votre pays.
http://imagescanner.fujitsu.com/warranty.html

Ou consultez la liste qui se trouve à la dernière page de ce document.

Avertissement au lecteur

- La copie intégrale ou partielle de ce guide ainsi que la reproduction du programme de numérisation sont formellement interdites, conformément au lois relatives au droit d'auteur.
- Les informations contenues dans ce guide peuvent être modifiées sans préavis.